1. 产品概述

此型号读卡器是一款以手动插卡拔卡为主要方式的读写卡专用设备。

产品的主要特点：

- 二卡合一：读写IC卡和磁卡，既可同时使用，也可单独使用；
- 灵活的读磁方式：可选插卡/拔卡读卡；可选主动上传/被动上传数据；
- 防异物：强大自清洁功能的半下降式IC卡触点，
  单面敞开式设计，异物和断卡自动排除；
- 50 万次使用寿命：各类部件均在 50 万次以上的操作寿命；
- 各类订制服务。

2. 型号说明

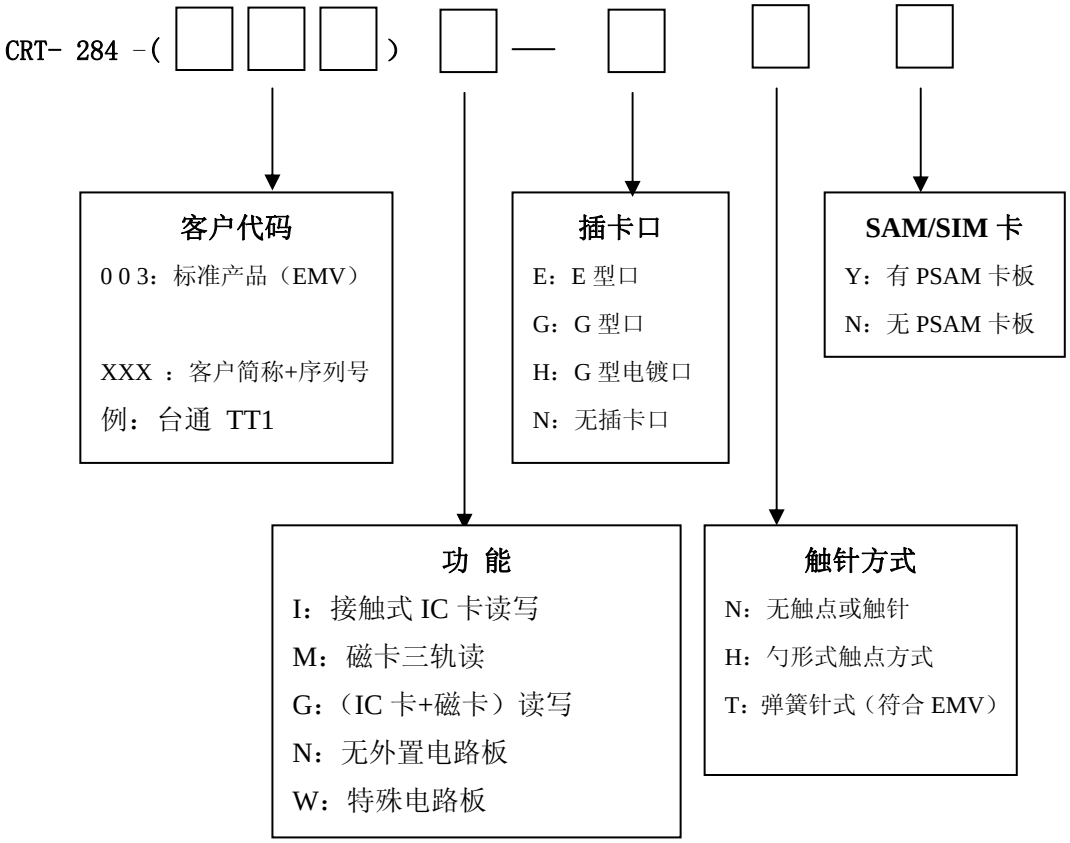

注：E 型口------CRT-280E

G 型口------CRT-280G

3. 结构和安装图

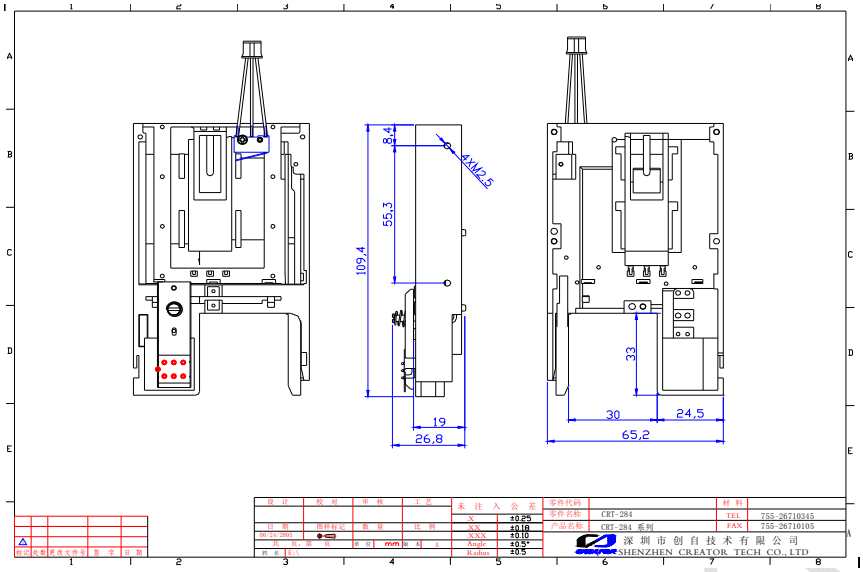
4XM2.5
8.4
55.3
109.4
19
26.8
33
30
24.5
65.2
CRT-284
TEL 755-26710345
FAX 755-26710105
深圳市创自技术有限公司
SHENZHEN CREATOR TECH CO., LTD

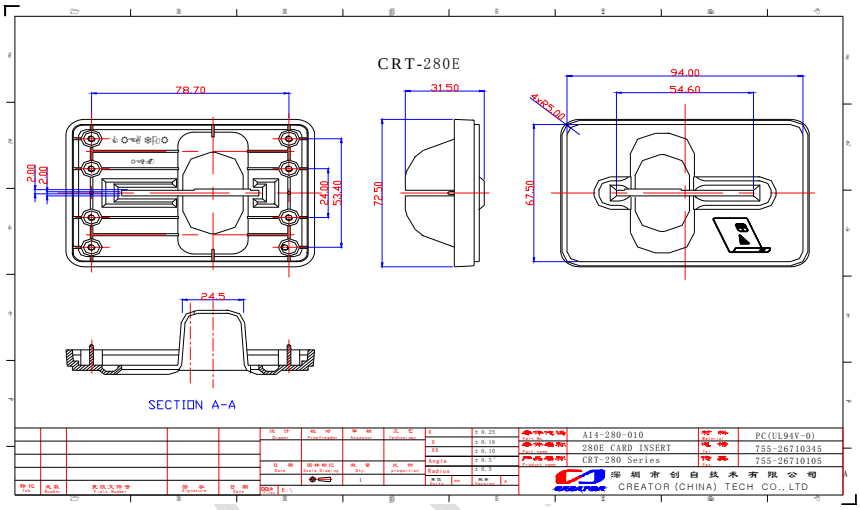
CRT-280E
78.70
31.50
94.00
54.60
4xR5.00
2.00
2.00
24.00
53.40
72.50
67.50
24.5
SECTION A-A
A14-280-010
280E CARD INSERT
CRT-280 Series
PC(UL94V-0)
755-26710345
755-26710105
深圳市创自技术有限公司
CREATOR (CHINA) TECH CO., LTD

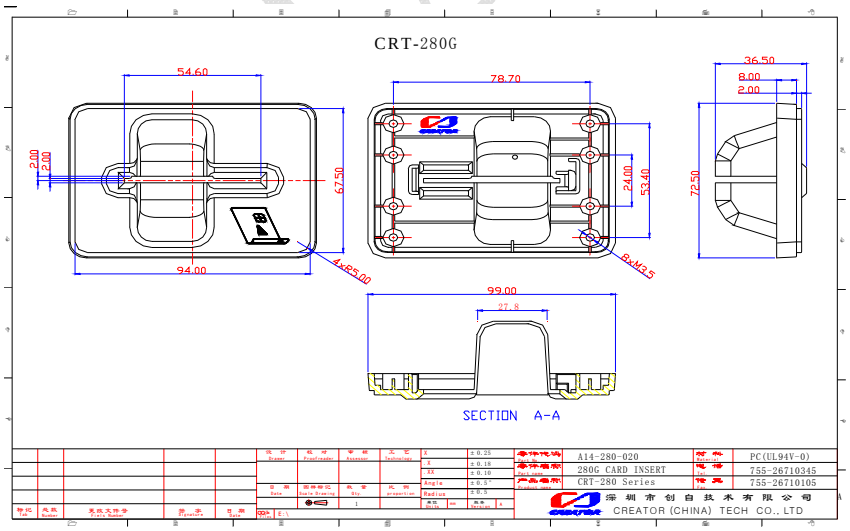
CRT-280G
54.60
78.70
36.50
8.00
2.00
2.00
2.00
67.50
24.00
53.40
72.50
94.00
4xR5.00
8xM2.5
99.00
27.8
SECTION A-A
A14-280-020
280G CARD INSERT
CRT-280 Series
PC(UL94V-0)
755-26710345
755-26710105
深圳市创自技术有限公司
CREATOR (CHINA) TECH CO., LTD