聲寶股份有限公司・新寶集團 桃園縣龜山鄉大華村頂湖路26號

隨同產品發行保證書，請於購買時注意索取
並要求經銷商填妥購買日期及蓋店章，以確保您的權益

SAMPO

來電顯示無線電話機 使用說明書

CT-B601ML

User Manual

電源	座機: DC9V200mA 子機: 3.6V 280mAh	消耗功率	1.5W 0.4W	額定電壓	9V 3.6V
重量	1700g	外觀尺寸	長 372× 寬 216× 高 78mm	生產國別	中國

話機規格

撥號系統 DTMF

撥號頻率 高頻群 1209 / 1336 / 1477 HZ 低頻群 697 / 770 / 852 / 941 HZ DTMF 頻率誤差 ± 1.5% 以內

DTMF信號位準 0公里 HF: -6 ± 2dBm 以內 LF: ≥ − 8 ± 2dBm 以內

5 公里 HF: ≥ -21dBm 以內 LF: ≥ − 21dBm 以內

側音當量 送話當量 0公里: 11 ～ -2dB 以內 5公里: 11 ～ 0dB 以內

受話當量 0公里: 5 ～ -6dB 以內 5公里: 5 ～ -4dB 以內

側音當量 0～ 5公里 > 4dB 以上

失眞度 受話失眞度: 不超過 7% 送話失眞度: 不超過 5%

來電顯示規格 接收系統 FSK/DTMF 2用

DTMF: 接收位準 -3至 -24 分貝毫瓦內正常接收, 頻率最大位準差 5分貝內正常接收 ;頻率容限 ± 1.5% 內正常接收。

FSK: 接收 FSK信號位準爲 -4 T0 − 36分貝毫瓦內 , MARK 與 SPACE 位準差不超過 6 分貝內正常接收。

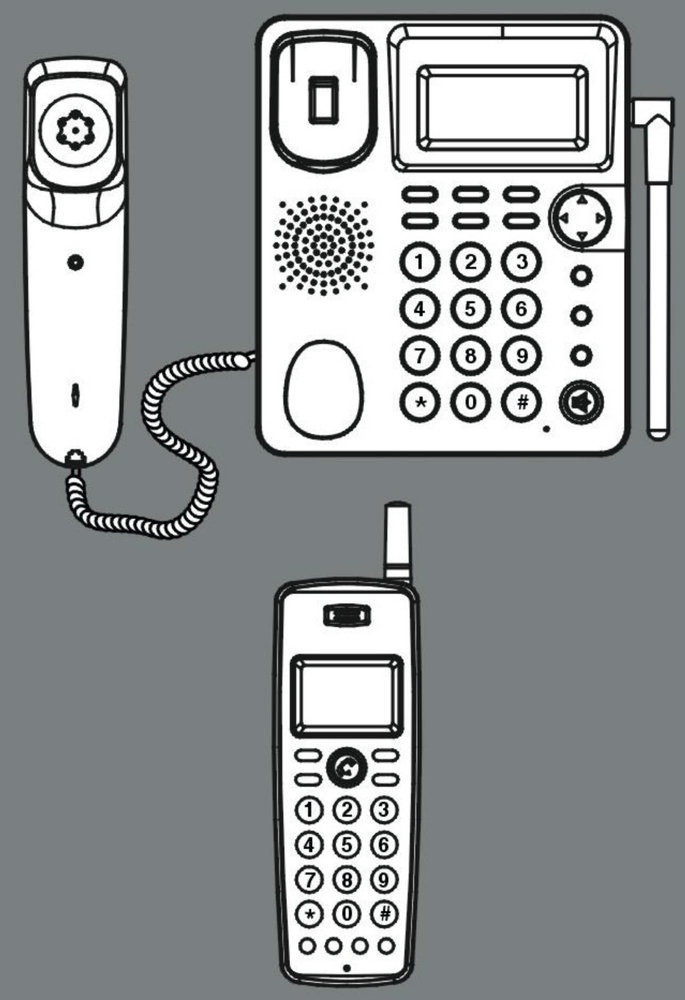

Simple good life,Sampo

目 錄

2 本機功能與特點
3 安裝方法
4 各部名稱（座機）
5 各部名稱（座機）
6 各部名稱(子機、充電座)
7 使用說明
7 充電座使用說明
7 對碼操作(單子機、多子機)
8 座機時鐘設定
8 座機鬧鐘設定
9 座機防盜撥功能
9 座機本地碼過濾功能
10 座機語音傳呼功能
10 座機來電語音報號功能
10 座機工作指示燈狀態設置
11 座機和弦鈴聲選擇及音量調節
11 子機鈴聲選擇及音量調節
12 子機時鐘設定
12 子機定時鬧鐘設定
13 子機液晶亮度調節
13 子機去電報號設定
13 子機來電報號設定
14 如何撥打電話
14 如何接聽電話
15 來電顯示功能使用說明
15 來電號碼的操作
15 來電號碼的查詢、回撥
15 來電號碼的刪除
16 去電號碼的操作
16 去電號碼的查詢、撥出
16 去電號碼的刪除
16 預撥號、重撥功能
17 貴賓及內部對講功能
17 貴賓號碼的存儲
17 貴賓號碼的撥出
17 內部對講
18 互轉功能
18 座機轉子機
18 子機轉座機
18 子機轉子機
18 子機頻道轉換功能
19 其它功能使用
19 如何存儲電話號碼
19 如何撥打存儲號碼
19 存儲號碼的刪除
20 預約功能
20 加 “0” 回撥及換頁功能
20 外線音樂保留功能
21 多子機使用說明
21 子機省電功能
21 停電外線保持功能
21 子機低電量警告訊號
21 超越範圍警告
22 注意事項及緊急處理方法
23 故障排除
24 關於售後服務

Simple good life,Sampo

本機功能特點

座機

- 6萬組開機密碼,以防他人盜用您的電話
- 多至3台子機配置,使用靈活方便
- 10頻道自動和手動掃頻技術，避免干擾與竊聽
- 座機30種和弦音樂鈴聲且LCD藍色背光顯示
- 雙向呼叫、對講及外線轉接
- 停電時座機手柄可正常撥號通話
- 預置撥號方式
- 液晶顯示:撥出號碼、來電號碼、通話時間、時鐘及工作狀態
- 座機語音傳呼、語音報號功能
- 區域碼過濾功能
- 座機外線音樂保留功能
- 座機鬧鐘提醒功能
- 座機10組記憶號碼存儲、查看、撥出功能
- 座機重撥、刪除、暫切功能
- 免持音量大、小可調
- 停電後密碼不消失,重新插上電源即可使用
- 座機64組來電訊息可翻查、回撥
- 座機16組去電號碼、翻查、撥出功能
- FSK及DTMF雙制式來電兼容
- 先進的語音壓/擴技術，使通話效果更加清晰

子機

- 子機40種和弦音樂鈴聲且LCD藍色背光顯示
- 子機來電報號、去電報號功能
- 子機液晶亮度4級可調
- 來鈴時子機按任意鍵接聽
- 子機重撥、刪除、暫切功能
- 子機超距離告警20秒後,座機自動掛機
- 子機10組記憶號碼存儲、查看、撥出功能
- 子機50組來電訊息可翻查、回撥
- 子機10組去電號碼、翻查、撥出功能
- 子機鬧鐘提醒功能
- 子機振鈴音量二段可調、受話音量三段可調
- 子機預約功能

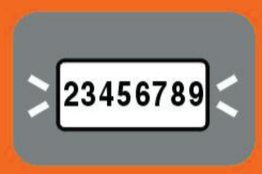

安 裝 方 法

安裝步驟

- 座機插上DC 9V200mA的電源、子機插上3.6V280mAh的充電電池。
  （注：請使用專配電源變壓器，否則可能會引起故障）
- 把電話外線插頭的一端插入座機引線插座中，再把電話外線插頭的另一端連接於電信局的外線插座中。
- 本話機初次使用前，請先打開子機電池蓋，將子機充電電池插入電池插座中，然後將子機放於充電座上，充電12小時以上。

安裝場所

- 本話機應安裝於陰涼、乾燥、通風、無腐蝕性氣體的地方。盡量避免放在潮濕或高溫曝晒的地方及家用電器附近，如電視機、電腦、音響等，防止對電話機的干擾。

注意事項

- 使用時爲達到最佳效果，座機與子機的天線應全部拉出並垂直於平面 。

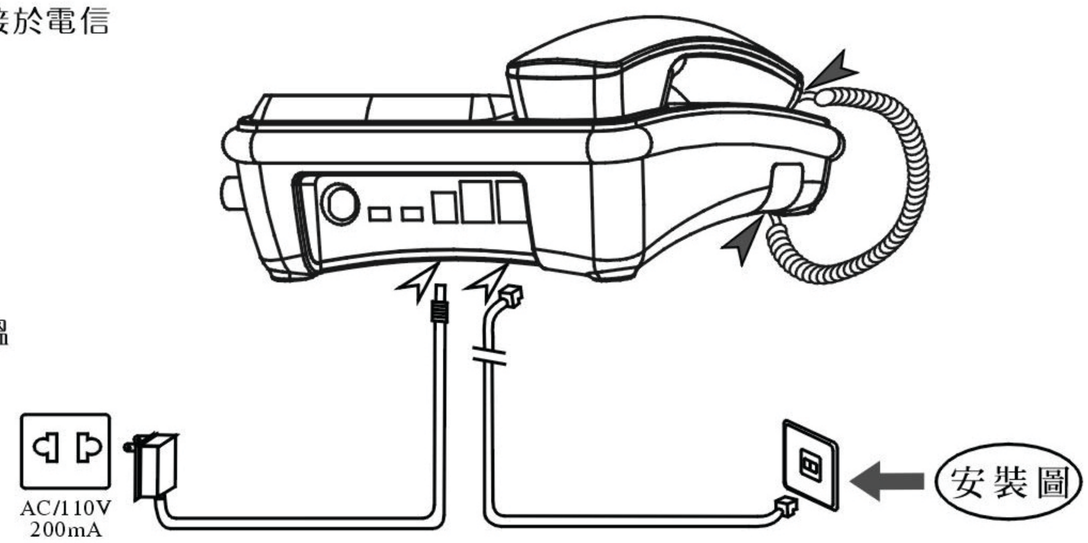

Simple good life,Sampo

各部名稱 （座機）

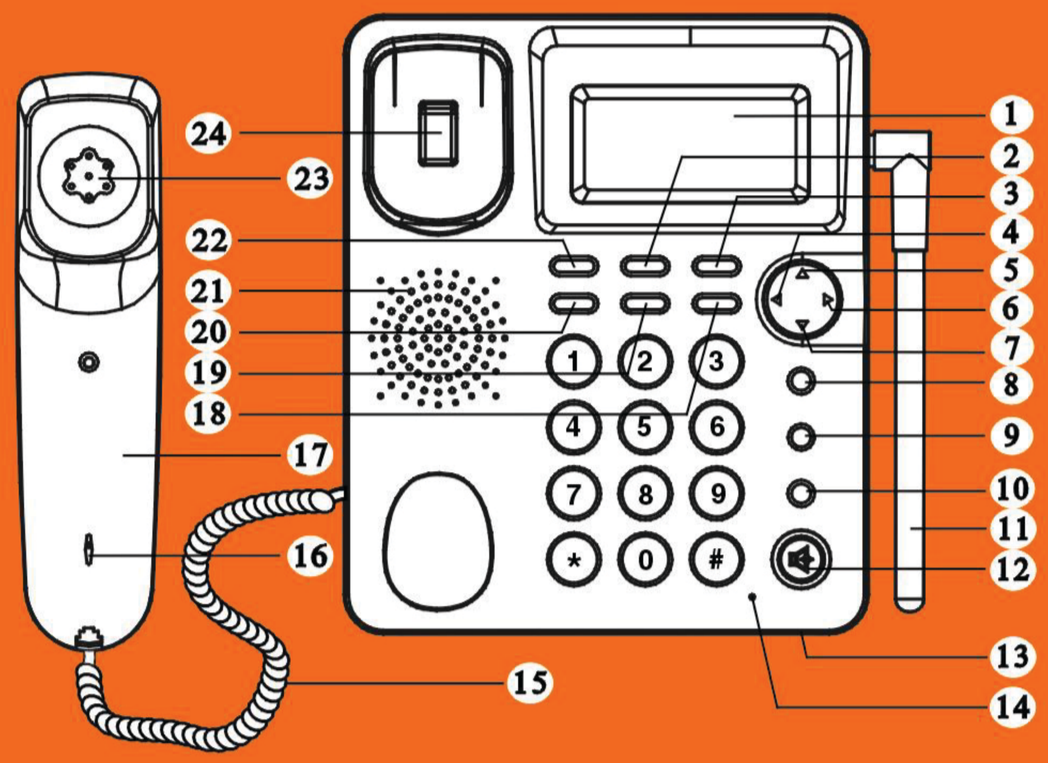

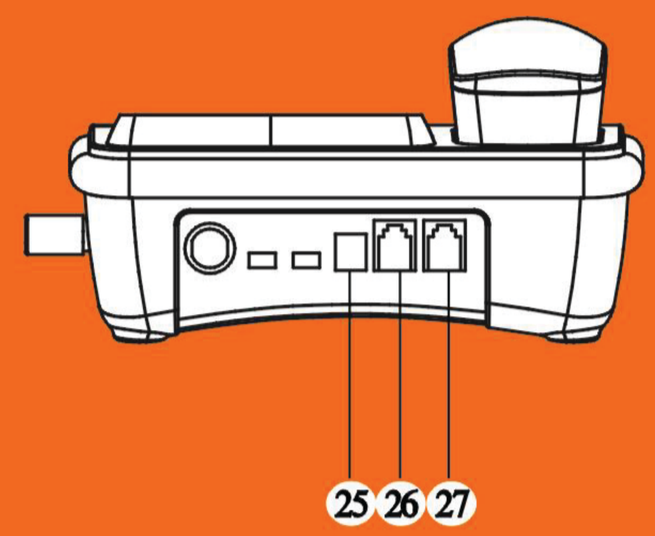

各部名稱

1. 液晶顯示螢幕
2. 來電鍵
3. 去電鍵
4. 設置鍵
5. 上頁鍵
6. 確認鍵
7. 下頁鍵
8. 鈴聲/音量鍵
9. 暫切/刪除鍵
10. 重撥/暫停鍵
11. 天　線
12. 免 持鍵
13. 工作指示燈
14. 免持咪
15. 聽筒曲線
16. 聽筒送話器
17. 聽　筒
18. 存儲鍵
19. 貴賓鍵
20. 對講鍵
21. 免持揚聲器
22. 對碼/保留鍵
23. 聽筒受話器
24. 收線鈕（收線開關）
25. DC 9V（外負內正）
26. 分機插口
27. 外線插口

Simple good life,Sampo

各部名稱（子機、充電座）

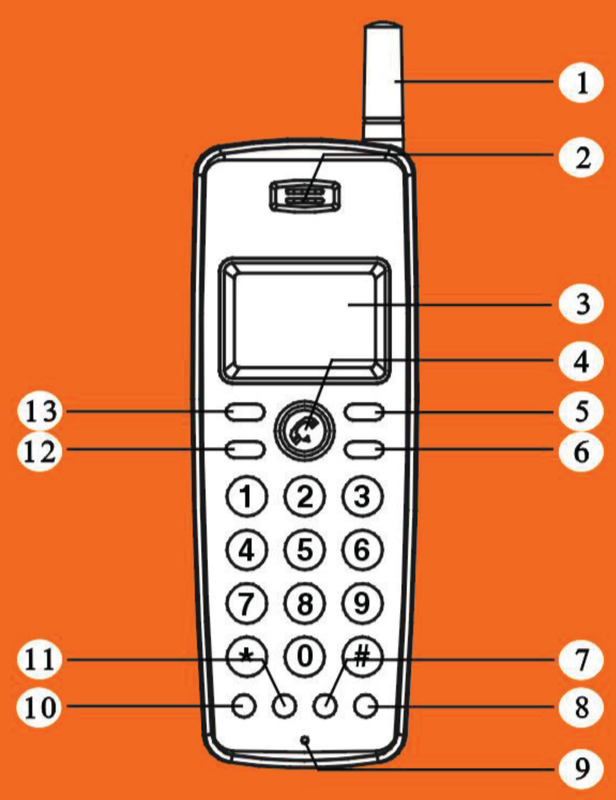

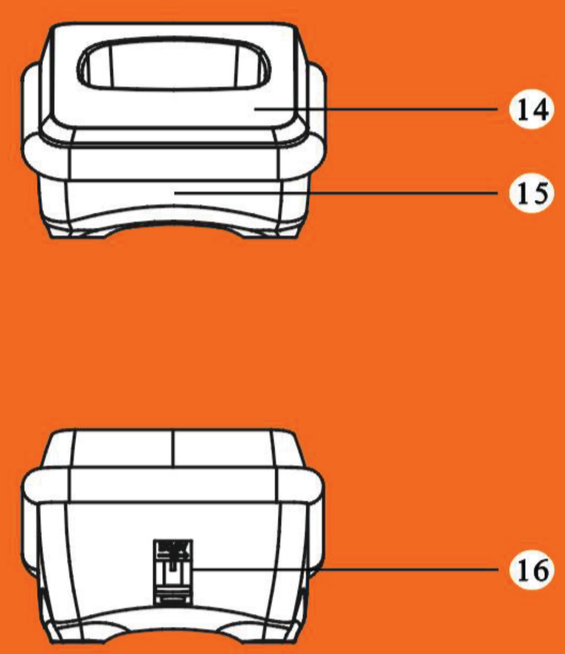

1. 天　線
2. 受話器
3. 液晶顯示螢幕
4. 通話鍵
5. 存儲鍵
6. 重撥/暫停鍵
7. 設置鍵
8. 鈴聲/音量鍵
9. 送話器
10. 對碼/頻道鍵
11. 對講鍵
12. 暫切/刪除鍵
13. 來電鍵
14. 充電座
15. 充電燈
16. 變壓器插口 (110V 200mA)

使用說明

充電座使用說明

- 爲確保子機電池完全充滿電量，應在第一次使用前先充電12小時以上。先接上充電座電源，然後將子機放回充電座，充電指示燈便會亮起，子機液晶螢幕內“▯”閃爍，表示正在充電，當液晶螢幕顯示較濃時表示電池電量充滿。

對碼操作

單子機對碼操作

- 座機、子機待機狀態時:

  按座機（對碼/保留）鍵不放,液晶螢幕顯示“CodE－1”再按子機（對碼/頻道）鍵，子機發出“嘀”一聲長響，座機顯示“CodE－2”，表示對碼成功。

多子機對碼操作

- 當有多部子機時，重覆上面的操作，座機長按（對碼/保留）鍵不放，繼續下面的操作:

  當座機LCD顯示“CodE－2”時，拿起第二部子機按（對碼/頻道）鍵，子機聽到“嘀”音，座機顯示“CodE－3”，表示第二部子機對碼成功。

  此時座機LCD顯示爲“CodE－3”，拿起第三部子機按（對碼/頻道）鍵聽到“嘀”音，表明對碼成功並且座機顯示的“CodE－3”消失，對碼全過程結束。

  只有當座機與子機對碼成功後，您的無線電話機才可正常使用。

Simple good life,Sampo

簡單的繁體中文選項顯示。座機在待機狀態下，按一下“設置”鍵，連續按“上頁”或“下頁”鍵，LCD顯示“時鐘”——“鬧鐘”——“防盜”——“本地碼”——“語音傳呼”——“語音報號”當找到需設定的功能項目後，按“確認”鍵進入設定模式。

座機時鐘設定

- 在待機狀態下,按 設置 鍵進入設置模式，LCD螢幕顯示“時鐘”標誌並閃爍，再按 確認 鍵確認,LCD時鐘“月份”位閃動，按 上頁 或 下頁 鍵調整月份，按 確認 鍵確認；LCD時鐘“日期”位閃動，按 上頁 或 下頁 鍵調整日期，按 確認 鍵確認；LCD時鐘“小時”位閃動，按 上頁 或 下頁 鍵調整小時，按 確認 鍵確認；LCD時鐘“分鐘”位閃動，按 上頁 或 下頁 鍵調整分鐘，最後按 確認 鍵確認。即完成日期時鐘的設置。座機將當前日期時間會自動發送給子機，使子機與座機時間同步。

座機鬧鐘設定

- 在待機狀態下,按 設置 鍵進入設置模式，再連續按 上頁 或 下頁 鍵，直到LCD螢幕顯示“鬧鐘”標誌並閃爍，再按 確認 鍵確認，LCD顯示“ON”或“OFF”，再按 上頁 或 下頁 鍵選擇鬧鐘“ON”或“OFF”，再按 確認 鍵確認；若選擇“ON”，LCD顯示鬧鐘“小時”位閃動，按 上頁 或 下頁 鍵調整小時，按 確認 鍵確認；LCD鬧鐘“分鐘”位閃動，按 上頁 或 下頁 鍵調整分鐘，再按 確認 鍵確認。若選擇鬧鐘“OFF”爲關閉鬧鐘，則無需此操作。當鬧鐘正在響鈴時，可按任意鍵關閉鬧鈴。

座機防盜撥功能

- 在待機狀態下，按 設置 鍵進入設置模式，再連續按 上頁 或 下頁 鍵，直到LCD顯示“防盜”撥標誌並閃爍，再按 確認 鍵確認，LCD顯示“ON”或“OFF”,再按 上頁 或 下頁 鍵選擇“ON”或“OFF”，最後按 確認 鍵確認即可。
- 防盜撥功能即防止併機，當您設置該功能爲打開時有非法併機使用您的外線，即發出干擾信號，防止別人偷打您的電話。若自身需要併機，建議將防盜撥功能設置爲“OFF”即關閉狀態。

座機本地碼過濾功能

- 在待機狀態下,按 設置 鍵進入設置模式,連續按 上頁 或 下頁 鍵,直到LCD螢幕顯示“本地碼”標誌並閃爍，再按 確認 鍵確認，LCD顯示“ON（打開）”或“OFF（關閉）”，再按 上頁 或 下頁 鍵選擇區域碼“ON”或“OFF”，按座機 確認 鍵確認；如選擇“ON（打開）”LCD顯示輸入本地區號信息，此時用數字鍵輸入本地區號，最後再按 確認 鍵確認，本地碼設置完畢。
  注：本地碼設定位數爲1－6位，超過6位無效。當您設置了本地碼後，若當地的電話區號是：02，若來電號碼是：02－29960865時，則座機、子機LCD僅顯示29960865，在翻查後可直接回撥。
- 設置本地碼的目的是：爲了避免當來電對方是本地用戶時，因話機顯示來電號碼包含有本地區號，而導致回撥該號碼時撥不出去。

座機語音傳呼功能

- 在待機狀態下，按 設置 鍵進入設置模式，再連續按 上頁 或 下頁 鍵，直到LCD顯示“語音傳呼”標誌並閃爍，再按 確認 鍵確認，LCD顯示“ON”或“OFF”，再按 上頁 或 下頁 鍵選擇“ON”或“OFF”。若選擇“ON”，按 確認 鍵確認，LCD顯示“RING X”（X: 表示響鈴次數，最多9次），再按 上頁 或 下頁 鍵選擇響鈴次數，按 確認 鍵確認，然後輸入欲傳呼的電話號碼，最後按 確認 鍵確認，語音傳呼設置完畢。若選擇語音傳呼“OFF”爲關閉，無需此操作。

座機來電語音報號功能

- 在待機狀態下，按 設置 鍵進入設置模式，再連續按 上頁 或 下頁 鍵，直到LCD顯示“語音報號”標誌並閃爍，再按 確認 鍵確認，LCD顯示“...x...”或“OFF”（X: 表示報號次數，最多爲三次；“OFF”表示關閉）。再按 上頁 或 下頁 鍵選擇報號次數或關閉，最後按 確認 鍵確認，來電語音報號設置完畢。

座機工作指示燈設置

- 在待機狀態下，長按座機 暫切/刪除 鍵，進入工作指示燈狀態設置模式，LCD顯示“bAC LEd”且“背光”標誌閃爍，再連續按 暫切/刪除 鍵，選擇工作指示燈狀態。設置完成8秒後啓動，來鈴時、內部對講或通話過程中，工作指示燈都會亮。

座機和弦鈴聲選擇及音量調節

- 在待機狀態下，按 鈴聲/音量 鍵，聽到有和弦鈴聲發出，LCD顯示“...N...”（“N”爲1~30）或OFF，再按 上頁 或 下頁 鍵選擇自己喜歡的和弦音樂鈴聲，按 確認 鍵確認並回到時鐘狀態。若選擇“OFF”爲關掉鈴聲。
- 鈴聲音量大小的調節：在待機狀態下，連續按 鈴聲/音量 鍵可調節鈴聲音量大小，共三檔。
- 免持音量大小的調節：在免持通話狀態下，連續按 鈴聲/音量 鍵可調節免持受話音量大小，共三檔。

子機在待機狀態下，按“*”或“#”鍵，LCD顯示“鈴聲”——“時鐘”——“鬧鐘”——“液晶亮度”——“去電報號”——“來電報號”，當找到需要設定的功能項目後，按“設置”鍵，進入設定模式。

子機鈴聲選擇及音量調節

- 用戶可根據自已的喜好設置鈴聲，方法是：子機在待機狀態下，按 * 或 # 鍵，LCD螢幕顯示“鈴聲”標誌並閃爍，按 設置 鍵，聽到和弦鈴聲發出且LCD顯示“...N...”或“OFF”（N: 表示第幾首鈴聲，N爲1~40首，“OFF”爲關閉鈴聲。）再按 * 或 # 鍵選擇自己喜歡的音樂鈴聲或關閉鈴聲，最後按 設置 鍵確認即可。
- 鈴聲音量大小的調節：待機狀態下，按 鈴聲/音量 鍵，可調節子機鈴聲音量大小，共二檔。
- 受話音量大小的調節：通話狀態下，按 鈴聲/音量 鍵，可調節子機受話音量大小，共三檔。

子機時鐘設定

- 在待機狀態下，按 * 或 # 鍵，直到LCD顯示“時鐘”標誌並閃爍，再按 設置 鍵確認，LCD時鐘“月份”位閃動，再按 * 或 # 鍵調整月份，再按 設置 鍵確認；LCD時鐘“日期”位閃動，再按 * 或 # 鍵調整日期，再按 設置 鍵確認，LCD時鐘“小時”位閃動，按 * 或 # 鍵調整小時，再按 設置 鍵確認；LCD時鐘“分鐘”位閃動，按 * 或 # 鍵調整分鐘，最後按 設置 鍵確認，即完成日期時鐘的設置。

子機定時鬧鐘設定

- 在待機狀態下，按 * 或 # 鍵，直到LCD顯示“鬧鐘”標誌並閃爍，再按 設置 鍵確認，LCD顯示“ON”或“OFF”，再按 * 或 # 鍵選擇鬧鐘“ON”或“OFF”，再按 設置 鍵確認。若選擇“ON”，LCD顯示鬧鐘“小時”位閃動，再按 * 或 # 鍵調整小時，再按 設置 鍵確認；LCD顯示鬧鐘“分鐘”位閃動，再按 * 或 # 鍵調整分鐘，再按 設置 鍵確認。
若鬧鐘正在響鈴時，按任意鍵即可關閉鬧鈴。若選擇鬧鐘爲“OFF”關閉鬧鐘，則無需此操作。

子機液晶亮度調節

- 在待機狀態下，按 * 或 # 鍵，直到LCD顯示“液晶亮度”標誌並閃爍，再按 設置 鍵確認，LCD顯示“...x...”，
(X: 表示液晶亮度級別，共4級)，再按 * 或 # 鍵調節液晶亮度，再按 設置 鍵確認。

子機去電報號設定

- 在待機狀態下，按 * 或 # 鍵，直到LCD顯示“去電報號”標誌並閃爍，再按 設置 鍵確認，LCD顯示“------X------”，
（X: 1~4，表示當前按鍵音或去電語音報號），再按 * 或 # 鍵選擇按鍵音或去電語音報號，最後按 設置 鍵完成去電報號設置；
注：去電報號功能只有在預置撥號情況下才有效，在通話過程中該功能無效。

子機來電報號設定

- 在待機狀態下，按 * 或 # 鍵，直到LCD顯示“來電報號”標誌並閃爍，再按 設置 鍵確認，LCD顯示“------N------”
（N: 表示來電報號次數，最多3次，“OFF”表示關閉。）再按 * 或 # 鍵選擇來電報號次數或關閉。最後按 設置 鍵確認。
來電報號設置完畢。

如何撥打電話

- 座機拿起聽筒或按 免持 鍵約8秒，顯示螢幕上顯示計時狀態，若聽到“嘟－嘟”長響音，說明電話已撥通；如聽到“嘟嘟嘟”的急促的聲音，即爲忙音信號，說明對方線路正忙，請稍後再撥。
- 按子機 通話 鍵，LCD顯示“外線”表明子機已開機，聽到“嘟-嘟”撥號音後撥號。
- 電話接通後，即可與對方通話，通話完畢，按座機 免持 鍵或把聽筒放回原處掛機或按子機 通話 鍵或放回充電座即可。
- 本機有檢測忙音自動掛機功能。（若單方摘機時，話機會有“嘟、嘟、嘟”急促的忙音提示，約6秒後，話機會自動掛機。）

如何接聽電話

- 當有電話來時，鈴聲響起，座機按 免持 鍵或拿起聽筒接聽外線。子機按 通話 鍵或從充電座上直接拿起即可接聽外線。若子機不在充電座內，按任意鍵也可接聽外線。
- 通話完畢，座機按 免持 鍵或把聽筒放回原處掛機、子機按 通話 鍵或放回充電座即可結束通話。

來電號碼的操作

- 座機可保存64組來電內容、子機可保存50組來電內容（號碼和時間），座機每組來電最長爲14位、子機每組來電最長爲12位。存滿後有新來電，則自動刪除最早的來電內容，保存新的來電內容。來電號碼若有重覆，則座機、子機顯示“重覆”字樣。
- 顯示來電號碼：本機兼容DTMF和FSK兩種制式來電號碼接收方式，在開通來電號碼顯示功能的線路上安裝使用本機，在來電話時，座機、子機均可顯示主叫方的電話號碼，且座機LCD顯示“新來電”字樣，子機LCD顯示“新入”字樣和來電組數。未被查詢前始終保留。
- 若您開通的來電號碼顯示功能的線路是FSK制式，在新來電時會自動刷新您話機上的時間，使其與交換機時間一致。

來電號碼的查詢、回撥

- 若您已申請了來電顯示服務，則來鈴時座機、子機將顯示來電者的號碼及來電日期和時間。若要翻查來電號碼，座機、子機按 來電 鍵進入翻查方式，然後按 * 或 # 鍵向上或向下查看來電號碼。在查詢來電號碼時，液晶螢幕顯示來電號碼的同時，座機、子機右上角顯示新來電所查詢的組數。在翻查號碼過程中，座機提起聽筒或按 免持 鍵，子機按 通話 鍵可將當前號碼回撥出去。

來電號碼的刪除

- 在翻查來電號碼過程中，座機、子機按 暫切/刪除 鍵，可將當前顯示的號碼刪除；若座機、子機按住 暫切/刪除 鍵約3秒鐘可刪除全部來電號碼。

去電號碼的操作

去電號碼的查詢、撥出

- 在待機狀態下，座機按 去電 鍵、子機按 重撥/暫停 進入去電查詢狀態。再按 * 或 # 鍵向上或向下翻查去電號碼，座機按 免持 鍵或提起聽筒，子機按 通話 鍵，便可將當前顯示的號碼自動撥出。按“0”鍵查看超過12位的號碼。

去電號碼的刪除

- 在翻查去電號碼過程中，座機、子機按 暫切/刪除 鍵，可將當前翻查到的去電號碼刪除；若座機、子機按住 暫切/刪除 鍵約3秒鐘便可刪除全部去電號碼。

預撥號、重撥功能

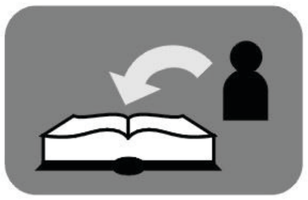

- 在待機狀態下，可先按數字鍵輸入要撥出的電話號碼，若輸入號碼有誤，座機、子機按 暫切/刪除 鍵退格修改輸入錯誤的號碼。確認號碼正確後，座機提起聽筒或按 免持 鍵、子機按 通話 鍵，顯示號碼便自動撥出。若您所撥出的電話遇忙未能接通時，座機、子機先按 暫切/刪除 鍵，再按 重撥/暫停 鍵可將上次未能接通的號碼自動撥出。

貴賓及內部對講功能

貴賓號碼的存儲

- 在待機狀態下，按數字鍵輸入需要存儲的貴賓號碼，再長按座機 貴賓 鍵，聽到“嘀”一聲，表示貴賓號碼存儲成功。

貴賓號碼的撥出

- 先預撥號，再按一下 貴賓 鍵，話機自動在號碼前加貴賓號碼撥出。

內部對講

- 座機呼叫子機：按座機 對講 鍵，再按“被呼叫子機編號1－3鍵”，則座機和被呼叫子機均發出呼叫聲；子機按任意鍵應答或從充電座內提起子機即可內部對講。
- 子機呼叫座機：按子機 對講 鍵，子機、座機均發出“嘟嘟”的呼叫聲。座機按 免持 或 對講 鍵即可免持對講。若拿起聽筒即可聽筒對講。若聽筒對講轉爲免持對講，先按 免持 鍵，再放下聽筒即可。
- 內部對講過程中，按座機 鈴聲/音量 鍵可調節內部對講音量大小。內部對講時若有外線電話打入，座機聽到提示音，座機按 免持 鍵或放下聽筒、子機按 通話 鍵退出內部對講狀態。然後座機、子機可以聽到外線振鈴聲，座機再按 免持 鍵或提起聽筒，子機按 通話 鍵，即可接通外線。當內部對講完畢，座機按 免持 鍵或放下聽筒，子機按 通話 鍵掛機。

以上須在待機狀態下，僅限於子機與座機之間，以下在通話狀態

互 轉 功 能

座機轉子機

- 座機電話欲轉接給子機時：按座機 對講 鍵，再按被轉接子機編號，此時被轉接子機響起振鈴音樂，被轉接子機按任意鍵可應答通話。
- 若被轉接子機25秒時間內無應答，則座機免持重新響起保留音樂聲，座機可按 免持 鍵或提起聽筒應答通話，否則25秒後，話機自動掛機。

子機轉座機

- 子機電話欲轉接給座機時：按子機 對講 鍵再按“0”鍵，座機向外線送出保留音樂聲，並響起保留音樂，此時子機自動處於待機狀態。座機按 免持 鍵或直接提起聽筒可應答通話。
- 若座機25秒時間內無應答，則子機重新響起振鈴音樂。子機可按 通話 鍵應答通話，否則25秒後，話機自動掛機。

子機轉子機

- 主叫子機電話欲轉接給其它子機時：按 對講 鍵再按被轉接子機編號，被轉接子機響起振鈴音樂。被轉接子機按任意鍵可應答通話。
- 若被轉接子機25秒內無應答，則主叫子機與被轉接子機同時響起振鈴音樂，主叫子機可按 通話 鍵應答通話，否則25秒後，話機自動掛機。

子機頻道轉換功能

- 子機在通話過程中，若發覺有雜音或遇強干擾時，可按 對碼/頻道 鍵轉換到另一頻道，以便避開干擾。

其 它 功 能 使 用

如何存儲電話號碼

輸入號碼的存儲（座機、子機均有10組長達28位的存儲號碼功能。）按下述操作進行即可：

- 在待機狀態下，鍵入欲存儲的電話號碼，座機、子機按 存儲 鍵，液晶螢幕顯示“存儲”標誌再按存儲位置(0－9)的數字鍵，聽到“嘀”的一聲響，確認完成。
  來電、去電號碼的轉存
- 座機按 來電 或 去電 鍵、子機按 來電 或 重撥/暫停 鍵，LCD顯示來電或去電號碼。再按 * 或 # 鍵，選擇您所需存儲的號碼。座機、子機再按 存儲 鍵，再按存儲位置(0－9)的數字鍵，聽到“嘀”的一聲響，即表示存儲成功。

如何撥打存儲號碼

座機、子機可按下述方法操作：

- 在待機狀態，座機、子機按 存儲 鍵，LCD顯示存儲位置及號碼，再按 * 或 # 鍵翻查號碼。當查到欲撥出的號碼時，座機按 免持 鍵或提起聽筒，子機按 通話 鍵當前翻查到的存儲號碼自動撥出。
- 在待機狀態，座機按 免持 鍵或提起聽筒，子機按 通話 鍵聽到撥號音，座機、子機按 存儲 鍵，再按號碼所在的存儲位置(0－9)數字鍵即可撥出。

存儲號碼的刪除

- 在待機狀態下，座機、子機按 存儲 鍵，LCD顯示存儲位置及號碼，再按 * 或 # 鍵選擇需刪除的號碼，座機按 暫切/刪除 鍵可刪除當前顯示的存儲號碼，或座機、子機先按 設置 鍵，然後輸入新的號碼覆蓋舊的號碼，座機、子機再按兩次 設 置 鍵確認。最後座機、子機按 存儲 鍵回到待機狀態。

Simple good life,Sampo

預約功能

- 當座機處於以下狀態時，使用子機將連接不上座機:
  a.停電
  b.正在打電話
  c.內部對講狀態
  待以上狀態結束後，該子機發出一串預約提示音，提醒用戶該子機可以連接座機。

加“0”回撥及換頁功能（子機、座機）

- 當您查詢到來電號碼爲長途號碼，但號碼前未帶“0”時，若想回撥該號碼，座機按一下 對碼/保留 鍵、子機按一下 對碼/頻道 鍵，則話機自動在該號碼前加“0”並回撥出去。
- 當座機來電號碼超過14位、子機來電號碼超過12位時，按“0”鍵，查看剩餘號碼;
- 當座機去電號碼超過14位、子機去電號碼超過12位時（最多16位），按“0”鍵，查看剩餘號碼，再按一下“0”鍵查看通話時間。

外線音樂保留功能

- 在通話狀態下，按座機 對碼/保留 鍵。座機保留外線，並把保留音樂送到外線。若再按座機 對碼/保留 或 免提 鍵或提起聽筒，外線保留音樂停止，重新恢復到通話狀態。在待機狀態時，長按 鈴聲/音量 鍵進入保留音樂選擇狀態，LCD顯示“HoLd－XX”（X: 表示當前爲第幾首保留音樂)，再按 上頁 或 下頁 鍵選擇自己喜歡的保留音樂，按 確認 鍵確認。

多子機使用說明

- 當座機或其中一部子機正在使用中，其餘的子機便不能同時使用且自動回到待機狀態，直至使用完畢後，其餘的子機便會按先後發出幾聲急促的“嘟”聲，提醒用戶該子機可以使用。

子機省電功能

- 當子機長時間不用時，可以設置省電狀態。即按住 暫切/删除 鍵3秒鐘，聽到“嘀”的一聲，顯示螢幕右上角出現“OF”字樣，表示子機處於省電狀態。退出省電狀態請按住 暫切/删除 鍵3秒鐘即可。（注: 省電狀態下子機不能接聽、撥打電話。）

停電外線保持功能

- 座機: 當使用座機聽筒打電話時突然停電或通電: 此時座機不會出現斷話之現象，使用不受任何影響。
- 子機: 當子機正在打電話時座機突然停電: 此時子機出現噪聲，請按 通話 鍵關閉子機。座機會保留外線，此時提起座機聽筒可以繼續與外線通話。

子機低電量警告訊號

- 如子機正在使用中，電池電量太低時，子機會發出低電量警告訊號提示。

超越範圍警告

- 在通話過程中，當子機與座機超越通訊範圍太遠時，子機便會發出警告訊號提示，此時應將子機移近座機。

注意事項及緊急處理方法

使用注意

- 使用時，座機與子機的天線應全部拉出並垂直於平面，以保證有最遠通話距離和最好的通話效果。
- 座機需在插上 DC9V 200mA的直流電源後，各功能按鍵才可使用。
- 子機電池屬消耗品，不屬保修包換範圍之內。（注意正負極性）
- 若子機長時間不用，請拔掉子機電池。使用一段時間後，請用乾布擦拭充電座的充電極片，以保證接觸良好。
- 若本機發生故障，非專業人員不要打開機器，應送到當地維修點進行維修。或請直撥服務專線:（02）2996－0865聯絡
- 包裝成箱的電話機，在避免雨、雪、猛力撞擊等直接影響下，堆放層數小於7層，可用任何交通工具運輸。
- 包裝成箱的電話機，應放在通風乾燥，無腐蝕性氣體的地方儲存，堆放高度不能超過十層。倉庫溫度－10℃ ~ ＋40℃

緊急處理方法

- 產品使用發生異常時請停止使用並拔掉電池、電話線並請撥:02－2996－0865售後服務專線聯絡或與就近經銷商諮詢。

故 障 排 除

如果您使用的來電顯示電話機未能很好的工作，請按下面的指示查找原因，如果仍然不能解決問題，請盡快與您的經銷商聯絡。
注: 在任何情況下均不要自行拆卸本電話機。

故障原因	檢查及故障排除
子機使用時間很短	1.換同型號充電電池試一下（注意正負極）
充電指示燈不亮	1.市電插座無電　2.接插鬆落或斷路 3.充電片不乾淨
無響鈴	1.接線盒處接觸不良或電話線斷　2.子機或座機沒有收線
子機按任何鍵 均不起作用	1.子機電池電量不足，重新充電　2.拔掉子機電池，十秒後再插回 3.檢查子機鍵盤字鍵有無卡住　4.檢查子機是否處於省電狀態
子機通話噪音過大	1.檢查座機及子機天線是否全部拉出　2.外界干擾大，縮短子機與座機的通話距離 3.子機電池電量不足，重新充電
子機不能開機	1.外界干擾大，縮短子機與座機的通話距離　2.密碼不對，重新進行對碼操作 3.座機停電　4.子機電池電量不足，重新充電
座機功能異常	1.將座機電源、電話線拔掉等10分鐘後再插回
座機喇叭有雜音	1.喇叭內有雜物，喇叭受潮損壞音量太大
免持通話時斷時續	1.將座機電源、電話線撥掉等10分鐘後再插回

關於售後服務

若本機發生故障，請立即停止使用，並將電源插頭拔除。若在故障狀態下繼續使用或自行修理，均可能發生危險。
請在送修前對照故障排除方法先檢查清楚。
送修前，請先聯絡聲寶:02－2996－0865服務專線，將產品型號及故障情形詳細說明，客服人員會協助處理。絕對不要自行拆開外殼進行修理。

進口商:穩聯國際企業有限公司　地址:台北縣新莊市建興街37號 服務專線:02－29960865