SHARP
新製品ニュース

VMEビルトインコントローラ
JW-32CV3

VMEバスに直接実装可能な高性能PLCモジュール。DeviceNet通信機能内蔵モデル新登場。

JW30Hシリーズ・JW-32CUH1相当のCPU部を搭載し、超高速PLC演算を実現するとともに、DeviceNet通信ポートを標準装備し、各種DeviceNet対応機器を接続できます。

●DeviceNetはマスター/スレーブ機能選択可能

●J-boardの通信ボード、I/Oボードを装着可能

■従来モデル(JW-32CV1/32CV2)との相違点

項　目	JW-32CV1	JW-32CV2	JW-32CV3(新製品)
CPU部の機能	JW-32CUH1相当	JW-32CUH1相当	JW-32CUH1相当
I/Oリンク機能（JW-23LMH相当機能）	——	内蔵	——
汎用通信機能（JW-21CM相当機能）	——	内蔵	——
Device Net通信機能（JW-20DN相当機能）	——	——	内蔵
J-boardの取付	——	——	1枚取付可能

■システム構成

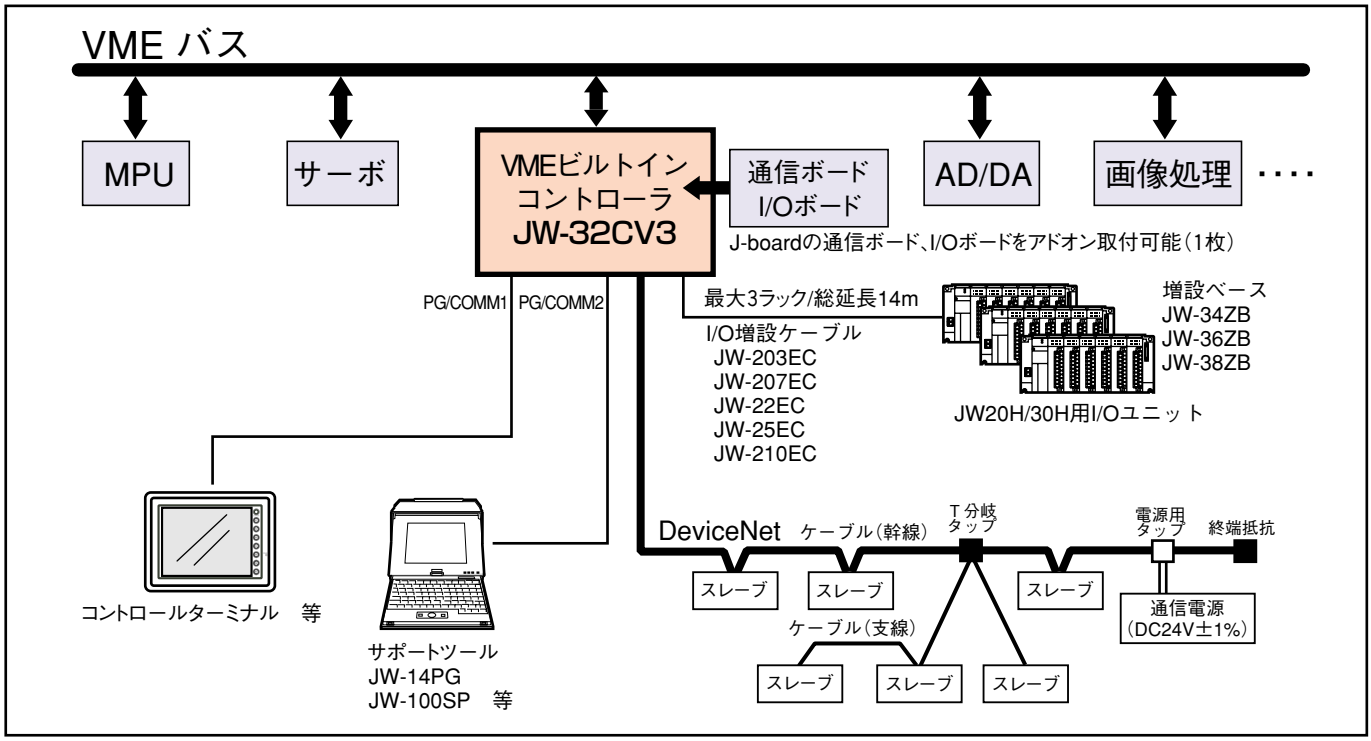

ISO-9001認証取得
JQA-1385

本リーフレット掲載商品の価格には、消費税等及び配送・設置・付帯工事、使用済み商品の引き取りなどの費用は含まれておりません。

SHARP
VMEビルトインコントローラ
JW-32CV3

本リーフレット掲載商品の価格には、消費税等及び配送・設置・付帯工事、使用済み商品の引き取りなどの費用は含まれておりません。

■PLC部性能仕様

項　目		仕　様
プログラム方式		ストアードプログラム方式
制御方式		サイクリック演算方式、および割込処理方式を併用
処理速度		基本命令（OUT、TMR、CNT、MDを除く）：0.038μs／命令 OUT命令：0.076μs／命令 応用命令、TMR、CNT、MD命令：平均数μ～数十μs
命令の種類		基本命令20種、応用命令177種
制御入出力点数		最大1024点
プログラム容量		31.5K語
データメモリ		リレー：30720点（特殊リレーを含む） タイマ／カウンタ／MD：1024点 レジスタ：25600バイト ファイルレジスタ：32Kバイト
メモリバックアップ		内蔵リチウム電池によりバックアップ（バックアップ期間＝5年） （内蔵フラッシュROMによるROM運転も可能）
外部インターフェイス	I／Oバス（40P コネクタ）	・JW30Hシリーズ用の増設ベースユニットを最大3台まで接続可能。 増設ベースユニットの接続は、JW20H/30H用I／O増設ケーブルにて接続。 （総ケーブル長は最長14m） ・JW20H/30Hシリーズの入出力ユニット、特殊I／Oユニットを接続可能。 （オプションユニットは接続不可）
	PG/COMM1ポート（D-sub 15P）	サポートツール通信とコンピュータリンク通信のいずれかが使用可能。 [コンピュータリンク通信の場合] 通信規格：RS-422A（4線式） 通信プロトコル：シャープコンピュータリンク仕様に準拠 伝送速度：115200/57600/38400/19200/9600/4800/2400/1200bps ・RS-422Aの場合は1：N（Nは最大31台）接続が可能。 総延長は最長1km。
	PG/COMM2ポート（D-sub 15P）	サポートツール通信とコンピュータリンク通信のいずれかを使用可能。 [コンピュータリンク通信の場合] 通信規格：RS-232CまたはRS-422A（4線式）を選択可 通信プロトコル：シャープコンピュータリンク仕様に準拠 伝送速度：115200/57600/38400/19200/9600/4800/2400/1200bps ・RS-422Aの場合は1：N（Nは最大31台）接続が可能。ただし、伝送速度を38400bpsより高速に設定するときは1：1に接続。 総延長は最長1km。
	DeviceNet通信ポート（端子台）	「DeviceNet通信仕様」参照
	J-boardアドオン接続用ポート	・J-boardシリーズ用のボードが、1台のみアドオン接続可能。 （接続には、付属の「J-board取付用金具」を使用。本モジュールの右側に1スロット分のスペースが必要） ・取付け可能なI/Oボード、通信ボード I/Oボード：Z-322J 通信ボード：Z-333J、Z-334J、Z-335J、Z-336J、Z-337J、Z-338J
停止出力（端子台）		CPUが異常時（内部WDTがタイムアップ時）または停止モード時に開となる出力。 リレー出力（正常時＝閉、異常時／停止時＝開） 最大負荷：1A／DC30V、AC250V　抵抗負荷
時計機能		内蔵
プログラミングツール		JW-14PG、JW-100SP、JW-92SP/52SP等のJW30Hシリーズ対応のサポートツールを使用可能。（機種設定はJW-32CUH1、31.5K語として使用可能）

■DeviceNet通信仕様

項　目	仕　様			
通信プロトコル	DeviceNet準拠			
ノード数	マスター1ノードに対して、スレーブ最大63ノード			
I／O点数	入出力データテーブルとして4096点（512バイト）			
通信速度	125kbps、250kbps、500kbpsを選択可能。			
通信距離（最長）	通信速度	125kbps	250kbps	500kbps
	Thickケーブルによる幹線長さ	500m	250m	100m
	Thinケーブルによる幹線長さ	100m	100m	100m
	支線長さ	6m	6m	6m
	総支線長さ	156m	78m	39m
通信サービス	Polling I　／O機能、Bit Strobe機能、Explicitメッセージ機能			
通信媒体	専用ケーブル（5線：信号系2本，電源系2本，シールド1本） ・Thickケーブル：幹線用 ・Thinケーブル：幹線／支線用			
マスターモード時のデータテーブルの割付	スキャンリスト編集モードで「I／Oデータマッピングを「順割付」、「均等割付」、「空きノード領域確保順割付」から選択可能。			
スレーブモード時の入出力バイト数の設定	入力バイト数：0～127バイト 出力バイト数：0～127バイト			

■VMEインターフェイス仕様

項　目	仕　様
適用VMEスロット	ダブルハイトサイズスロット（コネクタP1のみ使用で占有スロットは1スロット） 注意）J-boardアドオン接続用ポートにJ-boardシリーズのボードを取り付ける場合は、2スロット分のスペースを占有。
VME側のバス形式	アドレスバス：24ビット（A23～0） 標準アドレス（AMコード　3D,39） データバス　：16ビット（D15～0） ・本モジュールとのデータ交換は、データバスはD0～7の8ビット（バイト単位）のみを使用するため、VMEマスタ側からのアクセスは奇数アドレスのみ有効。
データ交換方式	双方（VMEマスタ側および本モジュール側）が内蔵のデュアルポートRAM（2Kバイト）に交換データを読出／書込することによりデータを交換。 （双方から同時アクセス可能） ・VMEマスタ側からのデュアルポートRAMのアドレスは、スイッチSW13によりそのベースアドレス（A20～A23）の設定が可能。 ・本モジュール（PLC）側からのデュアルポートRAMのアドレスはファイル10となり、ラダープログラムで読出／書込が可能。

■一般仕様

項　目	仕　様
電源電圧	DC5V（4.75～5.25V）：VMEバス側から供給
DC5V消費電流	最大1100mA 注意）J-boardアドオン接続した場合は、接続されたJ-boardの消費電流分も含まれます。
DeviceNet通信用電源電圧	DC11V～DC25V（50mA/本モジュール）
保存温度	−20～70℃
使用周囲温度	0～55℃
使用相対湿度	35～90%RH（結露なきこと）
雰囲気	腐食性ガスのなきこと
耐振動	JIS C 0911に準拠（X、Y、Z方向　各2時間） 振幅及び加速度 0.075mm（10～55Hz）、9.8m/s²（55～150Hz）
耐衝撃	JIS C 0912に準拠（98m/s² X、Y、Z方向　各3回）
外形寸法（モジュール単体）	20mm（W）×262mm（H）×188mm（D）
質　量	約400g
付属品	J-board取付用金具　2個 取扱説明書（保証書付）1冊

■ブロック図

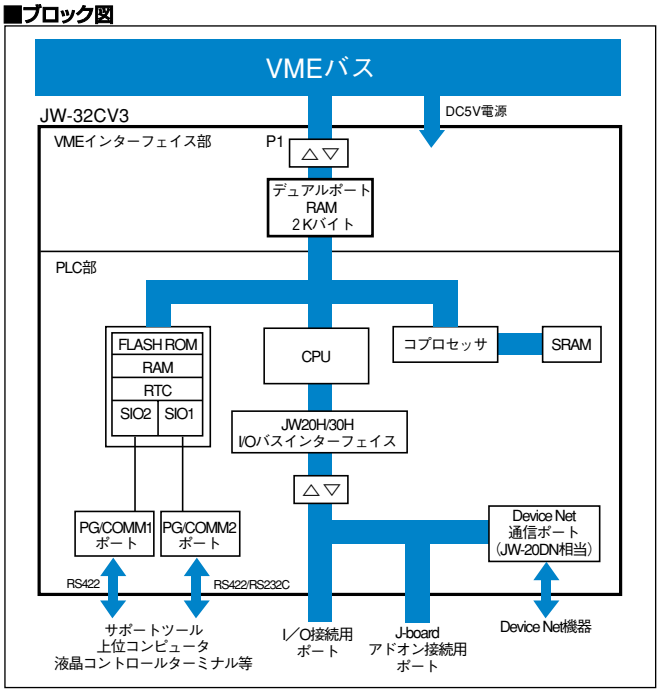

●DeviceNetはODVA（Open DeviceNet Vendor Association,Inc.）の登録商標です。
●製品改良のため、仕様の一部を予告なく変更することがあります。また、商品の色調は印刷のため実物と異なる場合もありますので、あらかじめご了承ください。
●当リーフレットに掲載された機種の中には、品切れになるものがありますので、販売店にお確かめのうえお選びください。

安全にお使いいただくために

●ご使用の前に取扱説明書をよくお読みの上、正しくお使いください。表示された正しい電源・電圧でお使いください。

シャープ株式会社
本　　社　〒545-8522　大阪市阿倍野区長池町22番22号
東 京 支 社　〒261-8520　千葉市美浜区中瀬1丁目9番2号

このリーフレットについてのお問い合わせは、下記におたずねください。

シャープマニファクチャリングシステム株式会社
本　社　〒581-8581 大阪府八尾市跡部本町4丁目1番33号
東　京　〒162-8408 東京都新宿区市谷八幡町8番地　電話(03)3267-0466(代表)
名古屋　〒454-0011 名古屋市中川区山王3丁目5番5号　電話(052)332-2691(代表)
豊　田　〒471-0833 豊田市山之手8丁目124番地　電話(0565)29-0131(代表)
大　阪　〒581-8581 大阪府八尾市跡部本町4丁目1番33号　電話(0729)91-0682(代表)
広　島　〒731-0113 広島市安佐南区西原2丁目13番4号　電話(082)875-8611(代表)
福　岡　〒816-0081 福岡市博多区井相田2丁目12番1号　電話(092)582-6861(代表)

保守サービス・サプライ用品は……
シャープドキュメントシステム株式会社
札　幌(011)641-0751　宇都宮(028)634-0256　名古屋(052)332-2677　大　阪(06)6794-2912　高　松(087)823-4980
仙　台(022)288-9161　東　京(03)3810-9962　金　沢(076)249-9033　広　島(082)874-6100　福　岡(092)572-2617
をはじめ全国80カ所

●ご購入の際は、購入年月日・販売店名など所定の事項を記入した保証書を必ずお受けとりください。

●インターネットホームページによるシャープ制御機器の情報サービス
http://www.sharp.co.jp/sms/

このリーフレットの内容は、2001年4月現在のものです。

SMS-058 10804 0.3