面圧ハイトルクタイミングプーリ　S5Mタイプ　－メカロックスタンダードタイプ組込(センタリング機能付)－

免键高扭矩同步带轮 S5M型

带标准型免键衬套(带定心功能)

CAD 数据文件夹名：17_Timing_Pulleys

■**特长:** 是装配有标准型免键轴衬(☞ **P.1107**)的同步带轮。对于已有的ST衬套、SH衬套，分别容许平均1.2倍、2.5倍的扭矩。

型式 皮带宽度10mm	型式 皮带宽度15mm	型式 皮带宽度25mm	M 材质 带轮	M 材质 法兰	M 材质 免键轴衬	S 表面处理 带轮	S 表面处理 法兰	S 表面处理 免键轴衬
A：11 W：16	A：17 W：22 Y：14	A：27 W：32 Y：14(22・23.5)						
HHTA□□S5M100	HHTA□□S5M150	HHTA□□S5M250	A7075	A5052	S45C	本色阳极氧化处理	—	
HHTK□□S5M100	HHTK□□S5M150	HHTK□□S5M250				硬质阳极氧化处理*	—	
HHTN□□S5M100	HHTN□□S5M150	HHTN□□S5M250				无电解镀镍	—	
HHTT□□S5M100	HHTT□□S5M150	HHTT□□S5M250	S45C	SPCC	S45C	—		
HHTM□□S5M100	HHTM□□S5M150	HHTM□□S5M250				四氧化三铁保护膜		
HHTP□□S5M100	HHTP□□S5M150	HHTP□□S5M250				无电解镀镍		

法兰已铆接
安装方法请参阅 ☞ **P.1103**，有关免键轴衬的详情请参阅 ☞ **P.1107**。
Y尺寸中( )内为轴孔径12以上的尺寸。
＊硬质阳极氧化处理的表层硬度为300HV～

标准齿形

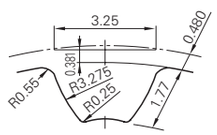

齿槽尺寸会因齿数不同而略有差异。
(齿距: 5.0mm)

●带轮形状

E 形

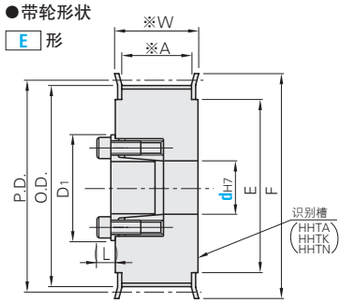

F 形

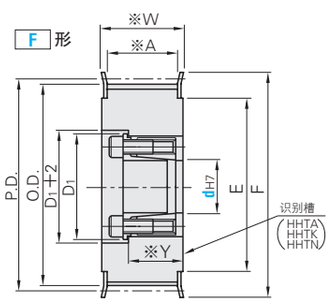

轴孔内有时可能不进行表面处理。

型式 Type	齿数	种类 公称宽度	带轮形状	dH7范围(轴孔径根据表1选择) S5M100 E形	S5M150 E形	S5M150 F形	S5M250 E形	S5M250 F形	P.D.	O.D.	F	E
HHTA HHTK HHTN HHTT HHTM HHTP	24	S5M100 ※A：11 ※W：16	E F	8	8	8	8	8	38.20	37.24	45	30
	25			8	8	8	8	8	39.79	38.83		
	26			8・10	8・10	8・10	8・10	8・10	41.38	40.42	48	35
	28			8・10	8・10	8・10	8・10	8・10	44.56	43.60		
	30	S5M150 ※A：17 ※W：22 ※Y：14		10	10	10	10	10	47.75	46.79	52	36
	32			10～14	10～14	10	10～14	10～14	50.93	49.97	55	40
	34			10～14	10～16	10	10～16	10～16	54.11	53.15	61	45
	36			10～14	10～16	10	10～16	10～16	57.30	56.34		
	40			10～14	10～19	10	10～19	10～19	63.66	62.70	67	50
	44	S5M250 ※A：27 ※W：32 ※Y：14 (d12～22：Y=22) (d24～：Y=23.5)		12～14	12～22	—	12～22	12～22	70.03	69.07	74	58
	48			12～14	12～22		12～24	12～24	76.39	75.43	83	63
	50			12～14	12～22		12～28	12～28	79.58	78.62	87	67
	60			12～14	12～22		12～30	12～30	95.49	94.53	99	80
	72			12～14	12～22		12～35	12～30	114.59	113.44	119	100

表1: 轴孔径选择

dH7	容许最大扭矩(N・m) HHTA・HHTK HHTN・HHTT・HHTM	HHTP	D1	(L)
8	19.6	16.6	23.5	6
10	27.5	19.6	25.5	
12	44.1	36.2	28.5	6.5
14	63.7	50.9	30.5	
15	80.4	54.8	31.5	
16	83.3	58.8	33.0	
17	92.2	76.4	33.5	
18	95.1	80.3	34.5	
19	98.1	85.2	35.5	
20	216.0	183.0	42.0	8
22	255.0	201.0	44.0	
24	363.0	252.0	46.0	
25	392.0	264.0	47.0	
28	441.0	295.0	50.0	8.5
30	500.0	396.0	52.0	
32	530.0	423.0	54.0	
35	883.0	548.0	62.0	10

Order 订货范例　型式 HHTA 60S5M250 － 带轮形状 F － 轴孔径 30

Delivery 交货期　13 天发货　上海・广州发货

Alterations 追加加工　型式 HHTA 60S5M250 － 带轮形状 E － 轴孔径 25 － (BMC・BMR・FC・NFC・LFC・RFC) BMC

Alterations	追加表面处理
Code	BMC・BMR
Spec.	向衬套实施无电解镀镍处理后发货。(螺栓变更为经防锈处理的螺栓。) 若实施无电解镀镍，容许扭矩会降低20～30%。 BMC: 不符合RoHS标准(螺栓: SCM435达克罗表面处理) BMR: 符合RoHS标准(螺栓: SCM435久美特表面处理)
元/1Code	请询价　3 种方法　前-3

Alterations	法兰切割	不铆接法兰	仅铆接单侧法兰
Code	FC	NFC	LFC・RFC
Spec.	切割法兰，降低高度。 FC: 指定单位0.5mm 法兰外周未进行表面处理。 FC≥(O.D.)+2 FC≤F－2 指定方法 FC35	发货时不铆接法兰。(附带法兰)	发货时仅铆接衬套侧(LFC)或衬套相反侧(RFC)的单侧法兰。 LFC RFC
元/1Code	请询价　3 种方法　前-3		

齿数	主体价格 单价(元) HHTA・HHTK・HHTN S5M100	S5M150	S5M250	HHTT・HHTM・HHTP S5M100	S5M150	S5M250
24						
25						
26						
28						
30						
32						
34						
36						
40						
44						
48						
50						
60						
72						

请询价　下述3种方法
24小时在线 Web报价　Email报价　FAX报价
请详参见 前-3

dH7	免键衬套装配价格
8	
10	
12	
14	
15	
16	
17	
18	请询价 3 种方法 前-3
19	
20	
22	
24	
25	
28	
30	
32	
35	

面圧ハイトルクタイミングプーリ　S8Mタイプ

免键高扭矩同步带轮 S8M型

交货期缩短

CAD 数据文件夹名：17_Timing_Pulleys

☞ 高扭矩同步齿形带请参阅**P.1085**，自由端同步齿形带请参阅**P.1097**。

型式 皮带宽度15mm	型式 皮带宽度25mm	型式 皮带宽度30mm	型式 皮带宽度40mm	M 材质 带轮	M 材质 法兰	M 材质 衬套	S 表面处理 带轮	S 表面处理 法兰	S 表面处理 衬套
A：17 W：22	A：28 W：33	A：33 W：38	A：44 W：49						
HTLA□□S8M150	HTLA□□S8M250	HTLA□□S8M300	HTLA□□S8M400	A7075	A5052	S45C	本色阳极氧化处理	—	
HTLK□□S8M150	HTLK□□S8M250	HTLK□□S8M300	HTLK□□S8M400				硬质阳极氧化处理*	—	
HTPL□□S8M150	HTPL□□S8M250	HTPL□□S8M300	HTPL□□S8M400	S45C	SPCC	S45C	四氧化三铁保护膜		
HTLG□□S8M150	HTLG□□S8M250	HTLG□□S8M300	HTLG□□S8M400				无电解镀镍		

※法兰已铆接，请参阅 ☞ **P.1047**，确认紧固螺栓的个数与尺寸。
＊硬质阳极氧化处理的表层硬度为300HV～

标准齿形

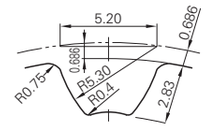

齿槽尺寸会因齿数不同而略有差异。
(齿距: 8.0mm)

轴孔内有时可能不进行表面处理。
衬套有标准型(ST衬套)与短型(SH衬套)2种。参见 ☞ **P.1047**
齿数为72时，切割法兰。

●带轮形状

E 形

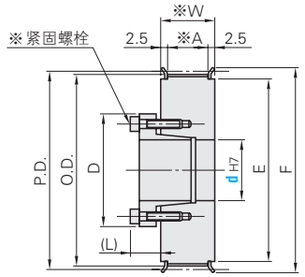

F 形

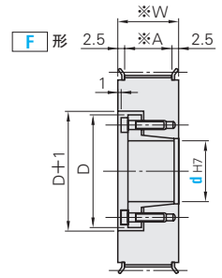

型式 Type	齿数	种类・公称宽度	带轮形状	dH7范围(轴孔径根据表1选择) S8M150 E形(ST衬套)	S8M150 F形(SH衬套)	S8M250 E形(ST衬套)	S8M250 F形(ST衬套)(SH衬套)	S8M300 E形(ST衬套)	S8M300 F形(ST衬套)(SH衬套)	S8M400 E形(ST衬套)	S8M400 F形(ST衬套)	P.D.	O.D.	F	E
HTLA HTLK HTPL HTLG	18	S8M150 ※A：17 ※W：22	E	12	—	12	12	—	—	—	—	45.84	44.46	52	36
	19			12・14・15	12	12・14・15	12・14・15	15	15	—	—	48.38	47.01	55	40
	20			12～17	12	12～17	12・14・15	15・16・17	15	—	—	50.93	49.56	58	
	21			12～17	12	12～17	12～17	15・16・17	15・16・17	16・17	16・17	53.48	52.10	61	45
	22			12～17	12	12～17	12～17	15・16・17	15・16・17	16・17	16・17	56.02	54.65		
	24			12～17	12	12～17	12～17	15・16・17	15・16・17	16・17	16・17	61.12	59.74	67	50
	25	S8M250 ※A：28 ※W：33		12～25	12	12～25	12～25	15～25	15～25	16～25	16～25	63.66	62.29	70	56
	26		F	14～25	—	14～25	14～25	15～25	15～25	16～25	16～25	66.21	64.84	74	58
	28			14～25		14～25	14～25	15～25	15～25	16～25	16～25	71.30	69.93	80	60
	30			14～32		14～32	14～32	15～32	15～32	16～32	16～32	76.39	75.02	87	67
	32			14～32		14～32	14～32	15～32	15～32	16～32	16～32	81.49	80.12		
	34	S8M300 ※A：33 ※W：38		16～35		16～35	16～35	16～35	16～35	16～35	16～35	86.58	85.21	95	75
	36			16～38		16～38	16～35	16～38	16～35	16～38	16～38	91.67	90.30	99	80
	38			16～42		16～42	16～35	16～42	16～35	16～42	16～42	96.77	95.39	104	84
	40			20～42		20～42	20～35	20～42	20～35	20～42	20～42	101.86	100.49	111	90
	44	S8M400 ※A：44 ※W：49		20～42		20～42	20～35	20～42	20～35	20～42	20～42	112.05	110.67	119	100
	48			20～42		20～42	20～35	20～42	20～35	20～42	20～42	122.23	120.86	127	105
	50			20～50		20～50	20～35	20～50	20～35	20～50	20～42	127.32	125.95	135	115
	60			20～50		20～50	20～35	20～50	20～35	20～50	20～42	152.79	151.42	160	140
	72			20～50		20～50	20～35	20～50	20～35	20～50	20～50	183.35	181.97	190	170

S8M250的F形中，轴孔径12～30适用ST衬套、32・35适用SH衬套。
S8M300的F形中，轴孔径15～32适用ST衬套、35适用SH衬套。

表1: 轴孔径选择

dH7	容许最大扭矩N・m ST衬套	SH衬套	D ST衬套	SH衬套	(L)
12	48	23	32	31	10.5
14	73	—	35	—	12
15	78		36		
16	83		37		13
17	88		38		
18	154		43		14
19	163		45		
20	171		46		
22	186		48		
24	206		50		
25	216		52		
28	353		54		15.5
30	382		57		
32	412	163	59	58	16.5
35	451	173	63	61	
38	686	—	70	—	19
40	725		71		
42	757		74		20
45	1490		84		24.5
48	1600		87		
50	1660		89		

使用无电解镀镍衬套时最大容许扭矩、容许轴向负载降低20～30%。

Order 订货范例　型式 HTPL 60S8M300 － 带轮形状 E － 轴孔径 40

Delivery 交货期　●HTLA・HTPL(仅E形、齿数72除外)　11 天发货　上海・广州发货　●左述以外　13 天发货　上海・广州发货

Alterations 追加加工　型式 HTLA25S8M250 － 带轮形状 F － 轴孔径 25 － (BMC…etc.) FC65

Alterations	追加表面处理	更换用带轮(仅带轮)
Code	BMC・BMR	OP
Spec.	向衬套实施无电解镀镍处理后发货。(螺栓变更为经防锈处理的螺栓。) 若实施无电解镀镍，容许扭矩会降低20～30%。 BMC: 不符合RoHS标准(螺栓: SCM435达克罗表面处理) BMR: 符合RoHS标准(螺栓: SCM435久美特表面处理)	不组装衬套，仅带轮发货。
元/1Code	请询价　3 种方法　前-3	

Alterations	法兰切割	不铆接法兰	仅铆接单侧法兰
Code	FC	NFC	LFC・RFC
Spec.	FC F		
元/1Code	请询价　3 种方法　前-3		

齿数	单价(元) HTLA・HTLK S8M150 E形	S8M150 F形	S8M250 E形	S8M250 F形	S8M300 E形	S8M300 F形	S8M400 E形	S8M400 F形	HTPL・HTLG S8M150 E形	S8M150 F形	S8M250 E形	S8M250 F形	S8M300 E形	S8M300 F形	S8M400 E形	S8M400 F形
18		—			—	—	—	—		—					—	—
19							—	—							—	—
20							—	—							—	—
21																
22																
24																
25																
26		—								—						
28																
30																
32																
34																
36																
38																
40																
44																
48																
50																
60																
72																

请询价　下述3种方法
24小时在线 Web报价　Email报价　FAX报价
请详参见 前-3