艾默生产品规格书

谷轮半封闭活塞压缩机

CH-1500

EMERSON™
Climate Technologies

Copeland®
brand products

EMERSON. CONSIDER IT SOLVED

产品技术参数 Technical Data

R22		
型号 Model		CH-1500
名义功率(HP) Norminal Input Power		15
缸数 Number Of Cylinders		3
缸径×行程(mm) Bore×Stroke		64X64
排气量(m^3/h) Displacement		54
启动电流(LRA)(A)	TWM 380-400V 3PH 50Hz	162-184
最大运行电流(MCC)(A)	TWM 380-400V 3PH 50Hz	28
曲轴箱加热器功率(W) Crankcase Heater		180
接管外径尺寸(Inch) Connection Size	排气管 Discharge Port	1-1/8"
	吸气管 Suction Port	1-1/2"
外型尺寸(mm) Dimension	长(L) Length	800
	宽(W) Width	356
	高(不带风扇）(H) Height	431
底脚安装尺寸(孔径)(mm)(AXB) Mounting Size		480X315 (15)
油充注量(L) Oil Charging		4.8
重量(kg) Weight	净重 Net Weight	181
	毛重 Gross Weight	192

产品性能参数 Performance Sheet

R22	冷凝温度ºC Condensing Temperature	蒸发温度ºC Evaporating Temperature				
		-15	-10	-5	0	5
制冷量(W) Capacity	30	22560	27030	34190	42560	50320
	40		25620	32460	40480	48430
	50		24420	30930	38600	46740
功率(W) Input Power	30	10000	10950	12100	12925	13600
	40		11700	13100	14100	14900
	50		12350	13750	15000	15900

* 制冷量基于15℃吸气温度,5K过冷度

命名规则 Nomenclature

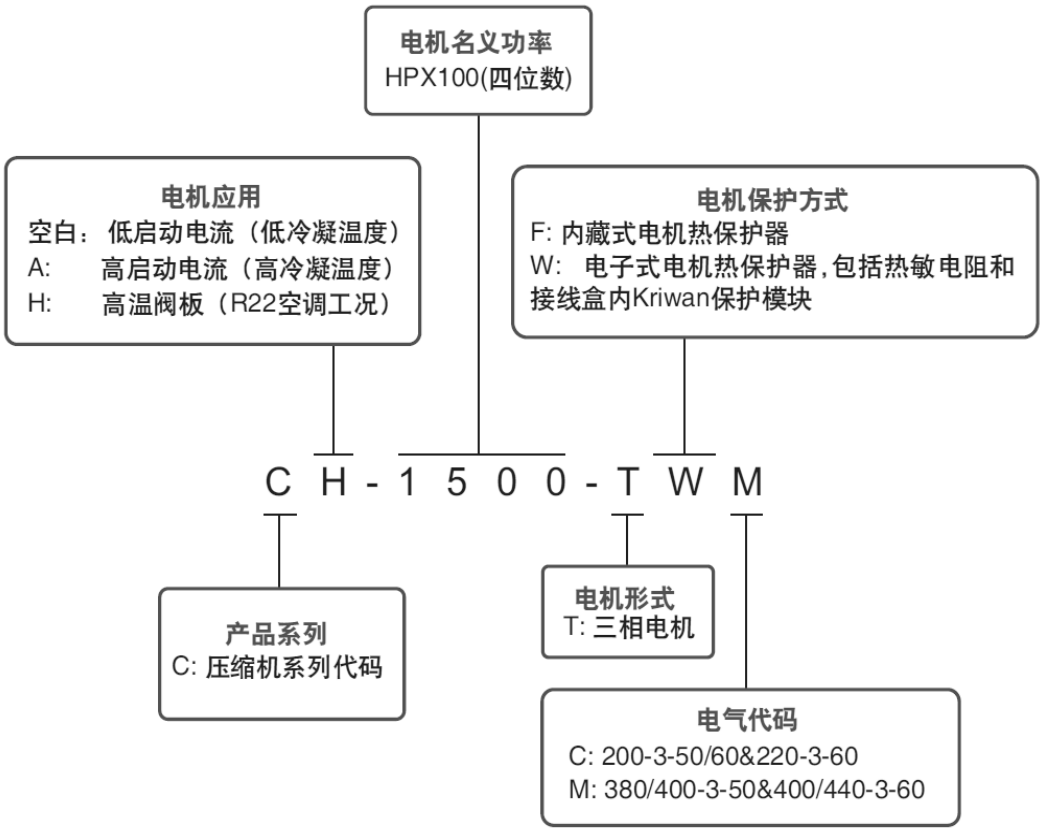

压缩机铭牌示例 Nameplate

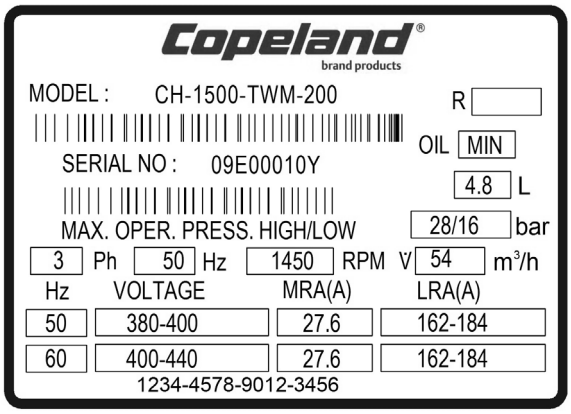

压缩机接线示意图 Wiring Diagram

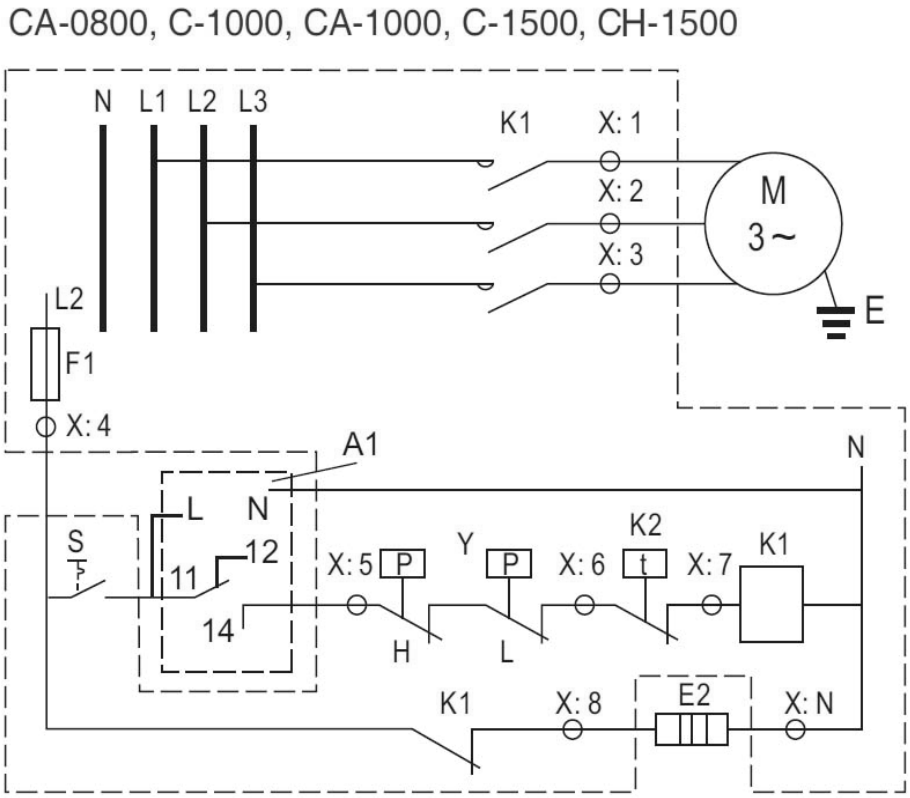

电气代码说明

X	接线端子
A1	电机保护模块
Y	压力控制器
E2	曲轴箱加热器
E1	电机过热保护器
K2	温控器
K1	交流接触器
Q1	小型断路开关
M	压缩机
S	开关
F	保险丝

压缩机配置 Compressor Configuration

标准配置	弹簧底脚、曲轴箱加热器
选配件	缸头冷却风扇、硬底脚

压缩机尺寸图 Dimension

C-1500，CA-1500，CH-1500

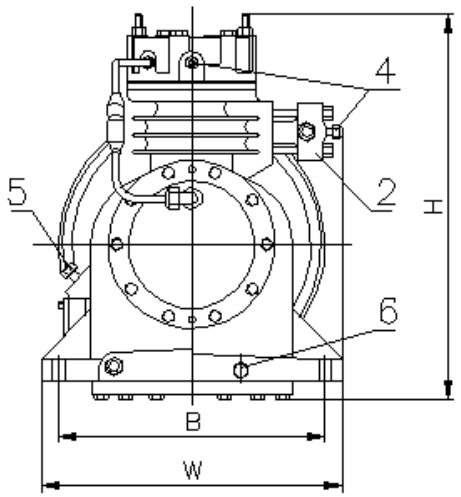

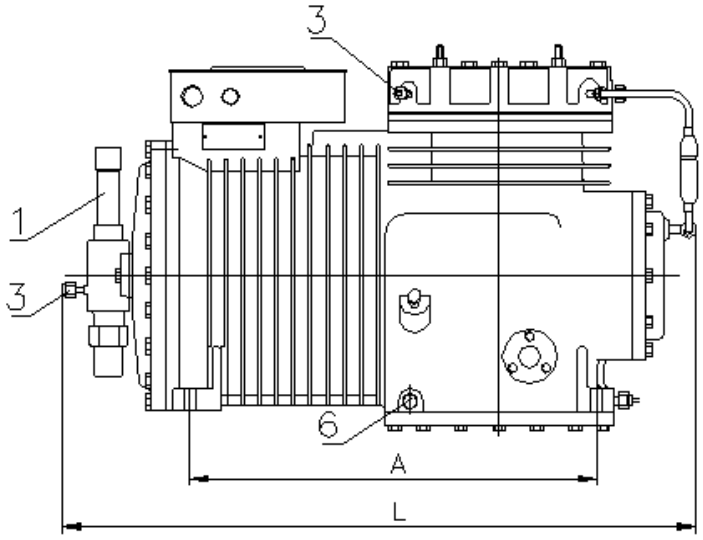

具体数值请见"技术参数表"

1.吸气阀		4.高压连接	φ6
2.排气阀		5.注油丝堵	1/4″ BSP(R1/4)
3.低压连接	φ6	6.放油丝堵	1/4″ BSP(R1/4)

压缩机应用指导 Application Guideline

请参考《C系列半封闭制冷压缩机使用说明书》

艾默生环境优化技术

上海分公司

上海市中山南路28号久事大厦16楼

电话 021-63330808

传真 021-63330516

广州分公司

广州市黄埔大道西76号富力盈隆广场508-509室

电话 020-28867688

传真 020-28867622

北京分公司

北京市西城区南礼士路66号建威大厦310室

电话 010-68057825

传真 010-68056301

www.emersonref.com.cn

EMERSON. CONSIDER IT SOLVED