magicolor® 5450
使用者指南

4138-7763-03M
1800763-016C

商標

KONICA MINOLTA 與 KONICA MINOLTA 徽標是 KONICA MINOLTA HOLDINGS, INC. 的商標或註冊商標。

magicolor 是 KONICA MINOLTA PRINTING SOLUTIONS U.S.A., INC. 的商標或註冊商標。

所有其他商標和註冊商標歸其各自所有者所有。

版權通告

版權所有 © 2005 KONICA MINOLTA BUSINESS TECHNOLOGIES, INC., Marunouchi Center Building, 1-6-1 Marunouchi, Chiyoda-ku, Tokyo, 100-0005, Japan。保留所有權利。未經 KONICA MINOLTA BUSINESS TECHNOLOGIES, INC. 的書面許可，不得複製、傳輸本文件的全部或部份或將其轉成任何其他媒體或語言。

通告

KONICA MINOLTA BUSINESS TECHNOLOGIES, INC. 保留隨時變更本指南及其中所述之設備的權利，恕不另行通知。本公司雖已盡力確保本指南免於錯誤或疏漏，但 KONICA MINOLTA BUSINESS TECHNOLOGIES, INC. 並不作任何形式之保證，包括但不限於與本指南有關的特定目的之商銷性與適用性的暗示保證。對於本指南中包含的錯誤、因本指南的提供或操作設備時使用本指南所引起的意外、特殊或後果性損害，或遵照本指南操作時的設備效能，KONICA MINOLTA BUSINESS TECHNOLOGIES, INC. 概不承擔任何責任或義務。

軟體授權合約

本套裝包含 Konica Minolta Business Technologies, Inc. (KMBT) 提供的以下材料：作為列印系統一部份的軟體，以特殊格式編碼並有加密的數位編碼機器可讀大綱資料（「字型程式」），在電腦系統上執行以與列印軟體結合使用的其他軟體（「主機軟體」），以及說明性書面材料（「說明文件」）。術語「軟體」用於說明列印軟體、字型程式和 / 或主機軟體，還包括軟體的任何升級、修訂版本、增補與副本。

軟體根據本合約條款授權給您。

KMBT 授予您非專屬轉授權的權利，您可以授權他人使用軟體與說明文件，但前提是您同意以下條件：

1. 您可使用列印軟體及隨附的字型程式鏡像到授權的輸出裝置上，以僅供您內部商業之用。
2. 除了上面第 1 段（「列印軟體」）對於字型程式的授權之外，您還可以使用羅馬字型程式在顯示器或監視器上再現字母、數字、字元與符號（「字樣」）的大小、樣式與型式，以供您內部商業之用。
3. 您可以製作一份主機軟體的備份副本，但不得在任何電腦上安裝或使用該備份副本。雖然有上述限制，您還是可以單獨在任何數目的電腦上安裝軟體，以用於執行列印軟體的一個或多個列印系統。
4. 您可根據本合約將被授權人對軟體及說明文件的權利轉讓給受讓人（「受讓人」），但您必須同時將軟體與說明文件的所有副本都轉讓給該受讓人，而且受讓人同意遵守本合約的所有條款及條件。
5. 您同意不得修改、改編或翻譯軟體與說明文件。
6. 您同意不會嘗試改動、反編譯、解密、反向工程或反組譯軟體。
7. 軟體與說明文件及其任何複製品的權利與所有權均歸 KMBT 及其授權人。
8. 商標的使用應遵守商標慣例，包括商標所有者名稱的標識。商標僅可用於識別軟體產生的列印輸出。對於任何商標的此類使用並不表示授予您擁有該商標的權利。
9. 您不得出租、租借、轉授權、借出或轉讓軟體被授授人不使用的版本或副本，或任何未使用媒體所包含的軟體，除非是根據上述條款永久轉讓所有軟體及說明文件。
10. 對於任何從屬性、偶然性的間接、懲罰或特殊損害（包括任何利潤損失或存款損失，即使 KMBT 已被告知存在此類損害的可能性），或者任何第三方的任何索賠，KMBT 或其授權人概不負責。KMBT 或其授權人否認關於軟體的所有明示或暗示保固，包括但不限於商銷性、適於特定用途、授予及不侵犯第三方權利的暗示保固。有些國家或地區不允許排除或限制偶然性、從屬性或特殊損害，因此上述限制可能不適用於您。
11. 政府使用者通告：本軟體為「商用產品」（該術語在 48 C.F.R.2.101 中定義），包括「商用電腦軟體」與「商用電腦軟體說明文件」（這些術語在 48 C.F.R. 12.212 中定義）。根據 48 C.F.R. 12.212 以及 48 C.F.R. 227.7202-1 到 227.7202-4 的規定，所有美國政府使用者使用軟體時僅可獲取本合約所述的權利。
12. 您同意不會違反任何關於出口控制的適用法律與法規，以任何形式將軟體出口至任何國家。

關於 Adobe 色彩設定檔

ADOBE SYSTEMS INCORPORATED
色彩設定檔授權合約

使用者須知：請仔細閱讀本合約。只要使用軟體的全部或任何部份，即表示您接受本軟體的所有條款及條件，亦接受本合約的所有條款及條件。如果不同意本合約的條款，請勿使用本軟體。

1. 根據本合約的定義，「Adobe」係指 Adobe Systems Incorporated，其地址為 345 Park Avenue, San Jose, California 95110 的 Delaware 公司。「軟體」係指與本合約一起提供的軟體及相關項目。
2. 授權須遵守本合約的條款，Adobe 據此授予您全球的非獨佔、不可轉讓、免費的授權，以使用、複製及公開顯示軟體。Adobe 亦授權您僅透過以下方式分發軟體 (a) 內嵌於數字影像檔案以及 (b) 單獨分發。禁止以任何其他方式分發軟體，包括但不限於將軟體併入或捆綁於任何應用程式軟體。所有個別設定檔均必須按其 ICC 設定檔說明字串參照。您不得修改本軟體。根據本合約，Adobe 沒有義務提供任何支援，包括本軟體或其他項目的升級或未來版本。本軟體的任何智慧財產權均不會據此合約條款而轉讓給您。除本合約明確闡述的之外，您沒有獲得關於本軟體的任何其他權利。
3. 軟體分發　如果選擇分發本軟體，則對於因分發（包括但不限於未遵守本條款之情況）引起的一切索賠、法律訴訟或其他法律糾紛，您應為 Adobe 進行抗辯，對其因此遭受的損失進行賠償，使其免受損害。如果以獨立形式分發本軟體，則必須遵守本合約中的條款，或者擁有符合以下條件之授權合約：(a) 符合本合約中的條款及條件；(b) 有效地代表 Adobe 否認做出任何明示或暗示之保固和條件；(c) 有效地代表 Adobe 排除對任何損害的責任；(d) 聲明任何與本合約有差異的條款都由您本人而不是 Adobe 提供；(e) 聲明本軟體由您或 Adobe 提供並告知被許可人如何利用正規的軟體交換媒體透過正常手段獲得本軟體。本軟體的任何分發版本都應具有 Adobe 提供給您的軟體中所包含的 Adobe 版權聲明。
4. 保固免責聲明　Adobe「按原樣」授與您使用本軟體的權利。對於本軟體用於任何特定用途或產生任何特定效果之能力，Adobe 不做任何保證。由本合約、使用或分發本軟體或其他材料所造成之損失或傷害，Adobe 不承擔任何責任。ADOBE 及其供應商不保證亦無法擔保您使用本軟體所能獲得的效能和結果，除非您所在司法管轄區內的適用法律不允許排除或限制此類擔保、條件、聲明或條款；對於其他無論是依法規、普通法、慣例、習慣或其他任何情況，ADOBE 及其供應商皆不以明示或暗示之方式提出任何保證、條件、聲明或條款，包括但不限於不侵犯第三方權力、完整性、品質滿意度或特定用途的適用性。您所擁有的附加權利根據不同的司法管轄區而有所區別。本合約條款第 4、5、6 條在本合約終止後仍然有效，但這並不默示或構成在本合約終止後繼續使用本軟體的權利。
5. 責任限制　在任何情況下，對於任何傷害、索賠或費用、任何連帶、間接或偶發傷害、任何利潤損失或儲蓄損失，ADOBE 或其供應商概不負責，即使 ADOBE 代表已被告知可能會出現這種損失、傷害、索賠或費用或者任何第三方索賠。上述限制和除外條款在您所在司法管轄區適用法律允許的範圍內適用。按照本合約或與本合約有關的 ADOBE 或其供應商所承擔的全部責任均限於購買本軟體所支付的款項。由於 Adobe 的疏忽而導致的人身傷害或死亡以及欺詐（詐騙）侵權行為，本合約對 Adobe 應承擔的責任不作任何限制。Adobe 代表其供應商放棄、拒絕和 / 或限制本合約中的義務、擔保和責任，但不在其他方面或為其他目的代表其供應商。

6. 商標　Adobe 和 Adobe 徽標是 Adobe 公司在美國和其他國家的註冊商標或商標。除參照的情況以外，未經 Adobe 事先的書面許可，不得使用此類商標或其他任何 Adobe 商標或徽標。
7. 有效期　本合約在終止前始終有效。如果您未遵守本合約的條款，Adobe 有權立即終止本合約。合約終止之後，您必須向 Adobe 交還您所擁有或受您控制的本軟體之所有完整和部份副本。
8. 政府法規　按照美國出口管理法 (United States Export Administration Act) 或其他出口法律、限制或法規（統稱「出口法規」），如果本軟體的任何一部份被視為出口管制品，您必須陳述並保證您不是貿易禁運國（包括但不限於伊朗、伊拉克、敘利亞、蘇丹、利比亞、古巴、朝鮮和塞爾維亞）的公民或不居住在這些國家以及依據出口法規您不會被禁止接受本軟體。授與您本軟體使用權的前提條件是，如果您不遵守本合約中的條款，您將喪失本軟體的使用權。
9. 管制法律　只要本合約在加州境內並在加州居民之間訂立和實施，則本合約就將受現行的加州法律管理並按這些法律進行解釋。本合約不受任何司法管轄區法規衝突或《聯合國國際貨物銷售合約公約》（其適用性已被明示拒絕）的限制。與本合約相關或由其引起的任何爭議將專門遞交到美國加州 Santa Clara 解決。
10. 一般規定　未經 Adobe 的書面同意，您不能轉讓本合約授與您的權利或責任。廢止本合約中的任何條款都必須經過 Adobe 授權人書面簽字確認，Adobe、Adobe 代理或員工的任何行為或默許都不能作為廢止的依據。如果本合約與本軟體隨附的其他合約存在衝突，則以本合約中的條款為准。如果您或 Adobe 雇傭律師對與本合約相關或由本合約引起的權利問題進行法律程式，則敗訴一方有義務支付一定的律師費。您承認已閱讀、理解本合約，且該合約是您與 Adobe 之間完全和專屬的合約，該合約可以替代之前您與 Adobe 之間就本軟體的許可所達成的任何口頭或書面合約。在未經 Adobe 書面同意和 Adobe 授權人簽字確認的情況下，對本合約條款的任何變更均屬無效。

TOYO INK 塗層紙色彩標準的 ICC 設定檔
(TOYO Offset Coated 2.0)

本 ICC 設定檔 (TOYO Offset Coated 2.0) 用於在塗層紙上進行日文膠印，與 ICC 設定檔格式完全相容。

關於「TOYO INK 塗層紙色彩標準」

這是平張膠印機在 TOYO INK MFG.CO., LTD.（即 「TOYO INK」）生產的塗層紙上進行色彩再現的一種標準。
這個標準是在使用 TOYO INK 平張膠印機列印墨水和 TOYO INK 自己的列印條件下得出的。
「TOYO INK 塗層紙色彩標準」與 「JAPAN COLOR」 相容。

使用者合約

1. 使用本 ICC 設定檔透過印表機或顯示器再現影像並不一定完全符合 TOYO INK 塗層紙色彩標準。
2. 本 ICC 設定檔的所有版權均歸 TOYO INK 所有；因此，未經 TOYO INK 事前書面許可，您不能將本 ICC 設定檔的任何權利轉讓、提供、租賃、分發、公開或授與第三方。
3. 在任何情況下，對於任何由於本 ICC 設定檔之使用或無法使用所造成之連帶、偶發、直接或間接損失（包括業務利潤、業務中斷、商業資訊丟失等方面的損失），TOYO INK 及其董事、主管、員工或代理商概不承擔任何責任。
4. TOYO INK 不負責答覆關於此 ICC 設定檔的任何詢問。
5. 本文件所用的所有公司名稱和產品名稱是其各自所有者的商標或註冊商標。

本 ICC 設定檔由 GretagMacbeth ProfileMaker 製作，其分發授權由 GretagMacbeth AG 授與 TOYO INK。

TOYO Offset Coated 2.0 © TOYO INK MFG. CO., LTD. 2004

目錄

1 簡介 1
熟悉印表機 2
空間要求 2
印表機零件 3
前視圖 3
後視圖 4
附件 4
含選件的前視圖 4

2 關於軟體 5
Software Utilities 光碟 6
PostScript 驅動程式 6
PCL 驅動程式 6
PPD 檔案 7
公用程式 7
系統要求 9

選擇驅動程式選項 / 預設值 (Windows)　10
Windows XP/Server 2003/2000/NT 4.0 10
Windows Me/98SE (KONICA MINOLTA mc5450 PCL6) 11
Windows Me/98SE (KONICA MINOLTA mc5450 PPD) 12
解除安裝印表機驅動程式 (Windows)　13
顯示印表機驅動程式設定 (Windows)　14
Windows XP/Server 2003 14
Windows 2000/Me/98SE/NT 4.0 14
使用 Postscript 和 PCL 印表機驅動程式　15
通用按鈕　15
確定 15
取消 15
套用 15
說明 15
簡易設定 15
紙張檢視 16
印表機檢視 16
浮水印檢視 16
品質檢視 16
預設 16
進階標籤（僅限 PostScript 印表機驅動程式）　16
基本標籤　17
版面標籤　17
封面標籤　17
套印格式標籤　18
浮水印標籤　18
品質標籤　19
版本標籤　19
透過「點選即列印」限制安裝的印表機驅動程式功能　19
使用 Windows Me/98SE PPD 檔案　20
通用按鈕　20
確定 20
取消 20
套用 20
恢復預設值 20
紙張標籤　21
圖形標籤　21

3 使用狀態監控程式（僅限 Windows） 23
使用狀態監控程式 24
簡介 24
作業環境 24
開啟狀態監控程式 24
使用狀態監控程式 24
識別狀態監控程式警告 25
透過狀態監控程式警告修復故障 25
關閉狀態監控程式 25

4 印表機控制面板與設定功能表 27
關於控制面板 28
控制面板指示燈和按鍵 28
訊息視窗 30
說明螢幕 30
設定功能表概述 31
主功能表 31
PROOF/PRINT MENU 32
列印 / 刪除儲存的工作 33
輸入密碼 34
PRINT MENU 35
PAPER MENU 37
QUALITY MENU 43
CAMERA DIRECT 功能表 52
INTERFACE MENU 55
SYS DEFAULT MENU 58
SERVICE MENU 65

5 相機直印 67
相機直印 68
從數位相機直接列印 68

6 使用紙張 69
紙張規格 70
紙張類型 71
普通紙（回收紙） 71
厚紙 72
信封 73
標籤 74
信頭紙 75
明信片 75
透明膠片 76

光面紙 77
甚麼是保證的可成像（可列印）區域？ 77
成像區域 — 信封 78
頁面留邊 78
裝入紙張 79
紙匣 1（手動進紙匣） 79
裝入普通紙 79
其他紙張 81
裝入信封 81
裝入標籤紙 / 明信片 / 厚紙 / 光面紙 / 透明膠片 86
紙匣 2 88
裝入普通紙 88
紙匣 3/4（可選下進紙器） 90
裝入普通紙 90
雙面列印 92
出紙匣 94
紙張存放 94

7 更換耗材 95
更換耗材 96
關於碳粉匣 96
更換碳粉匣 99
更換廢碳粉瓶 104
更換傳送輥 106
更換傳送輥 107
更換臭氧過濾器 110
更換傳送帶 111
更換備用電池 116

8 維護印表機 121
維護印表機 122
清潔印表機 124
外部 124
紙張輥 125
清潔進紙輥（紙匣 2/3/4） 125
清潔雙面列印選件進紙輥 126
清潔紙匣 3 和紙匣 4 的紙張傳送輥 127
清潔雷射透鏡 128

9 疑難排解 129
簡介 130
列印設定頁 130
防止卡紙 131
瞭解紙張路徑 132
清除卡紙 133
卡紙訊息和清除程序 134
清除紙匣 2 中的卡紙 135
清除紙匣 3/4 中的卡紙 139
清除雙面列印選件中的卡紙 141
清除定影器中的卡紙 142
清除紙匣 1（手動進紙匣）和傳送輥中的卡紙 145
解決卡紙問題 148
解決其他問題 150
解決列印品質問題 154
狀態、錯誤和維修訊息 159
標準狀態訊息 159
錯誤訊息（警告：⚠） 160
錯誤訊息（聯絡操作員：⚠） 162
維修訊息：⚠ 166

10 安裝附件 167
簡介 168
防靜電保護 168
雙排直插式記憶體模組 (DIMM) 169
安裝 DIMM 169
硬碟 172
安裝硬碟 172
雙面列印選件 176
安裝雙面列印選件 176
下進紙器 179
工具箱內的元件 179
安裝下進紙器 180

A 附錄 185
安全規格 186
技術規格 186
印表機 186
耗材預期壽命圖表 189
對環境保護的關註 191
甚麼是能源之星產品？ 191

1

簡介

熟悉印表機

空間要求

為確保印表機操作、耗材更換與維護的方便，請遵循以下建議的詳細空間要求。

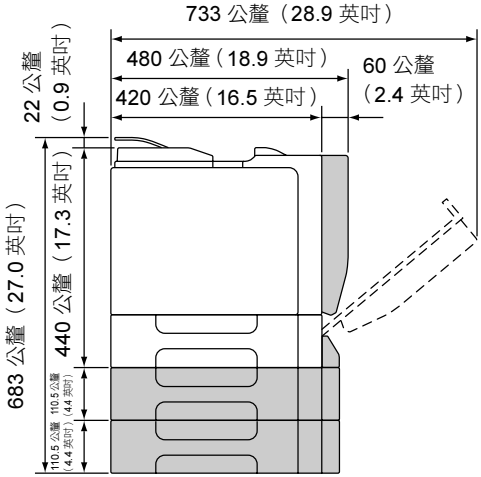

前視圖

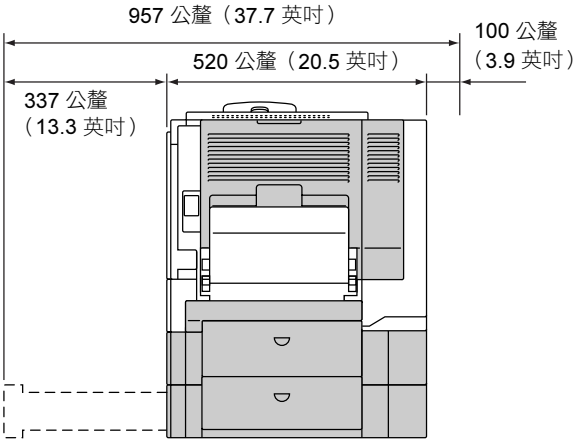

側視圖

以上圖例中的陰影部份為選件。

印表機零件

以下圖例中所示的印表機零件在本指南均有所涉及，因此請花些時間熟悉它們。

前視圖

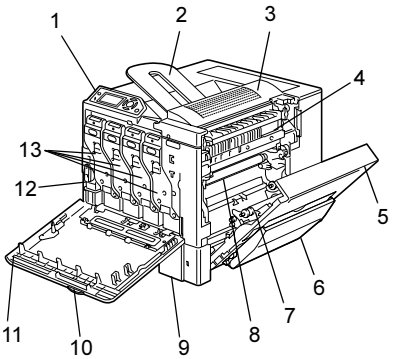

1 — 控制面板

2 — 出紙匣

3 — 頂蓋

4 — 定影器

5 — 右側蓋

6 — 紙匣 1（手動進紙匣）

7 — 傳送輥

8 — 傳送帶

9 — 紙匣 2

10 — 把手

11 — 前蓋

12 — 廢碳粉瓶

13 — 碳粉匣

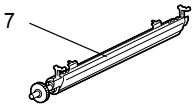

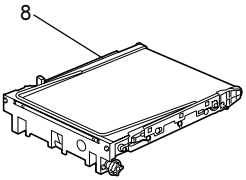

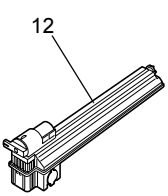

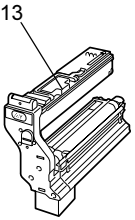

後視圖

1 — KONICA MINOLTA 數位相機直接列印連接埠

2 — 電源開關

3 — 臭氧過濾器

4 — 電源連接口

5 — 並列埠

6 — 10Base-T/100Base-TX/1000Base-T Ethernet 介面連接埠

7 — USB 連接埠

8 — 通風格柵

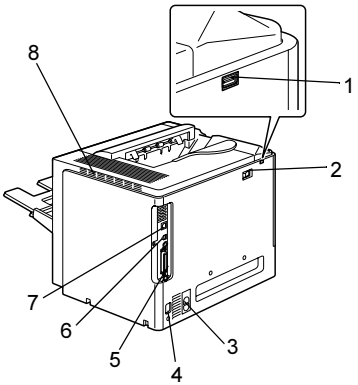

附件

1 — 雷射透鏡清潔工具

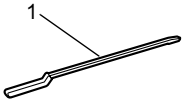

含選件的前視圖

1 — 雙面列印選件

2 — 下進紙器（紙匣 3 和紙匣 4）

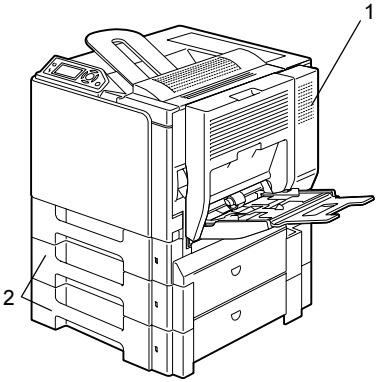

關於軟體

2

Software Utilities 光碟

PostScript 驅動程式

作業系統	用途 / 優點
Windows XP/Server 2003/2000	這些驅動程式可讓您存取印表機的所有功能，包括頁面修飾和進階版面設定功能。另請參閱第 14 頁中的「顯示印表機驅動程式設定 (Windows)」。
Windows NT 4.0	

在使用 *Windows Me/98SE* 時，請使用 *Windows Me/98SE* 的 *PPD* 檔案。另請參閱第 *14* 頁中的「顯示印表機驅動程式設定 *(Windows)*」。

已為要求在列印時指定 *PPD* 檔案的應用程式（如 *PageMaker* 和 *Corel Draw*）準備了特定的 *PPD* 檔案。
在 *Windows XP*、*Server 2003*、*2000* 及 *NT 4.0* 上列印時若要指定 *PPD* 檔案，請使用在 *Software Utilities* 光碟的 *drivers\<operating_system>\ PPD* 中提供的特定 *PPD* 檔案。

PCL 驅動程式

作業系統	用途 / 優點
Windows XP/Server 2003/2000	這些驅動程式可讓您存取印表機的所有功能，包括頁面修飾和進階版面設定功能。另請參閱第 14 頁中的「顯示印表機驅動程式設定 (Windows)」。
Windows Me/98SE	
Windows NT 4.0	

PPD 檔案

作業系統	用途 / 優點
Windows XP/Server 2003/2000/Me/98SE/NT 4.0	這些 PPD 檔案可讓您安裝用於各個平台、驅動程式和應用程式的印表機。
Macintosh OS 9/X	必須要有這些檔案才能使用各作業系統上的印表機驅動程式。 有關 Macintosh 和 Linux 印表機驅動程式的詳細資訊，請參閱 Documentation 光碟上的 magicolor 5450 Reference Guide。
Linux	

有關 *Windows* 印表機驅動程式安裝的詳細資訊，請參閱 *Documentation* 光碟上的 *magicolor 5450 Installation Guide*。

公用程式

公用程式	用途 / 優點
下載管理程式	此公用程式僅在安裝了可選硬碟時才可使用，可用於將字型及套印格式資料下載至印表機硬碟。 有關詳細資訊，請參閱 Documentation 光碟上的 magicolor 5450 Reference Guide。
Windows Crown 列印監控程式	利用 TCP/IP 協定可將列印工作直接傳送至印表機。 有關詳細資訊，請參閱 Documentation 光碟上的 magicolor 5450 Reference Guide。
狀態監控程式 （僅限 Windows）	除了耗狀態及錯誤資訊之外，還可檢視印表機的目前狀態。 有關詳細資訊，請參閱請參閱第 23 頁中的 「使用狀態監控程式 （僅限 Windows）」。
PageScope Net Care	狀態監控等印表機管理功能及網路設定均可存取。 有關詳細資訊，請參閱 Documentation 光碟上的 PageScope Net Care Quick Guide。

公用程式	用途 / 優點
PageScope Web 連接	使用 Web 瀏覽器可檢查印表機的狀態和變更各項設定。 有關詳細資訊，請參閱 Documentation 光碟上的 magicolor 5450 Reference Guide。
PageScope 網路設定	使用 TCP/IP 和 IPX 協定，可以指定基本網路印表機設定。 有關詳細資訊，請參閱 Documentation 光碟上的 PageScope Network Setup User Manual。
PageScope 隨插即印	此公用程式會自動偵測連接至網路的新印表機，並在 Windows 列印伺服器上建立列印物件。 有關詳細資訊，請參閱 Documentation 光碟上的 PageScope Plug and Print Quick Guide。
PageScope NDPS 閘道	此網路公用程式可讓印表機與 KONICA MINOLTA 多功能產品共用於 NDPS 環境中。 有關詳細資訊，請參閱 Documentation 光碟上的 PageScope NDPS Gateway User Manual。

系統要求

- 個人電腦
  - Pentium 2: 400 MHz（建議採用 Pentium 3: 500 MHz 或更高配置）
  - Power Mac G3 或更高配置（建議採用 G4 或更高配置）
- 作業系統
  - Microsoft Windows XP Home Edition/Professional（Service Pack 1 或更高版本；建議安裝 Service Pack 2 或更高版本）、Windows Server 2003、Windows 2000（Service Pack 4 或更高版本）、Windows Me、Windows 98SE、Windows NT 4.0 (Service Pack 6)
  - Mac OS 9（9.1 或更高版本）、Mac OS X（10.2 或更高版本）傳統模式
  - Mac OS X（10.2 或更高版本；建議安裝最新的修補程式）、Mac OS X Server（10.2 或更高版本）
  - Red Hat Linux 9.0 或更高版本（CUPS 1.1.15 或更高版本）、SuSE Linux 8.2 或更高版本（CUPS 1.1.15 或更高版本）

  如果安裝了 *CUPS 1.1.15* 或更高版本，則本印表機驅動程式還可用於上述作業系統以外的 *Linux* 版本。
- 可用硬碟空間
  - 印表機驅動程式和狀態監控程式需要大約 20 MB 的可用硬碟空間
  - 影像處理需要大約 128 MB 的可用硬碟空間
- RAM

  128 MB 或更大
- CD-ROM/DVD 光碟機
- I/O 介面
  - 10Base-T/100Base-TX/1000Base-T Ethernet 介面連接埠
  - USB Revision 2.0 標準連接埠
  - 並列埠 (IEEE 1284)

有關 *Macintosh* 和 *Linux* 印表機驅動程式的詳細資訊，請參閱 *Documentation* 光碟上的 *magicolor 5450 Reference Guide*。

選擇驅動程式選項 / 預設值 (Windows)

開始使用印表機之前，建議先檢查 / 變更預設的驅動程式設定。而且如果安裝有選項，還應在驅動程式中「聲明」這些選項。

Windows XP/Server 2003/2000/NT 4.0

1 選擇驅動程式的內容，如下所示：

– (Windows XP/Server 2003)
從**開始**功能表中選擇**印表機和傳真**，顯示**印表機和傳真**目錄。用滑鼠右鍵按一下 KONICA MINOLTA mc5450 PCL6 或 KONICA MINOLTA mc5450 PS 印表機圖示並選擇**內容**。

– (Windows 2000/NT 4.0)
從**開始**功能表中選擇**設定**，然後選擇**印表機**以顯示**印表機**目錄。用滑鼠右鍵按一下 KONICA MINOLTA mc5450 PCL6 或 KONICA MINOLTA mc5450 PS 印表機圖示並選擇**內容**。

2 如果安裝有選項，請繼續執行下一步。否則跳至步驟 9。

3 選擇**設定**標籤。

4 檢查已安裝的選項是否正確列出。如果沒有，請繼續下一步。否則，請轉至步驟 8。

5 按一下**重新整理**自動設定已安裝的選項。

重新整理僅在可與印表機進行雙向通訊時才可用，否則呈灰色顯示。

6 從**裝置選項**清單中，一次選擇一個選項，然後從**設定**功能表選擇**啟用**或**停用**。

如果選擇了**印表機記憶體**，請根據所安裝的記憶體，選擇 ***256 MB***、***512 MB***、***768 MB*** 或 ***1024 MB***。原廠預設值為 ***256 MB***。

7 按一下**套用**。

由於作業系統版本的差異，**套用**可能不會顯示。如果出現這種情況，請繼續下一步。

使用 *Windows NT 4.0* 時，在印表機目錄中用滑鼠右鍵按一下 *KONICA MINOLTA mc5450 PCL6* 印表機圖示或 *KONICA MINOLTA mc5450 PS* 印表機圖示，然後按一下**文件預設值**。跳至步驟 *10*。

8 選擇**一般**標籤。

9 按一下**列印喜好設定**。
「列印喜好設定」對話方塊將會出現。

10 在適當的標籤中選擇預設的印表機設定，例如所使用的預設紙張格式。

11 按一下**套用**。

12 按一下**確定**結束「列印喜好設定」對話方塊。

13 按一下**確定**結束「內容」對話方塊。

Windows Me/98SE (KONICA MINOLTA mc5450 PCL6)

1 選擇驅動程式的內容，如下所示：

– 從**開始**功能表中選擇**設定**，然後選擇**印表機**以顯示**印表機**目錄。用滑鼠右鍵按一下 KONICA MINOLTA mc5450 PCL6 印表機圖示，然後選擇**內容**。

2 選擇**設定**標籤。

3 檢查已安裝的選項是否正確列出。如果沒有，請繼續下一步。否則，請轉至步驟 7。

4 按一下**重新整理**自動設定可安裝選項。

重新整理僅在可與印表機進行雙向通訊時才可用，否則呈灰色顯示。

5 從**裝置選項**清單中，一次選擇一個選項，然後從**設定**功能表選擇**啟用**或**停用**。

如果選擇了**印表機記憶體**，請根據所安裝的記憶體，選擇 ***256 MB***、***512 MB***、***768 MB*** 或 ***1024 MB***。原廠預設值為 ***256 MB***。

6 按一下**套用**。

7 在適當的標籤中選擇預設的印表機設定，例如所使用的預設紙張格式。

8 按一下**套用**。

9 按一下**確定**。

Windows Me/98SE (KONICA MINOLTA mc5450 PPD)

1 選擇驅動程式的內容，如下所示：

– 從**開始**功能表中選擇**設定**，然後選擇**印表機**以顯示**印表機**目錄。用滑鼠右鍵按一下 KONICA MINOLTA mc5450 PPD 印表機圖示，然後選擇**內容**。

2 選擇**裝置選項**標籤。

3 檢查已安裝的選項是否正確列出。如果沒有，請繼續下一步。否則，請轉至步驟 6。

4 從**可安裝選項**清單中，一次選擇一個選項，然後從**變更設定：**功能表選擇**啟用或停用**。

如果選擇了 ***VMOption***，請根據所安裝的記憶體，選擇 ***256 MB***、***512 MB***、***768 MB*** 或 ***1024 MB***。原廠預設值為 ***256 MB***。

5 按一下**套用**。

6 在適當的標籤中選擇預設的印表機設定，例如所使用的預設紙張格式。

7 按一下**套用**。

8 按一下**確定**。

解除安裝印表機驅動程式 (Windows)

本節說明如何解除安裝 KONICA MINOLTA mc5450 印表機驅動程式（如有必要）。

1 關閉所有應用程式。

2 開啟**印表機**目錄。

– (Windows XP/Server 2003)
從**開始**功能表中選擇**印表機和傳真**，顯示**印表機和傳真**目錄。

– (Windows 2000/Me/98SE/NT 4.0)
從**開始**功能表中選擇**設定**，然後選擇**印表機**以顯示**印表機**目錄。

3 用滑鼠右鍵按一下 KONICA MINOLTA mc5450 PCL6 或 KONICA MINOLTA mc5450 PS 印表機圖示或者是 KONICA MINOLTA mc5450 PPD 印表機圖示，並選擇**刪除**。

4 按一下**是**確認刪除驅動程式。

在使用 *Windows Me/98SE/NT 4.0* 時，請跳至步驟 *8*。

5 (Windows XP/Server2003/2000) 從功能表選擇**檔案 / 伺服器內容**。

6 (Windows XP/Server2003/2000) 移至**驅動程式**標籤，選擇 KONICA MINOLTA mc5450 PCL6 或 KONICA MINOLTA mc5450 PS 驅動程式，然後按一下**移除**。

7 (Windows XP/Server2003/2000) 按一下**是**確認移除驅動程式。

8 重新啟動電腦。

9 KONICA MINOLTA mc5450 印表機驅動程式將從電腦中解除安裝。

顯示印表機驅動程式設定 (Windows)

Windows XP/Server 2003

1 從**開始**功能表中選擇**印表機和傳真**，顯示**印表機和傳真**目錄。

2 用滑鼠右鍵按一下 KONICA MINOLTA mc5450 PCL6 或 KONICA MINOLTA mc5450 PS 印表機圖示並選擇**列印喜好設定**。

Windows 2000/Me/98SE/NT 4.0

1 從**開始**功能表中，選擇**設定**，然後按一下**印表機**顯示**印表機目錄**。

2 顯示印表機驅動程式設定：

- **Windows 2000** — 用滑鼠右鍵按一下 KONICA MINOLTA mc5450 PCL6 或 KONICA MINOLTA mc5450 PS 印表機圖示並選擇**印表機內容**。
- **Windows Me/98SE** — 用滑鼠右鍵按一下 KONICA MINOLTA mc5450 PCL6 或 KONICA MINOLTA mc5450 PPD 印表機圖示並選擇**內容**。
- **Windows NT 4.0** — 用滑鼠右鍵按一下 KONICA MINOLTA mc5450 PCL6 或 KONICA MINOLTA mc5450 PS 印表機圖示並選擇**文件預設值**。

使用 Postscript 和 PCL 印表機驅動程式

在 *Windows Me/98SE* 上使用 *KONICA MINOLTA mc5450 PCL6* 印表機驅動程式時，對話方塊中會出現用於指定印表機設定的標籤。
有關在 *Windows Me/98SE* 上使用 *KONICA MINOLTA mc5450 PPD* 的詳細資訊，請參閱第 *20* 頁中的「使用 *Windows Me/98SE PPD* 檔案」。

通用按鈕

下述按鈕會出現在每個標籤上。

確定

按一下可結束內容對話方塊，同時儲存所作的任何變更。

取消

按一下可結束內容對話方塊，但不儲存所作的任何變更。

套用

按一下可儲存所有變更，但不結束內容對話方塊。

由於作業系統版本的差異，**套用**可能不會顯示。

說明

按一下可檢視說明。

簡易設定

用於儲存目前設定。要儲存目前設定，請指定所需設定，然後按一下**儲存**。指定下述設定，然後按一下**確定**。

- **名稱：**鍵入要儲存的設定之名稱。
- **註解：**為要儲存的設定加入簡單註解。
- **共用：**指定要儲存的設定是否可讓登入電腦的其他使用者使用。

以後，即可從下拉清單中選擇已儲存的設定。要變更註冊的設定，請按一下**編輯**。

從下拉清單中選擇**預設值**，可將所有標籤的功能重設為預設值。

紙張檢視

按一下此按鈕即會在圖形區域顯示頁面佈局的樣本。

此按鈕不會出現在**進階**、**浮水印**、**品質**與**版本**標籤中。

印表機檢視

按一下此按鈕可在圖形區域中顯示印表機的影像（包括所有已安裝的選項）。

此按鈕不會出現在**進階**與**版本**標籤中。

浮水印檢視

按一下此按鈕即顯示浮水印預覽。

此按鈕僅在選取**浮水印**標籤時才出現。

品質檢視

按一下此按鈕可顯示在**品質**標籤中選取的設定之範例。

此按鈕僅在選取**品質**標籤時才出現。

預設

按一下此按鈕可將設定重設為其預設值。

此按鈕不會出現在**進階**與**版本**標籤中。

進階標籤（僅限 PostScript 印表機驅動程式）

「進階」標籤可用於

- 指定 PostScript 輸出方法
- 指定是否列印出列印工作的錯誤訊息
- 列印鏡像
- 指定應用程式是否可以直接輸出 PostScript 資料

基本標籤

「基本」標籤可用於

- 指定紙張的方向
- 指定原始文件的大小
- 選擇輸出紙張的大小
- 縮放（放大 / 縮小）文件
- 指定紙張來源
- 指定紙張類型
- 指定份數
- 開啟 / 關閉工作自動分頁
- 將列印工作儲存在印表機上，稍後再列印（工作保留）
- 將機密工作儲存在印表機上，用密碼保護
- 列印一份進行校正
- 列印完成時傳送電子郵件通知
- 指定電子郵件地址與密碼等使用者資訊
- 在已列印紙張的背面列印

版面標籤

「版面」標籤可用於

- 在同一頁上列印多頁文件（單面 N 頁列印）
- 指定小冊子列印
- 180 度旋轉列印影像
- 指定雙面列印
- 指定是否列印空白頁（僅限 PCL 印表機驅動程式）
- 調整裝訂邊界（僅限 PCL 印表機驅動程式）
- 調整列印位置（僅限 PCL 印表機驅動程式）

封面標籤

「封面」標籤可用於

- 列印封面、封底及分隔頁
- 指定包含封面、封底及分隔頁的紙匣

套印格式標籤

在列印套印格式時，請確保使用與套印格式相符的紙張大小及方向。此外，如果已在印表機驅動程式中為「單面 *N* 頁」或「小冊子」指定了設定，則無法將套印格式調整為符合指定的設定。

「套印格式」標籤可用於

- 選擇要使用的套印格式
- 新增或刪除套印格式檔案
- 啟動下載管理程式以下載套印格式（僅限 PostScript 印表機驅動程式）

「下載管理程式」應用程式應提早安裝。

- 建立套印格式（僅限 PCL 印表機驅動程式）
- 指定套印文件與表單（僅限 PCL 印表機驅動程式）
- 顯示套印格式資訊（僅限 PCL 印表機驅動程式）
- 在「所有頁」、「第一頁」、「偶數頁」與「奇數頁」上列印套印格式
- 將套印格式置於文件背面或已列印文件的正面（僅限 PCL 印表機驅動程式）

浮水印標籤

「浮水印」標籤可用於

- 選擇要使用的浮水印
- 建立、編輯或刪除浮水印
- 淡化浮水印的密度
- 僅在第一頁列印浮水印
- 在所有頁面上重複列印浮水印

品質標籤

「品質」標籤可用於

- 在彩色和灰階列印之間切換
- 控制影像的暗度（亮度）
- 指定印表機色彩設定（快速色彩）
- 指定列印輸出的解析度
- 執行分色
- 指定要下載的字型格式
- 使用印表機的字型列印
- 控制影像的色調（對比度）（僅限 PCL 印表機驅動程式）
- 指定影像壓縮方法（僅限 PCL 驅動程式）

版本標籤

「版本」標籤可用於檢視有關印表機驅動程式的資訊。

透過「點選即列印」限制安裝的印表機驅動程式功能

如果透過以下伺服器與用戶端組合來執行「點選即列印」，將會限制印表機驅動程式的某些功能。

- 伺服器與用戶端的組合
  伺服器：Windows Server 2003/XP/2000
  用戶端：Windows NT 4.0
- 限制的功能
  小冊子、跳過空白頁、封面、封底、分隔頁、建立套印格式、列印套印格式、浮水印
  *PJL 的工作名稱、使用者名稱及主機名稱輸出

使用這些作業系統組合時，透過本地連接在用戶端上安裝印表機驅動程式，然後將伺服器上安裝的共用印表機指定為連接。

使用 Windows Me/98SE PPD 檔案

用於指定印表機設定的標籤會出現在對話方塊中。

通用按鈕

下述按鈕會出現在每個標籤上。

確定

按一下可結束內容對話方塊，同時儲存所作的任何變更。

取消

按一下可結束內容對話方塊，但不儲存所作的任何變更。

套用

按一下可儲存所有變更，但不結束內容對話方塊。

由於作業系統版本的差異，**套用**可能不會顯示。

恢復預設值

按一下此按鈕可將設定重設為其預設值。

紙張標籤

「紙張」標籤可用於

- 指定原始文件的大小
- 在同一頁上列印多頁文件（單面 N 頁列印）
- 指定紙張的方向
- 180 度旋轉列印影像
- 指定紙張來源
- 指定份數
- 指定選取自訂頁面時所需的紙張大小
- 指定頂部、底部、左側及右側的邊界
- 指定雙面列印和小冊子列印
- 檢視有關印表機驅動程式的資訊

圖形標籤

「圖形」標籤可用於

- 指定列印輸出的解析度
- 指定印表機色彩設定
- 選擇半色調設定
- 在彩色和單色列印之間切換
- 列印鏡像
- 縮放（放大 / 縮小）文件

使用狀態監控程式（僅限 *Windows*）

3

使用狀態監控程式

簡介

狀態監控程式顯示有關印表機目前狀態的資訊。

可以從 Software Utilities 光碟安裝狀態監控程式。

有關安裝的詳細資訊，請參閱 Documentation 光碟上的 magicolor 5450 Reference Guide。

作業環境

可以在透過 Ethernet 或 USB 連接至印表機、執行 Windows XP/Server 2003/2000/Me/98SE/NT 4.0 的電腦上使用狀態監控程式。

使用 Windows NT 4.0 時，請安裝 Windows Media Player（6.4 或更高版本）。

開啟狀態監控程式

使用以下其中一個步驟開啟狀態監控程式：

- **Windows XP/Server 2003** — 從**開始**功能表依次選擇**所有程式**、**KONICA MINOLTA**、**狀態監控程式**。連按兩下工作列中顯示的狀態監控程式圖示。
- **Windows 2000/Me/98SE/NT 4.0** — 從**開始**功能表依次選擇**程式集**、**KONICA MINOLTA**、**狀態監控程式**。連按兩下工作列中顯示的狀態監控程式圖示。

使用狀態監控程式

狀態標籤

- **選取印表機** — 選擇要顯示其狀態的印表機。此外，出現在所選印表機訊息視窗內的訊息也會顯示。
- **圖形** — 以圖解方式顯示印表機並指示存在問題的位置。如果印表機的圖形背景呈紅色或黃色，則表明出現錯誤並且列印工作已中斷。
- **進階選項** — 按一下**進階選項**可顯示「進階選項」對話方塊。從「進階選項」對話方塊中，選擇狀態監控程式是否在作業系統啟動時自動啟動，以及是否以電子郵件傳送錯誤通知。
- **訂購耗材** — 按一下**訂購耗材**可自動存取耗材訂購頁面。可從「進階選項」對話方塊指定所存取的頁面之位址。
- **印表機警告** — 顯示警告碳粉不足等狀況的文字訊息。
- **復原說明** — 為您提供要更正問題並從錯誤狀況恢復所需執行操作的說明。

耗材標籤

顯示各碳粉匣的使用狀態（大約的剩餘百分比）。

- **訂購耗材** — 按一下**訂購耗材**可自動存取耗材訂購頁面。可從「進階選項」對話方塊指定所存取的頁面之位址。
- **重新整理** — 重新檢查耗材並顯示其狀態。

按一下**說明**可顯示包含狀態監控程式功能之說明的視窗。請參閱此說明以瞭解詳細資訊。

識別狀態監控程式警告

當「狀態監控程式」偵測到列印問題時，Windows 工作列上的圖示將由綠色（正常）變為黃色（警告）、橙色或紅色（錯誤），具體取決於印表機問題的嚴重程度。

透過狀態監控程式警告修復故障

當「狀態監控程式」通知您發生列印問題時，請在 Windows 工作列上連按兩下其圖示開啟「狀態監控程式」。「狀態監控程式」將識別所出現問題的類型。

關閉狀態監控程式

按一下**關閉**可關閉狀態監控程式視窗。要結束狀態監控程式，請用滑鼠右鍵按一下工作列上的狀態監控程式圖示，然後按一下**結束**。

印表機控制面板與設定功能表

4

關於控制面板

控制面板位於印表機頂部，您可以使用它來操作印表機。此外，它也顯示印表機的目前狀態，包括任何需引起注意的狀況。

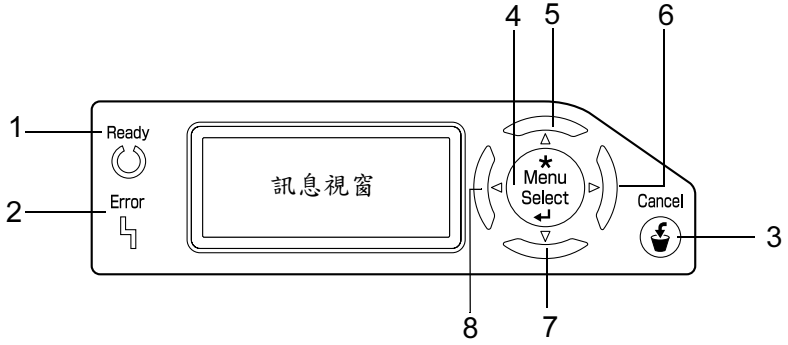

控制面板指示燈和按鍵

編號	指示燈	熄滅	亮起
1	Ready	印表機尚未準備就緒，無法接受資料。	印表機已準備就緒，可以接受資料。
2	Error	無故障。	印表機要求操作員注意（此時訊息視窗中通常會出現狀態訊息）。

編號	按鍵	功能
3	Cancel	■ 取消目前顯示的功能表或功能表選項 ■ 您可以取消目前正在列印或處理的一項或所有列印工作： 1. 按 **Cancel（取消）**鍵。 2. 按**向上**或**向下**鍵選擇 CURRENT JOB（目前工作）或 ALL JOBS（所有工作）。 3. 按 **Select（選擇）**鍵。 列印工作即會取消。
4	* Menu Select ↵	■ 進入功能表系統 ■ 在功能表結構中下移 ■ 套用選取的設定 ■ MENU 出現在訊息視窗中
5	△	■ 將游標上移 ■ 從說明螢幕返回狀態螢幕 ■ 在可逐字元進行變更的功能表選項中，可在可用字元中向上捲動 ■ ▲, ▲ 出現在訊息視窗中
6	▷	■ 將游標右移 ■ 顯示下一個說明螢幕 ■ ▶ 出現在訊息視窗中
7	▽	■ 將游標下移 ■ 在發生錯誤時顯示說明螢幕 ■ 在可逐字元進行變更的功能表選項中，可在可用字元中向下捲動 ■ ▼, ▼ 出現在訊息視窗中
8	◁	■ 將游標左移 ■ 顯示上一個說明螢幕 ■ ◀ 出現在訊息視窗中

訊息視窗

印表機的目前狀態、剩餘的碳粉量以及任何錯誤訊息均可從訊息視窗檢視。

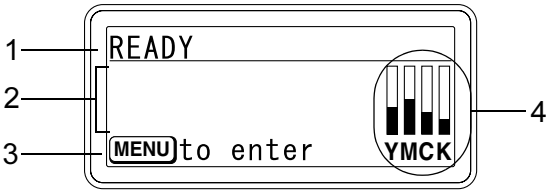

編號	詳細資訊
1	顯示印表機的目前狀態。 ■ 如果必須聯絡操作員或服務代表，符號 ⚠ 與錯誤狀態均會顯示。 ■ 如果發生警告，符號 ⚠ 將會出現。 ■ 如果收到列印工作，符號 將會出現在視窗右側。
2	■ 顯示錯誤訊息。 ■ 收到列印工作時，使用者名稱與列印進度將會顯示。 ■ 更新韌體時，更新的韌體類型與更新進度將會顯示。
3	顯示按鍵訊息。
4	顯示大約的碳粉剩餘量。

說明螢幕

發生錯誤（如卡紙）後按下向下鍵時，說明螢幕將會出現，協助您解決錯誤。

設定功能表概述

magicolor 5450 設定功能可從控制面板存取，其結構如下所示。

主功能表

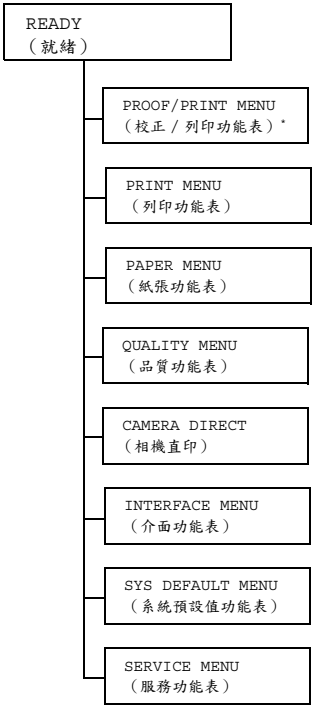

* 此功能表項目僅在安裝了可選硬碟時才會顯示。

PROOF/PRINT MENU

此功能表項目僅在安裝了可選硬碟時才會顯示。

利用此功能表項目，可以列印或刪除使用印表機驅動程式「基本」標籤中的「工作保留」設定為儲存在硬碟上的列印工作。

所有出廠預設值以粗體顯示。

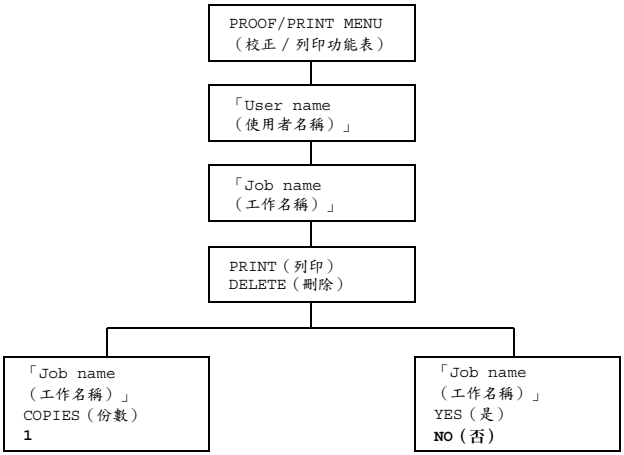

列印 / 刪除儲存的工作

1 按照下述程序選擇工作。

按鍵	（直到）顯示下列訊息
* Menu Select ↵	PROOF/PRINT MENU（校正 / 列印功能表）
* Menu Select ↵	「User name（使用者名稱）」 如果硬碟上沒有儲存任何列印工作，NO STORED JOB（無儲存的工作）將會出現。
△, ▽ 按下直到所要的使用者名稱出現。	所要的使用者名稱
* Menu Select ↵	「Job name（工作名稱）」
△, ▽ 按下直到所要的工作名稱出現。	所要的工作名稱
* Menu Select ↵	PRINT（列印） DELETE（刪除） 如果從印表機驅動程式將所選的列印工作設定為安全工作，要求輸入密碼的螢幕將會出現。有關鍵入密碼的詳細資訊，請參閱第 34 頁中的「輸入密碼」。

2 選擇 PRINT（列印）或 DELETE（刪除），然後按 Menu/Select（功能表 / 選擇）鍵。

如果選擇 PRINT（列印），請繼續步驟 3。
如果選擇 DELETE（刪除），請繼續步驟 5。

3 按向上與向下鍵指定要列印的份數。（設定：1 到 999；預設值：1）

4 按 Menu/Select（功能表 / 選擇）鍵。

列印開始。

5 選擇 YES（是）或 NO（否）。

6 按 Menu/Select（功能表 / 選擇）鍵。

如果選擇 *YES*（是），該列印工作將被刪除。
如果選擇 *NO*（否），*PRINT/DELETE*（列印 / 刪除）選擇螢幕會再次出現。

輸入密碼

如果在 PROOF/PRINT MENU（校正 / 列印功能表）中選取的列印工作是安全工作，要求輸入密碼的螢幕將會出現。按照下述程序鍵入印表機驅動程式指定的四位數密碼。

1 按向上與向下鍵增加或減少密碼的第一個數位。

2 按向右鍵將游標移至下一個數位。

3 按向上與向下鍵增加或減少密碼的第二個數位。

4 繼續這些步驟，直至密碼的所有四個數位均已指定完畢。

5 按 Menu/Select（功能表 / 選擇）鍵。

PRINT/DELETE（列印 / 刪除）選擇螢幕將會出現。

如果輸入了不正確的密碼，將顯示 *INVALID ENTRY*（無效的輸入），要求輸入密碼的螢幕也會再次出現。

PRINT MENU

利用此功能表可列印印表機資訊，如設定頁與演示頁。

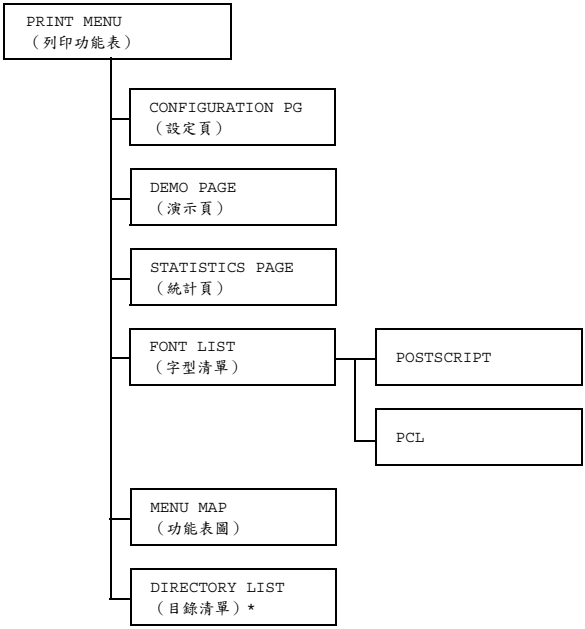

* 此功能表項目僅在安裝了可選硬碟時才會顯示。

所有出廠預設值以粗體顯示。

CONFIGURA-TIONPG（設定頁）	設定	**PRINT**/CANCEL（**列印** / 取消）	
	列印設定頁。		
DEMO PAGE（演示頁）	設定	**PRINT**/CANCEL（**列印** / 取消）	
	列印演示頁。		
STATISTICS PAGE（統計頁）	設定	**PRINT**/CANCEL（**列印** / 取消）	
	列印統計頁，例如列印的頁數。		
FONT LIST（字型清單）	POST SCRIPT	設定	**PRINT**/CANCEL（**列印** / 取消）
		列印 PostScript 字型清單。	
	PCL	設定	**PRINT**/CANCEL（**列印** / 取消）
		列印 PCL 字型清單。	
MENU MAP（功能表圖）	設定	**PRINT**/CANCEL（**列印** / 取消）	
	列印功能表圖。		
DIRECTORY LIST（目錄清單）	設定	**PRINT**/CANCEL（**列印** / 取消）	
	列印硬碟的目錄清單。		

PAPER MENU

利用此功能表可管理用於列印的紙張。

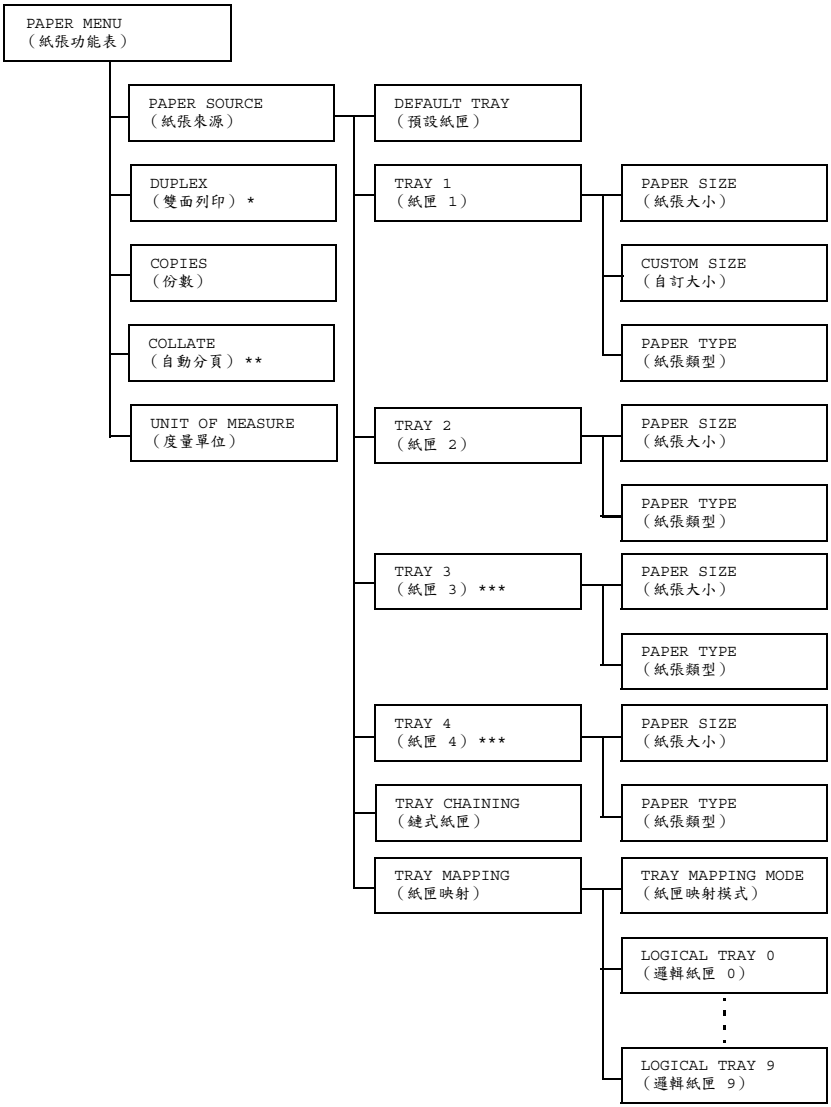

* 此功能表項目僅在安裝了可選雙面列印裝置時才會顯示。
** 此功能表項目僅在安裝了可選硬碟時才會顯示。
*** 這些功能表項目僅在安裝了一或兩個可選下進紙器時才會顯示。

所有出廠預設值以粗體顯示。

PAPER SOURCE（紙張來源）	DEFAULT TRAY（預設紙匣）	設定		TRAY 1/**TRAY 2**/ TRAY 3/TRAY 4（紙匣 1/**紙匣 2**/ 紙匣 3/紙匣 4）
		可以指定通常使用的紙匣。 *TRAY 3*（紙匣 *3*）與 *TRAY 4*（紙匣 *4*）僅在安裝了可選下進紙器時才會顯示。		
	TRAY 1（紙匣 1）	PAPER SIZE（紙張大小）	設定	ANY（任意）/**LETTER**/ LEGAL/EXECTIVE/**A4**/ A5/B5(JIS)/GOVT LETTER/STATEMENT/ FOLIO/SP FOLIO/UK QUARTO/FOOLSCAP/ GOVT LEGAL/16K/KAI 16（16 開）/KAI 32（32 開）/ENV C5/ENV C6/ENV DL/ENV MONARCH/ENV CHOU#3/ ENV CHOU#4/B5(ISO)/ ENV #10/ENV YOU#4/ JPOST/JPOST-D/ CUSTOM（自訂）
			為紙匣 1 中裝入的紙張選擇大小設定。 北美地區的預設值為 *LETTER*。所有其他地區的預設值為 *A4*。	

		CUSTOM SIZE（自訂大小）	當紙匣 1 中裝入自訂大小的紙張時，指定紙張大小。 設定單位可以透過 UNIT OF MEASURE（量度單位）設定在公釐與英吋之間切換。 WIDTH（寬度）的設定範圍 ■ 對於 MILLIMETERS（公釐）：92 到 216 公釐（預設值為 210。） ■ 對於 INCHES（英吋）：3.63 到 8.50 英吋（預設值為 8.50。） LENGTH（長度）的設定範圍 ■ 對於 MILLIMETERS（公釐）：148 到 356 公釐（預設值為 297。） ■ 對於 INCHES（英吋）：5.83 到 14.00（預設值為 11.00。） 此功能表項目僅在 PAPER SIZE（紙張大小）設定為 CUSTOM（自訂）時才顯示。	
		PAPER TYPE（紙張類型）	設定	ANY/**PLAIN PAPER**/RECYCLED/THICK 1/THICK 2/LABEL/TRANSPARENCY/ENVELOPE/POSTCARD/LETTERHEAD/GLOSSY（任意 / **普通紙** / 回收紙 / 厚紙 1/ 厚紙 2/ 標籤 / 透明膠片 / 信封 / 明信片 / 信頭紙 / 光面紙）
			為紙匣 1 中裝入的紙張選擇類型設定。	

	TRAY 2（紙匣 2）	PAPER SIZE（紙張大小）	設定	**LETTER**/**A4**
			為紙匣 2 中裝入的紙張選擇大小設定。 北美地區的預設值為 *LETTER*。所有其他地區的預設值為 *A4*。	
		PAPER TYPE（紙張類型）	設定	ANY/**PLAIN PAPER**/RECYCLED（任意 / **普通紙** / 回收紙）
			為紙匣 2 中裝入的紙張選擇類型設定。	
	TRAY 3（紙匣 3） TRAY 4（紙匣 4）	PAPER SIZE（紙張大小）	指定紙匣 3 與紙匣 4 中裝入的紙張之大小。 此功能表項目僅顯示目前設定。此設定不可變更。	
		PAPER TYPE（紙張類型）	設定	ANY/**PLAIN PAPER**/RECYCLED（任意 / **普通紙** / 回收紙）
			為紙匣 3 / 紙匣 4 中裝入的紙張選擇類型設定。	
	TRAY CHAINING（鏈式紙匣）	設定	**ON**/OFF（**開啟** / 關閉）	
		如果選擇 ON（開啟）並且指定紙匣的紙張在列印中用盡，則會自動選取裝有相同大小紙張的紙匣，使列印可以繼續。 如果選擇 OFF（關閉）並且指定紙匣的紙張用盡，列印將會停止。		
	TRAY MAPPING（紙匣映射）	TRAY MAPPING MODE（紙匣映射模式）	設定	ON/**OFF**（開啟 / **關閉**）
			選擇是否使用 Tray Mapping（紙匣映射）功能。	

		LOGICAL TRAY 0-9（邏輯紙匣 0-9）	設定	PHYSICAL TRAY1（實際紙匣 1）/ PHYSICAL TRAY2（實際紙匣 2）/ PHYSICAL TRAY3（實際紙匣 3）/ PHYSICAL TRAY4（實際紙匣 4）
			選擇在從另一個製造商的驅動程式收到列印工作時用於列印的紙匣。 LOGICAL TRAY 1（邏輯紙匣 1）的預設值為 PHYSICAL TRAY1（實際紙匣 1）。所有其他紙匣的預設值為 PHYSICAL TRAY2（實際紙匣 2）。 *PHYSICAL TRAY3*（實際紙匣 *3*）與 *PHYSICAL TRAY4*（實際紙匣 *4*）僅在安裝了可選下進紙器時才會顯示。	
DUPLEX（雙面列印）	設定	**OFF**/LONG EDGE/SHORT EDGE（**關** / 長邊 / 短邊）		
	如果選擇 OFF（關閉），將無法進行雙面列印。 如果選擇 LONG EDGE（長邊），將會在紙張兩面進行可長邊裝訂的列印。 如果選擇 SHORT EDGE（短邊），將會在紙張兩面進行可短邊裝訂的列印。 在印表機驅動程式中指定的設定將會覆寫此功能表設定。			
COPIES（份數）	設定	**1**-9999		
	指定要列印的份數。 在印表機驅動程式中指定的設定將會覆寫此功能表設定。			

COLLATE（自動分頁）	設定	ON/**OFF**（開啟 / **關閉**）
	如果選擇 ON（開啟），將會列印文件的所有頁面，然後才列印下一份。 如果選擇 OFF（關閉），則不會單獨列印文件的所有份數。 在印表機驅動程式中指定的設定將會覆寫此功能表設定。	
UNIT OF MESURE（度量單位）	設定	**INCHES/MILLIMETERS**（**英吋 / 公釐**）
	用於指定自訂紙張大小的單位可在英吋與公釐之間切換。 北美地區的預設值為 *INCHES*（英吋）。所有其他地區的預設值為 *MILLIMETERS*（公釐）。	

QUALITY MENU

利用此功能表可指定列印品質的設定。

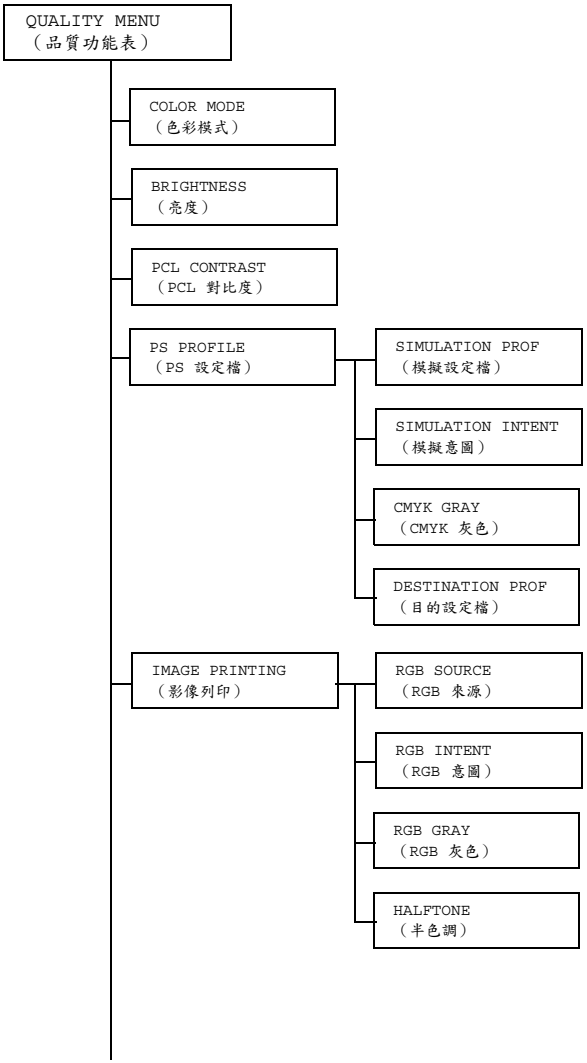

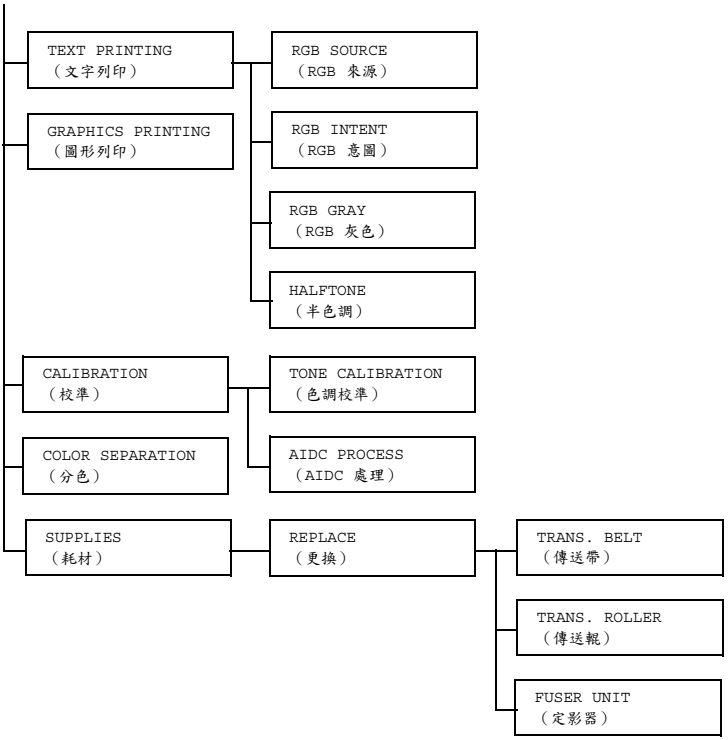

所有出廠預設值以粗體顯示。

COLOR MODE（色彩模式）	設定	**COLOR**/GRAYSCALE（**彩色** / 灰階）
	如果選擇 COLOR（彩色），頁面將以全彩列印。 如果選擇 GRAYSCALE（灰階），頁面將以黑白列印。	
BRIGHTNESS（亮度）	設定	-15%/-10%/-5%/**0%**/+5%/+10%/+15%
	列印影像的亮度可以調整。	
PCL CONTRAST（PCL 對比度）	設定	-15%/-10%/-5%/**0%**/+5%/+10%/+15%
	影像的對比度可以調整。	

PS PROFILE（PS 設定檔）	SIMULATION PROF（模擬設定檔）	設定	**NONE**/SWOP/Euroscale/CommercialPress/TOYO/DIC（**無** /SWOP/Euroscale/ 商務印刷品 / TOYO/DIC）
		指定模擬設定檔。 如果選擇 NONE（無），則不指定模擬設定檔。 如果模擬設定檔是用下載管理程式下載的，可從設定清單中獲取它們。	
	SIMULATION INTENT（模擬意圖）	設定	**RELATIVE COLOR**/ABSOLUTE COLOR（**相對色彩** / 絕對色彩）
		指定模擬設定檔的特徵。 如果選擇 RELATIVE COLOR（相對色彩），則相對色彩會套用至模擬設定檔。 如果選擇 ABSOLUTE COLOR（絕對色彩），則絕對色彩會套用至模擬設定檔。	
	CMYK GRAY（CMYK 灰色）	設定	**COMPOSITE BLACK**/BLACK AND GRAY/BLACK ONLY（**合成黑色** / 黑色與灰色 / 僅黑色）
		指定如何使用 CMYK 四種色彩再現黑色與灰色。 如果選擇 COMPOSITE BLACK（合成黑色），將使用 CMYK 色彩再現黑色。 如果選擇 BLACK AND GRAY（黑色與灰色），則僅使用黑色再現黑色與灰色。 如果選擇 BLACK ONLY（僅黑色），則僅使用黑色再現黑色。	

	DESTINATION PROF（目的設定檔）	設定	**AUTO（自動）**	
		指定目的設定檔。 如果選擇 AUTO（自動），將會根據指定的配色、半色調及其他設定檔自動選擇印表機採用的目的設定檔。 如果目的設定檔是用下載管理程式下載的，可從設定清單中獲取它們。		
IMAGE PRINTING（影像列印）	RGB SOURCE（RGB 來源）	設定	DEVICE COLOR/**sRGB**/AppleRGB/AdobeRGB1998/ColorMatchRGB/BlueAdjustRGB（裝置色彩 /**sRGB**/AppleRGB/AdobeRGB1998/ColorMatchRGB/BlueAdjustRGB）	
		指定 RGB 影像資料的色彩空間。 如果選擇 DEVICE COLOR（裝置色彩），則不指定色彩空間。 如果 RGB 來源設定檔是用下載管理程式下載的，可從設定清單中獲取它們。		

	RGB INTENT（RGB 意圖）	設定	VIVID/**PHOTOGRAPHIC**/RELATIVE COLOR/ABSOLUTE COLOR（鮮明 / **相片** / 相對色彩 / 絕對色彩）
		指定將 RGB 影像資料轉換為 CMYK 資料時的特徵。 如果選擇 VIVID（鮮明），將會產生鮮明輸出。 如果選擇 PHOTOGRAPHIC（相片），將會產生更亮的輸出。 如果選擇 RELATIVE COLOR（相對色彩），則相對色彩會套用至 RGB 來源設定檔。 如果選擇 ABSOLUTE COLOR（絕對色彩），則絕對色彩會套用至 RGB 來源設定檔。	
	RGB GRAY（RGB 灰色）	設定	**COMPOSITE BLACK**/BLACK AND GRAY/BLACK ONLY（**合成黑色** / 黑色與灰色 / 僅黑色）
		指定如何在 RGB 影像資料中再現黑色與灰色。 如果選擇 COMPOSITE BLACK（合成黑色），將使用 CMYK 色彩再現黑色。 如果選擇 BLACK AND GRAY（黑色與灰色），則僅使用黑色再現黑色與灰色。 如果選擇 BLACK ONLY（僅黑色），則僅使用黑色再現黑色。	

	HALFTONE（半色調）	設定	LINE ART/**DETAIL**/SMOOTH（藝術線條 / **細節** / 平滑）
		選擇如何再現半色調。 如果選擇 LINE ART（藝術線條），將以高精度再現半色調。 如果選擇 DETAIL（細節），將以細節再現半色調。 如果選擇 SMOOTH（平滑），將平滑再現半色調。	
TEXT PRINTING（文字列印）	RGB SOURCE（RGB 來源）	設定	DEVICE COLOR/**sRGB**/AppleRGB/AdobeRGB1998/ColorMatchRGB/BlueAdjustRGB（裝置色彩 /**sRGB**/AppleRGB/AdobeRGB1998/ColorMatchRGB/BlueAdjustRGB）
		指定 RGB 文字資料的色彩空間。 如果選擇 DEVICE COLOR（裝置色彩），則不指定色彩空間。 如果 RGB 來源設定檔是用下載管理程式下載的，可從設定清單中獲取它們。	

	RGB INTENT（RGB 意圖）	設定	**VIVID**/PHOTOGRAPHIC/RELATIVE COLOR/ABSOLUTE COLOR（**鮮明** / 相片 / 相對色彩 / 絕對色彩）
		指定將 RGB 文字資料轉換為 CMYK 資料時的特徵。 如果選擇 VIVID（鮮明），將會產生鮮明輸出。 如果選擇 PHOTOGRAPHIC（相片），將會產生更亮的輸出。 如果選擇 RELATIVE COLOR（相對色彩），則相對色彩會套用至 RGB 來源設定檔。 如果選擇 ABSOLUTE COLOR（絕對色彩），則絕對色彩會套用至 RGB 來源設定檔。	
	RGB GRAY（RGB 灰色）	設定	COMPOSITE BLACK/**BLACK AND GRAY**/BLACK ONLY（合成黑色 / **黑色與灰色** / 僅黑色）
		指定如何在 RGB 文字資料中再現黑色與灰色。 如果選擇 COMPOSITE BLACK（合成黑色），將使用 CMYK 色彩再現黑色。 如果選擇 BLACK AND GRAY（黑色與灰色），則僅使用黑色再現黑色與灰色。 如果選擇 BLACK ONLY（僅黑色），則僅使用黑色再現黑色。	

	HALFTONE（半色調）	設定	**LINE ART**/DETAIL/SMOOTH（**藝術線條** / 細節 / 平滑）
		選擇如何再現半色調。 如果選擇 LINE ART（藝術線條），將以高精度再現半色調。 如果選擇 DETAIL（細節），將以細節再現半色調。 如果選擇 SMOOTH（平滑），將平滑再現半色調。	
GRAPHICS PRINTING（圖形列印）	設定	AS IMAGE/**AS TEXT**（與影像相同 / **與文字相同**）	
	指定用於圖形的色彩設定。 如果選擇 AS IMAGE（與影像相同），將會套用與影像相同的色彩設定。 如果選擇 AS TEXT（與文字相同），將會套用與文字相同的色彩設定。		
CALIBRA-TION（校準）	TONE CALIBRA-TION（色調校準）	設定	**ON**/OFF（**開啟** / 關閉）
		如果選擇 ON（開啟），將會套用影像調整。 如果選擇 OFF（關閉），則不會套用影像調整。	
	AIDC PROCESS（AIDC 處理）	設定	EXECUTE/**CANCEL**（執行 / **取消**）
		如果選擇 EXECUTE（執行），將立即執行影像調整。 如果選擇 CANCEL（取消），則不執行影像調整。	

COLOR SEPARATION（分色）	設定	ON/**OFF**（開啟 / **關閉**）		
	如果選擇 ON（開啟），將執行分色。 如果選擇 OFF（關閉），則不執行分色。			
SUPPLIES（耗材）	REPLACE（更換）	TRANS. BELT（傳送帶）	設定	YES/**NO**（是 / **否**）
			如果選擇 YES（是），將會重設傳送帶的使用壽命計數。	
		TRANS. ROLLER（傳送輥）	設定	YES/**NO**（是 / **否**）
			如果選擇 YES（是），將會重設傳送輥的使用壽命計數。	
		FUSER UNIT（定影器）	設定	YES/**NO**（是 / **否**）
			如果選擇 YES（是），將會重設定影器的使用壽命計數。	

CAMERA DIRECT 功能表

利用此功能表可指定「相機直印」功能的設定。

以下設定將由數位相機中的設定所覆寫。
有關相機直印的詳細資訊，請參閱第 *68* 頁中的「相機直印」。

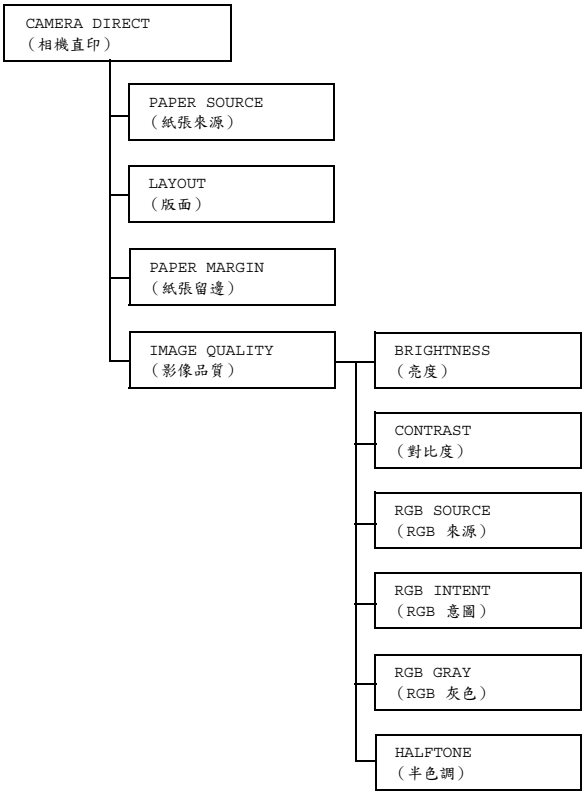

所有出廠預設值以粗體顯示。

PAPER SOURCE（紙張來源）	設定	TRAY1/**TRAY2**/TRAY3/TRAY4（紙匣 1/**紙匣 2**/紙匣 3/紙匣 4）	
	選擇用於相機直接列印的紙匣。 *TRAY3*（紙匣 *3*）與 *TRAY4*（紙匣 *4*）僅在安裝了可選下進紙器時才會顯示。		
LAYOUT（版面）	設定	**1-UP**/2-UP/3-UP/4-UP/6-UP/8-UP（**單面 1 頁**/單面 2 頁/單面 3 頁/單面 4 頁/單面 6 頁/單面 8 頁）	
	指定要在單張紙上列印的影像數。 設定為 1-UP（單面 1 頁）時，僅在單張紙上列印一幅影像。		
PAPER MARGIN（紙張留邊）	設定	**STANDARD**/MINIMUM（**標準**/最小）	
	選擇紙張邊界（不列印的區域）的大小。 如果選擇 STANDARD（標準），則指定標準的紙張留邊尺寸。 如果選擇 MINIMUM（最小），紙張留邊將會縮小。		
IMAGE QUALITY（影像品質）	BRIGHTNESS（亮度）	設定	-15%/-10%/-5%/**0%**/+5%/+10%/+15%
		列印影像的亮度可以調整。	
	CONTRAST（對比度）	設定	-15%/-10%/-5%/**0%**/+5%/+10%/+15%
		影像的對比度可以調整。	
	RGB SOURCE（RGB 來源）	設定	DEVICE COLOR/**sRGB**（裝置色彩/**sRGB**）
		指定 RGB 影像資料的色彩空間。 如果選擇 DEVICE COLOR（裝置色彩），將使用此印表機的裝置設定檔。	
	RGB INTENT（RGB 意圖）	設定	VIVID/**PHOTOGRAPHIC**（鮮明/**相片**）
		指定將 RGB 影像資料轉換為 CMYK 資料時套用的特徵。 如果選擇 VIVID（鮮明），將會產生鮮明輸出。 如果選擇 PHOTOGRAPHIC（相片），將會產生更亮的輸出。	

	RGB GRAY（RGB 灰色）	設定	**COMPOSITE BLACK**/BLACK AND GRAY/BLACK ONLY （**合成黑色** / 黑色與灰色 / 僅黑色）
		指定如何在 RGB 影像資料中再現黑色與灰色。 如果選擇 COMPOSITE BLACK（合成黑色），將使用 CMYK 色彩再現黑色。 如果選擇 BLACK AND GRAY（黑色與灰色），則僅使用黑色再現黑色與灰色。 如果選擇 BLACK ONLY（僅黑色），則僅使用黑色再現黑色。	
	HALFTONE（半色調）	設定	LINE ART/**DETAIL**/SMOOTH （藝術線條 / **細節** / 平滑）
		選擇如何再現半色調。 如果選擇 LINE ART（藝術線條），將以高精度再現半色調。 如果選擇 DETAIL（細節），將以細節再現半色調。 如果選擇 SMOOTH（平滑），將平滑再現半色調。	

INTERFACE MENU

利用此功能表可指定介面設定。

在變更 ETHERNET（乙太網路）功能表中的設定後重新啟動印表機。

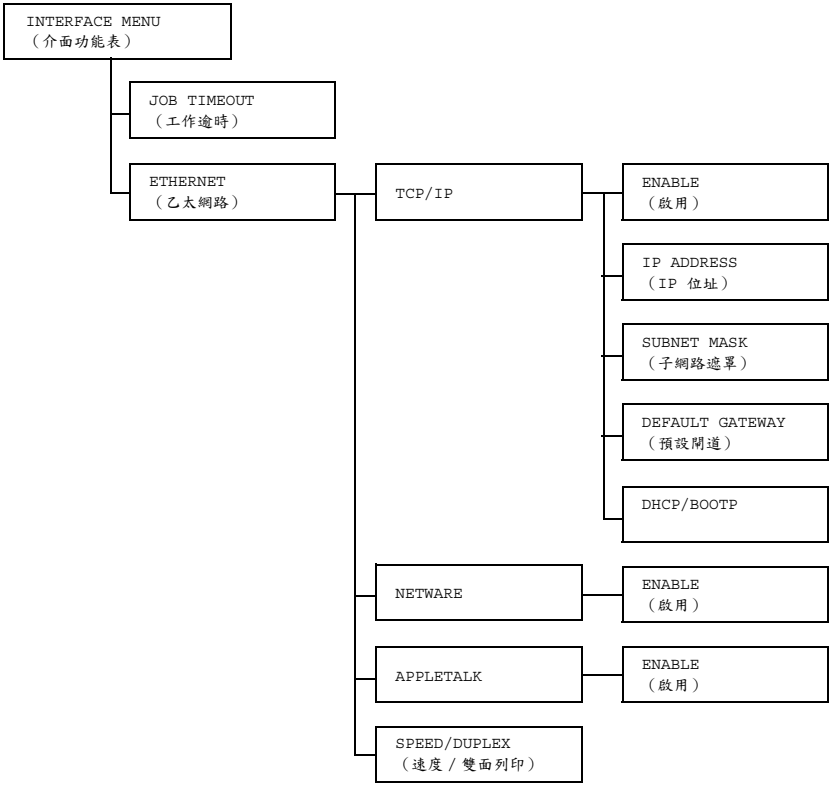

所有出廠預設值以粗體顯示。

JOB TIMEOUT（工作逾時）	設定	5 seconds-**15 seconds**-300 seconds（5 秒/**15 秒**/30 秒）		
	指定所收到的列印工作之逾時間隔。			
ETHER-NET（乙太網路）	TCP/IP	ENABLE（啟用）	設定	**YES**/NO（**是** / 否）
			如果選擇 YES（是），將會啟用 TCP/IP。 如果選擇 NO（否），將會停用 TCP/IP。	
		IP ADDRESS（IP 位址）	設定	**000.000.000.000**
			設定此印表機在網路上的 IP 位址。 使用向上、向下、向左和向右鍵指定值。 如果手動指定 IP 位址，DHCP/BOOTP 會自動設定為 OFF（關閉）。	
		SUBNET MASK（子網路遮罩）	設定	**000.000.000.000**
			指定網路的子網路遮罩。使用向上、向下、向左和向右鍵指定值。	
		DEFAULT GATEWAY（預設閘道）	設定	**000.000.000.000**
			指定位於網路上的路由器之 IP 位址。使用向上、向下、向左和向右鍵指定值。	
		DHCP/BOOTP	設定	**ON**/OFF（**開啟** / 關閉）
			選擇是否自動獲取 IP 位址。 如果選擇 ON（開啟），則自動獲取 IP 位址。 如果選擇 OFF（關閉），則不自動獲取 IP 位址。	
	NETWARE	ENABLE（啟用）	設定	**YES**/NO（**是** / 否）
			如果選擇 YES（是），將會啟用 NetWare。 如果選擇 NO（否），將會停用 NetWare。	

	APPLE TALK	ENABLE（啟用）	設定	**YES**/NO（是 / 否）
			如果選擇 YES（是），將會啟用 AppleTalk。 如果選擇 NO（否），將會停用 AppleTalk。	
	SPEED/ DUPLEX（速度 / 雙面列印）	設定	**AUTO**/10BASE FULL/10BASE HALF/100BASE FULL/100BASE HALF/1000BASE FULL（**AUTO**/ 10BASE 全雙工 /10BASE 半雙工 / 100BASE 全雙工 /100BASE 半雙工 /1000BASE 全雙工）	
		指定網路的傳輸速度以及雙向傳輸的傳輸方法。		

SYS DEFAULT MENU

利用此功能表，可以指定設定來調整印表機的作業，例如訊息視窗的顯示語言，以及印表機進入 Energy Saver（節能）模式之前需要等待的時間。

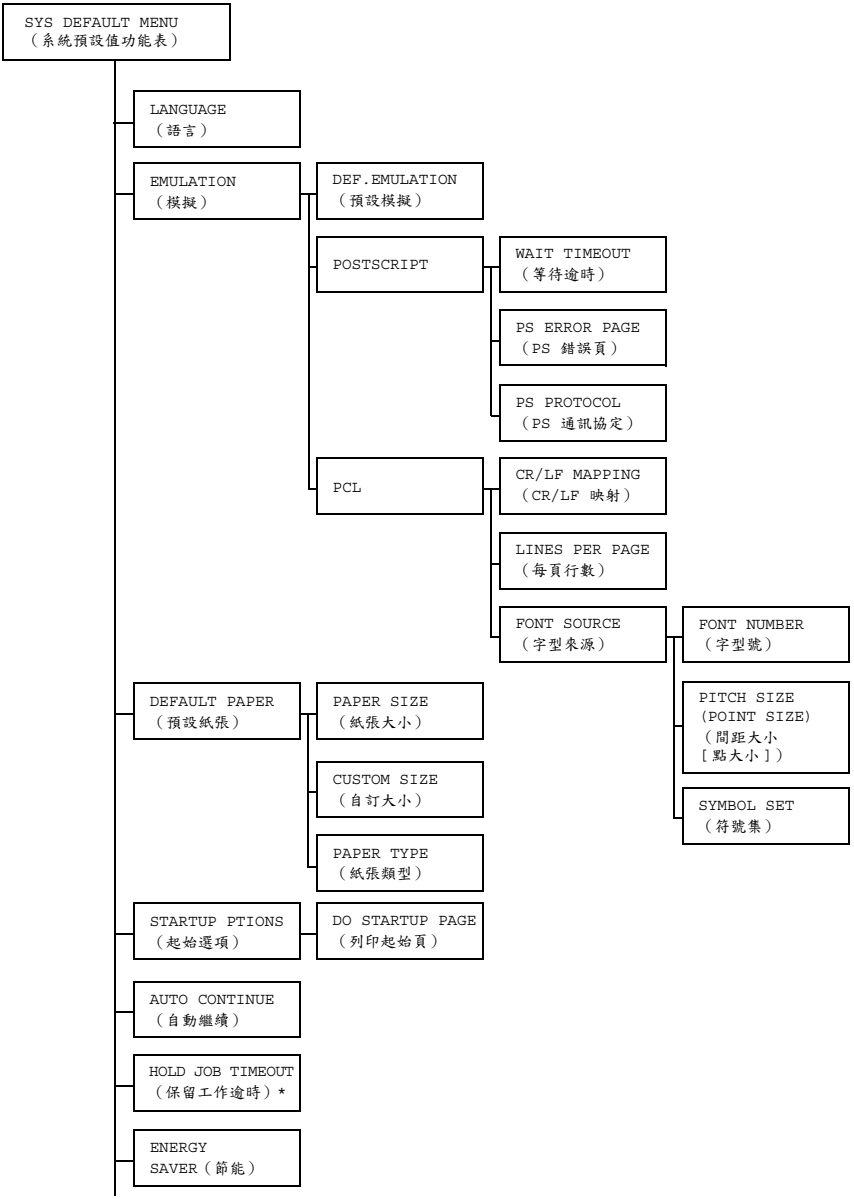

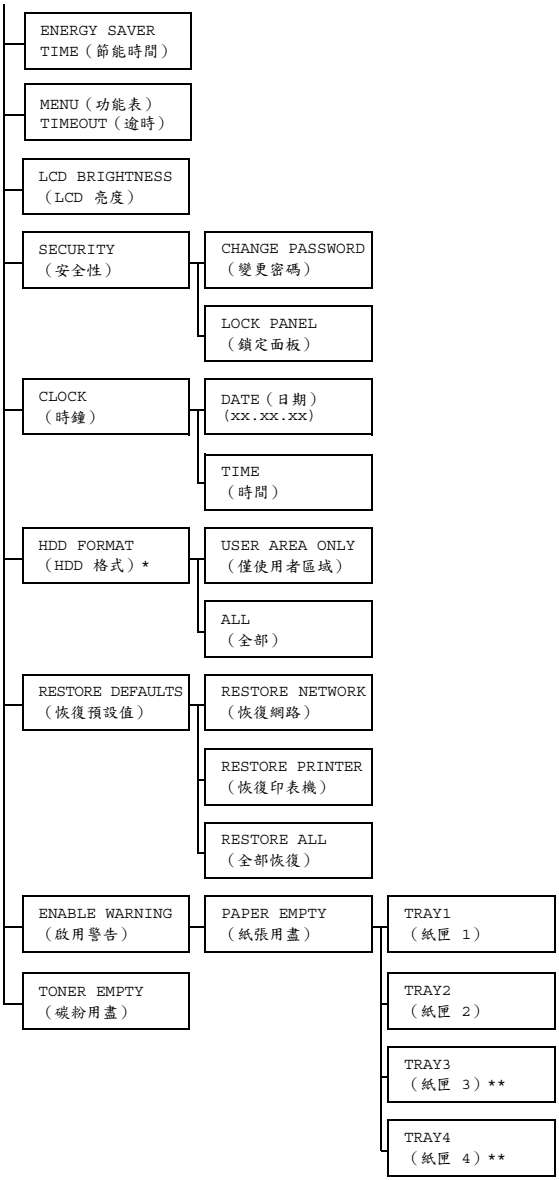

** 這些功能表項目僅在選取了可選硬碟時才會顯示。
*** 這些功能表項目僅在安裝了一或兩個可選下進紙器時才會顯示。

所有出廠預設值以粗體顯示。

LAN-GUAGE（語言）	設定	**ENGLISH**/FRENCH/GERMAN/SPANISH/ITALIAN/PORTUGUESE/CZECH/JAPANESE/KOREAN/SIMPLIFIED CHINESE/TRADITIONAL CHINESE/DUTCH（**英文** / 法文 / 德文 / 西班牙文 / 義大利文 / 葡萄牙文 / 捷克文 / 日文 / 韓文 / 簡體中文 / 繁體中文 / 荷蘭文）		
	可將資訊視窗的顯示語言變更為選取的語言。 語言選擇會以對應的語言出現在訊息視窗中，例如 GERMAN 顯示成 DEUTSCH。			
EMULA-TION（模擬）	DEF. EMULA-TION（預設模擬）	設定	**AUTO**/POSTSCRIPT/PCL（**自動** / POSTSCRIPT/PCL）	
		指定印表機模擬語言。 如果選擇 AUTO（自動），印表機會自動從資料流選擇印表機模擬語言。		
	POST-SCRIPT	WAIT TIME OUT（等待逾時）	設定	**0**-300
			指定在錯誤被確定為 PostScript 錯誤之前需要等待的時間。 如果選擇 0，則不會發生逾時。	
		PS ERROR PAGE（PS 錯誤頁）	設定	ON/**OFF**（開啟 / **關閉**）
			選擇在發生 Postscript 錯誤時是否列印錯誤頁。	
		PS PROTO-COL（PS 通訊協定）	設定	**AUTO**/NORMAL/BINARY（**自動** / 正常 / 二進制）
			指定 PostScript 資料流的資料傳輸通訊協定。 如果選擇 AUTO（自動），印表機會自動從資料流選擇適用的通訊協定。	

	PCL	CR/LF MAPPING（CR/LF 映射）	設定	**CR=CR LF=LF**/CR=CRLF LF=LF/CR=CR LF=LFCR/CR=CRLF LF=LFCR	
			選擇在 PCL 語言中 CR/LF 代碼的定義。		
		LINES PER PAGE（每頁行數）	設定	5-**60**-128	
			指定在 PCL 語言中每頁的行數。		
		FONT SOURCE（字型來源）	FONT NUMBER（字型號）	設定	**0**-102
				指定 PCL 語言的預設字型。 顯示的字型號與 PCL 字型清單對應。有關列印字型清單的詳細資訊，請參閱第 35 頁中的「PRINT MENU」。	
			PITCH SIZE (POINT SIZE)（間距大小 [點大小]）	設定	0.44-**10.00**-99.99 (4.00-**12.00**-999.75)
				指定 PCL 語言的字型大小。 如果選取的 FONT NUMBER（字型號）是用於點陣圖字型，PITCH SIZE（間距大小）將會出現。如果選取的 FONT NUMBER（字型號）是用於描邊字型，POINT SIZE（點大小）將會出現。	
			SYMBOL SET（符號集）	指定用於 PCL 語言的符號集。 預設值為 PC8。	

DEFAULT PAPER（預設紙張）	PAPER SIZE（紙張大小）	設定	**LETTER**/LEGAL/EXECTIVE/**A4**/A5/B5(JIS)/GOVT LETTER/STATEMENT/FOLIO/SP FOLIO/UK QUARTO/FOOLSCAP/GOVT LEGAL/16K/KAI 16（16 開）/KAI 32（32 開）/ENV C5/ENV C6/ENV DL/ENV MONARCH/ENV CHOU#3/ENV CHOU#4/B5(ISO)/ENV #10/ENV YOU#4/JPOST/JPOST-D/CUSTOM（自訂）
		選擇通常使用的紙張大小。 北美地區的預設值為 *LETTER*。所有其他地區的預設值為 A4。	
	CUSTOM SIZE（自訂大小）	指定當 PAPER SIZE（紙張大小）設定為 CUSTOM（自訂）時的紙張大小。 設定單位可以透過 UNIT OF MEASURE（量度單位）設定在公釐與英吋之間切換。 WIDTH（寬度）的設定範圍 ■ 對於 MILLIMETERS（公釐）：92 到 216 公釐（預設值為 210。） ■ 對於 INCHES（英吋）：3.63 到 8.50 英吋（預設值為 8.50。） LENGTH（長度）的設定範圍 ■ 對於 MILLIMETERS（公釐）：148 到 356 公釐（預設值為 297。） ■ 對於 INCHES（英吋）：5.83 到 14.00（預設值為 11.00。）	
	PAPER TYPE（紙張類型）	設定	**PLAIN PAPER**/RECYCLED/THICK 1/THICK 2/LABEL/TRANSPARENCY/ENVELOPE/POSTCARD/LETTERHEAD/GLOSSY（**普通紙**/回收紙/厚紙 1/厚紙 2/標籤/透明膠片/信封/明信片/信頭紙/光面紙）
		選擇通常使用的紙張類型。	

STARTUP OPTIONS（起始選項）	DO STARTUP PAGE（列印起始頁）	設定	**ON**/OFF（**開啟** / 關閉）
		選擇是否在印表機開啟時列印起始頁。	
AUTO CON-TINUE（自動繼續）	設定	ON/**OFF**（開啟 / **關閉**）	
	選擇當所選紙匣中的紙張大小或類型與列印工作所需紙張大小或類型不同時，是否繼續列印。		
HOLD JOB TIME OUT（保留工作逾時）	設定	**DISABLE**/1 hour/4 hours/1 day/1 week（**停用** /1 小時 /4 小時 /1 天 / 1 週）	
	指定列印工作被刪除之前在硬碟上儲存的時間長度。如果選擇 DISABLE（停用），列印工作不會在特定時間後刪除。		
ENERGY SAVER（節能）	設定	**ON**/OFF（**開啟** / 關閉）	
	如果選擇 ON（開啟），印表機將進入 Energy Saver（節能）模式。 如果選擇 OFF（關閉），印表機不會進入 Energy Saver（節能）模式。		
ENERGY SAVER TIME（節能時間）	設定	15 minutes/**30 minutes**/1 hour/3 hours（15 分鐘 /**30 分鐘** /1 小時 / 3 小時）	
	指定印表機進入 Energy Saver（節能）模式之前等待的時間長度。 此功能表項目僅在 ENERGY SAVER（節能）設定為 ON（開啟）時才會顯示。		
MENU TIME OUT（功能表逾時）	設定	OFF/1 minute/**2 minutes**（關閉 /1 分鐘 /**2 分鐘**）	
	指定在功能表或說明螢幕顯示於訊息視窗中時，多長時間不執行作業即會顯示狀態螢幕。如果選擇 OFF（關閉），則不會發生逾時。		

LCD BRIGHTNESS（LCD 亮度）	設定	-3/-2/-1/**0**/+1/+2/+3	
	調整訊息視窗的亮度。 最暗等級的設定是 -3，最亮等級的設定是 +3。		
SECU-RITY（安全性）	CHANGE PASSWORD（變更密碼）	指定用於鎖定控制面板的密碼。 如果密碼設定為 0000（預設值），則不會鎖定控制面板。要鎖定控制面板，請確保指定 0000 以外的密碼。	
	LOCK PANEL（鎖定面板）	設定	**OFF**/MINIMUM/ON （**關閉** / 最小 / 開啟）
		指定如何鎖定控制面板。 如果選擇 OFF（關閉），將不會鎖定控制面板。 如果選擇 MINIMUM（最小），INTERFACE MENU（介面功能表）與 SYS DEFAULT MENU（系統預設功能表）會受到密碼保護。 如果選擇 ON（開啟），所有功能表都會受到密碼保護。 要鎖定控制面板，請確保指定 0000 以外的密碼。	
CLOCK（時鐘）	DATE（日期）(xx.xx.xx)	指定印表機內部時鐘的日期。 在美國的日期設定順序是月、日、年 (MM.DD.YY)。 所有其他地區的日期設定順序是日、月、年 (DD.MM.YY)。	
	TIME（時間）	指定印表機內部時鐘的時間。	
HDD FORMAT（HDD 格式）	USER AREA ONLY（僅使用者區域）	起始化硬碟的使用者區域。選擇此功能表項目後，印表機會自動重新啟動。	
	ALL（全部）	起始化硬碟。選擇此功能表項目後，印表機會自動重新啟動。	

RESTORE DEFAULTS（恢復預設值）	RESTORE NETWORK（恢復網路）	將網路設定重設為其預設值。選擇此功能表項目後，印表機會自動重新啟動。		
	RESTORE PRINTER（恢復印表機）	將印表機設定重設為其預設值。選擇此功能表項目後，印表機會自動重新啟動。		
	RESTORE ALL（全部恢復）	將所有設定重設為其預設值。選擇此功能表項目後，印表機會自動重新啟動。		
ENABLE WARNING（啟用警告）	PAPER EMPTY（紙張用盡）	TRAY 1（紙匣 1）	設定	ON/**OFF**（開啟 / **關閉**）
			選擇在紙匣 1 的紙張用盡時是否顯示警告。	
		TRAY 2（紙匣 2）	設定	**ON**/OFF（**開啟** / 關閉）
			選擇在紙匣 2 的紙張用盡時是否顯示警告。	
		TRAY 3（紙匣 3）	設定	**ON**/OFF（**開啟** / 關閉）
			選擇在紙匣 3 的紙張用盡時是否顯示警告。	
		TRAY 4（紙匣 4）	設定	**ON**/OFF（**開啟** / 關閉）
			選擇在紙匣 4 的紙張用盡時是否顯示警告。	
TONER EMPTY（碳粉用盡）	設定	**STOP**/CONTINUE（**停止** / 繼續）		
	如果選擇 STOP（停止），當碳粉用完時會停止列印。 如果選擇 CONTINUE（繼續），當碳粉用完時會繼續列印。			

SERVICE MENU

利用此功能表，服務代表可調整印表機，執行維護作業。使用者無法使用此功能表

5

相機直印

相機直印

如果裝有 PictBridge（1.0 版或更高版本）的數位相機透過相機直接列印埠連接至印表機，則可在印表機上直接列印相機中儲存的影像。

有關使用數位相機的詳細資訊，請參閱您的數位相機手冊。

相機直印不支援以下功能：
- *DPOF AUTOPRINT* 影像列印
- 裁剪列印
- 無邊框列印
- 列印品質（印表機設定）
- 紙張類型（印表機設定）
- *DPOF* 電纜中斷恢復

從數位相機直接列印

1 從印表機的 Camera Direct（相機直印）功能表，指定 Paper Source（紙張來源）、Layout（版面）、Paper Margin（紙張留邊）及 Image Quality（影像品質）的設定。

使用的 *Media Type*（紙張類型）設定是選擇的預設印表機設定。不能從數位相機選擇 *Media Type*（紙張類型）設定。

如果在數位相機上可指定這些設定，則無需在控制面板上指定。 這些設定將由數位相機中的設定所覆寫。
有關控制面板設定的詳細資訊，請參閱第 *52* 頁中的「*CAMERA DIRECT* 功能表」。

2 用 USB 電纜連接數位相機與相機直印埠。

USB 電纜不隨印表機提供，如果您的數位相機亦未隨附，則必須單獨購買。

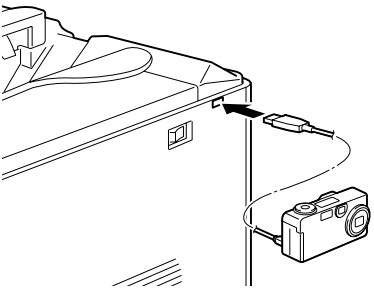

3 從數位相機指定要列印的影像以及所需的份數。

4 從數位相機開始列印。

6

使用紙張

紙張規格

可以裝入哪些類型和大小的紙張？

紙張	紙張大小		紙匣 *	雙面列印
	英吋	公釐		
A4	8.2 × 11.7	210.0 × 297.0	1/2/3/4	是
A5	5.9 × 8.3	148.0 × 210.0	1	否
B5 (JIS)	7.2 × 10.1	182.0 × 257.0	1/3/4	是
B5 (ISO)	6.9 × 9.8	176.0 × 250.0	1	否
Executive	7.25 × 10.5	184.0 × 267.0	1/3/4	是
Folio	8.3 × 13.0	210.0 × 330.0	1	是
Foolscap	8.0 × 13.0	203.2 × 330.2	1	是
16 開	7.3 × 10.2	185.0 × 260.0	1	是
32 開	5.1 × 7.3	130.0 × 185.0	1	否
16 K	7.7 × 10.6	195.0 × 270.0	1	是
Legal	8.5 × 14.0	215.9 × 355.6	1/3/4	是
Government Legal	8.5 × 13.0	216.0 × 330.0	1/3/4	是
Letter	8.5 × 11.0	215.9 × 279.4	1/2/3/4	是
SP Folio	8.5 × 12.7	215.9 × 322.3	1	是
Government Letter	8.0 × 10.5	203.2 × 266.7	1	是
Statement	5.5 × 8.5	140.0 × 216.0	1	否
UK Quarto	8.0 × 10.0	203.2 × 254.0	1	否
A4 透明膠片	8.2 × 11.7	210.0 × 297.0	1	否
Letter 透明膠片	8.5 × 11.0	215.9 × 279.4	1	否
Japanese Postcard	3.9 × 5.8	100.0 × 148.0	1	否
Japanese Postcard-D	5.8 × 7.9	148.0 × 200.0	1	否
Envelope C5	6.4 × 9.0	162.0 × 229.0	1	否
Envelope C6	4.5 × 6.4	114.0 × 162.0	1	否
信封 Com10	4.125 × 9.5	104.7 × 241.3	1	否
Envelope DL	4.3 × 8.7	110.0 × 220.0	1	否
Envelope Monarch	3.875 × 7.5	98.4 × 190.5	1	否
Envelope Chou #3	4.7 × 9.2	120.0 × 235.0	1	否
Envelope Chou #4	3.5 × 8.1	90.0 × 205.0	1	否
Envelope You #4	4.1 × 9.3	105.0 × 235.0	1	否
厚紙 1、2、光面紙 — 僅支援 letter、A4 或更小紙張。				
自訂，最小	3.6 × 5.9	92.0 × 148.0	1	否 **
自訂，最大	8.5 × 14.0	216.0 × 355.6	1	是

附註： * 紙匣 1 = 手動進紙匣
紙匣 3/4 = 下進紙器（可選）
** 雙面列印支援的最小尺寸是 B5 (JIS)。

對於自訂大小的紙張，請使用印表機驅動程式指定上表所示範圍內的設定。

紙張類型

在大量採購特殊紙張之前，請用相同的紙張進行試列印並檢查列印品質。

在裝入紙張之前，請將紙張存放於原包裝內，放置在平坦的表面上。有關認可紙張的清單，請參閱 printer.konicaminolta.com。

普通紙（回收紙）

容量	**紙匣 1（手動進紙匣）**	最多容納 100 張紙，具體取決於紙張重量。
	紙匣 2/3/4	最多容納 500 張紙，具體取決於紙張重量。
方向	**紙匣 1（手動進紙匣）**	列印面朝下
	紙匣 2/3/4	列印面朝上
驅動程式紙張類型	普通紙（回收紙）	
重量	60 – 90 g/m^2（16 – 24 磅雪銅紙）	
雙面列印	有關支援的紙張大小資訊，請參閱第 70 頁。	

請使用以下紙張

適用於普通紙雷射印表機的紙張，如標準或回收辦公紙。

附註

請勿使用以下所列的紙張類型。這些紙張可能會導致列印品質不良、卡紙或損壞印表機。

請勿使用以下紙張

- 表面處理過的塗料紙（例如，複寫紙與處理過的有色紙）
- 底面帶有複寫紙的紙張
- 未認可的燙印轉印紙張（例如熱敏紙、熱壓紙、熱壓轉印紙）
- 水冷轉印紙
- 壓敏紙
- 專用於噴墨印表機的紙張（例如超細紙、光面紙、光面膠片和明信片）
- 用另一台印表機、影印機或傳真機列印過的紙張
- 積滿灰塵的紙張

- 潮濕（或有濕氣）的紙張

  紙張的相對濕度應保持在 *35%* 到 *85%* 之間。如果紙張潮濕，碳粉就不能很好地附於其上。

- 多層紙
- 膠黏紙
- 摺疊、有摺縫、捲曲、翹曲、歪曲、皺摺的紙張
- 穿孔紙、三洞穿孔紙或破損的紙張
- 過於光滑、過於粗糙或紋理過多的紙張
- 前後紋理（粗糙度）不同的紙張
- 太薄或太厚的紙張
- 帶靜電黏在一起的紙張
- 由箔片或鍍金材料組成的紙張；過於光亮的紙張
- 熱敏紙或無法承受熔融溫度 (180° C [356° F]) 的紙張
- 形狀不規則（非矩形或裁剪角度不是直角）的紙張
- 表面附有膠水、膠帶、迴形針、釘書釘、緞帶、掛鉤或鈕扣的紙張
- 酸性紙
- 其他任何未經認可的紙張

厚紙

厚度超過 90 g/m^2（24 磅雪銅紙）的紙張稱為厚紙。測試所有厚紙，確保其效能合格且列印的影像不變形。

容量	**紙匣 1（手動進紙匣）**	最多容納 20 張厚紙，具體取決於它們的厚度。
	紙匣 2/3/4	不支援
方向	列印面朝下	
驅動程式紙張類型	厚紙 1 (91-150 g/m^2) 厚紙 2 (151-210 g/m^2)	
重量	91 – 210 g/m^2（25 – 55.9 磅雪銅紙）	
雙面列印	不支援	

請勿使用以下厚紙

- 與紙匣 1 中其他紙張混用的厚紙（這樣會導致印表機卡紙）

信封

僅在信封的正面（地址面）列印。信封的某些部份由三層紙組成 — 正面、背面和信封口。在這些分層區域列印的內容可能會遺失或褪色。

容量	**紙匣 1（手動進紙匣）**	最多容納 10 個信封，具體取決於它們的厚度
	紙匣 2/3/4	不支援
方向	列印面朝下	
驅動程式紙張類型	信封	
重量	91 – 163 g/m^2（25 – 43 磅雪銅紙）	
雙面列印	不支援	

請使用以下信封

- 適用於雷射列印的普通辦公信封，信封採用對角線斜接方式，摺痕和邊線棱角分明，並採用普通的塗膠信封口

  由於信封要通過加熱輥，因此可能會封住信封口上的塗膠區域。使用帶乳膠體的信封可以避免此類問題的出現。

- 適用於雷射列印
- 乾燥

請勿使用以下信封

- 帶黏性信封口
- 帶密封用的膠帶封條、金屬別針、迴形針、扣釘或剝離帶
- 具有透明窗
- 表面過於粗糙
- 具有會熔化、汽化、膠印褪色或發出危險煙氣的材料
- 已預先密封

標籤

一張標籤由面層（列印面）、膠黏層和承載層組成：

- 面層必須符合普通紙規格。
- 面層表面必須覆蓋整個承載層，並且該表面上不應有任何膠黏劑。

您可以連續列印標籤紙。但是，這可能會影響進紙，具體取決於紙張品質和列印環境。如果出現問題，請停止連續列印，改為一次列印一張。

先嘗試在普通紙上列印資料以檢查佈局。有關列印標籤的詳細資訊，請參閱應用程式文件。

容量	**紙匣 1（手動進紙匣）**	最多容納 20 張標籤，具體取決於它們的厚度
	紙匣 2/3/4	不支援
方向	列印面朝下	
驅動程式紙張類型	標籤	
重量	60 – 163 g/m^2（16 – 43 磅雪銅紙）	
雙面列印	不支援	

請使用以下標籤紙

- 建議在雷射印表機上使用的標籤
- Letter 或 A4 大小（膠黏標籤）

請勿使用以下標籤紙

- 標籤容易脫落或已經移除了部份標籤
- 底層已剝離或膠黏劑暴露在外

標籤可能會黏住定影器，導致標籤剝離和卡紙。

- 預先裁剪或穿孔

請勿使用

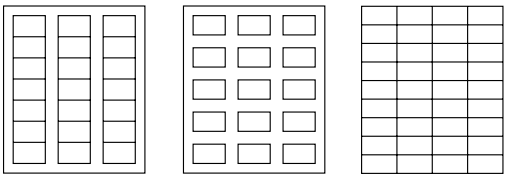

底面露出光面的紙張

可以使用

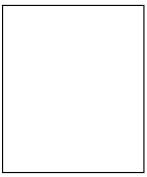

整頁標籤
（未裁剪）

信頭紙

先嘗試在普通紙上列印資料以檢查佈局。

容量	**紙匣 1（手動進紙匣）**	最多容納 20 頁，具體取決於它們的大小和厚度
	紙匣 2/3/4	不支援
方向	列印面朝下	
驅動程式紙張類型	信頭紙	
重量	60 – 90 g/m²（16 – 24 磅雪銅紙）	
雙面列印	有關支援的紙張大小（列印面朝下，頂邊先入）資訊，請參閱第 70 頁。	

明信片

先嘗試在普通紙上列印資料以檢查佈局。

容量	**紙匣 1（手動進紙匣）**	最多容納 20 張明信片，具體取決於它們的厚度
	紙匣 2/3/4	不支援
方向	列印面朝下	
驅動程式紙張類型	明信片	
重量	60 – 163 g/m²（16 – 90 磅雪銅紙）	
雙面列印	不支援	

使用以下明信片

- 適用於雷射印表機

請勿使用以下明信片

- 塗層明信片
- 專用於噴墨印表機的明信片
- 預先裁剪或穿孔的明信片
- 預先印好的明信片或多色明信片

如果明信片發生翹曲，請在壓平翹曲區域之後，放入紙匣 *1*。

透明膠片

裝入透明膠片之前不要翻動。否則，所產生的靜電可能會導致列印錯誤。

如果空手觸摸透明膠片的表面，可能會影響列印品質。

請保持列印路徑的潔淨。透明膠片對弄髒的紙張路徑特別敏感。如果紙張的頂部或底部存在陰影，請參閱第 *8* 章，「維護印表機」。

儘快從出紙匣中取出透明膠片以免靜電堆積。

您可以連續列印透明膠片。但是，這可能會影響進紙，具體取決於紙張品質、靜電堆積情況和列印環境。

先嘗試在普通紙上列印資料以檢查佈局。

如果裝入 *20* 張透明膠片有問題，嘗試每次只裝入 *1 – 10* 張。每次裝入大量的透明膠片可能會導致靜電堆積，從而引起進紙問題。

容量	**紙匣 1（手動進紙匣）**	最多可容納 20 張透明膠片，具體取決於它們的厚度
	紙匣 2/3/4	不支援
方向	列印面朝下	
驅動程式紙張類型	透明膠片	
雙面列印	不支援	

對於特定類型的透明膠片，請務必先進行少量的試印。

請使用以下透明膠片

- 適用於雷射列印

請勿使用以下透明膠片

- 帶有靜電的透明膠片，因為這樣會使透明膠片黏在一起
- 專用於噴墨印表機的透明膠片

光面紙

請測試所有光面紙，確保其效能合格且列印的影像不變形。

容量	**紙匣 1（手動進紙匣）**	最多容納 20 張光面紙，具體取決於它們的厚度。
	紙匣 2/3/4	不支援
方向	列印面朝下	
驅動程式紙張類型	光面紙	
重量	91 – 210 g/m²（25 – 55.9 磅雪銅紙）	
雙面列印	不支援	

請勿使用以下光面紙

■ 與紙匣 1 中其他紙張混用的光面紙（這樣會導致印表機卡紙）

甚麼是保證的可成像（可列印）區域？

所有紙張大小的可列印區域距離紙張邊緣的最大距離為 4 公釐（0.157 英吋）。

各紙張大小均有其特定的可成像區域，即印表機可在其中清楚列印而不產生變形的最大區域。

此區域受限於硬體（印表機要求的實際紙張大小和留邊）和軟體（供全頁框緩衝區使用的記憶體容量）。各紙張大小保證的可成像（可列印）區域是指紙張大小減去距紙張所有邊 4 公釐（0.157 英吋）後的面積。

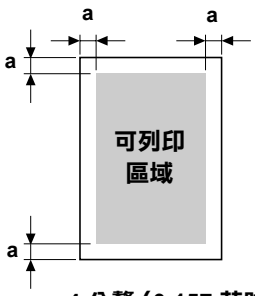

a = 4 公釐（0.157 英吋）

成像區域 — 信封

信封上有一個非保證的成像區域，該區域因信封類型而異。

信封的列印方向取決於應用程式。

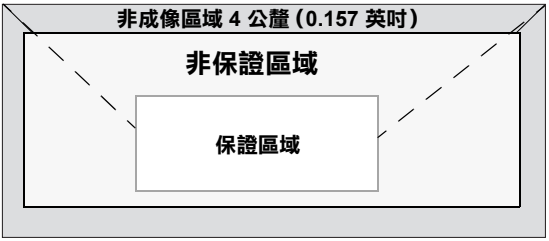

頁面留邊

留邊透過應用程式設定。某些應用程式可讓您設定自訂頁面大小和留邊，而有些應用程式只允許您選擇標準頁面大小和留邊。如果選擇標準格式，可能會遺失部份影像（由於可成像區域的限制）。如果可以在應用程式中自訂頁面大小，請使用為可成像區域提供的尺寸，以獲得最佳效果。

裝入紙張

如何裝入紙張？

去掉每令紙最上面和最下面的紙張。每次拿出大約 100 張紙，翻動（防止靜電堆積）後再放入紙匣。

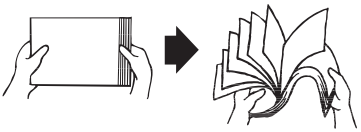

請勿翻動透明膠片。

附註

雖然本印表機可在各種紙張上列印，但除了普通紙之外，它並不專用於在某一種紙張上列印。連續列印普通紙之外的紙張（如信封、標籤、厚紙或透明膠片），可能會影響列印品質或降低引擎的使用壽命。

補充紙張時，請先取出紙匣中剩餘的紙張。將其與新紙張放在一起，對齊紙張邊緣，然後重新裝入。

紙匣 1（手動進紙匣）

有關紙匣 1 可列印的紙張類型及大小之詳細資訊，請參閱第 70 頁中的「紙張規格」。

裝入普通紙

1 打開紙匣 1。

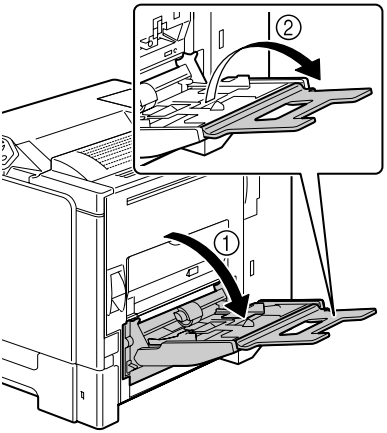

2 滑動紙張導板以提供更多空間。

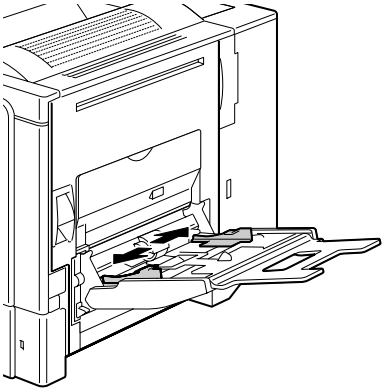

3 將紙張列印面朝下裝入紙匣。

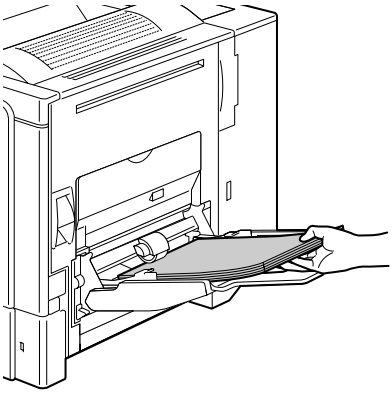

裝入紙張時不要超過容量限定線。紙匣中一次最多能裝入 *100* 張（*80 g/m²* *[22 磅]*）普通紙。

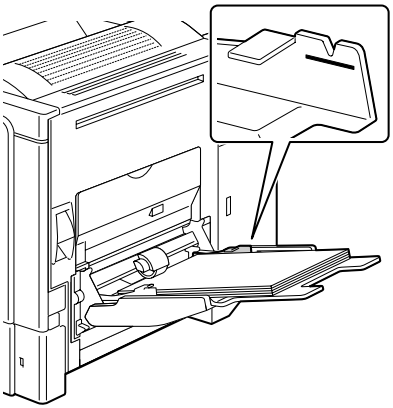

4 向紙張邊緣滑動紙張導板。

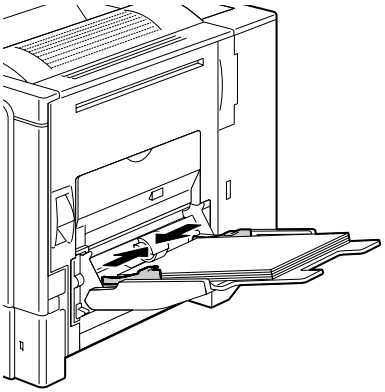

其他紙張

在裝入普通紙以外的其他紙張時，請在驅動程式中設定紙張模式（信封、標籤、厚紙 1、厚紙 2、光面紙或透明膠片）以獲得最佳列印效果。

裝入信封

1 拉動釋放桿，然後打開右側蓋。

打開右側蓋之前，請合上紙匣 *1*。

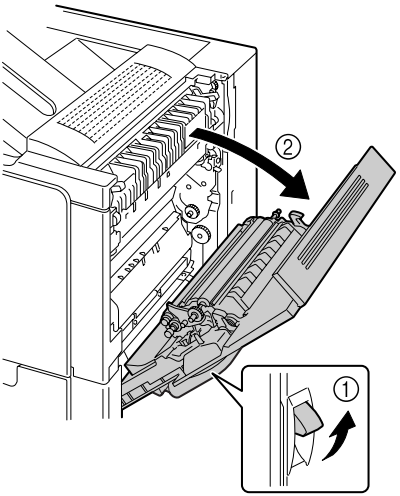

2 打開右側蓋擋門。

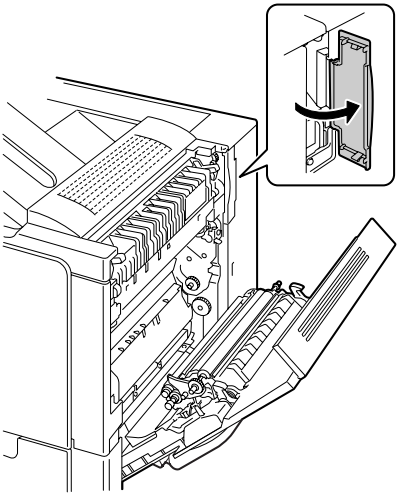

3 將定影器上的兩個轉盤旋轉到信封設定。

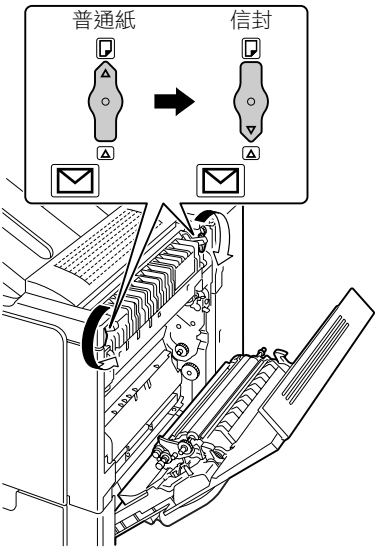

4 合上右側蓋擋門。

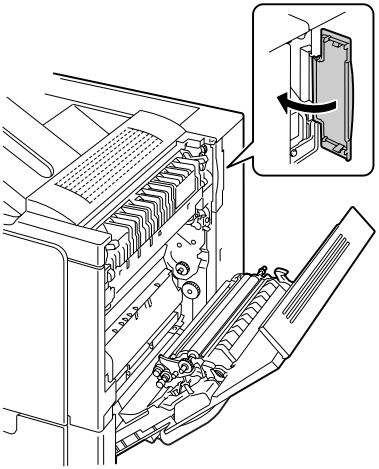

5 合上右側蓋。

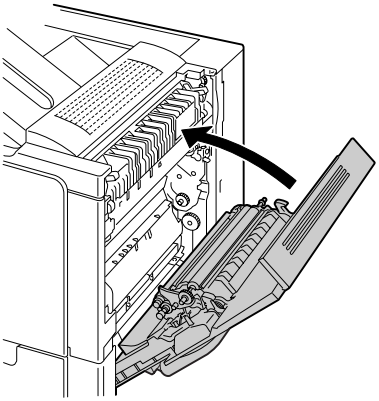

6 打開紙匣 1。

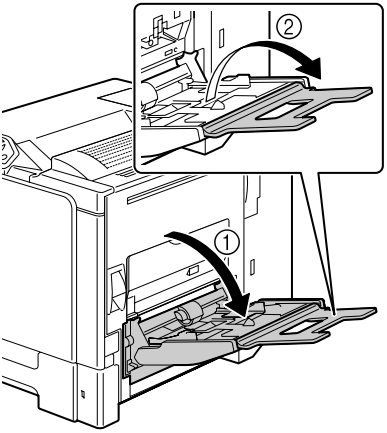

7 滑動紙張導板以提供更多空間。

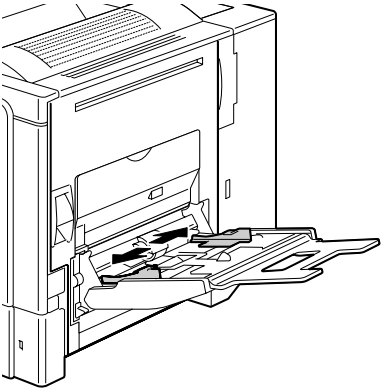

8 將信封口面朝上裝入紙匣。

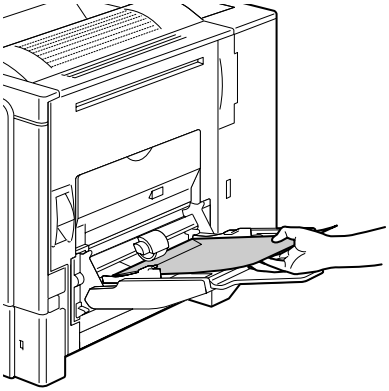

裝入信封之前，請向下按壓信封確保排出其中的空氣、壓平信封口的摺痕，否則可能發生信封皺摺或卡紙。

紙匣中一次最多能裝入 *10* 個信封。

對於信封口位於長邊的信封，請將信封口朝向紙匣 *1* 右側裝入信封。

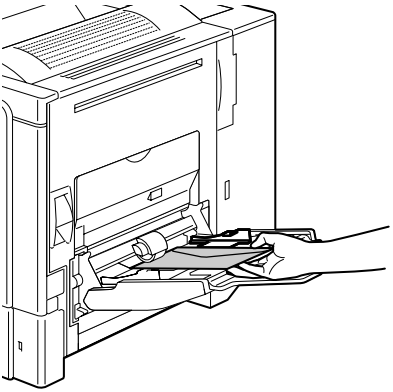

9 向信封邊緣滑動紙張導板。

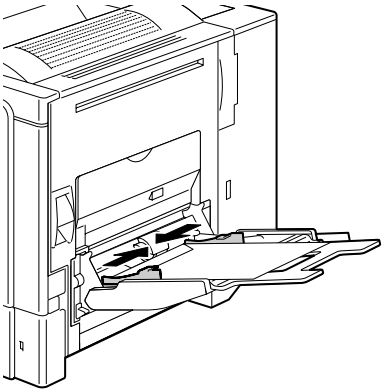

使用普通紙列印之前，請確保將定影器上的轉盤恢復為普通紙設定。

裝入標籤紙 / 明信片 / 厚紙 / 光面紙 / 透明膠片

1 打開紙匣 1。

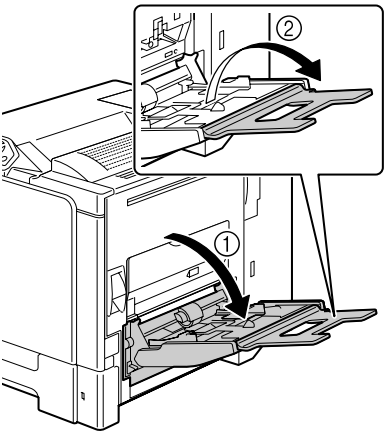

2 滑動紙張導板以提供更多空間。

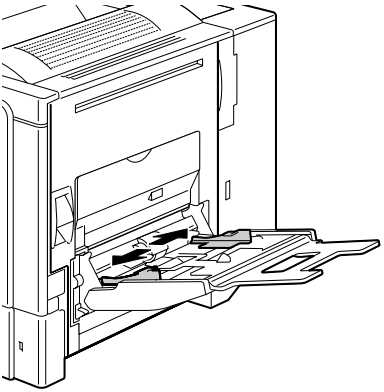

3 將紙張列印面朝下裝入紙匣。

紙匣一次最多能裝入 *20* 張紙。

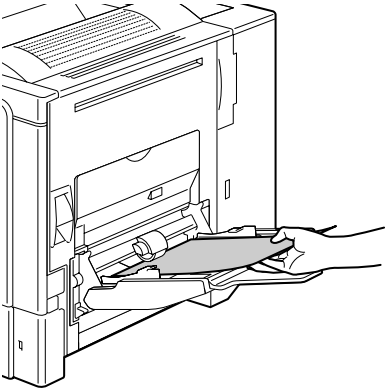

4 向紙張邊緣滑動紙張導板。

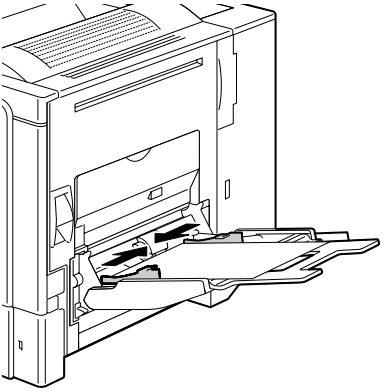

紙匣 2

裝入普通紙

1 拉出紙匣 2。

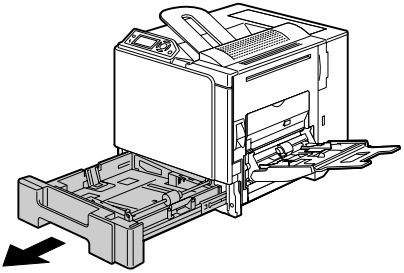

2 按下紙張壓板，使其鎖定到位。

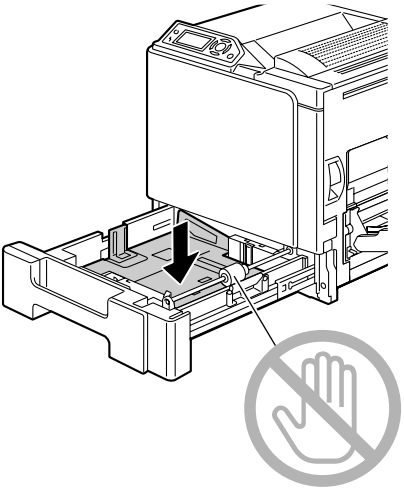

3 將紙張列印面朝上裝入紙匣。

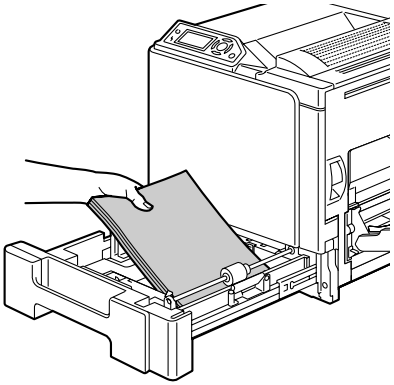

裝入紙張時不要超過 ▼ 標記。紙匣中一次最多能裝入 *500* 張（*80 g/m²* *[22* 磅 *]*）普通紙。

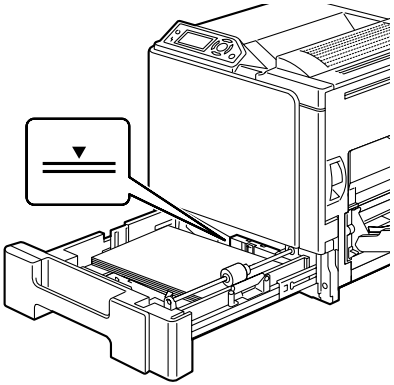

4 合上紙匣 2。

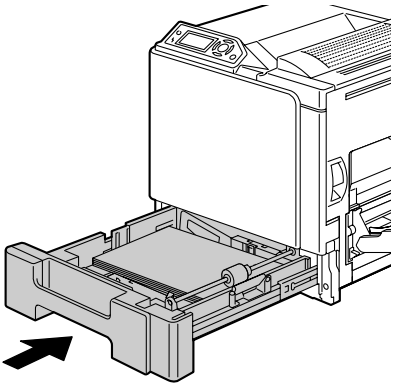

紙匣 3/4（可選下進紙器）

裝入普通紙

1 拉出紙匣 3（紙匣 4）。

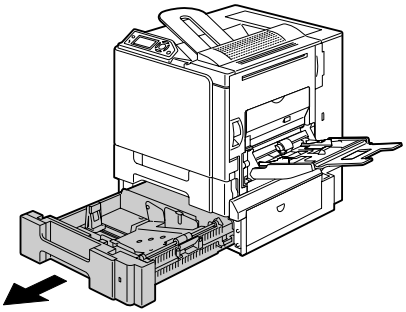

2 按下紙張壓板，使其鎖定到位。

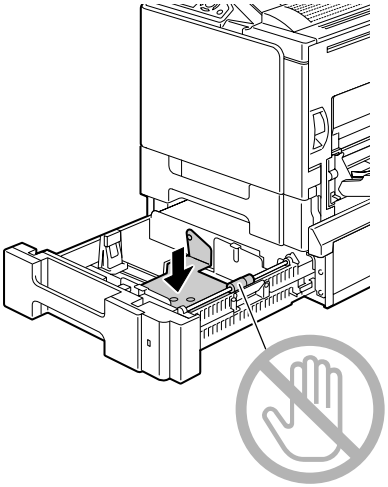

3 滑動紙張導板以提供更多空間。

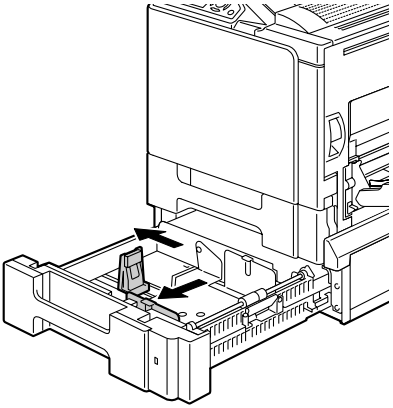

4 將紙張列印面朝上裝入紙匣。

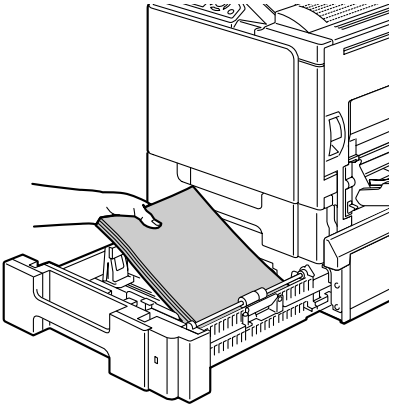

裝入紙張時不要超過 ▼ 標記。紙匣中一次最多能裝入 *500* 張（*80 g/m²* *[22 磅]*）普通紙。

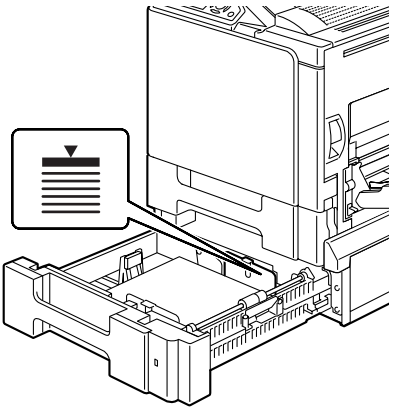

5 向紙張邊緣滑動紙張導板。

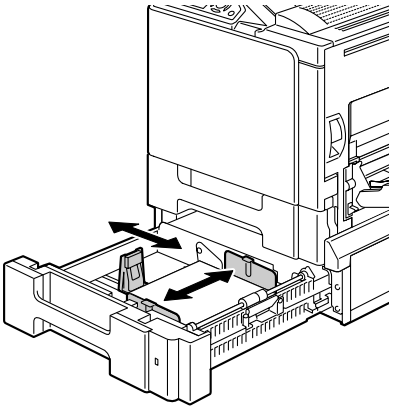

6 合上紙匣 3（紙匣 4）。

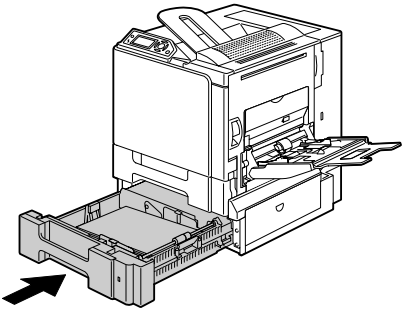

雙面列印

選擇不透明度較高的紙張執行雙面（2 面）列印。不透明度是指紙張有效遮蔽其反面列印內容的程度。如果紙張的不透明度較低（半透明度較高），則從頁面的一面可以看到另一面上列印的資料。檢查應用程式，獲取留邊資訊。為獲取最佳列印效果，請列印少量紙張，確保不透明度滿足要求。

雙面（2 面）列印可以手動執行，也可以在已安裝和選定雙面列印選件的情況下自動執行。

附註

只有規格為 60 – 90 g/m^2（16 – 24 磅雪銅紙）執行自動雙面列印。請參閱第 70 頁中的「紙張規格」。

雙面列印不支援信封、標籤、明信片、厚紙、光面紙或透明膠片。

如何執行自動雙面列印？

您應該檢查印表機上是否已安裝雙面列印選件，只有安裝後才能成功雙面列印工作。

檢查應用程式，確定如何為雙面列印設定留邊。

以下裝訂位置設定可用。

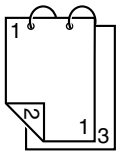	如果選擇「短邊」，輸出的列印頁將從頂部翻頁。
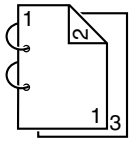	如果選擇「長邊」，輸出的列印頁將從側面翻頁。

此外，如果「單面 N 頁」設定為「小冊子」，將會執行自動雙面列印。

在選取「小冊子」時，以下順序設定可用。

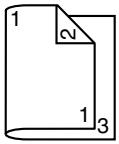	如果選擇「左側裝訂」，列印頁可以像左側裝訂的小冊子一樣收合。
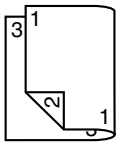	如果選擇「右側裝訂」，列印頁可以像右側裝訂的小冊子一樣收合。

1 在紙匣中裝入普通紙。

2 在印表機驅動程式中指定雙面列印（Windows 中的「版面設定」標籤）。

3 按一下**確定**。

在自動雙面列印時，先列印紙張的背面，而後列印紙張的正面。

出紙匣

所有已列印紙張將輸出到印表機頂部的列印面朝下出紙匣。該紙匣可以容納大約 250 張規格為 80 g/m^2（22 磅）的 A4/Letter 紙。

如果出紙匣中紙張堆積過高，印表機可能會出現卡紙、大量紙張捲曲或靜電堆積等問題。

儘快從出紙匣中取出透明膠片以免靜電堆積。

紙張存放

如何存放紙張？

- 在裝入紙張之前，請將紙張存放於原包裝內，放置在平坦的表面上。

  如果長時間將紙張脫離包裝存放，則可能會使紙張變得太乾燥，在列印時造成卡紙。

- 如果紙張已從包裝中取出，請將其放回原包裝並存放於陰涼遮光的水平表面。
- 避免受潮、濕度過高、陽光直射、溫度過高（不要超過 35° C [95° F]）以及沾上灰塵。
- 避免將紙張靠在其他物件上或垂直放置。

使用存放的紙張之前，請先試列印幾頁並檢查列印品質。

7

更换耗材

更換耗材

附註

不按照本手冊中的說明操作，可能會導致您的保固失效。

附註

如果出現錯誤訊息（TONER EMPTY（碳粉用盡）、TRANS.BELT END OF LIFE（傳送裝置使用壽命已盡）等），請列印設定頁，檢查其他耗材的狀態。有關錯誤訊息的詳細資訊，請參閱第 160 頁中的「錯誤訊息（警告：）」。有關列印設定頁的詳細資訊，請參閱第 130 頁中的「列印設定頁」。

關於碳粉匣

印表機使用四個碳粉匣：黑色、黃色、品紅色和青色。請小心處理碳粉匣，以免將碳粉濺到印表機內部或自己身上。

僅在印表機中安裝新碳粉匣。如果安裝了用過的碳粉匣，指示燈訊息無法清除，「狀態監控程式」中的耗材狀態亦不會更新。

碳粉是無毒的。如果皮膚上沾有碳粉，請用冷水和中性肥皂清洗乾淨。如衣服上沾有碳粉，盡可能地將其輕輕撣去。如果撣過之後仍殘留有碳粉，請用冷水（不要用熱水）洗去。

小心

如果碳粉進入眼睛，請立即用冷水清潔眼睛，並向醫生求助。

有關回收資訊，請造訪以下 *URL*。
美國：*printer.konicaminolta.com/products/recycle/index.asp*
歐洲：*printer.konicaminolta.com*

附註

切勿使用重新填充或未經認可的碳粉匣。因使用重新填充或未經認可的碳粉匣所引起的任何印表機損壞或品質問題均不受保固。技術支援不提供解決以上問題的任何幫助。

更換碳粉匣時，請參考下表。為取得最佳列印品質和效能，請僅使用經認可適用於特定印表機類型的 KONICA MINOLTA 碳粉匣，如下表所示。您可以在印表機前蓋內的耗材訂購標籤上找到印表機類型和碳粉匣零件編號。

印表機類型	印表機零件編號	碳粉匣類型	碳粉匣零件編號
AM	5250219-100	標準容量碳粉匣 — 黑色 (K)	1710580-001
		標準容量碳粉匣 — 黃色 (Y)	1710580-002
		標準容量碳粉匣 — 品紅色 (M)	1710580-003
		標準容量碳粉匣 — 青色 (C)	1710580-004
		高容量碳粉匣 — 黑色 (K)	1710602-005
		高容量碳粉匣 — 黃色 (Y)	1710602-006
		高容量碳粉匣 — 品紅色 (M)	1710602-007
		高容量碳粉匣 — 青色 (C)	1710602-008
EU	5250219-200	標準容量碳粉匣 — 黑色 (K)	1710604-001
		標準容量碳粉匣 — 黃色 (Y)	1710604-002
		標準容量碳粉匣 — 品紅色 (M)	1710604-003
		標準容量碳粉匣 — 青色 (C)	1710604-004
		高容量碳粉匣 — 黑色 (K)	1710604-005
		高容量碳粉匣 — 黃色 (Y)	1710604-006
		高容量碳粉匣 — 品紅色 (M)	1710604-007
		高容量碳粉匣 — 青色 (C)	1710604-008
AP	5250219-350 5250219-400	標準容量碳粉匣 — 黑色 (K)	1710583-001
		標準容量碳粉匣 — 黃色 (Y)	1710583-002
		標準容量碳粉匣 — 品紅色 (M)	1710583-003
		標準容量碳粉匣 — 青色 (C)	1710583-004
		高容量碳粉匣 — 黑色 (K)	1710605-005
		高容量碳粉匣 — 黃色 (Y)	1710605-006
		高容量碳粉匣 — 品紅色 (M)	1710605-007
		高容量碳粉匣 — 青色 (C)	1710605-008

附註

切勿觸摸 OPC 感光鼓表面，否則可能會降低影像品質。

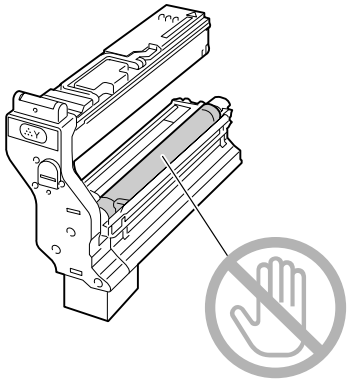

碳粉匣保管注意事項：

■ 除非準備安裝，否則請始終將碳粉匣存放在包裝中。

■ 處於蔭涼、乾燥、遮光（避免過熱）的地方。

最高存放溫度為 *35° C (95° F)*，最大存放濕度為 *85%*（不冷凝）。如果將碳粉匣從蔭涼的地方移至溫暖潮濕的地方，可能會出現冷凝，從而降低列印品質。請將碳粉匣置於新環境中大約一小時後再使用。

■ 存放和處理碳粉匣時保持水平。

請勿豎直或側面著地放置碳粉匣，亦勿將其上下倒置，否則碳粉匣內的碳粉會結塊或分佈不均勻。

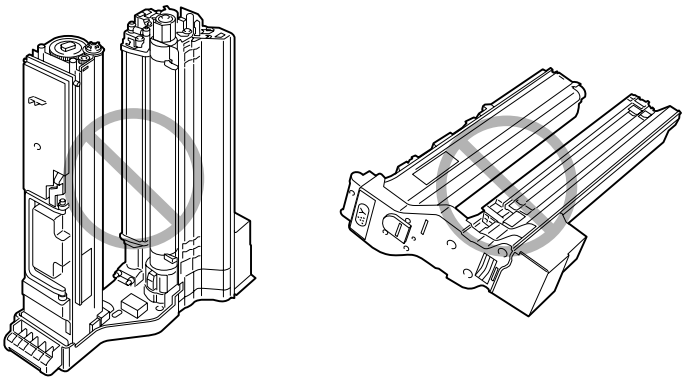

■ 使碳粉匣遠離懸浮微粒等含鹽分的空氣和腐蝕性氣體。

更換碳粉匣

附註

更換碳粉匣時，請小心不要濺出碳粉。如果濺出碳粉，請立即用柔軟的乾布擦去。

如果 SYS DEFAULT/TONER EMPTY（系統預設值 / 碳粉用盡）功能表中的 TONER EMPTY（碳粉用盡）設定為 STOP（停止），則在碳粉匣為空時會出現訊息 TONER EMPTY REPLACE X（更換空碳粉匣 X）（其中 X 表示碳粉的色彩）。按照以下步驟更換碳粉匣。下列步驟以黃色碳粉匣為例說明如何更換碳粉匣。

如果 *SYS DEFAULT/TONER EMPTY*（系統預設值 / 碳粉用盡）功能表中的 *TONER EMPTY*（碳粉用盡）設定為 *CONTINUE*（繼續），則會出現訊息 *TONER EMPTY X*（*X* 碳粉用盡）。

1 檢查訊息視窗，以查看哪種色彩的碳粉用盡。

2 打開印表機前蓋。

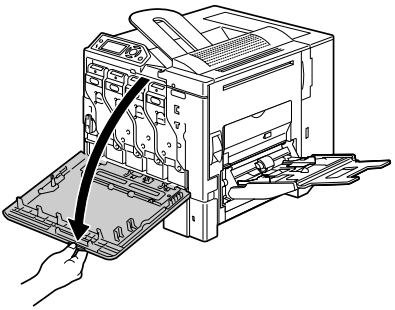

3 在要更換的碳粉匣上按下標有「Push」字樣的區域，然後滑出碳粉匣直至手柄可見。

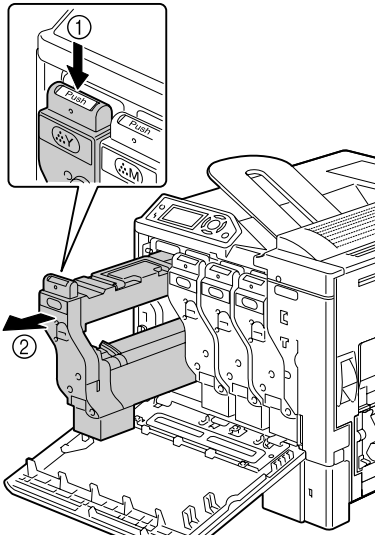

4 如圖所示握住手柄，然後將碳粉匣完全滑出印表機。

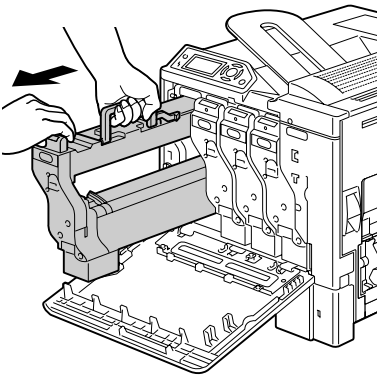

附註

請依據當地規定處理用過的碳粉匣。切勿焚燒處理。
有關詳細資訊，請參閱第 96 頁中的「關於碳粉匣」。

5 檢查要安裝的新碳粉匣的色彩。

6 搖動碳粉匣，使碳粉分佈均勻。

搖動碳粉匣之前，請確保已蓋緊 *OPC* 感光鼓保護蓋。

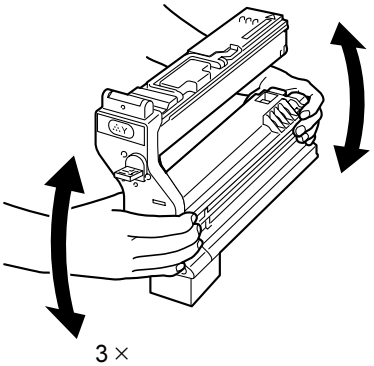

7 將碳粉匣上的 OPC 感光鼓保護蓋朝您的方向提起。

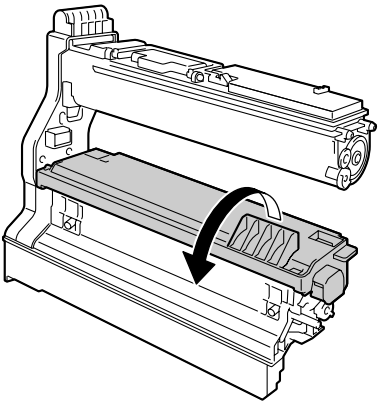

8 滑動 OPC 感光鼓保護蓋使其脫離碳粉匣。

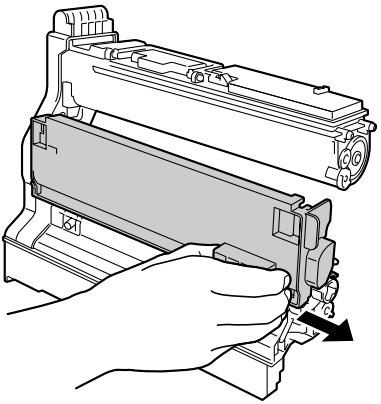

9 握住碳粉匣的手柄，將碳粉匣滑進印表機。

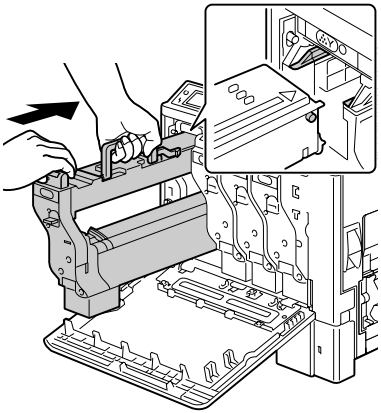

10 放下手柄，然後使碳粉匣繼續滑入印表機直至鎖定到位。

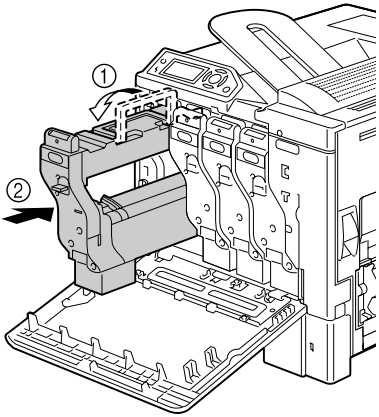

11 徑直拉出碳粉匣的保護膜，慢慢撕去。

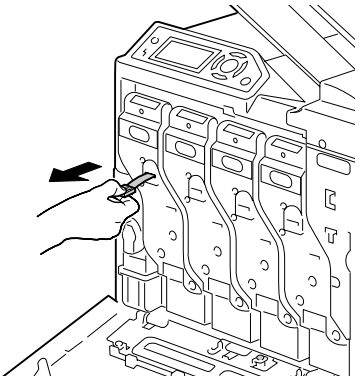

12 合上前蓋。

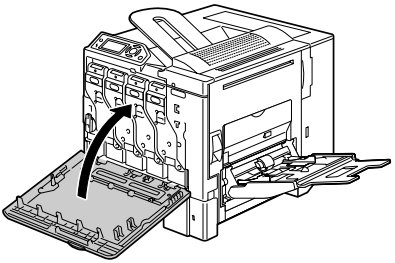

如果碳粉匣沒有完全插入，前蓋將無法合上。

更換碳粉匣之後，印表機必須完成 75 秒鐘的校準週期。如果在顯示 *READY*（就緒）訊息之前打開了前蓋，印表機將停止列印並重複校準週期。

更換廢碳粉瓶

廢碳粉瓶已滿時，訊息視窗將顯示 WASTE TONER FULL/REPLACE BOTTLE（廢碳粉瓶已滿 / 更換廢碳粉瓶）的訊息。印表機將停止列印，並且直到更換廢碳粉瓶後才會再次開始列印。

1 打開印表機前蓋。

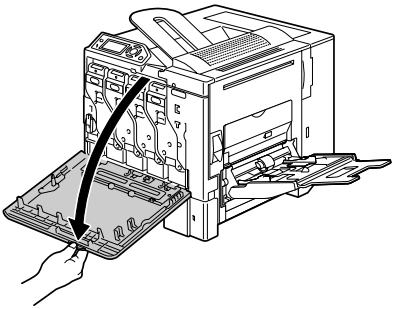

2 將廢碳粉瓶上的轉盤逆時針轉動到解鎖位置。

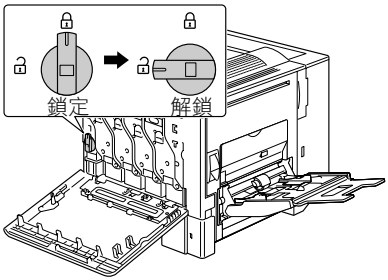

3 將廢碳粉瓶慢慢的完全滑出印表機。

小心不要濺出碳粉。

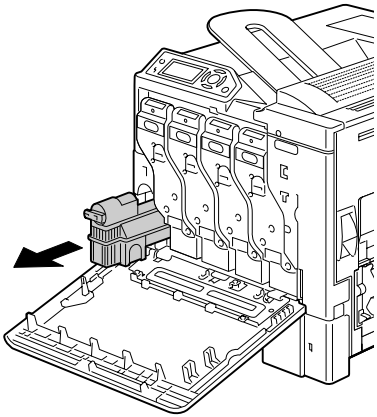

4 取下廢碳粉瓶側面的瓶蓋，然後將其裝在圖中所示的位置。

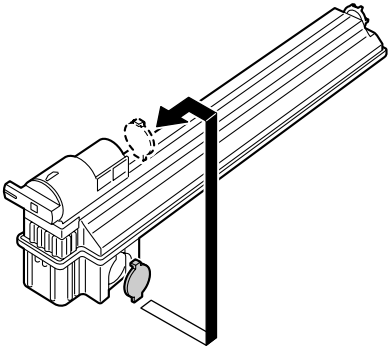

5 處理廢碳粉瓶。

附註

請根據當地規定處理廢碳粉瓶。切勿焚燒處理。

6 準備新的廢碳粉瓶。

安裝廢碳粉瓶之前，請確保廢碳粉瓶上的轉盤處於解鎖位置。

7 將廢碳粉瓶完全滑入印表機。

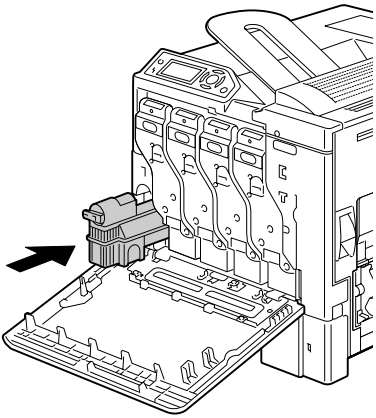

8 順時針轉動轉盤，使廢碳粉瓶處於鎖定位置。

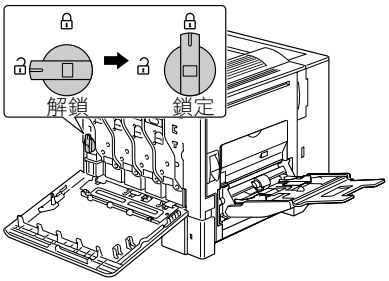

9 合上前蓋。

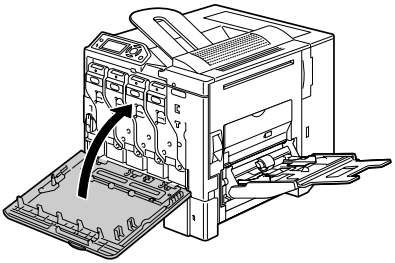

如果廢碳粉瓶沒有完全插入或轉盤沒有鎖定，前蓋將無法合上。

更換傳送輥

如果傳送輥到了更換時間，將會出現 TRANS.ROLLER/END OF LIFE（傳送輥 / 使用壽命已盡）的訊息。即使出現了此訊息，列印也可以繼續，但列印品質會下降，因此應立即更換傳送滾筒。

更換傳送滾筒時，需同時更換臭氧過濾器。新的傳送輥會隨附一個新的臭氧過濾器。

更換傳送輥

1 拉動釋放桿，然後打開右側蓋。

打開右側蓋之前，請合上紙匣 *1*。

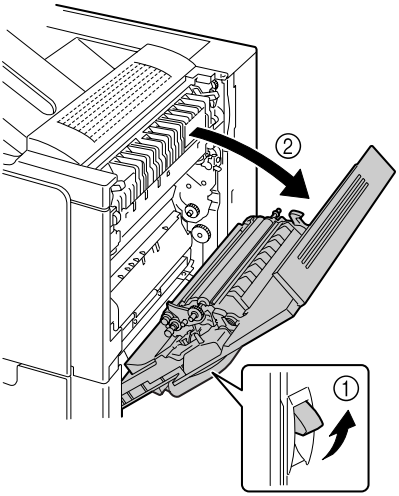

2 將釋放桿向內側推動的同時，朝自己的方向移動傳送輥壓具。

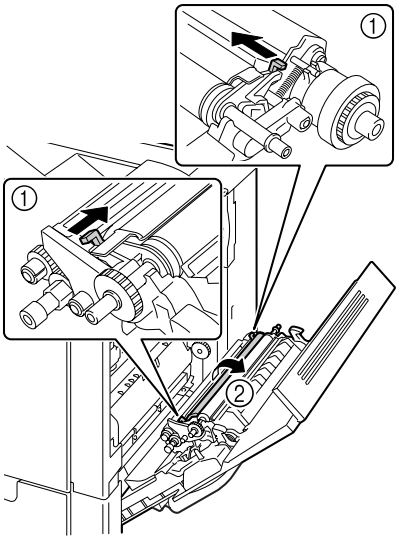

3 繼續按住釋放桿並取出傳送輥。

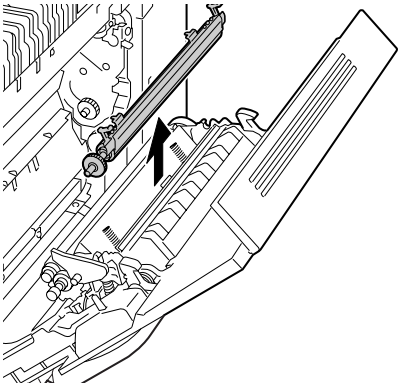

4 準備新的傳送輥。

5 按住釋放桿，同時將傳送輥的軸插入軸承座。

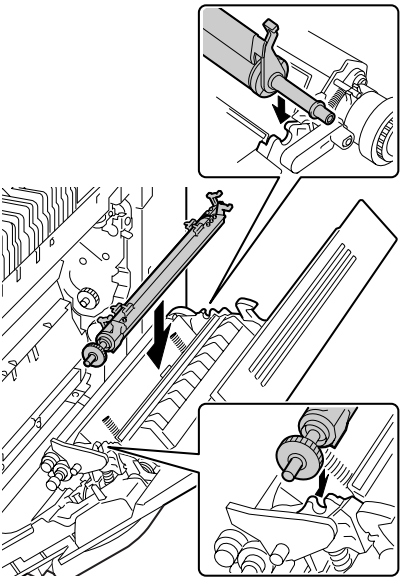

6 朝與您相反的方向移動釋放桿直至其扣入到位。

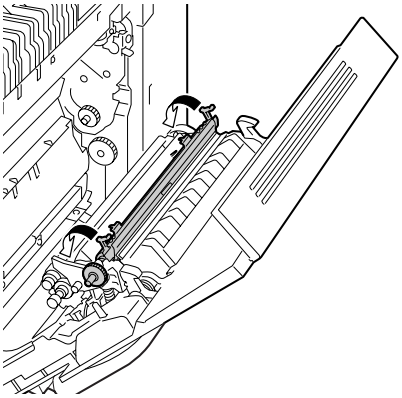

7 合上右側蓋。

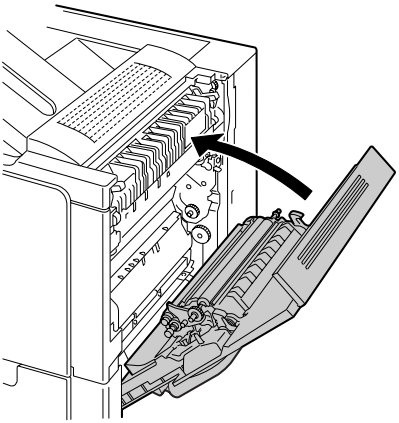

8 在 QUALITY/SUPPLIES/REPLACE/TRANS. ROLLER（品質 / 耗材 / 更換 / 傳送輥）功能表中重設計數器。

9 按照以下步驟更換臭氧過濾器。

更換臭氧過濾器

1 從印表機中取出臭氧過濾器。

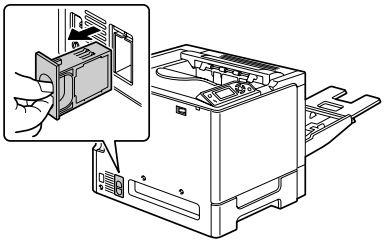

2 將新的臭氧過濾器滑入印表機並使其扣入到位。

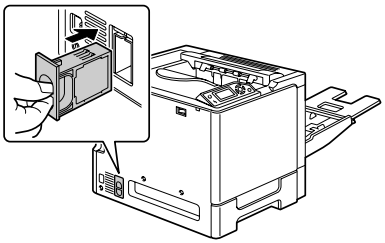

更換傳送帶

如果傳送帶到了更換時間，將會出現 TRANS. BELT/END OF LIFE（傳送帶 / 使用壽命已盡）的訊息。即使出現了此訊息，列印也可以繼續，但列印品質會下降，因此應立即更換傳送帶。

1 打開印表機前蓋。

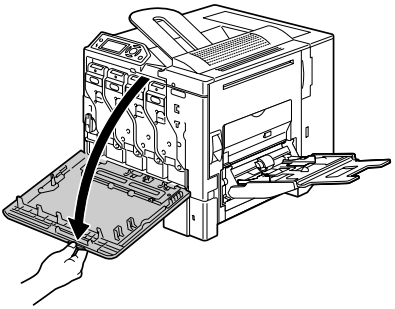

2 轉動轉盤以解鎖廢碳粉瓶。

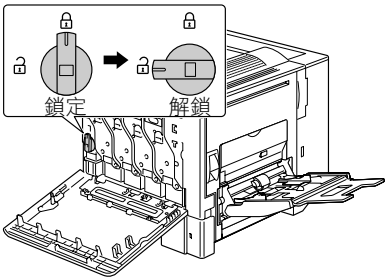

3 將廢碳粉瓶和碳粉匣拉出約 10 公分（4 英吋）。

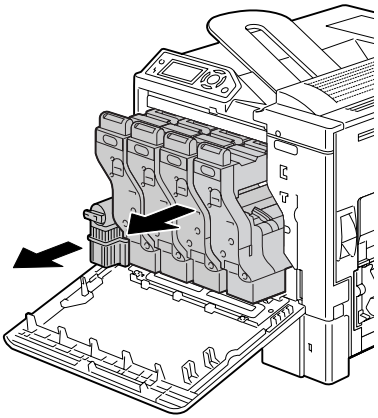

4 用一枚硬幣擰下左側蓋上的螺絲。

請小心不要丟失螺絲。

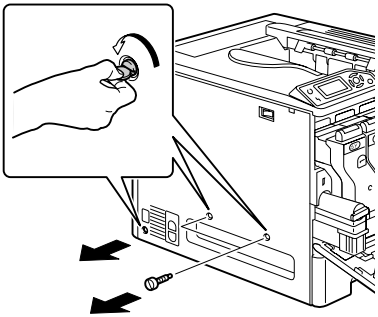

5 取下左側蓋。

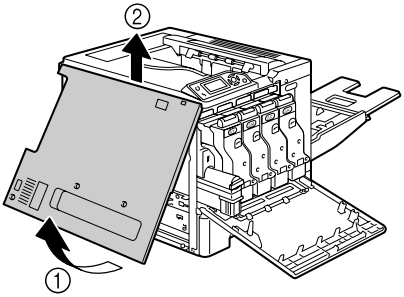

6 打開右側蓋，然後用一枚硬幣擰下固定傳送帶的螺絲。

打開右側蓋之前，請合上紙匣 *1*。

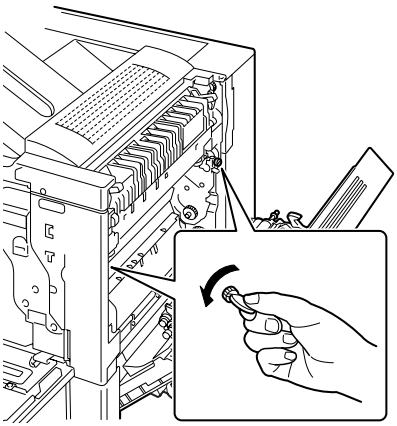

7 從取下左側蓋的那邊，握住拉臂然後小心地拉出傳送帶。

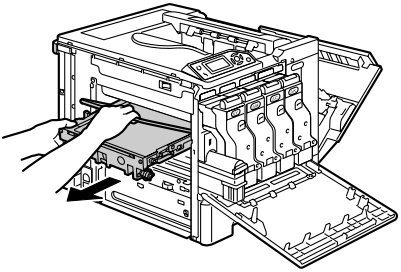

8 準備新的傳送帶。

請注意不要觸摸傳送帶的表面。

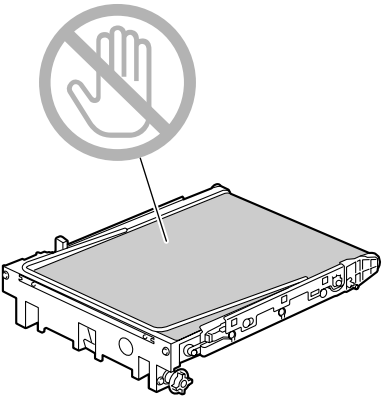

9 沿導軌插入新的傳送帶。

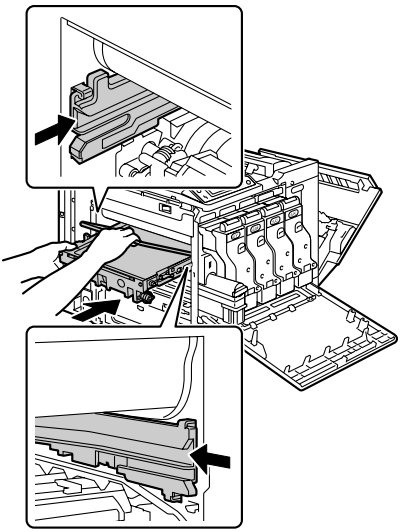

10 完全插入傳送帶。

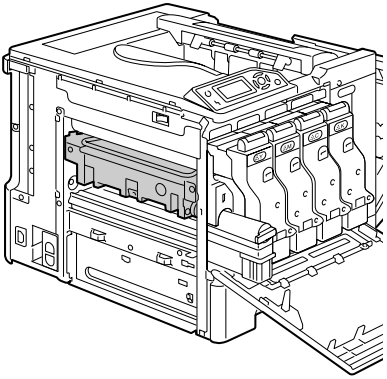

11 在右側蓋那邊擰緊螺絲，固定傳送帶，然後合上右側蓋。

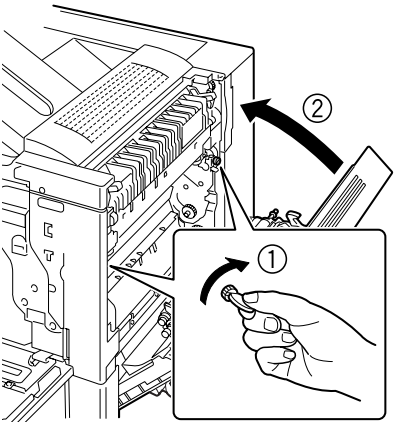

12 完全插入廢碳粉瓶和碳粉匣，使其扣入到位。

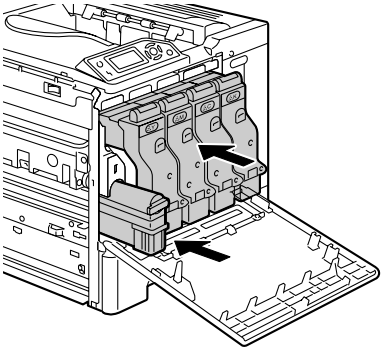

13 轉動轉盤，使廢碳粉瓶鎖定到位。

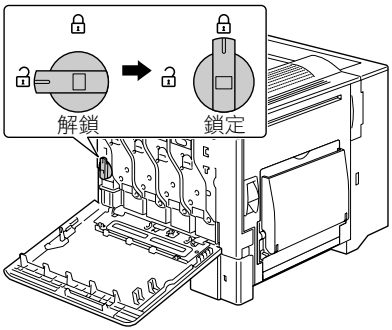

14 裝上左側蓋，然後擰緊螺絲。

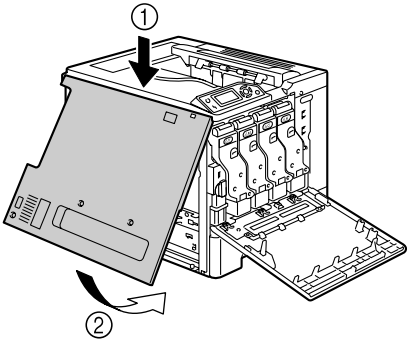

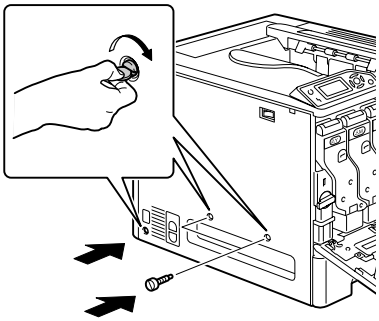

15 合上前蓋。

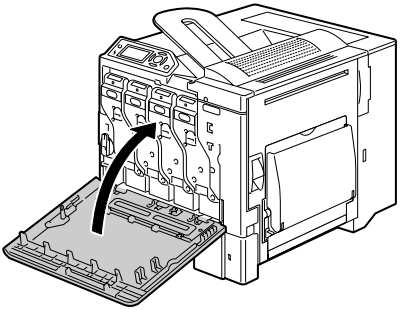

16 在 QUALITY/SUPPLIES/REPLACE/TRANS. BELT（品質 / 耗材 / 更換 / 傳送帶）功能表中重設計數器。

更換備用電池

如果備用電池失效，將無法保持印表機的日期與時間。按照以下程序更換備用電池。

附註

請務必保護印表機控制主板以及任何關聯的電路板免受靜電損害。在執行此步驟之前，請查看第 168 頁中的防靜電注意事項。此外，操作電路板時，請始終只接觸其邊緣。

1 關閉印表機電源，並拔下電源線和介面電纜。

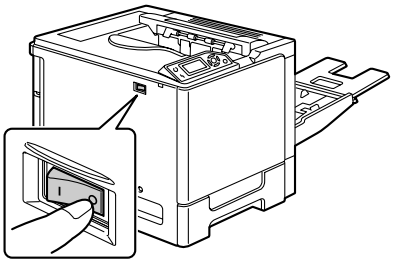

2 用螺絲起子卸下螺絲。將後蓋滑動至右側，然後取下。

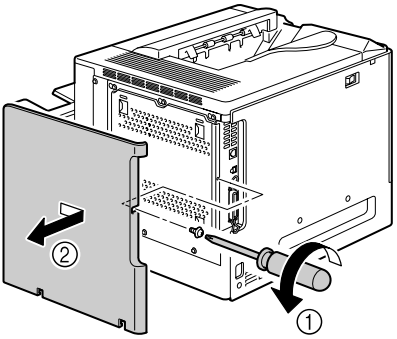

3 用螺絲起子鬆開七顆螺絲。（請勿從印表機上取下這些螺絲。）

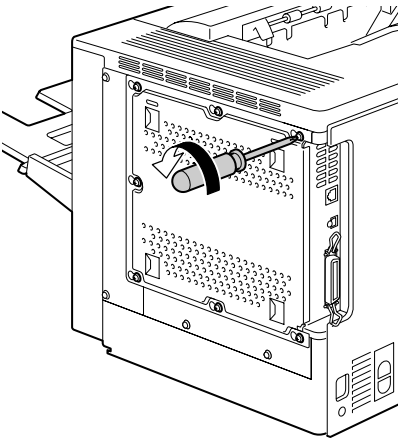

4 將面板稍稍滑向右側，然後將它提起，使之脫離印表機。

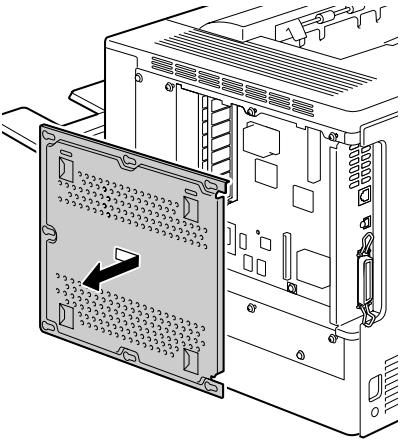

5 卸下掛鉤，然後取出備用電池。

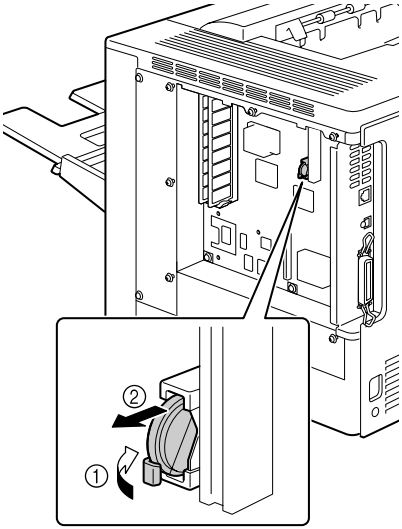

6 插入新的備用電池。

在插入新的備用電池時，請確保 + 端朝向左側。

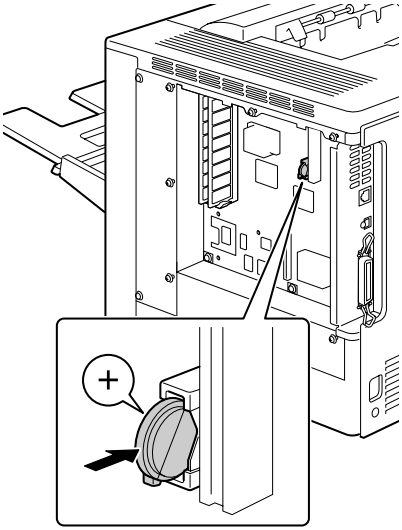

7 重新安裝面板並擰緊七顆螺絲。

8 安裝後蓋。

9 重新連接所有介面電纜。

10 重新連接電源線，並開啟印表機電源。

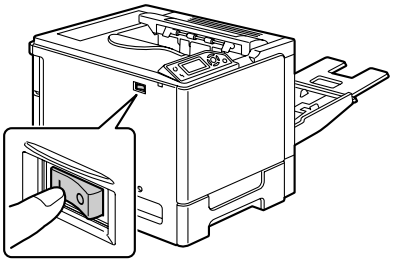

11 使用 SYS DEFAULT/CLOCK（系統預設值 / 時鐘）功能表上的 DATE（日期）設定日期，然後使用 SYS DEFAULT/CLOCK（系統預設值 / 時鐘）功能表上的 TIME（時間）設定時間。

8

維護印表機

維護印表機

小心

請仔細閱讀所有注意和警告標籤，確保遵循其中包含的所有說明。這些標籤位於印表機蓋內以及機身內部。

操作印表機時務必小心謹慎，以延長其使用壽命。違反操作規程可能會損壞印表機並使保固失效。如果印表機內外佈滿灰塵並殘存有紙屑，則會影響印表機的效能和列印品質，因此應定期清潔印表機。請切記以下準則。

警告！

清潔之前，先關閉印表機的電源、拔下電源線並斷開所有介面電纜的連接。請勿將水或清潔劑濺入印表機，否則會損壞印表機並可能造成觸電。

小心

定影器會很燙。打開右側蓋之後，定影器的溫度會逐漸下降（等待一小時）。

- 在清潔印表機內部或取出卡紙時，一定要小心，因為定影器及其他內部零件的溫度可能非常高。
- 請勿在印表機頂部放置任何物件。
- 使用軟布清潔印表機。
- 切勿直接在印表機表面噴灑清潔劑，因為清潔劑可能會透過印表機的透氣孔滲入印表機，從而損壞內部電路。
- 避免使用研磨性或腐蝕性溶液或者包含溶劑的溶液（如酒精和苯）來清潔印表機。
- 請務必在印表機的較小區域上測試任何清潔劑（如中性清潔劑），以檢查該清潔劑的效能。
- 切勿使用鋒利或粗糙的清潔器具，例如，金屬絲或塑膠清潔墊。
- 務必輕輕合上印表機蓋。切勿將印表機置於振動源附近。
- 使用之後不要立即蓋上印表機，而應關閉印表機電源並等其逐漸冷卻。
- 請勿將印表機機蓋長時間置於開啟狀態，特別是在光照良好的地方，因為亮光可能會損壞碳粉匣。
- 請勿在列印期間打開印表機。
- 請勿在印表機上敲打紙堆。

- 請勿潤滑或拆卸印表機。
- 請勿傾斜印表機。
- 請勿觸摸電觸點、傳動裝置或雷射裝置。否則，可能會損壞印表機並降低列印品質。
- 在出紙匣中儘量少留紙張。如果紙張堆疊過高，印表機可能會出現卡紙及大量紙張捲曲的情況。
- 抬起印表機進行移動時，一定要有兩個人。
  請保持印表機水平以免碳粉溢出。
- 要提起印表機時，請合上紙匣 1，如右圖所示提起印表機。

  即使安裝了可選下進紙器，亦請務必如下圖所示提起印表機。請勿抓握紙匣 3 和紙匣 4 的手柄或右側蓋，否則可能會損壞下進紙器。

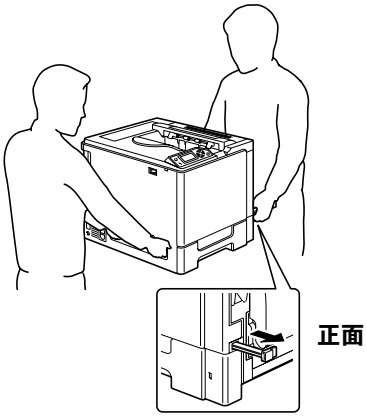

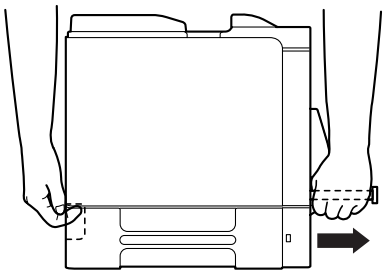

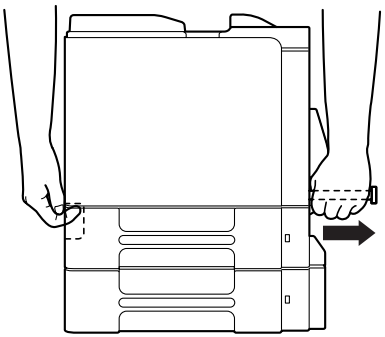

■ 如果皮膚上沾有碳粉，請用冷水和中性肥皂清洗乾淨。

小心

如果碳粉進入眼睛，請立即用冷水清潔眼睛，並向醫生求助。

■ 在插入印表機插頭之前，確保已裝回清潔期間取下的任何零件。

清潔印表機

小心

在清潔印表機之前，一定要關閉印表機的電源並拔下電源線。

外部

控制面板

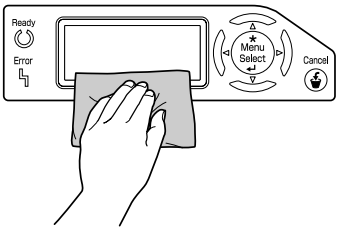

通風格柵

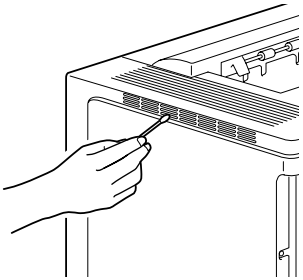

印表機外部

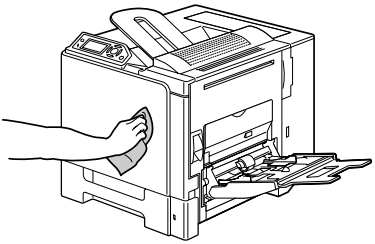

紙張輥

如果紙張輥上積滿紙屑和其他碎屑，可能會導致進紙問題。

清潔進紙輥（紙匣 2/3/4）

1 拉出紙匣。

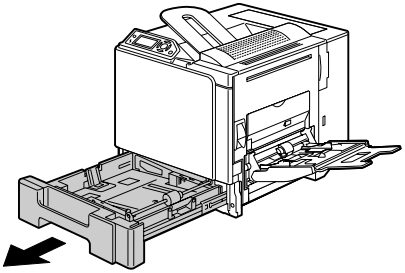

2 用柔軟的乾布擦拭以清潔進紙輥。

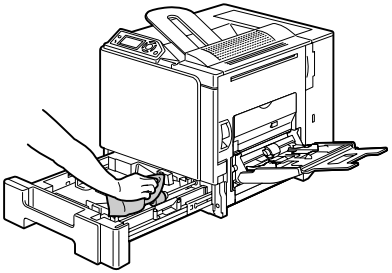

3 合上紙匣。

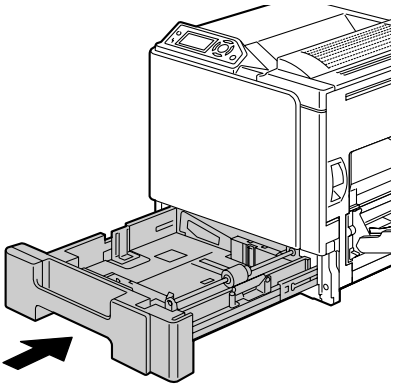

清潔雙面列印選件進紙輥

1 打開雙面列印器機蓋。

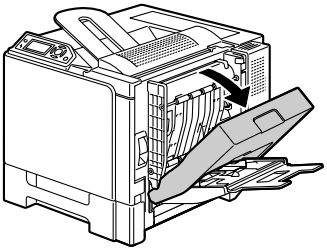

2 用柔軟的乾布擦拭以清潔進紙輥。

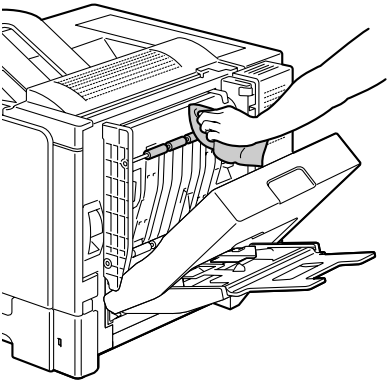

3 合上雙面列印器機蓋。

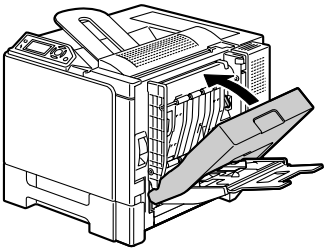

清潔紙匣 3 和紙匣 4 的紙張傳送輥

1 打開紙匣 3（紙匣 4）的右側蓋。

打開紙匣 3（紙匣 4）的右側蓋之前，請合上紙匣 1。

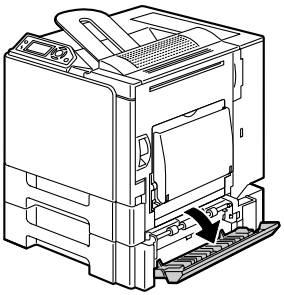

2 用柔軟的乾布擦拭以清潔紙張傳送輥。

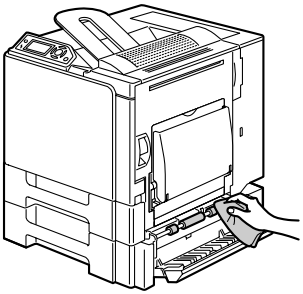

3 合上紙匣 3（紙匣 4）的右側蓋。

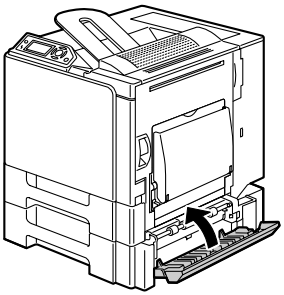

清潔雷射透鏡

本印表機共有四個雷射透鏡。請按照以下説明清潔所有透鏡。雷射透鏡清潔工具應附加於印表機背面。

1 打開印表機前蓋。

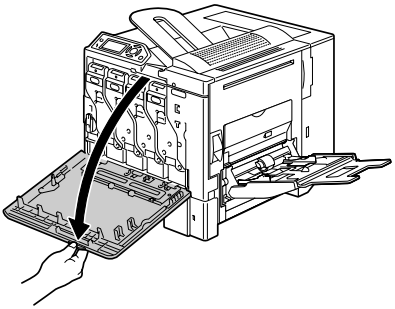

2 對齊碳粉匣底部的標記，清潔墊向下，在廢碳粉瓶和黃色碳粉匣之間插入雷射透鏡清潔工具，然後來回滑動 2 至 3 次。

3 用相同方法在各碳粉匣間進行清潔。

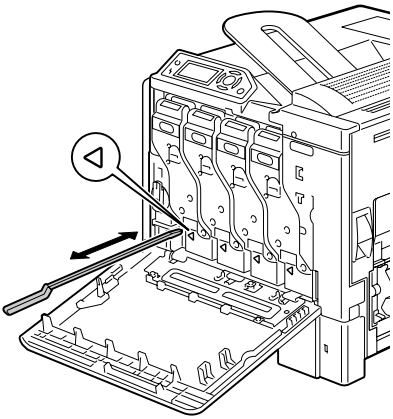

印表機附帶有雷射透鏡清潔工具。
請妥善保管雷射透鏡清潔工具以防丟失。

4 合上前蓋。

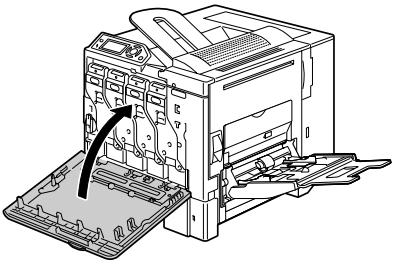

5 將雷射透鏡清潔工具放回它在印表機背面的固定器內。

9

疑難排解

簡介

本章提供的資訊旨在幫助您解決可能遇到的印表機問題，或者至少指導您如何尋求援助。

列印設定頁	第 130 頁
防止卡紙	第 131 頁
瞭解紙張路徑	第 132 頁
清除卡紙	第 133 頁
解決卡紙問題	第 148 頁
解決其他問題	第 150 頁
解決列印品質問題	第 154 頁
狀態、錯誤和維修訊息	第 159 頁

列印設定頁

列印設定頁可驗證印表機是否能正確列印，亦可檢查印表機設定。

按鍵（一次）	**（直到）顯示下列訊息**
	READY（就緒）
* Menu Select ↵	PRINT MENU（列印功能表） 如果安裝了硬碟，PROOF/PRINT（校正 / 列印）功能表會出現於該功能表頂部。按向下鍵選擇 PRINT（列印）功能表。
* Menu Select ↵	CONFIGRATION PG（設定頁） PRINT（列印）
* Menu Select ↵	列印設定頁，印表機返回 READY（就緒）狀態。

防止卡紙

請確保 ...
紙張符合印表機規格。
紙張平整，特別是前邊緣。
印表機放置在堅硬、平坦、水平的表面上。
將紙張存放於遠離濕氣的乾燥位置。
列印後立即從出紙匣中取出透明膠片以免靜電堆積。
放入紙張後，請務必調整紙匣的紙張導板（導板調整不當可能會導致列印品質降低、卡紙或印表機損壞）。
將紙張列印面朝上裝入紙匣（許多製造廠商會在包裝紙末端放置箭頭標明列印面）。

避免 ...
紙張摺疊、皺摺或過於捲曲。
二次進紙（取出紙張進行翻動，以免黏在一起）。
翻動透明膠片，因為這樣會產生靜電。
在紙匣中一次裝入多種類型 / 大小 / 重量的紙張。
紙匣超量裝載。
出紙匣超量裝載（出紙匣可以容納 *250* 頁紙張，如果一次堆積紙張超過 *250* 頁，則可能發生卡紙）。
出紙匣盛放過多的透明膠片。

瞭解紙張路徑

瞭解印表機的紙張路徑有助於確定卡紙位置。

1 出紙匣

2 碳粉匣

3 傳送帶

4 雷射器

5 紙匣 2

6 紙匣 3（可選）

7 紙匣 4（可選）

8 紙匣 1（手動進紙匣）

9 雙面列印選件

10 定影器

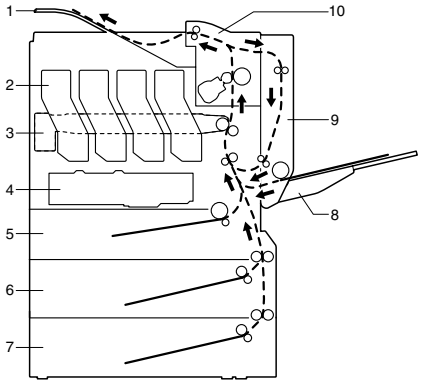

清除卡紙

為避免損壞，請輕輕取出卡紙，而不要將其撕破。任何殘留在印表機中的紙張，不論大小，都可能阻塞紙張路徑並導致卡紙。不要再次裝入卡過的紙張。

附註

影像在定影處理之前不會固定到紙張上。如果觸摸列印表面，碳粉可能會黏在手上。因此，取出卡紙時，注意不要觸及列印表面。確保不要將任何碳粉濺入印表機內部。

小心

未定影的碳粉可能會弄髒手、衣物或其他接觸到碳粉的物件。
如果不小心衣服上沾有碳粉，盡可能地將其輕輕撣去。如果撣過之後仍殘留有碳粉，請用冷水（不要用熱水）洗去。如果皮膚上沾有碳粉，請用冷水和中性肥皂清洗乾淨。

小心

如果碳粉進入眼睛，請立即用冷水清潔眼睛，並向醫生求助。

如果清除卡紙後，控制面板視窗中仍然出現卡紙訊息，請打開並合上印表機機蓋，這樣應該可以清除卡紙訊息。

卡紙訊息和清除程序

卡紙訊息	參考頁
PAPER JAM（卡紙） TRAY 2（紙匣 2）	第 135 頁
PAPER JAM（卡紙） TRAY 3（紙匣 3）	第 139 頁
PAPER JAM（卡紙） TRAY 4（紙匣 4）	第 139 頁
PAPER JAM（卡紙） DUPLEX（雙面列印器 1）	第 141 頁
PAPER JAM（卡紙） DUPLEX（雙面列印器 2）	第 141 頁
PAPER JAM（卡紙） FUSER/EXIT（定影器 / 出口）	第 142 頁
PAPER JAM（卡紙） TRAY 1（紙匣 1）	第 145 頁
PAPER JAM（卡紙） SECOND TRANS（輔助傳送區域）	第 145 頁
PAPER JAM（卡紙） VERTICAL TRANS（垂直傳送區域）	第 139 頁，第 145 頁

如果出現訊息 *PAPER JAM/VERTICAL TRANS*（卡紙／垂直傳送區域），請檢查紙匣 *3* 與 / 或紙匣 *4* 右側蓋的傳送輥部位是否卡紙。

清除紙匣 2 中的卡紙

1 拉動釋放桿，然後打開右側蓋。

打開右側蓋之前，請合上紙匣 *1*。

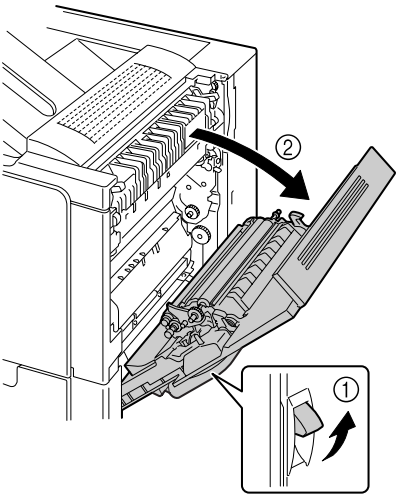

2 小心拉出卡住的紙張。

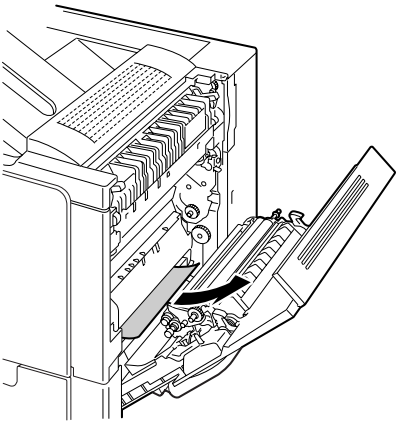

小心

定影器周圍很燙。
觸摸指示的釋放桿和轉盤以外的任何部位都可能導致灼傷。如果受到灼傷，請立即用冷水冷卻皮膚，並尋求專業的醫療援助。

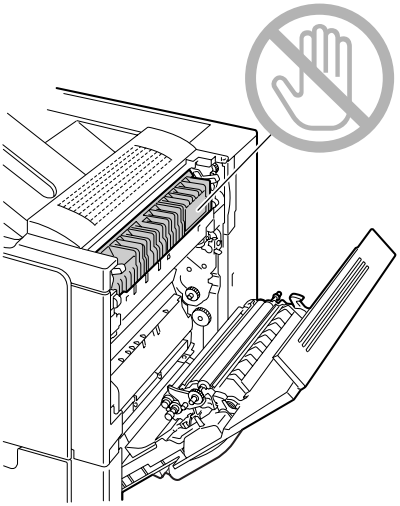

附註

觸摸影像傳送帶或傳送輥表面可能會導致列印品質下降。
請注意不要觸摸影像傳送帶或傳送輥表面。

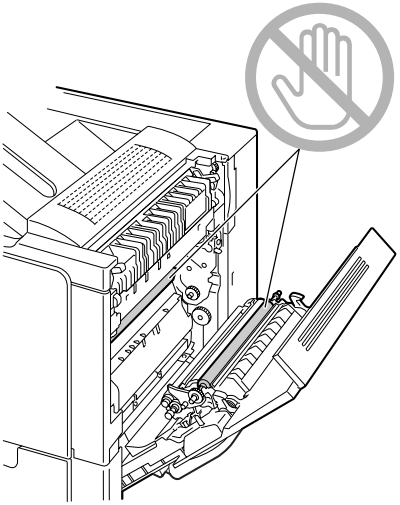

3 合上右側蓋。

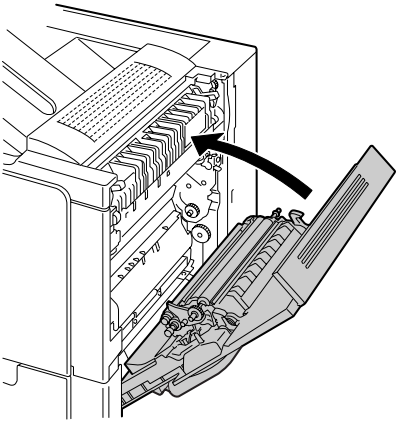

4 拉出紙匣 2，然後從紙匣中取出所有紙張。

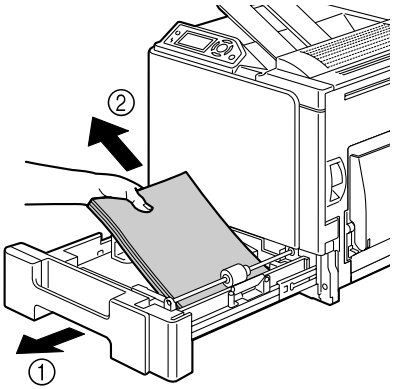

5 翻動取出的紙張，然後再仔細對齊。

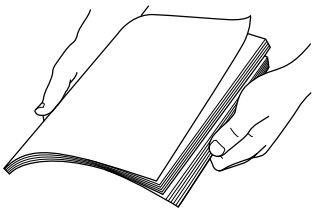

如果裝入的是透明膠片，請勿翻動，否則可能產生靜電，從而再次導致卡紙。

6 將紙張列印面朝上裝入紙匣 2。

確保紙張平整。

裝入紙張時不要超過 ▼標記。

向紙張邊緣滑動紙張導板。

7 合上紙匣 2。

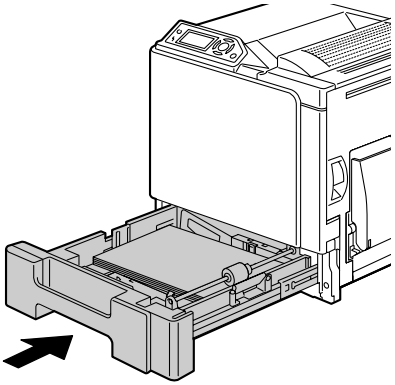

清除紙匣 3/4 中的卡紙

1 打開紙匣 3（紙匣 4）的右側蓋。

打開紙匣 3（紙匣 4）的右側蓋之前，請合上紙匣 1。

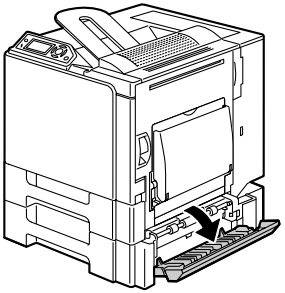

2 小心拉出卡住的紙張。

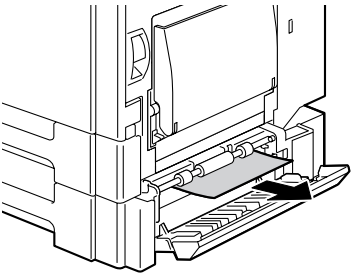

3 合上紙匣 3（紙匣 4）的右側蓋。

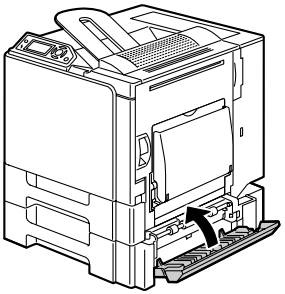

4 拉出紙匣 3（紙匣 4），然後從紙匣中取出所有紙張。

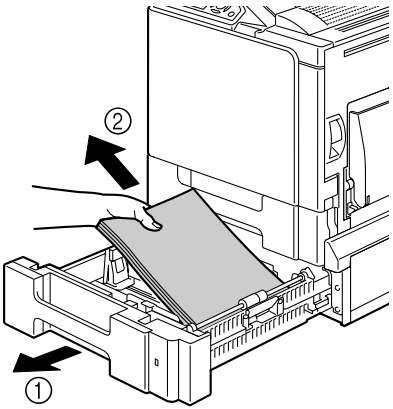

5 翻動取出的紙張，然後再仔細對齊。

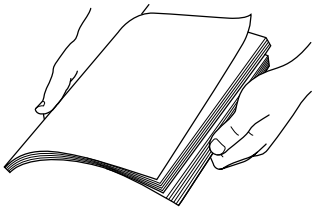

6 將紙張列印面朝上裝入紙匣 3（紙匣 4）。

確保紙張平整。

裝入紙張時不要超過 ▼標記。

向紙張邊緣滑動紙張導板。

7 合上紙匣 3（紙匣 4）。

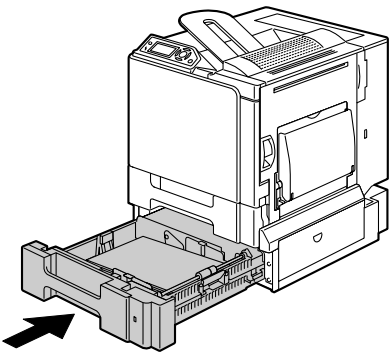

清除雙面列印選件中的卡紙

1 打開雙面列印器機蓋。

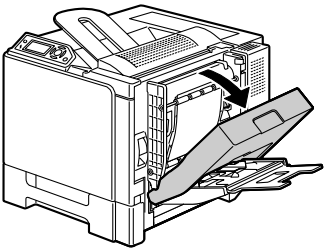

2 小心拉出卡住的紙張。

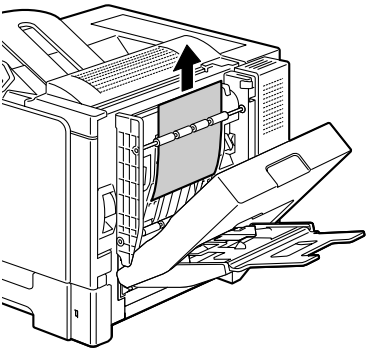

3 合上雙面列印器機蓋。

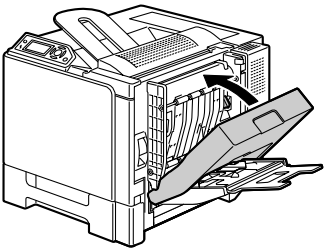

清除定影器中的卡紙

1 拉動釋放桿，然後打開右側蓋。

打開右側蓋之前，請合上紙匣 *1*。

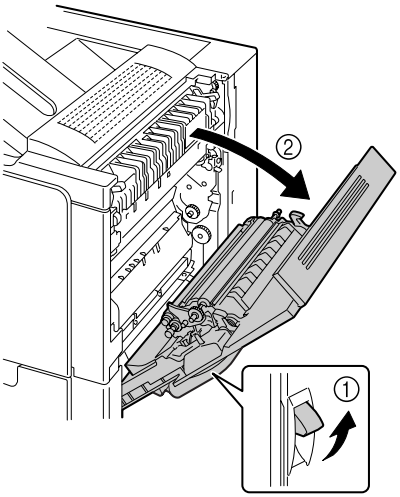

2 上推定影器機蓋的釋放桿，然後打開機蓋。

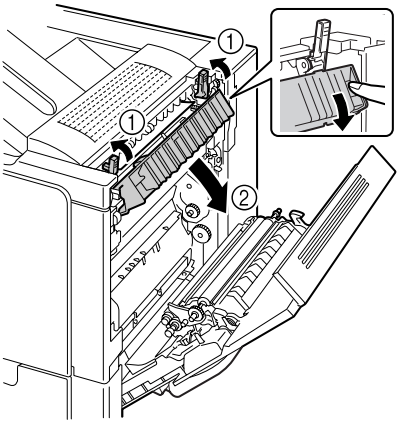

3 小心拉出卡住的紙張。

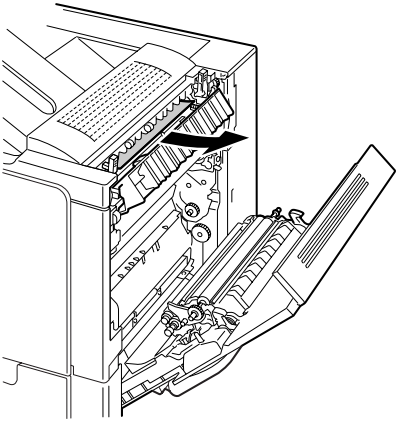

小心

定影器周圍很燙。
觸摸指示的釋放桿和轉盤以外的任何部位都可能導致灼傷。如果受到灼傷，請立即用冷水冷卻皮膚，並尋求專業的醫療援助。

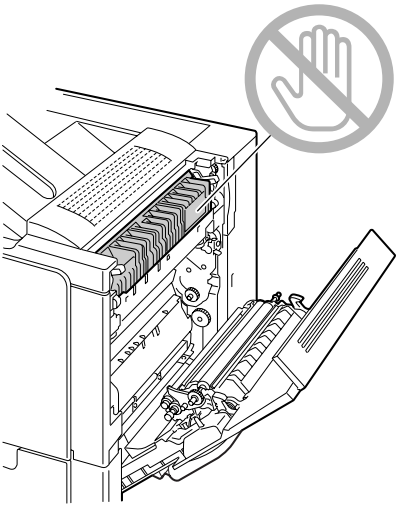

附註

觸摸影像傳送帶或傳送輥表面可能會導致列印品質下降。
請注意不要觸摸影像傳送帶或傳送輥表面。

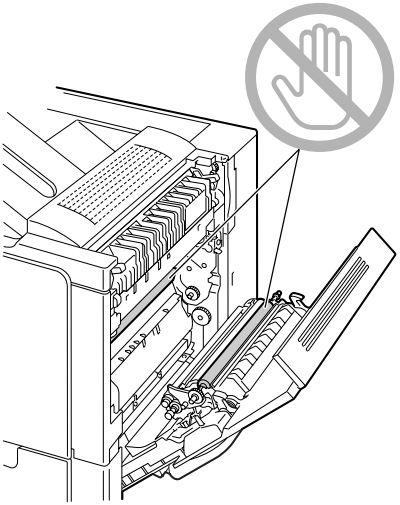

4 按下釋放桿。

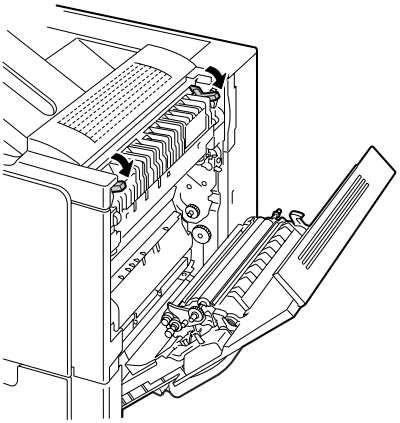

5 合上右側蓋。

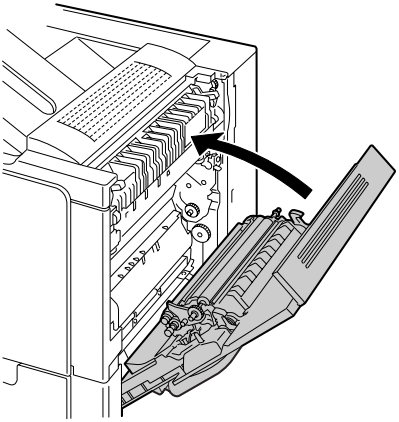

清除紙匣 1（手動進紙匣）和傳送輥中的卡紙

1 拉動釋放桿，然後打開右側蓋。

打開右側蓋之前，請合上紙匣 *1*。

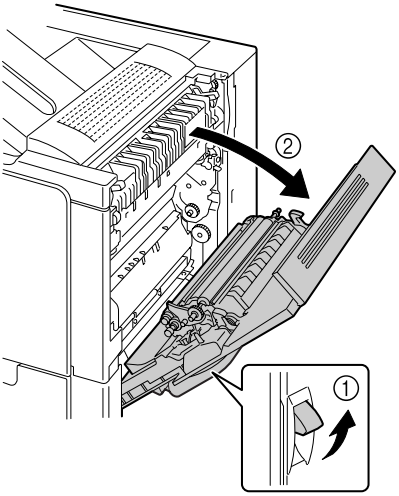

2 小心拉出卡住的紙張。

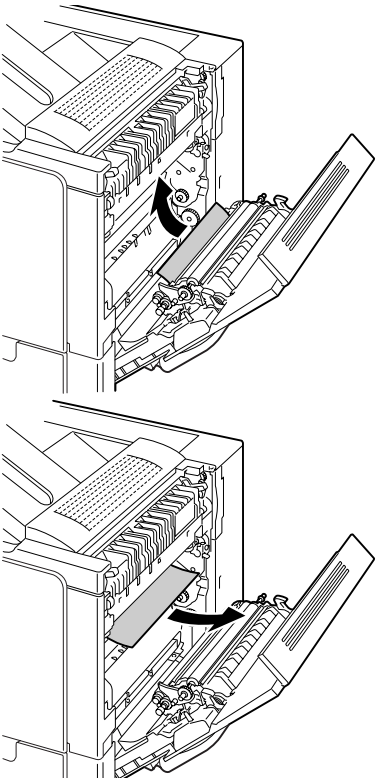

小心

定影器周圍很燙。
觸摸指示的釋放桿和轉盤以外的任何部位都可能導致灼傷。如果受到灼傷，請立即用冷水冷卻皮膚，並尋求專業的醫療援助。

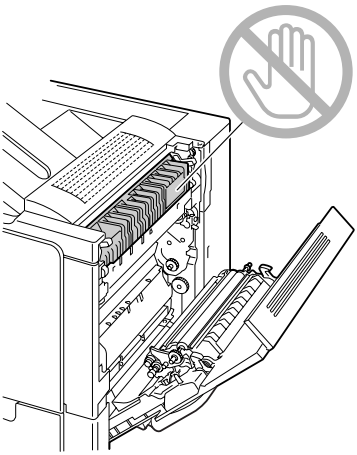

附註

觸摸影像傳送帶或傳送輥表面可能會導致列印品質下降。
請注意不要觸摸影像傳送帶或傳送輥表面。

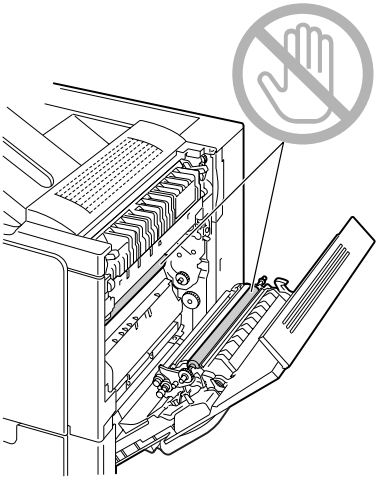

3 合上右側蓋。

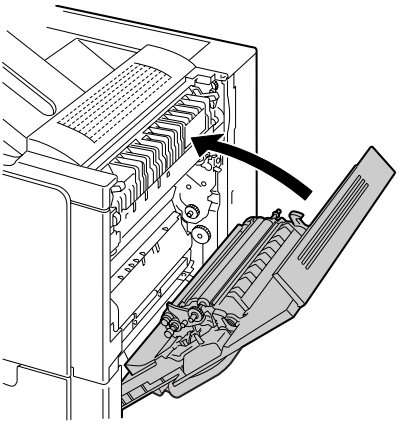

解決卡紙問題

如果某一區域卡紙頻繁，則表明該區域需要檢查、維修或清潔。使用不支援的列印紙張也可能頻繁出現卡紙。

問題	原因	解決方法
多頁紙張同時經過印表機。	紙張前緣未對齊。	取出紙張並對齊前緣，然後重新裝入。
	紙張受潮。	取出受潮的紙張，換用乾燥的新紙張。
	靜電過多。	請勿翻動透明膠片。
卡紙訊息一直顯示。	需要打開並合上右側蓋，以重設印表機。	再次打開並合上印表機右側蓋。
	印表機內仍有卡紙。	重新檢查紙張路徑，確保已取出所有的卡紙。
雙面列印選件卡紙。	使用了不受支援的紙張（大小、厚度、類型等不正確）。	使用 KONICA MINOLTA 認可的紙張。請參閱第 70 頁中的「紙張規格」。
		只有規格為 60 – 90 g/m^2（16 – 24 磅雪銅紙）可以執行自動雙面列印。請參閱第 70 頁中的「紙張規格」。
		確保在紙匣 1 中只裝入一種類型的紙張。
		請勿在信封、標籤、厚紙或透明膠片上執行雙面列印。
	仍有卡住的紙張。	重新檢查雙面列印選件內的紙張路徑，確保已取出所有卡紙。

問題	原因	解決方法
發生卡紙。	紙匣中的紙張未正確放置。	取出卡紙，然後重新放好紙匣中的紙張。
	紙匣中紙張的數量超過了最大允許值。	取出超額的紙張，在紙匣中重新裝入正確數量的紙張。
	紙張導板未正確調整至紙張大小。	調整紙匣中的紙張導板，使之適合紙張大小。
	紙匣中裝入了捲曲或皺摺的紙張。	取出紙張，弄平後重新裝入。如果仍然卡紙，請勿使用該紙張。
	紙張受潮。	取出受潮的紙張，換用乾燥的新紙張。
	紙匣 2、3 或 4 中裝入了自訂大小的紙張、信封、標籤、明信片、厚紙或透明膠片。	特殊紙張必須裝在紙匣 1 內。
	紙匣 1 中的透明膠片或標籤紙列印方向錯誤。	根據製造廠商的說明裝入透明膠片或標籤紙。
	紙匣 1 中的信封列印方向錯誤。	在紙匣 1 中裝入信封，使信封口朝上。
		如果信封口位於信封的長邊，請將信封口朝向印表機右側裝入信封。
	紙匣中的透明膠片產生靜電堆積。	取出透明膠片，然後一次在紙匣中放入一張。裝入透明膠片之前不要翻動。
	使用了不受支援的紙張（大小、厚度、類型等不正確）。	使用 KONICA MINOLTA 認可的紙張。 請參閱第 70 頁中的「紙張規格」。
	紙張輥太髒。	清潔紙張傳送輥。 有關詳細資訊，請參閱第 125 頁中的「紙張輥」。

解決其他問題

有關耗材的詳細資訊，請造訪 *www.q-shop.com*。

問題	原因	解決方法
印表機電源未接通。	電源線未正確插入插座。	關閉印表機，確保電源線正確插入電源插座，然後開啟印表機電源。
	連接印表機的插座有問題。	將另一種電器插入插座，看是否可以正常操作。
	電源開關未正確開啟（I 位置）。	將電源開關切換至關閉 (O) 位置，然後切換回開啟 (I) 位置。
	印表機所連插座的電壓或頻率與印表機規格不符。	使用符合附錄 A「技術規格」中所列規格的電源。
資料已傳送至印表機，但未列印。	訊息視窗中會顯示錯誤訊息。	根據顯示的訊息進行處理。
控制面板顯示 TONER LOW（碳粉不足）的時間大大早於預期時間。	某個碳粉匣可能有缺陷。	取出碳粉匣，檢查其是否損壞。如果已損壞，請更換。
	以高碳粉覆蓋率進行列印。	請參閱附錄 A 中的規格。
無法列印設定頁。	紙匣中沒有紙張。	檢查是否至少在紙匣 1 中正確裝入了紙張。
	印表機蓋未關緊。	確保印表機蓋已關緊。輕輕合上所有機蓋，以免震動印表機。確保廢碳粉瓶和碳粉匣安裝正確。
	出現卡紙。	清除卡紙。
無法從數位相機列印影像。	數位相機處於傳送模式。	將數位相機設定為列印模式。

問題	原因	解決方法
列印耗時太久。	印表機設定為慢速列印模式（例如在厚紙或透明膠片上列印）。	列印特殊紙張耗時太久。使用一般紙張時，請確保在驅動程式中已設定正確的紙張類型。
	印表機已設定為節能模式。	在節能模式下，啟動列印需要一些時間。如果不想使用此模式，請停用該功能。（SYS DEFAULT/ENERGY SAVER（系統預設值 / 節能）功能表）
	列印工作非常複雜。	請等待。無需進行任何操作。
	印表機記憶體不足。	新增更多記憶體。
	安裝了不同地區或未經認可的碳粉匣（訊息視窗中顯示 INCORRECT CART. X（X 碳粉匣不正確））。	安裝經認可適合您的特定印表機的正確 KONICA MINOLTA 碳粉匣。
列印過程中出現空白頁。	一個或多個碳粉匣發生故障或碳粉用盡。	檢查碳粉匣。如果碳粉用盡，將不會列印影像。
	使用了錯誤的紙張。	檢查驅動程式中設定的紙張類型是否與印表機中裝入的紙張相符。
未列印出所有頁面。	印表機使用了錯誤類型的電纜，或者印表機沒有設定為使用正確的電纜和連接埠。	檢查電纜。
	按了 Cancel（取消）鍵。	確保列印工作時沒有人按 Cancel（取消）鍵。
未列印出所有頁面。	紙匣中沒有紙張。	檢查紙匣中是否已正確裝入紙張。
	文件是由非 magicolor 5450 驅動程式建立的套印格式檔案列印出來的。	使用 magicolor 5450 驅動程式列印套印格式檔案。

問題	原因	解決方法
印表機經常重新啟動或關機。	電源線未正確插入插座。	關閉印表機，確保電源線正確插入電源插座，然後開啟印表機電源。
	系統發生錯誤。	與技術支援部門聯絡，並提供有關錯誤資訊。
遇到雙面列印問題。	紙張或設定不正確。	對於自動雙面列印，請確保已安裝雙面列印選件。
		確保使用的是正確的紙張。 ■ 請參閱第 70 頁中的「紙張規格」。 ■ 請勿在信封、標籤、明信片、重磅紙或透明膠片上執行雙面列印。 ■ 確保在紙匣 1 中只裝入一種類型的紙張。
		確保文件具有多頁。
		確保已在 Windows 印表機驅動程式（「內容 / 設定」標籤）中安裝並顯示雙面列印選件。
		在 Windows 印表機驅動程式（「版面設定 / 雙面」）中，選擇「雙面」。
		對於雙面列印頁的「單面 N 頁」，僅在 Windows 驅動程式的「紙張」標籤中選擇「自動分頁」。請勿在應用程式中設定自動分頁。
對於 多份的「單面 N 頁」，輸出不正確。	驅動程式和應用程式都已設定自動分頁。	對於多份的「單面 N 頁」，僅在 Windows 驅動程式的「紙張」標籤中選擇「自動分頁」。請勿在應用程式中設定自動分頁。
聽到異常的噪音。	印表機未水平放置。	將印表機重新放置在堅硬、穩固、水平的表面上。
	紙匣安裝不正確。	取出使用的紙匣，然後將其重新完全插入印表機。
	有異物附在印表機內部。	關閉印表機電源，去除異物。如果無法去除，請與技術支援部門聯絡。

問題	原因	解決方法
無法使用基於 Web 的公用程式。	「PageScope Web 連接」的管理員密碼不正確。	「PageScope Web 連接」的管理員密碼為 6 至 16 個字元。有關 PageScope Web 連接管理員密碼的詳細資訊，請參閱 Documentation 光碟上的 magicolor 5450 Reference Guide。
紙張皺摺。	紙張受潮或濺有水。	取出受潮的紙張，換用乾燥的新紙張。
	傳送輥或定影器有缺陷。	檢查它們是否損壞。必要時，請聯絡技術支援部門，並提供有關錯誤資訊。
	使用了不受支援的紙張（大小、厚度、類型等不正確）。	使用 KONICA MINOLTA 認可的紙張。請參閱第 70 頁中的「紙張規格」。
印表機上保持的日期與時間不正確。	備用電池已到達其使用壽命。	更換備用電池。有關詳細資訊，請參閱第 116 頁中的「更換備用電池」。

解決列印品質問題

問題	原因	解決方法
列印了空白頁，或列印頁中有空白點。	一個或多個碳粉匣可能有缺陷。	取出碳粉匣，檢查其是否損壞。如果已損壞，請更換。
	印表機驅動程式沒有正確設定。	在印表機驅動程式中選擇正確的設定，從透明膠片切換為普通紙。
	紙張受潮。	調整紙張存放區域的濕度。取出受潮的紙張，換用乾燥的新紙張。
	印表機驅動程式中設定的紙張與印表機中裝入的紙張不相符。	在印表機中裝入正確的紙張。
	電源與印表機規格不相符。	使用符合正確規格的電源。
	多頁紙同時進入。	從紙匣中取出紙張，檢查是否積有靜電。翻動普通紙或其他紙張（透明膠片除外），然後將其重新裝入紙匣。
	紙匣中的紙張放置不正確。	取出紙張，輕敲對齊，然後放回紙匣並重新調整紙張導板。
整頁列印為黑白或彩色。	一個或多個碳粉匣可能有缺陷。	取出碳粉匣，檢查其是否損壞。如果已損壞，請更換。
影像太淡；影像密度過低。	雷射透鏡太髒。	清潔雷射透鏡。
	紙張受潮。	取出受潮的紙張，換用新的乾燥紙張。
	碳粉匣中的碳粉不足。	更換碳粉匣。
	一個或多個碳粉匣可能有缺陷。	取出碳粉匣，檢查其是否損壞。如果已損壞，請更換。
	紙張類型設定不正確。	列印信封、標籤、名信片、厚紙或者透明膠片時，請在印表機驅動程式中指定相應的紙張類型。

問題	原因	解決方法
影像太暗。 	一個或多個碳粉匣可能有缺陷。	取出碳粉匣，檢查其是否損壞。如果已損壞，請更換。
影像模糊；背景稍稍發暗；列印的影像光澤不夠。 	一個或多個碳粉匣可能有缺陷。	取出碳粉匣，檢查其是否損壞。如果已損壞，請更換。
列印或色彩密度不均勻。 	一個或多個碳粉匣可能有缺陷或者碳粉不足。	取出碳粉匣，檢查其是否損壞。如果已損壞，請更換。
	印表機未水平放置。	將印表機重新放置在堅硬、穩固、水平的表面上。
列印不規則或影像斑駁。 	紙張受潮。	調整紙張存放區域的濕度。 取出受潮的紙張，換用乾燥的新紙張。
	使用了不受支援的紙張（大小、厚度、類型等不正確）。	使用 KONICA MINOLTA 認可的紙張。請參閱第 70 頁中的「紙張規格」。
	一個或多個碳粉匣可能有缺陷。	取出碳粉匣，檢查其是否損壞。如果已損壞，請更換。

問題	原因	解決方法
定影不足或擦拭時影像脫落。	紙張受潮。	取出受潮的紙張，換用乾燥的新紙張。
	使用了不受支援的紙張（大小、厚度、類型等不正確）。	使用 KONICA MINOLTA 認可的紙張。請參閱第 70 頁中的「紙張規格」。
	紙張類型設定不正確。	列印信封、標籤、名信片、厚紙或者透明膠片時，請在印表機驅動程式中指定相應的紙張類型。
出現碳粉污跡或殘存的影像。	一個或多個碳粉匣有缺陷或安裝不正確。	取出碳粉匣，檢查其是否損壞。如果已損壞，請更換。
頁的背面有碳粉污跡（不論是否為雙面列印）。	紙張傳送輥太髒。	清潔紙張傳送輥。
		如果您認為應該更換傳送輥，請與技術支援部門聯絡，並提供有關錯誤資訊。
	紙張路徑被碳粉弄髒。	列印數張空白頁，過多的碳粉應會消失。
	一個或多個碳粉匣可能有缺陷。	取出碳粉匣，檢查其是否損壞。如果已損壞，請更換。
常規模式下出現異常區域（白色、黑色或彩色）。	雷射透鏡太髒。	清潔雷射透鏡。
	碳粉匣可能有缺陷。	取出導致異常影像之色彩的碳粉匣。換用新的碳粉匣。

問題	原因	解決方法
影像殘缺。	雷射透鏡太髒。	清潔雷射透鏡。
	碳粉匣可能有洩漏。	取出碳粉匣，檢查其是否損壞。如果已損壞，請更換。
	碳粉匣可能有缺陷。	取出導致異常影像之色彩的碳粉匣。換用新的碳粉匣。
影像上出現側線或窄條。	印表機未水平放置。	將印表機重新放置在堅硬、穩固、水平的表面上。
	紙張路徑被碳粉弄髒。	列印數頁後，過多的碳粉應會消失。
	一個或多個碳粉匣可能有缺陷。	取出碳粉匣，檢查其是否損壞。如果已損壞，請更換。
色彩明顯錯誤。	一個或多個碳粉匣可能有缺陷。	取出碳粉匣並檢查碳粉是否均勻分佈於每個碳粉匣輥上，然後重新安裝碳粉匣。
	一個或多個碳粉匣中的碳粉可能不足或用盡。	檢查控制面板是否顯示 *X* TONER LOW（*X 碳粉不足*）或 TONER EMPTY X（X *碳粉用盡*）的訊息。如有必要，請更換指定的碳粉匣。

問題	原因	解決方法
色彩沒有正確配準，色彩被混合或者頁面之間的色彩有變化。	前蓋未正確合上。	確保印表機前蓋已合上。
	一個或多個碳粉匣可能有缺陷。	取出碳粉匣，檢查其是否損壞。如果已損壞，請更換。
	紙張受潮。	取出受潮的紙張，換用乾燥的新紙張。
色彩再現或色彩密度較差。 Printer Printer Printer Printer	一個或多個碳粉匣可能有缺陷。	取出碳粉匣，檢查其是否損壞。如果已損壞，請更換。

如果執行以上所有操作後，問題仍未解決，請與技術支援部門聯絡並提供有關的錯誤資訊。

有關聯絡資訊，請參閱《magicolor 5450 一般資訊指南》。

狀態、錯誤和維修訊息

狀態、錯誤和維修訊息顯示在控制面板訊息視窗中。它們提供有關印表機的資訊，可幫助您找到許多問題的根源。與所顯示訊息有關的情況發生變更時，視窗中的訊息會清除。

標準狀態訊息

此訊息 ...	含義 ...	執行此操作 ...
CALIBRATING（正在校準）	更換碳粉匣或因環境變化重新啟動印表機之後，印表機將自動暫停，並執行約 75 秒鐘的自動影像密度控制 (AIDC) 週期。此過程用於確保印表機以最佳輸出品質進行可靠作業。	無需進行任何操作。
CANCELLING JOB（正在取消工作）	正在取消該列印工作。	
COPYING（正在影印）	印表機正在利用自動分頁功能列印。	
ENERGY SAVER（節能）	印表機在閒置狀態下會進入節能模式，以減少功耗。收到列印工作後，印表機會在 30 秒之內返回正常功耗狀態。	
FIRMWARE UPDATE（韌體更新）	正在更新韌體。	
INITIALIZING（正在起始）	印表機正在起始。	
PRINTING（正在列印）	印表機正在列印。	
PROCESSING（正在處理）	印表機正在處理資料。	
READY（就緒）	印表機已開啟，並準備接收資料。	
REBOOTING（正在重新啟動）	印表機正在重新啟動。	無需進行任何操作。
WARMING UP（正在預熱）	印表機正在預熱。	

錯誤訊息（警告：⚠）

此訊息 ...	含義 ...	執行此操作 ...
FUSER UNIT END OF LIFE（定影器使用壽命已盡）	定影器使用壽命已盡。	與技術支援部門聯絡，並提供有關錯誤資訊。
HDD NEAR FULL （HDD 將滿）	硬碟已滿。	刪除硬碟中儲存的列印工作。
INCORRECT CART *X*（*X* 碳粉匣不正確）	*X* 碳粉匣是未經認可的類型。	安裝適當類型（AM、EU、AP 或 JP）的 KONICA MINOLTA 碳粉匣，請參閱第 97 頁。
PAPER EMPTY TRAY *X*（紙匣 *X* 紙張用盡）	印表機驅動程式指定使用紙匣 *X*（紙匣 1、2、3 或 4）進行列印，但是紙匣 *X* 中沒有紙張。 （在 SYS DEFAULT/ENABLE WARNING/PAPER EMPTY TRAY *X*（系統預設值 / 啟用警告 / 紙匣 *X* 紙張用盡）設定為 ON（開啟）時出現。）	在指定紙匣中裝入紙張。
TONER EMPTY *X*（X 碳粉用盡）	*X* 碳粉匣中的碳粉已用盡。	更換碳粉匣。
TONER LOW *X*（X 碳粉不足）	*X* 碳粉不足，應在列印 200 頁覆蓋率為 5% 的 letter/A4 頁面之內更換。	準備指定色彩的碳粉匣。
TRANS. BELT END OF LIFE（定影器使用壽命已盡）	傳送帶使用壽命已盡。	更換傳送帶並在 QUALITY/ SUPPLIES/ REPLACE/ TRANS. BELT（品質 / 耗材 / 更換 / 傳送帶）功能表中重設計數器。

此訊息 ...	含義 ...	執行此操作 ...
TRANS.ROLLER END OF LIFE（傳送輥使用壽命已盡）	傳送輥使用壽命已盡。	更換傳送輥並在 QUALITY/ SUPPLIES/ REPLACE/ TRANS. ROLLER（品質 / 耗材 / 更換 / 傳送輥）功能表中重設計數器。
UNABLE TO COLLATE JOB（無法自動分頁工作）	硬碟已滿。超過 10,000 頁的列印工作無法自動分頁。	一次列印一份檔案。
WASTE TONER NEAR FULL（廢碳粉瓶將滿）	廢碳粉瓶將滿。	準備新的廢碳粉瓶。

錯誤訊息（聯絡操作員：⚠）

此訊息 ...	含義 ...	執行此操作 ...
ADJUST TRAY1 （調整紙匣 1）	印表機驅動程式指定使用紙匣 1 進行列印，但紙匣 1 並未安裝。	安裝紙匣 1。
COVER OPEN DUPLEX COVER（雙面列印器機蓋已打開）	雙面列印器的機蓋已打開。	合上雙面列印器機蓋。
COVER OPEN FRONT COVER （前蓋已打開）	印表機的前蓋已打開。	合上前蓋。
COVER OPEN SIDE COVER （側蓋已打開）	印表機的右側蓋已打開。	合上右側蓋。
COVER OPEN TRAY *X* COVER （紙匣 *X* 機蓋已打開）	紙匣 *X*（紙匣 3 或紙匣 4）的右側蓋已打開。	合上紙匣的右側蓋。
FUSER MISSING （缺少定影器） CHECK UNIT （檢查裝置）	未安裝定影器。	與技術支援部門聯絡，並提供有關錯誤資訊。
HOLD JOB ERROR （保留工作錯誤） UNABLE TO STORE JOB （無法儲存工作）	傳送了儲存在硬碟上的指定列印工作，而硬碟並未安裝。	列印工作僅在安裝了硬碟時才可儲存。如要必要，請安裝硬碟。
MANUAL EMPTY （手動進紙匣為空） "SIZE"（大小） "MEDIA"（紙張）	印表機驅動程式指定使用紙匣 1 進行列印，但紙匣 1 為空。	在紙匣 1 中裝入正確的紙張。
MANUAL FEED （手動進紙匣） "SIZE"（大小） "MEDIA"（紙張）	印表機驅動程式將「紙張來源」設定為「紙匣 1（手動進紙匣）」，但在列印開始時紙匣中已經有紙張。	按向上鍵列印，或取出紙匣 1 中的紙張並重新裝載。

此訊息 ...	含義 ...	執行此操作 ...
MEMORY FULL （記憶體已滿） PRESS CANCEL （按「取消」）	印表機所接收的資料量超出其記憶體的處理能力。	按 Cancel（取消）鍵取消列印工作。 減少列印資料量（例如，降低解析度），然後重試列印。 如果仍無法解決問題，請安裝可選記憶體模組。
OUTPUT FULL （出紙匣已滿） REMOVE PAPER （取出紙張）	出紙匣已充滿紙張。	從出紙匣中取出所有紙張。
PAPER EMPTY （紙張用盡） "SIZE"（大小） "MEDIA"（紙張）	指定的紙匣中沒有紙張。（在設定了 PAPER/PAPER SOURCE/TRAY CHAINING ON（紙張 / 紙張來源 / 鏈式紙匣開啟）時出現。）	在指定紙匣中裝入正確的紙張。
PAPER ERROR （紙張錯誤） "SIZE"（大小） "MEDIA"（紙張）	印表機驅動程式中設定的紙張大小 / 類型與裝入的紙張大小 / 類型不同（在設定了 PAPER/PAPER SOURCE/TRAY CHAINING ON（紙張 / 紙張來源 / 鏈式紙匣開啟）時出現。）	裝入大小和類型正確的紙張。

此訊息 ...	含義 ...	執行此操作 ...
PAPER JAM（卡紙） DUPLEX （雙面列印器 1）	雙面列印選件中發生卡紙。	按向下鍵顯示說明螢幕。按照說明螢幕中的說明取出卡紙。
PAPER JAM（卡紙） DUPLEX （雙面列印器 2）	雙面列印選件中發生卡紙。	
PAPER JAM（卡紙） FUSER/EXIT （定影器 / 出口）	紙張在離開定影器區域時發生卡紙。	
PAPER JAM（卡紙） SECOND TRANS （輔助傳送區域）	傳送輥區域發生卡紙。此類卡紙表明紙張未能到達出紙區域。	
PAPER JAM（卡紙） TRAY1（紙匣 1）	紙匣 1 卡紙。	
PAPER JAM（卡紙） TRAY *X*（紙匣 *X*）	從指定的紙匣（紙匣 2、3 或 4）出紙時發生卡紙。	
PAPER JAM（卡紙） VERTICAL TRANS （垂直傳送區域）	垂直傳送區中出現卡紙。	
TONER EMPTY REPLACE *X*（*X* 碳粉用盡，請更換）	*X* 碳粉匣中的碳粉已用盡。此訊息在 SYS DEFAULT/TONER EMPTY（系統預設值 / 碳粉用盡）功能表設定為 STOP（停止）時出現。	更換碳粉匣。
TONER MISSING （缺少碳粉） CHECK *X*（檢查 *X*）	未安裝 *X* 碳粉匣或安裝的是未經認可的碳粉匣。	安裝正確的 KONICA MINOLTA 碳粉匣。

此訊息 ...	含義 ...	執行此操作 ...
Tray *X* EMPTY （*X* 紙匣為空） "SIZE"（大小） "MEDIA"（紙張）	印表機驅動程式指定使用紙匣 *X*（紙匣 2、3 或 4）進行列印，但是紙匣 *X* 中沒有紙張。此訊息在 PAPER/PAPER SOURCE/TRAY CHAINING（紙張 / 紙張來源 / 鏈式紙匣）功能表設定為 OFF（關閉）時出現。	在指定紙匣中裝入正確的紙張。
TRAY *X* PAPER ERR （紙匣 *X* 紙張錯誤） "SIZE"（大小） "MEDIA"（紙張）	印表機驅動程式中設定的紙張大小 / 類型與裝入紙張的大小 / 類型不同。此訊息在 PAPER/PAPER SOURCE/TRAY CHAINING（紙張 / 紙張來源 / 鏈式紙匣）功能表設定為 OFF（關閉）時出現。	裝入大小和類型正確的紙張。
TRAY *X* SIZE ERR （紙匣 X 大小錯誤） ADD "SIZE" （新增「大小」）	印表機驅動程式中設定的紙張大小與裝入紙張的大小不符。	在指定的紙匣中裝入大小正確的紙張。
TRAY *X* TYPE ERR （紙匣 X 類型錯誤） ADD "MEDIA" （新增「紙張」）	印表機驅動程式中設定的紙張類型與裝入的紙張類型不同。	在指定紙匣中裝入正確類型的紙張。
WASTE TONER FULL （廢碳粉瓶已滿） REPLACE BOTTLE （更換廢碳粉瓶）	廢碳粉瓶已滿。	安裝新的廢碳粉瓶。

維修訊息：⚠

此訊息表明出現了較嚴重的錯誤，只有客戶服務工程師才可解決。如果出現此類訊息，請關閉印表機，然後再開啟。如果問題仍然存在，請聯絡當地的供應商或授權的服務供應商。

此維修訊息 ...	含義 ...	執行此操作 ...
SERVICE CALL（服務呼叫）*XXXX* "Error"（錯誤）	偵測到維修訊息中指示為「*XXXX*」的錯誤。 關於錯誤的訊息出現在訊息視窗底部。	重新啟動印表機。這樣通常可以清除維修訊息，恢復印表機作業。 如果問題仍未解決，請與技術支援部門聯絡。

10

安装附件

簡介

附註

使用非 KONICA MINOLTA 製造 / 支援的附件將使您的保固失效。

本章提供關於以下附件的資訊。

雙排直插式記憶體模組 (DIMM)	256 MB、512 MB DIMM （DDR-SDRAM，266 MHz，184 引腳，非 ECC，無緩衝，CL=2 或 2.5）
雙面列印選件	自動雙面列印
下進紙器（紙匣 3/4）	包括可容納 500 張紙的紙匣
硬碟	40 GB 硬碟

附註

安裝附件時，都要求在安裝過程中關閉印表機及附件的電源，並拔出電源插頭。

防靜電保護

附註

在執行任何涉及控制器主板的工作時，請務必保護印表機控制器主板免受靜電損害。
先關閉所有電源開關。如果印表機選件套件中提供了防靜電腕帶，請將腕帶一端繫於手腕上，另一端連接至印表機背面的裸露金屬外殼。切勿將腕帶繫在任何通電的裝置上。塑膠、橡膠、木頭、噴漆的金屬表面和電話機不能作為接地點。
如果沒有佩帶防靜電腕帶，在處理任何印表機板或元件之前，請透過觸摸接地表面來釋放身上的靜電。另外，自身接地後，不要到處走動。

雙排直插式記憶體模組 (DIMM)

列印複雜的圖形或進行雙面列印時，可能需要使用附加記憶體 *(DIMM)*。

雙排直插式記憶體模組（或 DIMM）是採用表面裝載記憶體晶片的壓縮電路板。

印表機有兩個記憶體插槽，其中一個插槽中已安裝 256 MB 記憶體模組。利用兩個插槽可將記憶體擴至最大 1024 MB (512 MB + 512 MB)。

安裝 DIMM

附註

請務必保護印表機控制主板以及任何關聯的電路板免受靜電損害。在執行此步驟之前，請查看第 168 頁中的防靜電注意事項。此外，操作電路板時，請始終只接觸其邊緣。

1 關閉印表機電源，並拔下電源線和介面電纜。

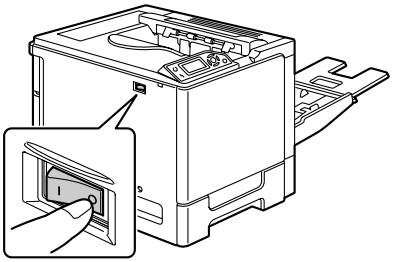

2 用螺絲起子卸下螺絲。將後蓋滑動至右側，然後取下。

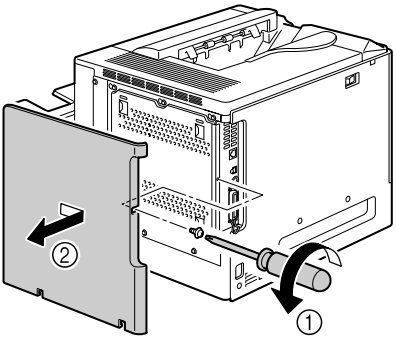

3 用螺絲起子鬆開七顆螺絲。（請勿從印表機上取下這些螺絲。）

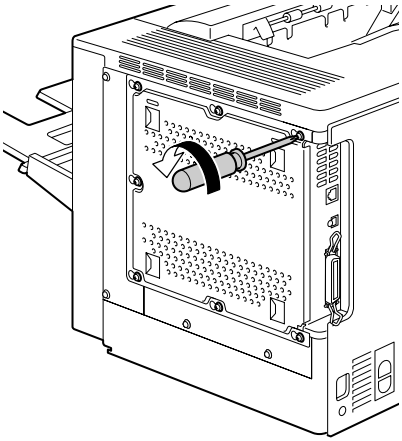

4 將面板稍稍滑向右側，然後將它提起，使之脫離印表機。

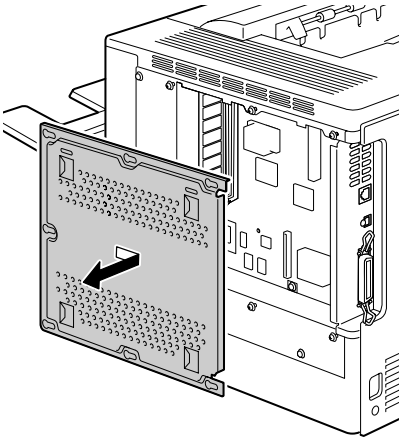

5 將新的 DIMM 直接向下插入 DIMM 連接器，直至閂鎖卡入到鎖定位置。

觀察 *DIMM* 的插入側，將其與連接器對正。如果不能將 *DIMM* 卡入到位，請勿強行用力。改變 *DIMM* 的位置，確保其完全固定至連接器。

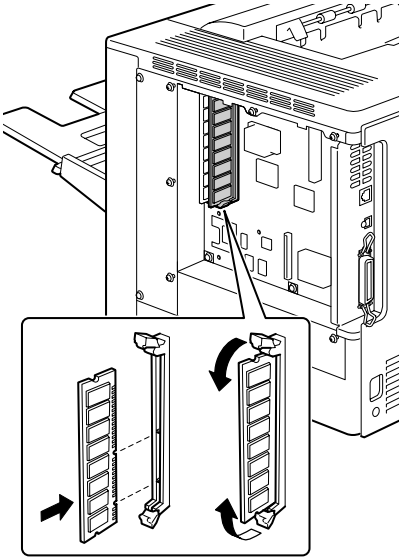

6 重新安裝面板並擰緊七顆螺絲。

7 安裝後蓋。

8 重新連接所有介面電纜。

9 重新連接電源線，並開啟印表機電源。

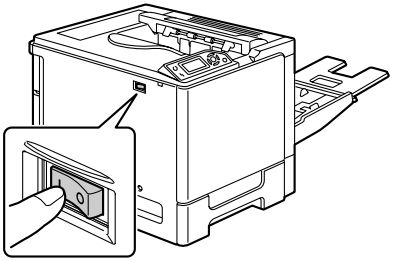

10 在 Windows 印表機驅動程式（「內容 / 設定」標籤）中聲明附加的 RAM。

11 列印設定頁（PRINT/CONFIGURATION PG（列印 / 設定頁）），並檢查是否列出印表機中所安裝 RAM 的總容量。

硬碟

如果安裝了硬碟，便可下載與儲存字型，也可以使用套印格式功能。

安裝硬碟

附註

請務必保護印表機控制主板以及任何關聯的電路板免受靜電損害。在執行此步驟之前，請查看第 168 頁中的防靜電注意事項。此外，操作電路板時，請始終只接觸其邊緣。

1 關閉印表機電源，並拔下電源線和介面電纜。

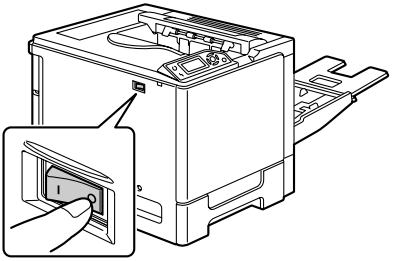

2 用螺絲起子卸下螺絲。將後蓋滑動至右側，然後取下。

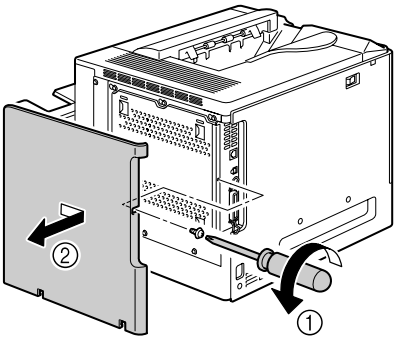

3 用螺絲起子鬆開七顆螺絲。（請勿從印表機上取下這些螺絲。）

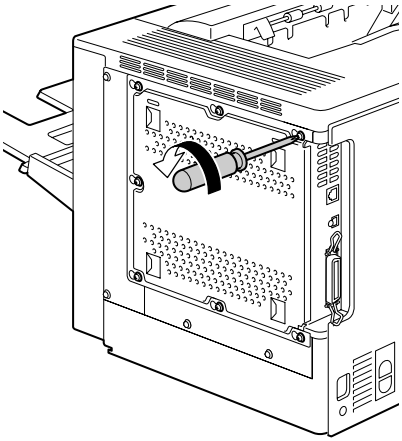

4 將面板稍稍滑向右側，然後將它提起，使之脱離印表機。

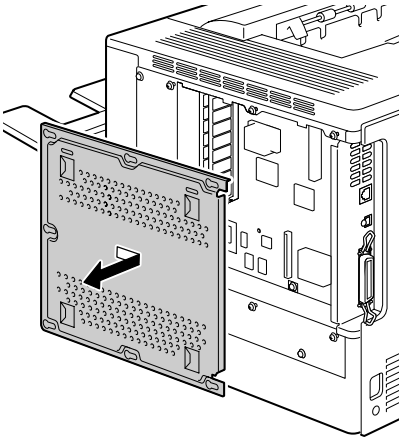

5 將硬碟上的電纜插入控制主板上的連接器。

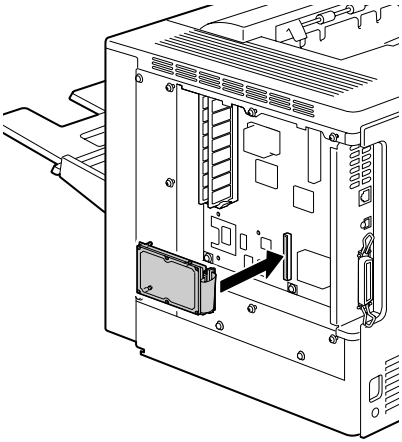

6 將硬碟上的三個安裝引腳插入控制主板上的孔，以將硬碟安裝到控制主板中。

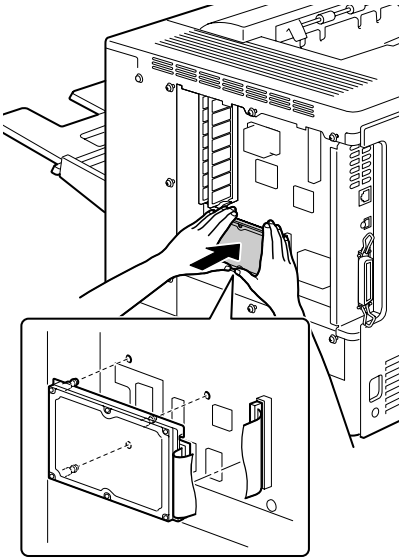

7 重新安裝面板並擰緊七顆螺絲。

8 安裝後蓋。

9 重新連接所有介面電纜。

10 重新連接電源線，並開啟印表機電源。

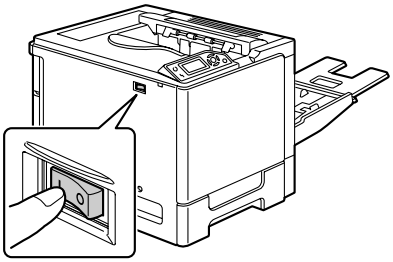

11 在 Windows 印表機驅動程式（「內容 / 設定」標籤）中聲明硬碟。

雙面列印選件

如果安裝了雙面列印選件和足夠的記憶體，就可以自動執行雙面（2 面）列印。請參閱第 92 頁中的「雙面列印」。

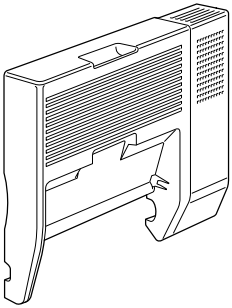

安裝雙面列印選件

1 關閉印表機電源。

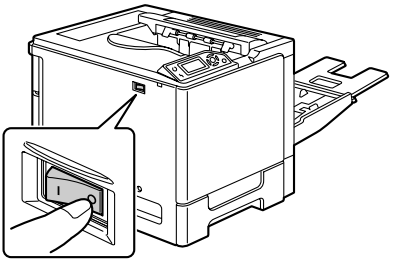

2 取下右側蓋上的蓋板。

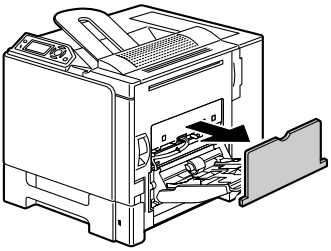

3 取下右側蓋的擋門。

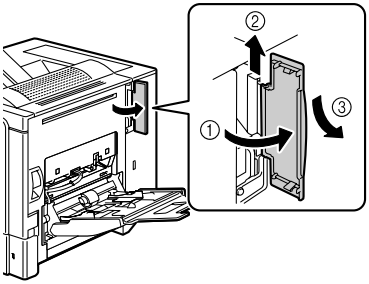

4 準備雙面列印選件。

安裝雙面列印選件之前，請打開雙面列印器機蓋，檢查旋鈕是否位於如圖所示的位置。然後，合上雙面列印器機蓋。

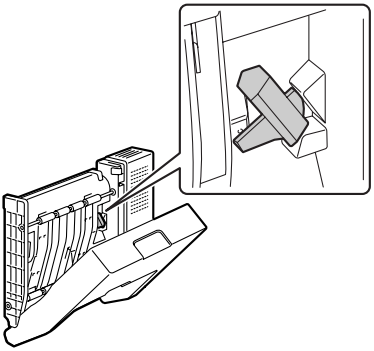

5 如圖所示安裝雙面列印選件。

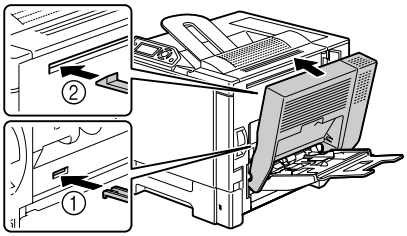

6 打開雙面列印器機蓋，然後將兩個旋鈕逆時針旋轉到水平位置，在右側蓋上固定雙面列印選件。然後，合上雙面列印器機蓋。

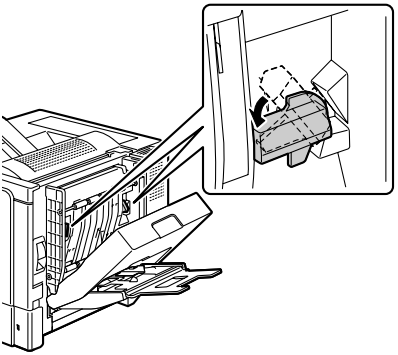

7 拉動釋放桿打開右側蓋，然後將雙面列印選件的支撐金屬絲連接至印表機。

打開右側蓋之前，請合上紙匣 *1*。

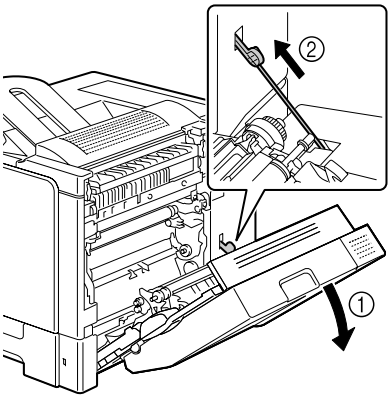

8 合上右側蓋。

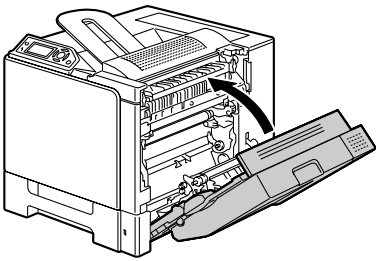

9 在 Windows 印表機驅動程式（「內容 / 設定」標籤）中聲明雙面列印裝置。

下進紙器

您最多可以安裝兩個可選下進紙器（紙匣 3 和紙匣 4）。每安裝一個下進紙器，印表機就可增加 500 頁進紙容量。

工具箱內的元件

- 帶紙匣（500 頁容量）的下進紙器
- 四個金屬固定夾
  - 兩個前固定夾
  - 兩個後固定夾
- 四顆緊固螺絲
- 傳送導板（僅用於紙匣 3）

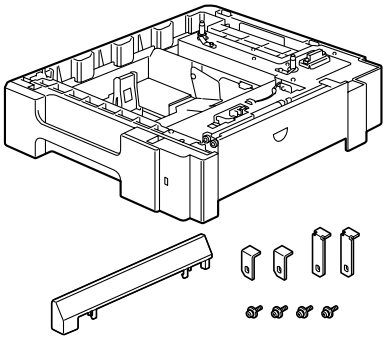

安裝下進紙器

附註

由於印表機中已安裝耗材，因此在移動印表機時一定要保持水平，以防耗材意外溢出。

1 關閉印表機電源，並拔下電源線和介面電纜。

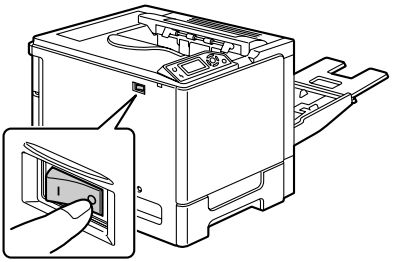

2 準備下進紙器。

確保將下進紙器置於平坦表面上。

3 打開下進紙器的右側蓋。

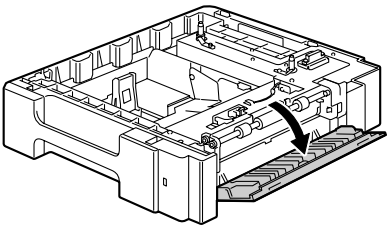

下進紙器的右側蓋必須打開後才能在印表機上安裝進紙器。

4 在他人的協助下，將印表機放置在下進紙器的上面，並確保下進紙器的定位銷對準印表機底部的孔。

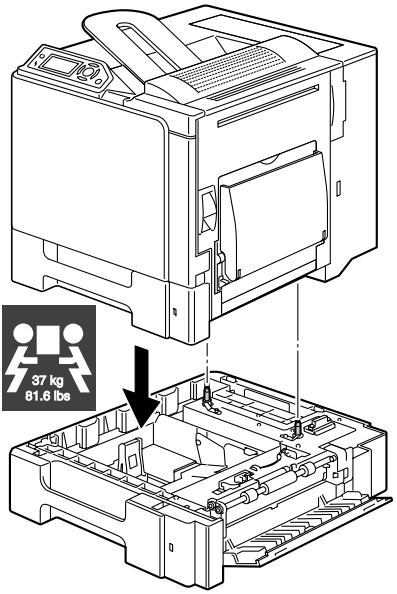

如果安裝兩個下進紙器，請先將它們疊在一起並固定，然後再安裝到印表機。

警告！

裝入耗材後，本印表機重約 37 公斤（81.6 磅），因此必須由兩個人共同抬起。

5 用螺絲起子在印表機背面安裝兩個固定夾。

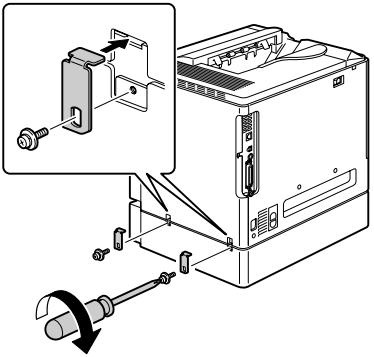

6 拉出紙匣。

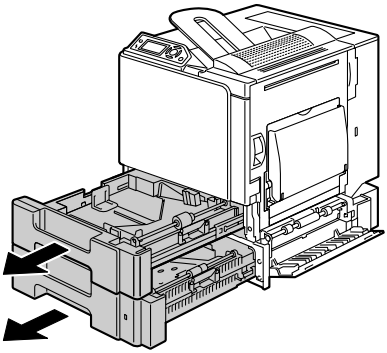

7 在印表機正面安裝兩個固定夾。

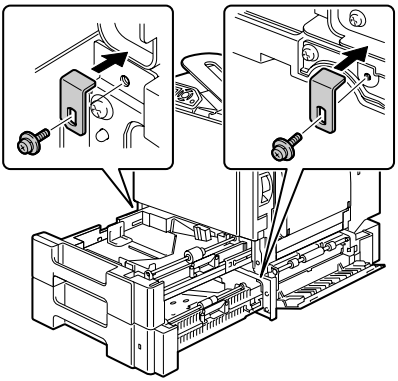

8 合上紙匣。

9 將傳送導板安裝至紙匣 3 的右側擋門。

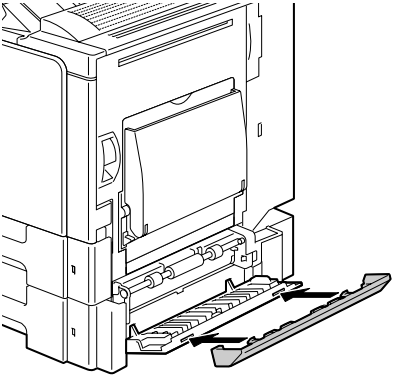

無需將傳送導板安裝至紙匣 *4* 的右側擋門。

10 合上下進紙器的右側蓋。

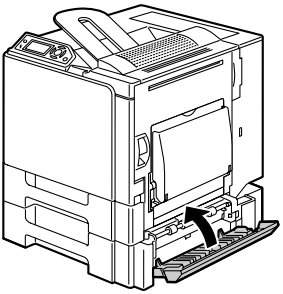

11 在 Windows 印表機驅動程式（「內容 / 設定」標籤）中聲明紙匣 3（紙匣 4）。

附錄 A

安全規格

印表機		
安全標準	美國機型	UL 60950-1, CSA C22.2 No. 60950-1-03
	歐洲機型	EU Directive 73/23/EEC EU Directive 93/68/EEC EN 60950-1 (IEC 60950)
	中國機型	GB 4943
EMC 標準	美國機型	FCC part 15 subpart B class B ICES-003
	歐洲機型	EU Directive 89/336/EEC EU Directive 93/68/EEC EN 55022 (CISPR Pub.22) class B EN 61000-3-2 EN 61000-3-3
	中國機型	GB 9254 B 類，GB 17625.1
	澳洲機型	EN 55022 class B

技術規格

印表機

類型	桌上型全色串聯雷射印表機
列印系統	半導體雷射掃描 + 幹電子攝影技術
曝光系統	4 個雷射二極體和多棱鏡
顯影系統	單組分 SMT
解析度	600 dpi × 600 dpi × 4 位元
首次列印	單面列印 單色 / 全色： A4 普通紙：14.2 秒 單色 / 全色： Letter 普通紙：14.1 秒 雙面列印 單色 / 全色： A4、Letter 普通紙：22.3 秒

列印速度	單面列印 單色 / 全色： A4 普通紙：每分鐘 25.6 頁 單色 / 全色： Letter 普通紙：每分鐘 27 頁 雙面列印 單色 / 全色： A4 普通紙：每分鐘 12.3 頁 單色 / 全色： Letter 普通紙：每分鐘 12.5 頁
預熱時間	平均 30 秒
紙張大小	紙匣 1（手動進紙匣） 紙張寬度： 92 到 216 公釐 （3.6 到 8.5 英吋） 紙張長度： 148 到 355.6 公釐 （5.8 到 14.0 英吋） 紙匣 2 A4/Letter 紙匣 3 和紙匣 4（可選） B5 - Legal
紙張	• 普通紙（60 到 90 g/m^2；16 到 24 磅） • 回收紙（60 到 90 g/m^2；16 到 24 磅） • 透明膠片 • 信封 • 厚紙 1（91 到 150 g/m^2） • 厚紙 2（151 到 210 g/m^2） • 明信片 • 信頭紙 • 標籤紙 • 光面紙
進紙容量	紙匣 1（手動進紙匣） 普通紙 / 回收紙： 100 張 信封： 10 個 標籤 / 明信片 / 厚紙 / 光面紙 / 透明膠片 / 信頭紙：20 張 紙匣 2 普通紙 / 回收紙： 500 張 紙匣 3 和紙匣 4（可選） 普通紙 / 回收紙： 500 張
出紙容量	出紙匣：250 張（A4、Letter）

操作溫度	10 到 35° C（50 到 95° F）
操作濕度	15 到 85%
電源	110 到 127 V，50 到 60 Hz 220 到 240 V，50 到 60 Hz
功耗	120 V: 1250 W 230 V: 1250 W
電流	110 到 127 V：不超過 11 A 220 到 240 V：不超過 6 A
雜訊	列印：不超過 54 dB 待機：不超過 39 dB
外部尺寸	高度：440 公釐（17.3 英吋） 寬度：455 公釐（17.9 英吋） 長度：520 公釐（20.5 英吋）
重量	印表機：約 31 公斤（68.3 磅） 碳粉匣： 標準隨機碳粉匣 = 1.42 公斤（3.13 磅）（Y、M、C）/ 1.46 公斤（3.22 磅）(K) 更換碳粉匣（標準容量）= 1.52 公斤（3.35 磅）（Y、M、C）/ 1.55 公斤（3.42 磅）(K) 更換碳粉匣（高容量）= 1.65 公斤（3.64 磅）（Y、M、C）/ 1.68 公斤（3.70 磅）(K)
介面	符合 USB 2.0（高速）標準，10Base-T/ 100Base-TX/1000Base-T Ethernet，並列
CPU	Freescale PowerPC7447A 667 MHz
標準記憶體	256 MB

耗材預期壽命圖表

使用者可更換

項目	平均預期壽命
碳粉匣	**標準隨機碳粉匣：** 在穩定的環境下進行列印 3,000 頁以上（連續列印） 2,750 頁以上（2 頁 / 工作） 在不穩定的環境下進行列印 2,400 頁以上（連續列印） 2,200 頁以上（2 頁 / 工作） **更換碳粉匣（標準容量）：** 在穩定的環境下進行列印 6,000 頁以上（連續列印） 5,500 頁以上（2 頁 / 工作） 在不穩定的環境下進行列印 4,800 頁以上（連續列印） 4,400 頁以上（2 頁 / 工作） **更換碳粉匣（高容量）：** 在穩定的環境下進行列印 12,000 頁以上（連續列印） 11,000 頁以上（2 頁 / 工作） 在不穩定的環境下進行列印 9,600 頁以上（連續列印） 8,800 頁以上（2 頁 / 工作）
廢碳粉瓶	40,000 頁（單色列印） 10,000 頁（全色列印）
傳送輥	120,000 頁
傳送裝置	120,000 頁（連續列印） 100,000 頁（2 頁 / 工作）
附註：* 穩定的環境是指溫度在 15° C [59° F] 到 25° C [77° F] 之間，濕度在 35% 到 70% 之間。	

碳粉匣與廢碳粉瓶的顯示值是指在 *A4/Letter* 大小的紙張上以 *5%* 的覆蓋率進行單面列印所能列印的頁數。
實際使用壽命可能會根據具體列印條件（覆蓋率、紙張大小等）、不同列印方式（如連續列印或經常列印單頁作業的間歇列印）或者所用紙張類型（如厚紙）而有所不同（可能更短）。此外，印表機操作環境的溫度和濕度也會有影響。

服務代表可更換

項目	平均預期壽命
定影器	150,000 頁（連續列印） 130,000 頁（2 頁 / 工作）
進紙輥	300,000 頁

對環境保護的關註

我們係能源之星® 合作夥伴，本印表機符合能源之星準則中有關能源效率之規定。

甚麼是能源之星產品？

能源之星產品具有特殊功能，可在非作業狀態一段時間後，自動切換至「低功耗」模式。能源之星產品能更有效地使用能源，節省公共設施使用成本並有助於保護環境。

索引

三畫

下進紙器 179

五畫

出紙匣 94
卡紙
定影器 142
紙匣 1 145
紙匣 2 135
紙匣 3 和紙匣 4 139
傳送輥 145
雙面列印選件 141
卡紙問題 148
防止 131
紙張路徑 132
清除 133
可成像區域 77

六畫

光面紙 77
列印品質 154
印表機
零件 3
印表機驅動程式 (PPD) 20
紙張標籤 21
解除安裝 13
圖形標籤 21
顯示 14
印表機驅動程式（Postscript、PCL） 15
版本標籤 19
版面標籤 17
品質標籤 19
封面標籤 17
套印格式標籤 18
浮水印標籤 18

基本標籤 17
進階標籤 16
解除安裝 13
顯示 14

七畫

防止卡紙 131
防靜電保護 168

八畫

明信片 75
狀態監控程式 24
使用 24
開啟 24
附件 168
下進紙器 179
硬碟 172
雙面列印選件 176
DIMM 169

九畫

信封 73
信頭紙 75
厚紙 72
相機直印 68

十畫

紙張
可成像區域 77
防止卡紙 131
清除卡紙 133
裝入 79
路徑 132
紙張存放 94
紙張路徑 132
紙張類型
光面紙 77
明信片 75
信封 73
信頭紙 75
厚紙 72
透明膠片 76
普通紙 71
標籤 74
耗材
臭氧過濾器 110
備用電池 116
傳送帶 111
傳送輥 106
碳粉匣 96
廢碳粉瓶 104
訊息 159
訊息視窗 30

十一畫

控制面板 28
設定功能表 31
透明膠片 76

十二畫

普通紙 71
硬碟 172

十三畫

裝入紙張 79

十四畫

疑難排解 129
維修訊息 166
維護 122

十五畫

標籤 74

十六畫

錯誤訊息 160
靜電放電 168

十八畫

雙面列印 92
雙面列印選件 176
雙排直插式記憶體模組 169