压力调节阀 → 电气比例阀

E/P压力调节阀, 系列 ED07

► Qn= 1300 l/min ► 电子连接: 通过信号接口 ► 信号连接: 输入和输出, 多芯插头, M12, 5-針

00123680

结构特点	提动阀
控制方式	模拟量
合格证书	CE认证
环境温度 最小值/最大值	+5°C / +50°C
最低/最高介质温度	+5°C / +50°C
介质	压缩空气
颗粒大小 max.	50 µm
压缩空气中的最大含油量	1 mg/m³
Qn	1300 l/min
安装位置	α = 0 - 90° ±β = 0 - 90°
进气压力	见下表
工作电压DC	24 V
DC电压公差	-20% / +30%
允许的脉动	5%
功率消耗 max.	1,4 A
防护等级 带有接线盒 / 插头	IP 65
重量	2,05 kg
材料:	
外壳	铝材-压铸件; 钢
密封	氢化-丙烯腈-树胶

额定流量Qn，当工作压力为7 bar、二次压力为6 bar及Δp = 0.2 bar时

技术性备注

- 压力露点必须至少低于环境和介质温度15 °C，并且允许 的最高温度为 3 °C。
- 压缩空气的机油含量必须在整个使用寿命中保持不变。
- 只可使用经过 Bosch Rexroth 公司许可的机油，参见 “技术信息”章节中的内容。
- 不含机油、干燥的空气可以询问安装在其它的位置。
- 只有按规定安装了插头，才达到了保护等级。详细信息请参阅操作说明书。

	进气压力 最大值.	压力调节范围 最小值/最大值	设定值输入端		实际值输出端		滞环	产品代码
	[bar]	[bar]						
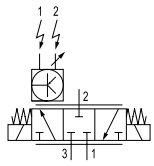	8	0 / 6	0 - 20	mA	0 - 20	mA	< 0,03 bar	R414000690
	8	0 / 6	4 - 20		4 - 20		< 0,03 bar	**R414000691**
	12	0 / 10	0 - 20		0 - 20		< 0,03 bar	R414000700
	12	0 / 10	4 - 20		4 - 20		< 0,03 bar	**R414000701**
	21	0 / 20	0 - 20		0 - 20		< 0,09 bar	R414000785
	21	0 / 20	4 - 20		4 - 20		< 0,09 bar	R414000786

最小工作压力 = 0.5 bar + 最大所需的二级压力
可查询其他压力调节范围

 © Bosch Rexroth AG，保留更改权利

E/P压力调节阀, 系列 ED07

► Qn= 1300 l/min ► 电子连接: 通过信号接口 ► 信号连接: 输入和输出, 多芯插头, M12, 5-針

流量曲线

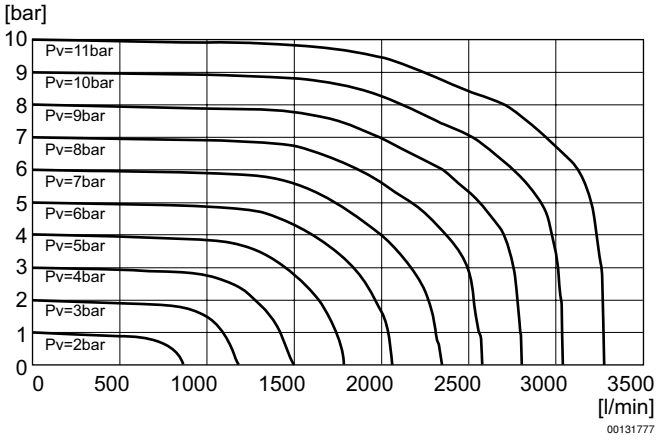

 © Bosch Rexroth AG，保留更改权利

压力调节阀 → 电气比例阀

E/P压力调节阀, 系列 ED07

► Qn= 1300 l/min ► 电子连接: 通过信号接口 ► 信号连接: 输入和输出, 多芯插头, M12, 5-针

规格

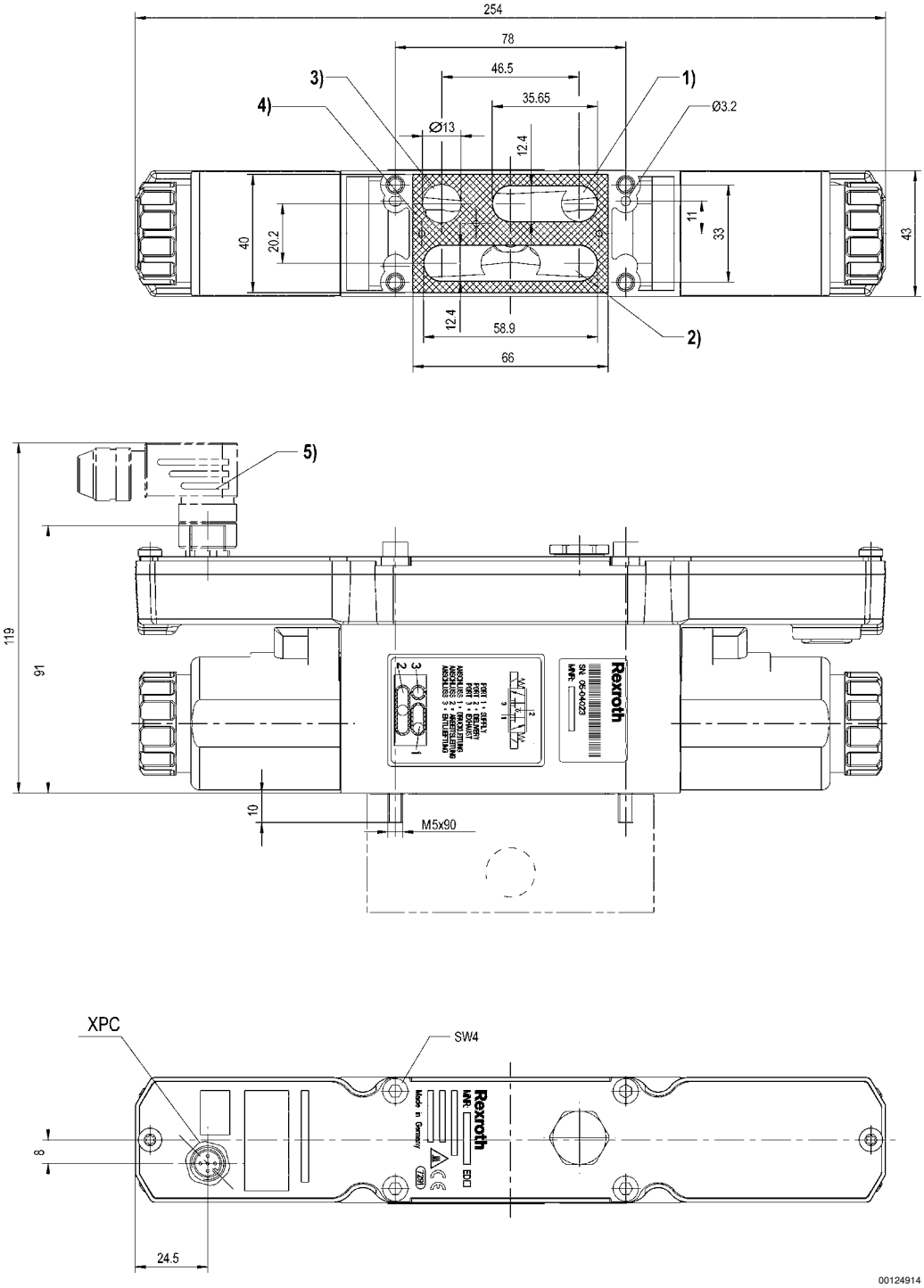

1) 进气压力
2) 工作压力
3) 排气
4) 密封垫圈
5) 附件不属于供货范围

压力调节阀 → 电气比例阀

E/P压力调节阀, 系列 ED07

► Qn= 1300 l/min ► 电子连接: 通过信号接口 ► 信号连接: 输入和输出, 多芯插头, M12, 5-针

安装位置

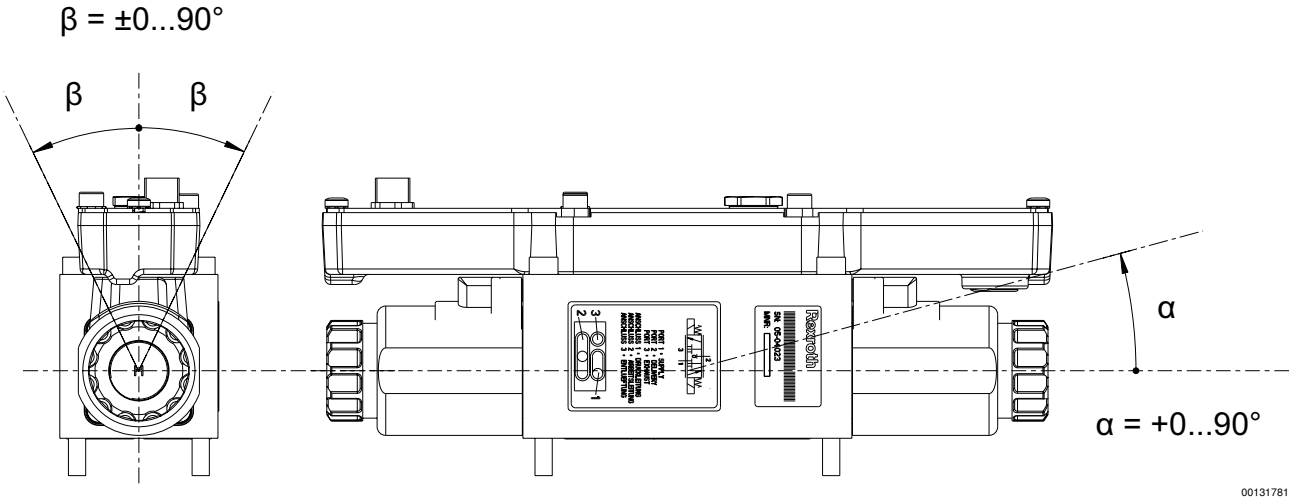

功能图

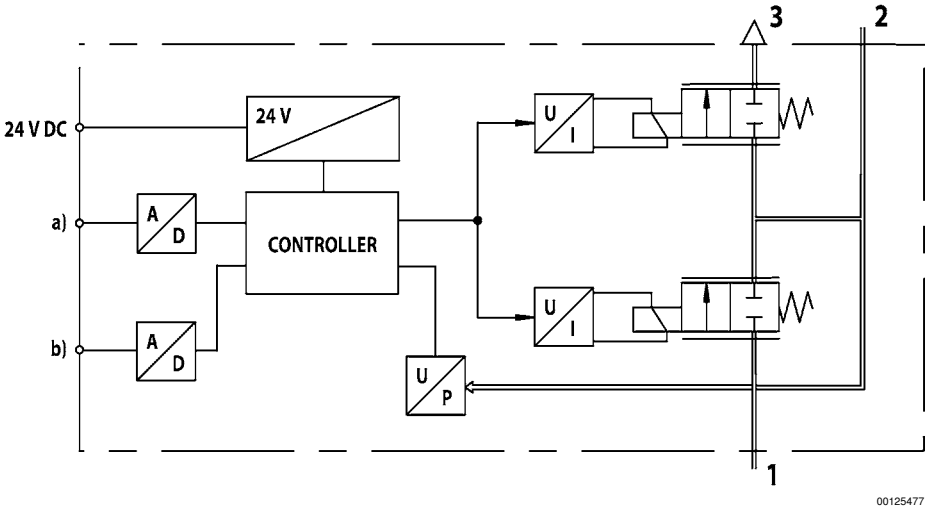

a) 设定值输入端
b) 实际值输出端
E/P电气比例阀根据模拟量设定值调整工作压力。
1) 进气压力
2) 工作压力
3) 排气

 © Bosch Rexroth AG，保留更改权利

E/P压力调节阀, 系列 ED07

► Qn= 1300 l/min ► 电子连接: 通过信号接口 ► 信号连接: 输入和输出, 多芯插头, M12, 5-针

带实际输出值的电流控制特性和引脚分配

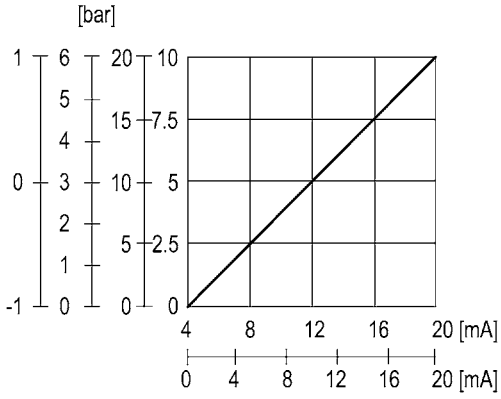

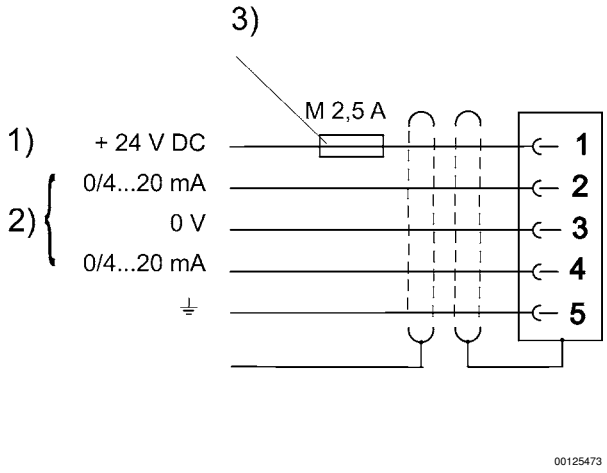

1) 供电电压
2) 实际值(Pin 4) 和设定值(Pin 2) 设到0 V .
电流控制 (负荷100 Ω). 实际值输出端(下游设备最大阻抗 < 300 Ω).
3) 供电电压必须用外部的M 2,5 A保险装置保障.
为达到EMC要求，插头需使用屏蔽电缆连接。

 © Bosch Rexroth AG，保留更改权利