系统的安装和配置

在对 AP 产品进行配置和安装前请至少要确定以下信息，这些信息将在配置中用到

1、安装前的准备

网络名	在应用你的 AP 之前你必须给你的无线网络一个网络名，无线客户端将通过该网络名和 AP 进行通信
IP 配置	如果你的网络中没有设置 DHCP server，你必须分配一个 IP 地址给每个 AP 接入点，方便你对 AP 设备的管理和配置 。
安全设置	如果你对你的网络的安全有较高的要求，请你需要确定你的 AP 中将运行怎样的安全设置。
认证方式	如果你对网络的安全有较高的要求，你可以根据你的网络的需求配置你的网络认证方式

2、检查你的管理计算机

对 AP 进行管理的计算机必须满足以下要求，才能正常的进行配置工作

- 计算机的网络地址和 AP 的局域网网口地址在同一个 IP 网段。
- 管理计算机的浏览器要求 IE6.0（sp1）以上或 Netscape6。1 以上。
- 一个 AP2000 至少要配置一张 AP 无线卡插入插槽才能实现无线覆盖。
- AP2000 可配置的无线卡为： 802.11b PC Card, 802.11b/g Card, 5 GHz Antenna Adapter Kit, or 11a Upgrade Kit。
- 客户端要求至少要配置兼容以下协议的客户端卡，客户端卡的协议一定要和 AP2000 配置的无线卡的协议兼容，AP 才能和无线客户端进行通讯:
  - 802.11a 客户端
  - 802.11b or 802.11b/g 客户端
  - 802.11b/g 客户端
  - 802.11a/g 客户端

Ap2000硬件安装

1、如果你的 AP2000 采用 AE 供电（通过以太网线给 AP 供电）请如下图安装 AP2000

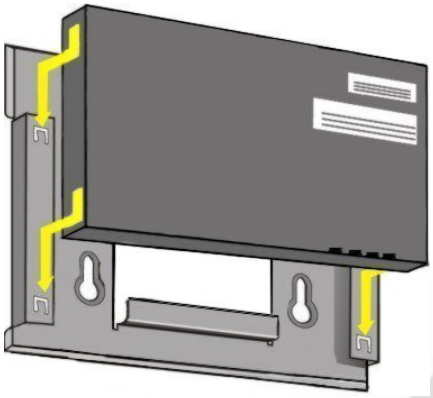

把AP2000的设备安装到设备固定底座内

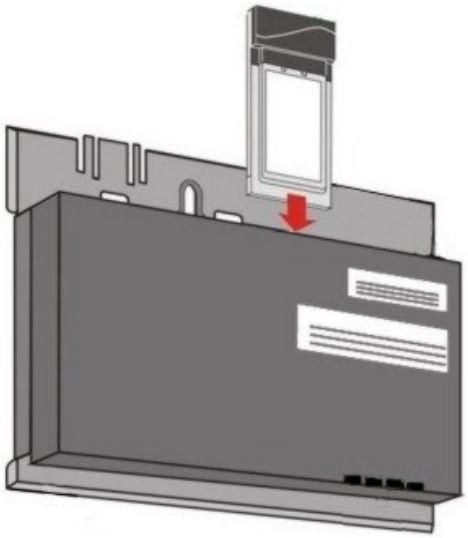

把你配置的无线网卡插入AP的插槽

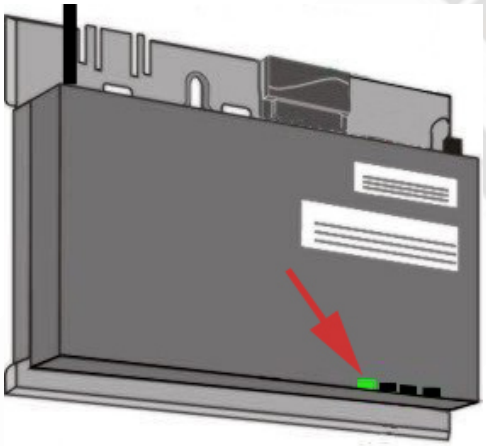

如果你给 AP 供电采用 AE 供电（通过双绞线给 AP2000 供电），直接把直通的双绞线一段插入 AP2000 局域网口，另外一端插入 AE 供电交换器或者 AE 供电模块。

2、如果你给 AP2000 采用电源模块供电的方式，请在安装 AP2000 到设备底座盒之前，先把电源模块安装到设备底座盒内，安装如下图。

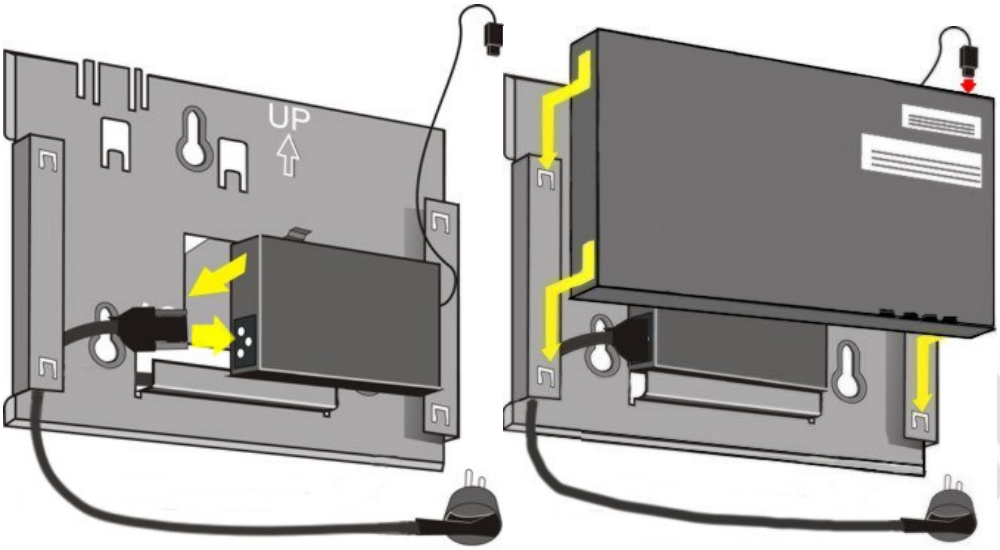

安装AP2000电源模块　　安装AP设备到设备底座

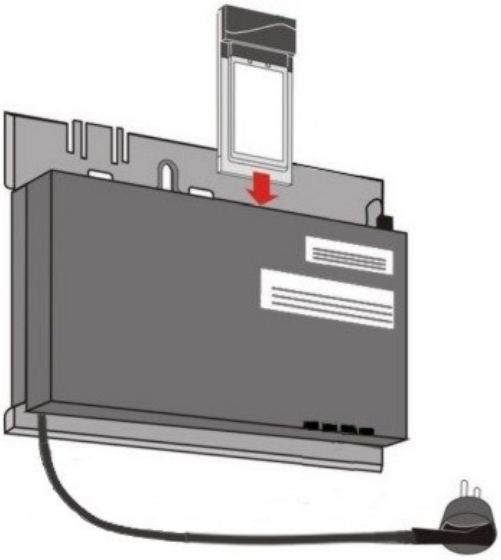

把你配置的无线网卡插入AP的插槽。

采用直联线连接AP局域网口到网络交换机，或者通过交叉线直接连接AP的局域网口到控制计算机。

3、如果你给 AP2000 配置的的无线网卡为 5 GHz or AP-2000 11a Upgrade Kit，请按如下图正确的固定随卡的 5G 天线。

把你要配置的AP2000的11a无线卡插入AP2000的插槽内，802.11a的无线卡需要配置外接天线增加无线的覆盖范围，并且只能插到AP2000的插槽A.，

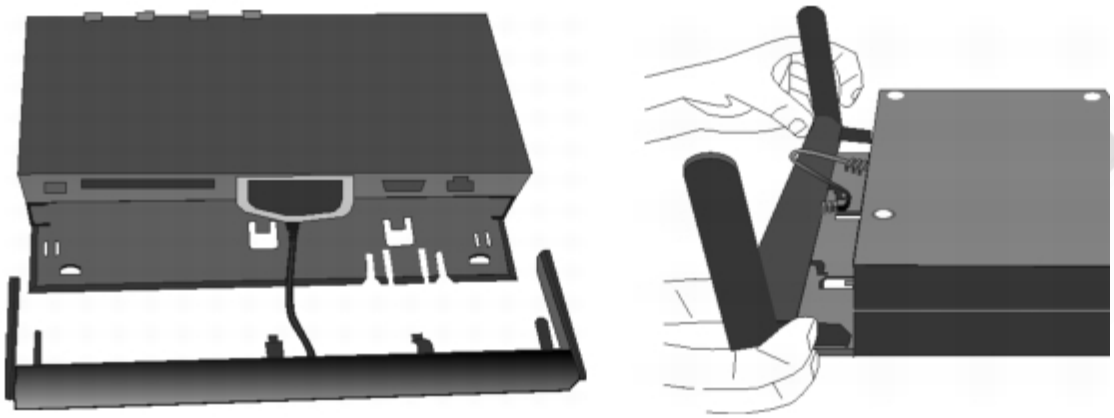

插入 **5 GHz or AP-2000 11a Upgrade Kit**

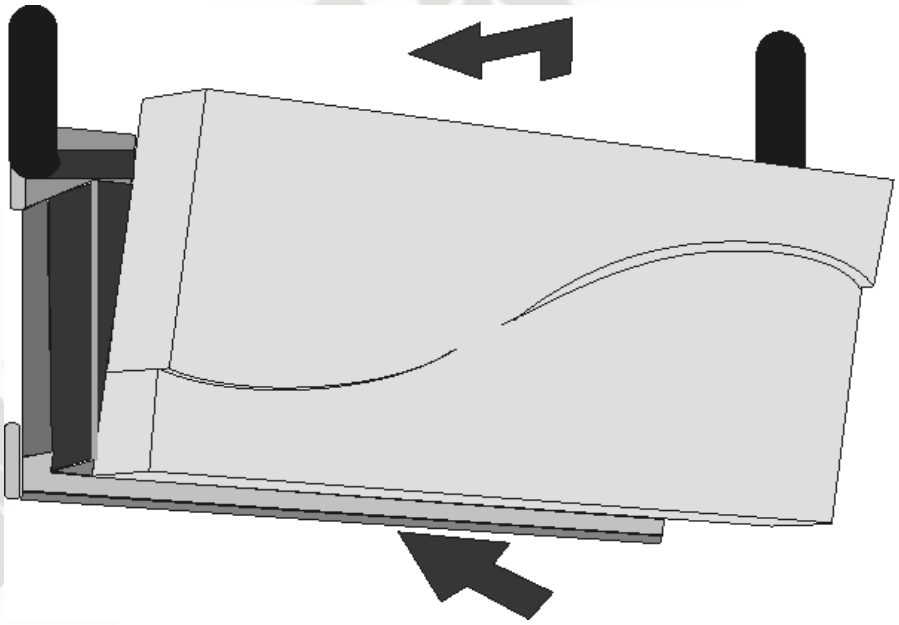

4、察你的 AP2000 应用的地点，正确的安装你的包括了 AP2000 的设备底座到你要长久放置的地方（如墙上、天花板、走廊、桌面上等等）。

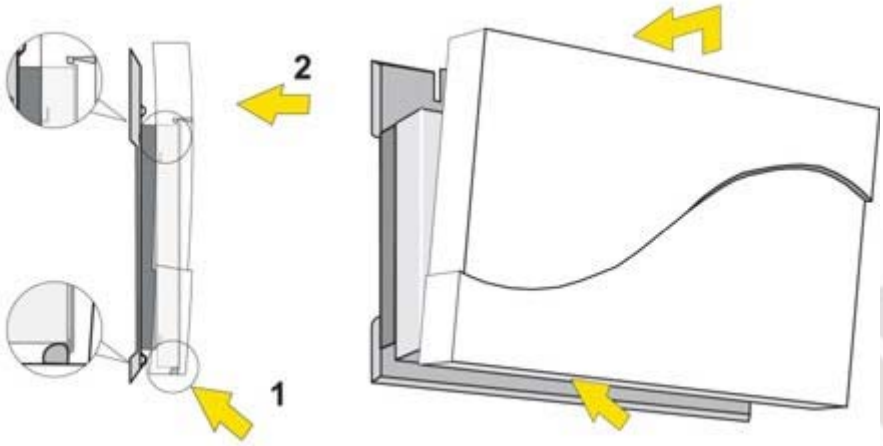

5、给设备 AP2000 进行加电，直到 AP2000 启动完毕（AP 的电源灯变绿），你才能对设备进行操作或者使无线终端设备和 AP2000 进行通讯。

AP的初始化

1、运行光盘中的“setup.exx”文件，根据指导安装初始化软件

2、根据硬件安装的指导正确安装好 AP，连接好网线，给设备供电，等待 AP 启动完毕，（AP 电源灯变为绿色后表示 AP 设备启动完毕），AP 的启动大约需要 1－2 分钟时间。

3、安装后的 ScanTool 初始化工具，如果你的 AP 没有出现在 SCAN LIST 表中，请点击 Rescan 按钮，让 scan 工具继续在网络中搜索 AP 设备，如果你的 AP 还没有出现在列表中，请检查 AP 的连接和你的计算机网卡的设置。

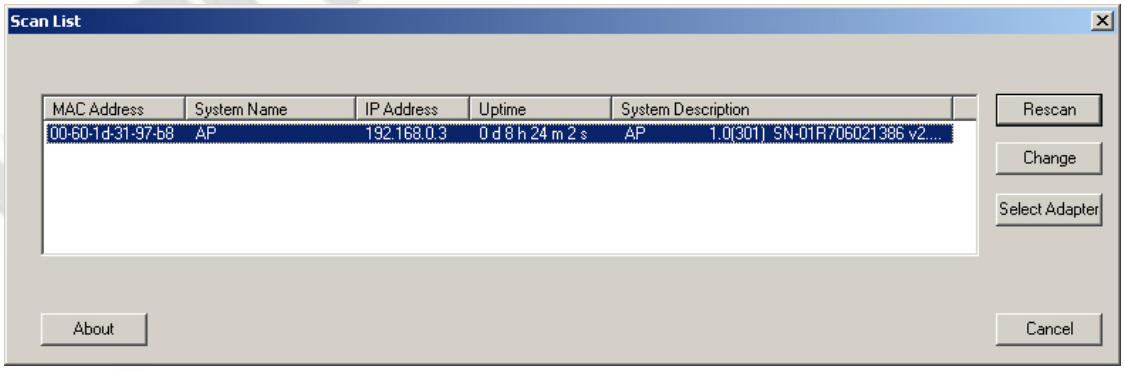

4、选中你要初始化的 AP，点击 Change 按钮，对 AP 进行初始的配置。

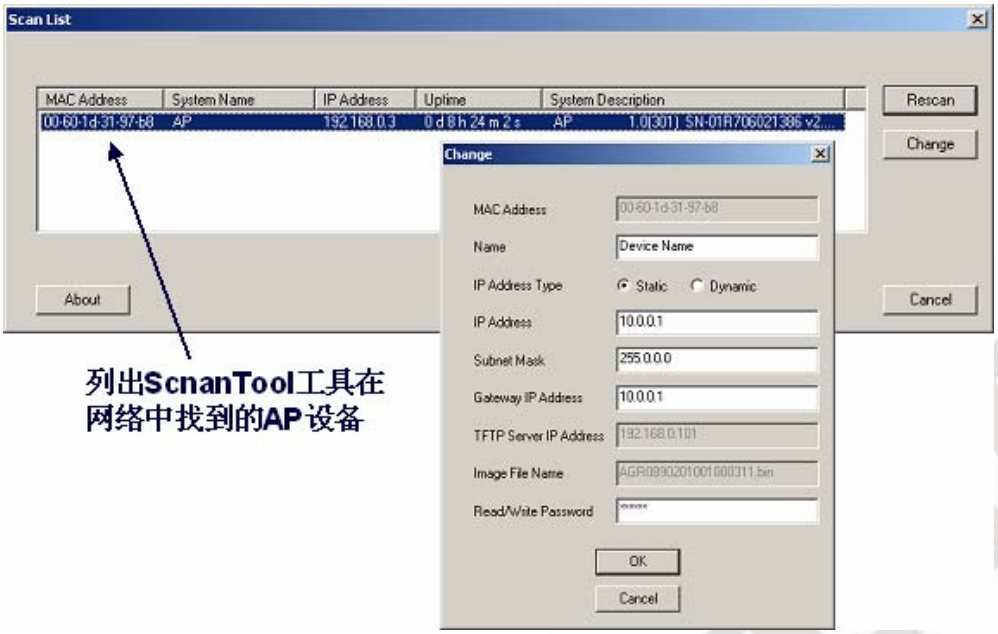

5、如果你的网络中没有 DHCPserver ，在 IP address Type 中选择 Static，并为该 AP 配置静态的网络地址、掩码、网关（可以不用配置）。在 Name 中给该 AP 起一个设备名。

6、配置完成后，在 Read/Write Password 中填写该 AP 的 http 管理密码，缺省为“public”，选择“OK” 后，设备将自动重新启动，以使改变配置有效。

通过浏览器对AP进行配置

改变你的管理计算机的 ip 地址，保证管理计算机 IP 和 AP 的 IP 在一个网段,随后你就可以直接通过你的浏览器对 AP 进行管理和配置了。（**本文以微软的 IE6.0(sp1)为操作平台）。**

根据以下步骤配置你的 AP 设备，本文只是简单的对 AP 配置，如果你想得到更详细配置请参考你的光盘中的参考手册。

1、在IE的地址栏中输入HTTP://192.168.0.3 (你给AP设置的IP地址)，进入AP的网页管理方式，提示密码窗口出现。保持user name 为空，在password中输入你的http管理方式密码（缺省为“public”），点击OK后进入管理界面。

2、如果你是第一次对 AP 进行管理，安装向导将会指导你一步一步的完成 AP 的初始化设置。在这里，我们直接点击 exit 按钮退出安装向导，直接对设备进行配置。

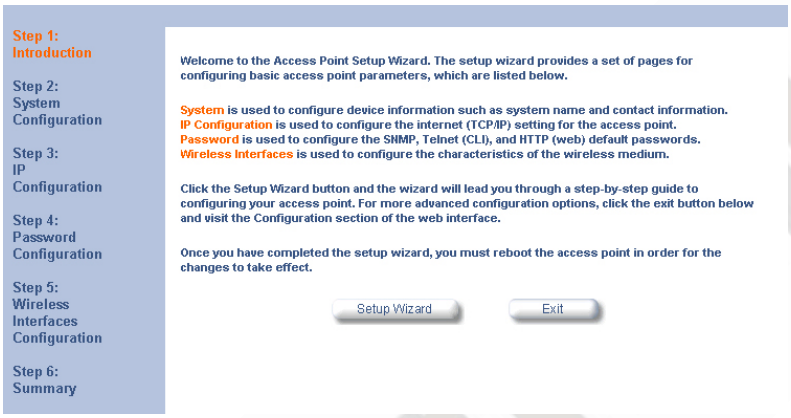

3、退出安装向导后，浏览器显示 AP 的整个配置界面，在左边的列表栏中显示了可对 AP 进行的 6 大类操作，选择左边的 AP 操作大类，右边会以表单的形式出现各个功能组相对应的的配置表单。本文只是对 configure 进行操作，其他的操作请参考设备的 pdf 文件。

Status 状态 显示跟系统有关的 AP 信息，包含了 AP 系统的 log 处理功能。

Configure 配置 对 AP 进行功能的全面配置，AP 的几乎所有配置都在本项中操作。

Monitor 监控显示 AP 网络相关的信息

Command 命令对 AP 的硬件操作和 firmware 升级

Help 帮助 AP 的帮助系统

Exit（退出）退出本系统的管理界面。

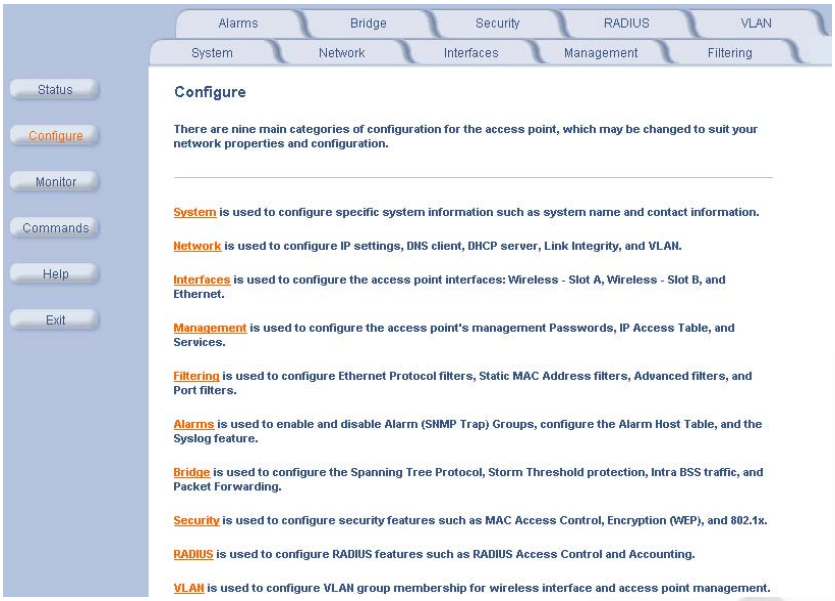

4、选择 **configure** 按钮，对 AP 的进行配置。

在对每一功能页进行配置后，请点击 ok 按钮以使配置进行更改，除非特别提示，AP 中的大部分改变的配置只能在 AP 重新启动后有效。

5、选择 **configure－system** 配置表单，对系统的一些基本信息进行配置。

Name: 给单个 AP 设备设置的名字，方便管理

Location: 对 AP 的安装位置进行描述，方便管理.

Contact Name: 对该台 AP 进行管理的管理员.

6、选择 configure－network 配置表单。

对 AP 的 tcp/ip 属性进行配置,network 配置表单包括以下 ip configuration、DHCP server、Link intergrity 三个子配置表单,本地只需要对 IP configure 进行配置，

ip configuration ：配置 AP 的网络地址信息，和你通过 ScnanTool 工具配置的参数一样。

DHCP Server ： 配置 AP 作为一个 DHCP 服务器，给网络中 DHCP 客户端提供动态地址

Link intergrity ：配置一个或多个网络中的保持开机状态的设备的 IP 地址，AP 会一直保持和该地址组联系，如果所有的 IP 都无法联系上，AP 将认为他已经和网络断开，AP 将断开与所有客户端的连接。

7、配置 AP 的网络接口（局域网口和无线接口）

选择 configure－Interfaces 配置表单。

从该配置表单中，你可以配置 AP 的操作模式、电平控制、无线接口和局域网接口。

7．1、操作模式的配置

配置操作模式，根据你插入的无线卡的种类将出现不同的操作模式，根据你的需求配置 AP 以 802.11b（11Mbps）、802.11g（54Mbps）、802.11b/g 混合模式运作。

操作模式	
802.11b only	AP 将实现 802.11b(11M)协议，只有符合 802.11b 的客户端卡能够和 AP 建立网络连接。
802.11g only	AP 将实现 802.11g(54M)协议，只有符合 802.11g 的客户端卡能够和 AP 建立网络连接。
802.11bg	AP 同时实现 802.11b 和 802。11g 的协议，任何符合这两种协议的客户端卡都能和 AP 建立网络连接
802.11g-wifi	Wifi 的测试模式，AP 将实现 802.11g(54M)协议，只有符合 802.11g 的客户端卡能够和 AP 建立网络连接。

7．2、TX Power Control

配置传输电平控制参数，使 AP 的内部无线网卡以不同的发射电平向外发射信号，当你的 AP 铺设的较为密集时，降低 AP 的发射电平，能够减少 AP 的覆盖范围，减少 AP 间的无线干扰，提高单个客户端和 AP 间的带宽。

7．3、无线接口的参数配置

根据你在操作模式的不同配置，该表单将有不同的配置参数供你选择，但基本的配置项时一样的。

配置选项	
Regulatory Domain:	选择你在的国家和地区，不同的国家和地区许可的无线频段是不一样的。
Network Name (SSID):	给你的无线网络配置一个网络名，你的无线客户端将通过该名字和 AP 进行通信。
Auto Channel Select: （建议选择该项）	选择该项后，AP 会自动检查他所在的环境中无线频段的应用情况，自动的选取最优的无干扰中心频段。如果选择了该选项，

	Frequency Channel 将不可用，AP 自动选择该项。
Frequency Channel:	选择你的 AP 用来传输数据的无线中心频段，如果 AP 的周围还有其他的 AP 设备，请尽量保持临近的 AP 的频段相隔 5 个中心频段点，如 AP1 选择频段 1，AP2 尽量选择 6 等以上的频段，以防止无线干扰。
Transmit Rate:	选择你的 AP 的操作速率，如果 AP 要覆盖的区域较大的化，请选择 Auto Fallback，否则如果你的客户端离 AP 较远，AP 的无线信号太弱而不能满足和 AP 建立该速率的要求，AP 将不会和你的客户端建立网络连接。
Closed System:	如果不选择该项，你的客户端配置网络名时可以配置为 AP 的网络名，也可以配置为“any”，都能构和 AP 建立网络连接。如果选择该项，你的客户端只能配置网络名和 AP 的网络名一样，才能使你的客户端和 AP 建立网络连接。

8、对 AP 配置完成后，请重新启动你的设备，以使你的更改有效。重新启动可以通过硬件断电的方式，也可以通过浏览器管理界面进行重新启动，效果是一样的。

Command—》Reboot

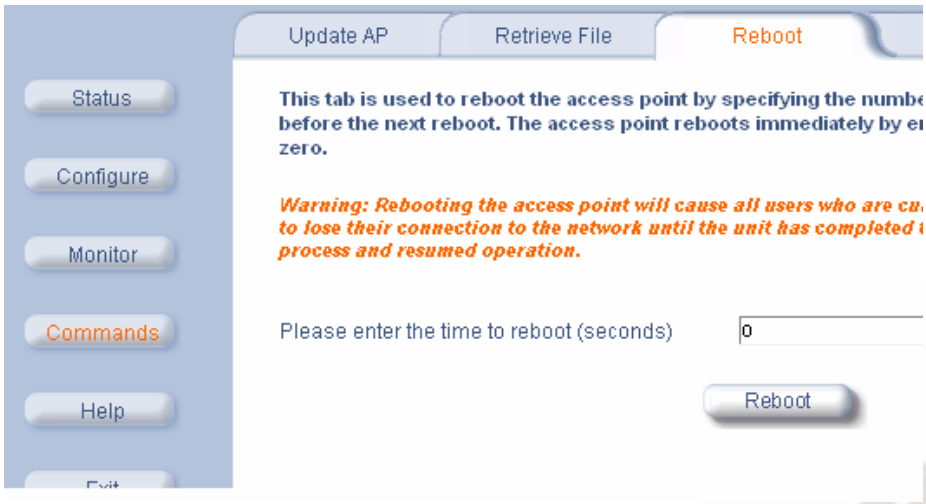

9、AP 的简单配置已经完成，只需要简单的配置你的客户端卡的网络名（ssid）和 AP 保持一直，你就可以和 AP 建立无线网络连接了。

系统回复出厂值

在 AP 的操作过程中，经常出现 AP 的设置需要进行重新配置或者忘记了 AP 的配置密码的情况，我们可以通过两种方式把 AP 恢复到出厂缺省状态。下面两种操作后，AP 将删除内存中的配置文件。

1、通过浏览器的管理 command 配置表单组中的 AP REBOOT 功能表单,如下图

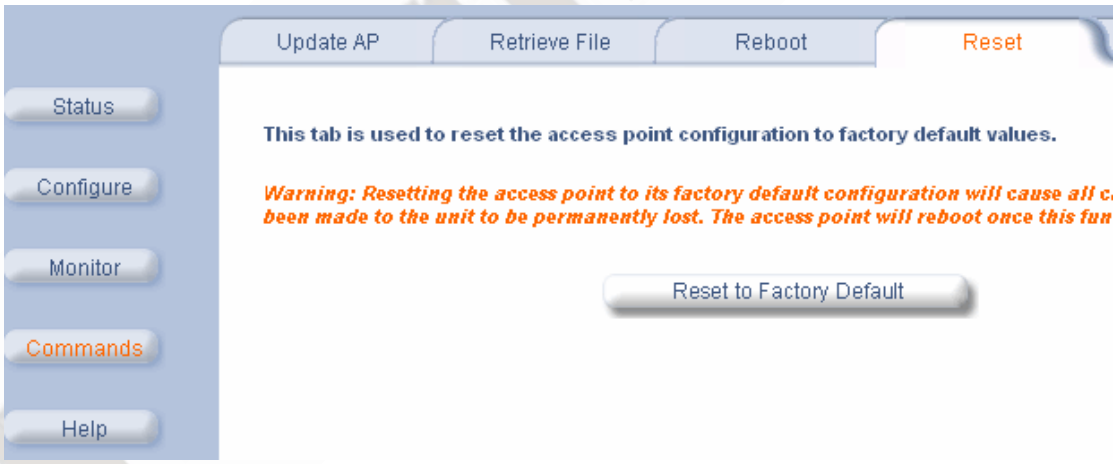

2、通过 reload 按钮，硬件的进行恢复出厂值。

在对设备加电的过程中通过工具按住 reload 按钮，保持 10 秒钟左右，AP 的 4 个指示灯同时闪动表示 AP 已经删除了内存中的配置文件。如果按住 reload 40－60 秒钟左右，AP 将把 AP 内部运行的 image（firmware）删除，需要重新给 AP 灌入 image，只有在 AP 出现了回

复出厂值或者其他不可操作的情况下，才建议你做删除 AP image 的操作。

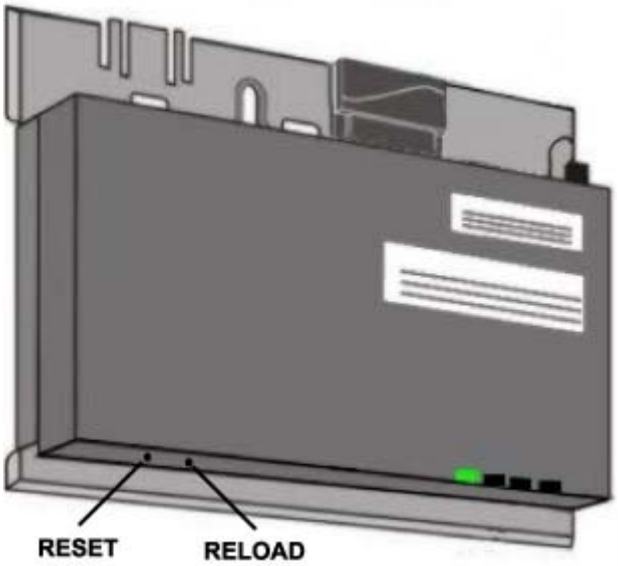

www.rilan.cn