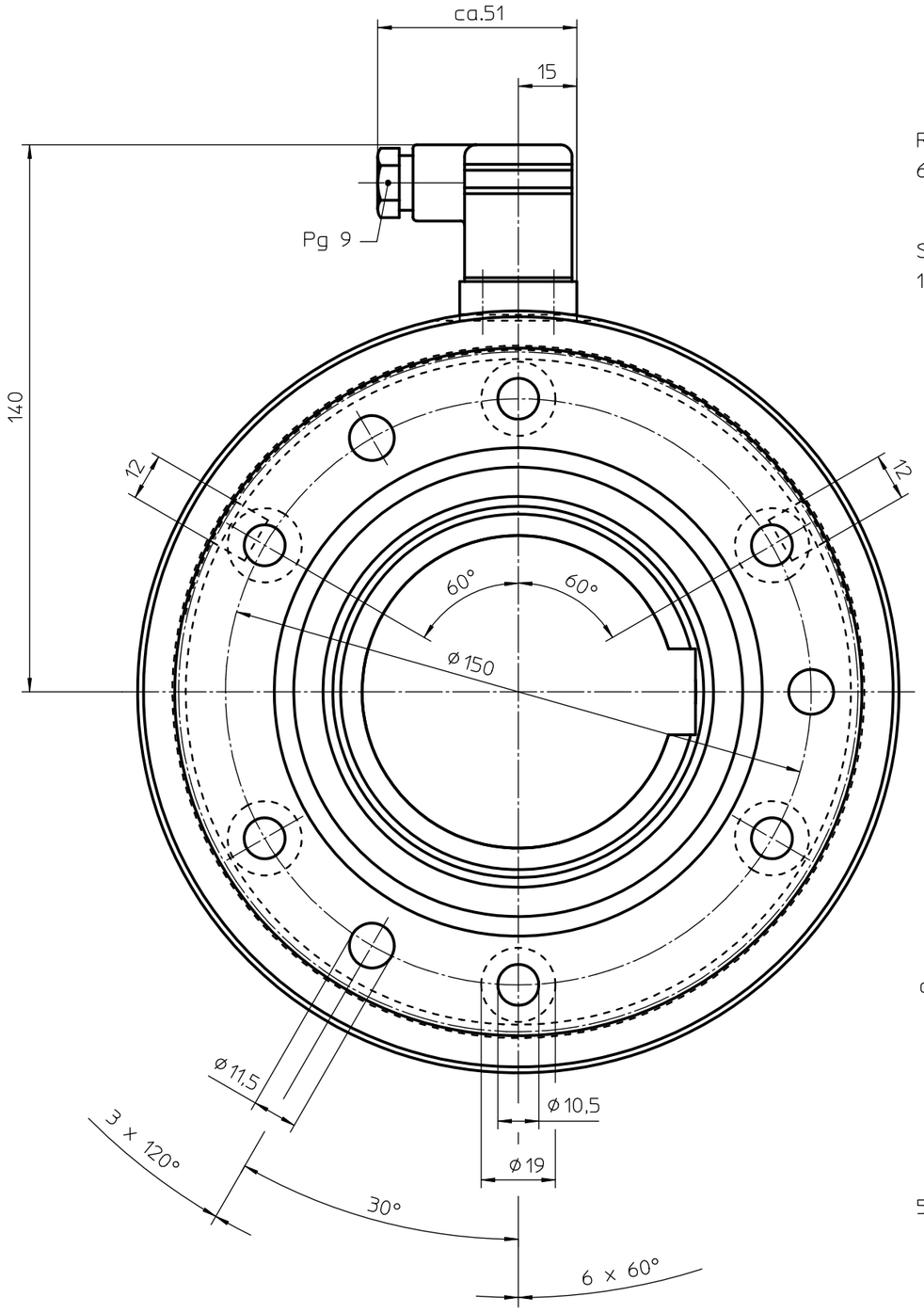

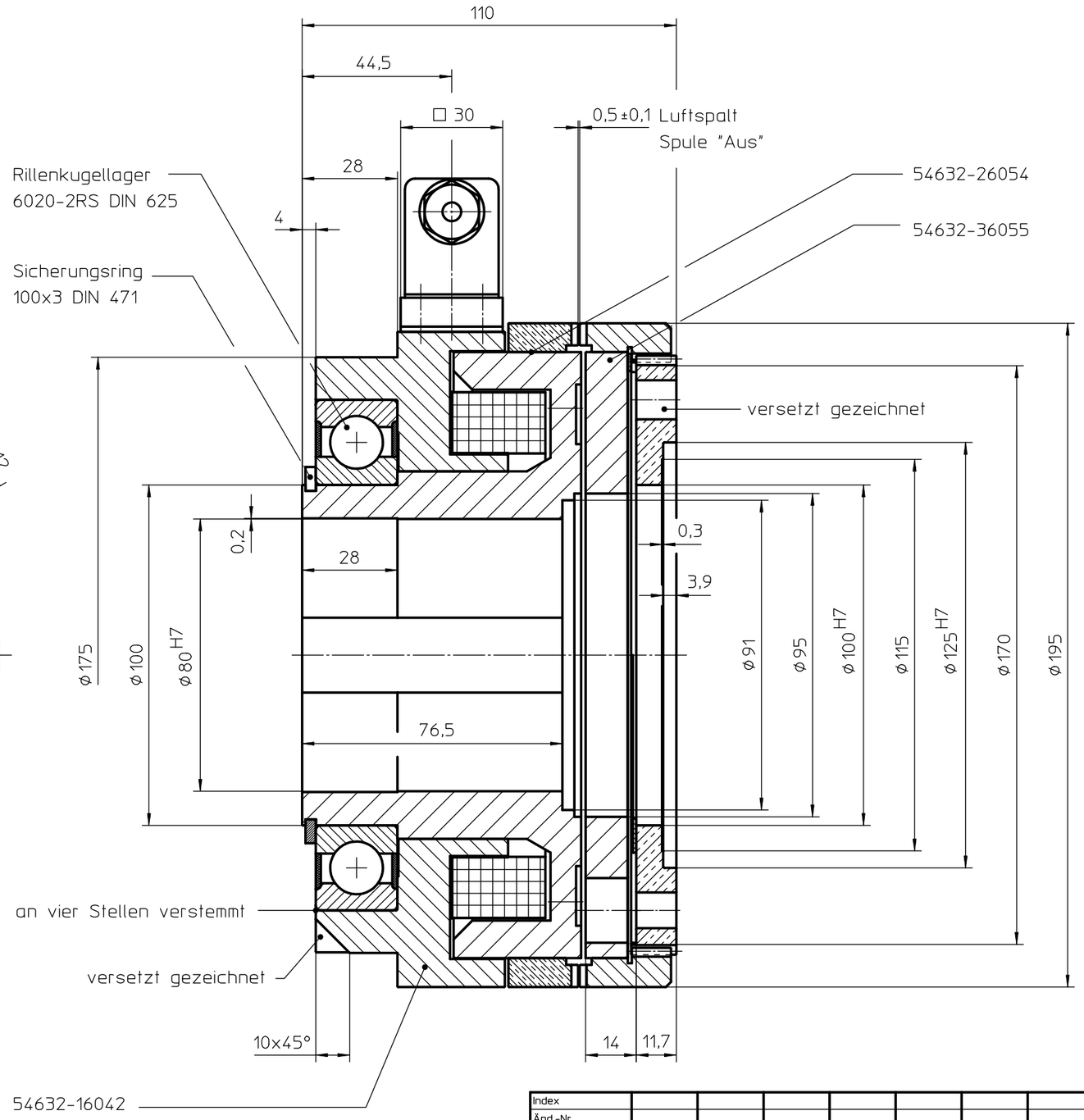

Spulendaten (Varianten) bezogen auf Temperatur 20°C		
Spannung $U^{+5\%}_{-10\%}$ (Vdc)	Widerstand R (Ω)	Leistung P (W)
12	1,46	98,6
24	5,05	114
96	80,88	114
110	104,2	116

Nenndrehmoment = 2200 Nm

Zähnezahl der Planverzahnung: z = 301 (NG20T301)

Paßfedernut nach DIN 6885/1

Index								
Änd.-Nr.								
Datum/Name	/	/	/	/	/	/	/	/

Werkstoff: | Gewicht:

CAD	Datum	Name
Gezeichnet	25.01.08	mat
Geprüft	25.01.08	mat
Normgeprüft		
gefertigt aus:		Maßstab: 1:1
kann gef. werden aus:		

Mönninghoff

Allgemeintoleranzen ISO 2768-mH Tol.-Gr. ISO 8015

Oberflächen DIN ISO 1302: w/ - √Rz 100, y/ - √Rz 10, x/ - √Rz 25, z/ - √Rz 4

Elektromagnet-Zahnkupplung
Typ 546.32.4.5

Zeichnungs-Nr: 54632-06030

Matchcode:

Art:

Ersetzt für: | Ersetzt durch:

ISO Passung | Abmaße

Eigentum und Urheberrecht steht der Maschinenfabrik Mönninghoff GmbH & Co KG 44793 Bochum zu Schutzvermerk nach DIN 34 beachten!

Druckdatum: -

DIN A2