モジュラタイプ／F.R.L.コンビネーション

AC Series

モジュラタイプ F.R.L.コンビネーション

AC Series

組付性向上

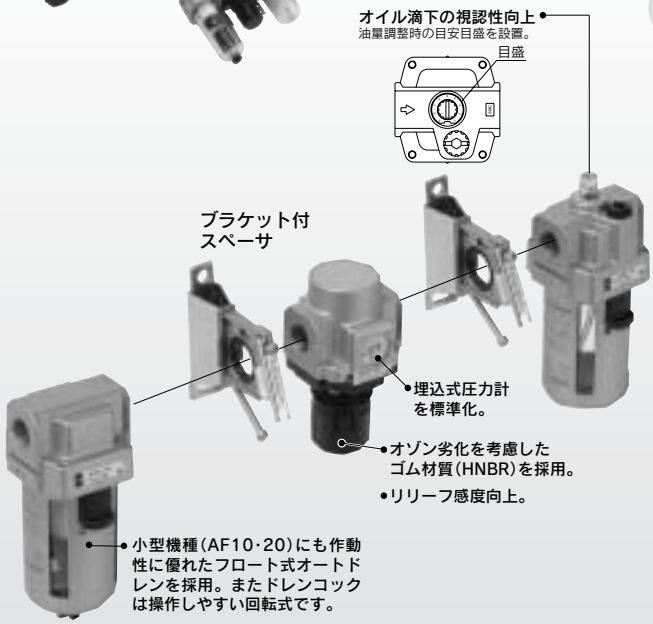

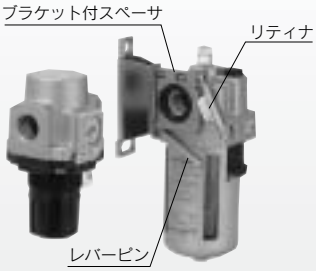

①ブラケット付スペーサのはめ合部に合わせて製品を装着。
②リティナをレバーピンに引掛ける。(仮組付)

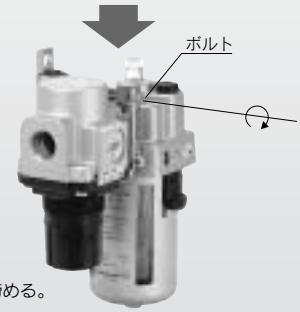

③ボルトを締める。

丸形圧力計(カラーゾーン付)タイプ

■赤色と緑色でゾーン区分するインジケータにより、圧力管理幅の視認性が向上。

インジケータ領域が任意に変更可能

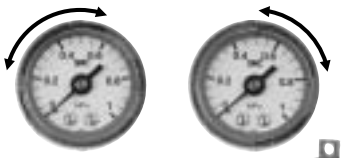

●フィルタレギュレータ
AW20(K)～60(K)

●ミストセパレータレギュレータ
AWM20～40

●マイクロミストセパレータレギュレータ
AWD20～40

●レギュレータ
AR20(K)～60(K)

●F.R.L.コンビネーション
AC20～60(AF+AR+AL)
AC20A～60A(AW+AL)
AC20B～60B(AF+AR)
AC20C～40C(AF+AFM+AR)
AC20D～40D(AW+AFM)

シリーズ構成

製品	型式	管接続口径 M5×0.8	1/8	1/4	3/8	1/2	3/4	1	INDEX
エアコンビネーション									
エアフィルタ+レギュレータ+ルブリケータ **AF AR AL** 	**AC10**	●							P.300
	AC20		●	●					
	AC25			●	●				
	AC30			●	●				
	AC40			●	●	●			
	AC40-06						●		
	AC50						●	●	
	AC55							●	
	AC60							●	
フィルタレギュレータ+ルブリケータ **AW AL** 	**AC10A**	●							P.306
	AC20A		●	●					
	AC30A			●	●				
	AC40A			●	●	●			
	AC40A-06						●		
	AC50A						●	●	
	AC60A							●	
エアフィルタ+レギュレータ **AF AR** 	**AC10B**	●							P.310
	AC20B		●	●					
	AC25B			●	●				
	AC30B			●	●				
	AC40B			●	●	●			
	AC40B-06						●		
	AC50B						●	●	
	AC55B							●	
	AC60B							●	
エアフィルタ+ミストセパレータ+レギュレータ **AF AFM AR** 	**AC20C**		●	●					P.314
	AC25C			●	●				
	AC30C			●	●				
	AC40C			●	●	●			
	AC40C-06						●		
フィルタレギュレータ+ミストセパレータ **AW AFM** 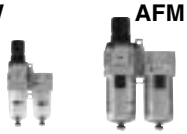	**AC20D**		●	●					P.318
	AC30D			●	●				
	AC40D			●	●	●			
	AC40D-06						●		

シリーズ構成

製品		型式	管接続口径							INDEX
			M5×0.8	1/8	1/4	3/8	1/2	3/4	1	
エアフィルタ	AF	AF10	●							P.327
		AF20		●	●					
		AF30			●	●				
		AF40			●	●	●			
		AF40-06						●		
		AF50						●	●	
		AF60							●	
ミストセパレータ	AFM	AFM20		●	●					P.338
		AFM30			●	●				
		AFM40			●	●	●			
		AFM40-06						●		
マイクロミストセパレータ	AFD	AFD20		●	●					P.338
		AFD30			●	●				
		AFD40			●	●	●			
		AFD40-06						●		
レギュレータ	AR	AR10	●							P.345
		AR20		●	●					
		AR25			●	●				
		AR30			●	●				
		AR40			●	●	●			
		AR40-06						●		
		AR50						●	●	
		AR60							●	
逆流機能付レギュレータ	AR□K	AR20K		●	●					P.345
		AR25K			●	●				
		AR30K			●	●				
		AR40K			●	●	●			
		AR40K-06						●		
		AR50K						●	●	
		AR60K							●	

シリーズ構成

製品		型式	管接続口径 M5×0.8	1/8	1/4	3/8	1/2	3/4	1	INDEX
ルブリケータ	AL	AL10	●							P.357
		AL20		●	●					
		AL30			●	●				
		AL40			●	●	●			
		AL40-06						●		
		AL50						●	●	
		AL60							●	
フィルタレギュレータ	AW	AW10	●							P.365
		AW20		●	●					
		AW30			●	●				
		AW40			●	●	●			
		AW40-06						●		
		AW60						●	●	
逆流機能付フィルタレギュレータ	AW□K	AW20K		●	●					P.365
		AW30K			●	●				
		AW40K			●	●	●			
		AW40K-06						●		
		AW60K						●	●	
ミストセパレータレギュレータ	AWM	AWM20		●	●					P.378
		AWM30			●	●				
		AWM40			●	●	●			
マイクロミストセパレータレギュレータ	AWD	AWD20		●	●					P.378
		AWD30			●	●				
		AWD40			●	●	●			

簡易特注システム

お客様の特注仕様のご要望に素早くお応えします

Simple Specials System

短納期対応

標準から外れたお客様のご要望
(追加工、付属品組付、機器のユニット化など)に、
標準品に近い短納期でお応えします。

リピートオーダーとメンテナンス

登録された品番(銘板表記)をご指示いただくだけで
納品致します。

簡易特注仕様

①モジュラ・アタッチメント組合せ・順列
　アタッチメント記号
　配管アダプタ　=E□00
　圧力スイッチ　=IS1000□
　チェック弁　　=AKM
　クロススペーサ=Y□4
　残圧抜き3方弁 =VHS□□
②モジュラ製品・特注品番の組合せ・順列
　AF・AR・AL・AW・AF□・AW□等の特注品

詳細は専用の簡易特注仕様書およびCD-ROM等を用意しています。当社担当セールスにご要求ください。

エアコンビネーション

エアフィルタ＋レギュレータ＋ルブリケータ

AC10～AC60

JIS記号

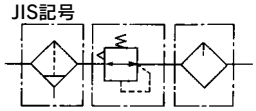

エアフィルタ　レギュレータ　ルブリケータ

型式表示方法

AC 30 – □ 03 DE – □ – □

❶ ❷ ❸ ❹ ❺ ❻

・オプション・準標準は、a～mの各項目毎に1つずつ選択してください。
・オプション記号・アタッチメント記号・準標準記号は、数字、アルファベットの若い順に並べて表示します。
例）AC30-F03DE1-KSTV-136NR

			記号	内容	❶ ボディサイズ 10	20	25	30	40	50	55	60
❷	ねじ種類		無記号	メートルねじ(M5)	●	—	—	—	—	—	—	—
				Rc	—	●	●	●	●	●	●	●
			N注1)	NPT	—	●	●	●	●	●	●	●
			F注2)	G	—	●	●	●	●	●	●	●
			+									
❸	管接続口径		M5	M5	●	—	—	—	—	—	—	—
			01	1/8	—	●	—	—	—	—	—	—
			02	1/4	—	●	●	●	●	—	—	—
			03	3/8	—	—	●	●	●	—	—	—
			04	1/2	—	—	—	—	●	—	—	—
			06	3/4	—	—	—	—	●	●	—	—
			10	1	—	—	—	—	—	●	●	●
			+									
❹	オプション注3)	a	フロート式オートドレン	無記号	オートドレンなし	●	●	●	●	●	●	●	●
				C	フロート式オートドレン(N.C.)	●	●	●	●	●	●	●	●
				D	フロート式オートドレン(N.O.)	—	—	●	●	●	●	●	●
			+										
		b	圧力計	無記号	圧力計なし	●	●	●	●	●	●	●	●
				E	角形埋込式圧力計(リミットインジケータ付)	—	●	●	●	●	●	●	●
				G	丸形圧力計(リミットインジケータなし)	●	—	—	—	—	—	—	—
					丸形圧力計(リミットインジケータ付)	—	●	●	●	●	●	●	●
				M	丸形圧力計(カラーゾーン付)	—	●	●	●	●	●	●	●
			デジタル圧力スイッチ	E1	出力仕様:NPN出力／リード線取出し仕様:配線下取出し	—	●	●	●	●	●	●	●
				E2	出力仕様:NPN出力／リード線取出し仕様:配線上取出し	—	●	●	●	●	●	●	●
				E3	出力仕様:PNP出力／リード線取出し仕様:配線下取出し	—	●	●	●	●	●	●	●
				E4	出力仕様:PNP出力／リード線取出し仕様:配線上取出し	—	●	●	●	●	●	●	●
			+										
❺	アタッチメント	c	チェック弁	無記号	アタッチメントなし	●	●	●	●	●	●	●	●
				K	取付位置:AF＋AR＋**K**＋AL	—	●	●	●	●注4)	—	—	—
			+										
		d	圧力スイッチ	無記号	アタッチメントなし	●	●	●	●	●	●	●	●
				S注5)	取付位置:AF＋AR＋**S**＋AL	—	●	●	●	●	●	●	●
			+										
		e	T形スペーサ	無記号	アタッチメントなし	●	●	●	●	●	●	●	●
				T注5)	取付位置:AF＋**T**＋AR＋AL	●	●	●	●	●	●	●	●
			+										
		f	残圧抜き3ポート弁	無記号	アタッチメントなし	●	●	●	●	●	●	●	●
				V	取付位置:AF＋AR＋AL＋**V**	—	●	●	●	●	●	—	—
			+										
❻	準標準	g	設定圧力	無記号	0.05～0.85MPa設定	●	●	●	●	●	●	●	●
				1注6)	0.02～0.2MPa設定	●	●	●	●	●	●	●	●
			+										
		h	ケース注7)	無記号	ポリカーボネートケース	●	●	●	●	●	●	●	●
				2	金属ケース	●	●	●	●	●	●	●	●
				6	ナイロンケース	●	●	●	●	●	●	●	●
				8	レベルゲージ付金属ケース	—	—	●	●	●	●	●	●
				C	ケースガード付	—	●	—	—	—	—	—	—
				6C	ケースガード付・ナイロンケース	—	●	—	—	—	—	—	—

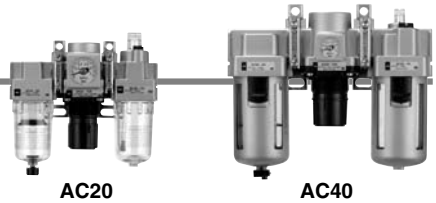

AC20　　AC40

		記号	内容	❶ ボディサイズ 10	20	25	30	40	50	55	60
❻ 準標準	i フィルタドレン排出口注8)	無記号	ドレンコック付	●	●	●	●	●	●	●	●
		J注9)	ドレンガイド1/8	—	●	—	—	—	—	—	—
			ドレンガイド1/4	—	—	●	●	●	●	●	●
		W注10)	ドレンコック、バーブ継手(ø6×ø4ナイロンチューブ用)付	—	—	●	●	●	●	●	●
		+									
	j ルブリケータ油排出口	無記号	ドレンコックなし	●	●	●	●	●	●	●	●
		3注11)	ルブリケータにドレンコック付	●	●	●	●	●	●	●	●
		+									
	k 排気機構	無記号	リリーフタイプ	●	●	●	●	●	●	●	●
		N	ノンリリーフタイプ	●	●	●	●	●	●	●	●
		+									
	l 流れ方向	無記号	流れ方向:左→右	●	●	●	●	●	●	●	●
		R	流れ方向:右→左	●	●	●	●	●	●	●	●
		+									
	m 圧力単位	無記号	銘板と圧力計の単位表記:MPa	●	●	●	●	●	●	●	●
		Z注12)	製品銘板、ケース注意表示、圧力計の単位表記:psi、°F	○注14)	○注14)	○注14)	○注14)	○注14)	○注14)	○注14)	○注14)
		ZA注13)	デジタル圧力スイッチ:単位切換機能付	—	△注15)	△注15)	△注15)	△注15)	△注15)	△注15)	△注15)

注1) ドレンガイドは、NPT1/8(AC20に適用)、NPT1/4(AC25～AC60に適用)となります。オートドレンの排出ポートは、ø3/8"ワンタッチ管継手付(AC25～AC60に適用)となります。
注2) ドレンガイドは、G1/8(AC20に適用)、G1/4(AC25～AC60に適用)となります。
注3) オプションG,Mは、同時梱包となり、組付けられていません。
注4) 管接続口径:06の場合は選択できません。
注5) T形スペーサおよび圧力スイッチの取付けによりブラケットの位置が変わります。
注6) 標準仕様に対し、調圧スプリングのみ異なります。0.2MPa以上に設定できないようにした製品ではありません。また、圧力計付きの場合は0.2MPa用圧力計が付属となります。
注7) ケースの材質選択は、P.287の薬品データで確認してください。
注8) フロート式オートドレン:C,Dとの組合せ選択はできません。
注9) バルブ機能は付いていません。
注10) 金属ケース:2,8との組合せ選択はできません。
注11) フィルタドレン排出口:Wと組合せて選択した場合は、ルブリケータのドレンコックは、バーブ継手となります。
注12) ねじ種類M5、NPTが対象となります。新計量法上(日本国内用はSI単位)、海外向けのみの販売となります。デジタル圧力スイッチは、単位切換機能付で、初期設定はpsiとなります。
なお、圧力スイッチの単位表記は、MPa・psi併記になります。
丸形圧力計(カラーゾーン付):Mとの組合せはできません。別途特注対応となります。
注13) オプション:E1,E2,E3,E4が対象となります。新計量法上(日本国内用はSI単位)、海外向けのみの販売となります。
注14) ○は、ねじ種類がM5、NPTの場合のみの対応となります。
注15) △は、オプション:E1,E2,E3,E4と併せて選択してください。

標準仕様

型式		AC10	AC20	AC25	AC30	AC40	AC40-06	AC50	AC55	AC60
構成機器	エアフィルタ	AF10	AF20	AF30	AF30	AF40	AF40-06	AF50	AF60	AF60
	レギュレータ	AR10	AR20	AR25	AR30	AR40	AR40-06	AR50	AR50	AR60
	ルブリケータ	AL10	AL20	AL30	AL30	AL40	AL40-06	AL50	AL60	AL60
管接続口径		M5×0.8	1/8・1/4	1/4・3/8	1/4・3/8	1/4・3/8・1/2	3/4	3/4・1	1	1
圧力計接続口径注1)		1/16	1/8			1/4				
使用流体		空気								
周囲温度および使用流体温度注2)		−5～60℃(凍結なきこと)								
保証耐圧力		1.5MPa								
最高使用圧力		1.0MPa								
設定圧力範囲		0.05～0.7MPa	0.05～0.85MPa							
リリーフ圧力		設定圧力+0.05MPa{ただし、リリーフ流量0.1ℓ/min(ANR)時}注3)								
ろ過度		5μm								
推奨使用油		タービン油1種(ISO VG32)								
ケース材質		ポリカーボネート								
ケースガード		—	準標準	標準装備						
構造/レギュレータ		リリーフタイプ								
質量(kg)		0.27	0.46	0.91	1.00	1.74	1.95	4.17	4.25	4.34

注1) 角形埋込式圧力計付、デジタル圧力スイッチ付(AC20～AC60)の場合は、圧力計接続ねじはありません。
注2) デジタル圧力スイッチ付の場合は、−5～50℃となります。
注3) AC10は除く。

流量特性(代表値)

条件:入口圧力0.7MPa

AC10 M5×0.8

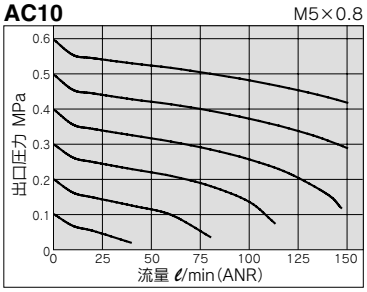

AC20 Rc1/4

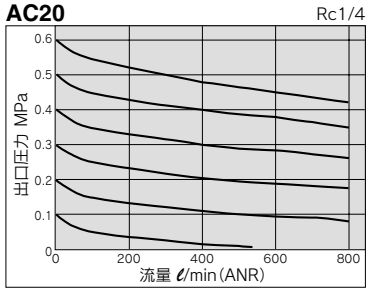

AC25 Rc3/8

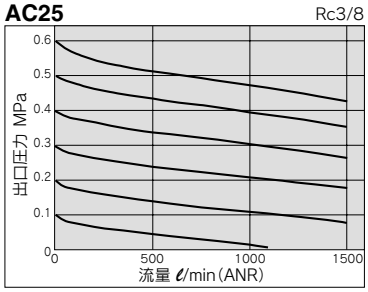

AC30 Rc3/8

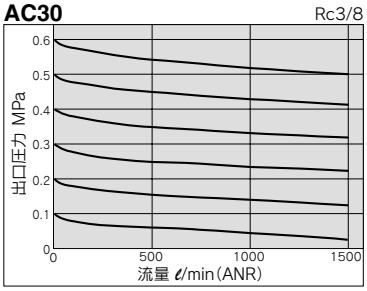

AC40 Rc1/2

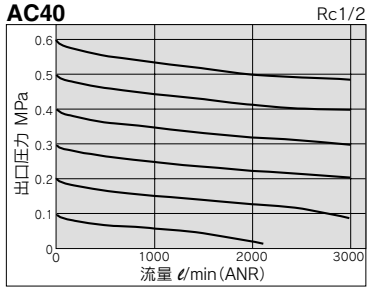

AC40-06 Rc3/4

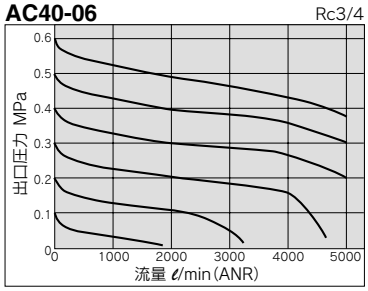

AC50 Rc1

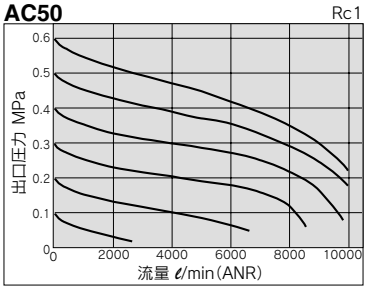

AC55 Rc1

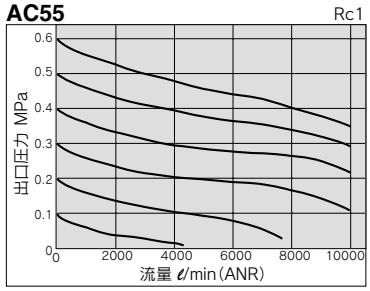

AC60 Rc1

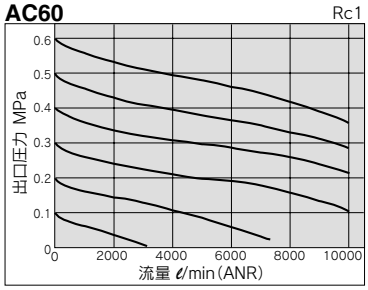

圧力特性(代表値)

条件:入口圧力0.7MPa　出口圧力0.2MPa　流量20ℓ/min(ANR)

AC10

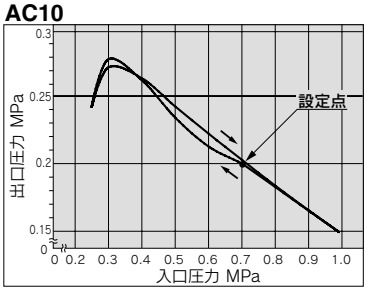

AC20

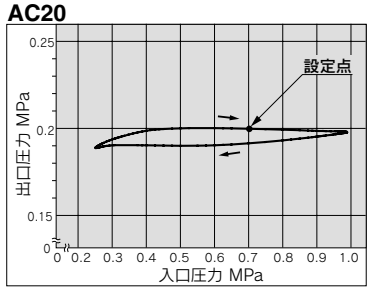

AC25

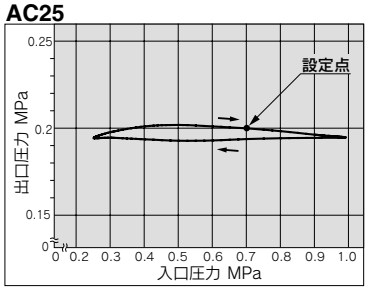

AC30

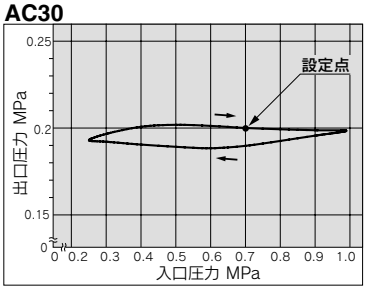

AC40

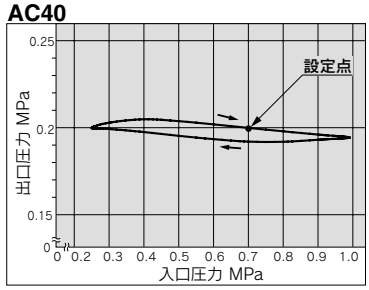

AC40-06

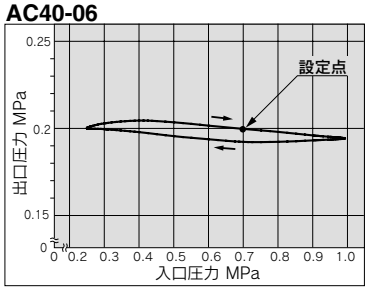

圧力特性(代表値)

条件:入口圧力0.7MPa　出口圧力0.2MPa　流量20ℓ/min(ANR)

AC50

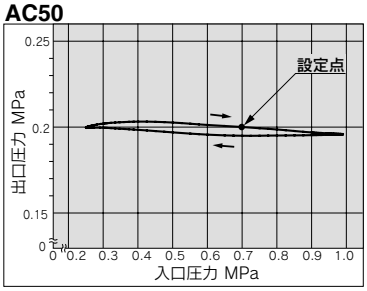

AC55

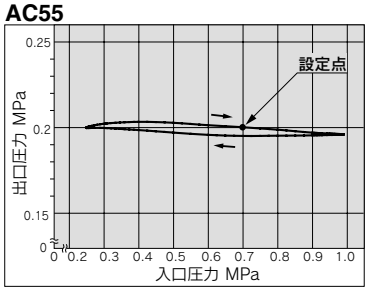

AC60

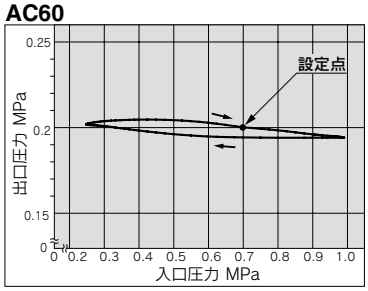

⚠ 製品個別注意事項

ご使用の前に必ずお読みください。
安全上のご注意については前付42、43、F.R.L.／共通注意事項についてはP.287～291をご確認ください。

取付け・調整

⚠ 注意

①不用意なハンドル操作を防止するため、ハンドルカバーを用意しています。詳細はP.389をご参照ください。

配管

⚠ 警告

①チェック弁を取付ける場合、空気の入口側を示す▷の印を確認して接続してください。

空気源

⚠ 注意

①残圧抜き3ポート弁を取付ける場合、ごみかみ等によるシート部損傷を避けるため入口側には、ろ過度5μm以下のエアフィルタを取付けてください。

選定

⚠ 警告

①フロート式オートドレンについて
作動不良を避けるため、次の使用条件でご使用ください。
〈N.O.タイプの場合〉
・使用コンプレッサは0.75kW(100ℓ/min(ANR))以上でご使用ください。
なお、オートドレンを2個以上使用する場合は、上記コンプレッサ能力に使用台数を乗じた値以上の能力のあるコンプレッサをご使用ください。
2個使用の場合、1.5kW(200ℓ/min(ANR))以上のコンプレッサ能力が必要となります。
・使用圧力は0.1MPa以上でご使用ください。
〈N.C.タイプの場合〉
・AD17、27の使用圧力は0.1MPa以上。
AD37、47の使用圧力は0.15MPa以上でご使用ください。

②レギュレータ、フィルタレギュレータの入口側に残圧抜き3ポート弁を取付ける場合は、逆流機能付レギュレータ・フィルタレギュレータをご使用ください。
逆流機能付を使用しないと、残圧が抜けないことがあります。

⚠ 注意

①ルブリケータの入口側にT形スペーサを取付けて中間取出しする際、オイルが逆流する場合があります。無給油エアの取出しはできません。
無給油エアを取出す場合は、逆流を防止するチェック弁(AKMシリーズ)を、ルブリケータの入口側にご使用ください。

②ルブリケータの入口側に残圧抜き3ポート弁を取付け空気を逆流させますと、オイルの逆流および内部部品の破損の原因となりますので、このようなご使用は避けてください。

③工場出荷のエアコンビネーションには型式銘板を貼付けしていますが、流通経路上で組付けられた製品には、エアコンビネーションの型式銘板は貼付けされておりませんのでご了承ください。

外形寸法図

AC10·AC20

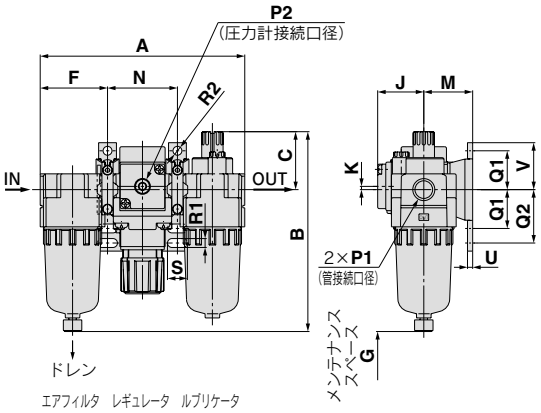

エアフィルタ　レギュレータ　ルブリケータ

AC25～AC60

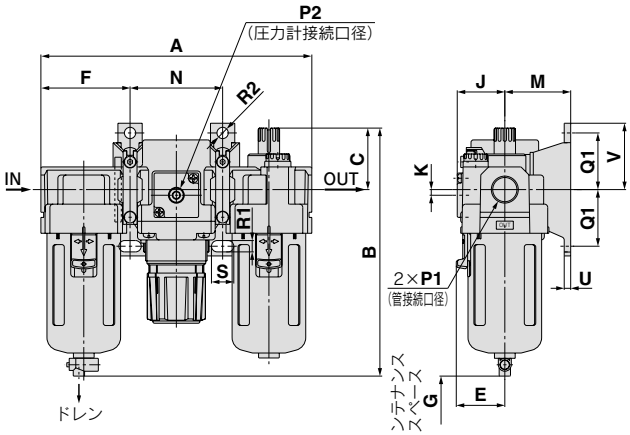

エアフィルタ　レギュレータ　ルブリケータ

適用機種	AC20～AC60		AC10～AC60	AC20～AC60
オプション	角形埋込式圧力計	デジタル圧力スイッチ	丸形圧力計	丸形圧力計(カラーゾーン付)
外形図	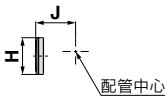	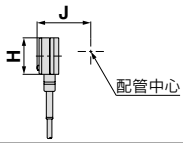	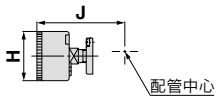	

適用機種	AC10·AC20		AC20	AC25～AC60				
オプション/準標準仕様	オートドレン付(N.C.)	金属ケース	ドレンガイド付	オートドレン付(N.O./N.C.)	金属ケース	レベルゲージ付金属ケース	ドレンガイド付	ドレンコック・バーブ継手付
外形図	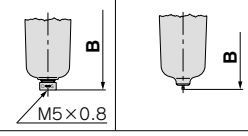	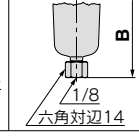		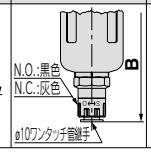	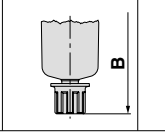	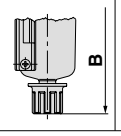	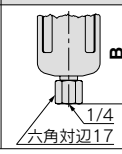	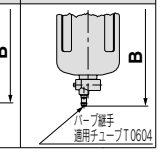

型式	標準仕様										オプション仕様							
											角形圧力計		デジタル圧力スイッチ		丸形圧力計		丸形圧力計(カラーゾーン付)	
	P1	P2	A	B	C	E	F	G	J	K	H	J	H	J	H	J	H	J
AC10	M5×0.8	1/16	87	85	26	—	28	35	13	0	—	—	—	—	ø26	26	—	—
AC20	1/8·1/4	1/8	126	123	36	—	41.5	60	28.5	2注)	□28	29.5	□27.8	40	ø37.5	65	ø37.5	65
AC25	1/4·3/8	1/8	167	153	38	30	55	80	27.5	0	□28	28.5	□27.8	39	ø37.5	64	ø37.5	64
AC30	1/4·3/8	1/8	167	153	38	30	55	80	29.5	3.5	□28	30.5	□27.8	41	ø37.5	66	ø37.5	66
AC40	1/4·3/8·1/2	1/4	220	187	40	38	72.5	110	34	3.5	□28	35	□27.8	45	ø42.5	74	ø42.5	74
AC40-06	3/4	1/4	235	187	38	38	77.5	110	34	3	□28	35	□27.8	45	ø42.5	74	ø42.5	74
AC50	3/4·1	1/4	282	264	43	45	93	110	43.5	3.3	□28	44.5	□27.8	55	ø42.5	84	ø42.5	84
AC55	1	1/4	292	279	45	47.5	98	110	43.5	3.3	□28	44.5	□27.8	55	ø42.5	84	ø42.5	84
AC60	1	1/4	297	280	46	47.5	98	110	43.5	3.3	□28	44.5	□27.8	55	ø42.5	84	ø42.5	84

型式	オプション仕様										準標準仕様			
	ブラケット取付寸法									オートドレン付	バーブ継手付	ドレンガイド付	金属ケース	レベルゲージ付金属ケース
	M	N	Q1	Q2	R1	R2	S	U	V	B	B	B	B	B
AC10	25	31	20	27	4.5	ø4.5	7	2.8	24.5	104	—	—	85	—
AC20	30	43	24	33	5.5	ø5.5	12	3.2	29	141	—	127	123	—
AC25	41	57	35	—	7	ø7	14	4	41	194	161	160	166	186
AC30	41	57	35	—	7	ø7	14	4	41	194	161	160	166	186
AC40	50	75	40	—	9	ø9	18	4	48	226	195	194	200	220
AC40-06	50	80	40	—	9	ø9	18	4.6	48	226	195	194	200	220
AC50	70	96	50	—	11	ø11	20	6.4	60	303	272	271	276	296
AC55	70	96	50	—	11	ø11	20	6.4	60	318	287	286	292	312
AC60	70	101	50	—	11	ø11	20	6.4	60	319	288	287	293	313

注）AC20のみ圧力計位置は配管中心より上側となります。

エアコンビネーション

フィルタレギュレータ＋ルブリケータ

AC10A～AC60A

JIS記号

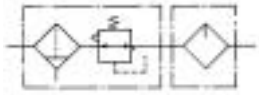

フィルタレギュレータ　ルブリケータ

型式表示方法

AC 30 A－ ❷ 03 DE－ ❺ － ❻

❶ ❷ ❸ ❹ ❺ ❻

・オプション・準標準は、a～lの各項目毎に1つずつ選択してください。
・オプション記号・アタッチメント記号・準標準記号は、数字、アルファベットの若い順に並べて表示します。
例）AC30A-F03DE1-KSV-136NR

			記号	内容	❶ ボディサイズ 10	20	30	40	50	60
❷	ねじ種類		無記号	メートルねじ(M5)	●	—	—	—	—	—
				Rc	—	●	●	●	●	●
			N注1)	NPT	—	●	●	●	●	●
			F注2)	G	—	●	●	●	●	●
			+							
❸	管接続口径		M5	M5	●	—	—	—	—	—
			01	1/8	—	●	—	—	—	—
			02	1/4	—	●	●	●	—	—
			03	3/8	—	—	●	●	—	—
			04	1/2	—	—	—	●	—	—
			06	3/4	—	—	—	●	●	—
			10	1	—	—	—	—	●	●
			+							
❹	オプション注3)	a フロート式オートドレン	無記号	オートドレンなし	●	●	●	●	●	●
			C	フロート式オートドレン(N.C.)	●	●	●	●	●	●
			D	フロート式オートドレン(N.O.)	—	—	●	●	●	●
			+							
		b 圧力計	無記号	圧力計なし	●	●	●	●	●	●
			E	角形埋込式圧力計(リミットインジケータ付)	—	●	●	●	●	●
			G	丸形圧力計(リミットインジケータなし)	●	—	—	—	—	—
				丸形圧力計(リミットインジケータ付)	—	●	●	●	●	●
			M	丸形圧力計(カラーゾーン付)	—	●	●	●	●	●
		b デジタル圧力スイッチ	E1	出力仕様:NPN出力／リード線取出し仕様:配線下取出し	—	●	●	●	●	●
			E2	出力仕様:NPN出力／リード線取出し仕様:配線上取出し	—	●	●	●	●	●
			E3	出力仕様:PNP出力／リード線取出し仕様:配線下取出し	—	●	●	●	●	●
			E4	出力仕様:PNP出力／リード線取出し仕様:配線上取出し	—	●	●	●	●	●
			+							
❺	アタッチメント	c チェック弁	無記号	アタッチメントなし	●	●	●	●	●	●
			K	取付位置:AW＋**K**＋AL	—	●	●	●注4)	—	—
			+							
		d 圧力スイッチ	無記号	アタッチメントなし	●	●	●	●	●	●
			S注5)	取付位置:AW＋**S**＋AL	—	●	●	●	●	●
			+							
		e 残圧抜き3ポート弁	無記号	アタッチメントなし	●	●	●	●	●	●
			V	取付位置:AW＋AL＋**V**	—	●	●	●	●	—
			+							
❻	準標準	f 設定圧力	無記号	0.05～0.85MPa設定	●	●	●	●	●	●
			1注6)	0.02～0.2MPa設定	●	●	●	●	●	●
			+							
		g ケース注7)	無記号	ポリカーボネートケース	●	●	●	●	●	●
			2	金属ケース	●	●	●	●	●	●
			6	ナイロンケース	●	●	●	●	●	●
			8	レベルゲージ付金属ケース	—	—	●	●	●	●
			C	ケースガード付	—	●	—	—	—	—
			6C	ケースガード付・ナイロンケース	—	●	—	—	—	—
			+							
		h フィルタレギュレータドレン排出口注8)	無記号	ドレンコック付	●	●	●	●	●	●
			J注9)	ドレンガイド1/8	—	●	—	—	—	—
				ドレンガイド1/4	—	—	●	●	●	●
			W注10)	ドレンコック、バーブ継手(ø6×ø4ナイロンチューブ用)付	—	—	●	●	●	●

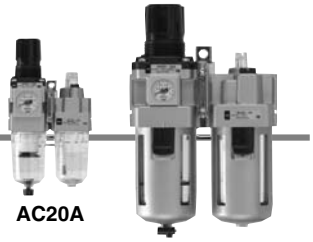

		記号	内容	❶ ボディサイズ 10	20	30	40	50	60
❻ 準標準	i ルブリケータ油排出口	無記号	ドレンコックなし	●	●	●	●	●	●
		3	ルブリケータにドレンコック付	●	●	●	●	●	●
		＋							
	j 排気機構	無記号	リリーフタイプ	●	●	●	●	●	●
		N	ノンリリーフタイプ	●	●	●	●	●	●
		＋							
	k 流れ方向	無記号	流れ方向：左→右	●	●	●	●	●	●
		R	流れ方向：右→左	●	●	●	●	●	●
		＋							
	l 圧力単位	無記号	銘板と圧力計の単位表記：MPa	●	●	●	●	●	●
		Z注11)	製品銘板、ケース注意表示、圧力計の単位表記：psi、°F	○注13)	○注13)	○注13)	○注13)	○注13)	○注13)
		ZA注12)	デジタル圧力スイッチ：単位切換機能付	—	△注14)	△注14)	△注14)	△注14)	△注14)

注1) ドレンガイドは、NPT1/8（AC20Aに適用）、NPT1/4（AC30A～AC60Aに適用）となります。オートドレンの排出ポートは、ø3/8"ワンタッチ管継手付（AC30A～AC60Aに適用）となります。
注2) ドレンガイドは、G1/8（AC20Aに適用）、G1/4（AC30A～AC60Aに適用）となります。
注3) オプションG，Mは、同時梱包となり、組付けられていません。
注4) 管接続口径：06の場合は選択できません。
注5) 圧力スイッチの取付けにより、ブラケットの位置が変わります。
注6) 標準仕様に対し、調圧スプリングのみ異なります。0.2MPa以上に設定できないようにした製品ではありません。また、圧力計付きの場合は0.2MPa用圧力計が付属となります。
注7) ケースの材質選択は、P.287の薬品データで確認してください。
注8) フロート式オートドレン：C，Dとの組合せ選択はできません。
注9) バルブ機能は付いていません。
注10) 金属ケース：2，8との組合せ選択はできません。
注11) ねじ種類M5、NPTが対象となります。新計量法上（日本国内用はSI単位）、海外向けのみの販売となります。デジタル圧力スイッチは、単位切換機能付で、初期設定はpsiとなります。
なお、圧力スイッチの単位表記は、MPa・psi併記になります。
丸形圧力計（カラーゾーン付）：Mとの組合せはできません。別途特注対応となります。
注12) オプション：E1，E2，E3，E4が対象となります。新計量法上（日本国内用はSI単位）、海外向けのみの販売となります。
注13) ○は、ねじ種類がM5、NPTの場合のみの対応となります。
注14) △は、オプション：E1，E2，E3，E4と併せて選択してください。

標準仕様

型式		AC10A	AC20A	AC30A	AC40A	AC40A-06	AC50A	AC60A
構成機器	フィルタレギュレータ	AW10	AW20	AW30	AW40	AW40-06	AW60	AW60
	ルブリケータ	AL10	AL20	AL30	AL40	AL40-06	AL50	AL60
管接続口径		M5×0.8	1/8・1/4	1/4・3/8	1/4・3/8・1/2	3/4	3/4・1	1
圧力計接続口径注1)		1/16	1/8		1/4			
使用流体		空気						
周囲温度および使用流体温度注2)		−5～60℃（凍結なきこと）						
保証耐圧力		1.5MPa						
最高使用圧力		1.0MPa						
設定圧力範囲		0.05～0.7MPa	0.05～0.85MPa					
リリーフ圧力		設定圧力＋0.05MPa{ただし、リリーフ流量0.1ℓ/min（ANR）時}注3)						
ろ過度		5μm						
推奨使用油		タービン油1種（ISO VG32）						
ケース材質		ポリカーボネート						
ケースガード		—	準標準	標準装備				
構造／フィルタレギュレータ		リリーフタイプ						
質量（kg）		0.20	0.38	0.75	1.41	1.46	3.33	3.40

注1) 角形埋込式圧力計付、デジタル圧力スイッチ付（AC20A～AC60A）の場合は、圧力計接続ねじはありません。
注2) デジタル圧力スイッチ付の場合は、−5～50℃となります。
注3) AC10Aは除く。

外形寸法図

AC10A·AC20A

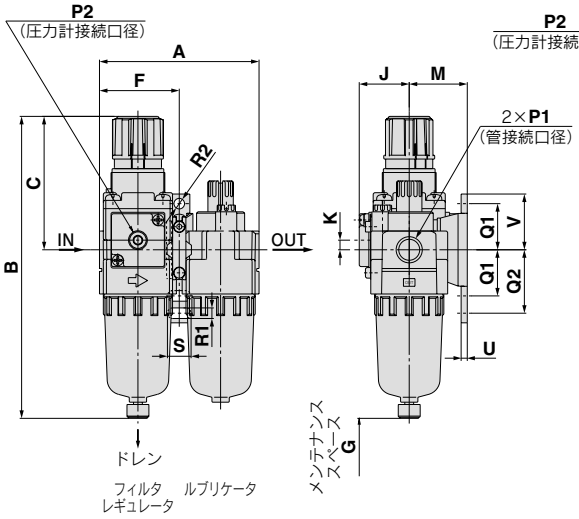

AC30A～AC60A

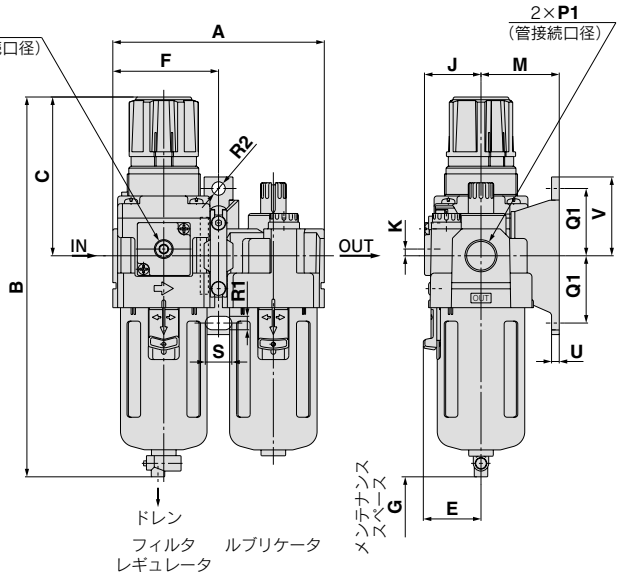

適用機種	AC20A～AC60A		AC10A～AC60A	AC20A～AC60A
オプション	角形埋込式圧力計	デジタル圧力スイッチ	丸形圧力計	丸形圧力計(カラーゾーン付)
外形図	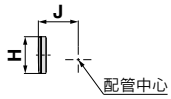	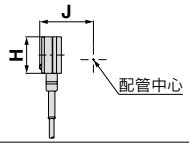	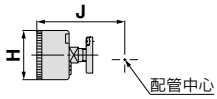	

適用機種	AC10A·AC20A		AC20A	AC30A～AC60A				
オプション/準標準仕様	オートドレン付(N.C.)	金属ケース	ドレンガイド付	オートドレン付(N.O./N.C.)	金属ケース	レベルゲージ付金属ケース	ドレンガイド付	ドレンコック·バーブ継手付
外形図	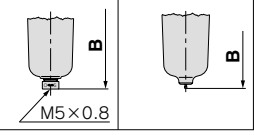		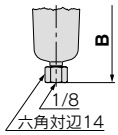	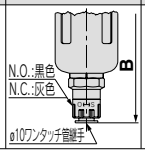	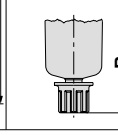	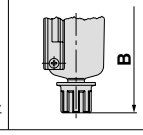	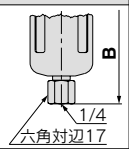	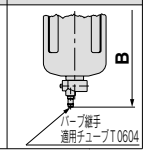

型式	標準仕様										オプション仕様							
											角形圧力計		デジタル圧力スイッチ		丸形圧力計		丸形圧力計(カラーゾーン付)	
	P1	P2	A	B注)	C	E	F	G	J	K	H	J	H	J	H	J	H	J
AC10A	M5×0.8	1/16	56	108	48	—	28	35	13	0	—	—	—	—	ø26	26	—	—
AC20A	1/8·1/4	1/8	83	160	73	—	41.5	60	26	5	□28	27	□27.8	37.5	ø37.5	63	ø37.5	63
AC30A	1/4·3/8	1/8	110	201	86	30	55	80	29.5	3.5	□28	30.5	□27.8	41	ø37.5	66	ø37.5	66
AC40A	1/4·3/8·1/2	1/4	145	239	92	38	72.5	110	37.5	1.5	□28	38.5	□27.8	49	ø42.5	76	ø42.5	76
AC40A-06	3/4	1/4	155	242	93	38	77.5	110	37.5	1.2	□28	38.5	□27.8	49	ø42.5	76	ø42.5	76
AC50A	3/4·1	1/4	191	409	175	—	98	110	43.5	3.2	□28	44.5	□27.8	61.5	ø42.5	84	ø42.5	84
AC60A	1	1/4	196	409	175	—	98	110	43.5	3.2	□28	44.5	□27.8	61.5	ø42.5	84	ø42.5	84

型式	オプション仕様									準標準仕様			
	ブラケット取付寸法								オートドレン付	バーブ継手付	ドレンガイド付	金属ケース	レベルゲージ付金属ケース
	M	Q1	Q2	R1	R2	S	U	V	B	B	B	B	B
AC10A	25	20	27	4.5	ø4.5	7	2.8	24.5	125	—	—	107	—
AC20A	30	24	33	5.5	ø5.5	12	3.2	29	177	—	164	160	—
AC30A	41	35	—	7	ø7	14	4	41	242	209	208	214	234
AC40A	50	40	—	9	ø9	18	4	48	278	247	246	252	272
AC40A-06	50	40	—	9	ø9	18	4.6	48	282	251	249	255	275
AC50A	70	50	—	11	ø11	20	6.4	60	448	417	416	422	442
AC60A	70	50	—	11	ø11	20	6.4	60	448	417	416	422	442

注) 全長寸法Bは、フィルタレギュレータのハンドルをアンロックした状態での寸法です。

エアコンビネーション

エアフィルタ＋レギュレータ

AC10B～AC60B

JIS記号

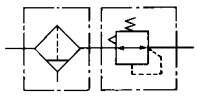

エアフィルタ　レギュレータ

型式表示方法

AC 30 B－ □ 03 DE－ □ － □

❶ ❷ ❸ ❹ ❺ ❻

・オプション・準標準は、a～jの各項目毎に1つずつ選択してください。
・オプション記号・アタッチメント記号・準標準記号は、数字、アルファベットの若い順に並べて表示します。
例）AC30B-F03DE1-SV-16NR

			記号	内容	❶ ボディサイズ 10	20	25	30	40	50	55	60
❷	ねじ種類		無記号	メートルねじ(M5)	●	—	—	—	—	—	—	—
				Rc	—	●	●	●	●	●	●	●
			N注1)	NPT	—	●	●	●	●	●	●	●
			F注2)	G	—	●	●	●	●	●	●	●
			+									
❸	管接続口径		M5	M5	●	—	—	—	—	—	—	—
			01	1/8	—	●	—	—	—	—	—	—
			02	1/4	—	●	●	●	●	—	—	—
			03	3/8	—	—	●	●	●	—	—	—
			04	1/2	—	—	—	—	●	—	—	—
			06	3/4	—	—	—	—	●	●	—	—
			10	1	—	—	—	—	—	●	●	●
			+									
❹	オプション注3)	a	フロート式オートドレン	無記号	オートドレンなし	●	●	●	●	●	●	●	●
				C	フロート式オートドレン(N.C.)	●	●	●	●	●	●	●	●
				D	フロート式オートドレン(N.O.)	—	—	●	●	●	●	●	●
			+										
		b	圧力計	無記号	圧力計なし	●	●	●	●	●	●	●	●
				E	角形埋込式圧力計(リミットインジケータ付)	—	●	●	●	●	●	●	●
				G	丸形圧力計(リミットインジケータなし)	●	—	—	—	—	—	—	—
					丸形圧力計(リミットインジケータ付)	—	●	●	●	●	●	●	●
				M	丸形圧力計(カラーゾーン付)	—	●	●	●	●	●	●	●
			デジタル圧力スイッチ	E1	出力仕様:NPN出力／リード線取出し仕様:配線下取出し	—	●	●	●	●	●	●	●
				E2	出力仕様:NPN出力／リード線取出し仕様:配線上取出し	—	●	●	●	●	●	●	●
				E3	出力仕様:PNP出力／リード線取出し仕様:配線下取出し	—	●	●	●	●	●	●	●
				E4	出力仕様:PNP出力／リード線取出し仕様:配線上取出し	—	●	●	●	●	●	●	●
			+										
❺	アタッチメント	c	圧力スイッチ	無記号	アタッチメントなし	●	●	●	●	●	●	●	●
				S注4)	取付位置:AF＋**S**＋AR	—	●	●	●	●	●	●	●
			T形スペーサ	T注4)	取付位置:AF＋**T**＋AR	●	●	●	●	●	●	●	●
			+										
		d	残圧抜き3ポート弁	無記号	アタッチメントなし	●	●	●	●	●	●	●	●
				V	取付位置:AF＋AR＋**V**	—	●	●	●	●	●	—	—
				V1注5)	取付位置:**V**＋AF＋AR□K	—	●	●	●	●	●	—	—
			+										
❻	準標準	e	設定圧力	無記号	0.05～0.85MPa設定	●	●	●	●	●	●	●	●
				1注6)	0.02～0.2MPa設定	●	●	●	●	●	●	●	●
			+										
		f	ケース注7)	無記号	ポリカーボネートケース	●	●	●	●	●	●	●	●
				2	金属ケース	●	●	●	●	●	●	●	●
				6	ナイロンケース	●	●	●	●	●	●	●	●
				8	レベルゲージ付金属ケース	—	—	●	●	●	●	●	●
				C	ケースガード付	—	●	—	—	—	—	—	—
				6C	ケースガード付・ナイロンケース	—	●	—	—	—	—	—	—
			+										
		g	フィルタドレン排出口注8)	無記号	ドレンコック付	●	●	●	●	●	●	●	●
				J注9)	ドレンガイド1/8	—	●	—	—	—	—	—	—
					ドレンガイド1/4	—	—	●	●	●	●	●	●
				W注10)	ドレンコック、バーブ継手(ø6×ø4ナイロンチューブ用)付	—	—	●	●	●	●	●	●

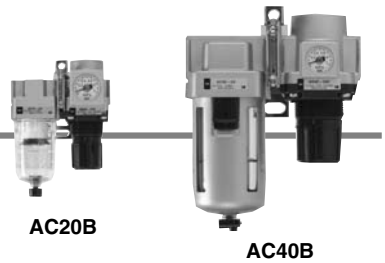

		記号	内容	❶ ボディサイズ 10	20	25	30	40	50	55	60
❻ 準標準	h 排気機構	無記号	リリーフタイプ	●	●	●	●	●	●	●	●
		N	ノンリリーフタイプ	●	●	●	●	●	●	●	●
		＋									
	i 流れ方向	無記号	流れ方向：左→右	●	●	●	●	●	●	●	●
		R	流れ方向：右→左	●	●	●	●	●	●	●	●
		＋									
	j 圧力単位	無記号	銘板と圧力計の単位表記：MPa	●	●	●	●	●	●	●	●
		Z注11)	製品銘板、ケース注意表示、圧力計の単位表記：psi、°F	○注13)	○注13)	○注13)	○注13)	○注13)	○注13)	○注13)	○注13)
		ZA注12)	デジタル圧力スイッチ：単位切換機能付	—	△注14)	△注14)	△注14)	△注14)	△注14)	△注14)	△注14)

注1) ドレンガイドは、NPT1/8（AC20Bに適用）、NPT1/4（AC25B～AC60Bに適用）となります。オートドレンの排出ポートは、ø3/8"ワンタッチ管継手付（AC25B～AC60Bに適用）となります。
注2) ドレンガイドは、G1/8（AC20Bに適用）、G1/4（AC25B～AC60Bに適用）となります。
注3) オプションG, Mは、同時梱包となり、組付けられていません。
注4) T形スペーサおよび圧力スイッチの取付けによりブラケットの位置が変わります。
注5) この組合せの場合、レギュレータは、逆流機能付製品となります。なお、安全のため、出口側圧力が排気され、大気圧になっていることを圧力計などで確認ください。
注6) 標準仕様に対し、調圧スプリングのみ異なります。0.2MPa以上に設定できないようにした製品ではありません。また、圧力計付きの場合は0.2MPa用圧力計が付属となります。
注7) ケースの材質選択は、P.287の薬品データで確認してください。
注8) フロート式オートドレン：C, Dとの組合せ選択はできません。
注9) バルブ機能は付いていません。
注10) 金属ケース：2, 8との組合せ選択はできません。
注11) ねじ種類M5、NPTが対象となります。新計量法上（日本国内用はSI単位）、海外向けのみの販売となります。デジタル圧力スイッチは、単位切換機能付で、初期設定はpsiとなります。
なお、圧力スイッチの単位表記は、MPa・psi併記になります。
丸形圧力計（カラーゾーン付）：Mとの組合せはできません。別途特注対応となります。
注12) オプション：E1, E2, E3, E4が対象となります。新計量法上（日本国内用はSI単位）、海外向けのみの販売となります。
注13) ○は、ねじ種類がM5、NPTの場合のみの対応となります。
注14) △は、オプション：E1, E2, E3, E4と併せて選択してください。

標準仕様

型式		AC10B	AC20B	AC25B	AC30B	AC40B	AC40B-06	AC50B	AC55B	AC60B
構成機器	エアフィルタ	AF10	AF20	AF30	AF30	AF40	AF40-06	AF50	AF60	AF60
	レギュレータ	AR10	AR20	AR25	AR30	AR40	AR40-06	AR50	AR50	AR60
管接続口径		M5×0.8	1/8・1/4	1/4・3/8		1/4・3/8・1/2	3/4	3/4・1	1	1
圧力計接続口径注1)		1/16	1/8			1/4				
使用流体		空気								
周囲温度および使用流体温度注2)		−5～60℃（凍結なきこと）								
保証耐圧力		1.5MPa								
最高使用圧力		1.0MPa								
設定圧力範囲		0.05～0.7MPa	0.05～0.85MPa							
リリーフ圧力		設定圧力＋0.05MPa｛ただし、リリーフ流量0.1ℓ/min（ANR）時｝注3)								
ろ過度		5μm								
ケース材質		ポリカーボネート								
ケースガード		—	準標準	標準装備						
構造／レギュレータ		リリーフタイプ								
質量（kg）		0.16	0.33	0.55	0.63	1.12	1.16	2.44	2.45	2.54

注1) 角形埋込式圧力計付、デジタル圧力スイッチ付（AC10B～AC60B）の場合は、圧力計接続ねじはありません。
注2) デジタル圧力スイッチ付の場合は、−5～50℃となります。
注3) AC10Bは除く。

外形寸法図

AC10B·AC20B

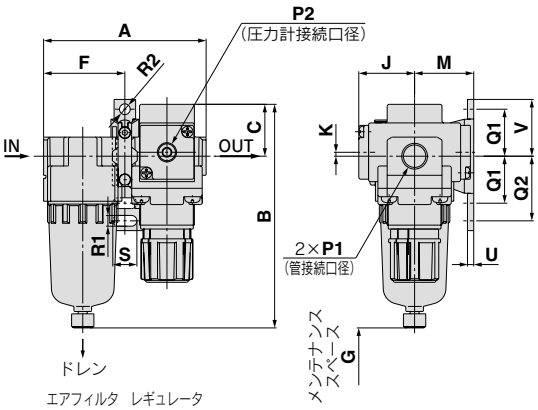

AC25B～AC60B

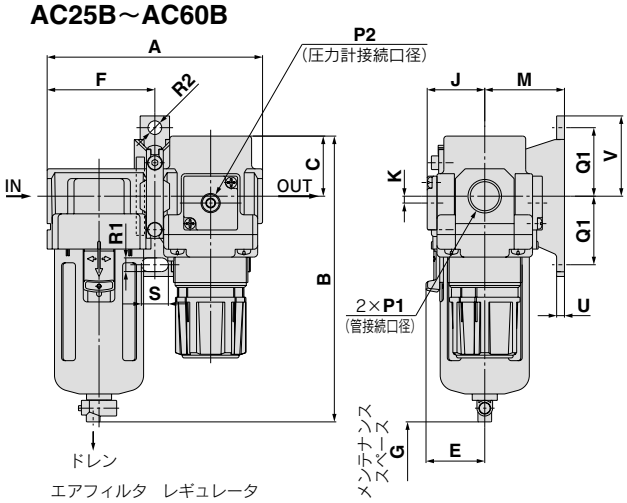

適用機種	AC20B～AC60B		AC10B～AC60B	AC20B～AC60B
オプション	角形埋込式圧力計	デジタル圧力スイッチ	丸形圧力計	丸形圧力計(カラーゾーン付)
外形図	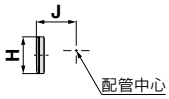	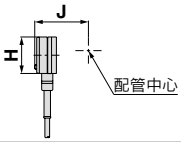	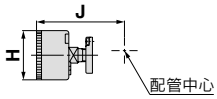	

適用機種	AC10B·AC20B		AC20B	AC25B～AC60B				
オプション/準標準仕様	オートドレン付(N.C.)	金属ケース	ドレンガイド付	オートドレン付(N.O./N.C.)	金属ケース	レベルゲージ付金属ケース	ドレンガイド付	ドレンコック·バーブ継手付
外形図	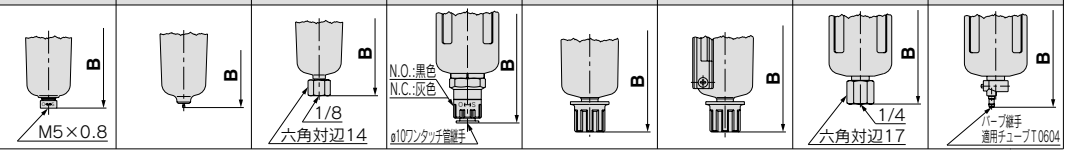							

型式	標準仕様										オプション仕様							
											角形圧力計		デジタル圧力スイッチ		丸形圧力計		丸形圧力計(カラーゾーン付)	
	P1	P2	A	B	C	E	F	G	J	K	H	J	H	J	H	J	H	J
AC10B	M5×0.8	1/16	56	71	11	—	28	25	13	0	—	—	—	—	ø26	26	—	—
AC20B	1/8·1/4	1/8	83	114	26.5	—	41.5	40	28.5	2注)	□28	29.5	□27.8	40	ø37.5	65	ø37.5	65
AC25B	1/4·3/8	1/8	110	143	28	30	55	50	27.5	0	□28	28.5	□27.8	39	ø37.5	64	ø37.5	64
AC30B	1/4·3/8	1/8	110	146	31	30	55	50	29.5	3.5	□28	30.5	□27.8	41	ø37.5	66	ø37.5	66
AC40B	1/4·3/8·1/2	1/4	145	183	36	38	72.5	75	34	3.5	□28	35	□27.8	45	ø42.5	74	ø42.5	74
AC40B-06	3/4	1/4	155	185	36	38	77.5	75	34	3	□28	35	□27.8	45	ø42.5	74	ø42.5	74
AC50B	3/4·1	1/4	186	263	43	45	93	20	43.5	3.3	□28	44.5	□27.8	55	ø42.5	84	ø42.5	84
AC55B	1	1/4	191	277	43	47.5	98	20	43.5	3.3	□28	44.5	□27.8	55	ø42.5	84	ø42.5	84
AC60B	1	1/4	196	280	46	47.5	98	20	43.5	3.3	□28	44.5	□27.8	55	ø42.5	84	ø42.5	84

型式	オプション仕様									準標準仕様			
	ブラケット取付寸法								オートドレン付	バーブ継手付	ドレンガイド付	金属ケース	レベルゲージ付金属ケース
	M	Q1	Q2	R1	R2	S	U	V	B	B	B	B	B
AC10B	25	20	27	4.5	ø4.5	7	2.8	24.5	89	—	—	70	—
AC20B	30	24	33	5.5	ø5.5	12	3.2	29	132	—	118	114	—
AC25B	41	35	—	7	ø7	14	4	41	184	151	150	156	176
AC30B	41	35	—	7	ø7	14	4	41	187	154	153	159	179
AC40B	50	40	—	9	ø9	18	4	48	222	191	190	196	216
AC40B-06	50	40	—	9	ø9	18	4.6	48	224	193	192	198	218
AC50B	70	50	—	11	ø11	20	6.4	60	303	271	270	277	297
AC55B	70	50	—	11	ø11	20	6.4	60	316	285	284	290	310
AC60B	70	50	—	11	ø11	20	6.4	60	319	288	287	293	313

注) AC20Bのみ圧力計位置は配管中心より上側となります。

エアコンビネーション

エアフィルタ＋ミストセパレータ＋レギュレータ

AC20C～AC40C

JIS記号

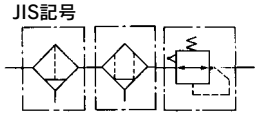

エアフィルタ　ミストセパレータ　レギュレータ

型式表示方法

AC 30 C－ □ 03 DE－ □ － □

❶ ❷ ❸ ❹ ❺ ❻

・オプション・準標準は、**a～j**の各項目毎に1つずつ選択してください。
・オプション記号・アタッチメント記号・準標準記号は、数字、アルファベットの若い順に並べて表示します。
例）AC30C-F03DE1-SV-16NR

			記号	内容	❶ ボディサイズ 20	25	30	40
❷	ねじ種類		無記号	Rc	●	●	●	●
			N注1)	NPT	●	●	●	●
			F注2)	G	●	●	●	●
			＋					
❸	管接続口径		01	1/8	●	—	—	—
			02	1/4	●	●	●	●
			03	3/8	—	●	●	●
			04	1/2	—	—	—	●
			06	3/4	—	—	—	●
			＋					
❹	注3)オプション	a フロート式オートドレン	無記号	オートドレンなし	●	●	●	●
			C	フロート式オートドレン(N.C.)	●	●	●	●
			D	フロート式オートドレン(N.O.)	—	●	●	●
			＋					
		b 圧力計	無記号	圧力計なし	●	●	●	●
			E	角形埋込式圧力計(リミットインジケータ付)	●	●	●	●
			G	丸形圧力計(リミットインジケータ付)	●	●	●	●
			M	丸形圧力計(カラーゾーン付)	●	●	●	●
		b デジタル圧力スイッチ	E1	出力仕様:NPN出力／リード線取出し仕様:配線下取出し	●	●	●	●
			E2	出力仕様:NPN出力／リード線取出し仕様:配線上取出し	●	●	●	●
			E3	出力仕様:PNP出力／リード線取出し仕様:配線下取出し	●	●	●	●
			E4	出力仕様:PNP出力／リード線取出し仕様:配線上取出し	●	●	●	●
			＋					
❺	アタッチメント	c 圧力スイッチ	無記号	アタッチメントなし	●	●	●	●
			S注4)	取付位置:AF＋AFM＋**S**＋AR	●	●	●	●
		c T形スペーサ	T注4)	取付位置:AF＋AFM＋**T**＋AR	●	●	●	●
			＋					
		d 残圧抜き3ポート弁	無記号	アタッチメントなし	●	●	●	●
			V	取付位置:AF＋AFM＋AR＋**V**	●	●	●	●
			V1注5)	取付位置:**V**＋AF＋AFM＋AR□K	●	●	●	●
			＋					
❻	準標準	e 設定圧力	無記号	0.05～0.85MPa設定	●	●	●	●
			1注6)	0.02～0.2MPa設定	●	●	●	●
			＋					
		f ケース注7)	無記号	ポリカーボネートケース	●	●	●	●
			2	金属ケース	●	●	●	●
			6	ナイロンケース	●	●	●	●
			8	レベルゲージ付金属ケース	—	●	●	●
			C	ケースガード付	●	—	—	—
			6C	ケースガード付・ナイロンケース	●	—	—	—
			＋					
		g フィルタミストセパレータドレン排出口注8)	無記号	ドレンコック付	●	●	●	●
			J注9)	ドレンガイド1/8	●	—	—	—
				ドレンガイド1/4	—	●	●	●
			W注10)	ドレンコック、バーブ継手(ø6×ø4ナイロンチューブ用)付	—	●	●	●
			＋					
		h 排気機構	無記号	リリーフタイプ	●	●	●	●
			N	ノンリリーフタイプ	●	●	●	●

AC20C　　AC40C

		記号	内容	❶ ボディサイズ 20	25	30	40
❻ 準標準	i 流れ方向	無記号	流れ方向:左→右	●	●	●	●
		R	流れ方向:右→左	●	●	●	●
		+					
	j 圧力単位	無記号	銘板と圧力計の単位表記:MPa	●	●	●	●
		Z注11)	製品銘板、ケース注意表示、圧力計の単位表記:psi、°F	○注13)	○注13)	○注13)	○注13)
		ZA注12)	デジタル圧力スイッチ:単位切換機能付	△注14)	△注14)	△注14)	△注14)

注1) ドレンガイドは、NPT1/8(AC20Cに適用)、NPT1/4(AC30C～AC40Cに適用)となります。オートドレンの排出ポートは、ø3/8"ワンタッチ管継手付(AC30C～AC40Cに適用)となります。
注2) ドレンガイドは、G1/8(AC20Cに適用)、G1/4(AC30C～AC40Cに適用)となります。
注3) オプションG,Mは、同時梱包となり、組付けられていません。
注4) T形スペーサおよび圧力スイッチの取付けによりブラケットの位置が変わります。
注5) この組合せの場合、レギュレータは、逆流機能付製品となります。なお、安全のため、出口側圧力が排気され、大気圧になっていることを圧力計などで確認ください。
注6) 標準仕様に対し、調圧スプリングのみ異なります。0.2MPa以上に設定できないようにした製品ではありません。また、圧力計付きの場合は0.2MPa用圧力計が付属となります。
注7) ケースの材質選択は、P.287の薬品データで確認してください。
注8) フロート式オートドレン:C,Dとの組合せ選択はできません。
注9) バルブ機能は付いていません。
注10) 金属ケース:2,8との組合せ選択はできません。
注11) ねじ種類NPTが対象となります。新計量法上(日本国内用はSI単位)、海外向けのみの販売となります。デジタル圧力スイッチは、単位切換機能付で、初期設定はpsiとなります。なお、圧力スイッチの単位表記は、MPa・psi併記になります。丸形圧力計(カラーゾーン付):Mとの組合せはできません。別途特注対応となります。
注12) オプション:E1,E2,E3,E4が対象となります。新計量法上(日本国内用はSI単位)、海外向けのみの販売となります。
注13) ○は、ねじ種類がNPTの場合のみの対応となります。
注14) △は、オプション:E1,E2,E3,E4と併せて選択してください。

標準仕様

型式		AC20C	AC25C	AC30C	AC40C	AC40C-06
構成機器	エアフィルタ	AF20	AF30	AF30	AF40	AF40-06
	ミストセパレータ	AFM20	AFM30	AFM30	AFM40	AFM40-06
	レギュレータ	AR20	AR25	AR30	AR40	AR40-06
管接続口径		1/8・1/4	1/4・3/8	1/4・3/8	1/4・3/8・1/2	3/4
圧力計接続口径注1)		1/8			1/4	
使用流体		空気				
周囲温度および使用流体温度注2)		−5～60℃(凍結なきこと)				
保証耐圧力		1.5MPa				
最高使用圧力		1.0MPa				
最低使用圧力		0.05MPa				
設定圧力範囲		0.05～0.85MPa				
リリーフ圧力		設定圧力+0.05MPa{ただし、リリーフ流量0.1ℓ/min(ANR)時}				
ろ過度		AF:5μm、AFM:0.3μm(捕集効率99.9%)				
出口側オイルミスト濃度		MAX1.0mg/m³(ANR)(≒0.8ppm)注4)注5)				
定格流量{ℓ/min(ANR)}注3)		200	450	450	1100	1100
ケース材質		ポリカーボネート				
ケースガード		準標準	標準装備			
構造/レギュレータ		リリーフタイプ				
質量(kg)		0.48	0.88	0.95	1.76	1.83

注1) 角形埋込式圧力計付、デジタル圧力スイッチ付(AC20C～AC40C)の場合は、圧力計接続ねじはありません。
注2) デジタル圧力スイッチ付の場合は、−5～50℃となります。
注3) 条件:ミストセパレータ入口圧力0.7MPa。定格流量は入口圧力によって変わります。定格流量以上流れますと、出口側へオイルが流出しますのでご注意ください。
注4) コンプレッサ吐出濃度30mg/m³(ANR)時
注5) ケースOリングおよびその他のOリングには少量のグリースは使用しています。

外形寸法図

AC20C

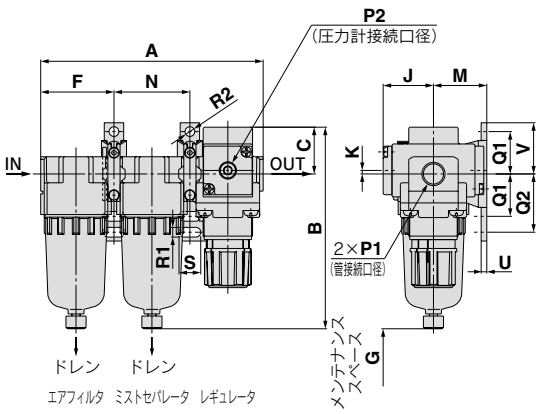

AC25C～AC40C-06

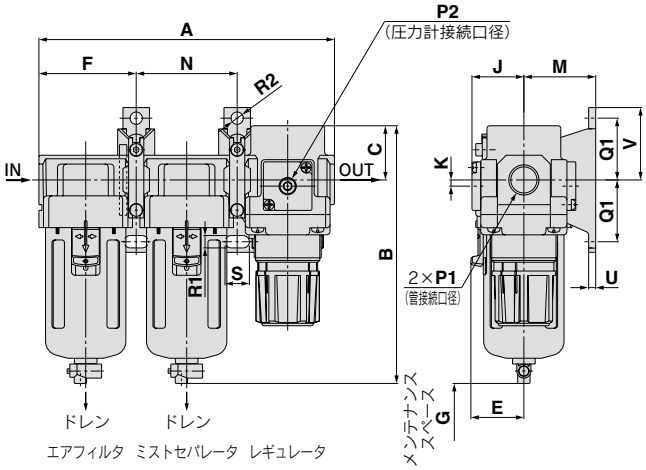

適用機種	AC20C～AC40C-06			
オプション	角形埋込式圧力計	デジタル圧力スイッチ	丸形圧力計	丸形圧力計(カラーゾーン付)
外形図	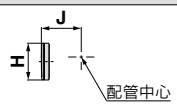	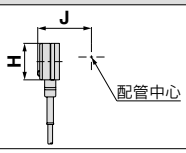	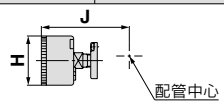	

適用機種	AC20C			AC25C～AC40C-06				
オプション/準標準仕様	オートドレン付(N.C.)	金属ケース	ドレンガイド付	オートドレン付(N.O./N.C.)	金属ケース	レベルゲージ付金属ケース	ドレンガイド付	ドレンコック・バーブ継手付
外形図	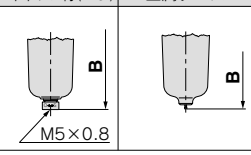	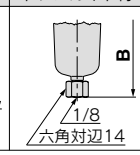	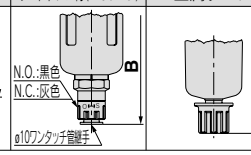	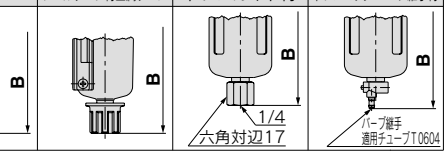				

型式	標準仕様										オプション仕様							
											角形圧力計		デジタル圧力スイッチ		丸形圧力計		丸形圧力計(カラーゾーン付)	
	P1	P2	A	B	C	E	F	G	J	K	H	J	H	J	H	J	H	J
AC20C	1/8･1/4	1/8	126	114	26.5	—	41.5	45	28.5	2注)	□28	29.5	□27.8	40	ø37.5	65	ø37.5	65
AC25C	1/4･3/8	1/8	167	143	28	30	55	50	27.5	0	□28	28.5	□27.8	39	ø37.5	64	ø37.5	64
AC30C	1/4･3/8	1/8	167	146	31	30	55	50	29.5	3.5	□28	30.5	□27.8	41	ø37.5	66	ø37.5	66
AC40C	1/4･3/8･1/2	1/4	220	183	36	38	72.5	75	34	3.5	□28	35	□27.8	45	ø42.5	74	ø42.5	74
AC40C-06	3/4	1/4	235	185	36	38	77.5	75	34	3	□28	35	□27.8	45	ø42.5	74	ø42.5	74

型式	オプション仕様									準標準仕様			
	ブラケット取付寸法								オートドレン付	バーブ継手付	ドレンガイド付	金属ケース	レベルゲージ付金属ケース
	M	N	Q1	Q2	R1	R2	S	U	V	B	B	B	B	B
AC20C	30	43	24	33	5.5	ø5.5	12	3.2	29	132	—	118	114	—
AC25C	41	57	35	—	7	ø7	14	4	41	184	151	150	156	176
AC30C	41	57	35	—	7	ø7	14	4	41	187	154	153	159	179
AC40C	50	75	40	—	9	ø9	18	4	48	222	191	190	196	216
AC40C-06	50	80	40	—	9	ø9	18	4.6	48	224	193	192	198	218

注) AC20Cのみ圧力計位置は配管中心より上側となります。

エアコンビネーション

フィルタレギュレータ＋ミストセパレータ

AC20D～AC40D

JIS記号

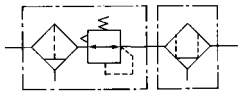

フィルタレギュレータ　ミストセパレータ

型式表示方法

AC 30 D－ 03 DE－ －

❶ ❷ ❸ ❹ ❺ ❻

・オプション・準標準は、a～jの各項目毎に1つずつ選択してください。
・オプション記号・アタッチメント記号・準標準記号は、数字、アルファベットの若い順に並べて表示します。
例）AC30D-F03DE1-SV-16NR

			記号	内容	❶ ボディサイズ 20	30	40
❷	ねじ種類		無記号	Rc	●	●	●
			N注1)	NPT	●	●	●
			F注2)	G	●	●	●
			+				
❸	管接続口径		01	1/8	●	—	—
			02	1/4	●	●	●
			03	3/8	—	●	●
			04	1/2	—	—	●
			06	3/4	—	—	●
			+				
❹	注3)オプション	a フロート式オートドレン	無記号	オートドレンなし	●	●	●
			C	フロート式オートドレン（N.C.）	●	●	●
			D	フロート式オートドレン（N.O.）	—	●	●
			+				
		b 圧力計	無記号	圧力計なし	●	●	●
			E	角形埋込式圧力計（リミットインジケータ付）	●	●	●
			G	丸形圧力計（リミットインジケータ付）	●	●	●
			M	丸形圧力計（カラーゾーン付）	●	●	●
		b デジタル圧力スイッチ	E1	出力仕様：NPN出力／リード線取出し仕様：配線下取出し	●	●	●
			E2	出力仕様：NPN出力／リード線取出し仕様：配線上取出し	●	●	●
			E3	出力仕様：PNP出力／リード線取出し仕様：配線下取出し	●	●	●
			E4	出力仕様：PNP出力／リード線取出し仕様：配線上取出し	●	●	●
			+				
❺	アタッチメント	c 圧力スイッチ	無記号	アタッチメントなし	●	●	●
			S注4)	取付位置：AW＋**S**＋AFM	●	●	●
			+				
		d 残圧抜き3ポート弁	無記号	アタッチメントなし	●	●	●
			V	取付位置：AW＋AFM＋**V**	●	●	●
			V1注5)	取付位置：**V**＋AW□K＋AFM	●	●	●
			+				
❻	準標準	e 設定圧力	無記号	0.05～0.85MPa設定	●	●	●
			1注6)	0.02～0.2MPa設定	●	●	●
			+				
		f ケース注7)	無記号	ポリカーボネートケース	●	●	●
			2	金属ケース	●	●	●
			6	ナイロンケース	●	●	●
			8	レベルゲージ付金属ケース	—	●	●
			C	ケースガード付	●	—	—
			6C	ケースガード付・ナイロンケース	●	—	—
			+				
		g フィルタレギュレータミストセパレータドレン排出口注8)	無記号	ドレンコック付	●	●	●
			J注9)	ドレンガイド1/8	●	—	—
				ドレンガイド1/4	—	●	●
			W注10)	ドレンコック、バーブ継手（ø6×ø4ナイロンチューブ用）付	—	●	●
			+				
		h 排気機構	無記号	リリーフタイプ	●	●	●
			N	ノンリリーフタイプ	●	●	●
			+				
		i 流れ方向	無記号	流れ方向：左→右	●	●	●
			R	流れ方向：右→左	●	●	●

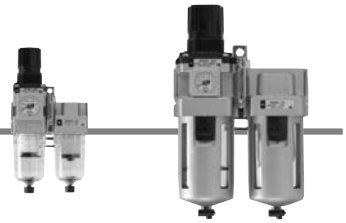

AC20D　　AC40D

			記号	内容	❶ ボディサイズ 20	30	40
❻ 準標準	j	圧力単位	無記号	銘板と圧力計の単位表記：MPa	●	●	●
			Z注11)	製品銘板、ケース注意表示、圧力計の単位表記：psi、℉	○注13)	○注13)	○注13)
			ZA注12)	デジタル圧力スイッチ：単位切換機能付	△注14)	△注14)	△注14)

注1) ドレンガイドは、NPT1/8（AC20Dに適用）、NPT1/4（AC30D～AC40Dに適用）となります。オートドレンの排出ポートは、ø3/8"ワンタッチ管継手付（AC30D～AC40Dに適用）となります。
注2) ドレンガイドは、G1/8（AC20Dに適用）、G1/4（AC30D～AC40Dに適用）となります。
注3) オプションG，Mは、同時梱包となり、組付けられていません。
注4) 圧力スイッチの取付けにより、ブラケットの位置が変わります。
注5) この組合せの場合、フィルタレギュレータは、逆流機能付製品となります。なお、安全のため、出口側圧力が排気され、大気圧になっていることを圧力計などで確認ください。
注6) 標準仕様に対し、調圧スプリングのみ異なります。0.2MPa以上に設定できないようにした製品ではありません。また、圧力計付きの場合は0.2MPa用圧力計が付属となります。
注7) ケースの材質選択は、P.287の薬品データで確認してください。
注8) フロート式オートドレン：C，Dとの組合せ選択はできません。
注9) バルブ機能は付いていません。
注10) 金属ケース：2，8との組合せ選択はできません。
注11) ねじ種類NPTが対象となります。新計量法上（日本国内用はSI単位）、海外向けのみの販売となります。デジタル圧力スイッチは、単位切換機能付で、初期設定はpsiとなります。
なお、圧力スイッチの単位表記は、MPa・psi併記になります。
丸形圧力計（カラーゾーン付）：Mとの組合せはできません。別途特注対応となります。
注12) オプション：E1，E2，E3，E4が対象となります。新計量法上（日本国内用はSI単位）、海外向けのみの販売となります。
注13) ○は、ねじ種類がNPTの場合のみの対応となります。
注14) △は、オプション：E1，E2，E3，E4と併せて選択してください。

標準仕様

型式		AC20D	AC30D	AC40D	AC40D-06
構成機器	フィルタレギュレータ	AW20	AW30	AW40	AW40-06
	ミストセパレータ	AFM20	AFM30	AFM40	AFM40-06
管接続口径		1/8・1/4	1/4・3/8	1/4・3/8・1/2	3/4
圧力計接続口径注1)		1/8		1/4	
使用流体		空気			
周囲温度および使用流体温度注2)		−5～60℃（凍結なきこと）			
保証耐圧力		1.5MPa			
最高使用圧力		1.0MPa			
最低使用圧力		0.05MPa			
設定圧力範囲		0.05～0.85MPa			
リリーフ圧力		設定圧力＋0.05MPa{ただし、リリーフ流量0.1ℓ/min（ANR）時}			
ろ過度		AW：5μm、AFM：0.3μm（捕集効率99.9%）			
定格流量{ℓ/min（ANR）}注3)		150	330	800	800
出口側オイルミスト濃度		MAX1.0mg/m³（ANR）（≒0.8ppm）注4)注5)			
ケース材質		ポリカーボネート			
ケースガード		準標準	標準装備		
構造／フィルタレギュレータ		リリーフタイプ			
質量（kg）		0.37	0.74	1.38	1.43

注1) 角形埋込式圧力計付、デジタル圧力スイッチ付（AC20D～AC40D）の場合は、圧力計接続ねじはありません。
注2) デジタル圧力スイッチ付の場合は、−5～50℃となります。
注3) 条件：ミストセパレータ入口圧力0.5MPa。定格流量は入口圧力によって変わります。
定格流量以上流れますと、出口側へオイルが流出しますのでご注意ください。
注4) コンプレッサ吐出濃度30mg/m³（ANR）時
注5) ケースOリングおよびその他のOリングには少量のグリースは使用しています。

外形寸法図

AC20D

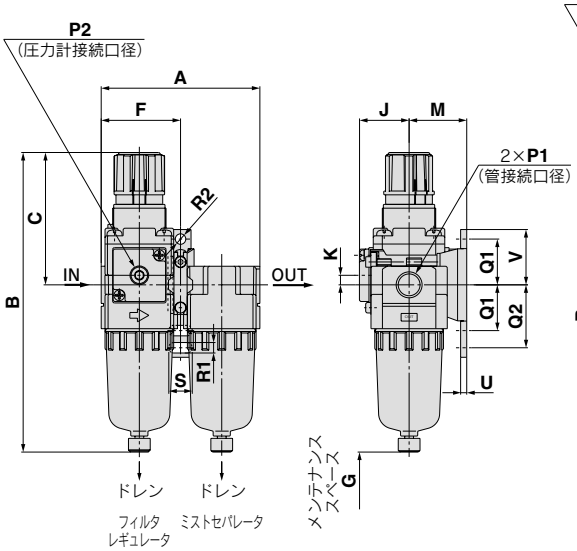

AC30D～AC40D-06

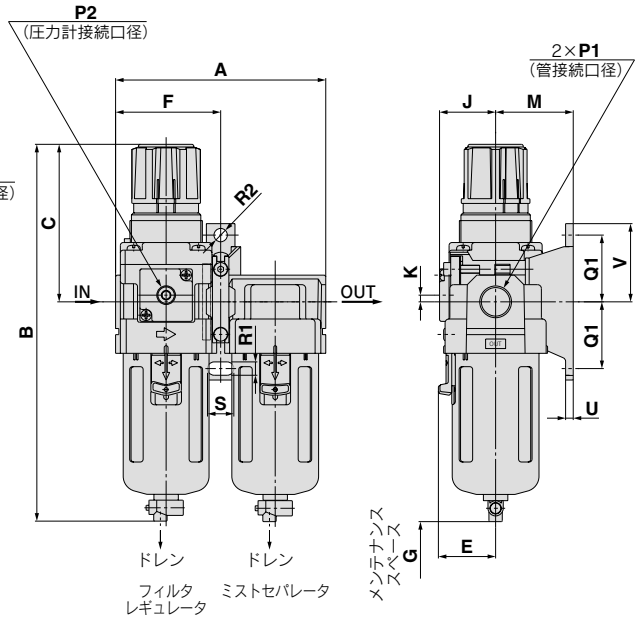

適用機種	AC20D～AC40D-06			
オプション	角形埋込式圧力計	デジタル圧力スイッチ	丸形圧力計	丸形圧力計(カラーゾーン付)
外形図	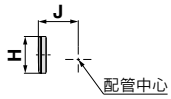	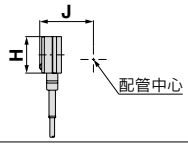	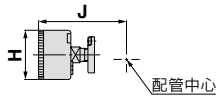	

適用機種	AC20D			AC30D～AC40D-06				
オプション/準標準仕様	オートドレン付(N.C.)	金属ケース	ドレンガイド付	オートドレン付(N.O./N.C.)	金属ケース	レベルゲージ付金属ケース	ドレンガイド付	ドレンコック・バーブ継手付
外形図	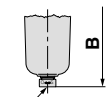		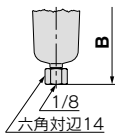	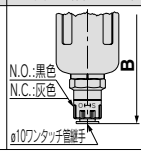	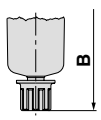	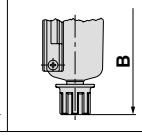	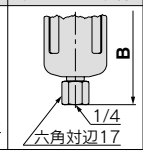	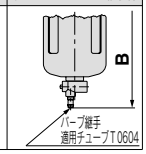

型式	標準仕様										オプション仕様							
											角形圧力計		デジタル圧力スイッチ		丸形圧力計		丸形圧力計(カラーゾーン付)	
	P1	P2	A	B注)	C	E	F	G	J	K	H	J	H	J	H	J	H	J
AC20D	1/8・1/4	1/8	83	160	73	—	41.5	45	26	5	□28	27	□27.8	37.5	ø37.5	63	ø37.5	63
AC30D	1/4・3/8	1/8	110	201	86	30	55	55	29.5	3.5	□28	30.5	□27.8	41	ø37.5	66	ø37.5	66
AC40D	1/4・3/8・1/2	1/4	145	239	92	38	72.5	80	37.5	1.5	□28	38.5	□27.8	49	ø42.5	76	ø42.5	76
AC40D-06	3/4	1/4	155	242	93	38	77.5	80	37.5	1.2	□28	38.5	□27.8	49	ø42.5	76	ø42.5	76

型式	オプション仕様									準標準仕様			
	ブラケット取付寸法								オートドレン付	バーブ継手付	ドレンガイド付	金属ケース	レベルゲージ付金属ケース
	M	Q1	Q2	R1	R2	S	U	V	B	B	B	B	B
AC20D	30	24	33	5.5	ø5.5	12	3.2	29	177	—	164	160	—
AC30D	41	35	—	7	ø7	14	4	41	242	209	208	214	234
AC40D	50	40	—	9	ø9	18	4	48	278	247	246	252	272
AC40D-06	50	40	—	9	ø9	18	4.6	48	282	251	249	255	275

注) 全長寸法Bは、フィルタレギュレータのハンドルをアンロックした状態での寸法です。

オプション／アタッチメント仕様

オプション／アタッチメント品番

区分	名称 ＼ 型式		部品品番								
			AC10用	**AC20用**	**AC25用**	**AC30用**	**AC40用**	**AC40-06用**	**AC50用**	**AC55用**	**AC60用**
			AC10A用	**AC20A用**	—	**AC30A用**	**AC40A用**	**AC40A-06用**	**AC50A用**	—	**AC60A用**
			AC10B用	**AC20B用**	**AC25B用**	**AC30B用**	**AC40B用**	**AC40B-06用**	**AC50B用**	**AC55B用**	**AC60B用**
			—	**AC20C用**	**AC25C用**	**AC30C用**	**AC40C用**	**AC40C-06用**	—	—	—
			—	**AC20D用**	—	**AC30D用**	**AC40D用**	**AC40D-06用**	—	—	—
オプション	圧力計(注1) 丸形	標準	G27-10-R1	G36-10-□01			G46-10-□02				
		0.02～0.2MPa設定	G27-10-R1(注3)	G36-2-□01			G46-2-□02				
	圧力計(カラーゾーン付) 丸形	標準	—	G36-10-□01-L			G46-10-□02-L				
		0.02～0.2MPa設定	—	G36-2-□01-L			G46-2-□02-L				
	圧力計(注1) 角形(注2)	標準	—	GC3-10AS[GC3P-010AS(圧力計カバーのみ)]							
	圧力計(注1) 埋込式	0.02～0.2MPa設定	—	GC3-2AS[GC3P-010AS(圧力計カバーのみ)]							
	デジタル圧力スイッチ付	NPN出力／配線下取出し	—	ISE35-N-25-MLA[ISE35-N-25-M(スイッチ本体のみ)](注4)							
		NPN出力／配線上取出し		ISE35-R-25-MLA[ISE35-R-25-M(スイッチ本体のみ)](注4)							
		PNP出力／配線下取出し		ISE35-N-65-MLA[ISE35-N-65-M(スイッチ本体のみ)](注4)							
		PNP出力／配線上取出し		ISE35-R-65-MLA[ISE35-R-65-M(スイッチ本体のみ)](注4)							
	フロート式オートドレン(注5)	N.O.	—	—	AD38		AD48				
		N.C.	AD17	AD27	AD37		AD47				
アタッチメント	スペーサ		Y100	Y200	Y300		Y400	Y500	Y600		
	ブラケット付スペーサ		Y100T	Y200T	Y300T		Y400T	Y500T	Y600T		
	チェック弁(注6)(注7)		—	AKM2000-□01 (□02)	AKM3000-(□01) □02		AKM4000-(□02) □03	—	—	—	—
	圧力スイッチ(注7)		—	IS10M-20	IS10M-30		IS10M-40	IS10M-50	IS10M-60		
	T形スペーサ(注6)(注7)		Y110-M5	Y210-□01 (□02)	Y310-(□01) □02		Y410-(□02) □03	Y510-(□02) □03	Y610-□03 (□04)	Y610-(□03) □04	
	残圧抜き3ポート弁(注7)		—	VHS20-□01 □02	VHS30-□02 □03		□02 VHS40-□03 □04	VHS40-□06	VHS50-□06 □10	—	—
	配管アダプタ(注7)		E100-M5	□01 E200-□02 □03	□02 E300-□03 □04		□02 E400-□03 □04 □06	E500-□06	E600-□06 □10		
	配管アダプタ付圧力スイッチ(注7)		—	□01 IS10E-20□02 □03	□02 IS10E-30□03 □04		□02 IS10E-40□03 □04 □06	—	—	—	—
	クロススペーサ(注7)		Y14-M5	Y24-□01 □02	Y34-□01 □02		Y44-□02 □03	Y54-□03 □04	—	—	—

注1) 丸形圧力計品番の□は、接続ねじの種類を表します。Rは無記号、NPTはNとなります。接続ねじNPTおよび、単位表記psi仕様の圧力計供給につきましては、別途お問合せください。
注2) "O"リング(1個)、取付ねじ(2本)が付属となります。
注3) 標準用圧力計となります。
注4) コネクタ付リード線(2m)、アダプタ、ロックピン、"O"リング(1個)、取付ねじ(2本)が付属となります。[　　]内は、スイッチ本体のみとなります。
　なお、デジタル圧力スイッチの型式表示につきましては、P.388をご参照ください。
注5) 最低使用圧力は、N.O.タイプ：0.1MPa、N.C.タイプ：0.1MPa(AD17・27)、0.15MPa(AD37・47)です。単位表記psi、"F仕様につきましては、別途お問合せください。
注6) エアコンビネーションでは(　　)が付いていない口径が、標準仕様となります。
注7) モジュラ結合の際には、別途スペーサが必要です。

チェック弁：(K)　1/8・1/4・3/8

RoHS

レギュレータの出口側で分岐し、エアを取出す際にルブリケータからのオイルの逆流を防止する中間取出しポート付のチェック弁も簡単に取付けられます。

AKM 30 00 − □ 01

❶ ❷ ❸

JIS記号

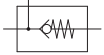

	記号	内容	❶ ボディサイズ 20	30	40
❷ ねじ種類	無記号	Rc	●	●	●
	N	NPT	●	●	●
	F	G	●	●	●
❸ 分岐ポート管接続口径	01	1/8	●	●	—
	02	1/4	●	●	●
	03	3/8	—	—	●

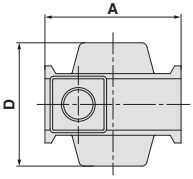

仕様

型式	有効断面積(mm²)
AKM2000	28
AKM3000	55
AKM4000	111

ALの入口側で分岐する時は、必ずこのチェック弁をご使用ください。
入口、出口ポートは、ねじ加工していません。

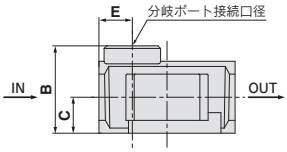

型式	分岐ポート管接続口径	A	B	C	D	E	適用機種
AKM2000	1/8・1/4	40	28	11	40	11	**AC20・AC20A**
AKM3000	1/8・1/4	53	34	14	48	13	**AC25 AC30・AC30A**
AKM4000	1/4・3/8	70	42	18	54	15	**AC40・AC40A**(注)

注) AC40□-06には取付できません。
※ACに使用する場合の標準の分岐ポート管接続口径は上記のアタッチメント表をご参照ください。

圧力スイッチ:(S)

コンパクトに一体化された圧力スイッチも簡単に取付けられ、ラインの圧力検出が容易にできます。

IS10M-30-□

❶ ❷

準標準は、a～cの各項目毎に1つずつ選択してください。
準標準記号は、数字、アルファベットの若い順に並べて表示します。
例) IS10M-30-6LP

		記号	内容	❶ ボディサイズ 20	30	40	50	60
❷ 準標準	a 設定圧力範囲	無記号	0.1～0.4MPa	●	●	●	●	●
		6注1)	0.1～0.6MPa	●	●	●	●	●
	+							
	b リード線長さ	無記号	0.5m	●	●	●	●	●
		L	3m	●	●	●	●	●
		Z	5m	●	●	●	●	●
	+							
	c 目盛板圧力単位	無記号	MPa	●	●	●	●	●
		P注2)	MPa・psi併記	●	●	●	●	●

注1) 6P(L, Z)の設定圧力範囲は、0.2～0.6MPa(30～90psi)になります。
注2) 新計量法上(日本国内用はSI単位)、海外向けのみの販売となります。

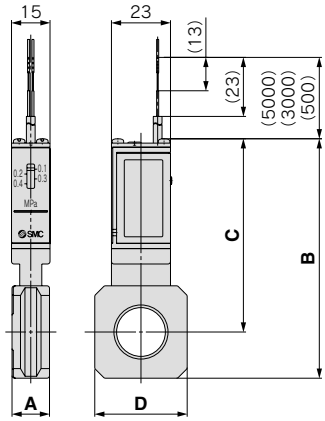

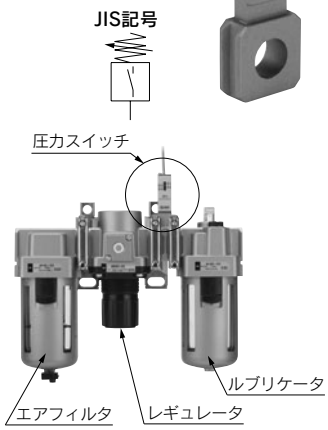

型式	A	B	C	D	適用機種
IS10M-20	11	74	64	28	**AC20□**
IS10M-30	13	85	71	30	**AC25□, AC30□**
IS10M-40	15	93	75	36	**AC40□**
IS10M-50	17	97	77	44	**AC40□-06**
IS10M-60	22	91	67	53	**AC50□, AC55□, AC60□**

注) モジュラ結合の際には、別途スペーサが必要です。

仕様詳細につきましては、Best Pneumatics No.⑥ IS10シリーズをご参照ください。

T形スペーサ:(T)　M5×0.8・1/8・1/4・3/8・1/2

T形スペーサを使用することにより、エア取出し分岐が容易にできます。

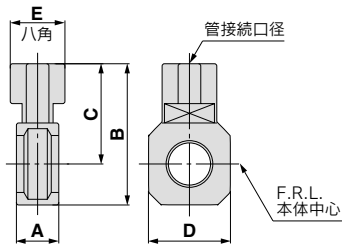

組付上の注意について

ルブリケータの入口側で使用すると油が混入する可能性がありますので、チェック弁AKMシリーズをご使用ください。

型式	管接続口径	A	B	C	D	E	適用機種
Y110-M5	M5×0.8	11	19	12	14	8	**AC10・AC10B**
Y210-□01	1/8	15	42	32	28	19	**AC20・AC20B・AC20C**
Y210-□02	1/4						
Y310-□01	1/8	15	53	39	30	19	**AC25・AC25B・AC25C・AC30・AC30B・AC30C**
Y310-□02	1/4						
Y410-□02	1/4	19	62	44	36	24	**AC40・AC40B・AC40C**
Y410-□03	3/8						
Y510-□02	1/4	19	66	46	44	24	**AC40-06・AC40B-06 AC40C-06**
Y510-□03	3/8						
Y610-□03	3/8	22	81	57	53	30	**AC50・AC55・AC60・AC50B・AC55B・AC60B**
Y610-□04	1/2						

注1) 型式の□は接続ねじの種類を表わします。Rcは無記号、NPTはN、GはFを記入してください。
注2) モジュラ結合の際には、別途スペーサが必要です。
※ACに使用する場合の標準の接続口径はP.321のアタッチメントの表を参照ください。

残圧抜き3ポート弁：(V)

残圧抜き3ポート弁により、ライン中の圧力を簡単に排出できます。

VHS 30 − □ 03 − □

❶ ❷ ❸ ❹

JIS記号

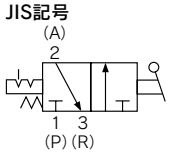

・準標準は、a～bの各項目毎に1つずつ選択してください。
・準標準記号は、アルファベットの若い順に並べて表示します。
例）VHS30-03-RZ

		記号	内容	❶ ボディサイズ 20	30	40	50
❷	ねじ種類	無記号	Rc	●	●	●	●
		N注)	NPT	●	●	●	●
		F注)	G	●	●	●	●
		+					
❸	管接続口径	01	1/8	●	—	—	—
		02	1/4	●	●	●	—
		03	3/8	—	●	●	—
		04	1/2	—	—	●	—
		06	3/4	—	—	●	●
		10	1	—	—	—	●
		+					
❹	準標準 a 流れ方向	無記号	流れ方向：左→右	●	●	●	●
		R	流れ方向：右→左	●	●	●	●
		+					
	準標準 b 圧力単位	無記号	製品銘板の単位表記：MPa	●	●	●	●
		Z注)	製品銘板の単位表記：psi	●	●	●	●

注）ねじ種類NPTのみが対象となります。新計量法上（日本国内用はSI単位）、海外向けのみの販売となります。

残圧抜き3ポート弁

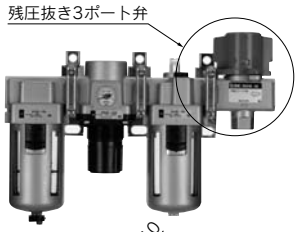

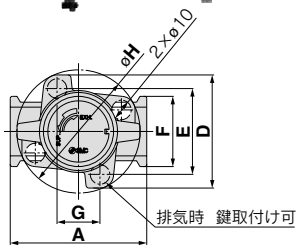

仕様

型式	管接続口径 IN,OUT	EXH.	有効面積 mm² ( )内はCv値 IN→OUT	OUT→EXH.
VHS20	1/8	1/8	10(0.54)	11(0.60)
	1/4		14(0.76)	16(0.87)
VHS30	1/4	1/4	16(0.87)	14(0.76)
	3/8		31(1.68)	29(1.57)
VHS40	1/4	3/8	27(1.46)	36(1.75)
	3/8		38(2.06)	40(2.08)
	1/2		55(2.98)	42(2.12)
VHS40-06	3/4	1/2	77(4.17)	49(2.12)
VHS50	3/4	1/2	82(4.44)	50(2.85)
	1		125(6.78)	53(2.93)

注）入口側には、作動保護のためエアフィルタをご使用ください。

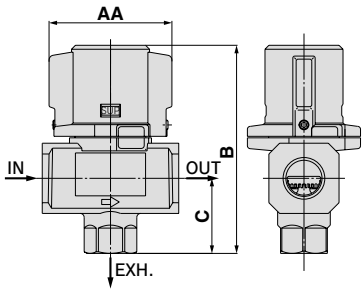

型式	A	AA	B	C	D	E	F	G	H
VHS20	40	34	59	20	45	33	28	—	45
VHS30	53	46	78	29	55	42	30	—	55
VHS40	70	63	107	39	58	44	36	22	63
VHS40-06	75	67	110	42	65	50	44	21	69
VHS50	90	78	134	53	76	61	53	26	81

組付上の注意について

1. VHS20, 30のEXT. ポートにチューブ、ストップバルブ、サイレンサなどを接続する場合は、背圧による誤作動防止のため、右表値以上の有効断面積が必要です。(VHS40, 50は除く)

型式	有効断面積 mm²
VHS20	5
VHS30	5

クロススペーサ：M5×0.8・1/8・1/4・3/8・1/2

上下、前後方向に分岐配管ができます。
入口、出口ポートはねじ加工していません。
ねじ加工付の場合は、別途ご確認ください。

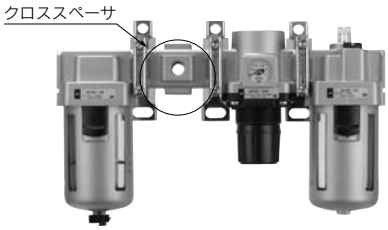

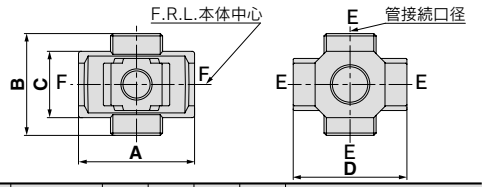

E：4×Rc
F：ねじなし

型式	管接続口径	A	B	C	D	適用機種
Y14-M5	M5	23	16	14	25	AC10□
Y24-□01	1/8	40	40	22	40	AC20□
Y24-□02	1/4					
Y34-□01	1/8	49	43	28	48	AC25□・AC30□
Y34-□02	1/4					
Y44-□02	1/4	60	48	36	54	AC40□
Y44-□03	3/8					
Y54-□03	3/8	72	62	40	62	AC40□-06
Y54-□04	1/2					

注1）型式の□は接続ねじの種類を表わします。Rcは無記号、NPTはN、GはFを記入してください。
注2）IN,OUTポートにねじ加工付の場合は、特注対応となりますので、別途ご確認ください。

組付上の注意について

1. ルブリケータの入口側に直接取付ける時は、必ずその間にチェック弁AKMシリーズをご使用ください。
2. ACへの組込みは特注対応となります。

配管アダプタ:M5×0.8・1/8・1/4・3/8・1/2・3/4・1

配管を取りはずさなくても機器の着脱ができ、メンテナンスが容易にできます。

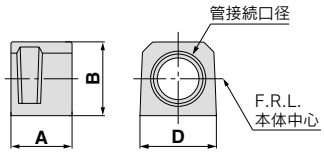

型式注1)	管接続口径	A	B	D	適用機種
E100-M5	M5×0.8	10	14	14	AC10□・AW10・AF10・AR10・AL10
E200-□01	1/8	30	23.5	28	AC20□ AF20・AR20□・AW20□ AL20・AFM20・AFD20・AWM20・AWD20
E200-□02	1/4				
E200-□03	3/8				
E300-□02	1/4	32	30	30	AC25□・AC30□ AF30・AR30□・AW30□ AL30・AFM30・AFD30・AWM30・AWD30
E300-□03	3/8				
E300-□04	1/2				
E400-□02	1/4	32	36	36	AC40□ AF40・AR40□・AW40□ AL40・AFM40・AFD40 AWM40・AWD40
E400-□03	3/8				
E400-□04	1/2				
E400-□06	3/4				
E500-□06	3/4	32	40	44	AC40□-06・AF40-06・AR40□-06・AW40□-06 AL40-06・AFM40-06・AFD40-06
E600-□06	3/4	35	48	53	AC50・AC55・AC60・AC50A AC60A・AC50B・AC55B AC60B・AF50・AF60・AR50□ AR60□・AL50・AL60・AW60□
E600-□10	1				

注1) 型式の□は接続ねじの種類を表わします。Rcは無記号、NPTはN、GはFを記入してください。
注2) モジュラ結合の際には、別途スペーサが必要です。
※ACへの組み込みは特注対応です。

配管アダプタ付圧力スイッチ

IS10E－30□03－□
❶ ❷ ❸ ❹

準標準は、a～dの各項目毎に1つずつ選択してください。
準標準記号は、数字、アルファベットの若い順に並べて表示します。
例) IS10E-30N03-6PRZ

		記号	内容	❶ ボディサイズ 20	30	40
❷	ねじ種類	無記号	Rc	●	●	●
		N	NPT	●	●	●
		F	G	●	●	●
❸	管接続口径	01	1/8	●	—	—
		02	1/4	●	●	●
		03	3/8	●	●	●
		04	1/2	—	●	●
		06	3/4	—	—	●
❹ 準標準	a 設定圧力範囲	無記号	0.1～0.4MPa	●	●	●
		6注1)	0.1～0.6MPa	●	●	●
	b リード線長さ	無記号	0.5m	●	●	●
		L	3m	●	●	●
		Z	5m	●	●	●
	c 目盛板圧力単位	無記号	MPa	●	●	●
		P注2)	MPa・psi併記	●	●	●
	d 取付位置	無記号	右	●	●	●
		R	左	●	●	●

注1) 6P(L, R, Z)の設定圧力範囲は、0.2～0.6MPa(30～90psi)になります。
注2) ねじ種類NPTのみが対象となります。
新計量法上(日本国内用はSI単位)、海外向けのみの販売となります。

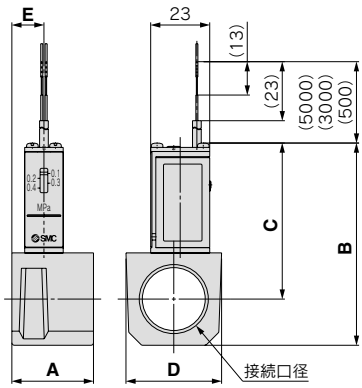

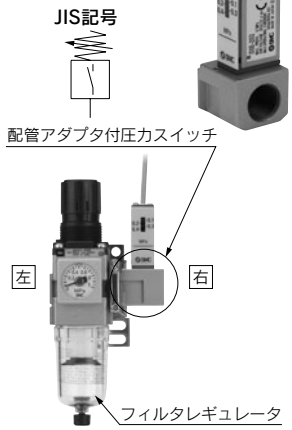

型式注1)	接続口径	A	B	C	D	E	適用機種
IS10E-20□01	1/8	30	66	55	28	16	AC20□ AR20□, AW20□ AWM20, AWD20
IS10E-20□02	1/4						
IS10E-20□03	3/8						
IS10E-30□02	1/4	32	73	59	30	13	AC25□, AC30□ AR25□, AR30□, AW30□ AWM30, AWD30
IS10E-30□03	3/8						
IS10E-30□04	1/2						
IS10E-40□02	1/4	32	79	61	37	13	注2) AC40□ AR40□, AW40□ AWM40, AWD40
IS10E-40□03	3/8						
IS10E-40□04	1/2						
IS10E-40□06	3/4						

注1) 型式の□は接続ねじの種類を表します。Rcは無記号、NPTはN, GはFを記入してください。
注2) AC40□-06およびAW40□-06には取付け出来ません。
注3) モジュラ結合の際には、別途スペーサが必要です。
※AC40□-06以上、およびAW40□-06に圧力スイッチを取付ける場合は、配管アダプタE500-□06-X501かE600-□06～10-X501(上面Rc1/8ねじ付)にIS10-01Sをねじ込むことで可能です。組付けた製品は特注品扱いとなります。別途ご確認ください。

仕様詳細につきましては、Best Pneumatics No.⑥ IS10シリーズをご参照ください。

スペーサ・ブラケット 付属品

スペーサ

Y200

Y400

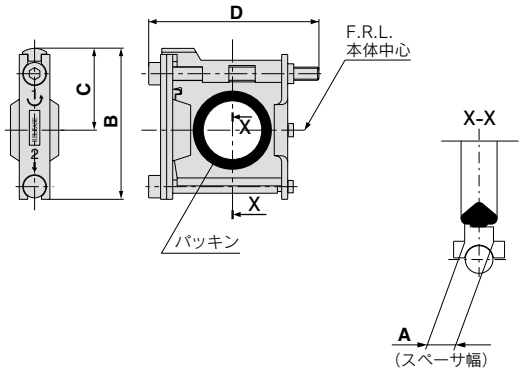

型式	A	B	C	D	適用機種
Y100	6	27	15	33	**AC10·AC10A·AC10B**
Y200	3	35.5	18.5	48	**AC20□**
Y300	4	47	26	59	**AC25□·AC30□**
Y400	5	57	31	65	**AC40□**
Y500	5	61	33	75	**AC40□-06**
Y600	6	75.5	41	86	**AC50·AC55·AC60 AC50A·AC60A AC50B·AC55B·AC60B**

交換部品

部品名	材質	部品番号					
		Y100	**Y200**	**Y300**	**Y400**	**Y500**	**Y600**
パッキン	HNBR注2)	Y100P-060AS注1)	Y200P-061S	Y300P-060S	Y400P-060S	Y500P-060S	Y600P-060S

注1) "O"リング2個のアセンブリになります。
注2) Y100は、流体に直接接していないためNBRを使用しています。

ブラケット付スペーサ

Y200T

Y400T

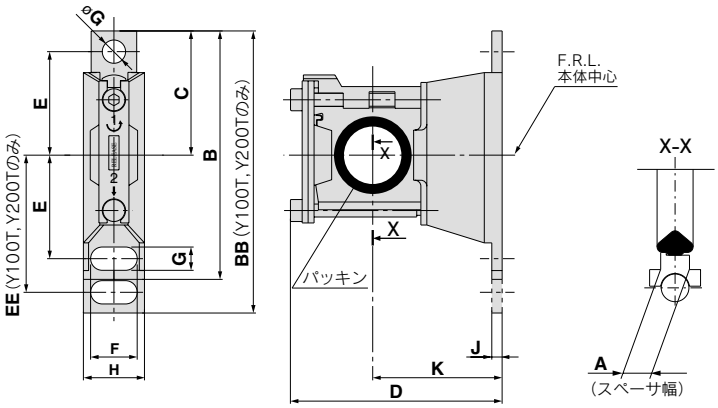

型式	A	B	BB	C	D	E	EE	F	G	øG	H	J	K	適用機種
Y100T	6	—	56	24.5	40.5	20	27	6.8	4.5	4.5	14	2.8	25	**AC10□**
Y200T	3	—	67	29	53	24	33	12	5.5	5.5	19	3.2	30	**AC20□**
Y300T	4	82	—	41	68	35	—	14	7	7	21	4	41	**AC25□·AC30□**
Y400T	5	96	—	48	81.5	40	—	18	9	9	26	4	50	**AC40□**
Y500T	5	96	—	48	86	40	—	18	9	9	27	4.6	50	**AC40□-06**
Y600T	6	120	—	60	112	50	—	20	11	11	31	6.4	70	**AC50·AC55·AC60·AC50A·AC60A·AC50B AC55B·AC60B**

交換部品

部品名	材質	部品番号					
		Y100T	**Y200T**	**Y300T**	**Y400T**	**Y500T**	**Y600T**
パッキン	HNBR注2)	Y100P-060AS注1)	Y200P-061S	Y300P-060S	Y400P-060S	Y500P-060S	Y600P-060S

注1) "O"リング2個のアセンブリになります。
注2) Y100Tは、流体に直接接していないためNBRを使用しています。

ブラケット付スペーサ取付位置

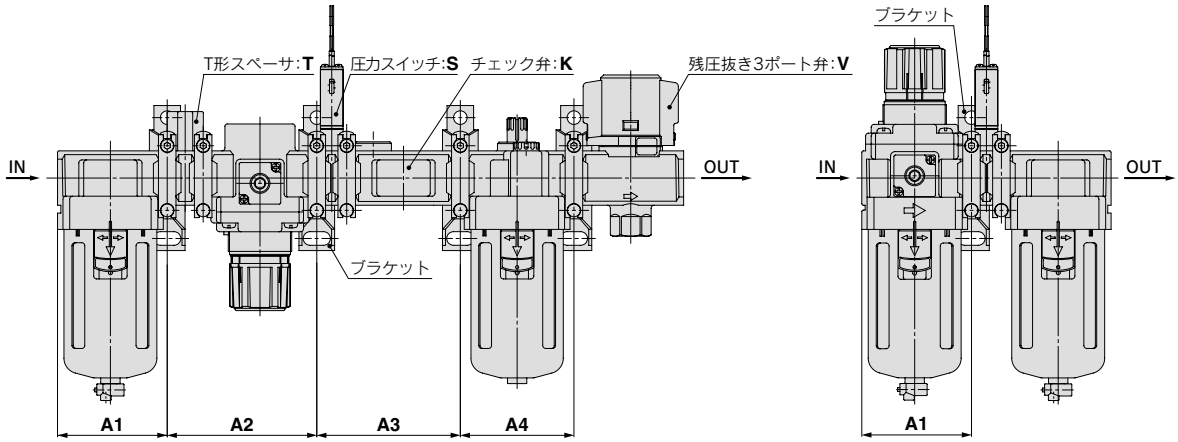

アタッチメント / 機種	K			S		T		V			KS			KT			KV				KST		
	A1	A2	A3	A1	A2	A1	A2	A1	A2	A3	A1	A2	A3	A1	A2	A3	A1	A2	A3	A4	A1	A2	A3
AC10	—	—	—	—	—	28	48	—	—	—	—	—	—	—	—	—	—	—	—	—	—	—	—
AC20	41.5	43	43	41.5	43	41.5	61	41.5	43	43	41.5	43	57	41.5	61	43	41.5	43	43	43	41.5	61	57
AC25	55	57	57	55	57	55	76	55	57	57	55	57	74	55	76	57	55	57	57	57	55	76	74
AC30	55	57	57	55	57	55	76	55	57	57	55	57	74	55	76	57	55	57	57	57	55	76	74
AC40	72.5	75	75	72.5	75	72.5	99	72.5	75	75	72.5	75	95	72.5	99	75	72.5	75	75	75	72.5	99	95
AC40-06	—	—	—	77.5	80	77.5	104	77.5	80	80	—	—	—	—	—	—	—	—	—	—	—	—	—
AC50	—	—	—	93	96	93	124	93	96	96	—	—	—	—	—	—	—	—	—	—	—	—	—
AC55	—	—	—	98	96	98	124	—	—	—	—	—	—	—	—	—	—	—	—	—	—	—	—
AC60	—	—	—	98	101	98	129	—	—	—	—	—	—	—	—	—	—	—	—	—	—	—	—

アタッチメント / 機種	KSV				KTV				KSTV				ST		SV			STV			TV		
	A1	A2	A3	A4	A1	A2	A3	A4	A1	A2	A3	A4	A1	A2	A1	A2	A3	A1	A2	A3	A1	A2	A3
AC10	—	—	—	—	—	—	—	—	—	—	—	—	—	—	—	—	—	—	—	—	—	—	—
AC20	41.5	43	57	43	41.5	61	43	43	41.5	61	57	43	41.5	61	41.5	43	57	41.5	61	57	41.5	61	43
AC25	55	57	74	57	55	76	57	57	55	76	74	57	55	76	55	57	74	55	76	74	55	76	57
AC30	55	57	74	57	55	76	57	57	55	76	74	57	55	76	55	57	74	55	76	74	55	76	57
AC40	72.5	75	95	75	72.5	99	75	75	72.5	99	95	75	72.5	99	72.5	75	95	72.5	99	95	72.5	99	75
AC40-06	—	—	—	—	—	—	—	—	—	—	—	—	77.5	104	77.5	80	102	77.5	104	102	77.5	104	80
AC50	—	—	—	—	—	—	—	—	—	—	—	—	93	124	93	96	124	93	124	124	93	124	96
AC55	—	—	—	—	—	—	—	—	—	—	—	—	98	124	—	—	—	—	—	—	—	—	—
AC60	—	—	—	—	—	—	—	—	—	—	—	—	98	129	—	—	—	—	—	—	—	—	—

アタッチメント / 機種	K		S	V		KS		KV			KSV			SV	
	A1	A2	A1	A1	A2	A1	A2	A1	A2	A3	A1	A2	A3	A1	A2
AC20A	41.5	43	41.5	41.5	43	41.5	57	41.5	43	43	41.5	57	43	41.5	57
AC30A	55	57	55	55	57	55	74	55	57	57	55	74	57	55	74
AC40A	72.5	75	72.5	72.5	75	72.5	95	72.5	75	75	72.5	95	75	72.5	95
AC40A-06	—	—	77.5	77.5	80	—	—	—	—	—	—	—	—	77.5	102
AC50A	—	—	98	98	96	—	—	—	—	—	—	—	—	98	124
AC60A	—	—	98	—	—	—	—	—	—	—	—	—	—	—	—

アタッチメント / 機種	S	T	V		V1		SV		SV1		TV		TV1	
	A1	A1	A1	A2	A1	A2	A1	A2	A1	A2	A1	A2	A1	A2
AC10B	—	28	—	—	—	—	—	—	—	—	—	—	—	—
AC20B	41.5	41.5	41.5	43	41.5	43	41.5	57	41.5	43	41.5	61	41.5	43
AC25B	55	55	55	57	55	57	55	74	55	57	55	76	55	57
AC30B	55	55	55	57	55	57	55	74	55	57	55	76	55	57
AC40B	72.5	72.5	72.5	75	72.5	75	72.5	95	72.5	75	72.5	99	72.5	75
AC40B-06	77.5	77.5	77.5	80	77.5	80	77.5	102	77.5	80	77.5	104	77.5	80
AC50B	93	93	93	96	93	96	93	124	93	96	93	124	93	96
AC55B	98	98	—	—	—	—	—	—	—	—	—	—	—	—
AC60B	98	98	—	—	—	—	—	—	—	—	—	—	—	—

アタッチメント / 機種	S		T		V			V1			SV			SV1			TV			TV1		
	A1	A2	A1	A2	A1	A2	A3	A1	A2	A3	A1	A2	A3	A1	A2	A3	A1	A2	A3	A1	A2	A3
AC20C	41.5	43	41.5	43	41.5	43	43	41.5	43	43	41.5	43	57	41.5	43	43	41.5	43	61	41.5	43	43
AC25C	55	57	55	57	55	57	57	55	57	57	55	57	74	55	57	57	55	57	76	55	57	57
AC30C	55	57	55	57	55	57	57	55	57	57	55	57	74	55	57	57	55	57	76	55	57	57
AC40C	72.5	75	72.5	75	72.5	75	75	72.5	75	75	72.5	75	95	72.5	75	75	72.5	75	99	72.5	75	75
AC40C-06	77.5	80	77.5	80	77.5	80	80	77.5	80	80	77.5	80	102	77.5	80	80	77.5	80	104	77.5	80	80

アタッチメント / 機種	S	V		V1		SV		SV1	
	A1	A1	A2	A1	A2	A1	A2	A1	A2
AC20D	41.5	41.5	43	41.5	43	41.5	57	41.5	43
AC30D	55	55	57	55	57	55	74	55	57
AC40D	72.5	72.5	75	72.5	75	72.5	95	72.5	75
AC40D-06	77.5	77.5	80	77.5	80	77.5	102	77.5	80

A1：入口側端面からブラケット1個目の取付け穴中心までの寸法
A2：ブラケット1個目から2個目までの取付け穴のピッチ寸法
A3：ブラケット2個目から3個目までの取付け穴のピッチ寸法
A4：ブラケット3個目から4個目までの取付け穴のピッチ寸法

モジュラタイプ
エアフィルタ
AF Series

	型式	管接続口径	ろ過度 μm	オプション
エアフィルタ **AFシリーズ** **P.328～336**	**AF10**	M5×0.8	5	ブラケット フロート式オートドレン
	AF20	1/8･1/4		
	AF30	1/4･3/8		
	AF40	1/4･3/8･1/2		
	AF40-06	3/4		
	AF50	3/4･1		
	AF60	1		
ミストセパレータ **AFMシリーズ** **P.338～344**	**AFM20**	1/8･1/4	0.3	ブラケット フロート式オートドレン
	AFM30	1/4･3/8		
	AFM40	1/4･3/8･1/2		
	AFM40-06	3/4		
マイクロミストセパレータ **AFDシリーズ** **P.338～344**	**AFD20**	1/8･1/4	0.01	ブラケット フロート式オートドレン
	AFD30	1/4･3/8		
	AFD40	1/4･3/8･1/2		
	AFD40-06	3/4		

エアフィルタ
AF10～AF60

JIS記号

エアフィルタ

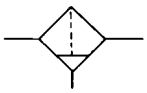

オートドレン付エアフィルタ

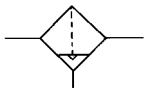

AF20

AF40

型式表示方法

AF 30 – □ 03 BD – □ – □

❶ ❷ ❸ ❹ ❺

オーダーメイド仕様●

（詳細はP.334~336をご参照ください。）

・オプション・準標準は、a～fの各項目毎に1つずつ選択してください。
・オプション・準標準が重複する仕様の場合は、数字、アルファベットの若い順に並べて表示します。
例）AF30-03BD-2R

			記号	内容	❶ ボディサイズ 10	20	30	40	50	60
❷	ねじ種類		無記号	メートルねじ（M5）	●	—	—	—	—	—
				Rc	—	●	●	●	●	●
			N注1)	NPT	—	●	●	●	●	●
			F注2)	G	—	●	●	●	●	●
❸	管接続口径		M5	M5	●	—	—	—	—	—
			01	1/8	—	●	—	—	—	—
			02	1/4	—	●	●	●	—	—
			03	3/8	—	—	●	●	—	—
			04	1/2	—	—	—	●	—	—
			06	3/4	—	—	—	●	●	—
			10	1	—	—	—	—	●	●
❹	オプション	a 取付	無記号	取付オプションなし	●	●	●	●	●	●
			B注3)	ブラケット付	—	●	●	●	●	●
		b フロート式オートドレン	無記号	オートドレンなし	●	●	●	●	●	●
			C	フロート式オートドレン（N.C.）	●	●	●	●	●	●
			D	フロート式オートドレン（N.O.）	—	—	●	●	●	●
❺	準標準	c ケース注4)	無記号	ポリカーボネートケース	●	●	●	●	●	●
			2	金属ケース	●	●	●	●	●	●
			6	ナイロンケース	●	●	●	●	●	●
			8	レベルゲージ付金属ケース	—	—	●	●	●	●
			C	ケースガード付	—	●	—	—	—	—
			6C	ケースガード付・ナイロンケース	—	●	—	—	—	—
		d ドレン排出口注5)	無記号	ドレンコック付	●	●	●	●	●	●
			J注6)	ドレンガイド1/8	—	●	—	—	—	—
				ドレンガイド1/4	—	—	●	●	●	●
			W注7)	ドレンコック、バーブ継手（ø6×ø4ナイロンチューブ用）付	—	—	●	●	●	●
		e 流れ方向	無記号	流れ方向：左→右	●	●	●	●	●	●
			R	流れ方向：右→左	●	●	●	●	●	●
		f 圧力単位	無記号	製品銘板、ケース注意表示の単位表記：MPa	●	●	●	●	●	●
			Z注8)	製品銘板とケース注意表示の単位表記：psi、°F	○注9)	○注9)	○注9)	○注9)	○注9)	○注9)

注1）ドレンガイドは、NPT1/8（AF20に適用）、NPT1/4（AF30～AF60に適用）となります。
　　オートドレンの排出ポートは、ø3/8"ワンタッチ管継手付（AF30～AF60に適用）となります。
注2）ドレンガイドは、G1/8（AF20に適用）、G1/4（AF30～AF60に適用）となります。
注3）ブラケットは、同時梱包となり、組付けられていません。取付けねじ（2本）が付属となります。
注4）ケースの材質選択は、P.287の薬品データで確認してください。
注5）フロート式オートドレン：C, Dとの組合せ選択はできません。
注6）バルブ機能は付いていません。
注7）金属ケース：2, 8との組合せ選択はできません。
注8）ねじ種類M5、NPTが対象となります。新計量法上（日本国内はSI単位）、海外向けのみの販売となります。
注9）○は、ねじ種類がM5、NPTの場合のみの対応となります。

標準仕様

型式	AF10	AF20	AF30	AF40	AF40-06	AF50	AF60
管接続口径	M5×0.8	1/8・1/4	1/4・3/8	1/4・3/8・1/2	3/4	3/4・1	1
使用流体	空気						
周囲温度および使用流体温度	−5～60℃（凍結なきこと）						
保証耐圧力	1.5MPa						
最高使用圧力	1.0MPa						
ろ過度	5μm						
ドレン貯留量（cm^3）	2.5	8	25	45			
ケース材質	ポリカーボネート						
ケースガード	—	準標準	標準装備				
質量（kg）	0.06	0.10	0.22	0.45	0.49	0.99	1.05

オプション・品番

オプション仕様		型式						
		AF10	AF20	AF30	AF40	AF40-06	AF50	AF60
ブラケットアセンブリ注1)		—	AF20P-050AS	AF30P-050AS	AF40P-050AS	AF40P-070AS	AF50P-050AS	AF50P-050AS
フロート式オートドレン注2)注3)	N.C.	AD17	AD27	AD37	AD47			
	N.O.	—	—	AD38	AD48			

準標準・ケースアセンブリ品番

準標準仕様						型式						
ケース材質	フロート式オートドレン注2)注3) N.C.	フロート式オートドレン注2)注3) N.O.	ドレンガイド付注3)	バーブ継手付	ケースガード付	AF10	AF20	AF30	AF40	AF40-06	AF50	AF60
ポリカーボネート	—	—	—	—	●	—	C2SF-C	—	—			
	●	—	—	—	●	—	AD27-C	—	—			
	—	—	●	—	—	—	C2SF-J	C3SF-J	C4SF-J			
	—	—	—	●	—	—	—	C3SF-W	C4SF-W			
	—	—	●	—	●	—	C2SF-CJ	—	—			
ナイロン	—	—	—	—	—	C1SF-6	C2SF-6	C3SF-6	C4SF-6			
	—	—	—	—	●	—	C2SF-6C	—	—			
	●	—	—	—	—	AD17-6	AD27-6	AD37-6	AD47-6			
	—	●	—	—	—	—	—	AD38-6	AD48-6			
	●	—	—	—	●	—	AD27-6C	—	—			
	—	—	●	—	—	—	C2SF-6J	C3SF-6J	C4SF-6J			
	—	—	—	●	—	—	—	C3SF-6W	C4SF-6W			
	—	—	●	—	●	—	C2SF-6CJ	—	—			
金属ケース	—	—	—	—	—	C1SF-2	C2SF-2	C3SF-2	C4SF-2			
	●	—	—	—	—	AD17-2	AD27-2	AD37-2	AD47-2			
	—	●	—	—	—	—	—	AD38-2	AD48-2			
	—	—	●	—	—	—	C2SF-2J	C3SF-2J	C4SF-2J			
レベルゲージ付金属ケース	—	—	—	—	—	—	—	C3LF-8	C4LF-8			
	●	—	—	—	—	—	—	AD37-8	AD47-8			
	—	●	—	—	—	—	—	AD38-8	AD48-8			
	—	—	●	—	—	—	—	C3LF-8J	C4LF-8J			

注1）ブラケットと取付ねじ（2本）のアセンブリです。
注2）最低使用圧力は、N.O.タイプ：0.1MPa、N.C.タイプ：0.1MPa（AD17・AD27）、0.15MPa（AD37・AD47）です。
　　単位表記psi、°F仕様については、別途お問い合わせください。
注3）接続口径NPTとGの場合のドレン配管については、別途お問い合わせください。
注）・AF20～AF60はケースOリングが付属となります。
　　・AF30～AF60のケースアセンブリはケースガード（材質：鋼帯）が付属となります。（ケース材質：金属は除きます。）

流量特性(代表値)

AF10 M5

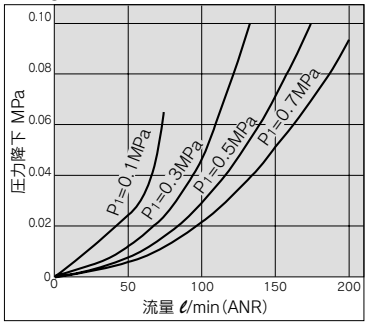

AF20 Rc1/4

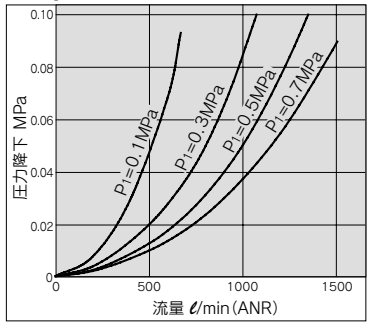

AF30 Rc3/8

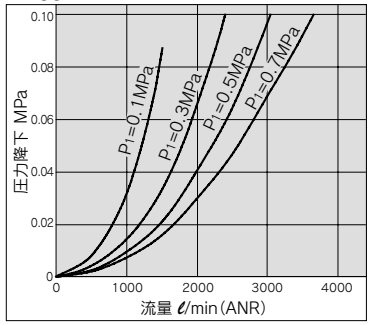

AF40 Rc1/2

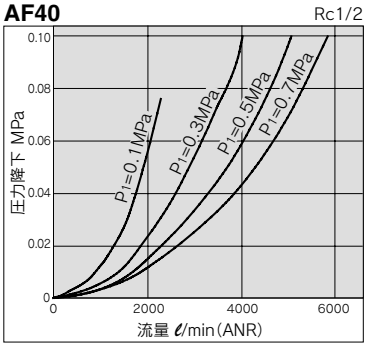

AF40-06 Rc3/4

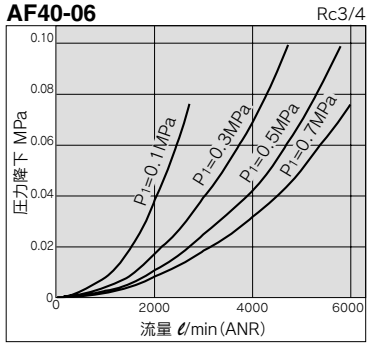

AF50 Rc1

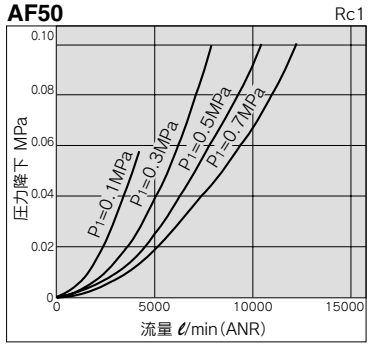

AF60 Rc1

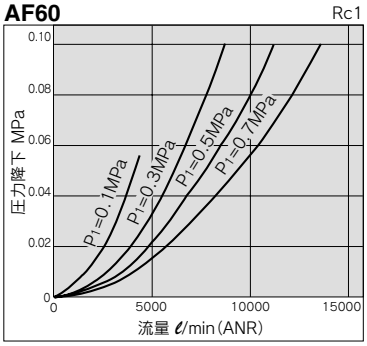

⚠ 製品個別注意事項

ご使用の前に必ずお読みください。
安全上のご注意については前付42、43、F.R.L.／共通注意事項についてはP.287～291をご確認ください。

保守点検

⚠ 警告

①エレメントの交換時期は、使用後2年または圧力降下が0.1MPaになるまでに行ってください。エレメント破壊の原因になります。

フロート式オートドレンの作動原理

N.O.タイプ／AD38･AD48

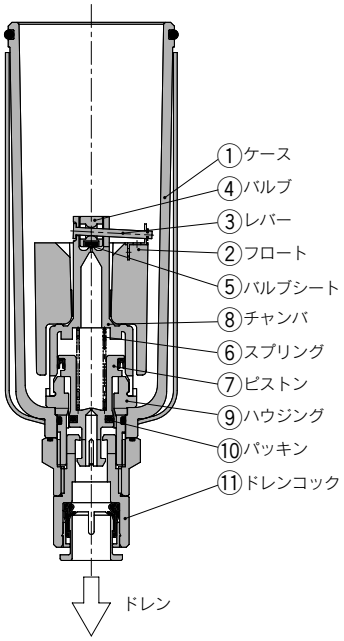

●ケース内の圧力が排気された場合
ケース①内の圧力が排気されるため、スプリング⑥により、ピストン⑦は下方向移動し、パッキン⑩とのシールが外れ、ケース①内と外気は、ハウジング⑨、ドレンコック⑪内を通して導通します。従って、ケース①内にドレンが溜まっているとドレンは、ドレンコックより排出されます。

●ケース内に圧力が加わった場合
圧力が、0.1MPa以上になりますと、スプリング⑥力に打ち勝ってピストン⑦は、上方向に移動し、パッキン⑩がシールして、ケース①内は、外気と遮断されます。この時、ケース①内にドレンが溜まっていない状態では、フロート②は自重により下がりますので、レバー③により連結したバルブ④は、バルブシート⑤をシールしています。

●ドレンがケース内に溜まった場合
フロート②は、浮力により上昇し、バルブシート⑤のシールが外れ、ケース①内の圧力がチャンバ⑧内に導入します。この結果、ピストン⑦は、チャンバ⑧内の圧力とスプリング⑥の力により下方向に移動し、パッキン⑩のシールが外れケース①内に溜まっていたドレンは、ドレンコック⑪より外部に排出されます。
手動操作により、ドレンコック⑪を左回転させると、これに連動しピストン⑦が下方向に移動し、パッキン⑩のシールが外れ、ドレンを排出させることができます。

N.C.タイプ／AD37･AD47

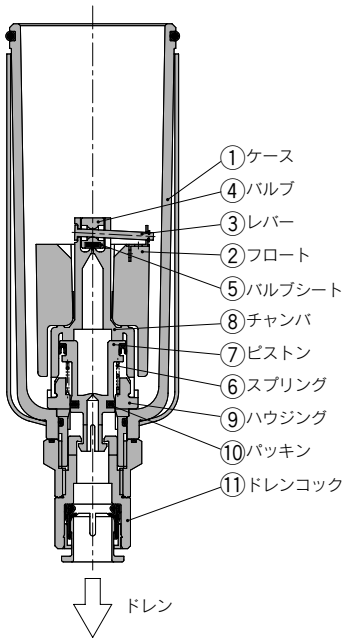

●ケース内の圧力が排気された場合
ケース①内の圧力が排気されても、スプリング⑥により、ピストン⑦は上方向に移動した状態を保持しますので、パッキン⑩はシール状態を保持し、ケース①内と外気は、遮断されています。従って、ケース①内にドレンが溜まっていても、ドレンは排出されません。

●ケース内に圧力が加わった場合
ケース①内に圧力が加わっても、スプリング⑥力とケース①内圧力によりピストン⑦は、上方向に移動した状態を保持していますので、パッキン⑩はシール状態を保持し、ケース①内と外気は、遮断されています。この時、ケース①内にドレンが溜まっていない状態では、フロート②は自重により下がりますので、レバー③により連結したバルブ④は、バルブシート⑤をシールしています。

●ドレンがケース内に溜まった場合
フロート②は、浮力により上昇し、バルブシート⑤のシールが外れ、ケース①内の圧力がチャンバ⑧内に導入します。この結果、ピストン⑦は、チャンバ⑧内の圧力がスプリング⑥力に打ち勝って、下方向に移動し、パッキン⑩のシールが外れケース①内に溜まっていたドレンは、ドレンコック⑪より外部に排出されます。
手動操作により、ドレンコック⑪を左回転させると、これに連動しピストン⑦が下方向に移動し、パッキン⑩のシールが外れ、ドレンを排出させることができます。

小型オートドレンN.C.タイプ／AD17･AD27

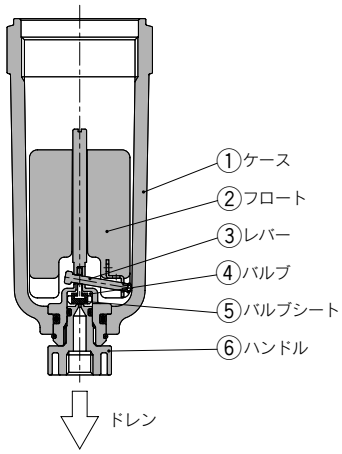

●ケース内の圧力が排気された場合
ケース①内の圧力が排気されても、フロート②の自重により、レバー③を介してバルブ④は、バルブシート⑤をシールしていますので、ケース①内と外気は遮断されています。従って、ケース①内にドレンが溜まっていても、ドレンは排出されません。

●ケース内に圧力が加わった場合
ケース①内に圧力が加わっても、フロート②の自重とバルブ④に作用する差圧による力により、バルブ④は、バルブシート⑤をシールしていますので、ケース①内と外気は遮断されています。

●ドレンがケース内に溜まった場合
フロート②は、浮力により上昇し、バルブシート⑤のシールが外れ、ケース①内に溜まっていたドレンは、ハンドル⑥内を通り外部に排出されます。
手動操作により、ハンドル⑥を左回転させると、ハンドル⑥が下がりバルブシート⑤とのシールが外れますので、ドレンを排出させることができます。

構造図

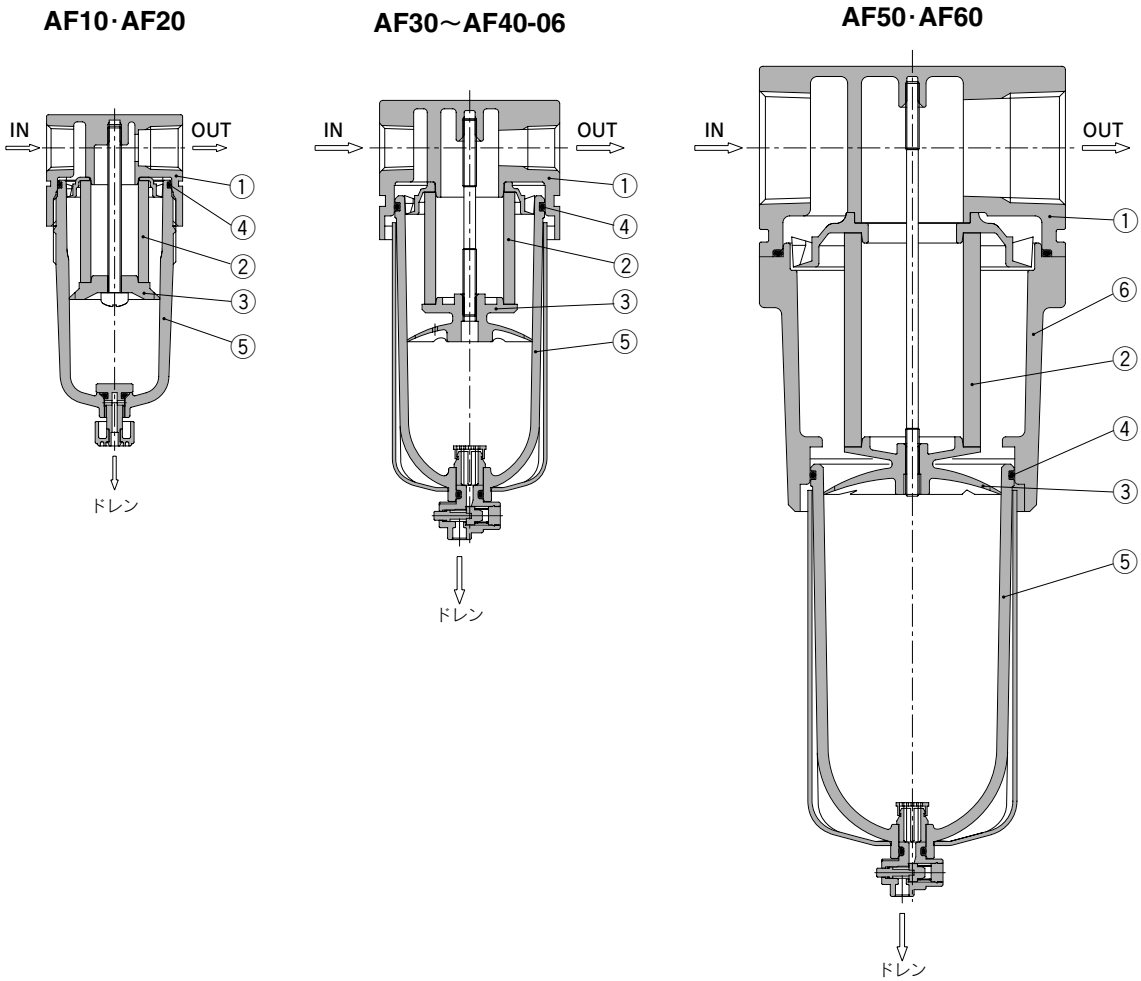

構成部品

番号	部品名	材質	型式	備考
1	ボディ	亜鉛ダイカスト	AF10	プラチナシルバ
		アルミダイカスト	AF20～AF60	
6	ハウジング	アルミダイカスト	AF50·AF60	プラチナシルバ

交換部品

番号	部品名	材質	部品品番						
			AF10	AF20	AF30	AF40	AF40-06	AF50	AF60
2	フィルタエレメント	不織布	AF10P-060S	AF20P-060S	AF30P-060S	AF40P-060S		AF50P-060S	AF60P-060S
3	バッフル	PBT	AF10P-040S注1)	AF20P-040S	AF30P-040S	AF40P-040S		AF50P-040S	AF60P-040S
4	ケース"O"リング	NBR	C1SFP-260S	C2SFP-260S	C3SFP-260S	C4SFP-260S			
5	ケースアセンブリ注2)	ポリカーボネート	C1SF	C2SF	C3SF注3)	C4SF注3)			

注1) AF10用バッフルのAF10P-040Sのみ材質：ポリアセタールです。
注2) ケース"O"リングが付属となります。単位表記：psi、"Fのケースアセンブリの供給については、別途、当社にご確認ください。
注3) AF30～AF60のケースアセンブリはケースガード（材質：鋼帯）が付属となります。

外形寸法図

AF10·AF20

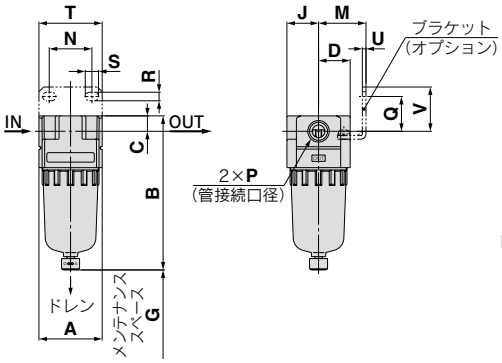

AF50·AF60

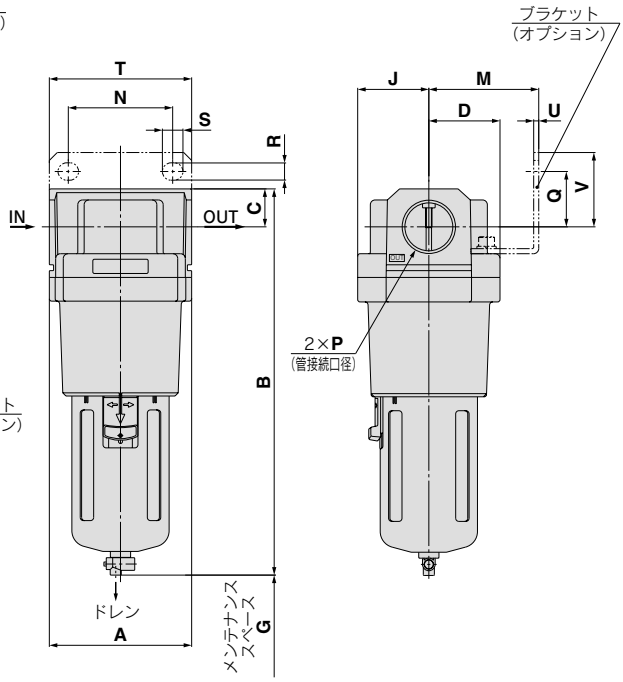

AF30～AF40-06

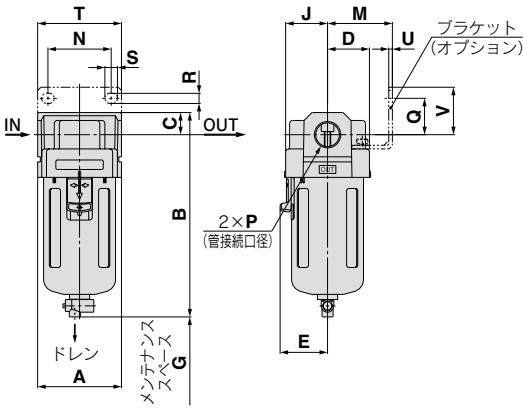

適用機種	AF10·AF20		AF20	AF30～AF60				
オプション/準標準仕様	オートドレン付(N.C.)	金属ケース	ドレンガイド付	オートドレン付(N.O./N.C.)	金属ケース	レベルゲージ付金属ケース	ドレンガイド付	ドレンコック·バーブ継手付
外形図	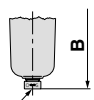		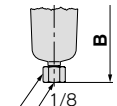	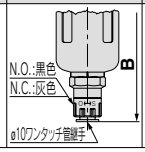	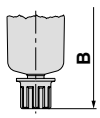	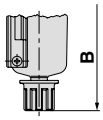	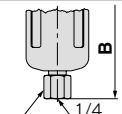	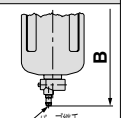

型式	標準仕様								オプション仕様								
									ブラケット取付寸法								オートドレン付
	P	A	B	C	D	E	G	J	M	N	Q	R	S	T	U	V	B
AF10	M5×0.8	25	67	7	12.5	—	25	12.5	—	—	—	—	—	—	—	—	85
AF20	1/8·1/4	40	97	10	20	—	40	20	30	27	22	5.4	8.4	40	2.3	28	115
AF30	1/4·3/8	53	129	14	26.5	30	50	26.5	41	40	23	6.5	8	53	2.3	30	170
AF40	1/4·3/8·1/2	70	165	18	35	38	75	35	50	54	26	8.5	10.5	70	2.3	35	204
AF40-06	3/4	75	169	20	35	38	75	35	50	54	25	8.5	10.5	70	2.3	34	208
AF50	3/4·1	90	245	24	45	—	20	45	70	66	35	11	13	90	3.2	47	284
AF60	1	95	258	24	47.5	—	20	47.5	70	66	35	11	13	90	3.2	47	297

型式	準標準仕様			
	バーブ継手付	ドレンガイド付	金属ケース	レベルゲージ付金属ケース
	B	B	B	B
AF10	—	—	66	—
AF20	—	101	97	—
AF30	137	136	142	162
AF40	173	172	178	198
AF40-06	177	176	182	202
AF50	253	252	258	278
AF60	266	265	271	291

エアフィルタ *AF10～AF60*
オーダーメイド仕様

詳しい寸法、仕様および納期については、当社にご確認ください。

①特殊温度環境

寒冷地域および熱帯地域などの環境条件下で耐えられるように、パッキンや樹脂部品などを特殊材料に変えています。

仕様

オーダーメイド品番		-X430	-X440
環境		低温環境用	高温環境用
周囲温度(℃)		−30～60	−5～80
使用流体温度(℃)		−5～60(凍結なきこと)	
材質	ゴム部品	特殊NBR	FKM
	主要部品	金属(アルミダイカストなど)	

適用型式

型式	AF30	AF40	AF40-06	AF50	AF60
管接続口径	1/4・3/8	1/4・3/8・1/2	3/4	3/4・1	1

AF 30 - □ 03 B - 2 □ - X430

❶ ❷ ❸ ❹ ❺ ❻

低・高温環境用

X430	低温
X440	高温

・準標準は、a～cの各項目毎に1つずつ選択してください。
・準標準記号は、アルファベットの若い順に並べて表示します。
例) AF30-03B-2R-X430

		記号	内容	❶ ボディサイズ 30	40	50	60
❷	ねじ種類	無記号	Rc	●	●	●	●
		N注1)	NPT	●	●	●	●
		F注2)	G	●	●	●	●
❸	管接続口径	02	1/4	●	●	—	—
		03	3/8	●	●	—	—
		04	1/2	—	●	—	—
		06	3/4	—	●	●	—
		10	1	—	—	●	●
❹	オプション(取付)	無記号	取付オプションなし	●	●	●	●
		B注3)	ブラケット付	●	●	●	●
❺	ケース注4)	2	金属ケース	●	●	●	●
❻ 準標準	a ドレン排出口	無記号	ドレンコック付	●	●	●	●
		J注5)	ドレンガイド1/4	●	●	●	●
	b 流れ方向	無記号	流れ方向:左→右	●	●	●	●
		R	流れ方向:右→左	●	●	●	●
	c 圧力単位	無記号	製品銘板、ケース注意表示の単位表記:MPa	●	●	●	●
		Z注6)	製品銘板とケース注意表示の単位表記:psi、°F	注7) ○	注7) ○	注7) ○	注7) ○

注1) ドレンガイドは、NPT1/4となります。
注2) ドレンガイドは、G1/4となります。
注3) ブラケットは、同時梱包となり、組付けられていません。取付けねじ(2本)が付属となります。
注4) 必ず金属ケース2を選択してください。
注5) バルブ機能は付いていません。
注6) ねじ種類NPTが対象となります。
新計量法上(日本国内用はSI単位)、海外向けのみの販売となります。
注7) ○は、ねじ種類がNPTの場合のみの対応となります。

②高圧対応

高圧下で使用できるように、強度部材などの材質変更を行っています。

仕様

オーダーメイド品番	-X425
保証耐圧力(MPa)	3.0
最高使用圧力(MPa)	2.0
周囲温度および使用流体(℃)	−5～60(凍結なきこと)

適用型式

型式	AF20	AF30	AF40	AF40-06	AF50	AF60
管接続口径	1/8・1/4	1/4・3/8	1/4・3/8・1/2	3/4	3/4・1	1

AF 30 - □ 03 B - 2 □ - X425

❶ ❷ ❸ ❹ ❺ ❻

高圧対応

・準標準は、a～cの各項目毎に1つずつ選択してください。
・準標準記号は、アルファベットの若い順に並べて表示します。
例) AF30-03B-2R-X425

		記号	内容	❶ ボディサイズ 20	30	40	50	60
❷	ねじ種類	無記号	Rc	●	●	●	●	●
		N注1)	NPT	●	●	●	●	●
		F注2)	G	●	●	●	●	●
❸	管接続口径	01	1/8	●	—	—	—	—
		02	1/4	●	●	●	—	—
		03	3/8	—	●	●	—	—
		04	1/2	—	—	●	—	—
		06	3/4	—	—	●	●	—
		10	1	—	—	—	●	●
❹	オプション(取付)	無記号	取付オプションなし	●	●	●	●	●
		B注3)	ブラケット付	●	●	●	●	●
❺	ケース注4)	2	金属ケース	●	●	●	●	●
		8	レベルゲージ付金属ケース	—	●	●	●	●
❻ 準標準	a ドレン排出口	無記号	ドレンコック付	●	●	●	●	●
		J注5)	ドレンガイド1/8	●	—	—	—	—
			ドレンガイド1/4	—	●	●	●	●
	b 流れ方向	無記号	流れ方向:左→右	●	●	●	●	●
		R	流れ方向:右→左	●	●	●	●	●
	c 圧力単位	無記号	製品銘板、ケース注意表示の単位表記:MPa	●	●	●	●	●
		Z注6)	製品銘板とケース注意表示の単位表記:psi、°F	注7) ○	注7) ○	注7) ○	注7) ○	注7) ○

注1) ドレンガイドは、NPT1/8(AF20に適用)、NPT1/4(AF30～AF60に適用)となります。
注2) ドレンガイドは、G1/8(AF20に適用)、G1/4(AF30～AF60に適用)となります。
注3) ブラケットは、同時梱包となり、組付けられていません。取付けねじ(2本)が付属となります。
注4) 必ず金属ケース2または8を選択してください。
注5) バルブ機能は付いていません。
注6) ねじ種類NPTが対象となります。
新計量法上(日本国内用はSI単位)、海外向けのみの販売となります。
注7) ○は、ねじ種類がNPTの場合のみの対応となります。

③ロングケース対応

ドレンの貯留量が標準品より多くなります。

適用型式とドレン貯留量

型式	AF10	AF20	AF30	AF40	AF40-06	AF50	AF60
管接続口径	M5	1/8･1/4	1/4･3/8	1/4･3/8･1/2	3/4	3/4･1	1
ドレン貯留量(cm³)	9	19	43	88			

注) 外形寸法はお問合せください。

AF 30 - □ 03 □ - □ - X64

❶ ❷ ❸ ❹ ❺

•ロングケース対応

・準標準は、a～dの各項目毎に1つずつ選択してください。
・オプション・準標準が重複する仕様の場合は、数字、アルファベットの若い順に並べて表示します。
例) AF30-03B-2R-X64

		記号	内容	❶ ボディサイズ 10	20	30	40	50	60
❷	ねじ種類	無記号	メートルねじ(M5)	●	—	—	—	—	—
			Rc	—	●	●	●	●	●
		N注1)	NPT	—	●	●	●	●	●
		F注2)	G	—	●	●	●	●	●
		+							
❸	管接続口径	M5	M5	●	—	—	—	—	—
		01	1/8	—	●	—	—	—	—
		02	1/4	—	●	●	●	—	—
		03	3/8	—	—	●	●	—	—
		04	1/2	—	—	—	●	—	—
		06	3/4	—	—	—	●	●	—
		10	1	—	—	—	—	●	●
		+							
❹	オプション(取付)	無記号	取付オプションなし	●	●	●	●	●	●
		B注3)	ブラケット付	—	●	●	●	●	●
		+							
❺ 準標準 a	ケース注4)	無記号	ポリカーボネートケース	●	●	●	●	●	●
		2	金属ケース	●	●	●	●	●	●
		6	ナイロンケース	●	●	●	●	●	●
		C	ケースガード付	—	●	—	—	—	—
		6C	ケースガード付･ナイロンケース	—	●	—	—	—	—
		+							
b	ドレン排出口	無記号	ドレンコック付	●	●	●	●	●	●
		J注5)	ドレンガイド1/8	—	●	—	—	—	—
			ドレンガイド1/4	—	—	●	●	●	●
		W注6)	ドレンコック、バーブ継手(ø6×ø4ナイロンチューブ用)付	—	—	●	●	●	●
		+							
c	流れ方向	無記号	流れ方向:左→右	●	●	●	●	●	●
		R	流れ方向:右→左	●	●	●	●	●	●
		+							
d	圧力単位	無記号	製品銘板、ケース注意表示の単位表記:MPa	●	●	●	●	●	●
		Z注7)	製品銘板とケース注意表示の単位表記:psi、°F	○注8)	○注8)	○注8)	○注8)	○注8)	○注8)

注1) ドレンガイドは、NPT1/8(AF20に適用)、NPT1/4(AF30～AF60に適用)となります。
注2) ドレンガイドは、G1/8(AF20に適用)、G1/4(AF30～AF60に適用)となります。
注3) ブラケットは、同時梱包となり、組付けられていません。取付けねじ(2本)が付属となります。
注4) ケースの材質選択は、P.287の薬品データで確認してください。
注5) バルブ機能は付いていません。
注6) 金属ケース:2との組合せ選択はできません。
注7) ねじ種類M5、NPTが対象となります。
新計量法上(日本国内はSI単位)、海外向けのみの販売となります。
注8) ○は、ねじ種類がM5、NPTの場合のみの対応となります。

エアフィルタ *AF30～AF60*
オーダーメイド仕様

詳しい寸法、仕様および納期については、当社にご確認ください。

Order Made

④目詰まりチェッカ付

エレメントの目詰まり状態が目視確認できます。

適用型式

型式	AF30	AF40	AF40-06	AF50	AF60
管接続口径	1/4･3/8	1/4･3/8･1/2	3/4	3/4･1	1

AF 30 - □ 03 □ - □ - X2141

❶ ❷ ❸ ❹ ❺

●目詰まりチェッカ付

目詰まりチェッカ付は、専用ボディとなり、標準ボディに取付けられません。

・オプション・準標準は、a～fの各項目毎に1つずつ選択してください。
・オプション・準標準が重複する仕様の場合は、数字、アルファベットの若い順に並べて表示します。
例) AF30-03BD-2R-X2141

			記号	内容	❶ ボディサイズ 30	40	50	60
❷	ねじ種類		無記号	Rc	●	●	●	●
			N注1)	NPT	●	●	●	●
			F注2)	G	●	●	●	●
			+					
❸	管接続口径		02	1/4	●	●	—	—
			03	3/8	●	●	—	—
			04	1/2	—	●	—	—
			06	3/4	—	●	●	—
			10	1	—	—	●	●
			+					
❹	オプション	a 取付	無記号	取付オプションなし	●	●	●	●
			B注3)	ブラケット付	●	●	●	●
			+					
		b フロート式オートドレン	無記号	オートドレンなし	●	●	●	●
			C	フロート式オートドレン(N.C.)	●	●	●	●
			D	フロート式オートドレン(N.O.)	●	●	●	●
			+					
❺	準標準	c ケース注4)	無記号	ポリカーボネートケース	●	●	●	●
			2	金属ケース	●	●	●	●
			6	ナイロンケース	●	●	●	●
			8	レベルゲージ付金属ケース	●	●	●	●
			+					
		d ドレン排出口注5)	無記号	ドレンコック付	●	●	●	●
			J注6)	ドレンガイド1/4	●	●	●	●
			W注7)	ドレンコック、バーブ継手(ø6×ø4ナイロンチューブ用)付	●	●	●	●
			+					
		e 流れ方向	無記号	流れ方向:左→右	●	●	●	●
			R	流れ方向:右→左	●	●	●	●
			+					
		f 圧力単位	無記号	製品銘板、ケース注意表示の単位表記:MPa	●	●	●	●
			Z注8)	製品銘板とケース注意表示の単位表記:psi、°F	○注9)	○注9)	○注9)	○注9)

注1) ドレンガイドは、NPT1/4となります。
オートドレンの排出ポートは、ø3/8''ワンタッチ管継手付となります。
注2) ドレンガイドは、G1/4となります。
注3) オプションBは同時梱包となり、組付けられていません。取付けねじ(2本)が付属となります。
注4) ケースの材質選択は、P.287の薬品データで確認してください。
注5) フロート式オートドレン:C, Dとの組合せ選択はできません。
注6) バルブ機能は付いていません。
注7) 金属ケース:2, 8との組合せ選択はできません。
注8) ねじ種類NPTが対象となります。新計量法上(日本国内はSI単位)、海外向けの販売となります。
注9) ○は、ねじ種類がNPTの場合のみの対応となります。

ミストセパレータ
AFM20～AFM40
マイクロミストセパレータ
AFD20～AFD40

JIS記号
ミストセパレータ

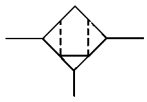

マイクロミストセパレータ

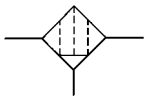

AFM20･AFD20　AFM40･AFD40

・AFMシリーズ　ろ過度:0.3μm
・AFDシリーズ　ろ過度:0.01μm

型式表示方法

AFM 30 – □ 03 BD – □ – □
AFD 30 – □ 03 BD – □ – □
❶ ❷ ❸ ❹ ❺

●オーダーメイド仕様
(詳細はP.343、344をご参照ください。)

・オプション・準標準は、a～fの各項目毎に1つずつ選択してください。
・オプション・準標準が重複する仕様の場合は、数字、アルファベットの若い順に並べて表示します。
例) AFM30-03BD-2R

			記号	内容	❶ ボディサイズ 20	30	40
❷	ねじ種類		無記号	Rc	●	●	●
			N注1)	NPT	●	●	●
			F注2)	G	●	●	●
			+				
❸	管接続口径		01	1/8	●	—	—
			02	1/4	●	●	●
			03	3/8	—	●	●
			04	1/2	—	—	●
			06	3/4	—	—	●
			+				
❹	オプション	a 取付	無記号	取付オプションなし	●	●	●
			B注3)	ブラケット付	●	●	●
			+				
		b フロート式オートドレン注4)	無記号	オートドレンなし	●	●	●
			C	フロート式オートドレン(N.C.)	●	●	●
			D	フロート式オートドレン(N.O.)	—	●	●
			+				
❺	準標準	c ケース注5)	無記号	ポリカーボネートケース	●	●	●
			2	金属ケース	●	●	●
			6	ナイロンケース	●	●	●
			8	レベルゲージ付金属ケース	—	●	●
			C	ケースガード付	●	—	—
			6C	ケースガード付・ナイロンケース	●	—	—
			+				
		d ドレン排出口	無記号	ドレンコック付	●	●	●
			J注6)	ドレンガイド1/8	●	—	—
				ドレンガイド1/4	—	●	●
			W注7)	ドレンコック、バーブ継手(ø6×ø4ナイロンチューブ用)付	—	●	●
			+				
		e 流れ方向	無記号	流れ方向:左→右	●	●	●
			R	流れ方向:右→左	●	●	●
			+				
		f 圧力単位	無記号	製品銘板、ケース注意表示の単位表記:MPa	●	●	●
			Z注8)	製品銘板とケース注意表示の単位表記:psi、°F	○注9)	○注9)	○注9)

注1) ドレンガイドは、NPT1/8(AFM20･AFD20に適用)、NPT1/4(AFM30･AFM40/AFD30･AFD40に適用)となります。
オートドレンの排出ポートは、ø3/8"ワンタッチ管継手付(AFM30･AFM40/AFD30･AFD40に適用)となります。
注2) ドレンガイドは、G1/8(AFM20･AFD20に適用)、G1/4(AFM30･AFM40/AFD30･AFD40に適用)となります。
注3) ブラケットは、同時梱包となり、組付けられていません。取付けねじ(2本)が付属となります。
注4) フロート式オートドレン:C, Dとの組合せ選択はできません。
注5) ケースの材質選択は、P.287の薬品データで確認してください。
注6) バルブ機能は付いていません。
注7) 金属ケース:2, 8との組合せ選択はできません。
注8) ねじ種類NPTが対象となります。新計量法上(日本国内用はSI単位)、海外向けのみの販売となります。
注9) ○は、ねじ種類がNPTの場合のみの対応となります。

SMC

標準仕様

型式		AFM20 AFD20	AFM30 AFD30	AFM40 AFD40	AFM40-06 AFD40-06
接続口径		1/8・1/4	1/4・3/8	1/4・3/8・1/2	3/4
使用流体		空気			
周囲温度および使用流体温度		−5～60℃（凍結なきこと）			
保証耐圧力		1.5MPa			
最高使用圧力		1.0MPa			
最低使用圧力		0.05MPa			
ろ過度	AFM20～AFM40-06	0.3μm（捕集効率99.9%）			
	AFD20～AFD40-06	0.01μm（捕集効率99.9%）			
出口側オイルミスト濃度	AFM20～AFM40-06	MAX1.0mg/m³（ANR）（≒0.8ppm）注2)注3)			
	AFD20～AFD40-06	MAX0.1mg/m³（ANR）（油飽和前は、0.01mg/m³（ANR）以下≒0.008ppm）注2)注3)			
定格流量{ℓ/min（ANR）}注1)	AFM20～AFM40-06	200	450	1100	
	AFD20～AFD40-06	120	240	600	
ドレン貯留量（cm³）		8	25	45	
ケース材質		ポリカーボネート			
ケースガード		準標準	標準装備		
質量（kg）		0.10	0.22	0.44	0.49

注1）条件：入口圧力0.7MPa。定格流量は入口圧力によって変わります。定格流量以上流れますと、出口側へオイルが流出しますのでご注意ください。
注2）コンプレッサ吐出濃度30mg/m³（ANR）時
注3）ケース"O"リングおよびその他の"O"リングには少量のグリースは使用しています。

オプション・品番

オプション仕様		型式			
		AFM20 AFD20	AFM30 AFD30	AFM40 AFD40	AFM40-06 AFD40-06
ブラケットアセンブリ注1)		AF20P-050AS	AF30P-050AS	AF40P-050AS	AF40P-070AS
フロート式オートドレン注2)注3)	N.C.	AD27	AD37	AD47	
	N.O.	—	AD38	AD48	

準標準・ケースアセンブリ品番

準標準仕様						型式			
ケース材質	フロート式オートドレン注2)注3) N.C.	フロート式オートドレン注2)注3) N.O.	ドレンガイド付注3)	バーブ継手付	ケースガード付	AFM20 AFD20	AFM30 AFD30	AFM40 AFD40	AFM40-06 AFD40-06
ポリカーボネート	—	—	—	—	●	C2SF-C	—	—	
	●	—	—	—	●	AD27-C	—	—	
	—	—	●	—	—	C2SF-J	C3SF-J	C4SF-J	
	—	—	—	●	—	—	C3SF-W	C4SF-W	
	—	—	●	—	●	C2SF-CJ	—	—	
ナイロン	—	—	—	—	—	C2SF-6	C3SF-6	C4SF-6	
	—	—	—	—	●	C2SF-6C	—	—	
	●	—	—	—	—	AD27-6	AD37-6	AD47-6	
	—	●	—	—	—	—	AD38-6	AD48-6	
	●	—	—	—	●	AD27-6C	—	—	
	—	—	●	—	—	C2SF-6J	C3SF-6J	C4SF-6J	
	—	—	—	●	—	—	C3SF-6W	C4SF-6W	
	—	—	●	—	●	C2SF-6CJ	—	—	
金属ケース	—	—	—	—	—	C2SF-2	C3SF-2	C4SF-2	
	●	—	—	—	—	AD27-2	AD37-2	AD47-2	
	—	●	—	—	—	—	AD38-2	AD48-2	
	—	—	●	—	—	C2SF-2J	C3SF-2J	C4SF-2J	
レベルゲージ付金属ケース	—	—	—	—	—	—	C3LF-8	C4LF-8	
	●	—	—	—	—	—	AD37-8	AD47-8	
	—	●	—	—	—	—	AD38-8	AD48-8	
	—	—	●	—	—	—	C3LF-8J	C4LF-8J	

注1）ブラケットと取付ねじ（2本）のアセンブリです。
注2）最低使用圧力は、N.O.タイプ：0.1MPa、N.C.タイプ：0.1MPa（AD27）、0.15MPa（AD37・AD47）です。
　　単位表記psi、"F仕様については、別途お問い合わせください。
注3）接続口径NPTとGの場合のドレン配管については、別途お問い合わせください。
注）・ケース"O"リングが付属となります。
　　・AFM30～AFM40-06・AFD30～AFD40-06のケースアセンブリはケースガード（材質：鋼帯）が付属となります。（ケース材質：金属は除きます。）

流量特性(代表値)

——— エレメント油飽和状態
- - - 初期状態

AFM20

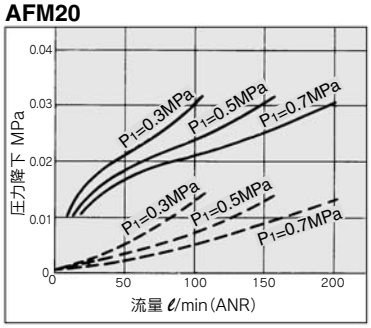

AFM30

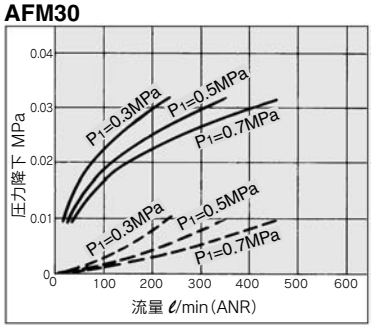

AFM40

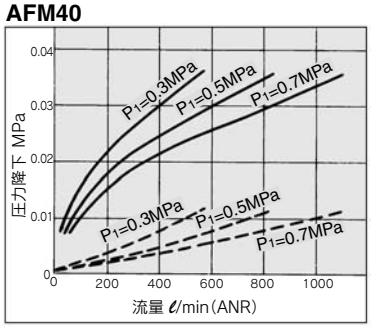

AFD20

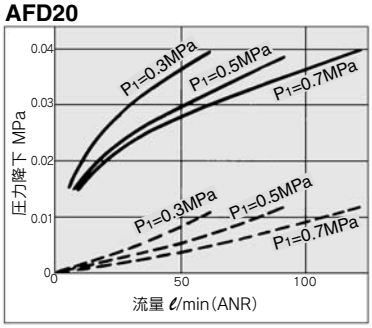

AFD30

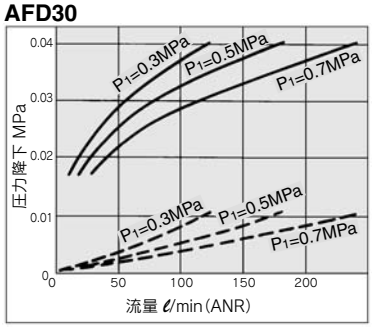

AFD40

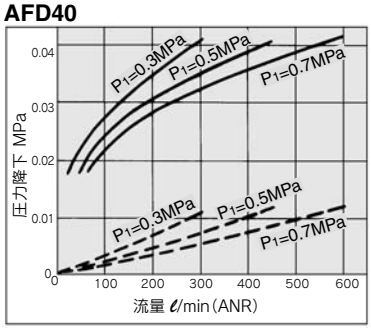

⚠製品個別注意事項

ご使用の前に必ずお読みください。
安全上のご注意については前付42、43、F.R.L.／共通注意事項についてはP.287～291をご確認ください。

空気源

⚠注意

①ミストセパレータの入口側には、早期目詰りを避けるためプリフィルタとしてエアフィルタ(AFシリーズ)を取付けてください。
②マイクロミストセパレータの入口側には、早期目詰りを避けるためプリフィルタとしてミストセパレータ(AFMシリーズ)を取付けてください。
③ドライヤの入口側への取付は、エレメントの早期目詰りの原因になるため、避けてください。

保守点検

⚠警告

①エレメントの交換時期は、使用後2年または圧力降下が0.1MPaになるまでに行ってください。エレメント破壊の原因になります。

設計上のご注意

⚠注意

①脈動の起きにくい場所へ設置する設計にしてください。エレメントは内･外圧力差が、0.1MPaを超えると破損の原因となります。

選定

⚠注意

①定格流量以上は流さないでください。
瞬間的に定格流量以上を流すと、ドレン、油分の出口側飛散や機器の破損の原因となります。
②低圧空気(ブロア)では使用できません。
清浄化機器は機器に応じて最低作動圧力が決まった圧縮空気専用です。最低作動圧力以下で使用すると性能低下、作動不良の原因となります。やむを得ず使用される場合は、事前に当社にご確認ください。

構造図

AFM20
AFD20

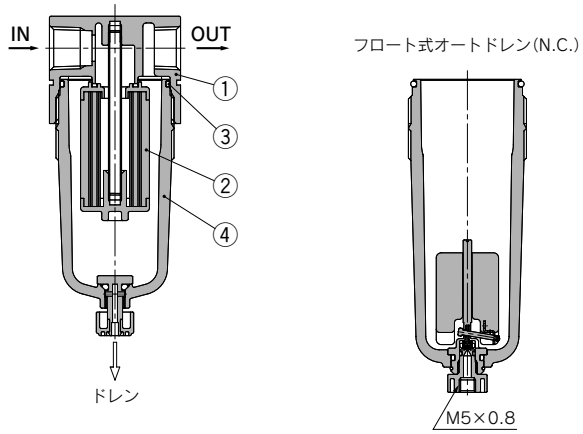

AFM30～AFM40-06
AFD30～AFD40-06

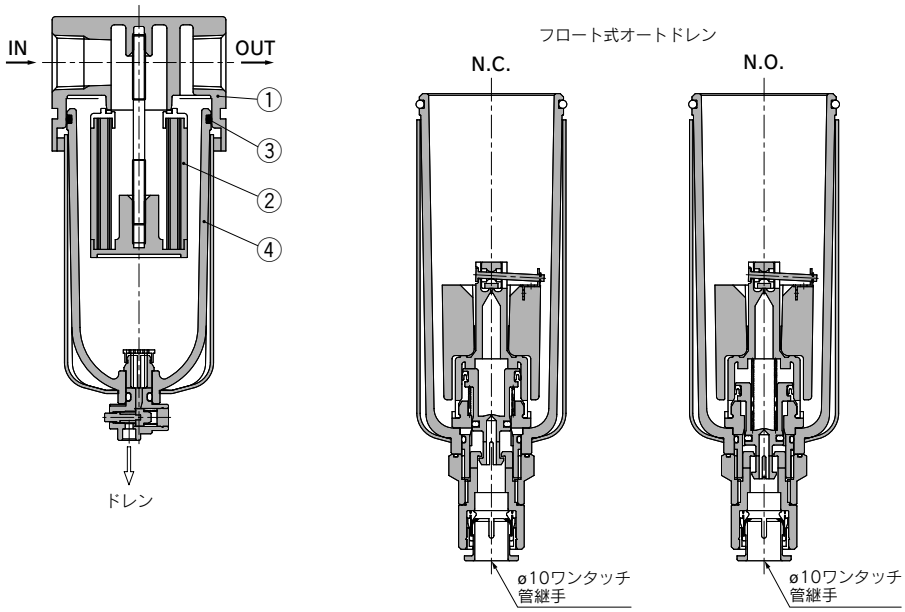

構成部品

番号	部品名	材質	型式	備考
1	ボディ	アルミダイカスト	AFM20～AFM40-06 AFD20～AFD40-06	プラチナシルバ

交換部品

番号	部品名		材質	部品品番			
				AFM20 AFD20	**AFM30 AFD30**	**AFM40 AFD40**	**AFM40-06 AFD40-06**
2	エレメントアセンブリ	AFM20～40	—	AFM20P-060AS	AFM30P-060AS	AFM40P-060AS	
		AFD20～40	—	AFD20P-060AS	AFD30P-060AS	AFD40P-060AS	
3	ケース"O"リング		NBR	C2SFP-260S	C3SFP-260S	C4SFP-260S	
4	ケースアセンブリ注1)		ポリカーボネート	C2SF	C3SF注2)	C4SF注2)	

注1) ケース"O"リングが付属となります。単位表記:psi、"Fのケースアセンブリの供給については、別途、当社にご確認ください。
注2) AFM30～AFM40-06・AFD30～AFD40-06のケースアセンブリはケースガード(材質:鋼帯)が付属となります。

外形寸法図

AFM20
AFD20

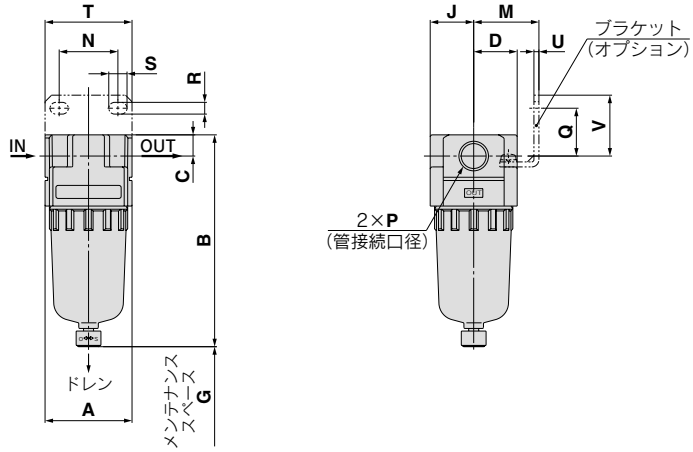

AFM30～AFM40-06
AFD30～AFD40-06

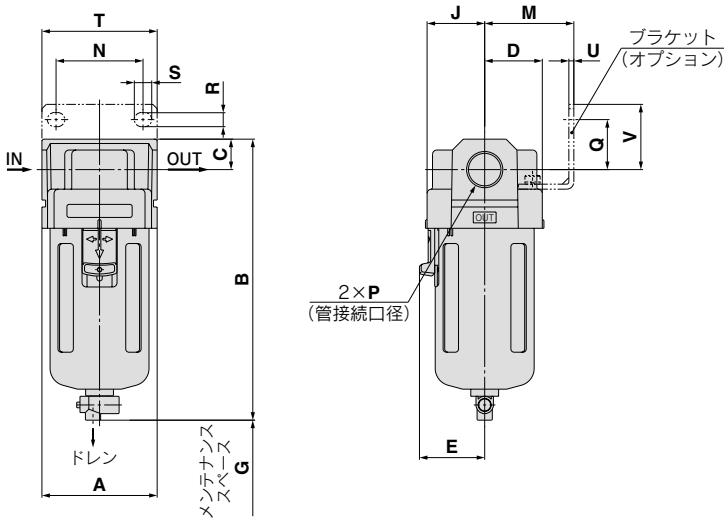

適用機種	AFM20/AFD20			AFM30～AFM40-06/AFD30～AFD40-06				
オプション/準標準仕様	オートドレン付(N.C.)	金属ケース	ドレンガイド付	オートドレン付(N.O./N.C.)	金属ケース	レベルゲージ付金属ケース	ドレンガイド付	ドレンコック・バーブ継手付
外形図	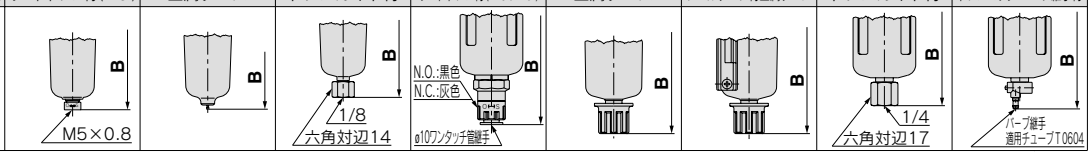							

型式	標準仕様								オプション仕様								
									ブラケット取付寸法								オートドレン付
	P	A	B	C	D	E	G	J	M	N	Q	R	S	T	U	V	B
AFM20/AFD20	1/8･1/4	40	97	10	20	—	40	20	30	27	22	5.4	8.4	40	2.3	28	115
AFM30/AFD30	1/4･3/8	53	129	14	26.5	30	50	26.5	41	40	23	6.5	8	53	2.3	30	170
AFM40/AFD40	1/4･3/8･1/2	70	165	18	35	38	75	35	50	54	26	8.5	10.5	70	2.3	35	204
AFM40-06/AFD40-06	3/4	75	169	20	35	38	75	35	50	54	25	8.5	10.5	70	2.3	34	208

型式	準標準仕様			
	バーブ継手付	ドレンガイド付	金属ケース	レベルゲージ付金属ケース
	B	B	B	B
AFM20/AFD20	—	101	97	—
AFM30/AFD30	137	136	142	162
AFM40/AFD40	173	172	178	198
AFM40-06/AFD40-06	177	176	182	202

ミストセパレータ *AFM20～AFM40*
マイクロミストセパレータ *AFD20～AFD40*
オーダーメイド仕様

Order Made

詳しい寸法、仕様および納期については、当社にご確認ください。

①ロングケース対応

ドレンの貯留量が標準品より多くなります。

適用型式とドレン貯留量

型式	AFM20･AFD20	AFM30･AFD30	AFM40･AFD40	AFM40-06･AFD40-06
管接続口径	1/8･1/4	1/4･3/8	1/4･3/8･1/2	3/4
ドレン貯留量(cm³)	19	43	88	

注）外形寸法はお問合せください。

AFM 30 - □ 03 □ - □ - X64

AFD 30 - □ 03 □ - □ - X64

❶ ❷ ❸ ❹ ❺ ●ロングケース対応

・準標準は、a～dの各項目毎に1つずつ選択してください。
・オプション・準標準が重複する仕様の場合は、数字、アルファベットの若い順に並べて表示します。
例）AFM30-03B-2R-X64

			記号	内容	❶ ボディサイズ 20	30	40
❷	ねじ種類		無記号	Rc	●	●	●
			N注1)	NPT	●	●	●
			F注2)	G	●	●	●
			+				
❸	管接続口径		01	1/8	●	—	—
			02	1/4	●	●	●
			03	3/8	—	●	●
			04	1/2	—	—	●
			06	3/4	—	—	●
			+				
❹	オプション(取付)		無記号	取付オプションなし	●	●	●
			B注3)	ブラケット付	●	●	●
			+				
❺	準標準	a ケース注4)	無記号	ポリカーボネートケース	●	●	●
			2	金属ケース	●	●	●
			6	ナイロンケース	●	●	●
			C	ケースガード付	●	—	—
			6C	ケースガード付ナイロンケース	●	—	—
			+				
		b ドレン排出口	無記号	ドレンコック付	●	●	●
			J注5)	ドレンガイド1/8	●	—	—
				ドレンガイド1/4	—	●	●
			W注6)	ドレンコック、バーブ継手(ø6×ø4ナイロンチューブ用)付	—	●	●
			+				
		c 流れ方向	無記号	流れ方向:左→右	●	●	●
			R	流れ方向:右→左	●	●	●
			+				
		d 圧力単位	無記号	製品銘板、ケース注意表示の単位表記:MPa	●	●	●
			Z注7)	製品銘板とケース注意表示の単位表記:psi、°F	○注8)	○注8)	○注8)

注1）ドレンガイドは、NPT1/8（AFM20･AFD20に適用）、NPT1/4（AFM30･AFM40/AFD30･AFD40に適用）となります。
注2）ドレンガイドは、G1/8（AFM20･AFD20に適用）、G1/4（AFM30･AFM40/AFD30･AFD40に適用）となります。
注3）ブラケットは、同時梱包となり、組付けられていません。取付けねじ（2本）が付属となります。
注4）ケースの材質選択は、P.287の薬品データで確認してください。
注5）バルブ機能は付いていません。
注6）金属ケース:2との組合せ選択はできません。
注7）ねじ種類NPTが対象となります。
　　新計量法上（日本国内はSI単位）、海外向けのみの販売となります。
注8）○は、ねじ種類がNPTの場合のみの対応となります。

ミストセパレータ *AFM30～AFM40*
マイクロミストセパレータ *AFD30～AFD40*
オーダーメイド仕様

Order Made

詳しい寸法、仕様および納期については、当社にご確認ください。

②目詰まりチェッカ付

エレメントの目詰まり状態が目視確認できます。

適用型式

型式	AFM30･AFD30	AFM40･AFD40	AFM40-06･AFD40-06
管接続口径	1/4･3/8	1/4･3/8･1/2	3/4

AFM 30 - □ 03 □ - □ - X2141

AFD 30 - □ 03 □ - □ - X2141

❶ ❷ ❸ ❹ ❺ ●目詰まりチェッカ付

目詰まりチェッカ付は、専用ボディとなり、標準ボディに取付けられません。

・オプション・準標準は、a～fの各項目毎に1つずつ選択してください。
・オプション・準標準が重複する仕様の場合は、数字、アルファベットの若い順に並べて表示します。
例）AFM30-03BD-2R-X2141

			記号	内容	❶ ボディサイズ 30	❶ ボディサイズ 40
❷	ねじ種類		無記号	Rc	●	●
			N注1)	NPT	●	●
			F注2)	G	●	●
			+			
❸	管接続口径		02	1/4	●	●
			03	3/8	●	●
			04	1/2	—	●
			06	3/4	—	●
			+			
❹	オプション注3)	a 取付	無記号	取付オプションなし	●	●
			B注3)	ブラケット付	●	●
			+			
		b 流れ方向	無記号	オートドレンなし	●	●
			C	フロート式オートドレン(N.C.)	●	●
			D	フロート式オートドレン(N.O.)	●	●
			+			
❺	準標準	c ケース注4)	無記号	ポリカーボネートケース	●	●
			2	金属ケース	●	●
			6	ナイロンケース	●	●
			8	レベルゲージ付金属ケース	●	●
			+			
		d ドレン排出口注5)	無記号	ドレンコック付	●	●
			J注6)	ドレンガイド1/4	●	●
			W注7)	ドレンコック、バーブ継手(ø6×ø4ナイロンチューブ用)付	●	●
			+			
		e 流れ方向	無記号	流れ方向:左→右	●	●
			R	流れ方向:右→左	●	●
			+			
		f 圧力単位	無記号	製品銘板、ケース注意表示の単位表記:MPa	●	●
			Z注8)	製品銘板とケース注意表示の単位表記:psi、°F	○注9)	○注9)

注1）ドレンガイドは、NPT1/4となります。
　　オートドレンの排出ポートは、ø3/8"ワンタッチ管継手付となります。
注2）ドレンガイドは、G1/4となります。
注3）オプションBは同時梱包となり、組付けられていません。ブラケットには取付けねじ(2本)が付属となります。
注4）ケースの材質選択は、P.287の薬品データで確認してください。
注5）フロート式オートドレン:C,Dとの組合せ選択はできません。
注6）バルブ機能は付いていません。
注7）金属ケース:2,8との組合せ選択はできません。
注8）ねじ種類NPTが対象となります。
　　新計量法上(日本国内はSI単位)、海外向けの販売となります。
注9）○は、ねじ種類がNPTの場合のみの対応となります。

モジュラタイプ
レギュレータ
AR Series

	型式	管接続口径	オプション
レギュレータ **ARシリーズ** **P.346～355**	**AR10**	M5×0.8	ブラケット 角形埋込式 圧力計 （AR10を除く） 丸形圧力計 デジタル 圧力スイッチ （AR10を除く） パネルマウント
	AR20	1/8･1/4	
	AR25	1/4･3/8	
	AR30	1/4･3/8	
	AR40	1/4･3/8･1/2	
	AR40-06	3/4	
	AR50	3/4･1	
	AR60	1	
逆流機能付レギュレータ **AR□Kシリーズ** **P.346～355**	**AR20K**	1/8･1/4	
	AR25K	1/4･3/8	
	AR30K	1/4･3/8	
	AR40K	1/4･3/8･1/2	
	AR40K-06	3/4	
	AR50K	3/4･1	
	AR60K	1	

レギュレータ
AR10～AR60
逆流機能付レギュレータ
AR20K～AR60K

JIS記号
レギュレータ　　逆流機能付レギュレータ

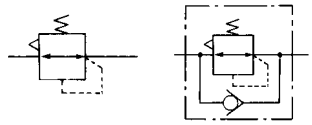

・逆流機能付は、出口側の空気圧を早く排気させる機構を内蔵。

例1.シリンダのヘッド側とロッド側の圧力が異なる場合

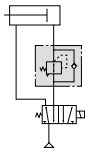

例2.エアの供給を停止し、レギュレータの入口圧力を大気開放する場合、安全対策上、レギュレータの出口側エアの残圧排気ができます。

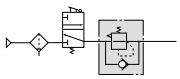

型式表示方法

AR 30 K – □ 03 BE – □ – □
❶ ❷ ❸ ❹ ❺ ❻

オーダーメイド仕様
詳細はP.354、355をご参照ください。

・オプション・準標準は、a～gの各項目毎に1つずつ選択してください。
・オプション記号・準標準記号は、数字、アルファベットの若い順に並べて表示します。
例) AR30K-03BE-1NR

			記号	内容	❶ ボディサイズ 10	20	25	30	40	50	60
❷	逆流機能付		無記号	逆流機能なし	●	●	●	●	●	●	●
			K注1)	逆流機能付き	—	●	●	●	●	●	●
			+								
❸	ねじ種類		無記号	メートルねじ(M5)	●	—	—	—	—	—	—
				Rc	—	●	●	●	●	●	●
			N	NPT	—	●	●	●	●	●	●
			F	G	—	●	●	●	●	●	●
			+								
❹	管接続口径		M5	M5	●	—	—	—	—	—	—
			01	1/8	—	●	—	—	—	—	—
			02	1/4	—	●	●	●	●	—	—
			03	3/8	—	—	●	●	●	—	—
			04	1/2	—	—	—	—	●	—	—
			06	3/4	—	—	—	—	●	●	—
			10	1	—	—	—	—	—	●	●
			+								
❺	注2)オプション	a 取付	無記号	取付オプションなし	●	●	●	●	●	●	●
			B注3)	ブラケット付	●	●	●	●	●	●	●
			H	セットナット付(パネルマウント用)	●	●	●	●	●	—	—
			+								
		b 圧力計	無記号	圧力計なし	●	●	●	●	●	●	●
			E	角形埋込式圧力計(リミットインジケータ付)	—	●	●	●	●	●	●
			G	丸形圧力計(リミットインジケータなし)	●	—	—	—	—	—	—
				丸形圧力計(リミットインジケータ付)	—	●	●	●	●	●	●
			M	丸形圧力計(カラーゾーン付)	—	●	●	●	●	●	●
		b デジタル圧力スイッチ	E1注4)	出力仕様:NPN出力／リード線取出し仕様:配線下取出し	—	●	●	●	●	●	●
			E2注4)	出力仕様:NPN出力／リード線取出し仕様:配線上取出し	—	●	●	●	●	●	●
			E3注4)	出力仕様:PNP出力／リード線取出し仕様:配線下取出し	—	●	●	●	●	●	●
			E4注4)	出力仕様:PNP出力／リード線取出し仕様:配線上取出し	—	●	●	●	●	●	●

AR20·AR20K　**AR40·AR40K**

		記号	内容	❶ ボディサイズ 10	20	25	30	40	50	60
❻ 準標準	c 設定圧力	無記号[注5]	0.05～0.85MPa設定	●	●	●	●	●	●	●
		1[注6]	0.02～0.2MPa設定	●	●	●	●	●	●	●
		+								
	d 排気機構	無記号	リリーフタイプ	●	●	●	●	●	●	●
		N	ノンリリーフタイプ	●	●	●	●	●	●	●
		+								
	e 流れ方向	無記号	流れ方向:左→右	●	●	●	●	●	●	●
		R	流れ方向:右→左	●	●	●	●	●	●	●
		+								
	f ハンドル向き	無記号	ハンドル下向き	●	●	●	●	●	●	●
		Y	ハンドル上向き	●	●	●	●	●	●	●
		+								
	g 圧力単位	無記号	製品銘板と圧力計の単位表記:MPa	●	●	●	●	●	●	●
		Z[注7]	製品銘板と圧力計の単位表記:psi	○[注9]	○[注9]	○[注9]	○[注9]	○[注9]	○[注9]	○[注9]
		ZA[注8]	デジタル圧力スイッチ:単位切換機能付	—	△[注10]	△[注10]	△[注10]	△[注10]	△[注10]	△[注10]

注1) AR10タイプは標準で逆流機能付として使用できます。(Kの選択はできません)
なお、AR10タイプを逆流機能付として使用する場合、設定圧力0.15MPa以下では、逆流しないことがあります。入口圧力は設定圧力より0.05MPa以上高くなるようにしてください。
注2) オプションB,G,H,Mは、同時梱包となり、組付けられていません。
注3) ブラケットにはセットナットが付属となります。(AR10·AR20(K)～AR40(K))
AR50(K)·AR60(K)は取付けねじ(2本)が付属となります。
注4) H(パネルマウント)と合わせて選択しますと、リード線の脱着スペースがなくなりますので、その場合は、リード線取出し仕様:配線上取出し(準標準仕様Yを同時に選択した場合は配線下取出し)を選択してください。
注5) AR10のみ0.05～0.7MPa設定となります。
注6) 標準仕様に対し、調圧スプリングのみ異なります。
0.2MPa以上に設定できないようにした製品ではありません。
また、圧力計付きの場合は0.2MPa用圧力計が付属となります。
注7) ねじ種類M5、NPTが対象となります。
新計量法上(日本国内用はSI単位)、海外向けのみの販売となります。
デジタル圧力スイッチは、単位切換機能付で、初期設定はpsiとなります。
丸形圧力計(カラーゾーン付):Mとの組合せはできません。別途特注対応となります。
注8) オプション:E1, E2, E3, E4が対象となります。
新計量法上(日本国内用はSI単位)、海外向けのみの販売となります。
注9) ○は、ねじ種類がM5、NPTの場合のみの対応となります。
注10) △は、オプション:E1, E2, E3, E4と併せて選択してください。

標準仕様

型式	AR10	AR20(K)	AR25(K)	AR30(K)	AR40(K)	AR40(K)-06	AR50(K)	AR60(K)
管接続口径	M5×0.8	1/8·1/4	1/4·3/8	1/4·3/8	1/4·3/8·1/2	3/4	3/4·1	1
圧力計接続口径[注1]	1/16[注2]	1/8			1/4			
使用流体	空気							
周囲温度および使用流体温度[注3]	−5～60℃(凍結なきこと)							
保証耐圧力	1.5MPa							
最高使用圧力	1.0MPa							
設定圧力範囲	0.05～0.7MPa	0.05～0.85MPa						
リリーフ圧力[注4]	設定圧力+0.05MPa{ただし、リリーフ流量0.1ℓ/min(ANR)時}							
構造	リリーフタイプ							
質量(kg)	0.06	0.16	0.21	0.29	0.44	0.47	1.17	1.22

注1) 角形埋込式圧力計付{AR20(K)～AR60(K)}の場合は、圧力計接続ねじはありません。
注2) 圧力計接続ポートのRc1/16にR1/8の圧力計を接続する時は、ブッシュ(品番:131368)をご使用ください。
注3) デジタル圧力スイッチ付の場合は、−5～50℃となります。
注4) AR10は除く。

オプション・品番

オプション ＼ 型式			AR10	AR20(K)	AR25(K)	AR30(K)	AR40(K)	AR40(K)-06	AR50(K)	AR60(K)
ブラケットアセンブリ注1)			AR10P-270AS	AR20P-270AS	AR25P-270AS	AR30P-270AS	AR40P-270AS		AR50P-270AS注2)	
セットナット			AR10P-260S	AR20P-260S	AR25P-260S	AR30P-260S	AR40P-260S		—注3)	—注3)
圧力計	丸形注4)	標準	G27-10-R1	G36-10-□01			G46-10-□02			
		0.02～0.2MPa設定	G27-10-R1注5)	G36-2-□01			G46-2-□02			
	丸形注4)(カラーゾーン付)	標準	—	G36-10-□01-L			G46-10-□02-L			
		0.02～0.2MPa設定	—	G36-2-□01-L			G46-2-□02-L			
	角形埋込式注6)	標準	—	GC3-10AS[GC3P-010AS(圧力計カバーのみ)]						
		0.02～0.2MPa設定	—	GC3-2AS[GC3P-010AS(圧力計カバーのみ)]						
デジタル圧力スイッチ	NPN出力/配線下取出し		—	ISE35-N-25-MLA[ISE35-N-25-M(スイッチ本体のみ)]注7)						
	NPN出力/配線上取出し			ISE35-R-25-MLA[ISE35-R-25-M(スイッチ本体のみ)]注7)						
	PNP出力/配線下取出し			ISE35-N-65-MLA[ISE35-N-65-M(スイッチ本体のみ)]注7)						
	PNP出力/配線上取出し			ISE35-R-65-MLA[ISE35-R-65-M(スイッチ本体のみ)]注7)						

注1) ブラケットとセットナットのアセンブリです。
注2) ブラケットと取付ねじ(2本)のアセンブリです。
注3) AR50(K)・AR60(K)用セットナットについては、別途お問い合せください。
注4) 丸形圧力計品番の□は、接続ねじの種類を表します。Rは無記号、NPTはNとなります。接続ねじNPTおよび、単位表記psi仕様の圧力計供給については別途お問い合せください。
注5) 標準用圧力計となります。
注6) "O"リング(1個)、取付ねじ(2本)が付属となります。[ ]内は、圧力計カバーのみとなります。
注7) コネクタ付リード線(2m)、アダプタ、ロックピン、"O"リング(1個)、取付ねじ(2本)が付属となります。[ ]内は、スイッチ本体のみとなります。
なお、デジタル圧力スイッチの型式表示については、巻末のデジタル圧力スイッチの項を参照してください。

⚠ 製品個別注意事項

ご使用の前に必ずお読みください。安全上のご注意については前付42、43、F.R.L.／共通注意事項についてはP.287～291をご確認ください。

選定

⚠ 警告

①AR20～AR60は、入口圧力を抜いても残圧処理(出口圧力除去)はできません。残圧処理を行う場合は、逆流機能付レギュレータ(AR20K～AR60K)をご使用ください。

保守点検

⚠ 警告

①逆流機能付レギュレータを電磁弁とアクチュエータなどの間に設置して使用する場合、圧力計の定期点検を行ってください。急激な圧力変化が起こることがあり耐久性が落ちる場合があります。状況によっては、電子式の圧力計をお勧めします。

取付け・調整

⚠ 警告

①入口圧力および出口側の圧力計の表示圧を確認しながら設定を行ってください。
必要以上にハンドルを回し過ぎますと内部部品の破損の原因になります。
②0.02～0.2MPa設定用の圧力計は0.2MPa用です(AR10を除く)。0.2MPa以上の圧力が加わらないようにしてください。圧力計の破損の原因になります。
③調圧ハンドルの操作は工具などを使用しますと破損の原因となりますので手動で行ってください。

⚠ 注意

①圧力調整は、ハンドルのロックを解除して行い、 調整後はロックしてください。手順を誤りますとハンドル破損および出口圧力が変動する原因になります。
・調圧ハンドルを引張るとロック解除されます。
(調圧ハンドルの下側の『オレンジ色のライン』で目視確認ができます。)
・調圧ハンドルを押すとロックされます。ロックされにくい場合は左右に少し回して押してください。(『オレンジ色のライン』が見えなくなります。)

②不用意なハンドル操作を防止するため、ハンドルカバーを用意しています。詳細はP.389をご参照ください。

流量特性(代表値)

条件:入口圧力0.7MPa

AR10 M5

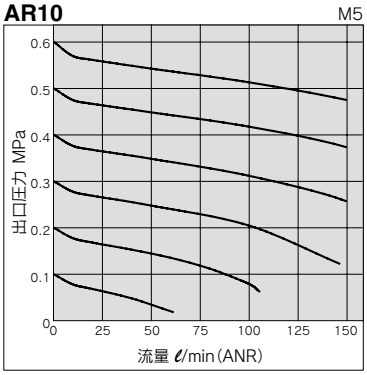

AR30(K) Rc3/8

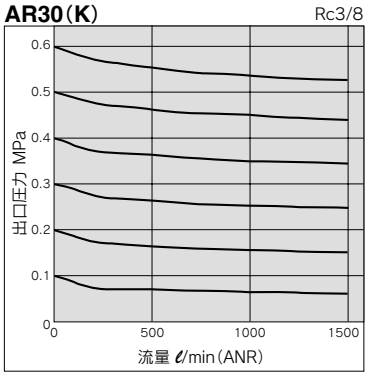

AR50(K) Rc1

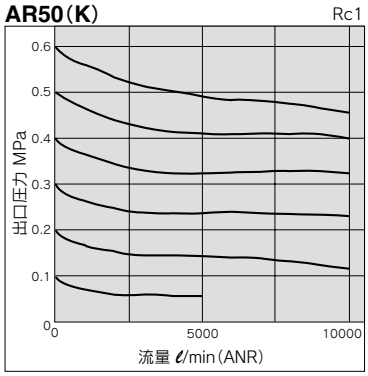

AR20(K) Rc1/4

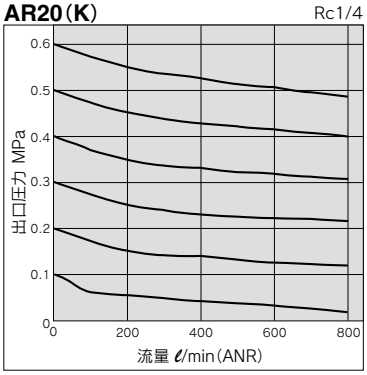

AR40(K) Rc1/2

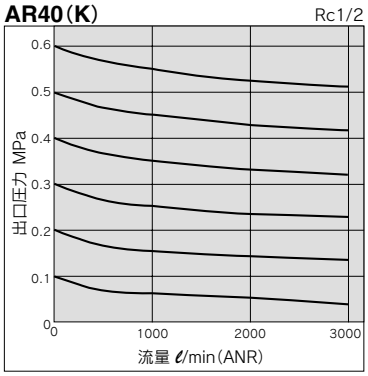

AR60(K) Rc1

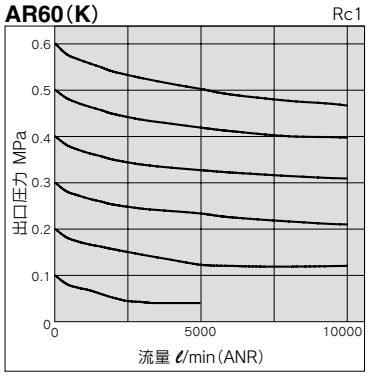

AR25(K) Rc3/8

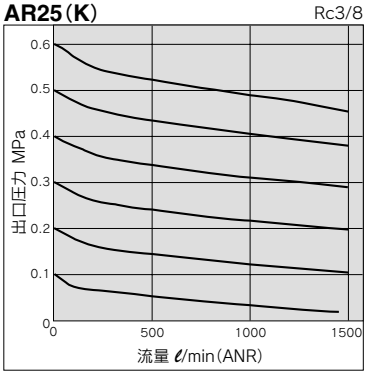

AR40(K)-06 Rc3/4

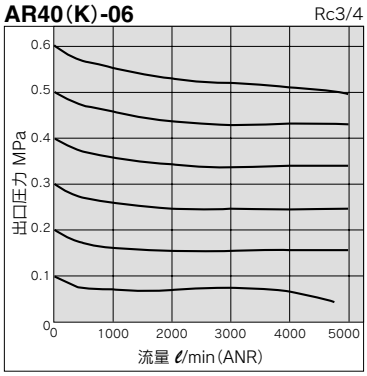

圧力特性(代表値)

条件:入口圧力0.7MPa　出口圧力0.2MPa　流量20ℓ/min(ANR)

AR10

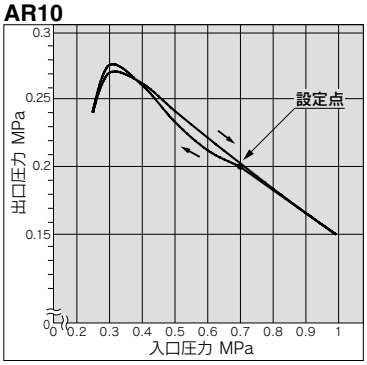

AR30(K)

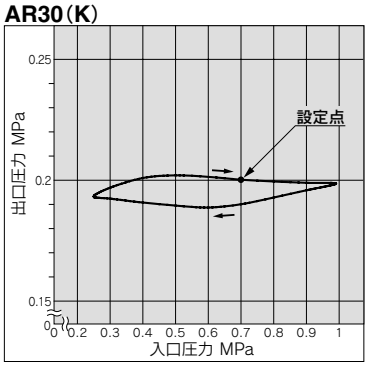

AR50(K)

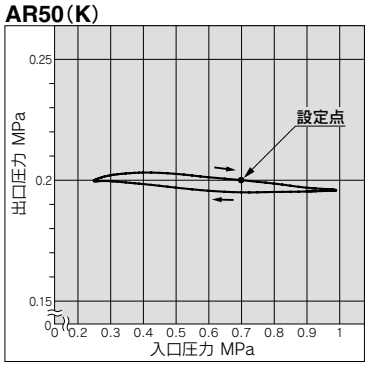

AR20(K)

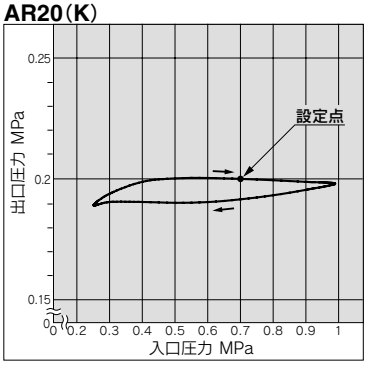

AR40(K)

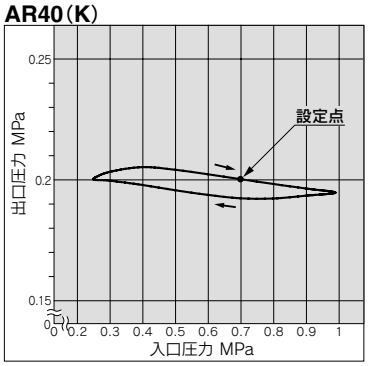

AR60(K)

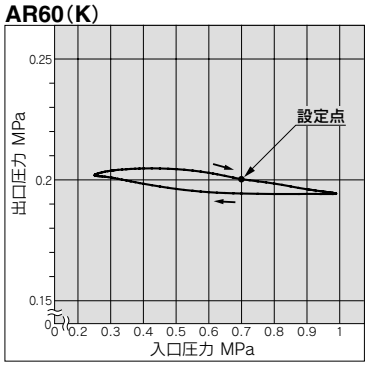

AR25(K)

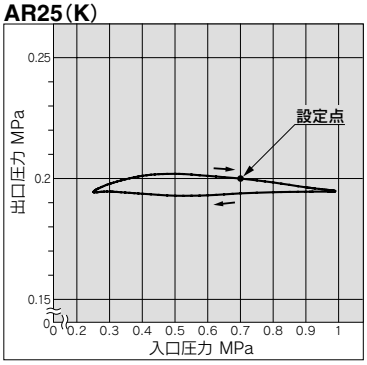

AR40(K)-06

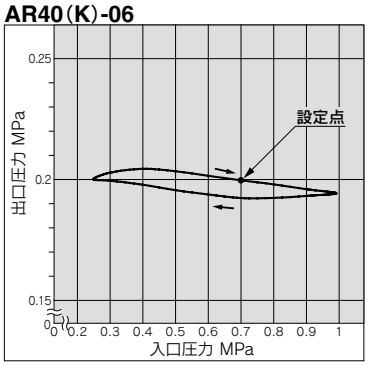

構造図

AR10

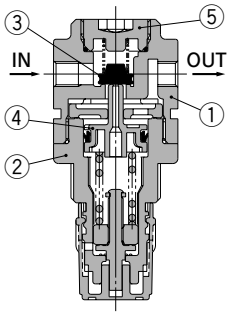

AR20(K)・AR25(K)

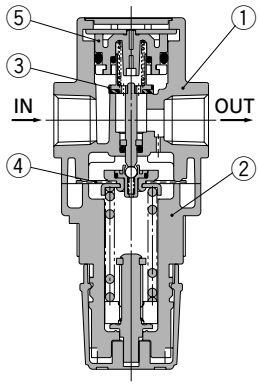

AR30(K)・AR40(K)

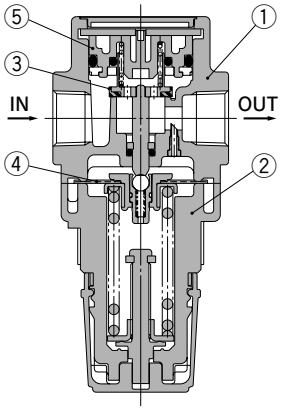

AR50(K)・AR60(K)

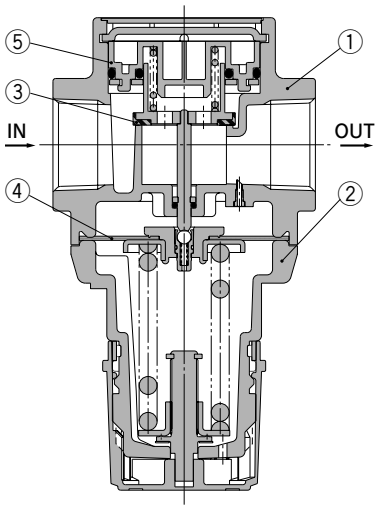

AR20K～AR60K(逆流機能付レギュレータ)

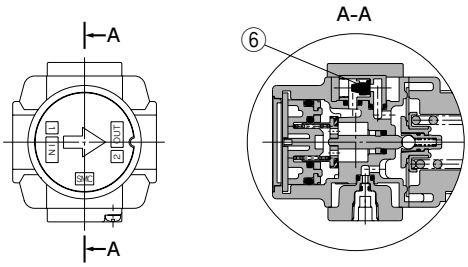

構成部品

番号	部品名	材質	型式	備考
1	ボディ	亜鉛ダイカスト	AR10	プラチナシルバ
		アルミダイカスト	AR20(K)～AR60(K)	
2	ボンネット	ポリアセタール	AR10・AR20(K)～AR40(K)-06	黒色
		アルミダイカスト	AR50(K)・AR60(K)	

交換部品

番号	部品名	材質	部品品番							
			AR10	AR20(K)	AR25(K)	AR30(K)	AR40(K)	AR40(K)-06	AR50(K)	AR60(K)
3	バルブ	黄銅・HNBR	AR10P-090S	AR20P-410S	AR25P-410S	AR30P-410S	AR40P-410S		AR50P-410S	AR60P-410S
4	ダイヤフラムアセンブリ	耐候性NBR	AR10P-150AS注1)	AR20P-150AS	AR25P-150AS	AR30P-150AS	AR40P-150AS		AR50P-150AS	
5	バルブガイドアセンブリ	ポリアセタール	131329	AR20P-050AS	AR25P-050AS	AR30P-050AS	AR40P-050AS		AR50P-050AS	AR60P-050AS
6	チェック弁アセンブリ注2)	—	—	AR20KP-020AS						

注1) AR10はピストンタイプです。ピストンとパッキン(KSYP-13)のアセンブリです。
注2) チェック弁アセンブリは逆流機能付レギュレータ(AR20K～AR60K)のみ対象となります。
チェック弁カバー、チェック弁本体アセンブリ、ねじ(2本)のアセンブリです。

作動原理（逆流機能付レギュレータ）

AR10

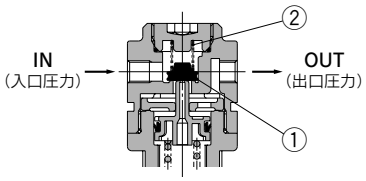

図1

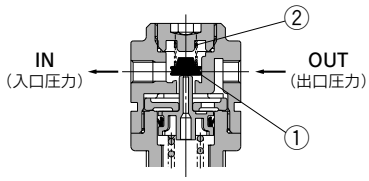

図2

入口圧力が設定圧力より高い場合は、通常の減圧弁として作動します（図1）。
入口圧力が遮断され排気されると、バルブ①に作用している入口圧力がなくなりバルブ①をシートさせる力は、バルブスプリング②の力だけとなり、バルブ①を開かせようとする出口圧力によって、バルブ①が開き、出口圧力は入口側へ排出されます（図2）。
設定圧力が0.15MPa以下ですと、バルブスプリング②の力によりバルブ①が開かない場合があります。

AR20K～AR60K

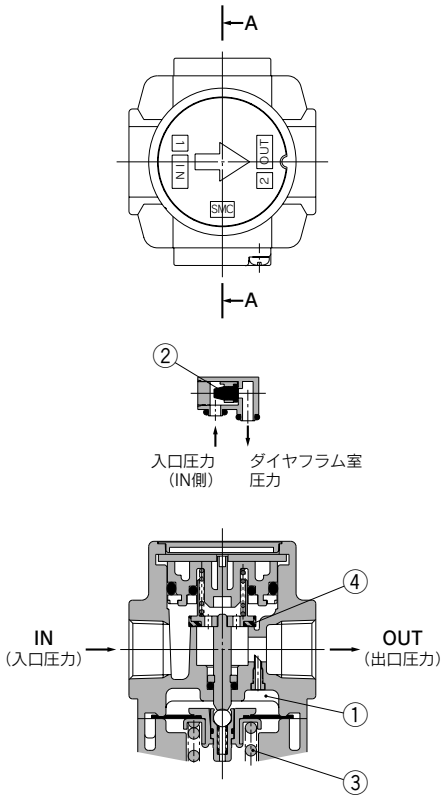

図1 通常時

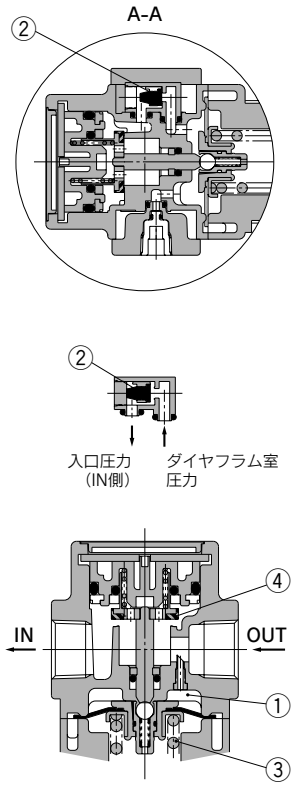

図2 逆流時

入口圧力が設定圧力より高い場合、チェック弁②は閉じ、通常の減圧弁として作動します（図1）。
入口圧力が遮断され、排気されると、チェック弁②が開きダイヤフラム室内①の圧力が入口側へ排出されます（図2）。
それにより、ダイヤフラム室内①の圧力が低下し、調圧スプリング③の発生力で、ダイヤフラムが押し下げられステムを介してバルブ④が開き、出口圧力は入口側へ排出されます（図2）。

外形寸法図

AR10･AR20(K)～AR40(K)-06

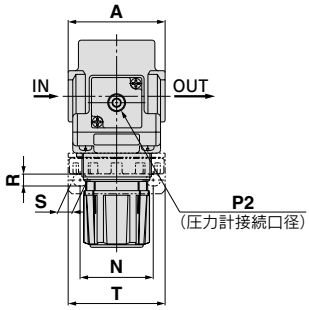

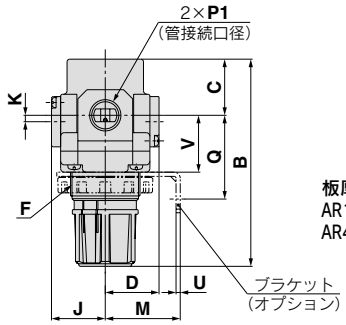

パネルカット寸法

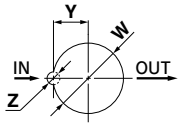

板厚
AR10･AR20(K)～AR30(K):MAX.3.5
AR40(K) :MAX.5

AR50(K)･AR60(K)

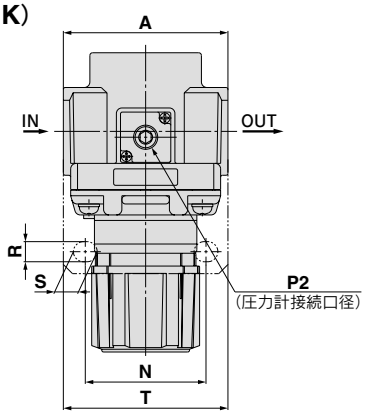

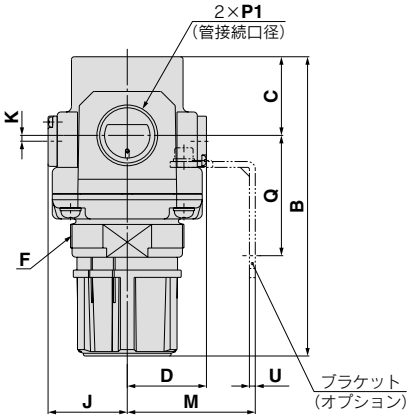

適用機種	AR20(K)～AR60(K)		AR10･AR20(K)～AR60(K)	AR20(K)～AR60(K)
オプション	角形埋込式圧力計	デジタル圧力スイッチ	丸形圧力計	丸形圧力計(カラーゾーン付)
外形図	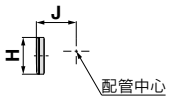	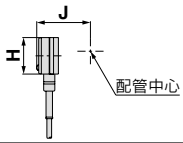	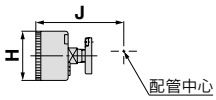	

型式	標準仕様									オプション仕様							
										角形圧力計		デジタル圧力スイッチ		丸形圧力計		丸形圧力計(カラーゾーン付)	
	P1	P2	A	B注1)	C	D	F	J	K	H	J	H	J	H	J	H	J
AR10	M5×0.8	1/16	25	58	11	12.5	M18×1	13	0	—	—	—	—	ø26	26	—	—
AR20(K)	1/8･1/4	1/8	40	94	26.5	28.5	M28×1	28.5	2注2)	□28	29.5	□27.8	40	ø37.5	65	ø37.5	65
AR25(K)	1/4･3/8	1/8	53	101	28	27.5	M32×1.5	27.5	0	□28	28.5	□27.8	39	ø37.5	64	ø37.5	64
AR30(K)	1/4･3/8	1/8	53	116	31	29.5	M38×1.5	29.5	3.5	□28	30.5	□27.8	41	ø37.5	66	ø37.5	66
AR40(K)	1/4･3/8･1/2	1/4	70	128	36	34	M42×1.5	34	3.5	□28	35	□27.8	45	ø42.5	74	ø42.5	74
AR40(K)-06	3/4	1/4	75	129	36	34	M42×1.5	34	3	□28	35	□27.8	45	ø42.5	74	ø42.5	74
AR50(K)	3/4･1	1/4	90	169	43	43.5	M62×1.5	43.5	3.3	□28	44.5	□27.8	55	ø42.5	84	ø42.5	84
AR60(K)	1	1/4	95	176	46	43.5	M62×1.5	43.5	3.3	□28	44.5	□27.8	55	ø42.5	84	ø42.5	84

型式	オプション仕様										
	ブラケット取付寸法							パネルマウント			
	M	N	Q	R	S	T	U	V	W	Y	Z
AR10	25	28	30	4.5	6.5	40	2	18	18.5	—	—
AR20(K)	30	34	44	5.4	15.4	55	2.3	25	28.5	14	6
AR25(K)	30	34	44	5.4	15.4	55	2.3	26	32.5	16	6
AR30(K)	41	40	46	6.5	8	53	2.3	31	38.5	19	7
AR40(K)	50	54	54	8.5	10.5	70	2.3	35.5	42.5	21	7
AR40(K)-06	50	54	56	8.5	10.5	70	2.3	37	42.5	21	7
AR50(K)	70	66	65.8	11	13	90	3.2	—	—	—	—
AR60(K)	70	66	65.8	11	13	90	3.2	—	—	—	—

注1) 全長寸法Bは、ハンドルをアンロックした状態での寸法です。
注2) AR20のみ圧力計位置は配管中心より上側になります。

レギュレータ *AR20～AR60*
オーダーメイド仕様

Order Made

詳しい寸法、仕様および納期については、当社にご確認ください。

AR30-03G-X440　AR30-03-X425

①特殊温度環境

寒冷地域および熱帯地域などの環境条件下で耐えられるように、パッキンや樹脂部品などを特殊材料に変えています。

仕様

オーダーメイド品番		-X430	-X440
環境		低温環境用	高温環境用
周囲温度(℃)		−30～60	−5～80
使用流体温度(℃)		−5～60(凍結なきこと)	
材質	ゴム部品	特殊NBR	FKM
	主要部品	金属(アルミダイカストなど)	

適用型式

型式	AR25	AR30	AR40	AR40-06	AR50	AR60
管接続口径	1/4･3/8	1/4･3/8	1/4･3/8･1/2	3/4	3/4･1	1

AR 30 - □ 03 BG - □ - X430

❶ ❷ ❸ ❹ ❺

低･高温環境用

X430	低温
X440	高温

･オプション･準標準は、a～gの各項目毎に1つずつ選択してください。
･オプション記号･準標準記号は、数字、アルファベットの若い順に並べて表示します。
例) AR30-03BG-1NR-X430

		記号	内容	❶ ボディサイズ 25	30	40	50	60
❷	ねじ種類	無記号	Rc	●	●	●	●	●
		N	NPT	●	●	●	●	●
		F	G	●	●	●	●	●
❸	管接続口径	02	1/4	●	●	●	—	—
		03	3/8	●	●	●	—	—
		04	1/2	—	—	●	—	—
		06	3/4	—	—	●	●	—
		10	1	—	—	—	●	●
❹ 注1) オプション	a 取付	無記号	取付オプションなし	●	●	●	●	●
		B注2)	ブラケット付	●	●	●	●	●
		H	セットナット付(パネルマウント用)	●	●	●	—	—
	b 圧力計	G注3)	丸形圧力計(リミットインジケータなし)	●	●	●	●	●
❺ 準標準	c 設定圧力	無記号	0.05～0.85MPa設定	●	●	●	●	●
		1注4)	0.02～0.2MPa設定	●	●	●	●	●
	d 排気機構	無記号	リリーフタイプ	●	●	●	●	●
		N	ノンリリーフタイプ	●	●	●	●	●
	e 流れ方向	無記号	流れ方向:左→右	●	●	●	●	●
		R	流れ方向:右→左	●	●	●	●	●
	f ハンドル向き	無記号	ハンドル下向き	●	●	●	●	●
		Y	ハンドル上向き	●	●	●	●	●
	g 圧力単位	無記号	製品銘板と圧力計の単位表記:MPa	●	●	●	●	●
		Z注5)	製品銘板と圧力計の単位表記:psi	注6) ○	注6) ○	注6) ○	注6) ○	注6) ○

注1) オプションB,G,Hは、同時梱包となり、組付けられていません。
注2) ブラケットにはセットナットが付属となります。(AR25～AR40)
AR50･AR60は取付けねじ(2本)が付属となります。
注3) 圧力計取付ねじは、AR25～AR30が1/8、AR40～AR60が1/4で圧力計はG43タイプになります。
注4) 標準仕様に対し、調圧スプリングのみ異なります。
0.2MPa以上に設定できないようにした製品ではありません。
また、圧力計付きの場合は0.2MPa用圧力計が付属となります。
注5) ねじ種類NPTが対象となります。
新計量法上(日本国内用はSI単位)、海外向けのみの販売となります。
注6) ○は、ねじ種類がNPTの場合のみの対応となります。

②高圧対応

高圧下で使用できるように、強度部材などの材質変更を行っています。
また、構造変更により設定圧力範囲も広くしています。

仕様

オーダーメイド品番	-X425
保証耐圧力(MPa)	3.0
最高使用圧力(MPa)	2.0
設定圧力範囲(MPa)	0.1～1.7
周囲温度および使用流体(℃)	−5～60(凍結なきこと)

適用型式

型式	AR20	AR25	AR30	AR40	AR40-06	AR50	AR60
管接続口径	1/8･1/4	1/4･3/8	1/4･3/8	1/4･3/8･1/2	3/4	3/4･1	1

AR 30 - □ 03 BG - □ - X425

❶ ❷ ❸ ❹ ❺

高圧対応

･オプション･準標準は、a～fの各項目毎に1つずつ選択してください。
･オプション記号･準標準記号は、数字、アルファベットの若い順に並べて表示します。
例) AR30-03BG-NR-X425

		記号	内容	❶ ボディサイズ 20	25	30	40	50	60
❷	ねじ種類	無記号	Rc	●	●	●	●	●	●
		N	NPT	●	●	●	●	●	●
		F	G	●	●	●	●	●	●
❸	管接続口径	01	1/8	●	—	—	—	—	—
		02	1/4	●	●	●	●	—	—
		03	3/8	—	●	●	●	—	—
		04	1/2	—	—	—	●	—	—
		06	3/4	—	—	—	●	●	—
		10	1	—	—	—	—	●	●
❹ 注1) オプション	a 取付	無記号	取付オプションなし	●	●	●	●	●	●
		B注2)	ブラケット付	●	●	●	●	●	●
		H	セットナット付(パネルマウント用)	●	●	●	●	—	—
	b 圧力計	G注3)	丸形圧力計(リミットインジケータ付)	●	●	●	●	●	●
❺ 準標準	c 排気機構	無記号	リリーフタイプ	●	●	●	●	●	●
		N	ノンリリーフタイプ	●	●	●	●	●	●
	d 流れ方向	無記号	流れ方向:左→右	●	●	●	●	●	●
		R	流れ方向:右→左	●	●	●	●	●	●
	e ハンドル向き	無記号	ハンドル下向き	●	●	●	●	●	●
		Y	ハンドル上向き	●	●	●	●	●	●
	f 圧力単位	無記号	製品銘板と圧力計の単位表記:MPa	●	●	●	●	●	●
		Z注4)	製品銘板と圧力計の単位表記:psi	注5) ○	注5) ○	注5) ○	注5) ○	注5) ○	注5) ○

注1) オプションB,G,Hは、同時梱包となり、組付けられていません。
注2) ブラケットにはセットナットが付属となります。(AR20～AR40)
AR50･AR60は取付けねじ(2本)が付属となります。
注3) 圧力計取付ねじは、AR20～30が1/8、AR40～60が1/4で圧力計はG46-20-□になります。
注4) ねじ種類NPTが対象となります。
新計量法上(日本国内用はSI単位)、海外向けのみの販売となります。
注5) ○は、ねじ種類がNPTの場合のみの対応となります。

レギュレータ *AR10～AR60*
逆流機能付レギュレータ *AR20K～AR60K*
オーダーメイド仕様

Order Made

詳しい寸法、仕様および納期については、当社にご確認ください。

③0.4MPa設定

最高設定圧力が0.4MPaとなります。圧力計付の場合、表示は0～0.4MPaとなります。

仕様

保証耐圧力	1.5MPa
最高使用圧力	1.0MPa
設定圧力範囲	0.05～0.4MPa

適用型式

型式	AR10	AR20(K)	AR25(K)	AR30(K)	AR40(K)	AR40(K)-06	AR50(K)	AR60(K)
管接続口径	M5	1/8・1/4	1/4・3/8	1/4・3/8	1/4・3/8・1/2	3/4	3/4・1	1

AR 30 □ - □ 03 □ - □ - X406

❶ ❷ ❸ ❹ ❺ ❻ 0.4MPa設定

・オプション・準標準は、a～fの各項目毎に１つずつ選択してください。
・オプション記号・準標準記号は、アルファベットの若い順に並べて表示します。
例）AR30K-03BE-NR-X406

			記号	内容	❶ ボディサイズ 10	20	25	30	40	50	60
❷	逆流機能付		無記号	逆流機能なし	●	●	●	●	●	●	●
			K注1)	逆流機能付き	–	●	●	●	●	●	●
❸	ねじ種類		無記号	メートルねじ(M5)	●	–	–	–	–	–	–
				Rc	–	●	●	●	●	●	●
			N	NPT	–	●	●	●	●	●	●
			F	G	–	●	●	●	●	●	●
❹	管接続口径		M5	M5	●	–	–	–	–	–	–
			01	1/8	–	●	–	–	–	–	–
			02	1/4	–	●	●	●	●	–	–
			03	3/8	–	–	●	●	●	–	–
			04	1/2	–	–	–	–	●	–	–
			06	3/4	–	–	–	–	●	●	–
			10	1	–	–	–	–	–	●	●
❺	注2) オプション	a 取付	無記号	取付オプションなし	●	●	●	●	●	●	●
			B注3)	ブラケット付	●	●	●	●	●	●	●
			H	セットナット付(パネルマウント用)	●	●	●	●	●	–	–
		b 圧力計	無記号	圧力計なし	●	●	●	●	●	●	●
			E	角形埋込式圧力計(リミットインジケータ付)	–	●	●	●	●	●	●
			G	丸形圧力計(リミットインジケータ無)	●	–	–	–	–	–	–
				丸形圧力計(リミットインジケータ付)	–	●	●	●	●	●	●
			M	丸形圧力計(カラーゾーン付)	–	●	●	●	●	●	●
		b デジタル圧力スイッチ	E1注4)	出力仕様:NPN出力／リード線取出し仕様:配線下取出し	–	●	●	●	●	●	●
			E2注4)	出力仕様:NPN出力／リード線取出し仕様:配線上取出し	–	●	●	●	●	●	●
			E3注4)	出力仕様:PNP出力／リード線取出し仕様:配線下取出し	–	●	●	●	●	●	●
			E4注4)	出力仕様:PNP出力／リード線取出し仕様:配線上取出し	–	●	●	●	●	●	●
❻	準標準	c 排気機構	無記号	リリーフタイプ	●	●	●	●	●	●	●
			N	ノンリリーフタイプ	●	●	●	●	●	●	●
		d 流れ方向	無記号	流れ方向:左→右	●	●	●	●	●	●	●
			R	流れ方向:右→左	●	●	●	●	●	●	●
		e ハンドル向き	無記号	ハンドル下向き	●	●	●	●	●	●	●
			Y	ハンドル上向き	●	●	●	●	●	●	●
		f 圧力単位	無記号	製品銘板と圧力計の単位表記:MPa	●	●	●	●	●	●	●
			Z注5)	製品銘板と圧力計の単位表記:psi	○注7)	○注7)	○注7)	○注7)	○注7)	○注7)	○注7)
			ZA注6)	デジタル圧力スイッチ:単位切換機能付	–	△注8)	△注8)	△注8)	△注8)	△注8)	△注8)

注1) AR10タイプは標準で逆流機能付として使用できます。(Kの選択はできません)
なお、AR10タイプを逆流機能付として使用する場合、設定圧力0.15MPa以下では、逆流しないことがあります。入口圧力は設定圧力より、0.05MPa以上高くなるようにしてください。
注2) オプションB,G,Hは、同時梱包となり、組付けられていません。
注3) ブラケットにはセットナットが付属となります。(AR10・AR20(K)～AR40(K))
AR50(K)・AR60(K)は取付けねじ(2本)が付属となります。
注4) H(パネルマウント)と合わせて選択しますと、リード線の脱着スペースがなくなりますので、その場合は、リード線取出し仕様:配線上取出し(準標準仕様Yを同時に選択した場合は配線下取出し)を選択してください。
注5) ねじ種類M5、NPTが対象となります。
新計量法上(日本国内用はSI単位)、海外向けのみの販売となります。
デジタル圧力スイッチは、単位切換機能付で、初期設定はpsiとなります。
注6) オプション:E1, E2, E3, E4が対象となります。
新計量法上(日本国内用はSI単位)、海外向けのみの販売となります。
注7) ○は、ねじ種類がM5、NPTの場合のみの対応となります。
注8) △は、オプション:E1, E2, E3, E4と併せて選択してください。

モジュラタイプ
ルブリケータ
AL Series

ルブリケータ **ALシリーズ** **P.358～363**	型式	管接続口径	オプション
	AL10	M5×0.8	ブラケット
	AL20	1/8･1/4	
	AL30	1/4･3/8	
	AL40	1/4･3/8･1/2	
	AL40-06	3/4	
	AL50	3/4･1	
	AL60	1	

ルブリケータ
AL10～AL60

JIS記号

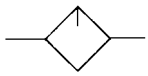

AL20

AL40

型式表示方法

AL [30] – [ ] [03] [B] – [ ]
❶ ❷ ❸ ❹ ❺

・オプション・準標準は、a～dの各項目毎に1つずつ選択してください。
・オプション・準標準が重複する仕様の場合は、数字、アルファベットの若い順に並べて表示します。
例）AL30-03B-2R

		記号	内容	❶ ボディサイズ 10	20	30	40	50	60
❷	ねじ種類	無記号	メートルねじ（M5）	●	—	—	—	—	—
			Rc	—	●	●	●	●	●
		N	NPT	—	●	●	●	●	●
		F	G	—	●	●	●	●	●
		+							
❸	管接続口径	M5	M5	●	—	—	—	—	—
		01	1/8	—	●	—	—	—	—
		02	1/4	—	●	●	●	—	—
		03	3/8	—	—	●	●	—	—
		04	1/2	—	—	—	●	—	—
		06	3/4	—	—	—	●	●	—
		10	1	—	—	—	—	●	●
		+							
❹	オプション（取付）	無記号	取付オプションなし	●	●	●	●	●	●
		B注1)	ブラケット付	—	●	●	●	●	●
		+							
❺ 準標準 a	ケース注2)	無記号	ポリカーボネートケース	●	●	●	●	●	●
		1	1000cm³タンク	—	—	△注3)	△注3)	△注3)	△注3)
		10	1000cm³タンク（SW付）下限ON	—	—	△注3)	△注3)	△注3)	△注3)
		11	1000cm³タンク（SW付）下限OFF	—	—	△注3)	△注3)	△注3)	△注3)
		2	金属ケース	●	●	●	●	●	●
		6	ナイロンケース	●	●	●	●	●	●
		8	レベルゲージ付金属ケース	—	—	●	●	●	●
		C	ケースガード付	—	●	—	—	—	—
		6C	ケースガード付・ナイロンケース	—	●	—	—	—	—
		+							
b	油排出口	無記号	ドレンコックなし	●	●	●	●	●	●
		3	ドレンコック付	●	●	●	●	●	●
		3W	ドレンコック、バーブ継手（ø6×ø4ナイロンチューブ用）付	—	—	●	●	●	●
		+							
c	流れ方向	無記号	流れ方向：左→右	●	●	●	●	●	●
		R	流れ方向：右→左	●	●	●	●	●	●
		+							
d	圧力単位	無記号	製品銘板、ケース注意表示の単位表記：MPa	●	●	●	●	●	●
		Z注4)	製品銘板、ケース注意表示の単位表記：psi、°F	○注5)	○注5)	○注5)	○注5)	○注5)	○注5)

注1）オプションBは同時梱包となり、組付けられていません。
注2）ケースの材質選択は、P.287の薬品データで確認してください。
注3）△は、専用の油排出機能が付いており、準標準の選択項b油排出口の3,3Wの選択はできません。
注4）ねじ種類M5、NPTが対象となります。新計量法上（日本国内はSI単位）、海外向けのみの販売となります。
注5）○は、ねじ種類がM5、NPTの場合のみの対応となります。

標準仕様

型式	AL10	AL20	AL30	AL40	AL40-06	AL50	AL60
管接続口径	M5×0.8	1/8・1/4	1/4・3/8	1/4・3/8・1/2	3/4	3/4・1	1
使用流体	空気						
保証耐圧力	1.5MPa						
最高使用圧力	1.0MPa						
周囲温度および使用流体温度	−5～60℃（凍結なきこと）						
滴下最少流量{ℓ/min（ANR）}注）	4	15	1/4：30 3/8：40	1/4：30 3/8：40 1/2：50	50	190	220
貯油量（cm³）	7	25	55	135			
推奨使用油	タービン油1種（ISO VG32）						
ケース材質	ポリカーボネート						
ケースガード	—	準標準	標準装備				
質量（kg）	0.07	0.11	0.24	0.47	0.52	1.06	1.13

注）・入口圧力：0.5MPa、タービン油1種（ISO VG32）、温度20℃、油量調整弁：全開の条件において、滴下数が5滴/分以上の時の流量です。
・滴下最少流量は、消費空気流量を適用ください。

オプション・品番

オプション仕様	型式						
	AL10	AL20	AL30	AL40	AL40-06	AL50	AL60
ブラケットアセンブリ注）	—	AF20P-050AS	AF30P-050AS	AF40P-050AS	AF40P-070AS	AF50P-050AS	AF50P-050AS

注）ブラケットと取付ねじ（2本）のアセンブリです。1000cm³タンク仕様のブラケットアセンブリは、AF50P-050ASです。（AL30～AL60に適用）

準標準・ケースアセンブリ品番

準標準仕様						型式						
ケース材質	ドレンコック付	バーブ継手付	ケースガード付	SW付 下限ON	SW付 下限OFF	AL10	AL20	AL30	AL40	AL40-06	AL50	AL60
ポリカーボネート	●	—	—	—	—	C1SL-3	C2SL-3	C3SL-3	C4SL-3			
	—	—	●	—	—	—	C2SL-C	—	—	—	—	—
	●	—	●	—	—	—	C2SL-3C	—	—	—	—	—
	●	●	—	—	—	—	—	C3SL-3W	C4SL-3W			
ナイロン	—	—	—	—	—	C1SL-6	C2SL-6	C3SL-6	C4SL-6			
	●	—	—	—	—	C1SL-36	C2SL-36	C3SL-36	C4SL-36			
	—	—	●	—	—	—	C2SL-6C	—	—	—	—	—
	●	—	●	—	—	—	C2SL-36C	—	—	—	—	—
	●	●	—	—	—	—	—	C3SL-36W	C4SL-36W			
金属ケース	—	—	—	—	—	C1SL-2	C2SL-2	C3SL-2	C4SL-2			
	●	—	—	—	—	C1SL-23	C2SL-23	C3SL-23	C4SL-23			
レベルゲージ付金属ケース	—	—	—	—	—	—	—	C3LL-8	C4LL-8			
	●	—	—	—	—	—	—	C3LL-38	C4LL-38			
1000cm³タンク（レベルゲージ付金属ケース）	—	—	—	—	—	—	—	121538-1A				
	—	—	—	●	—	—	—	121538-1A-S1［IS400-1（フロートスイッチのみ）］				
	—	—	—	—	●	—	—	121538-1A-S2［IS400-2（フロートスイッチのみ）］				

注）・AL20～AL60はケース"O"リング（または、パッキン）が付属となります。
・AL30～AL60はケースガード（材質：鋼帯）が付属となります。（ケース材質：金属は除きます。）
・単位表記psi、℉仕様については、別途お問い合わせください。
・ケース材質：ポリカーボネート、ナイロンの製品をレベルゲージ付金属ケースへ仕様変更される場合には、導油管アセンブリの交換が必要となります。
（ケース材質：レベルゲージ付金属ケースの製品をポリカーボネート、ナイロンへの仕様変更についても導油管アセンブリの交換が必要となります。）
別途お問い合わせください。
・ポリカーボネート、ナイロン、金属ケース、レベルゲージ付金属ケースから1000cm³タンクへの仕様変更はできません。別途、製品手配が必要となります。

流量特性(代表値)

AL10 M5

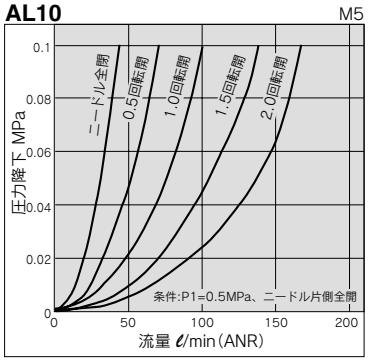

AL40-06 Rc3/4

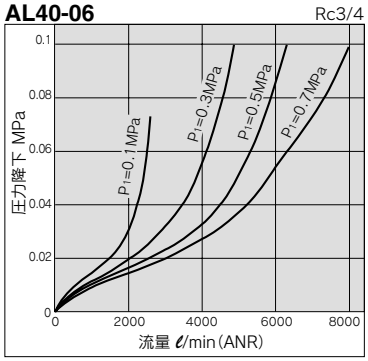

AL20 Rc1/4

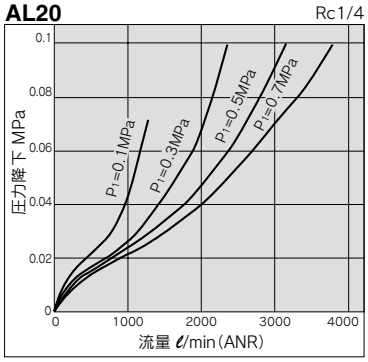

AL50 Rc1

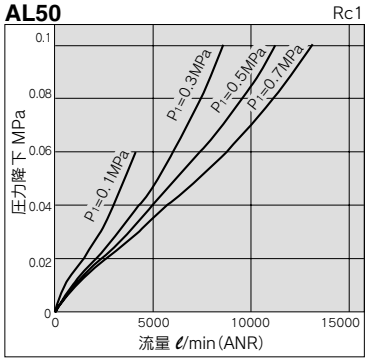

AL30 Rc3/8

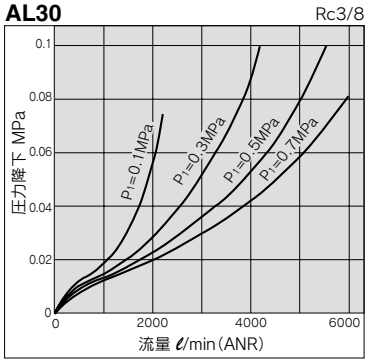

AL60 Rc1

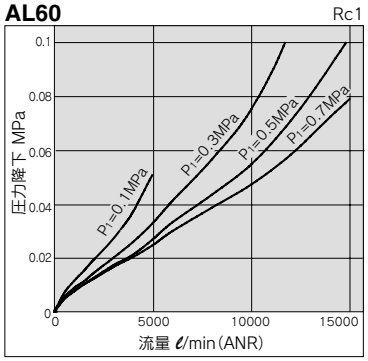

AL40 Rc1/2

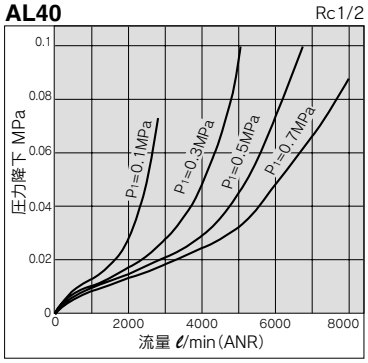

AL10タイプの作動原理

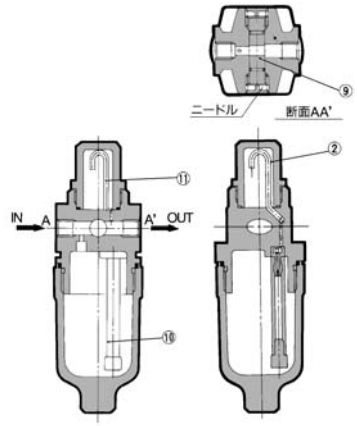

IN側から入ったエアの一部は、ケース内の油面を加圧します。また、他のエアはニードル⑨を通りOUT側に流出し、その時のケース内の圧力と滴下窓②内の圧力差によってケース内の油は導油管⑩を通って滴下管⑪から滴下し、OUT側に給油されます。油量は正面のニードル⑨の開度により調整されます。ニードルを右に回すことにより油量が増加し、左回転(全開)で滴下は止まります。使用しない側のニードルは全開にしておいてください。

⚠ 製品個別注意事項

ご使用の前に必ずお読みください。安全上のご注意については前付42、43、F.R.L.／共通注意事項についてはP.287～291をご確認ください。

選定

⚠警告

①ダンパの破損原因となりますので、出口側から空気を流すことはできません。

⚠注意

①ルブリケータの手前で分岐する場合は、オイルが逆流する場合がありますのでチェック弁(AKMシリーズ)をご使用ください。

保守点検

⚠警告

①AL10・20タイプは加圧下での給油はできません。入口圧力を抜いてから給油を行ってください。

②AL20～60の油量調整弁(滴下窓アセンブリ)の調整は手動で行ってください。左回転させると滴下量は増加し、右回転させると滴下量は減少します。工具などを使用しますと、破損の原因となります。全閉より3回転で全開となりますので、これ以上は回転させないようにしてください。なお、目盛の数字は調整位置の目安であり、滴下量を示す数字ではありません。

⚠注意

①一日一回油の滴下量を点検してください。滴下不良がありますと潤滑対象物のトラブルの原因になります。

構造図

AL10

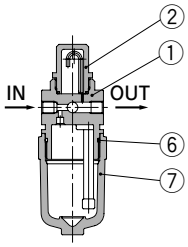

AL20

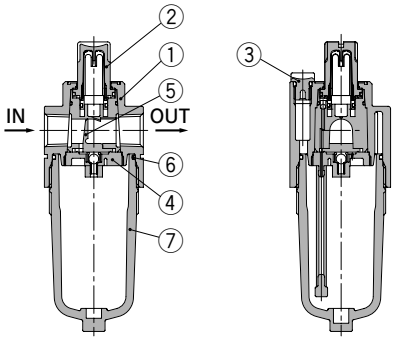

AL30･AL40

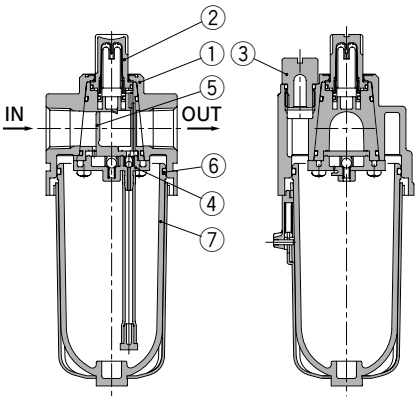

AL50･AL60

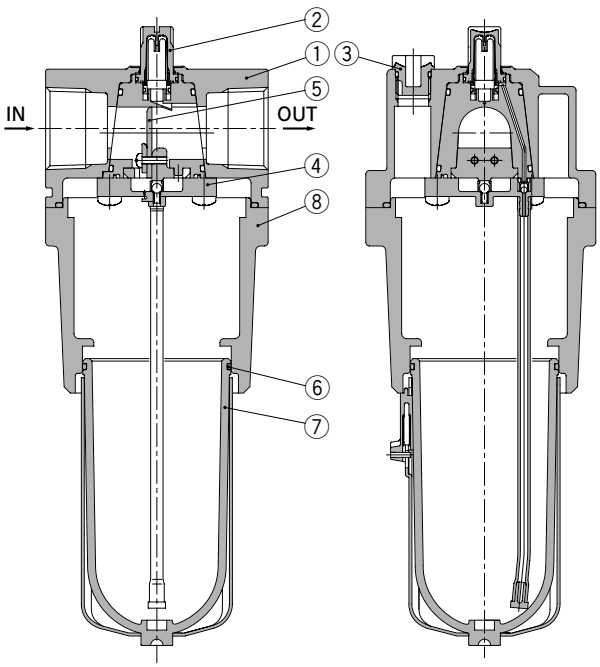

構成部品

番号	部品名	材質	型式	備考
1	ボディ	亜鉛ダイカスト	AL10	プラチナシルバ
		アルミダイカスト	AL20～AL60	
8	ハウジング	アルミダイカスト	AL50･AL60	プラチナシルバ

交換部品

番号	部品名	材質	部品品番						
			AL10	AL20	AL30	AL40	AL40-06	AL50	AL60
2	滴下窓アセンブリ	ポリカーボネート	AL10P-080AS	AL20P-080AS					
3	給油プラグアセンブリ	—	—	AL20P-060AS	AL30P-060AS	AL40P-060AS			
4	ダンパ押エアセンブリ注1)	—	—	AL20P-030AS	AL30P-030AS	AL40P-030AS		AL50P-030AS	AL60P-030AS
5	ダンパ(アセンブリ)	合成樹脂	—	AL20P-040S	AL30P-040S	AL40P-040S		AL50P-040AS	AL60P-040AS
6	ケース"O"リング	NBR	C1SFP-260S	C2SFP-260S	C3SFP-260S	C4SFP-260S			
7	ケースアセンブリ注2)	ポリカーボネート	C1SL	C2SL	C3SL注3)	C4SL注3)			

注1) 1000cm³用のダンパ押エアセンブリの品番は、末尾に-1を付けてください。例:AL30P-030AS-1
注2) AL20～AL60はケース"O"リングが付属となります。単位表記:psi、°Fのケースアセンブリの供給については、別途、当社にご確認ください。
注3) AL30～AL60のケースアセンブリはケースガード(材質:鋼帯)が付属となります。

外形寸法図

AL10

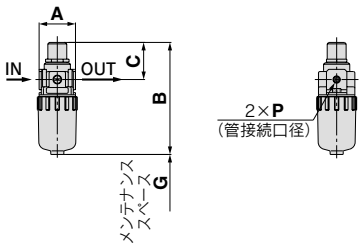

AL20

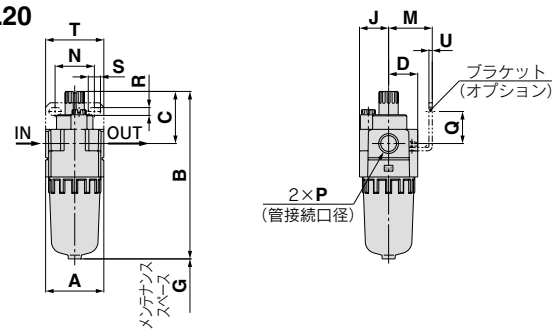

AL30·AL40

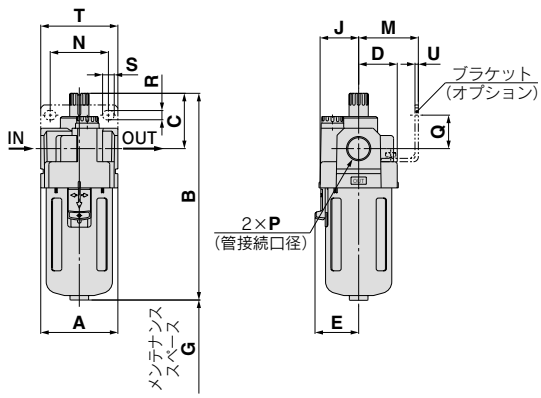

AL50·AL60

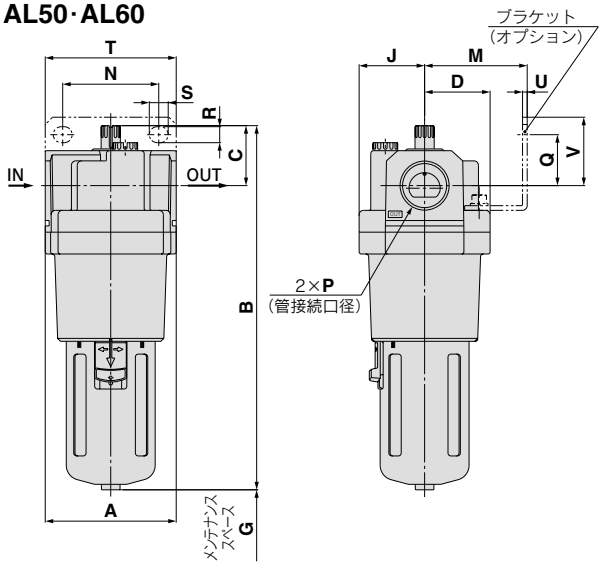

適用機種	AL10·AL20		AL30～AL60					
オプション/準標準仕様	ドレンコック付	ドレンコック付金属ケース	金属ケース	ドレンコック付	レベルゲージ付金属ケース	ドレンコック付金属ケース	ドレンコック・レベルゲージ付金属ケース	ドレンコック・バーブ継手付
外形図	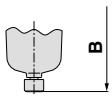		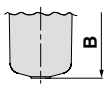	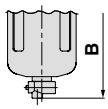	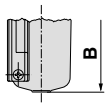	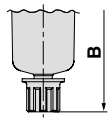	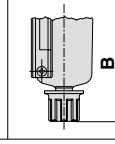	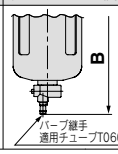

型式	標準仕様								オプション仕様 ブラケット取付寸法						
	P	A	B	C	D	E	G	J	M	N	Q	R	S	T	U
AL10	M5×0.8	25	77	26	12.5	—	35	12.5	—	—	—	—	—	—	—
AL20	1/8·1/4	40	115	36	20	—	60	20	30	27	22	5.4	8.4	40	2.3
AL30	1/4·3/8	53	142	38	26.5	30	80	26.5	41	40	23	6.5	8	53	2.3
AL40	1/4·3/8·1/2	70	176	40	35	38	110	35	50	54	26	8.5	10.5	70	2.3
AL40-06	3/4	75	176	38	35	38	110	35	50	54	25	8.5	10.5	70	2.3
AL50	3/4·1	90	250	41	45	45	110	45	70	66	35	11	13	90	3.2
AL60	1	95	268	45	47.5	—	110	47.5	70	66	35	11	13	90	3.2

型式	準標準仕様					
	ドレンコック付	バーブ継手付	金属ケース	ドレンコック付金属ケース	レベルゲージ付金属ケース	ドレンコック・レベルゲージ付金属ケース
	B	B	B	B	B	B
AL10	85	—	82	85	—	—
AL20	123	—	121	124	—	—
AL30	153	161	142	166	162	186
AL40	187	195	176	200	196	220
AL40-06	187	195	176	200	196	220
AL50	261	269	250	274	270	294
AL60	279	287	268	292	288	312

外形寸法図

準標準仕様／1000cm³タンク

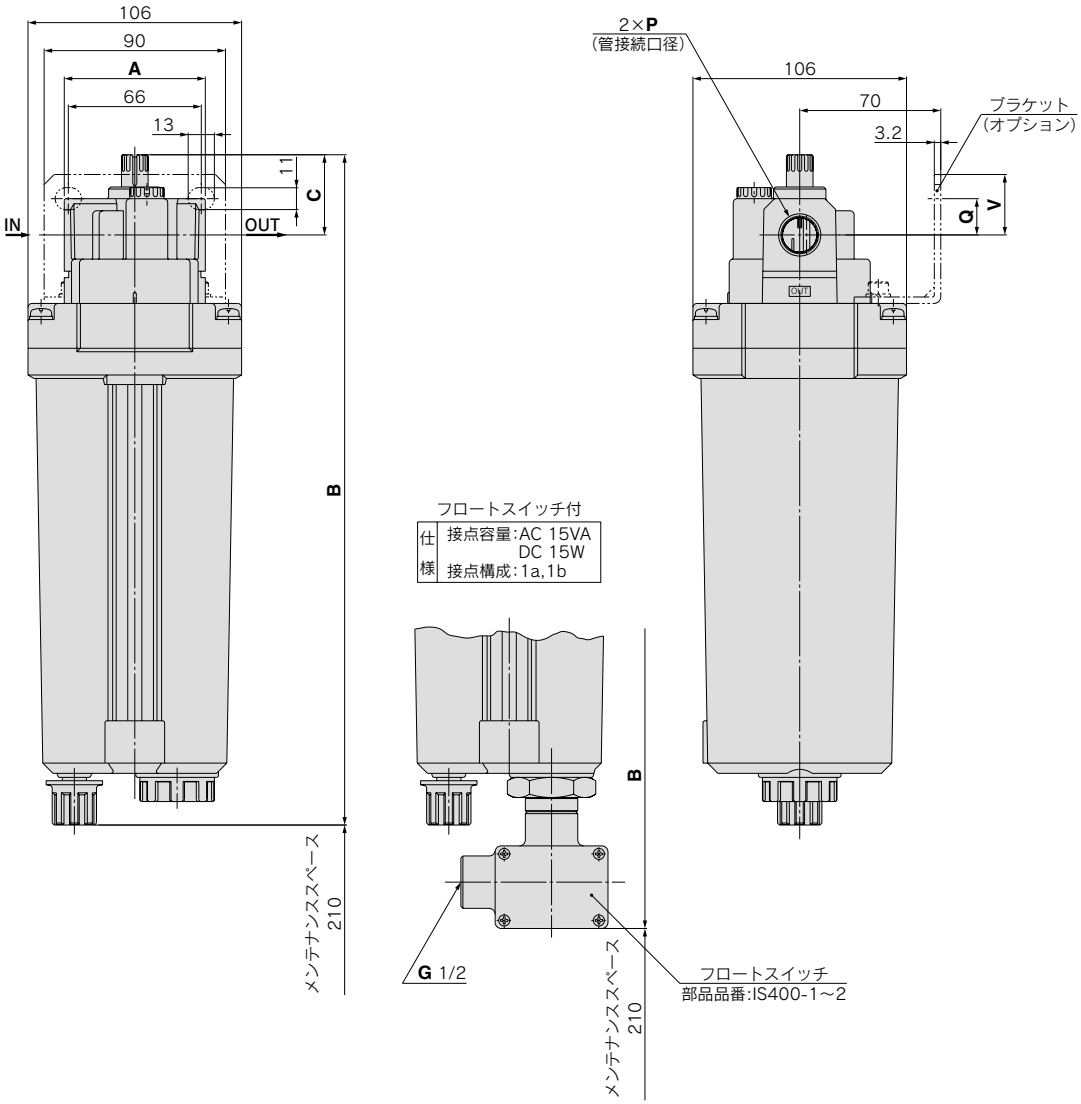

型式	P	A	B	C	ブラケット取付寸法		フロートスイッチ付
					Q	V	B
AL30	1/4·3/8	53	324	38	25	—	374
AL40	1/4·3/8·1/2	70	333	40	18	—	383
AL40-06	3/4	75	333	38	16	—	383
AL50	3/4·1	90	332	41	35	47	382
AL60	1	95	335	45	35	47	385

モジュラタイプ
フィルタレギュレータ
AW Series

	型式	管接続口径	オプション
フィルタレギュレータ **AWシリーズ** **P.366～377**	**AW10**	M5×0.8	ブラケット フロート式 オートドレン 角形埋込式 圧力計 （AW10を除く） 丸形圧力計 デジタル 圧力スイッチ （AW10を除く） パネルマウント
	AW20	1/8･1/4	
	AW30	1/4･3/8	
	AW40	1/4･3/8･1/2	
	AW40-06	3/4	
	AW60	3/4･1	
逆流機能付フィルタレギュレータ **AW□Kシリーズ** **P.366～377**	**AW20K**	1/8･1/4	
	AW30K	1/4･3/8	
	AW40K	1/4･3/8･1/2	
	AW40K-06	3/4	
	AW60K	3/4･1	
ミストセパレータレギュレータ **AWMシリーズ** **P.378～387**	**AWM20**	1/8･1/4	
	AWM30	1/4･3/8	
	AWM40	1/4･3/8･1/2	
マイクロミストセパレータ レギュレータ **AWDシリーズ** **P.378～387**	**AWD20**	1/8･1/4	
	AWD30	1/4･3/8	
	AWD40	1/4･3/8･1/2	

フィルタレギュレータ

AW10～AW60

逆流機能付フィルタレギュレータ

AW20K～AW60K

JIS記号

フィルタレギュレータ

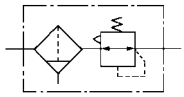

逆流機能付フィルタレギュレータ

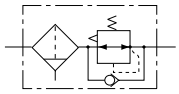

・フィルタとレギュレータが一体化し、省スペース・省配管化が可能。
・逆流機能付は、出口側の空気圧を早く排気させる機構を内蔵。

例　エアの供給を停止し、フィルタレギュレータの入口圧力を大気開放する場合、安全対策上、フィルタレギュレータの出口側エアの残圧排気ができます。

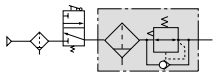

型式表示方法

AW 30 K – 03 BE – ＿ – ＿

❶ ❷ ❸ ❹ ❺ ❻

●オーダーメイド仕様
詳細はP.374～377をご参照ください。

・オプション・準標準は、a～iの各項目毎に1つずつ選択してください。
・オプション記号・準標準記号は、数字、アルファベットの若い順に並べて表示します。
例）AW30K-03BE-1N

			記号	内容	❶ ボディサイズ 10	20	30	40	60
❷	逆流機能付		無記号	逆流機能なし	●	●	●	●	●
			K注1)	逆流機能付き	—	●	●	●	●
			+						
❸	ねじ種類		無記号	メートルねじ(M5)	●	—	—	—	—
				Rc	—	●	●	●	●
			N注2)	NPT	—	●	●	●	●
			F注3)	G	—	●	●	●	●
			+						
❹	管接続口径		M5	M5	●	—	—	—	—
			01	1/8	—	●	—	—	—
			02	1/4	—	●	●	●	—
			03	3/8	—	—	●	●	—
			04	1/2	—	—	—	●	—
			06	3/4	—	—	—	●	●
			10	1	—	—	—	—	●
			+						
❺	注4)オプション	a 取付	無記号	取付オプションなし	●	●	●	●	●
			B注5)	ブラケット付	●	●	●	●	●
			H	セットナット付(パネルマウント用)	●	●	●	●	—
			+						
		b フロート式オートドレン	無記号	オートドレンなし	●	●	●	●	●
			C	フロート式オートドレン(N.C.)	●	●	●	●	●
			D	フロート式オートドレン(N.O.)	—	—	●	●	●
			+						
		c 圧力計	無記号	圧力計なし	●	●	●	●	●
			E	角形埋込式圧力計(リミットインジケータ付)	—	●	●	●	●
			G	丸形圧力計(リミットインジケータなし)	●	—	—	—	—
				丸形圧力計(リミットインジケータ付)	—	●	●	●	●
			M	丸形圧力計(カラーゾーン付)	—	●	●	●	●
		c デジタル圧力スイッチ	E1注6)	出力仕様:NPN出力／リード線取出し仕様:配線下取出し	—	●	●	●	●
			E2注6)	出力仕様:NPN出力／リード線取出し仕様:配線上取出し	—	●	●	●	●
			E3注6)	出力仕様:PNP出力／リード線取出し仕様:配線下取出し	—	●	●	●	●
			E4注6)	出力仕様:PNP出力／リード線取出し仕様:配線上取出し	—	●	●	●	●
			+						
❻	準標準	d 設定圧力	無記号注7)	0.05～0.85MPa設定	●	●	●	●	●
			1注8)	0.02～0.2MPa設定	●	●	●	●	●
			+						
		e ケース注9)	無記号	ポリカーボネートケース	●	●	●	●	●
			2	金属ケース	●	●	●	●	●
			6	ナイロンケース	●	●	●	●	●
			8	レベルゲージ付金属ケース	—	—	●	●	●
			C	ケースガード付	—	●	—	—	—
			6C	ケースガード付・ナイロンケース	—	●	—	—	—

AW20·AW20K　AW40·AW40K

		記号	内容	❶ ボディサイズ 10	20	30	40	60
❻ 準標準	f ドレン排出口注10)	無記号	ドレンコック付	●	●	●	●	●
		J注11)	ドレンガイド1/8	—	●	—	—	—
			ドレンガイド1/4	—	—	●	●	●
		W注12)	ドレンコック、バーブ継手(ø6×ø4ナイロンチューブ用)付	—	—	●	●	●
	＋							
	g 排気機構	無記号	リリーフタイプ	●	●	●	●	●
		N	ノンリリーフタイプ	●	●	●	●	●
	＋							
	h 流れ方向	無記号	流れ方向:左→右	●	●	●	●	●
		R	流れ方向:右→左	●	●	●	●	●
	＋							
	i 圧力単位	無記号	製品銘板、ケース注意表示、圧力計の単位表記:MPa	●	●	●	●	●
		Z注13)	製品銘板、ケース注意表示、圧力計の単位表記:psi、°F	○注15)	○注15)	○注15)	○注15)	○注15)
		ZA注14)	デジタル圧力スイッチ:単位切換機能付	—	△注16)	△注16)	△注16)	△注16)

注1) AW10タイプは標準で逆流機能付として使用できます。(「K」の選択はできません)なお、AW10タイプを逆流機能付として使用する場合、設定圧力0.15MPa以下では、逆流しないことがあります。入口圧力は設定圧力より0.05MPa以上高くなるようにしてください。
注2) ドレンガイドは、NPT1/8(AW20(K)に適用)、NPT1/4(AW30(K)～AW60(K)に適用)となります。オートドレンの排出ポートは、ø3/8"ワンタッチ管継手付(AW30(K)～AW60(K)に適用)となります。
注3) ドレンガイドは、G1/8(AW20(K)に適用)、G1/4(AW30(K)～AW60(K)に適用)となります。
注4) オプションB,G,H,Mは、同時梱包となり、組付けられていません。
注5) ブラケットにはセットナットが付属となります。(AW10·AW20(K)～AW40(K))AW60(K)は取付けねじ(2本)が付属となります。
注6) H(パネルマウント)と合わせて選択しますと、リード線の脱着スペースがなくなりますので、その場合は、リード線取出し仕様:配線下取出しを選択してください。
注7) AW10のみ0.05～0.7MPa設定となります。
注8) 標準仕様に対し、調圧スプリングのみ異なります。0.2MPa以上に設定できないようにした製品ではありません。また、圧力計付きの場合は0.2MPa用圧力計が付属となります。
注9) ケースの材質選択は、P.287の薬品データで確認してください。
注10) フロート式オートドレン:C,Dとの組合せ選択はできません。
注11) バルブ機能は付いていません。
注12) 金属ケース:2,8との組合せ選択はできません。
注13) ねじ種類M5、NPTが対象となります。新計量法上(日本国内用はSI単位)、海外向けのみの販売となります。デジタル圧力スイッチは、単位切換機能付で、初期設定はpsiとなります。
丸形圧力計(カラーゾーン付):Mとの組合せはできません。別途特注対応となります。
注14) オプション:E1,E2,E3,E4が対象となります。新計量法上(日本国内用はSI単位)、海外向けのみの販売となります。
注15) ○は、ねじ種類がM5、NPTの場合のみの対応となります。
注16) △は、オプション:E1,E2,E3,E4と併せて選択してください。

標準仕様

型式	AW10	AW20(K)	AW30(K)	AW40(K)	AW40(K)-06	AW60(K)
管接続口径	M5×0.8	1/8·1/4	1/4·3/8	1/4·3/8·1/2	3/4	3/4·1
圧力計接続口径注1)	1/16注2)	1/8		1/4		
使用流体	空気					
周囲温度および使用流体温度注3)	−5～60℃(凍結なきこと)					
保証耐圧力	1.5MPa					
最高使用圧力	1.0MPa					
設定圧力範囲	0.05～0.7MPa	0.05～0.85MPa				
リリーフ圧力注4)	設定圧力＋0.05MPa{ただし、リリーフ流量0.1ℓ/min(ANR)時}					
ろ過度	5μm					
ドレン貯留量(cm³)	2.5	8	25	45	45	45
ケース材質	ポリカーボネート					
ケースガード	—	準標準	標準装備			
構造	リリーフタイプ					
質量(kg)	0.09	0.20	0.40	0.72	0.75	2.00

注1) 角形埋込式圧力計付{AW20(K)～AW60(K)}の場合、圧力計接続ねじはありません。
注2) 圧力計接続ポートのRc1/16にR1/8圧力計を接続する時は、ブッシュ(品番:131368)をご使用ください。
注3) デジタル圧力スイッチ付の場合は、−5～50℃となります。
注4) AW10は除く。

オプション・品番

オプション仕様			型式					
			AW10(K)	AW20(K)	AW30(K)	AW40(K)	AW40(K)-06	AW60(K)
ブラケットアセンブリ注1)			AR10P-270AS	AW20P-270AS	AR30P-270AS	AR40P-270AS		AW60P-270AS注6)
セットナット			AR10P-260S	AR20P-260S	AR30P-260S	AR40P-260S		—注7)
圧力計	丸形注2)	標準	G27-10-R1	G36-10-□01		G46-10-□02		
		0.02～0.2MPa設定	G27-10-R1注3)	G36-2-□01		G46-2-□02		
	丸形注2)(カラーゾーン付)	標準	—	G36-10-□01-L		G46-10-□02-L		
		0.02～0.2MPa設定	—	G36-2-□01-L		G46-2-□02-L		
	角形埋込式注4)	標準	—	GC3-10AS[GC3P-010AS(圧力計カバーのみ)]				
		0.02～0.2MPa設定	—	GC3-2AS[GC3P-010AS(圧力計カバーのみ)]				
デジタル圧力スイッチ注5)		NPN出力/配線下取出し	—	ISE35-N-25-MLA[ISE35-N-25-M(スイッチ本体のみ)]				
		NPN出力/配線上取出し		ISE35-R-25-MLA[ISE35-R-25-M(スイッチ本体のみ)]				
		PNP出力/配線下取出し		ISE35-N-65-MLA[ISE35-N-65-M(スイッチ本体のみ)]				
		PNP出力/配線上取出し		ISE35-R-65-MLA[ISE35-R-65-M(スイッチ本体のみ)]				
フロート式オートドレン注8)注9)		N.C.	AD17	AD27	AD37	AD47		
		N.O.	—	—	AD38	AD48		

準標準・ケースアセンブリ品番

準標準仕様						型式					
ケース材質	フロート式オートドレン注8)注9)		ドレンガイド付注9)	バーブ継手付	ケースガード付	AW10(K)	AW20(K)	AW30(K)	AW40(K)	AW40(K)-06	AW60(K)
	N.C.	N.O.									
ポリカーボネート	—	—	—	—	●	—	C2SF-C	—	—		
	●	—	—	—	●	—	AD27-C	—	—		
	—	—	●	—	—	—	C2SF-J	C3SF-J	C4SF-J		
	—	—	—	●	—	—	—	C3SF-W	C4SF-W		
	—	—	●	—	●	—	C2SF-CJ	—	—		
ナイロン	—	—	—	—	—	C1SF-6	C2SF-6	C3SF-6	C4SF-6		
	—	—	—	—	●	—	C2SF-6C	—	—		
	●	—	—	—	—	AD17-6	AD27-6	AD37-6	AD47-6		
	—	●	—	—	—	—	—	AD38-6	AD48-6		
	●	—	—	—	●	—	AD27-6C	—	—		
	—	—	●	—	—	—	C2SF-6J	C3SF-6J	C4SF-6J		
	—	—	—	●	—	—	—	C3SF-6W	C4SF-6W		
	—	—	●	—	●	—	C2SF-6CJ	—	—		
金属ケース	—	—	—	—	—	C1SF-2	C2SF-2	C3SF-2	C4SF-2		
	●	—	—	—	—	AD17-2	AD27-2	AD37-2	AD47-2		
	—	●	—	—	—	—	—	AD38-2	AD48-2		
	—	—	●	—	—	—	C2SF-2J	C3SF-2J	C4SF-2J		
レベルゲージ付金属ケース	—	—	—	—	—	—	—	C3LF-8	C4LF-8		
	●	—	—	—	—	—	—	AD37-8	AD47-8		
	—	●	—	—	—	—	—	AD38-8	AD48-8		
	—	—	●	—	—	—	—	C3LF-8J	C4LF-8J		

注1) ブラケットとセットナットのアセンブリです。
注2) 丸形圧力計品番の□は、接続ねじの種類を表します。Rは無記号、NPTはNとなります。接続ねじNPTおよび、単位表記psi仕様の圧力計供給については別途お問い合わせください。
注3) 標準用圧力計となります。
注4) "O"リング(1個)、取付ねじ(2本)が付属となります。[ ]内は、圧力計カバーのみとなります。
注5) コネクタ付リード線(2m)、アダプタ、ロックピン、"O"リング(1個)、取付ねじ(2本)が付属となります。[ ]内は、スイッチ本体のみとなります。
なお、デジタル圧力スイッチの型式表示については、巻末のデジタル圧力スイッチの項を参照してください。
AW60(K)のみ、別途、圧力スイッチアダプタアセンブリ(AW60P-310AS)が必要となります。取付には、同梱されています取付ねじ(M3×0.5×14)をご使用ください。
また、デジタル圧力スイッチアセンブリに同梱されています取付ねじ(M3×0.5×7)は不要となります。
注6) ブラケットと取付ねじ(2本)のアセンブリです。
注7) AW60(K)用セットナットについては、別途お問い合わせください。
注8) 最低使用圧力は、N.O.タイプ:0.1MPa、N.C.タイプ:0.1MPa(AD27)、0.15MPa(AD37・47)です。
単位表記psi、"F仕様については、別途お問い合わせください。
注9) 接続口径NPTとGの場合のドレン配管については、別途お問い合わせください。
注) ・AW20(K)～AW60(K)はケースOリングが付属となります。
・AW30(K)～AW60(K)のケースアセンブリはケースガード(材質:鋼帯)が付属となります。(ケース材質:金属は除きます。)

AW10～AW60 Series
AW20K～AW60K Series／製品個別注意事項

ご使用の前に必ずお読みください。安全上のご注意については前付42、43、F.R.L.／共通注意事項についてはP.287～291をご確認ください。

選定

⚠警告

①AW20～AW60は、入口圧力を抜いても残圧処理（出口圧力除去）はできません。残圧処理を行う場合は、逆流機能付フィルタレギュレータ（AW20K～AW60K）をご使用ください。

保守点検

⚠警告

①エレメント交換時期は、使用後2年または圧力降下が0.1MPaになるまでに行ってください。エレメント破損の原因になります。

取付け・調整

⚠警告

①入口圧力および出口側の圧力計の表示圧を確認しながら設定を行ってください。必要以上にハンドルを回し過ぎますと内部部品の破損の原因になります。
②0.02～0.2MPa設定用の圧力計は0.2MPa用です（AW10を除く）。0.2MPa以上の圧力が加わらないようにしてください。圧力計の破損の原因になります。
③調圧ハンドルの操作は工具などを使用しますと破損の原因となりますので手動で行ってください。

⚠注意

①圧力調整は、ハンドルのロックを解除して行い、調整後はロックしてください。
手順を誤りますとハンドル破損および出口圧力が変動する原因になります。
・調圧ハンドルを引張るとロック解除されます。（調圧ハンドルの下側の『オレンジ色のライン』で目視確認ができます。）
・調圧ハンドルを押すとロックされます。ロックされにくい場合は左右に少し回して押してください。（『オレンジ色のライン』が見えなくなります。）

②不用意なハンドル操作を防止するため、ハンドルカバーを用意しています。詳細はP.389をご参照ください。

流量特性(代表値)

条件:入口圧力0.7MPa

AW10 M5

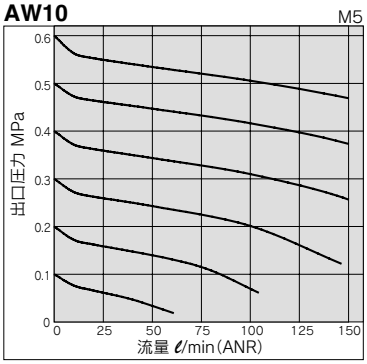

AW30(K) Rc3/8

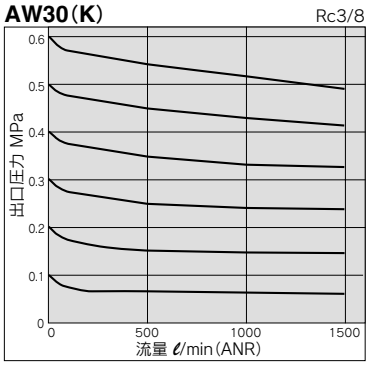

AW40(K)-06 Rc3/4

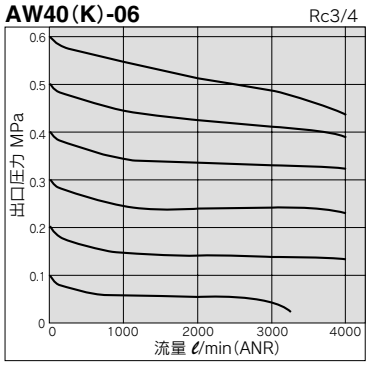

AW20(K) Rc1/4

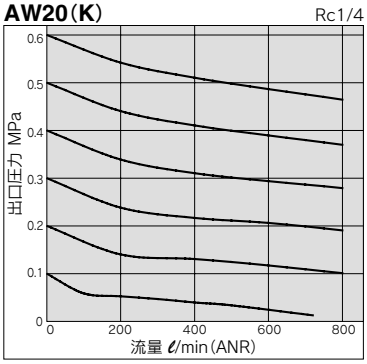

AW40(K) Rc1/2

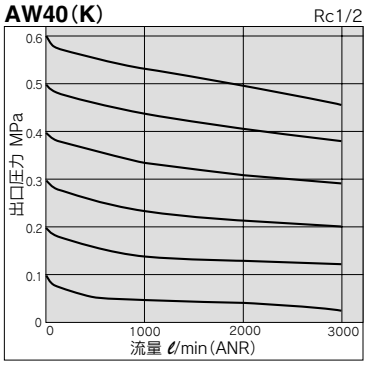

AW60(K) Rc1

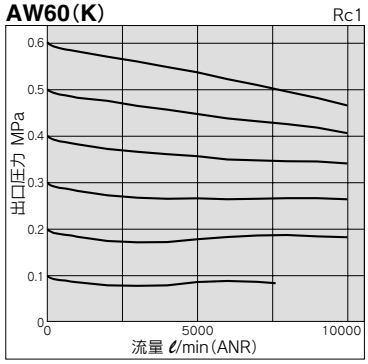

圧力特性(代表値)

条件:入口圧力0.7MPa　出口圧力0.2MPa　流量20ℓ/min(ANR)

AW10

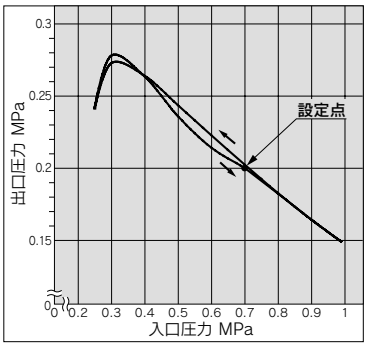

AW30(K)

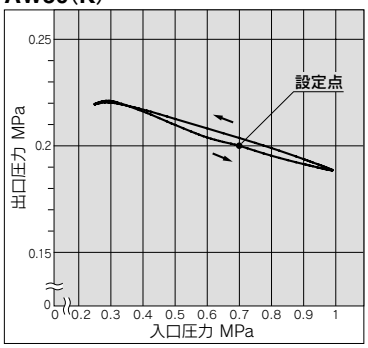

AW40(K)-06

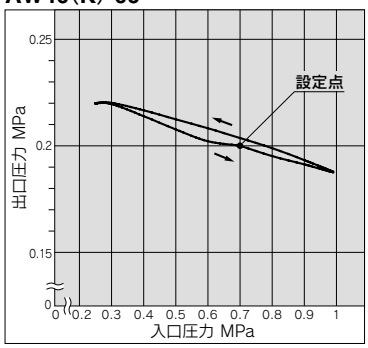

AW20(K)

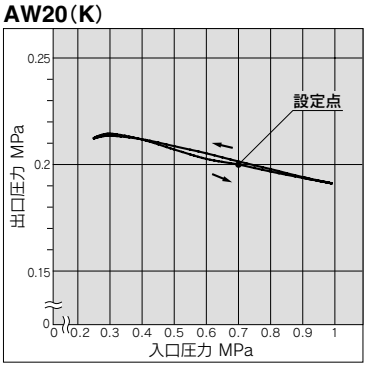

AW40(K)

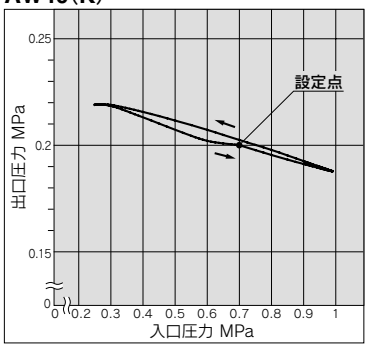

AW60(K)

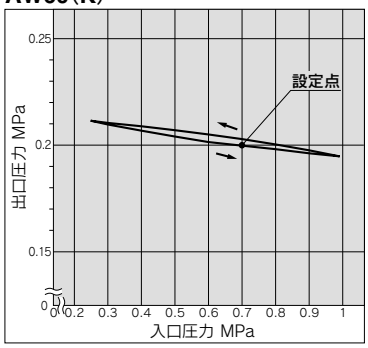

構造図

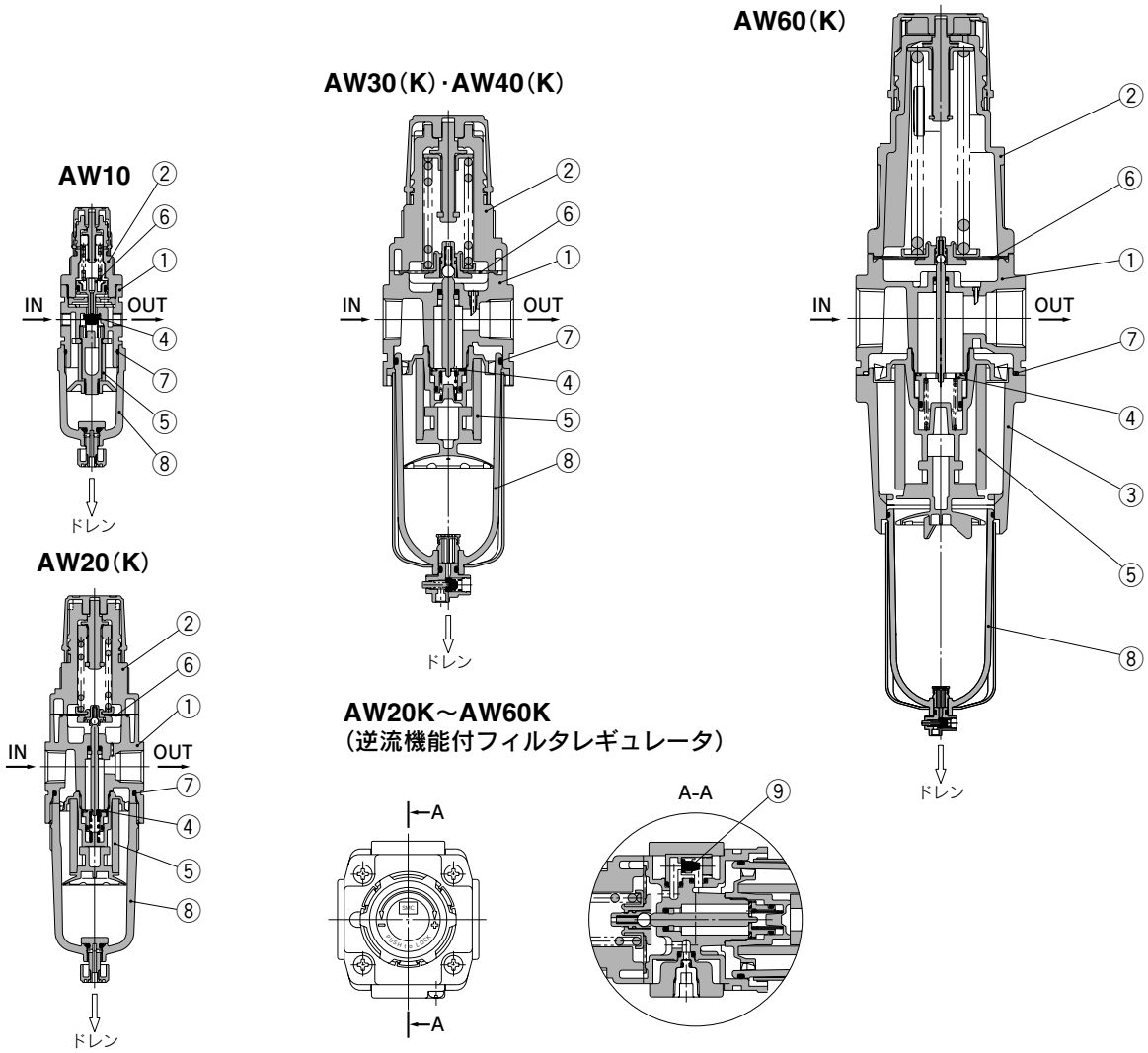

構成部品

番号	部品名	材質	型式	備考
1	ボディ	亜鉛ダイカスト	AW10	プラチナシルバ
		アルミダイカスト	AW20(K)～AW60(K)	
2	ボンネット	ポリアセタール	AW10～AW40(K)	黒色
		アルミダイカスト	AW60(K)	
3	ハウジング	アルミダイカスト	AW60(K)	プラチナシルバ

交換部品

番号	部品名	材質	部品品番					
			AW10	AW20(K)	AW30(K)	AW40(K)	AW40(K)-06	AW60(K)
4	バルブアセンブリ	黄銅・HNBR	AR10P-090S	AW20P-340AS	AW30P-340AS	AW40P-340AS		AW60P-090AS
5	フィルタエレメント	不織布	AF10P-060S	AF20P-060S	AF30P-060S	AF40P-060S		AW60P-060S
6	ダイヤフラムアセンブリ	耐候性NBR	AR10P-150AS注1)	AR20P-150AS	AR30P-150AS	AR40P-150AS		AR50P-150AS
7	ケース"O"リング	NBR	C1SFP-260S	C2SFP-260S	C3SFP-260S	C4SFP-260S		
8	ケースアセンブリ注2)	ポリカーボネート	C1SF	C2SF	C3SF注3)	C4SF注3)		
9	チェック弁アセンブリ注4)	—	—	AR20KP-020AS				

注1) AW10はピストンタイプです。ピストンとパッキン(KSYP-13)のアセンブリです。
注2) AW20(K)～AW60(K)はケース"O"リングが付属となります。単位表記:psi、°Fのケースアセンブリの供給については、別途、当社にご確認ください。
注3) AW30(K)～AW60(K)のケースアセンブリはケースガード(材質:鋼帯)が付属となります。
注4) チェック弁アセンブリは逆流機能付フィルタレギュレータ(AW20K～AW60K)のみ対象となります。
チェック弁カバー、チェック弁本体アセンブリ、ねじ(2本)のアセンブリです。

作動原理(逆流機能付フィルタレギュレータ)

AW10

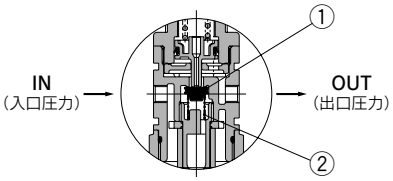

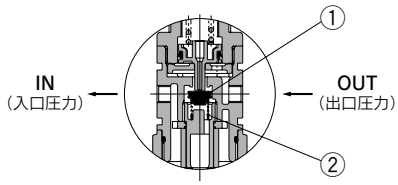

入口圧力が設定圧力より高い場合は、通常の減圧弁として作動します(図1)。
入口圧力が遮断され排気されると、バルブ①に作用している入口圧力がなくなりバルブ①をシートさせる力は、バルブスプリング②の力だけとなり、バルブ①を開かせようとする出口圧力によって、バルブ①が開き、出口圧力は入口側へ排出されます(図2)。
設定圧力が0.15MPa以下ですと、バルブスプリング②の力によりバルブ①が開かない場合があります。

AW20K～AW60K

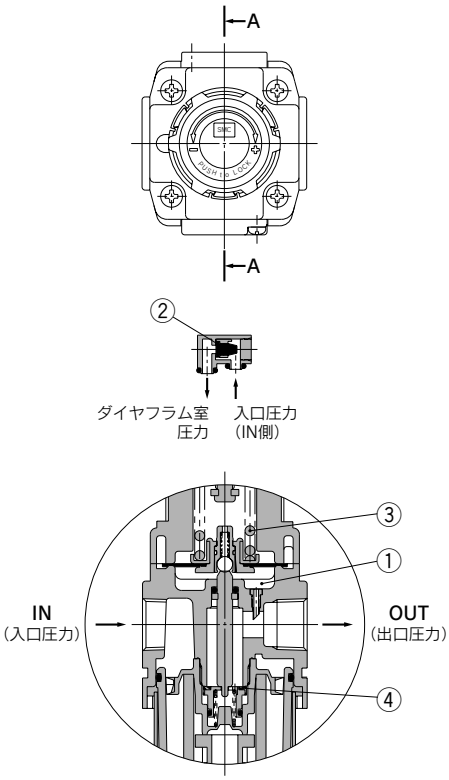

図1 通常時

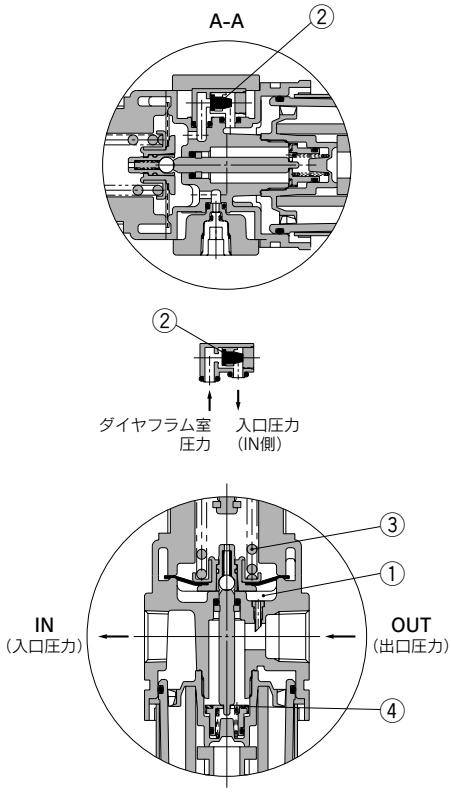

図2 逆流時

入口圧力が設定圧力より高い場合、チェック弁②は閉じ、通常の減圧弁として作動します(図1)。
入口圧力が遮断され、排気されると、チェック弁②が開きダイヤフラム室内①の圧力が入口側へ排出されます(図2)。
それにより、ダイヤフラム室内①の圧力が低下し、調圧スプリング③の発生力で、ダイヤフラムが押し下げられステムを介してバルブ④が開き、出口圧力は入口側へ排出されます(図2)。

外形寸法図

AW10･AW20(K)

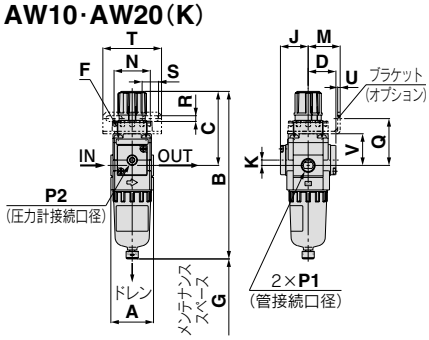

パネルカット寸法

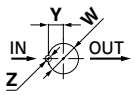

板厚
AW10･AW20(K)：Max.3.5

AW30(K)～AW40(K)-06

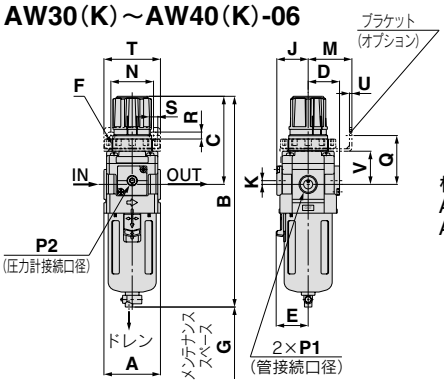

パネルカット寸法

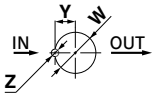

板厚
AW30(K)：MAX.3.5
AW40(K)：MAX.5

AW60(K)

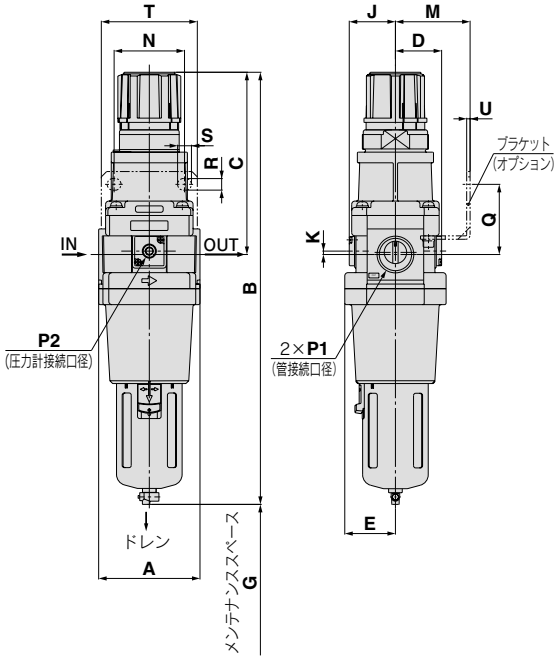

適用機種	AW20(K)～AW60(K)		AW10･AW20(K)～AW60(K)	AW20(K)～AW60(K)
オプション	角形埋込式圧力計	デジタル圧力スイッチ	丸形圧力計	丸形圧力計(カラーゾーン付)
外形図	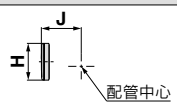	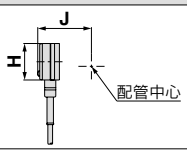	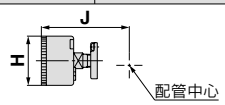	

適用機種	AW10･AW20(K)		AW20(K)	AW30(K)～AW60(K)				
オプション/準標準仕様	オートドレン付(N.C.)	金属ケース	ドレンガイド付	オートドレン付(N.O./N.C.)	金属ケース	レベルゲージ付金属ケース	ドレンガイド付	ドレンコック･バーブ継手付
外形図	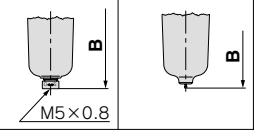	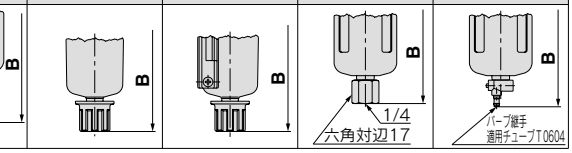						

型式	標準仕様											オプション仕様 角形圧力計		デジタル圧力スイッチ		丸形圧力計		丸形圧力計(カラーゾーン付)	
	P1	P2	A	B注)	C	D	E	F	G	J	K	H	J	H	J	H	J	H	J
AW10	M5×0.8	1/16	25	108	48	12.5	—	M18×1	25	13	0	—	—	—	—	ø26	26	—	—
AW20(K)	1/8･1/4	1/8	40	160	73	26	—	M28×1	40	26	5	□28	27	□27.8	37.5	ø37.5	63	ø37.5	63
AW30(K)	1/4･3/8	1/8	53	201	86	29.5	30	M38×1.5	55	29.5	3.5	□28	30.5	□27.8	41	ø37.5	66	ø37.5	66
AW40(K)	1/4･3/8･1/2	1/4	70	239	92	37.5	38	M42×1.5	80	37.5	1.5	□28	38.5	□27.8	49	ø42.5	76	ø42.5	76
AW40(K)-06	3/4	1/4	75	242	93	37.5	38	M42×1.5	80	37.5	1.2	□28	38.5	□27.8	49	ø42.5	76	ø42.5	76
AW60(K)	3/4･1	1/4	95	409	175	43.5	47.5	—	20	43.5	3.2	□28	44.5	□27.8	61.5	ø42.5	84	ø42.5	84

型式	オプション仕様 ブラケット取付寸法							パネルマウント				オートドレン付	準標準仕様 バーブ継手付	ドレンガイド付	金属ケース	レベルゲージ付金属ケース
	M	N	Q	R	S	T	U	V	W	Y	Z	B注)	B注)	B注)	B注)	B注)
AW10	25	28	30	4.5	6.5	40	2	18	18.5	—	—	125	—	—	107	—
AW20(K)	30	34	44	5.4	15.4	55	2.3	30	28.5	14	6	177	—	164	160	—
AW30(K)	41	40	46	6.5	8	53	2.3	31	38.5	19	7	242	209	208	214	234
AW40(K)	50	54	54	8.5	10.5	70	2.3	35.5	42.5	21	7	278	247	246	252	272
AW40(K)-06	50	54	56	8.5	10.5	70	2.3	37	42.5	21	7	282	251	249	255	275
AW60(K)	70	66	66	11	13	90	3.2	—	—	—	—	448	417	416	422	442

注）全長寸法Bは、ハンドルをアンロックした状態での寸法です。

フィルタレギュレータ *AW20～AW60*
オーダーメイド仕様

詳しい寸法、仕様および納期については、当社にご確認ください。

①特殊温度環境

寒冷地域および熱帯地域などの環境条件下で耐えられるように、パッキンや樹脂部品などを特殊材料に変えています。

仕様

オーダーメイド品番		-X430	-X440
環境		低温環境用	高温環境用
周囲温度(℃)		−30～60	−5～80
使用流体温度(℃)		−5～60(凍結なきこと)	
材質	ゴム部品	特殊NBR	FKM
	主要部品	金属(アルミダイカストなど)	

AW30-03G-2-X440

適用型式

型式	AW30	AW40	AW40-06	AW60
管接続口径	1/4・3/8	1/4・3/8・1/2	3/4	3/4・1

AW 30 − □ 03 BG − 2 □ − X430

❶ ❷ ❸ ❹ ❺ ❻

低・高温環境用

X430	低温
X440	高温

・オプション・準標準は、a～gの各項目毎に1つずつ選択してください。
・オプション記号・準標準記号は、数字、アルファベットの若い順に並べて表示します。
例) AW30-03BG-2N-X430

			記号	内容	❶ ボディサイズ 30	40	60
❷	ねじ種類		無記号	Rc	●	●	●
			N	NPT	●	●	●
			F	G	●	●	●
			+				
❸	管接続口径		02	1/4	●	●	—
			03	3/8	●	●	—
			04	1/2	—	●	—
			06	3/4	—	●	●
			10	1	—	—	●
			+				
❹	注1) オプション	a 取付	無記号	取付オプションなし	●	●	●
			B注2)	ブラケット付	●	●	●
			H	セットナット付(パネルマウント用)	●	●	—
			+				
		b 圧力計	無記号	圧力計なし	●	●	●
			G注3)	丸形圧力計(リミットインジケータなし)	●	●	●
			+				
❺	ケース注3)		2	金属ケース	●	●	●
			+				
❻	準標準	c 設定圧力	無記号	0.05～0.85MPa設定	●	●	●
			1注5)	0.02～0.2MPa設定	●	●	●
			+				
		d ドレン排出口	無記号	ドレンコック付	●	●	●
			J注6)	ドレンガイド1/4	●	●	●
			+				
		e 排気機構	無記号	リリーフタイプ	●	●	●
			N	ノンリリーフタイプ	●	●	●
			+				
		f 流れ方向	無記号	流れ方向:左→右	●	●	●
			R	流れ方向:右→左	●	●	●
			+				
		g 圧力単位	無記号	製品銘板、ケース注意表示、圧力計の単位表記:MPa	●	●	●
			Z注7)	製品銘板、ケース注意表示、圧力計の単位表記:psi、°F	○注8)	○注8)	○注8)

注1) オプションB,G,Hは、同時梱包となり、組付けられていません。
注2) ブラケットにはセットナットが付属となります。(AW30～AW40)
AW60は取付けねじ(2本)が付属となります。
注3) 圧力計取付ねじは、AW30が1/8、AW40,60が1/4で圧力計はG43タイプになります。
注4) 必ず金属ケース2を選択してください。
注5) 標準仕様に対し、調圧スプリングのみ異なります。0.2MPa以上に設定できないようにした製品ではありません。
また、圧力計付きの場合は0.2MPa用圧力計が付属となります。
注6) バルブ機能は付いていません。
注7) ねじ種類NPTが対象となります。
新計量法上(日本国内用はSI単位)、海外向けのみの販売となります。
注8) ○は、ねじ種類がNPTの場合のみの対応となります。

②高圧対応

高圧下で使用できるように、強度部材などの材質変更を行っています。
また、構造変更により設定圧力範囲も広くしています。

仕様

オーダーメイド品番	-X425
保証耐圧力(MPa)	3.0
最高使用圧力(MPa)	2.0
設定圧力範囲(MPa)	0.1～1.6
周囲温度および使用流体(℃)	−5～60(凍結なきこと)

適用型式

型式	AW20	AW30	AW40	AW40-06	AW60
管接続口径	1/8・1/4	1/4・3/8	1/4・3/8・1/2	3/4	3/4・1

AW30-03-2-X425

AW 30 − □ 03 BG − 2 □ − X425

❶ ❷ ❸ ❹ ❺ ❻

高圧対応

・オプション・準標準は、a～fの各項目毎に1つずつ選択してください。
・オプション記号・準標準記号は、アルファベットの若い順に並べて表示します。
例) AW30-03BG-2N-X425

		記号	内容	❶ ボディサイズ 20	30	40	60
❷	ねじ種類	無記号	Rc	●	●	●	●
		N	NPT	●	●	●	●
		F	G	●	●	●	●
		+					
❸	管接続口径	01	1/8	●	—	—	—
		02	1/4	●	●	●	—
		03	3/8	—	●	●	—
		04	1/2	—	—	●	—
		06	3/4	—	—	●	●
		10	1	—	—	—	●
		+					
❹ 注1) オプション	a 取付	無記号	取付オプションなし	●	●	●	●
		B注2)	ブラケット付	●	●	●	●
		H	セットナット付(パネルマウント用)	●	●	●	—
		+					
	b 圧力計	無記号	圧力計なし	●	●	●	●
		G注3)	丸形圧力計(リミットインジケータ付)	●	●	●	●
		+					
❺	ケース注4)	2	金属ケース	●	●	●	●
		8	レベルゲージ付金属ケース	—	●	●	●
		+					
❻ 準標準	c 排気機構	無記号	リリーフタイプ	●	●	●	●
		N	ノンリリーフタイプ	●	●	●	●
		+					
	d ドレン排出口	無記号	ドレンコック付	●	●	●	●
		J注5)	ドレンガイド1/8	●	—	—	—
			ドレンガイド1/4	—	●	●	●
		+					
	e 流れ方向	無記号	流れ方向:左→右	●	●	●	●
		R	流れ方向:右→左	●	●	●	●
		+					
	f 圧力単位	無記号	製品銘板、ケース注意表示、圧力計の単位表記:MPa	●	●	●	●
		Z注6)	製品銘板、ケース注意表示、圧力計の単位表記:psi、℉	○注7)	○注7)	○注7)	○注7)

注1) オプションB,G,Hは、同時梱包となり、組付けられていません。
注2) ブラケットにはセットナットが付属となります。(AW20～AW40)
AW60は取付けねじ(2本)が付属となります。
注3) 圧力計取付ねじは、AW20,30が1/8、AW40,60が1/4で圧力計はG46-20-□になります。
注4) 必ず金属ケース2または8を選択してください。
注5) バルブ機能は付いていません。
注6) ねじ種類NPTが対象となります。
新計量法上(日本国内用はSI単位)、海外向けのみの販売となります。
注7) ○は、ねじ種類がNPTの場合のみの対応となります。

フィルタレギュレータ *AW10～AW60*
逆流機能付フィルタレギュレータ *AW20K～AW60K*
オーダーメイド仕様

Order Made

詳しい寸法、仕様および納期については、当社にご確認ください。

③0.4MPa設定

最高設定圧力が0.4MPaとなります。
圧力計付の場合、表示は0～0.4MPaとなります。

仕様

保証耐圧力	1.5MPa
最高使用圧力	1.0MPa
設定圧力範囲	0.05～0.4MPa

適用型式

型式	AW10	AW20(K)	AW30(K)	AW40(K)	AW40(K)-06	AW60(K)
管接続口径	M5	1/8・1/4	1/4・3/8	1/4・3/8・1/2	3/4	3/4・1

④ロングケース対応

ドレンの貯留量が標準品より多くなります。

適用型式とドレン貯留量

型式	AW10	AW20(K)	AW30(K)	AW40(K)	AW40(K)-06	AW60(K)
管接続口径	M5	1/8・1/4	1/4・3/8	1/4・3/8・1/2	3/4	3/4・1
ドレン貯留量(cm³)	9	19	43	88		

注）外形寸法はお問合せください。

型式表示方法

AW 30 □ – □ 03 □ – □ – X406

❶ ❷ ❸ ❹ ❺ ❻

X406	0.4MPa設定
X64	ロングケース対応

・オプション・準標準は、a～hの各項目毎に1つずつ選択してください。
・オプション記号・準標準記号は、数字、アルファベットの若い順に並べて表示します。
例）AW30K-03BE-2N-X406

		記号	内容	0.4MPa設定 ❶ ボディサイズ 10	20	30	40	60	ロングケース対応 ❶ ボディサイズ 10	20	30	40	60
❷	逆流機能付	無記号	逆流機能なし	●	●	●	●	●	●	●	●	●	●
		K注1)	逆流機能付き	–	●	●	●	●	–	●	●	●	●
		+											
❸	ねじ種類	無記号	メートルねじ(M5)	●	–	–	–	–	●	–	–	–	–
			Rc	–	●	●	●	●	–	●	●	●	●
		N注2)	NPT	–	●	●	●	●	–	●	●	●	●
		F注3)	G	–	●	●	●	●	–	●	●	●	●
		+											
❹	管接続口径	M5	M5	●	–	–	–	–	●	–	–	–	–
		01	1/8	–	●	–	–	–	–	●	–	–	–
		02	1/4	–	●	●	●	–	–	●	●	●	–
		03	3/8	–	–	●	●	–	–	–	●	●	–
		04	1/2	–	–	–	●	–	–	–	–	●	–
		06	3/4	–	–	–	●	●	–	–	–	●	●
		10	1	–	–	–	–	●	–	–	–	–	●
		+											
❺	注4) オプション a 取付	無記号	取付オプションなし	●	●	●	●	●	●	●	●	●	●
		B注5)	ブラケット付	●	●	●	●	●	●	●	●	●	●
		H	セットナット付(パネルマウント用)	●	●	●	●	–	●	●	●	●	–
		+											
	b フロート式オートドレン	無記号	オートドレンなし	●	●	●	●	●	–	–	–	–	–
		C	フロート式オートドレン(N.C.)	●	●	●	●	●	–	–	–	–	–
		D	フロート式オートドレン(N.O.)	–	–	●	●	●	–	–	–	–	–
		+											
	c 圧力計	無記号	圧力計なし	●	●	●	●	●	●	●	●	●	●
		E	角形埋込式圧力計(リミットインジケータ付)	–	●	●	●	●	–	●	●	●	●
		G	丸形圧力計(リミットインジケータ無)	●	–	–	–	–	●	–	–	–	–
			丸形圧力計(リミットインジケータ付)	–	●	●	●	●	–	●	●	●	●
		M	丸形圧力計(カラーゾーン付)	–	●	●	●	●	–	●	●	●	●
	c デジタル圧力スイッチ	E1注6)	出力仕様:NPN出力／リード線取出し仕様:配線下取出し	–	●	●	●	●	–	●	●	●	●
		E2注6)	出力仕様:NPN出力／リード線取出し仕様:配線上取出し	–	●	●	●	●	–	●	●	●	●
		E3注6)	出力仕様:PNP出力／リード線取出し仕様:配線下取出し	–	●	●	●	●	–	●	●	●	●
		E4注6)	出力仕様:PNP出力／リード線取出し仕様:配線上取出し	–	●	●	●	●	–	●	●	●	●

注1) AW10タイプは標準で逆流機能付として使用できます。(「K」の選択はできません)
なお、AW10タイプを逆流機能付として使用する場合、設定圧力0.15MPa以下では、逆流しないことがあります。入口圧力は設定圧力より、0.05MPa以上高くなるようにしてください。
注2) ドレンガイドは、NPT1/8(AW20(K)に適用)NPT1/4(AW30(K)～AW60(K)に適用)となります。オートドレンの排出ポートは、ø3/8"ワンタッチ管継手付(AW30(K)～AW60(K)に適用)となります。
注3) ドレンガイドは、G1/8(AW20(K)に適用)G1/4(AW30(K)～AW60(K)に適用)となります。
注4) オプションB,G,H,Mは、同時梱包となり、組付けられていません。
注5) ブラケットにはセットナットが付属となります。(AW10・AW20(K)～AW40(K))
AW60(K)は取付けねじ(2本)が付属となります。
注6) H(パネルマウント)と合わせて選択しますと、リード線の脱着スペースがなくなりますので、その場合は、リード線取出し仕様:配線下取出しを選択してください。

			記号	内容	0.4MPa設定 ❶ ボディサイズ 10	20	30	40	60	ロングケース対応 ❶ ボディサイズ 10	20	30	40	60
❻ 準標準	d	設定圧力	無記号注7)	0.05～0.85MPa設定	–	–	–	–	–	●	●	●	●	●
			1注8)	0.02～0.2MPa設定	–	–	–	–	–	●	●	●	●	●
			+											
	e	ケース注9)	無記号	ポリカーボネートケース	●	●	●	●	●	●	●	●	●	●
			2	金属ケース	●	●	●	●	●	●	●	●	●	●
			6	ナイロンケース	●	●	●	●	●	●	●	●	●	●
			8	レベルゲージ付金属ケース	–	–	●	●	●	–	–	–	–	–
			C	ケースガード付	–	●	–	–	–	–	●	–	–	–
			6C	ケースガード付・ナイロンケース	–	●	–	–	–	–	●	–	–	–
			+											
	f	ドレン排出口注10)	無記号	ドレンコック付	●	●	●	●	●	●	●	●	●	●
			J注11)	ドレンガイド　1/8	–	●	–	–	–	–	●	–	–	–
				ドレンガイド　1/4	–	–	●	●	●	–	–	●	●	●
			W注12)	ドレンコック、バーブ継手(ø6×ø4ナイロンチューブ用)付	–	–	●	●	●	–	–	●	●	●
			+											
	g	排気機構	無記号	リリーフタイプ	●	●	●	●	●	●	●	●	●	●
			N	ノンリリーフタイプ	●	●	●	●	●	●	●	●	●	●
			+											
	h	流れ方向	無記号	流れ方向:左→右	●	●	●	●	●	●	●	●	●	●
			R	流れ方向:右→左	●	●	●	●	●	●	●	●	●	●
			+											
	i	圧力単位	無記号	製品銘板、ケース注意表示、圧力計の単位表記:MPa	●	●	●	●	●	●	●	●	●	●
			Z注13)	製品銘板、ケース注意表示、圧力計の単位表記:psi、°F	○注15)	○注15)	○注15)	○注15)	○注15)	○注15)	○注15)	○注15)	○注15)	○注15)
			ZA注14)	デジタル圧力スイッチ:単位切換機能付	–	△注16)	△注16)	△注16)	△注16)	–	△注16)	△注16)	△注16)	△注16)

注7) AW10のみ0.05～0.7MPa設定となります。
注8) 標準仕様に対し、調圧スプリングのみ異なります。0.2MPa以上に設定できないようにした製品ではありません。また、圧力計付きの場合は0.2MPa用圧力計が付属となります。
注9) ケースの材質選択は、P.287の薬品データで確認してください。
注10) フロート式オートドレン:C, Dとの組合せ選択はできません。
注11) バルブ機能は付いていません。
注12) 金属ケース:2, 8との組合せ選択はできません。
注13) ねじ種類M5、NPTが対象となります。
新計量法上(日本国内用はSI単位)、海外向けのみの販売となります。
デジタル圧力スイッチは、単位切換機能付で、初期設定はpsiとなります。
注14) オプション:E1, E2, E3, E4が対象となります。
新計量法上(日本国内用はSI単位)、海外向けのみの販売となります。
注15) ○は、ねじ種類がM5、NPTの場合のみの対応となります。
注16) △は、オプション:E1, E2, E3, E4と併せて選択してください。

ミストセパレータレギュレータ

AWM20～AWM40

マイクロミストセパレータレギュレータ

AWD20～AWD40

JIS記号

ミストセパレータ
レギュレータ

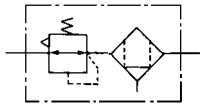

マイクロミストセパレータ
レギュレータ

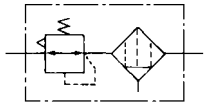

・AWMシリーズは、レギュレータとミストセパレータを一体化しており、クリーンな空気が要求されるエアブロー用にご使用ください。(ろ過度:0.3μm)

・AWDシリーズは、レギュレータとマイクロミストセパレータを一体化しており、高い清浄度の空気が要求されるエアブロー用にご使用ください。(ろ過度:0.01μm)

型式表示方法

AWM 30 – □ 03 BE – □ – □

AWD 30 – □ 03 BE – □ – □

❶ ❷ ❸ ❹ ❺

●オーダーメイド仕様
詳細はP.386、387をご参照ください。

・オプション・準標準は、a～iの各項目毎に1つずつ選択してください。
・オプション・準標準が重複する仕様の場合は、数字、アルファベットの若い順に並べて表示します。
例) AWM30-03BE-1N

			記号	内容	❶ ボディサイズ 20	30	40
❷	ねじ種類		無記号	Rc	●	●	●
			N注1)	NPT	●	●	●
			F注2)	G	●	●	●
			＋				
❸	管接続口径		01	1/8	●	—	—
			02	1/4	●	●	●
			03	3/8	—	●	●
			04	1/2	—	—	●
			＋				
❹	オプション注3)	a 取付	無記号	取付オプションなし	●	●	●
			B注4)	ブラケット付	●	●	●
			H	セットナット付	●	●	●
			＋				
		b フロート式オートドレン	無記号	オートドレンなし	●	●	●
			C	フロート式オートドレン(N.C.)	●	●	●
			D	フロート式オートドレン(N.O.)	—	●	●
			＋				
		c 圧力計	無記号	圧力計なし	●	●	●
			E	角形埋込式圧力計	●	●	●
			G	丸形圧力計	●	●	●
			M	丸形圧力計(カラーゾーン付)	●	●	●
		c デジタル圧力スイッチ	E1注5)	出力仕様:NPN出力／リード線取出し仕様:配線下取出し	●	●	●
			E2注5)	出力仕様:NPN出力／リード線取出し仕様:配線上取出し	●	●	●
			E3注5)	出力仕様:PNP出力／リード線取出し仕様:配線下取出し	●	●	●
			E4注5)	出力仕様:PNP出力／リード線取出し仕様:配線上取出し	●	●	●
			＋				
❺	準標準	d 設定圧力注6)	無記号	0.05～0.85MPa設定	●	●	●
			1注7)	0.05～0.2MPa設定	●	●	●
			＋				
		e ケース注8)	無記号	ポリカーボネートケース	●	●	●
			2	金属ケース	●	●	●
			6	ナイロンケース	●	●	●
			8	レベルゲージ付金属ケース	—	●	●
			C	ケースガード付	●	—	—
			6C	ケースガード付・ナイロンケース	●	—	—
			＋				
		f ドレン排出口注9)	無記号	ドレンコック付	●	●	●
			J注10)	ドレンガイド1/8	●	—	—
				ドレンガイド1/4	—	●	●
			W注11)	ドレンコック、バーブ継手付(ø6×ø4ナイロンチューブ用)付	—	●	●

AWM20·AWD20

AWM40·AWD40

		記号	内容	❶ ボディサイズ 20	30	40
❺ 準標準	g 排気機構	無記号	リリーフタイプ	●	●	●
		N	ノンリリーフタイプ	●	●	●
		＋				
	h 流れ方向	無記号	流れ方向:左→右	●	●	●
		R	流れ方向:右→左	●	●	●
		＋				
	i 圧力単位	無記号	製品銘板、ケース注意表示、圧力計の単位表記:MPa	●	●	●
		Z注12)	製品銘板、ケース注意表示、圧力計の単位表記:psi、°F	○注14)	○注14)	○注14)
		ZA注13)	デジタル圧力スイッチ:単位切換機能付	△注15)	△注15)	△注15)

注1) ドレンガイドは、NPT1/8(AWM20·AWD20に適用)、NPT1/4(AWM30～AWM40·AWD30～AWD40に適用)となります。オートドレンの排出ポートは、ø3/8"ワンタッチ管継手付(AWM30～AWM40·AWD30～AWD40に適用)となります。
注2) ドレンガイドは、G1/8(AWM20·AWD20に適用)、G1/4(AWM30～AWM40·AWD30～AWD40に適用)となります。
注3) オプションB,G,H,Mは、同時梱包となり、組付けられていません。
注4) ブラケットにはセットナットが付属となります。
注5) H(パネルマウント)と合わせて選択しますと、リード線の脱着スペースがなくなりますので、その場合は、リード線取出し仕様:配線下取出しを選択してください。
注6) フロート式オートドレン:C,Dと組合せの場合、最低設定圧力は、N.O.タイプ:0.1MPa、N.C.タイプ:0.1MPa(AD27)、0.15MPa(AD37·47)になります。
注7) 標準仕様に対し、調圧スプリングのみ異なります。0.2MPa以上に設定できないようにした製品ではありません。また、圧力計付きの場合は0.2MPa用圧力計が付属となります。
注8) ケースの材質選択は、P.287の薬品データで確認してください。
注9) フロート式オートドレン:C,Dとの組合せ選択はできません。
注10) バルブ機能は付いていません。
注11) 金属ケース:2,8との組合せ選択はできません。
注12) ねじ種類NPTが対象となります。新計量法上(日本国内用はSI単位)、海外向けのみの販売となります。デジタル圧力スイッチは、単位切換機能付で、初期設定はpsiとなります。
丸形圧力計(カラーゾーン付):Mとの組合せはできません。別途特注対応となります。
注13) オプション:E1,E2,E3,E4が対象となります。新計量法上(日本国内用はSI単位)、海外向けのみの販売となります。
注14) ○は、ねじ種類がNPTの場合のみの対応となります。
注15) △は、オプション:E1,E2,E3,E4と併せて選択してください。

標準仕様

型式		AWM20 AWD20	AWM30 AWD30	AWM40 AWD40
管接続口径		1/8·1/4	1/4·3/8	1/4·3/8·1/2
使用流体		空気		
保証耐圧力		1.5MPa		
最高使用圧力		1.0MPa		
設定圧力範囲		0.05～0.85MPa		
圧力計接続口径注1)		1/8		1/4
周囲温度および使用流体温度注2)		−5～60℃(凍結なきこと)		
ろ過度	AWM20～AWM40	0.3μm(捕集効率99.9%)		
	AWD20～AWD40	0.01μm(捕集効率99.9%)		
出口側オイルミスト濃度	AWM20～AWM40	MAX.1.0mg/m³(ANR)(≒0.8ppm)注3)注4)		
	AWD20～AWD40	MAX.0.1mg/m³(ANR)(油飽和前は、0.01mg/m³(ANR)以下≒0.008ppm)注3)注4)		
定格流量注5)	AWM20～AWM40	150	330	820
	AWD20～AWD40	90	180	450
ドレン貯留量(cm³)		8	25	45
ケース材質		ポリカーボネート		
ケースガード		準標準	標準装備	
構造		リリーフタイプ		
質量(kg)		0.29	0.59	1.25

注1) 角形埋込式圧力計付の場合、圧力計接続ねじはありません。
注2) デジタル圧力スイッチ付の場合は、−5～50℃となります。
注3) コンプレッサ吐出濃度30mg/m³(ANR)時
注4) ケース"O"リングおよびその他の"O"リングには少量のグリースは使用しています。
注5) 条件:入口圧力0.7MPa、出口圧力0.5MPa。定格流量は入口圧力によって変わります。
定格流量以上流れますと、出口側へオイルが流出しますのでご注意ください。

オプション・品番

オプション仕様			型式		
			AWM20 AWD20	**AWM30 AWD30**	**AWM40 AWD40**
ブラケットアセンブリ注1)			AW20P-270AS	AR30P-270AS	AR40P-270AS
セットナット			AR20P-260S	AR30P-260S	AR40P-260S
圧力計	**丸形**注2)	**標準**	G36-10-□01		G46-10-□02
		0.02～0.2MPa設定	G36-2-□01		G46-2-□02
	丸形注2) **(カラーゾーン付)**	**標準**	G36-10-□01-L		G46-10-□02-L
		0.02～0.2MPa設定	G36-2-□01-L		G46-2-□02-L
	角形埋込式注3)	**標準**	GC3-10AS[GC3P-010AS (圧力計カバーのみ)]		
		0.02～0.2MPa設定	GC3-2AS[GC3P-010AS (圧力計カバーのみ)]		
デジタル圧力スイッチ注4)		**NPN出力／配線下取出し**	ISE35-N-25-MLA[ISE35-N-25-M(スイッチ本体のみ)]		
		NPN出力／配線上取出し	ISE35-R-25-MLA[ISE35-R-25-M(スイッチ本体のみ)]		
		PNP出力／配線下取出し	ISE35-N-65-MLA[ISE35-N-65-M(スイッチ本体のみ)]		
		PNP出力／配線上取出し	ISE35-R-65-MLA[ISE35-R-65-M(スイッチ本体のみ)]		
フロート式オートドレン注5)注6)		**N.C.**	AD27	AD37	AD47
		N.O.	—	AD38	AD48

準標準・ケースアセンブリ品番

準標準仕様						型式		
ケース材質	フロート式オートドレン注5)注6) N.C.	フロート式オートドレン注5)注6) N.O.	ドレンガイド付注6)	バーブ継手付	ケースガード付	**AWM20 AWD20**	**AWM30 AWD30**	**AWM40 AWD40**
ポリカーボネート	—	—	—	—	●	C2SF-C	—	—
	●	—	—	—	●	AD27-C	—	—
	—	—	●	—	—	C2SF-J	C3SF-J	C4SF-J
	—	—	—	●	—	—	C3SF-W	C4SF-W
	—	—	●	—	●	C2SF-CJ	—	—
ナイロン	—	—	—	—	—	C2SF-6	C3SF-6	C4SF-6
	—	—	—	—	●	C2SF-6C	—	—
	●	—	—	—	—	AD27-6	AD37-6	AD47-6
	—	●	—	—	—	—	AD38-6	AD48-6
	●	—	—	—	●	AD27-6C	—	—
	—	—	●	—	—	C2SF-6J	C3SF-6J	C4SF-6J
	—	—	—	●	—	—	C3SF-6W	C4SF-6W
	—	—	●	—	●	C2SF-6CJ	—	—
金属ケース	—	—	—	—	—	C2SF-2	C3SF-2	C4SF-2
	●	—	—	—	—	AD27-2	AD37-2	AD47-2
	—	●	—	—	—	—	AD38-2	AD48-2
	—	—	●	—	—	C2SF-2J	C3SF-2J	C4SF-2J
レベルゲージ付金属ケース	—	—	—	—	—	—	C3LF-8	C4LF-8
	●	—	—	—	—	—	AD37-8	AD47-8
	—	●	—	—	—	—	AD38-8	AD48-8
	—	—	●	—	—	—	C3LF-8J	C4LF-8J

注1) ブラケットとセットナットのアセンブリです。
注2) 丸形圧力計品番の□は、接続ねじの種類を表します。Rは無記号、NPTはNとなります。接続ねじNPTおよび、単位表記psi仕様の圧力計供給については別途お問い合わせください。
注3) "O"リング(1個)、取付ねじ(2本)が付属となります。[ ]内は、圧力計カバーのみとなります。
注4) コネクタ付リード線(2m)、アダプタ、ロックピン、"O"リング(1個)、取付ねじ(2本)が付属となります。[ ]内は、スイッチ本体のみとなります。
なお、デジタル圧力スイッチの型式表示については、巻末のデジタル圧力スイッチの項を参照してください。
AW60(K)のみ、別途、圧力スイッチアダプタアセンブリ(AW60P-310AS)が必要となります。取付には、同梱されています取付ねじ(M3×0.5×14)をご使用ください。
また、デジタル圧力スイッチアセンブリに同梱されています取付ねじ(M3×0.5×7)は不要となります。
注5) 最低使用圧力は、N.O.タイプ:0.1MPa、N.C.タイプ:0.1MPa(AD27)、0.15MPa(AD37・47)です。
単位表記psi、"F仕様については、別途お問い合わせください。
注6) 接続口径NPTとGの場合のドレン配管については、別途お問い合わせください。
注) ・ケースOリングが付属となります。
・AWM30・AWM40/AWD30・AWD40のケースアセンブリはケースガード(材質:鋼帯)が付属となります。(ケース材質:金属は除きます。)

AWM20～AWM40 Series
AWD20～AWD40 Series／製品個別注意事項

ご使用の前に必ずお読みください。安全上のご注意については前付42、43、F.R.L.／共通注意事項についてはP.287～291をご確認ください。

選定

⚠警告

①入口圧力を抜いても残圧処理（出口圧力除去）はできません。残圧処理を行う場合は、当社にご確認ください。

空気源

⚠注意

①ミストセパレータレギュレータの入口側には、早期目詰りを避けるため、プリフィルタとしてエアフィルタ（AFシリーズ）を取付けてください。

②マイクロミストセパレータレギュレータの入口側には、早期目詰りを避けるため、プリフィルタとしてミストセパレータ（AFMシリーズ）を取付けてください。

保守点検

⚠警告

①エレメント交換時期は、使用後2年または圧力降下が0.1MPaになるまでに行ってください。エレメント破損の原因になります。

取付け・調整

⚠注意

①入口圧力および出口側の圧力計の表示圧を確認しながら設定を行ってください。必要以上にハンドルを回し過ぎますと内部部品の破損の原因になります。

②0.02～0.2MPa設定用の圧力計は0.2MPa用です。0.2MPa以上の圧力が加わらないようにしてください。圧力計の破損の原因になります。

③調圧ハンドルの操作は工具などを使用しますと破損の原因となりますので手動で行ってください。

取付け・調整

⚠警告

①圧力調整は、ハンドルのロックを解除して行い調整後はロックしてください。
手順を誤りますとハンドル破損および出口圧力が変動する原因になります。

・調圧ハンドルを引張るとロック解除されます。（調圧ハンドルの下側の『オレンジ色のライン』で目視確認ができます。）

・調圧ハンドルを押すとロックされます。ロックされにくい場合は左右に少し回して押してください。（『オレンジ色のライン』が見えなくなります。）

②不用意なハンドル操作を防止するため、ハンドルカバーを用意しています。詳細はP.389をご参照ください。

流量特性(代表値)

条件:入口圧力0.7MPa

AWM20 Rc1/4

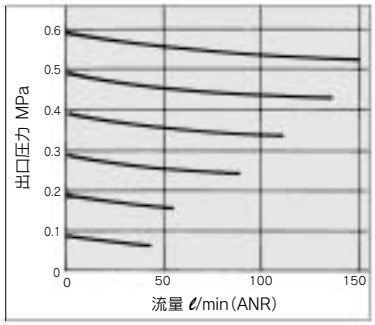

AWM30 Rc3/8

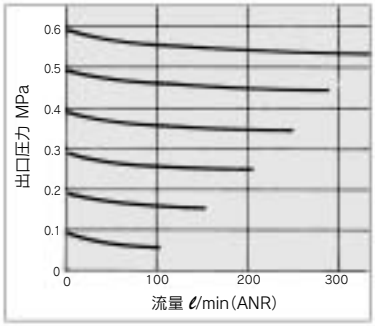

AWM40 Rc1/2

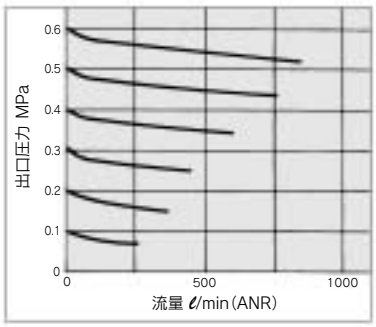

AWD20 Rc1/4

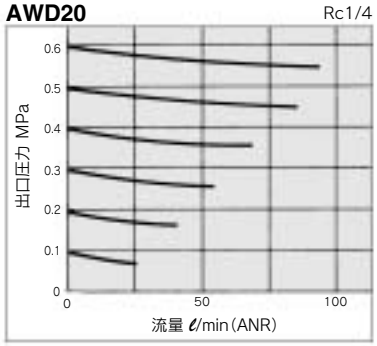

AWD30 Rc3/8

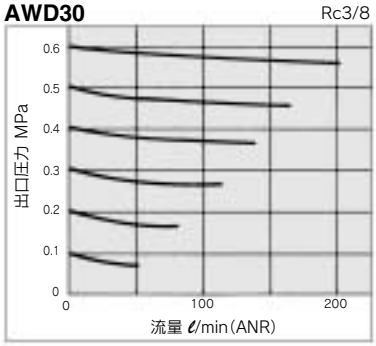

AWD40 Rc1/2

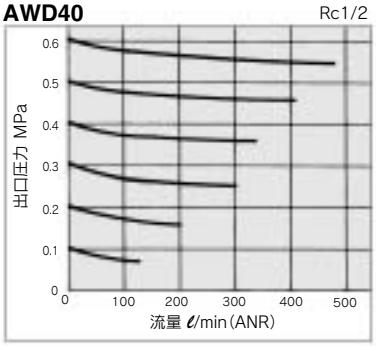

圧力特性(代表値)

条件:入口圧力0.7MPa　出口圧力0.2MPa　流量20ℓ/min(ANR)

AWM20

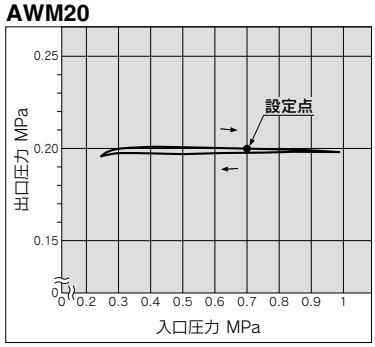

AWM30

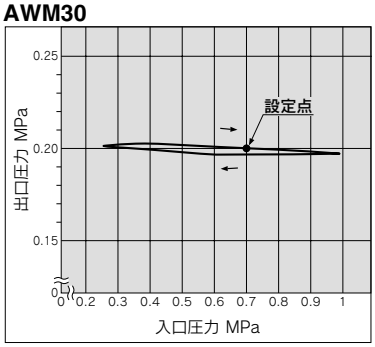

AWM40

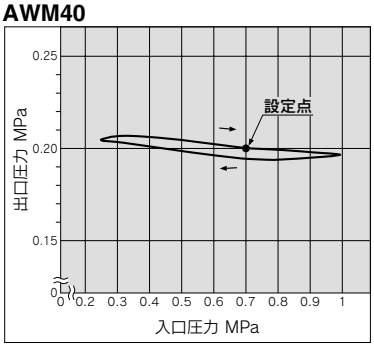

AWD20

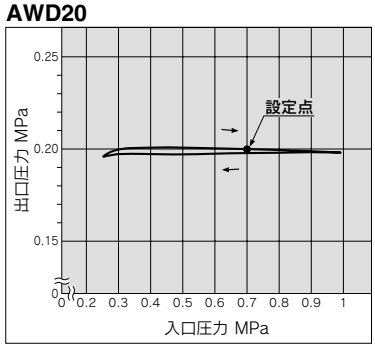

AWD30

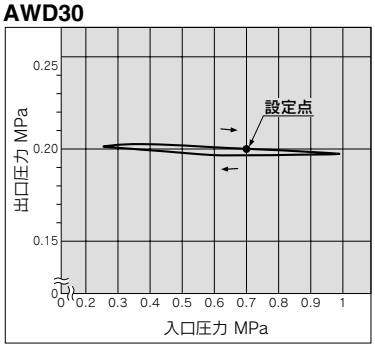

AWD40

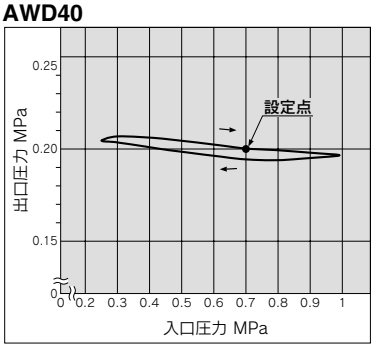

構造図

AWM20
AWD20

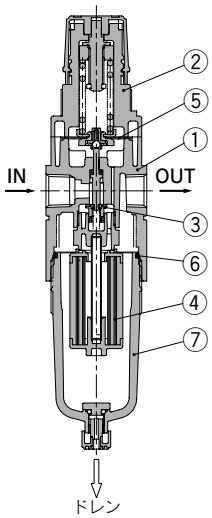

AWM30･40
AWD30･40

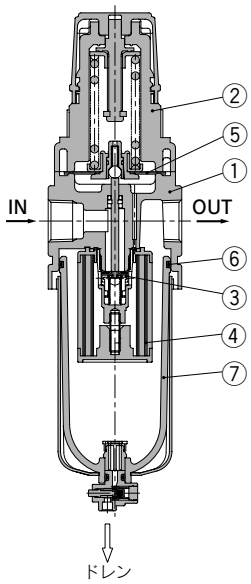

構成部品

番号	部品名	材質	型式	備考
1	ボディ	アルミダイカスト	AWM20～AWM40 AWD20～AWD40	プラチナシルバ
2	ボンネット	ポリアセタール	AWM20～AWM40 AWD20～AWD40	黒色

交換部品

番号	部品名		材質	部品品番		
				AWM20 AWD20	**AWM30 AWD30**	**AWM40 AWD40**
3	バルブアセンブリ		黄銅･HNBR	AWM20P-090AS	AWM30P-090AS	AWM40P-090AS
4	エレメントアセンブリ	AWM20～AWM40	－	AFM20P-060AS	AFM30P-060AS	AFM40P-060AS
		AWD20～AWD40	－	AFD20P-060AS	AFD30P-060AS	AFD40P-060AS
5	ダイヤフラムアセンブリ		耐候性NBR	AR20P-150AS	AR30P-150AS	AR40P-150AS
6	ケース“O”リング		NBR	C2SFP-260S	C3SFP-260S	C4SFP-260S
7	ケースアセンブリ注1)		ポリカーボネート	C2SF	C3SF注2)	C4SF注2)

注1）ケース“O”リングが付属となります。単位表記：psi、°Fのケースアセンブリの供給については、別途、当社にご確認ください。
注2）AWM30･AWM40/AWD30･AWD40のケースアセンブリはケースガード（材質：鋼帯）が付属となります。

外形寸法図

AWM20
AWD20

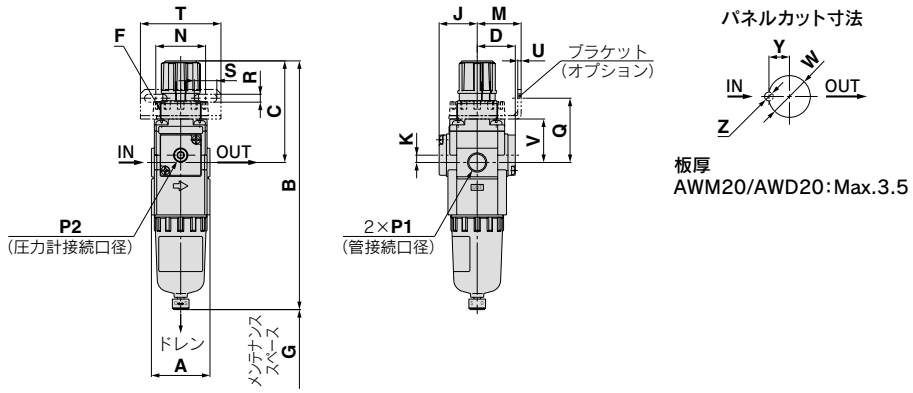

AWM30·AWM40
AWD30·AWD40

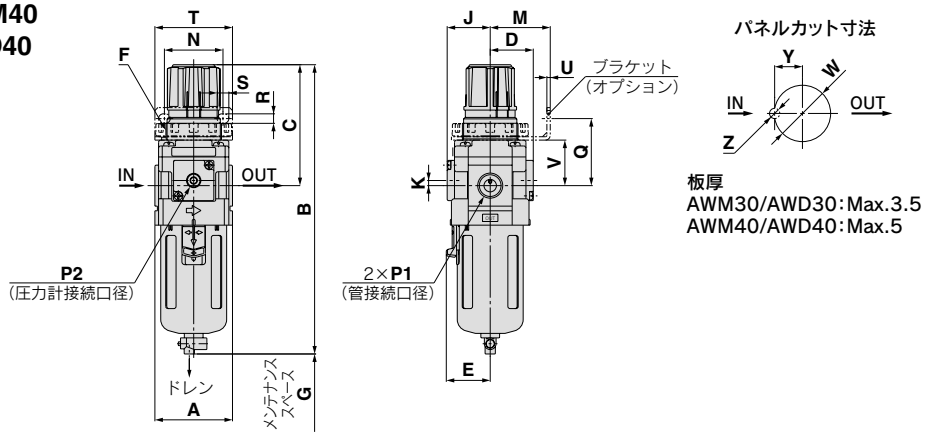

適用機種	AWM20～AWM40/AWD20～AWD40			
オプション	角形埋込式圧力計	デジタル圧力スイッチ	丸形圧力計	丸形圧力計(カラーゾーン付)
外形図	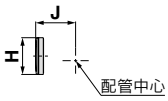	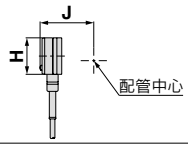	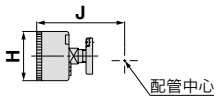	

適用機種	AWM20/AWD20			AWM30·AWM40/AWD30·AWD40				
オプション/準標準仕様	オートドレン付(N.C.)	金属ケース	ドレンガイド付	オートドレン付(N.O./N.C.)	金属ケース	レベルゲージ付金属ケース	ドレンガイド付	ドレンコック·バーブ継手付
外形図	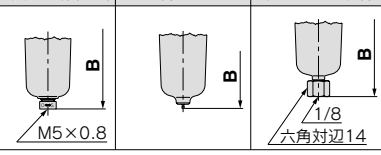			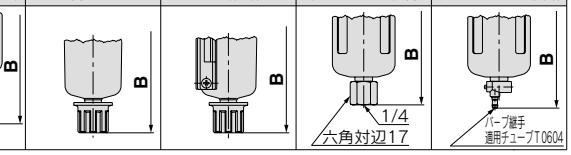				

型式	標準仕様											オプション仕様							
												角形圧力計		デジタル圧力スイッチ		丸形圧力計		丸形圧力計(カラーゾーン付)	
	P1	P2	A	B注)	C	D	E	F	G	J	K	H	J	H	J	H	J	H	J
AWM20/AWD20	1/8·1/4	1/8	40	173	73	26	—	M28×1	40	26	5	□28	27	□27.8	37.5	ø37.5	63	ø37.5	63
AWM30/AWD30	1/4·3/8	1/8	53	201	86	29.5	30	M38×1.5	55	29.5	3.5	□28	30.5	□27.8	41	ø37.5	66	ø37.5	66
AWM40/AWD40	1/4·3/8·1/2	1/4	70	239	92	37.5	38	M42×1.5	80	37.5	1.5	□28	38.5	□27.8	49	ø42.5	76	ø42.5	76

型式	オプション仕様											準標準仕様			
	ブラケット取付寸法							パネルマウント				オートドレン付	バーブ継手付	ドレンガイド付	金属ケース	レベルゲージ付金属ケース
	M	N	Q	R	S	T	U	V	W	Y	Z	B注)	B注)	B注)	B注)	B注)
AWM20/AWD20	30	34	44	5.4	15.4	55	2.3	30	28.5	14	6	190	—	164	160	—
AWM30/AWD30	41	40	46	6.5	8	53	2.3	31	38.5	19	7	242	209	208	214	234
AWM40/AWD40	50	54	54	8.5	10.5	70	2.3	35.5	42.5	21	7	278	247	246	252	272

注) 全長寸法Bは、ハンドルをアンロックした状態での寸法です。

ミストセパレータレギュレータ AWM20～AWM40
マイクロミストセパレータレギュレータ AWD20～AWD40
オーダーメイド仕様

Order Made

詳しい寸法、仕様および納期については、当社にご確認ください。

①0.4MPa設定

最高設定圧力が0.4MPaとなります。
圧力計付の場合、表示は0～0.4MPaとなります。

仕様

保証耐圧力	1.5MPa
最高使用圧力	1.0MPa
設定圧力範囲	0.05～0.4MPa

適用型式

型式	AWM20 AWD20	AWM30 AWD30	AWM40 AWD40
管接続口径	1/8・1/4	1/4・3/8	1/4・3/8・1/2

②ロングケース対応

ドレンの貯留量が標準品より多くなります。

適用型式とドレン貯留量

型式	AWM20 AWD20	AWM30 AWD30	AWM40 AWD40
管接続口径	1/8・1/4	1/4・3/8	1/4・3/8・1/2
ドレン貯留量(cm³)	19	43	88

注）外形寸法はお問合せください。

型式表示方法

AWM 30 – □ 03 □ – □ – X406
AWD 30 – □ 03 □ – □ – X406

❶ ❷ ❸ ❹ ❺

X406	0.4MPa設定
X64	ロングケース対応

・オプション・準標準は、a～iの各項目毎に1つずつ選択できます。
・オプション・準標準が重複する仕様の場合は、数字、アルファベットの若い順に並べて表示します。
例）AWM30-03BE-2N-X406

		記号	内容	0.4MPa設定 ❶ ボディサイズ 20	30	40	ロングケース対応 ❶ ボディサイズ 20	30	40
❷	ねじ種類	無記号	Rc	●	●	●	●	●	●
		N注1)	NPT	●	●	●	●	●	●
		F注2)	G	●	●	●	●	●	●
		+							
❸	管接続口径	01	1/8	●	–	–	●	–	–
		02	1/4	●	●	●	●	●	●
		03	3/8	–	●	●	–	●	●
		04	1/2	–	–	●	–	–	●
		+							
❹	注3) オプション a 取付	無記号	取付オプションなし	●	●	●	●	●	●
		B注4)	ブラケット付	●	●	●	●	●	●
		H	セットナット付	●	●	●	●	●	●
		+							
	b フロート式オートドレン	無記号	オートドレンなし	●	●	●	–	–	–
		C	フロート式オートドレン(N.C.)	●	●	●	–	–	–
		D	フロート式オートドレン(N.O.)	–	●	●	–	–	–
		+							
	c 圧力計	無記号	圧力計なし	●	●	●	●	●	●
		E	角形埋込式圧力計	●	●	●	●	●	●
		G	丸形圧力計	●	●	●	●	●	●
		M	丸形圧力計(カラーゾーン付)	●	●	●	●	●	●
	c デジタル圧力スイッチ	E1注5)	出力仕様:NPN出力／リード線取出し仕様:配線下取出し	●	●	●	●	●	●
		E2注5)	出力仕様:NPN出力／リード線取出し仕様:配線上取出し	●	●	●	●	●	●
		E3注5)	出力仕様:PNP出力／リード線取出し仕様:配線下取出し	●	●	●	●	●	●
		E4注5)	出力仕様:PNP出力／リード線取出し仕様:配線上取出し	●	●	●	●	●	●

注1）ドレンガイドは、NPT1/8（AWM20・AWD20に適用）NPT1/4（AWM30～AWM40・AWD30～AWD40に適用）となります。
　　オートドレンの排出ポートは、ø3/8"ワンタッチ管継手付（AWM30～AWM40・AWD30～AWD40に適用）となります。
注2）ドレンガイドは、G1/8（AWM20・AWD20に適用）、G1/4（AWM30～AWM40・AWD30～AWD40に適用）となります。
注3）オプションB,G,H,Mは、同時梱包となり、組付けられていません。
注4）ブラケットにはセットナットが付属となります。
注5）H（パネルマウント）と合わせて選択しますと、リード線の脱着スペースがなくなりますので、その場合は、リード線取出し仕様:配線下取出しを選択してください。

		記号	内容	0.4MPa設定 ❶ ボディサイズ 20	30	40	ロングケース対応 ❶ ボディサイズ 20	30	40
❺ 準標準	d 設定圧力注6)	無記号	0.05～0.85MPa設定	–	–	–	●	●	●
		1注7)	0.05～0.2MPa設定	–	–	–	●	●	●
	+								
	e ケース注8)	無記号	ポリカーボネートケース	●	●	●	●	●	●
		2	金属ケース	●	●	●	●	●	●
		6	ナイロンケース	●	●	●	●	●	●
		8	レベルゲージ付金属ケース	–	●	●	–	–	–
		C	ケースガード付	●	–	–	●	–	–
		6C	ケースガード付・ナイロンケース	●	–	–	●	–	–
	+								
	f ドレン排出口注9)	無記号	ドレンコック付	●	●	●	●	●	●
		J注10)	ドレンガイド　1/8	●	–	–	●	–	–
			ドレンガイド　1/4	–	●	●	–	●	●
		W注11)	ドレンコック、バーブ継手（ø6×ø4ナイロンチューブ用）付	–	●	●	–	●	●
	+								
	g 排気機構	無記号	リリーフタイプ	●	●	●	●	●	●
		N	ノンリリーフタイプ	●	●	●	●	●	●
	+								
	h 流れ方向	無記号	流れ方向：左→右	●	●	●	●	●	●
		R	流れ方向：右→左	●	●	●	●	●	●
	+								
	i 圧力単位	無記号	製品銘板、ケース注意表示、圧力計の単位表記：MPa	●	●	●	●	●	●
		Z注12)	製品銘板、ケース注意表示、圧力計の単位表記：psi、°F	○注14)	○注14)	○注14)	○注14)	○注14)	○注14)
		ZA注13)	デジタル圧力スイッチ：単位切換機能付	△注15)	△注15)	△注15)	△注15)	△注15)	△注15)

注6) フロート式オートドレン：C, Dと組合せの場合、最低設定圧力は、N.O.タイプ：0.1MPa、N.C.タイプ：0.1MPa（AD27）、0.15MPa（AD37・47）になります。
注7) 標準仕様に対し、調圧スプリングのみ異なります。0.2MPa以上に設定できないようにした製品ではありません。また、圧力計付きの場合は0.2MPa用圧力計が付属となります。
注8) ケースの材質選択は、P.287の薬品データで確認してください。
注9) フロート式オートドレン：C, Dとの組合せ選択はできません。
注10) バルブ機能は付いていません。
注11) 金属ケース：2, 8との組合せ選択はできません。
注12) ねじ種類NPTが対象となります。
新計量法上（日本国内用はSI単位）、海外向けのみの販売となります。
デジタル圧力スイッチは、単位切換機能付で、初期設定はpsiとなります。
注13) オプション：E1, E2, E3, E4が対象となります。
新計量法上（日本国内用はSI単位）、海外向けのみの販売となります。
注14) ○は、ねじ種類がNPTの場合のみの対応となります。
注15) △は、オプション：E1, E2, E3, E4と併せて選択してください。

オプション
デジタル圧力スイッチ

製品個別の注意事項については、Best Pneumatics No.⑥をご確認ください。

ISE35 − N − 25 − M L A
❶ ❷ ❸ ❹ ❺

		記号	内容
❶	リード線取出し仕様	N	配線下取出し 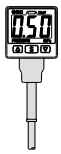
		R	配線上取出し 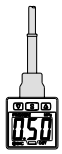
		+	
❷	出力仕様	25	NPN出力
		65	PNP出力
		+	
❸	単位仕様注1)	無記号注1)	単位切替機能付
		M	SI単位固定
		P注1)	圧力単位:psi(初期値)、単位切換機能付
		+	
❹	リード線	無記号	リード線なし
		L	コネクタ付リード線(2m)
		+	
❺	付属品	無記号	付属品なし(スイッチ本体のみ)
		A	付属品付(アダプタ、"O"リング:1個、取付けねじ:2本、ロックピン)

注1) 新計量法上(日本国内用はSI単位)、海外向けのみの販売となります。単位銘板が付属します。
注2) 取扱説明書が付属となります。
注3) 本体のみの手配の場合は❶、❷、❸の各項目の選択となります。

適用シリーズ

F.R.L.コンビネーション	AC20・AC25・AC30・AC40・AC50・AC55・AC60
	AC20A・AC30A・AC40A・AC50A・AC60A
	AC20B・AC25B・AC30B・AC40B・AC50B・AC55B・AC60B
	AC20C・AC25C・AC30C・AC40C
	AC20D・AC30D・AC40D
レギュレータ	AR20(K)・AR25(K)・AR30(K)・AR40(K)・AR50(K)・AR60(K)
フィルタレギュレータ	AW20(K)・AW30(K)・AW40(K)・AW60(K)
ミストセパレータレギュレータ	AWM20・AWM30・AWM40
マイクロミストセパレータレギュレータ	AWD20・AWD30・AWD40

デジタル圧力スイッチ部構成

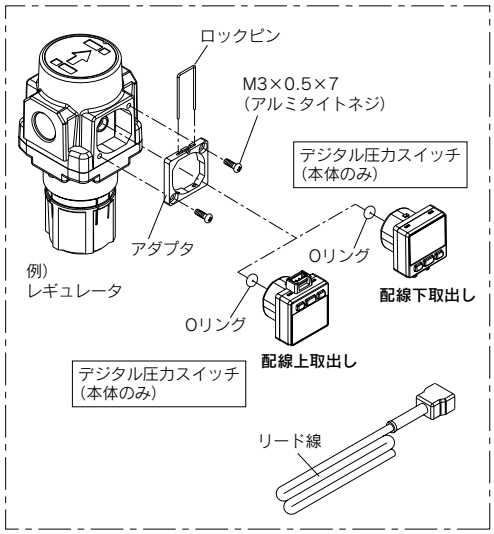

仕様

定格圧力範囲		0〜1MPa
設定圧力範囲		−0.1〜1MPa
耐圧力		1.5MPa
設定圧力分解能		0.01MPa
電源電圧		DC12〜24V、リップル(p-p)10%以下(逆接続保護付)
消費電流		55mA以下(無負荷時)
スイッチ出力		NPNまたはPNPオープンコレクタ1出力
	最大負荷電流	80mA
	最大印加電圧	30V(NPN出力時)
	残留電圧	1V以下(負荷電流80mA時)
	応答時間 チャタリング防止機能	1s (0.25、0.5、2、3選択)
	短絡保護	装備
繰り返し精度		±1%F.S.以下
応差	ヒステリシスモード	可変(0から可変)
	ウインドコンパレータモード	
表示方法		3桁　7セグメント表示、2色表示(赤色／緑色) スイッチとの連動可能
表示精度		±2%F.S.±1digit(25℃±3℃にて)
動作表示灯		OUT:ON時点灯(緑色)
耐環境	保護構造	IP40
コネクタ付リード線		ø3.4　3芯　25AWG　2m

出力仕様

NPNオープンコレクタ出力

Max.30V、80mA
残留電圧1V以下

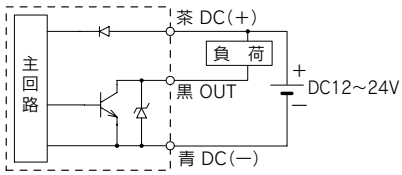

PNPオープンコレクタ

Max.80mA
残留電圧1V以下

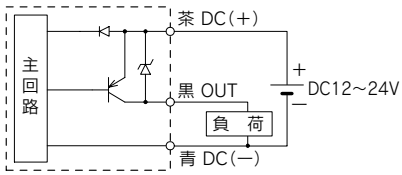

SMC

オプション
ハンドルカバー

不用意なハンドル操作を防止。

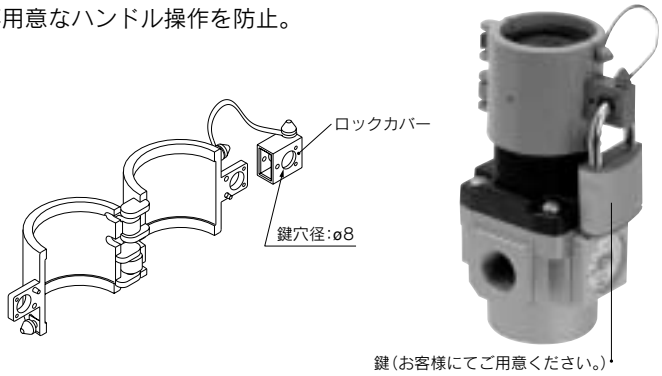

品番	適用機種
AR20P-580AS	AC20□・AR20(K)・AW20(K)・AWM20・AWD20
AR25P-580AS	AC25□・AR25(K)
AR30P-580AS	AC30□・AR30(K)・AW30(K)・AWM30・AWD30
AR40P-580AS	AC40□(-06)・AR40(K)(-06)・AW40(K)(-06)・AWM40・AWD40