Bel Fuse社

イーサネット用RJ45+トランス一体型=垂直型(Vertical)製品のご紹介!

お問い合わせ先／第三マーケティング事業部 ソリューション営業部　☎03-5462-9617

世界の通信市場で多大な実績を誇りますBel Fuse社より、小型の垂直型(Vertical)製品のご紹介です。RJ45＋トランス内蔵製品で、この小型サイズを実現しました！垂直型製品をお探しの際には、是非ご検討宜しくお願いします！

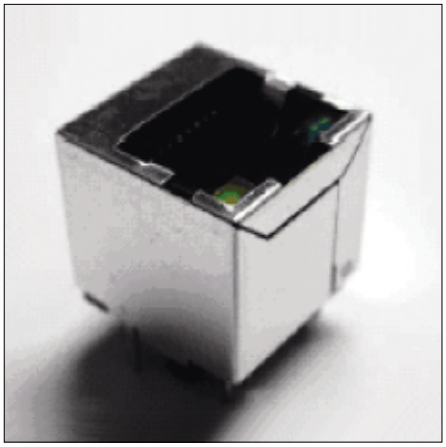

製品概要

- 10/100 Base-T/TX対応
- AutoMDI/MDIX対応
- RoHS対応
- LED有/無　どちらにも製品対応
  - SI-46001-F＝LED有(黄/緑)
  - SI-16001-F＝LED無

その他

お客様にご安心して製品をご使用していただけるよう、トーメンエレクトロニクスでは、同社とは日本だけでなく、香港、台湾、シンガポールをはじめ全アジア地域での代理店契約を締結しております。海外でご生産の場合でも、ご設計、ご生産、アフターフォローまで一貫したフォローアップサービスを提供を実現しております。

本製品の詳細データシートを含みますBel Fuse社製品は下記URLにてご覧いただけます。
http://www.belfuse.com

外観

■SI-16001-F

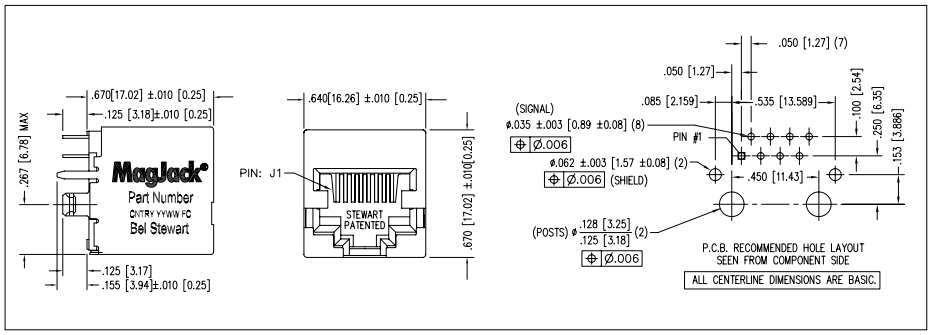

■SI-46001-F

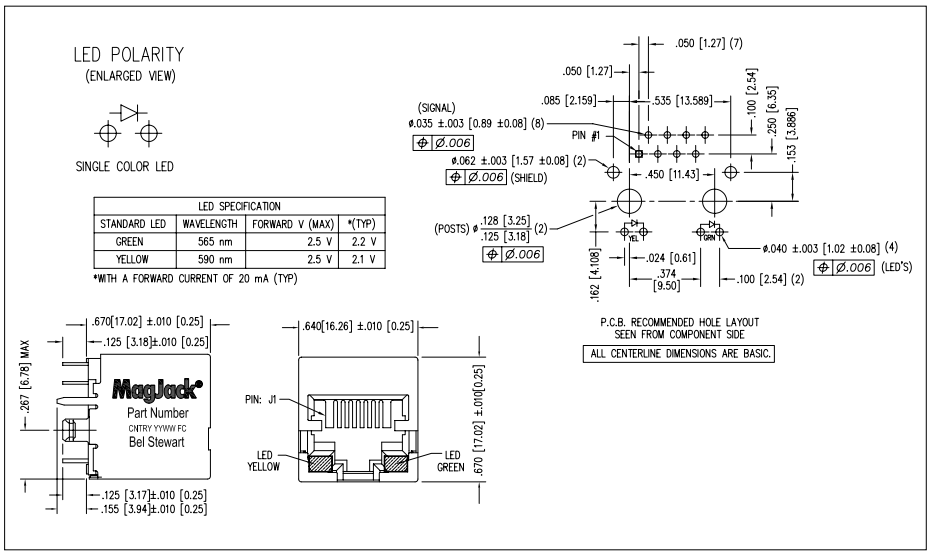

■回路図

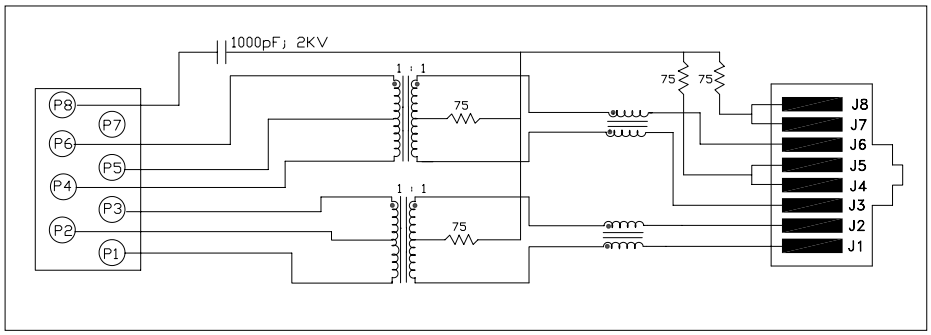

トーメンエレクトロニクス
ホームページへ