Electric Drives and Controls | Hydraulics | Linear Motion and Assembly Technologies | Pneumatics | Service

Rexroth
Bosch Group

压缩空气处理单元 → 保养单元和元件

AS5系列

产品手册

压缩空气处理单元 → 保养单元和元件

AS5系列

气动连接G3/4 - G1

气源处理单元 2联件, 系列 AS5-ACD
► G 3/4 - G 1 ► 过滤器气孔直径: 5 µm ► 可锁定 ► 用于挂锁 ► 带有压力表 **7**

气源处理单元 3联件, 系列 AS5-ACT
► G 3/4 - G 1 ► 过滤器气孔直径: 5 µm ► 可锁定 ► 用于挂锁 ► 带有压力表 **10**

调压阀, 系列 AS5-RGS
► G 3/4 - G 1 ► Qn=14500 l/min ► 操作: 机械式 ► 可锁定 ► 用于挂锁 **13**

过滤器-调压阀, 系列 AS5-FRE
► G 3/4 - G 1 ► 过滤器气孔直径: 5 µm ► 可锁定 ► 用于挂锁 **16**

过滤器-调压阀, 系列 AS5-FRE
► G 3/4 - G 1 ► 过滤器气孔直径: 40 µm ► 可锁定 ► 用于挂锁 **20**

过滤器-调压阀, 系列 AS5-FRE
► G 3/4 - G 1 ► 过滤器气孔直径: 25 µm ► 可锁定 ► 用于挂锁 **23**

过滤器, 系列 AS5-FLS
► G 3/4 - G 1 ► 过滤器气孔直径: 40 µm **26**

过滤器, 系列 AS5-FLS
► G 3/4 - G 1 ► 过滤器气孔直径: 5 µm **28**

过滤器, 系列 AS5-FLS
► G 3/4 - G 1 ► 过滤器气孔直径: 25 µm **31**

预过滤器, 系列 AS5-FLP
► G 3/4 - G 1 ► 过滤器气孔直径: 0,3 µm ► 污染指示: 集成式 **33**

 © Bosch Rexroth AG，保留更改权利

压缩空气处理单元 → 保养单元和元件

AS5系列

预过滤器, 系列 AS5-FLP
► G 3/4 - G 1 ► 过滤器气孔直径: 0,3 µm **36**

最精密的过滤器, 系列 AS5-FLC
► G 3/4 - G 1 ► 过滤器气孔直径: 0,01 µm ► 污染指示: 集成式 **39**

最精密的过滤器, 系列 AS5-FLC
► G 3/4 - G 1 ► 过滤器气孔直径: 0,01 µm **42**

活性炭-过滤器, 系列 AS5-FLA
► G 3/4 - G 1 **45**

标准-喷雾润滑器, 系列 AS5-LBS
► G 3/4 - G 1 **47**

注油单元，电气操作, 系列 AS5-SSU
► G 3/4 - G 1 ► 管式连接 ► ATEX 中可选 **49**

带优先次序开关的电动充气单元, 系列 AS5-SSU
► G 1 ► 管式连接 ► 电子连接: 多芯插头, M12x1 ► 提高流量 2►3 **55**

注油单元，气动操作, 系列 AS5-SSU
► G 3/4 - G 1 ► 管式连接 **59**

带优先次序开关的气动充气单元, 系列 AS5-SSU
► G 1 ► 管式连接 **63**

二位三通换向阀，电气操作, 系列 AS5-SOV
► G 3/4 - G 1 ► 管式连接 ► ATEX 中可选 **67**

 © Bosch Rexroth AG，保留更改权利

压缩空气处理单元 → 保养单元和元件

AS5系列

二位三通换向阀，电气操作, 系列 AS5-SOV
► G 1 ► 管式连接 ► 电子连接: M12x1 **72**

二位三通换向阀，气动操作, 系列 AS5-SOV
► G 3/4 - G 1 ► 管式连接 **76**

二位三通截止阀，机械操作, 系列 AS5-BAV
► G 3/4 - G 1 **79**

注油阀，气动操作, 系列 AS5-SSV
► G 3/4 - G 1 **81**

带优先次序开关的气动灌装阀, 系列 AS5-SSV
► G 3/4 - G 1 ► 电动接口，导线插座 M12x1 **83**

分气块, 系列 AS5-DIS
► G 3/4 - G 1 ► 分气块2x ► 分气块 ► 通过ATEX认证 **86**

分气块, 系列 AS5-DIN
► G 3/4 - G 1 ► 单向阀 **88**

补充性产品，系列 AS5 **online**

附件

气杯, 系列 AS5-CLS/ -CLP/ -CLC
► 用于过滤器，初级过滤器和精细过滤器 **90**

气杯, 系列 AS5-CLA
► 用于活性炭过滤器 **92**

 © Bosch Rexroth AG，保留更改权利

压缩空气处理单元 → 保养单元和元件

AS5系列

气杯, 系列 AS5-CBS
► 用于油雾器 **93**

安装板, 系列 AS5-MBR-...-W01 **94**

安装固定件, 系列 AS5-MBR-...-W03 **95**

部件装配件, 系列 AS5-MBR-...-W04 **96**

部件装配件, 系列 AS5-MBR-...-W05
► G 3/4 - G 1 **96**

控制面板螺母 **97**

压力表, 系列 PG1-SAS
► 接口 后侧 ► 背景颜色: 黑色 ► 刻度颜色: 白色 / 灰色 ► 观察玻璃窗: 聚苯乙烯 ► 通过ATEX认证 **97**

压力表, 系列 PG1-SAS-ADJ
► 接口 后侧 ► 带有可调节工作范围显示 ► 背景颜色: 黑色 ► 刻度颜色: 白色 / 灰色 ► 观察玻璃窗: 聚苯乙烯 ► 通过ATEX认证 **99**

压力表, 系列 PG1-DIM
► 用于压差测量和用于粗滤器及精滤器 ► 法兰样式 ► 背景颜色: 白色 ► 刻度颜色: 黑色
► 观察玻璃窗: 聚苯乙烯 **100**

污染指示, 系列 AS2, AS3, AS5
► 用于初级过滤器和精细过滤器 **101**

 © Bosch Rexroth AG，保留更改权利

压缩空气处理单元 → 保养单元和元件

AS5系列

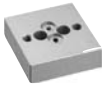

转接板, 系列 AS1, AS2, AS3, AS5
► 带CNOMO连接 **101**

密封螺钉
► G 1/8 - G 1/4 **102**

密封圈
► 丙烯腈合成材料 **103**

插入式锁
► 适用于 AS2, AS3, AS5 系列, 带标准闭合和E11闭合 **104**

 © Bosch Rexroth AG，保留更改权利

气源处理单元 2联件, 系列 AS5-ACD

► G 3/4 - G 1 ► 过滤器气孔直径: 5 µm ► 可锁定 ► 用于挂锁 ► 带有压力表

00119785

结构特点	2合1, 可以组装成块
组成部分	过滤调压阀, 油雾器
额定流量Qn	12300 l/min
安装位置	垂直
工作压力范围	见下表
介质	压缩空气
最低/最高介质温度	-10°C / +50°C
环境温度 最小值/最大值	-10°C / +50°C
调节器型号	隔膜式调压阀
调整功能	带二次排气
调节范围 最小/最大	0,5 bar / 8 bar
压力输送	单的
过滤器的集水杯容积	87 cm³
滤清器滤芯	可替换
清除冷凝物	见下表
油雾器的集水杯容积	181 cm³
加油方式	手动加油 运行时的半自动加油
油的类型	HLP 68 (DIN 51 524 - ISO VG 68) HLP 32 (DIN 51 524 - ISO VG 32)
材料:	
外壳	聚酰胺
正面板	丙烯腈合成材料
密封	丙烯树胶
螺纹管套	压铸锌
气杯	聚碳酸酯
防护罩	聚酰胺
滤芯	聚乙 烯

技术性备注
■ 压力露点必须至少低于环境和介质温度15 °C，并且允许 的最高温度为 3 °C。
■ 加油速度为每分钟1000升 [滴/分钟]: 1-2

	接口	工作压力 最小/最大	清除冷凝物	重量	产品代码
		[bar]		[kg]	
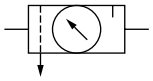	G 3/4	1,5 / 16	半自动，失压开启	1,827	**R412009298**
	G 1	1,5 / 16	半自动，失压开启	1,827	**R412009307**
	G 3/4	1,5 / 16	全自动，无压打开	1,878	**R412009299**
	G 3/4	0 / 16	全自动，无压关闭	1,878	R412009300
	G 1	1,5 / 16	全自动，无压打开	1,878	**R412009308**
	G 1	0 / 16	全自动，无压关闭	1,878	**R412009309**
气杯: 聚碳酸酯 额定流量Qn（6.3 bar、Δp = 1 bar）					

 © Bosch Rexroth AG，保留更改权利

气源处理单元 2联件, 系列 AS5-ACD

► G 3/4 - G 1 ► 过滤器气孔直径: 5 µm ► 可锁定 ► 用于挂锁 ► 带有压力表

润滑作用边界

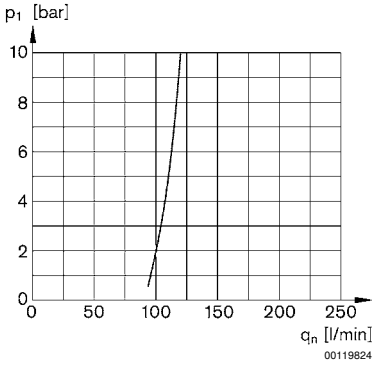

p1 = 运行压力; qn = 额定流量

流量特性(调节范围 p2: 0.5 - 8 bar)

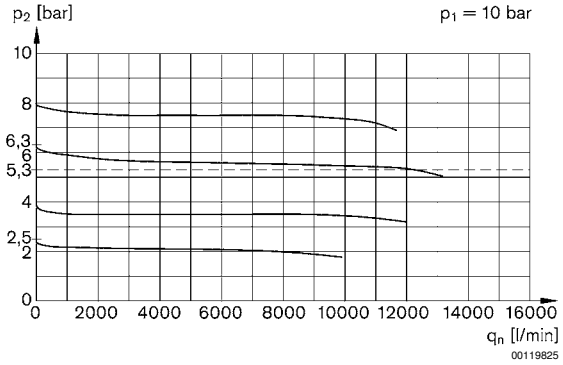

p1 = 运行压力; p2 = 二级压力; qn = 额定流量

 © Bosch Rexroth AG，保留更改权利

气源处理单元 2联件, 系列 AS5-ACD

► G 3/4 - G 1 ► 过滤器气孔直径: 5 µm ► 可锁定 ► 用于挂锁 ► 带有压力表

规格

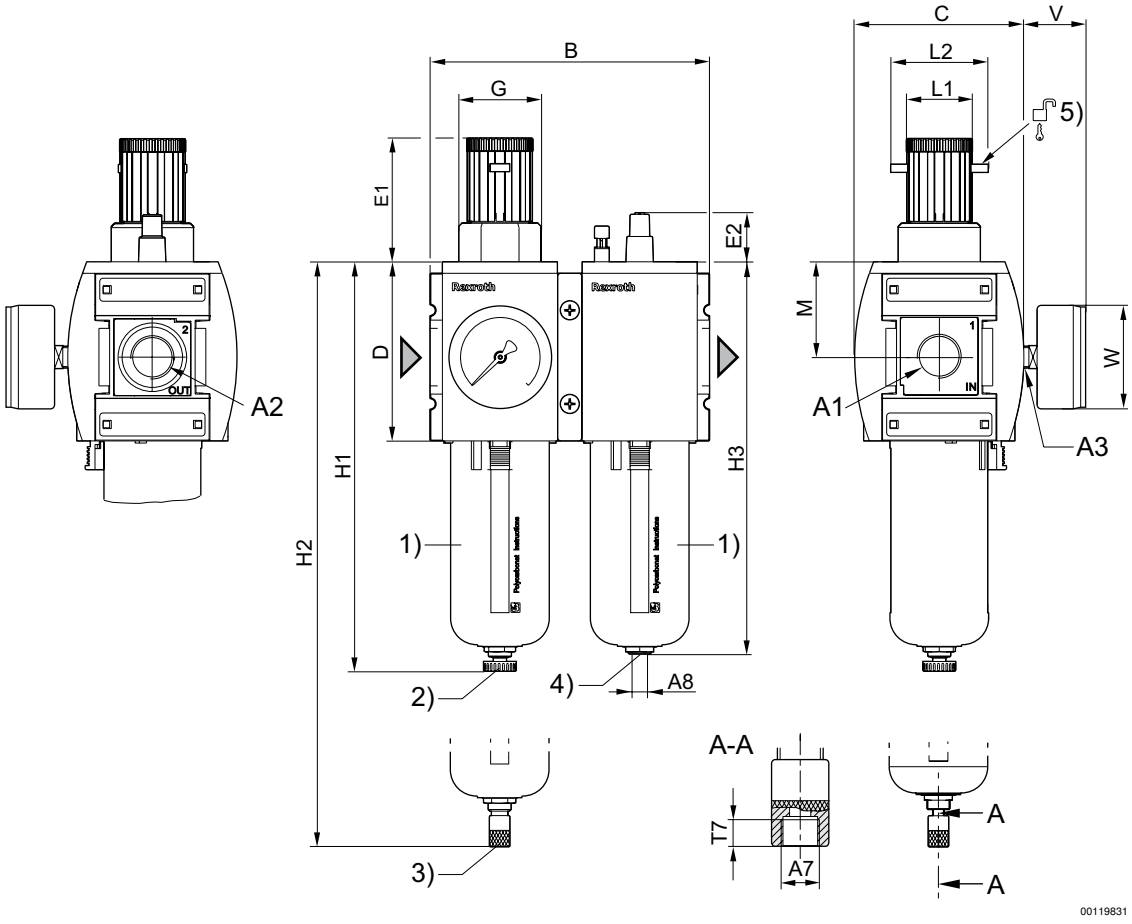

1) 带检视窗的塑料容器和防护筐
2) 半自动清除冷凝液
3) 全自动冷凝物排放阀
4) 半自动注油的接口
5) 挂锁的固定方法；卡箍的最大直径为 8

A1	A2	A3	A7	A8	B	C	D	E1	E2	G	H1	H2
G 3/4	G 3/4	G 1/4	G 1/8	G 1/8	170	103	109	75	30,5	M50x1,5	250	266
G 1	G 1	G 1/4	G 1/8	G 1/8	170	103	109	75	30,5	M50x1,5	250	266

A1	H3	M	L1	L2	V	W							
G 3/4	239	58	41	60	38	63							
G 1	239	58	41	60	38	63							

 © Bosch Rexroth AG，保留更改权利

气源处理单元 3联件, 系列 AS5-ACT

► G 3/4 - G 1 ► 过滤器气孔直径: 5 µm ► 可锁定 ► 用于挂锁 ► 带有压力表

00119786

结构特点	3部分, 可以组装成块
组成部分	过滤器, 压力控制阀, 油雾器
额定流量Qn	12300 l/min
安装位置	垂直
工作压力范围	见下表
介质	压缩空气
最低/最高介质温度	-10°C / +50°C
环境温度 最小值/最大值	-10°C / +50°C
调节器型号	隔膜式调压阀
调整功能	带二次排气
调节范围 最小/最大	0,5 bar / 8 bar
压力输送	单的
过滤器的集水杯容积	87 cm³
滤清器滤芯	可替换
清除冷凝物	见下表
油雾器的集水杯容积	181 cm³
加油方式	手动加油 运行时的半自动加油
油的类型	HLP 68 (DIN 51 524 - ISO VG 68) HLP 32 (DIN 51 524 - ISO VG 32)
材料:	
外壳	聚酰胺
正面板	丙烯腈合成材料
密封	丙烯树胶
螺纹管套	压铸锌
气杯	聚碳酸酯
防护罩	聚酰胺
滤芯	聚乙 烯

技术性备注

- 压力露点必须至少低于环境和介质温度15 °C，并且允许 的最高温度为 3 °C。
- 加油速度为每分钟1000升 [滴/分钟]: 1-2

	接口	工作压力 最小/最大	清除冷凝物	重量	产品代码
		[bar]		[kg]	
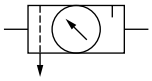	G 3/4	0 / 16	全自动，无压关闭	2,678	R412009320
	G 1	0 / 16	全自动，无压关闭	2,678	R412009329
	G 3/4	1,5 / 16	半自动，失压开启	2,627	R412009318
	G 1	1,5 / 16	半自动，失压开启	2,627	**R412009327**
	G 3/4	1,5 / 16	全自动，无压打开	2,678	R412009319
	G 1	1,5 / 16	全自动，无压打开	2,678	R412009328

气杯: 聚碳酸酯
额定流量Qn（6.3 bar、Δp = 1 bar）

 © Bosch Rexroth AG，保留更改权利

气源处理单元 3联件, 系列 AS5-ACT

► G 3/4 - G 1 ► 过滤器气孔直径: 5 µm ► 可锁定 ► 用于挂锁 ► 带有压力表

润滑作用边界

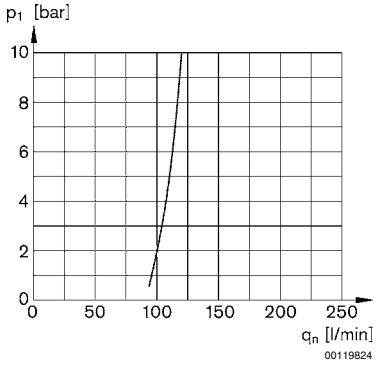

p1 = 运行压力; qn = 额定流量

流量特性(调节范围 p2: 0.5 - 8 bar)

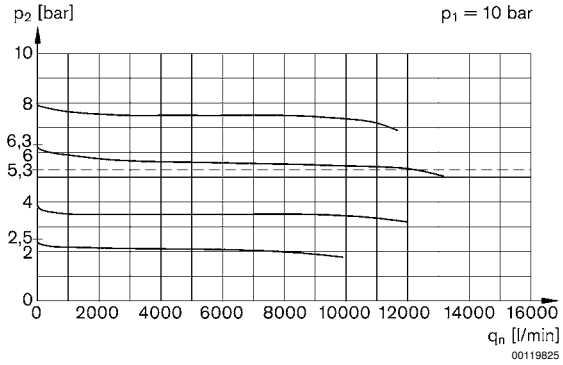

p1 = 运行压力; p2 = 二级压力; qn = 额定流量

 © Bosch Rexroth AG，保留更改权利

气源处理单元 3联件, 系列 AS5-ACT

► G 3/4 - G 1 ► 过滤器气孔直径: 5 µm ► 可锁定 ► 用于挂锁 ► 带有压力表

规格

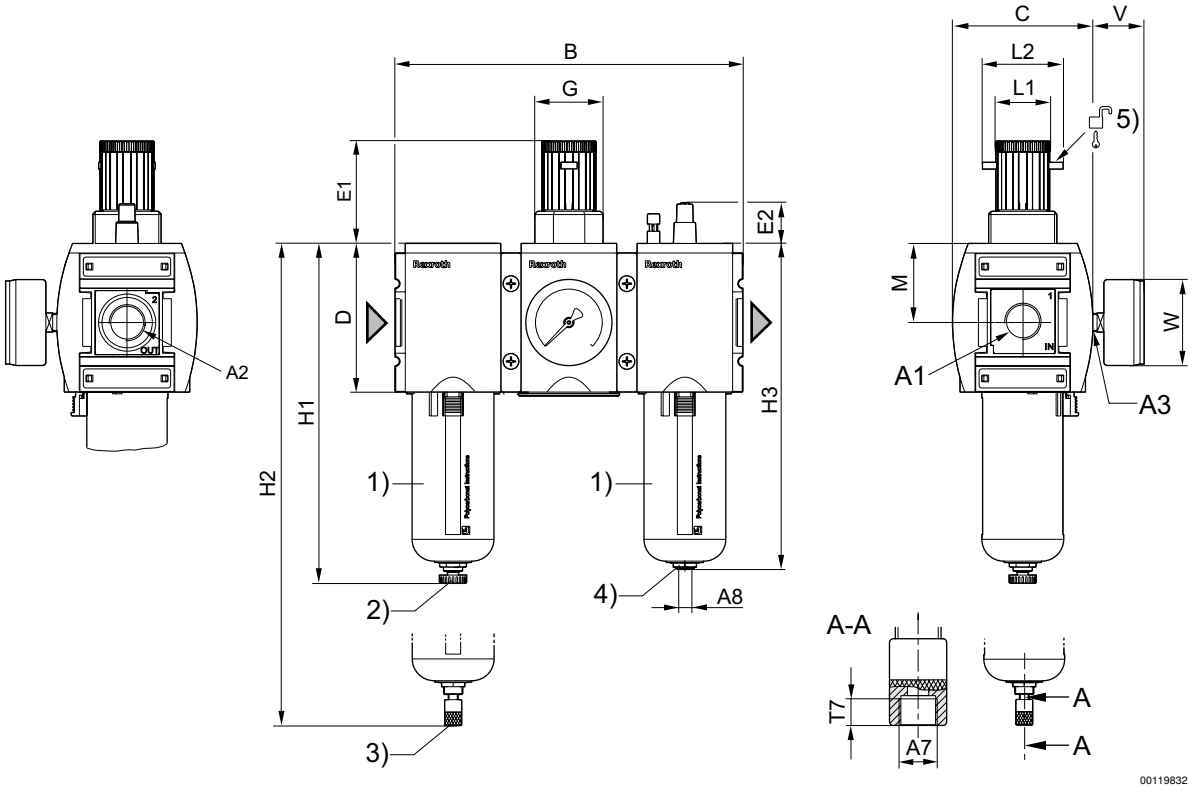

1) 带检视窗的塑料容器和防护筐
2) 半自动清除冷凝液
3) 全自动冷凝物排放阀
4) 半自动注油的接口
5) 挂锁的固定方法；卡箍的最大直径为 8

A1	A2	A3	A7	A8	B	C	D	E1	E2	G	H1	H2
G 3/4	G 3/4	G 1/4	G 1/8	G 1/8	255	103	109	75	30,5	M50x1,5	250	266
G 1	G 1	G 1/4	G 1/8	G 1/8	255	103	109	75	30,5	M50x1,5	250	266

A1	H3	M	L1	L2	V	W							
G 3/4	239	58	41	60	38	63							
G 1	239	58	41	60	38	63							

 © Bosch Rexroth AG，保留更改权利

调压阀, 系列 AS5-RGS

► G 3/4 - G 1 ► Qn=14500 l/min ► 操作: 机械式 ► 可锁定 ► 用于挂锁

00119787

安装位置	任意
工作压力范围	见下表
介质	压缩空气
最低/最高介质温度	-10°C / +50°C
环境温度 最小值/最大值	-10°C / +50°C
调节器型号	隔膜式调压阀, 可以组装成块
调整功能	带二次排气
调节范围 最小/最大	见下表
压力输送	单的
最大值. 自通风耗用量	1,5 l/min
材料:	
外壳	聚酰胺
正面板	丙烯腈合成材料
密封	丙烯树胶

技术性备注
■ 压力露点必须至少低于环境和介质温度15 °C，并且允许 的最高温度为 3 °C。

		接口	Qn	工作压力 最小/最大	调节范围 最小/最大	重量	产品代码
			[l/min]	[bar]	[bar]	[kg]	
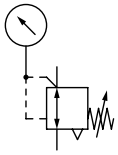		G 3/4	14500	0,1 / 16	0,1 - 1	0,997	R412009101
		G 3/4		0,1 / 16	0,1 - 2		**R412009103**
		G 3/4		0,2 / 16	0,2 - 4		**R412009105**
		G 3/4		0,5 / 16	0,5 - 8		**R412009107**
		G 3/4		0,5 / 16	0,5 - 10		**R412009109**
		G 3/4		0,5 / 16	0,5 - 16		**R412009111**
		G 1		0,1 / 16	0,1 - 1		R412009113
		G 1		0,1 / 16	0,1 - 2		**R412009115**
		G 1		0,2 / 16	0,2 - 4		R412009117
		G 1		0,5 / 16	0,5 - 8		**R412009119**
		G 1		0,5 / 16	0,5 - 10		**R412009121**
		G 1		0,5 / 16	0,5 - 16		**R412009123**
	-	G 3/4	14500	0,1 / 16	0,1 - 1	0,905	R412009100
		G 3/4		0,1 / 16	0,1 - 2		R412009102
		G 3/4		0,2 / 16	0,2 - 4		R412009104
		G 3/4		0,5 / 16	0,5 - 8		**R412009106**
		G 3/4		0,5 / 16	0,5 - 10		**R412009108**
		G 3/4		0,5 / 16	0,5 - 16		R412009110
		G 1		0,1 / 16	0,1 - 1		**R412009112**
		G 1		0,1 / 16	0,1 - 2		**R412009114**
		G 1		0,2 / 16	0,2 - 4		**R412009116**
		G 1		0,5 / 16	0,5 - 8		**R412009118**
		G 1		0,5 / 16	0,5 - 10		**R412009120**
		G 1		0,5 / 16	0,5 - 16		**R412009122**
额定流量Qn（6.3 bar、Δp = 1 bar）							

 © Bosch Rexroth AG，保留更改权利

调压阀, 系列 AS5-RGS

► G 3/4 - G 1 ► Qn=14500 l/min ► 操作: 机械式 ► 可锁定 ► 用于挂锁

压力特性曲线

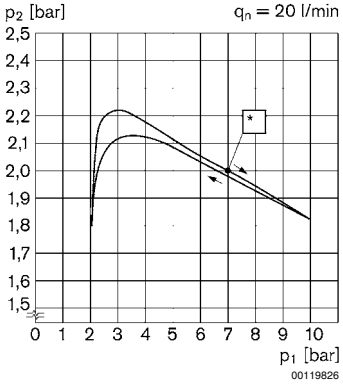

p1 = 运行压力
p2 = 二级压力
qn = 额定流量
* 开始点

流量特性(调节范围 p2: 0.5 - 8 bar)

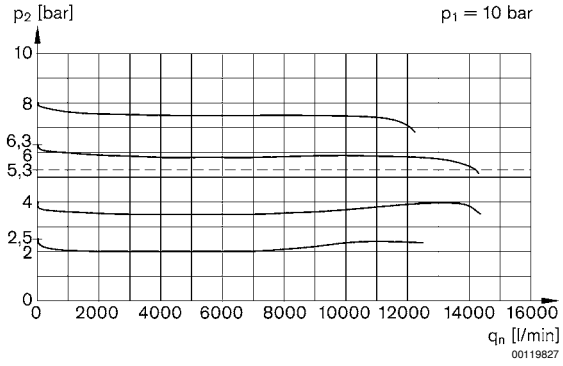

p1 = 运行压力
p2 = 二级压力
qn = 额定流量

 © Bosch Rexroth AG，保留更改权利

调压阀, 系列 AS5-RGS

► G 3/4 - G 1 ► Qn=14500 l/min ► 操作: 机械式 ► 可锁定 ► 用于挂锁

规格

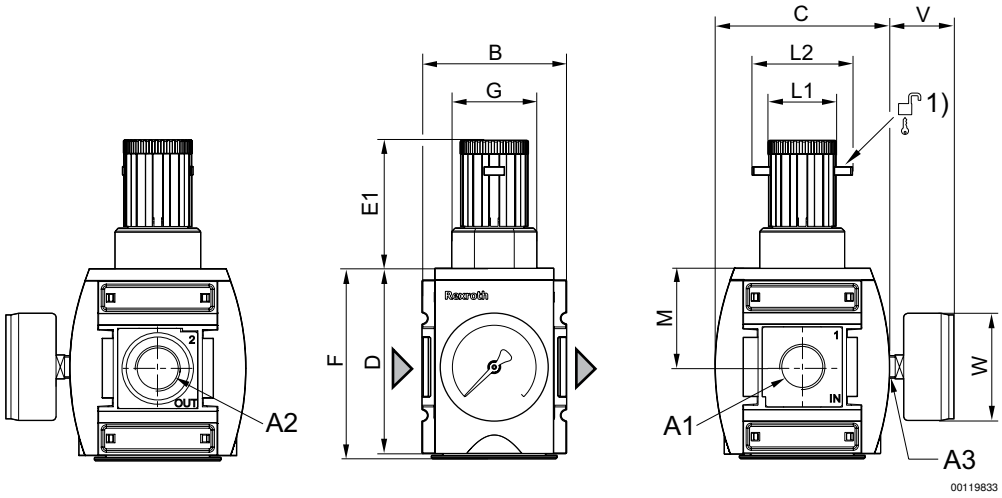

1) 挂锁的固定方法；卡箍的最大直径为 8

A1	A2	A3	B	C	D	E1	F	G	L1	L2	M	V
G 3/4	G 3/4	G 1/4	85	103	109	75	112	M50x1,5	41	60	58	38
G 1	G 1	G 1/4	85	103	109	75	112	M50x1,5	41	60	58	38

A1	W												
G 3/4	63												
G 1	63												

 © Bosch Rexroth AG，保留更改权利

过滤器-调压阀, 系列 AS5-FRE

► G 3/4 - G 1 ► 过滤器气孔直径: 5 µm ► 可锁定 ► 用于挂锁

00119795

结构特点	一个整体的, 可以组装成块
组成部分	过滤器, 压力控制阀
额定流量Qn	13000 l/min
安装位置	垂直
工作压力范围	见下表
介质	压缩空气
最低/最高介质温度	-10°C / +50°C
环境温度 最小值/最大值	-10°C / +50°C
调节器型号	隔膜式调压阀
调整功能	带二次排气
调节范围 最小/最大	见下表
压力输送	单的
过滤器的集水杯容积	87 cm³
滤清器滤芯	可替换
清除冷凝物	见下表
最大值. 自通风耗用量	1,5 l/min
材料:	
外壳	聚酰胺
正面板	丙烯腈合成材料
密封	丙烯树胶
螺纹管套	压铸锌
滤芯	聚乙 烯

技术性备注

■ 压力露点必须至少低于环境和介质温度15 °C，并且允许 的最高温度为 3 °C。

		接口	工作压力 最小/最大	调节范围 最小/最大	清除冷凝物	重量	注	产品代码
			[bar]	[bar]		[kg]		
		G 3/4	1,5 / 16	0,5 / 8	半自动，失压开启	1,082	1); 3)	**R412009200**
		G 3/4	1,5 / 16	0,5 / 8	全自动，无压打开	1,133	1); 3)	**R412009201**
		G 3/4	0 / 16	0,5 / 8	全自动，无压关闭	1,133	1); 3)	**R412009202**
		G 3/4	1,5 / 16	0,5 / 10	半自动，失压开启	1,57	2)	R412009206
		G 3/4	1,5 / 16	0,5 / 10	全自动，无压打开	1,62	2)	R412009207
		G 3/4	0 / 16	0,5 / 10	全自动，无压关闭	1,62	2)	R412009208
		G 1	1,5 / 16	0,5 / 8	半自动，失压开启	1,082	1); 3)	**R412009209**
		G 1	1,5 / 16	0,5 / 8	全自动，无压打开	1,133	1); 3)	**R412009210**
		G 1	0 / 16	0,5 / 8	全自动，无压关闭	1,133	1); 3)	R412009211
		G 1	1,5 / 16	0,5 / 10	半自动，失压开启	1,57	2)	R412009215
		G 1	1,5 / 16	0,5 / 10	全自动，无压打开	1,62	2)	R412009216
		G 1	0 / 16	0,5 / 10	全自动，无压关闭	1,62	2)	R412009217

额定流量Qn（6.3 bar、Δp = 1 bar）
1) 气杯: 聚碳酸酯
2) 气杯: 压铸锌 配有可视玻璃
3) 防护罩: 聚酰胺

过滤器-调压阀, 系列 AS5-FRE

► G 3/4 - G 1 ► 过滤器气孔直径: 5 µm ► 可锁定 ► 用于挂锁

		接口	工作压力 最小/最大	调节范围 最小/最大	清除冷凝物	重量	注	产品代码
			[bar]	[bar]		[kg]		
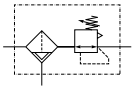	-	G 3/4	1,5 / 16	0,5 / 8	半自动，失压开启	0,99	1); 3)	**R412009175**
		G 3/4	1,5 / 16	0,5 / 8	全自动，无压打开	1,041	1); 3)	**R412009176**
		G 3/4	0 / 16	0,5 / 8	全自动，无压关闭	1,041	1); 3)	R412009177
		G 3/4	1,5 / 16	0,5 / 10	半自动，失压开启	0,99	1); 3)	R412009193
		G 3/4	1,5 / 16	0,5 / 10	全自动，无压打开	1,041	1); 3)	R412009194
		G 3/4	0 / 16	0,5 / 10	全自动，无压关闭	1,041	1); 3)	**R412009195**
		G 3/4	1,5 / 16	0,5 / 8	半自动，失压开启	1,48	2)	R412009181
		G 3/4	1,5 / 16	0,5 / 8	全自动，无压打开	1,53	2)	R412009182
		G 3/4	0 / 16	0,5 / 8	全自动，无压关闭	1,53	2)	R412009183
		G 1	1,5 / 16	0,5 / 8	半自动，失压开启	0,99	1); 3)	**R412009184**
		G 1	1,5 / 16	0,5 / 8	全自动，无压打开	1,041	1); 3)	R412009185
		G 1	0 / 16	0,5 / 8	全自动，无压关闭	1,041	1); 3)	R412009186
		G 1	1,5 / 16	0,5 / 8	半自动，失压开启	1,48	2)	R412009190
		G 1	1,5 / 16	0,5 / 8	全自动，无压打开	1,53	2)	R412009191
		G 1	0 / 16	0,5 / 8	全自动，无压关闭	1,53	2)	R412009192
		G 1	1,5 / 16	0,5 / 10	半自动，失压开启	0,99	1); 3)	**R412009196**
		G 1	1,5 / 16	0,5 / 10	全自动，无压打开	1,041	1); 3)	**R412009197**
		G 1	0 / 16	0,5 / 10	全自动，无压关闭	1,041	1); 3)	**R412009198**

额定流量Qn（6.3 bar、Δp = 1 bar）
1) 气杯: 聚碳酸酯
2) 气杯: 压铸锌 配有可视玻璃
3) 防护罩: 聚酰胺

压力特性曲线

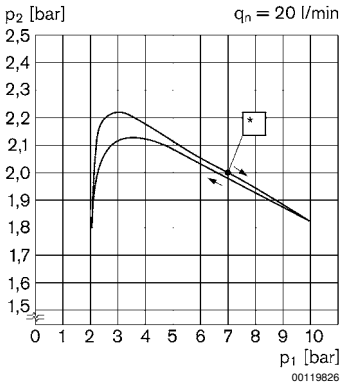

p1 = 运行压力
p2 = 二级压力
qn = 额定流量
* 开始点

 © Bosch Rexroth AG，保留更改权利

压缩空气处理单元 → 保养单元和元件

过滤器-调压阀, 系列 AS5-FRE

► G 3/4 - G 1 ► 过滤器气孔直径: 5 µm ► 可锁定 ► 用于挂锁

流量特性

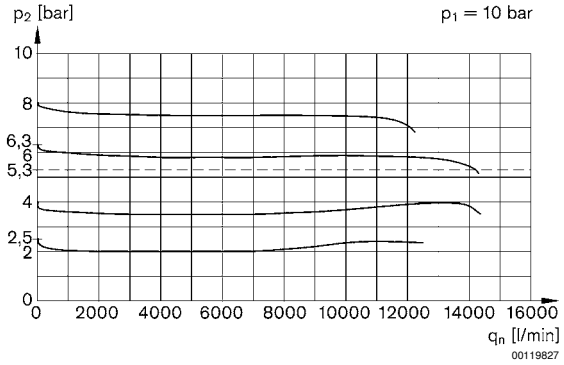

p1 = 运行压力
p2 = 二级压力
qn = 额定流量

规格

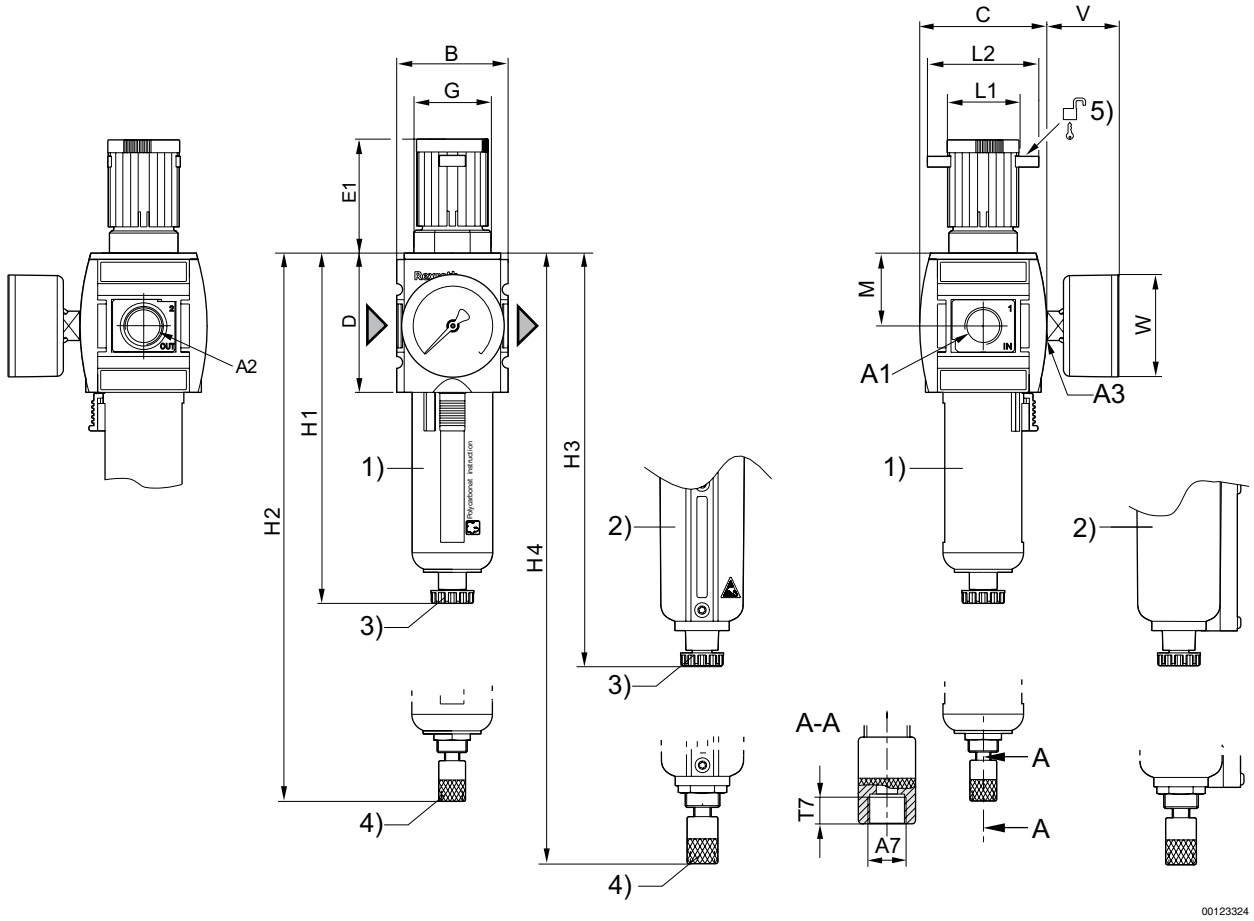

1) 带检视窗的塑料容器和防护筐
2) 金属杯集水带显示
3) 半自动清除冷凝液
4) 全自动冷凝物排放阀
5) 挂锁的固定方法；卡箍的最大直径为 8

 © Bosch Rexroth AG，保留更改权利

过滤器-调压阀, 系列 AS5-FRE

► G 3/4 - G 1 ► 过滤器气孔直径: 5 µm ► 可锁定 ► 用于挂锁

A1	A2	A3	A7	B	C	D	E1	G	H1	H2	H3	H4
G 3/4	G 3/4	G 1/4	G 1/8	85	103	109	75	M50x1,5	250	206	193,5	210,5
G 1	G 1	G 1/4	G 1/8	85	103	109	75	M50x1,5	250	206	193,5	210,5

A1	L1	L2	M	V	W								
G 3/4	41	60	58	38	63								
G 1	41	60	58	38	63								

 © Bosch Rexroth AG，保留更改权利

过滤器-调压阀, 系列 AS5-FRE

► G 3/4 - G 1 ► 过滤器气孔直径: 40 µm ► 可锁定 ► 用于挂锁

00119795

结构特点	一个整体的, 可以组装成块
组成部分	过滤器, 压力控制阀
额定流量Qn	13000 l/min
安装位置	垂直
工作压力范围	见下表
介质	压缩空气
最低/最高介质温度	-10°C / +50°C
环境温度 最小值/最大值	-10°C / +50°C
调节器型号	隔膜式调压阀
调整功能	带二次排气
调节范围 最小/最大	0,5 bar / 10 bar
压力输送	单的
过滤器的集水杯容积	87 cm³
滤清器滤芯	可替换
清除冷凝物	见下表
最大值. 自通风耗用量	1,5 l/min
材料:	
外壳	聚酰胺
正面板	丙烯腈合成材料
密封	丙烯树胶
螺纹管套	压铸锌
气杯	聚碳酸酯
防护罩	聚酰胺
滤芯	青铜烧结制成

技术性备注
■ 压力露点必须至少低于环境和介质温度15 °C，并且允许 的最高温度为 3 °C。

	接口	工作压力 最小/最大	清除冷凝物	重量	产品代码
		[bar]		[kg]	
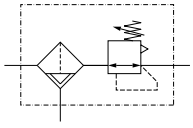	G 3/4	1,5 / 16	半自动，失压开启	0,99	**R412009218**
	G 3/4	1,5 / 16	全自动，无压打开	1,041	**R412009219**
	G 3/4	0 / 16	全自动，无压关闭	1,041	R412009220
	G 1	1,5 / 16	半自动，失压开启	0,99	**R412009221**
	G 1	1,5 / 16	全自动，无压打开	1,041	**R412009222**
	G 1	0 / 16	全自动，无压关闭	1,041	R412009223
气杯: 聚碳酸酯 额定流量Qn（6.3 bar、Δp = 1 bar）					

 © Bosch Rexroth AG，保留更改权利

过滤器-调压阀, 系列 AS5-FRE

► G 3/4 - G 1 ► 过滤器气孔直径: 40 µm ► 可锁定 ► 用于挂锁

压力特性曲线

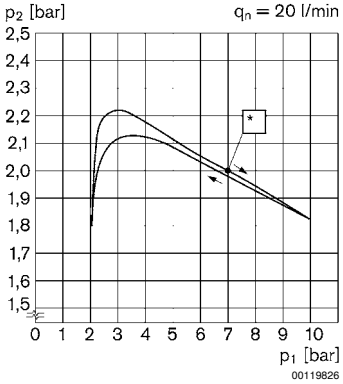

p1 = 运行压力
p2 = 二级压力
qn = 额定流量
* 开始点

流量特性(调节范围 p2: 0.5 - 8 bar)

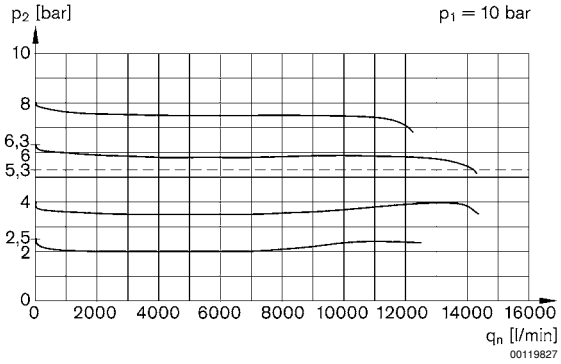

p1 = 运行压力
p2 = 二级压力
qn = 额定流量

 © Bosch Rexroth AG，保留更改权利

过滤器-调压阀, 系列 AS5-FRE

► G 3/4 - G 1 ► 过滤器气孔直径: 40 µm ► 可锁定 ► 用于挂锁

规格

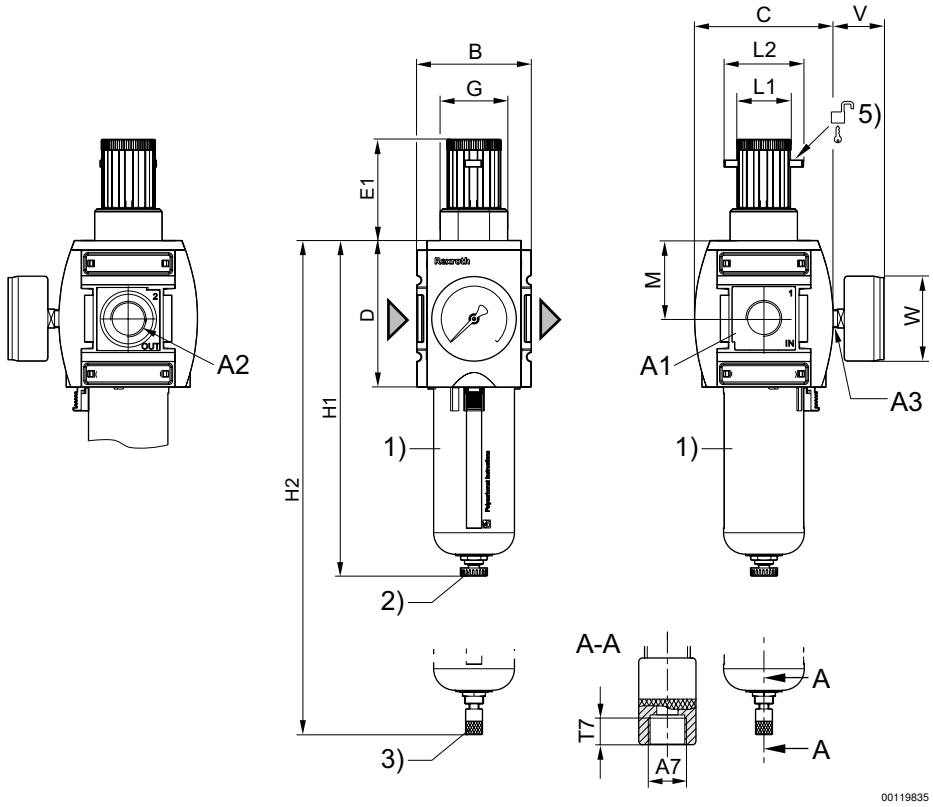

1) 带检视窗的塑料容器和防护筐
2) 半自动清除冷凝液
3) 全自动冷凝物排放阀
4) 挂锁的固定方法；卡箍的最大直径为 8

A1	A2	A3	A7	B	C	D	E1	G	H1	H2	L1	L2
G 3/4	G 3/4	G 1/4	G 1/8	85	103	109	75	M50x1,5	250	266	41	60
G 1	G 1	G 1/4	G 1/8	85	103	109	75	M50x1,5	250	266	41	60

A1	M	V	W										
G 3/4	58	38	63										
G 1	58	38	63										

 © Bosch Rexroth AG，保留更改权利

过滤器-调压阀, 系列 AS5-FRE

► G 3/4 - G 1 ► 过滤器气孔直径: 25 µm ► 可锁定 ► 用于挂锁

00133866

结构特点	一个整体的, 可以组装成块
组成部分	过滤器, 压力控制阀
安装位置	垂直
介质	压缩空气
最低/最高介质温度	-10°C / +50°C
环境温度 最小值/最大值	-10°C / +50°C
调节器型号	隔膜式调压阀
调整功能	带二次排气
压力输送	单的
过滤器的集水杯容积	87 cm³
滤清器滤芯	可替换
最大值. 自通风耗用量	1,5 l/min
材料:	
外壳	聚酰胺
正面板	丙烯腈合成材料
密封	丙烯树胶
螺纹管套	压铸锌
气杯	压铸锌
防护罩	聚酰胺
滤芯	聚乙 烯

技术性备注

- 压力露点必须至少低于环境和介质温度15 °C，并且允许 的最高温度为 3 °C。
- 根据ISO 8573-1的输出端压缩的固体脏物: 等级 7

	接口	Qn	工作压力 最小/最大	调节范围 最小/最大	清除冷凝物	重量	注	产品代码
		[l/min]	[bar]	[bar]		[kg]		
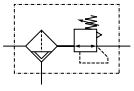	G 3/4 G 1	13000	1,5 / 16	0,5 / 8	半自动，失压开启	1,57	1)	R412009188 **R412009189**

1) 金属杯集水带显示
气杯: 压铸锌
额定流量Qn（6.3 bar、Δp = 1 bar）

 © Bosch Rexroth AG，保留更改权利

过滤器-调压阀, 系列 AS5-FRE

► G 3/4 - G 1 ► 过滤器气孔直径: 25 µm ► 可锁定 ► 用于挂锁

压力特性曲线

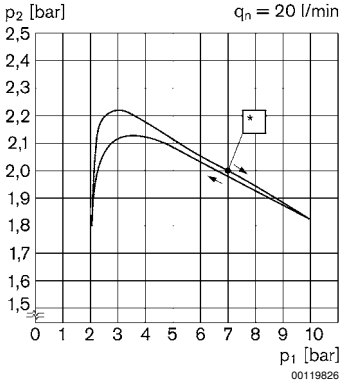

p1 = 运行压力; p2 = 二级压力; qn = 额定流量
* 开始点

流量特性

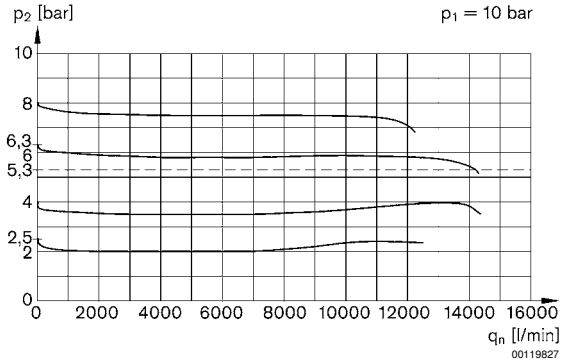

p1 = 运行压力; p2 = 二级压力; qn = 额定流量

 © Bosch Rexroth AG，保留更改权利

过滤器-调压阀, 系列 AS5-FRE

► G 3/4 - G 1 ► 过滤器气孔直径: 25 µm ► 可锁定 ► 用于挂锁

规格

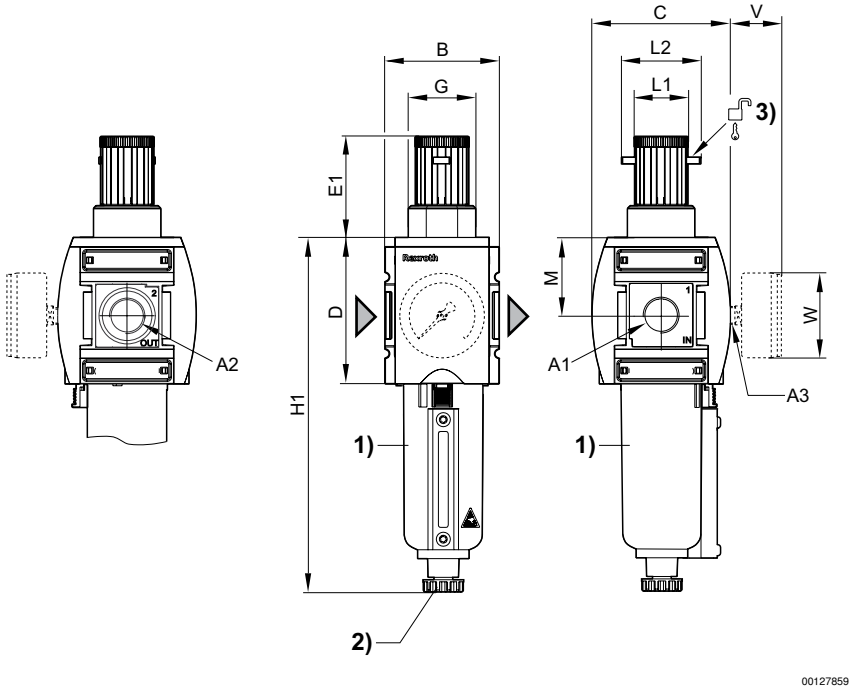

1) 金属杯集水带显示
2) 半自动清除冷凝液
3) 挂锁的固定方法；卡箍的最大直径为 8

A1	A2	A3	B	C	D	E1	G	H1	L1	L2	M	V
G 3/4	G 3/4	G 1/4	85	103	109	75	M50x1,5	250	41	60	58	38
G 1	G 1	G 1/4	85	103	109	75	M50x1,5	250	41	60	58	38

A1	W												
G 3/4	63												
G 1	63												

 © Bosch Rexroth AG，保留更改权利

过滤器, 系列 AS5-FLS

► G 3/4 - G 1 ► 过滤器气孔直径: 40 µm

00119796

结构特点	标准过滤器, 可以组装成块
安装位置	垂直
工作压力范围	见下表
介质	压缩空气
最低/最高介质温度	-10°C / +50°C
环境温度 最小值/最大值	-10°C / +50°C
过滤器的集水杯容积	87 cm³
滤清器滤芯	可替换
过滤器气孔直径	40 µm
清除冷凝物	见下表
材料:	
外壳	聚酰胺
正面板	丙烯腈合成材料
密封	丙烯树胶
螺纹管套	压铸锌

技术性备注

■ 压力露点必须至少低于环境和介质温度15 °C，并且允许 的最高温度为 3 °C。

	接口	Qn	工作压力范围	清除冷凝物	气杯	防护罩	重量	产品代码
		[l/min]					[kg]	
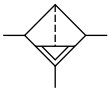	G 3/4	7800	1,5 / 16	半自动，失压开启	聚碳酸酯	聚酰胺	0,718	R412009003
	G 3/4		1,5 / 16	全自动，无压打开			0,769	**R412009004**
	G 3/4		0 / 16	全自动，无压关闭			0,769	R412009005
	G 1		1,5 / 16	半自动，失压开启			0,718	**R412009012**
	G 1		1,5 / 16	全自动，无压打开			0,769	R412009013
	G 1		0 / 16	全自动，无压关闭			0,769	R412009014
额定流量Qn（6.3 bar、Δp = 1 bar）								

流量特性

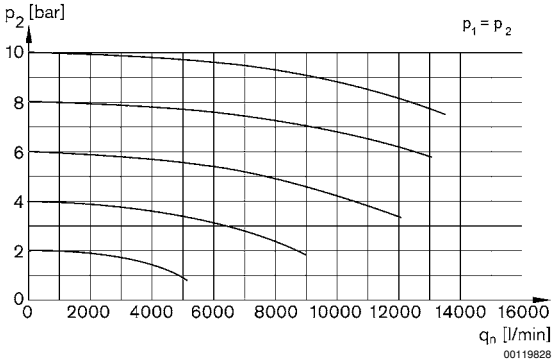

p2 = 二级压力
qn = 额定流量

 © Bosch Rexroth AG，保留更改权利

过滤器, 系列 AS5-FLS

► G 3/4 - G 1 ► 过滤器气孔直径: 40 µm

规格

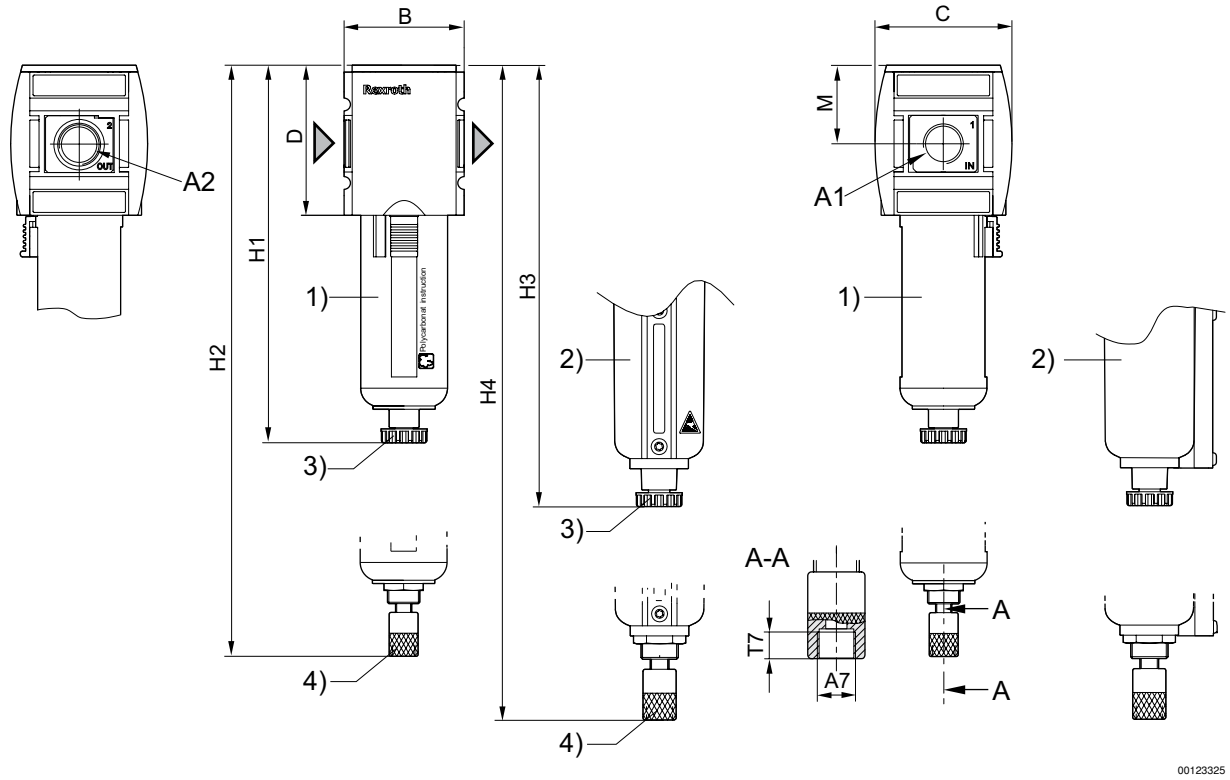

1) 带检视窗的塑料容器和防护筐
2) 带观察窗口的金属容器
3) 半自动清除冷凝液
4) 全自动冷凝物排放阀

产品代码	A1	A2	A7	B	C	D	H1	H2	H3	H4	M	
R412009003	G 3/4	G 3/4	G 1/8	85	103	109	250	266	254	270,5	58	
R412009004	G 3/4	G 3/4	G 1/8	85	103	109	250	266	254	270,5	58	
R412009005	G 3/4	G 3/4	G 1/8	85	103	109	250	266	254	270,5	58	
R412009012	G 1	G 1	G 1/8	85	103	109	250	266	254	270,5	58	
R412009013	G 1	G 1	G 1/8	85	103	109	250	266	254	270,5	58	
R412009014	G 1	G 1	G 1/8	85	103	109	250	266	254	270,5	58	

 © Bosch Rexroth AG，保留更改权利

过滤器, 系列 AS5-FLS

► G 3/4 - G 1 ► 过滤器气孔直径: 5 µm

00119796

结构特点	标准过滤器, 可以组装成块
安装位置	垂直
工作压力范围	见下表
介质	压缩空气
最低/最高介质温度	-10°C / +50°C
环境温度 最小值/最大值	-10°C / +50°C
过滤器的集水杯容积	87 cm³
滤清器滤芯	可替换
过滤器气孔直径	5 µm
清除冷凝物	见下表
材料:	
外壳	聚酰胺
正面板	丙烯腈合成材料
密封	丙烯树胶
螺纹管套	压铸锌

技术性备注
■ 压力露点必须至少低于环境和介质温度15 °C，并且允许 的最高温度为 3 °C。

	接口	Qn	工作压力范围	清除冷凝物	气杯	防护罩	重量	产品代码
		[l/min]					[kg]	
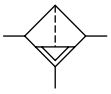	G 3/4	7800	1,5 / 16	半自动，失压开启	聚碳酸酯	聚酰胺	0,718	**R412009000**
	G 3/4		1,5 / 16	全自动，无压打开	聚碳酸酯	聚酰胺	0,769	**R412009001**
	G 3/4		0 / 16	全自动，无压关闭	聚碳酸酯	聚酰胺	0,769	R412009002
	G 3/4		1,5 / 16	半自动，失压开启	压铸锌 配有可视玻璃	-	1,21	R412009006
	G 3/4		1,5 / 16	全自动，无压打开	压铸锌 配有可视玻璃	-	1,26	R412009007
	G 3/4		0 / 16	全自动，无压关闭	压铸锌 配有可视玻璃	-	1,26	R412009008
	G 1		1,5 / 16	半自动，失压开启	聚碳酸酯	聚酰胺	0,718	**R412009009**
	G 1		1,5 / 16	全自动，无压打开	聚碳酸酯	聚酰胺	0,769	**R412009010**
	G 1		0 / 16	全自动，无压关闭	聚碳酸酯	聚酰胺	0,769	R412009011
	G 1		1,5 / 16	半自动，失压开启	压铸锌 配有可视玻璃	-	1,21	R412009015
	G 1		1,5 / 16	全自动，无压打开	压铸锌 配有可视玻璃	-	1,26	**R412009016**
	G 1		0 / 16	全自动，无压关闭	压铸锌 配有可视玻璃	-	1,26	R412009017
额定流量Qn（6.3 bar、Δp = 1 bar）								

 © Bosch Rexroth AG，保留更改权利

过滤器, 系列 AS5-FLS

► G 3/4 - G 1 ► 过滤器气孔直径: 5 µm

流量特性

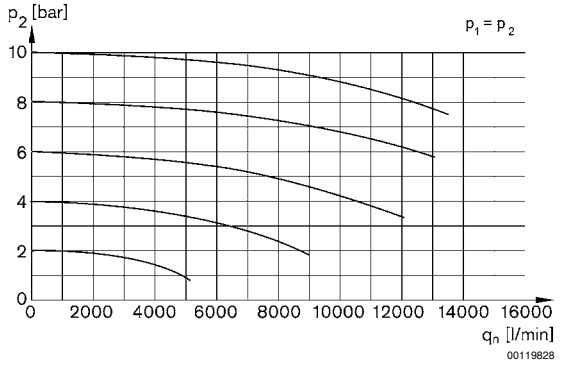

p2 = 二级压力
qn = 额定流量

规格

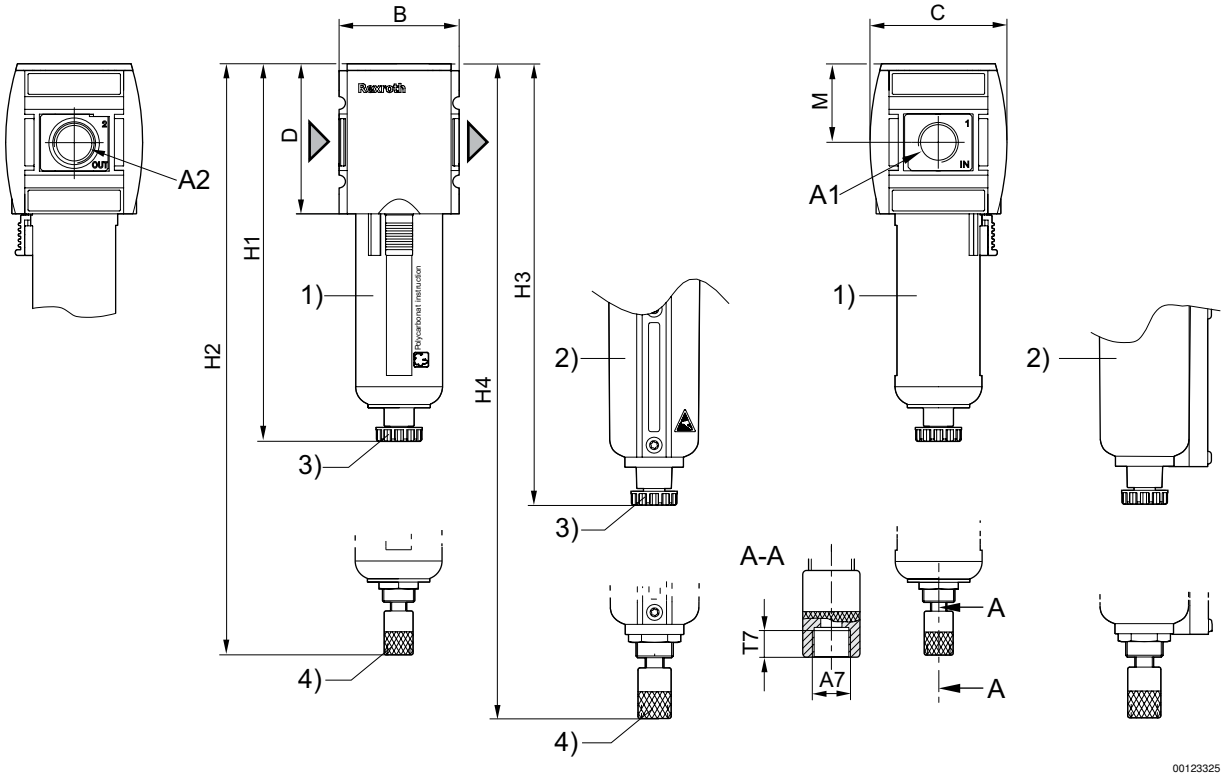

1) 带检视窗的塑料容器和防护筐
2) 带观察窗口的金属容器
3) 半自动清除冷凝液
4) 全自动冷凝物排放阀

产品代码	A1	A2	A7	B	C	D	H1	H2	H3	H4	M	
R412009000	G 3/4	G 3/4	G 1/8	85	103	109	250	266	254	270,5	58	
R412009001	G 3/4	G 3/4	G 1/8	85	103	109	250	266	254	270,5	58	
R412009002	G 3/4	G 3/4	G 1/8	85	103	109	250	266	254	270,5	58	

 © Bosch Rexroth AG，保留更改权利

过滤器, 系列 AS5-FLS

► G 3/4 - G 1 ► 过滤器气孔直径: 5 µm

产品代码	A1	A2	A7	B	C	D	H1	H2	H3	H4	M	
R412009006	G 3/4	G 3/4	G 1/8	85	103	109	250	266	254	270,5	58	
R412009007	G 3/4	G 3/4	G 1/8	85	103	109	250	266	254	270,5	58	
R412009008	G 3/4	G 3/4	G 1/8	85	103	109	250	266	254	270,5	58	
R412009009	G 1	G 1	G 1/8	85	103	109	250	266	254	270,5	58	
R412009010	G 1	G 1	G 1/8	85	103	109	250	266	254	270,5	58	
R412009011	G 1	G 1	G 1/8	85	103	109	250	266	254	270,5	58	
R412009015	G 1	G 1	G 1/8	85	103	109	250	266	254	270,5	58	
R412009016	G 1	G 1	G 1/8	85	103	109	250	266	254	270,5	58	
R412009017	G 1	G 1	G 1/8	85	103	109	250	266	254	270,5	58	

 © Bosch Rexroth AG，保留更改权利

过滤器, 系列 AS5-FLS

► G 3/4 - G 1 ► 过滤器气孔直径: 25 µm

00133768

结构特点	标准过滤器, 可以组装成块
安装位置	垂直
介质	压缩空气
最低/最高介质温度	-10°C / +50°C
环境温度 最小值/最大值	-10°C / +50°C
过滤器的集水杯容积	87 cm³
滤清器滤芯	可替换
过滤器气孔直径	25 µm
清除冷凝物	
材料:	
外壳	聚酰胺
正面板	丙烯腈合成材料
密封	丙烯树胶
螺纹管套	压铸锌
滤芯	聚乙 烯

技术性备注

- 压力露点必须至少低于环境和介质温度15 °C，并且允许 的最高温度为 3 °C。
- 依照ISO 8573-4的最大出口颗粒量: 10 mg/m³

	接口	Qn	工作压力范围	清除冷凝物	气杯	重量	注	产品代码
		[l/min]				[kg]		
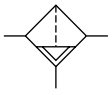	G 3/4	7800	1,5 / 16	半自动，失压开启	压铸锌	1,21	1)	**R412009089**
	G 1					1,26		**R412009090**

1) 带观察窗口的金属容器
二级压力为6,3 bar且Δp = 1 bar时的额定流量

流量特性

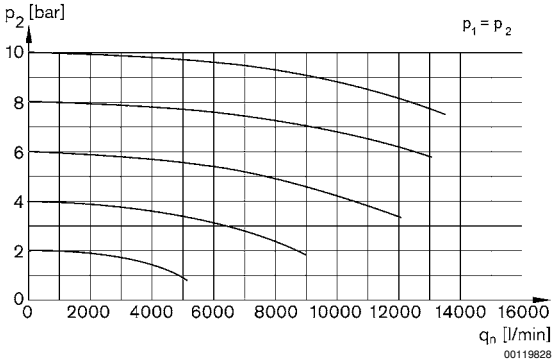

p2 = 二级压力
qn = 额定流量

压缩空气处理单元 → 保养单元和元件

过滤器, 系列 AS5-FLS

► G 3/4 - G 1 ► 过滤器气孔直径: 25 µm

规格

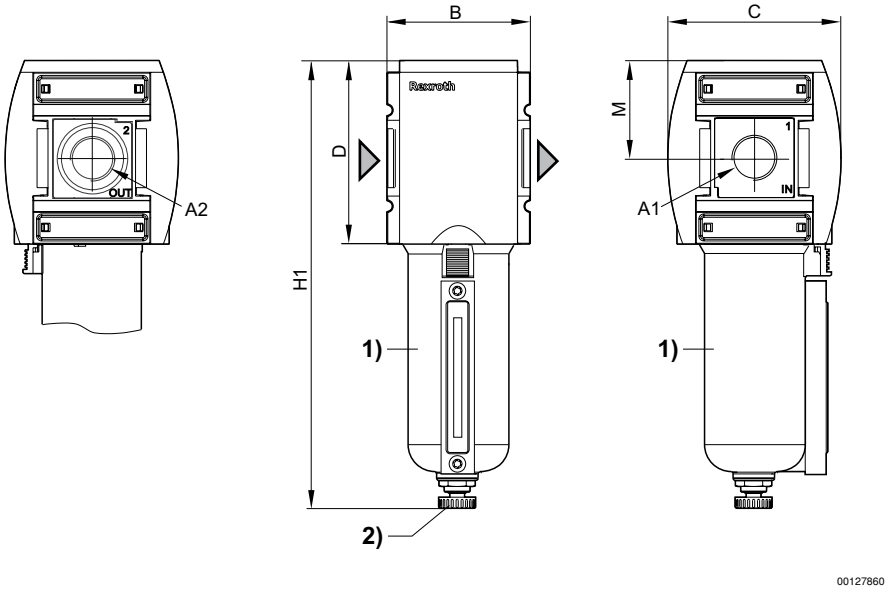

1) 金属杯集水带显示
2) 半自动清除冷凝液

产品代码	A1	A2	B	C	D	H1	M					
R412009089	G 3/4	G 3/4	85	103	109	250	58					
R412009090	G 1	G 1	85	103	109	250	58					

 © Bosch Rexroth AG，保留更改权利

预过滤器, 系列 AS5-FLP

► G 3/4 - G 1 ► 过滤器气孔直径: 0,3 µm ► 污染指示: 集成式

00119623

结构特点	预过滤器, 可以组装成块
安装位置	垂直
工作压力范围	见下表
介质	压缩空气
最低/最高介质温度	-10°C / +50°C
环境温度 最小值/最大值	-10°C / +50°C
过滤器的集水杯容积	87 cm³
滤清器滤芯	可替换
过滤器气孔直径	0,3 µm
清除冷凝物	见下表
材料:	
外壳	聚酰胺
正面板	丙烯腈合成材料
密封	丙烯树胶
螺纹管套	压铸锌
气杯	聚碳酸酯
防护罩	聚酰胺

技术性备注

- 压力露点必须至少低于环境和介质温度15 °C，并且允许 的最高温度为 3 °C。
- 建议的初级过滤: 5 µm
- 最大出口剩余油含量: 1 mg/m³
- 依照ISO 8573-4的最大出口颗粒量: 100000 1/m³
- 根据ISO 8573-1的输出端压缩的固体脏物: 等级 2

	接口	Qn	工作压力范围	清除冷凝物	气杯	重量	产品代码
		[l/min]				[kg]	
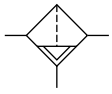	G 3/4	2200	1,5 / 16	半自动，失压开启	聚碳酸酯	0,361	R412009021
	G 3/4		1,5 / 16	全自动，无压打开		0,41	R412009022
	G 3/4		0 / 16	全自动，无压关闭		0,41	R412009023
	G 1		1,5 / 16	半自动，失压开启		0,361	R412009030
	G 1		1,5 / 16	全自动，无压打开		0,41	R412009031
	G 1		0 / 16	全自动，无压关闭		0,762	R412009032
额定流量Qn（6.3 bar、Δp = 0.1 bar）							

 © Bosch Rexroth AG，保留更改权利

压缩空气处理单元 → 保养单元和元件

预过滤器, 系列 AS5-FLP

► G 3/4 - G 1 ► 过滤器气孔直径: 0,3 µm ► 污染指示: 集成式

流量特性

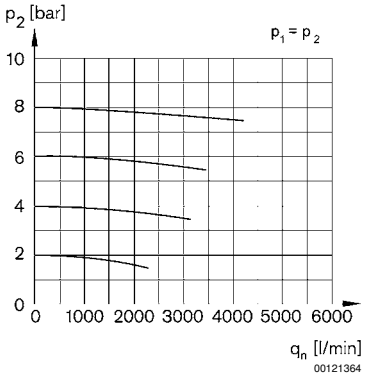

p2 = 二级压力
qn = 额定流量

规格

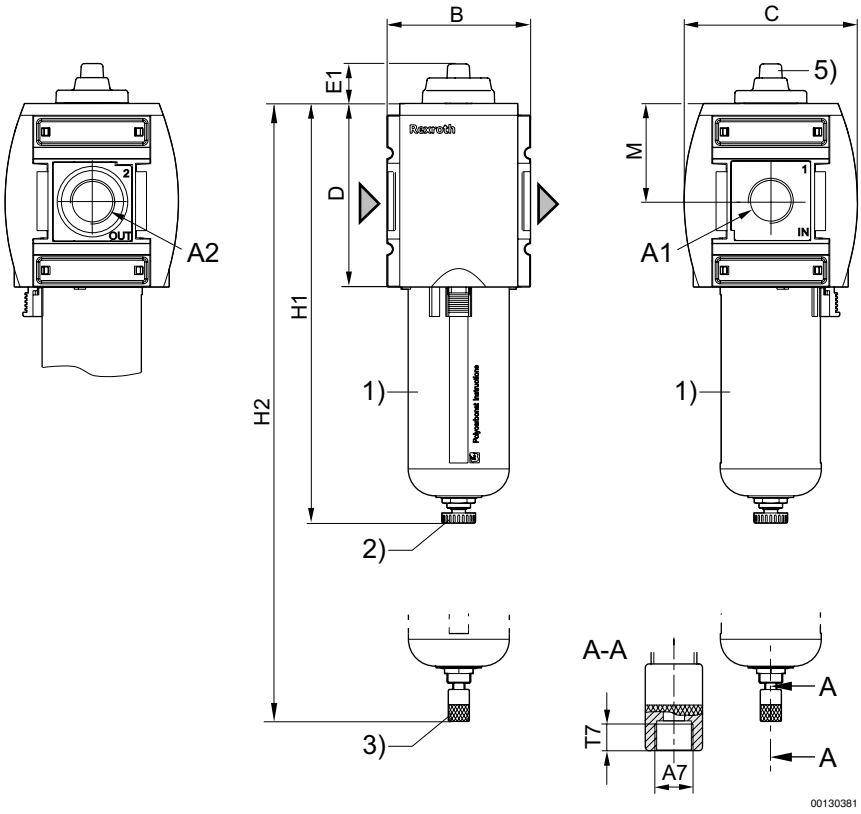

1) 带检视窗的塑料容器和防护筐
2) 半自动清除冷凝液
3) 全自动冷凝物排放阀
4) 污染指示

产品代码	A1	A2	A7	B	C	D	E1	H1	H2	M	T7	
R412009021	G 3/4	G 3/4	G 1/8	85	103	109	23,7	250	266	58	8,5	
R412009022	G 3/4	G 3/4	G 1/8	85	103	109	23,7	250	266	58	8,5	

预过滤器, 系列 AS5-FLP

► G 3/4 - G 1 ► 过滤器气孔直径: 0,3 µm ► 污染指示: 集成式

产品代码	A1	A2	A7	B	C	D	E1	H1	H2	M	T7	
R412009023	G 3/4	G 3/4	G 1/8	85	103	109	23,7	250	266	58	8,5	
R412009030	G 1	G 1	G 1/8	85	103	109	23,7	250	266	58	8,5	
R412009031	G 1	G 1	G 1/8	85	103	109	23,7	250	266	58	8,5	
R412009032	G 1	G 1	G 1/8	85	103	109	23,7	250	266	58	8,5	

 © Bosch Rexroth AG，保留更改权利

压缩空气处理单元 → 保养单元和元件

预过滤器, 系列 AS5-FLP

► G 3/4 - G 1 ► 过滤器气孔直径: 0,3 µm

00127785

结构特点	预过滤器, 可以组装成块
安装位置	垂直
工作压力范围	见下表
介质	压缩空气
最低/最高介质温度	-10°C / +50°C
环境温度 最小值/最大值	-10°C / +50°C
过滤器的集水杯容积	87 cm³
滤清器滤芯	可替换
过滤器气孔直径	0,3 µm
清除冷凝物	见下表

材料:

外壳	聚酰胺
正面板	丙烯腈合成材料
密封	丙烯树胶
螺纹管套	压铸锌
滤芯	浸渍纸

技术性备注

- 压力露点必须至少低于环境和介质温度15 °C，并且允许 的最高温度为 3 °C。
- 建议的初级过滤: 5 µm
- 最大出口剩余油含量: 1 mg/m³
- 依照ISO 8573-4的最大出口颗粒量: 100000 1/m³
- 根据ISO 8573-1的输出端压缩的固体脏物: 等级 2

	接口	Qn	工作压力范围	清除冷凝物	气杯	防护罩	重量	产品代码
		[l/min]					[kg]	
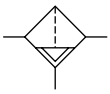	G 3/4	2200	1,5 / 16	半自动，失压开启	聚碳酸酯	聚酰胺	0,71	R412009018
	G 3/4		1,5 / 16	全自动，无压打开	聚碳酸酯	聚酰胺	0,76	**R412009019**
	G 3/4		0 / 16	全自动，无压关闭	聚碳酸酯	聚酰胺	0,76	R412009020
	G 3/4		1,5 / 16	半自动，失压开启	压铸锌	-	1,21	R412009024
	G 3/4		1,5 / 16	全自动，无压打开	压铸锌	-	1,26	R412009025
	G 3/4		0 / 16	全自动，无压关闭	压铸锌	-	1,26	R412009026
	G 1		1,5 / 16	半自动，失压开启	聚碳酸酯	聚酰胺	0,71	R412009027
	G 1		1,5 / 16	全自动，无压打开	聚碳酸酯	聚酰胺	0,76	R412009028
	G 1		0 / 16	全自动，无压关闭	聚碳酸酯	聚酰胺	0,76	R412009029
	G 1		1,5 / 16	半自动，失压开启	压铸锌	-	1,21	R412009033
	G 1		1,5 / 16	全自动，无压关闭	压铸锌	-	1,26	R412009034
	G 1		0 / 16	全自动，无压关闭	压铸锌	-	1,26	R412009035

产品代码	注
R412009018	-
R412009019	-
R412009020	-
R412009024	1)
R412009025	1)
R412009026	1)
R412009027	-
R412009028	-

1) 金属杯集水带显示
额定流量Qn（6.3 bar、Δp = 1 bar）

粗体字标识的材料编号从德国的中心仓库起即可使用，详细信息请见购物篮

 © Bosch Rexroth AG，保留更改权利

预过滤器, 系列 AS5-FLP

► G 3/4 - G 1 ► 过滤器气孔直径: 0,3 µm

产品代码	注
R412009029	-
R412009033	1)
R412009034	1)
R412009035	1)

1) 金属杯集水带显示
额定流量Qn（6.3 bar、Δp = 1 bar）

流量特性

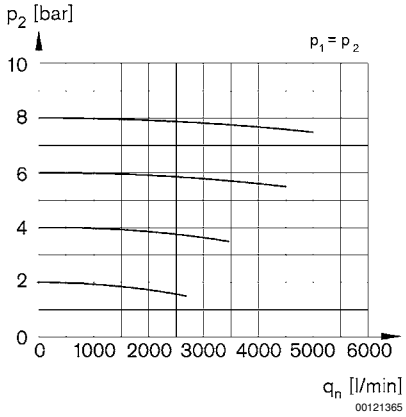

p2 = 二级压力
qn = 额定流量

 © Bosch Rexroth AG，保留更改权利

压缩空气处理单元 → 保养单元和元件

预过滤器, 系列 AS5-FLP

► G 3/4 - G 1 ► 过滤器气孔直径: 0,3 µm

规格

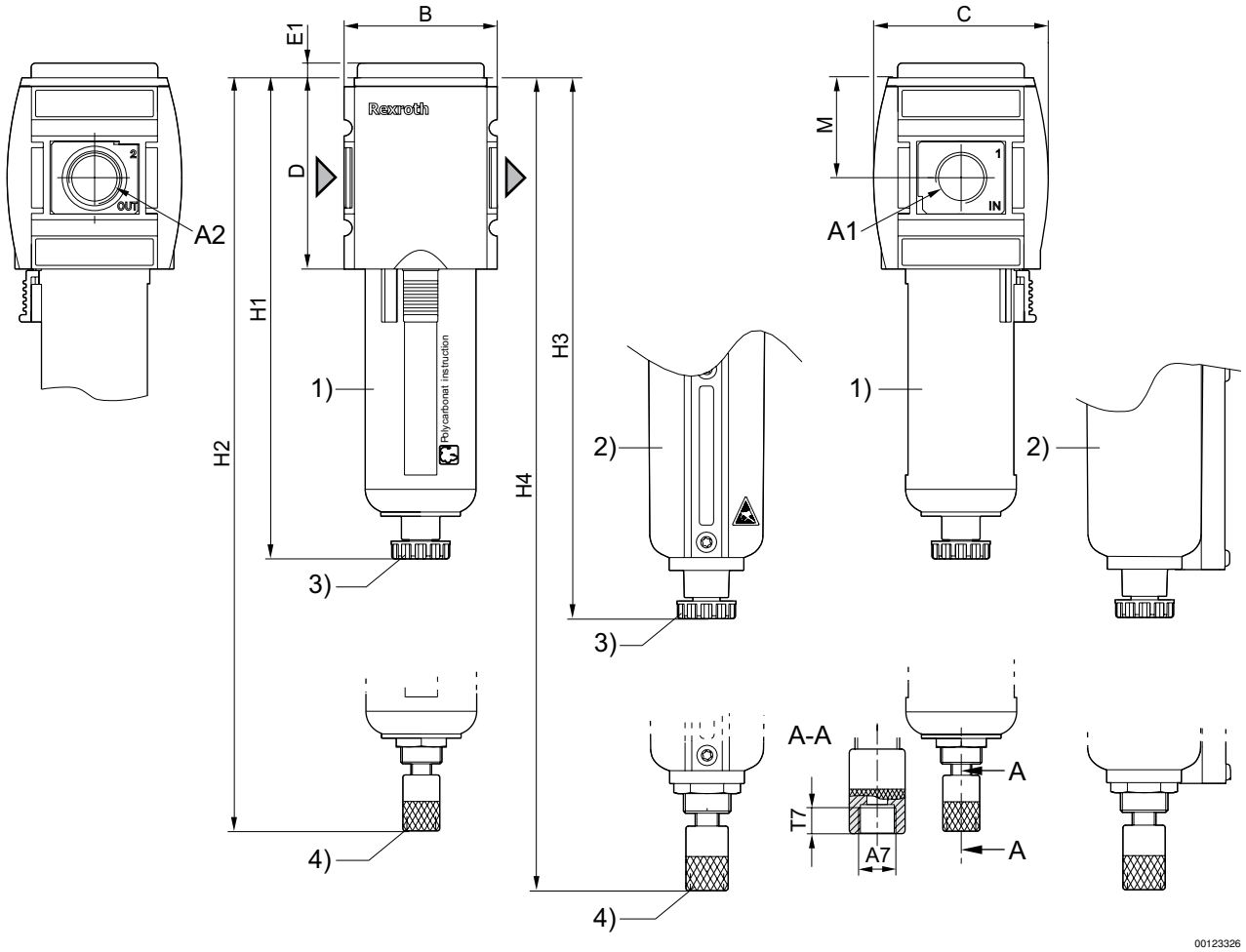

1) 带检视窗的塑料容器和防护筐
2) 带观察窗口的金属容器
3) 半自动清除冷凝液
4) 全自动冷凝物排放阀

产品代码	A1	A2	A7	B	C	D	E1	H1	H2	H3	H4	M
R412009018	G 3/4	G 3/4	G 1/8	85	103	109	5	250	266	254	270,5	58
R412009019	G 3/4	G 3/4	G 1/8	85	103	109	5	250	266	254	270,5	58
R412009020	G 3/4	G 3/4	G 1/8	85	103	109	5	250	266	254	270,5	58
R412009024	G 3/4	G 3/4	G 1/8	85	103	109	5	250	266	254	270,5	58
R412009025	G 3/4	G 3/4	G 1/8	85	103	109	5	250	266	254	270,5	58
R412009026	G 3/4	G 3/4	G 1/8	85	103	109	5	250	266	254	270,5	58
R412009027	G 1	G 1	G 1/8	85	103	109	5	250	266	254	270,5	58
R412009028	G 1	G 1	G 1/8	85	103	109	5	250	266	254	270,5	58
R412009029	G 1	G 1	G 1/8	85	103	109	5	250	266	254	270,5	58
R412009033	G 1	G 1	G 1/8	85	103	109	5	250	266	254	270,5	58
R412009034	G 1	G 1	G 1/8	85	103	109	5	250	266	254	270,5	58
R412009035	G 1	G 1	G 1/8	85	103	109	5	250	266	254	270,5	58

 © Bosch Rexroth AG，保留更改权利

最精密的过滤器, 系列 AS5-FLC

► G 3/4 - G 1 ► 过滤器气孔直径: 0,01 µm ► 污染指示: 集成式

00119623

结构特点	最精密的过滤器, 可以组装成块
安装位置	垂直
工作压力范围	见下表
介质	压缩空气
最低/最高介质温度	-10°C / +50°C
环境温度 最小值/最大值	-10°C / +50°C
过滤器的集水杯容积	87 cm³
滤清器滤芯	可替换
过滤器气孔直径	0,01 µm
清除冷凝物	见下表
材料:	
外壳	聚酰胺
正面板	丙烯腈合成材料
密封	丙烯树胶
螺纹管套	压铸锌
气杯	聚碳酸酯
滤芯	Borsilikat玻璃纤维

技术性备注

- 压力露点必须至少低于环境和介质温度15 °C，并且允许 的最高温度为 3 °C。
- 建议的初级过滤: 0,3 µm
- 最大出口剩余油含量: 0,01 mg/m³
- 根据ISO 8573-1的输出端压缩的固体脏物: 等级 1

	接口	Qn	工作压力范围	清除冷凝物	气杯	防护罩	重量	产品代码
		[l/min]					[kg]	
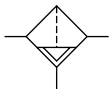	G 3/4	1600	1,5 / 16	半自动，失压开启	聚碳酸酯	聚酰胺	0,361	R412009054
	G 3/4		1,5 / 16	全自动，无压打开	聚碳酸酯	聚酰胺	0,41	R412009055
	G 3/4		0 / 16	全自动，无压关闭	聚碳酸酯	聚酰胺	0,41	R412009056
	G 3/4		1,5 / 16	半自动，失压开启	压铸锌 配有可视玻璃	-	1,546	R412009060
	G 3/4		1,5 / 16	全自动，无压打开	压铸锌 配有可视玻璃	-	1,575	R412009061
	G 3/4		0 / 16	全自动，无压关闭	压铸锌 配有可视玻璃	-	1,568	R412009062
	G 1		1,5 / 16	半自动，失压开启	聚碳酸酯	聚酰胺	0,361	R412009063
	G 1		1,5 / 16	全自动，无压打开	聚碳酸酯	聚酰胺	0,41	R412009064
	G 1		0 / 16	全自动，无压关闭	聚碳酸酯	聚酰胺	0,762	R412009065
	G 1		0 / 16	半自动，失压开启	压铸锌 配有可视玻璃	-	1,477	R412009069
	G 1		1,5 / 16	全自动，无压打开	压铸锌 配有可视玻璃	-	1,504	R412009070
	G 1		0 / 16	全自动，无压关闭	压铸锌 配有可视玻璃	-	1,501	R412009071
额定流量Qn（6.3 bar、Δp = 0.1 bar）								

 © Bosch Rexroth AG，保留更改权利

压缩空气处理单元 → 保养单元和元件

最精密的过滤器, 系列 AS5-FLC

► G 3/4 - G 1 ► 过滤器气孔直径: 0,01 µm ► 污染指示: 集成式

流量特性

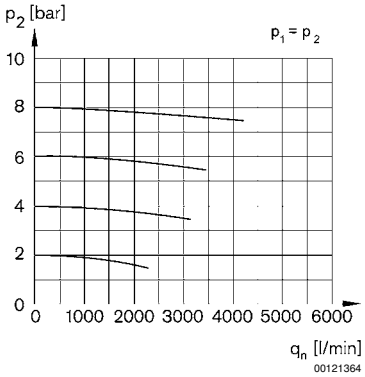

p2 = 二级压力
qn = 额定流量

规格

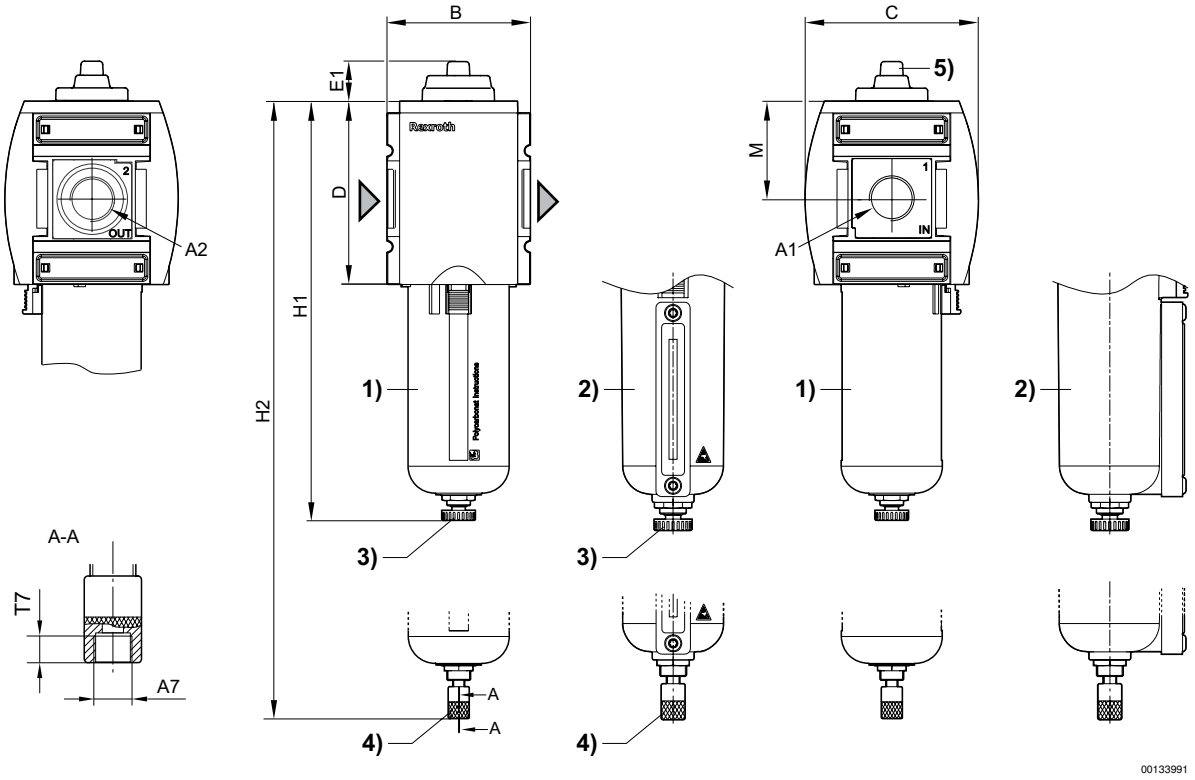

1) 带检视窗的塑料容器和防护筐
2) 金属杯集水带显示
3) 半自动清除冷凝液
4) 全自动冷凝物排放阀
5) 污染指示

产品代码	A1	A2	A7	B	C	D	E1	H1	H2	M	T7	
R412009054	G 3/4	G 3/4	G 1/8	85	103	109	23,7	250	--	58	8,5	
R412009055	G 3/4	G 3/4	--	85	103	109	23,7	--	266	58	--	

 © Bosch Rexroth AG，保留更改权利

最精密的过滤器, 系列 AS5-FLC

► G 3/4 - G 1 ► 过滤器气孔直径: 0,01 µm ► 污染指示: 集成式

产品代码	A1	A2	A7	B	C	D	E1	H1	H2	M	T7	
R412009056	G 3/4	G 3/4	--	85	103	109	23,7	--	266	58	--	
R412009060	G 3/4	G 3/4	G 1/8	85	103	109	23,7	250	--	58	8,5	
R412009061	G 3/4	G 3/4	--	85	103	109	23,7	--	266	58	--	
R412009062	G 3/4	G 3/4	--	85	103	109	23,7	--	266	58	--	
R412009063	G 1	G 1	G 1/8	85	103	109	23,7	250	--	58	8,5	
R412009064	G 1	G 1	--	85	103	109	23,7	--	266	58	--	
R412009065	G 1	G 1	--	85	103	109	23,7	--	266	58	--	
R412009069	G 1	G 1	G 1/8	85	103	109	23,7	250	--	58	8,5	
R412009070	G 1	G 1	--	85	103	109	23,7	--	266	58	--	
R412009071	G 1	G 1	--	85	103	109	23,7	--	266	58	--	

 © Bosch Rexroth AG，保留更改权利

最精密的过滤器, 系列 AS5-FLC

► G 3/4 - G 1 ► 过滤器气孔直径: 0,01 µm

00127784

结构特点	最精密的过滤器, 可以组装成块
安装位置	垂直
工作压力范围	见下表
介质	压缩空气
最低/最高介质温度	-10°C / +50°C
环境温度 最小值/最大值	-10°C / +50°C
过滤器的集水杯容积	87 cm³
滤清器滤芯	可替换
过滤器气孔直径	0,01 µm
清除冷凝物	见下表

材料:	
外壳	聚酰胺
正面板	丙烯腈合成材料
密封	丙烯树胶
螺纹管套	压铸锌
气杯	聚碳酸酯
滤芯	Borsilikat玻璃纤维

技术性备注

- 压力露点必须至少低于环境和介质温度15 °C，并且允许 的最高温度为 3 °C。
- 建议的初级过滤: 0,3 µm
- 最大出口剩余油含量: 0,01 mg/m³
- 根据ISO 8573-1的输出端压缩的固体脏物: 等级 1

	接口	Qn	工作压力范围	清除冷凝物	气杯	防护罩	重量	产品代码
		[l/min]					[kg]	
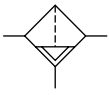	G 3/4	1600	1,5 / 16	半自动，失压开启	聚碳酸酯	聚酰胺	0,71	**R412009036**
	G 3/4		1,5 / 16	全自动，无压打开	聚碳酸酯	聚酰胺	0,76	**R412009037**
	G 3/4		0 / 16	全自动，无压关闭	聚碳酸酯	聚酰胺	0,76	R412009038
	G 3/4		1,5 / 16	半自动，失压开启	压铸锌	-	1,21	R412009042
	G 3/4		1,5 / 16	全自动，无压打开	压铸锌	-	1,26	R412009043
	G 3/4		0 / 16	全自动，无压关闭	压铸锌	-	1,26	R412009044
	G 1		1,5 / 16	半自动，失压开启	聚碳酸酯	聚酰胺	0,71	**R412009045**
	G 1		1,5 / 16	全自动，无压打开	聚碳酸酯	聚酰胺	0,76	R412009046
	G 1		0 / 16	全自动，无压关闭	聚碳酸酯	聚酰胺	0,76	R412009047
	G 1		1,5 / 16	半自动，失压开启	压铸锌	-	1,21	R412009051
	G 1		1,5 / 16	全自动，无压关闭	压铸锌	-	1,26	R412009052
	G 1		0 / 16	全自动，无压关闭	压铸锌	-	1,26	R412009053

产品代码	注
R412009036	-
R412009037	-
R412009038	-
R412009042	1)
R412009043	1)
R412009044	1)
R412009045	-
R412009046	-

1) 容器，带可视化显示
额定流量Qn（6.3 bar、Δp = 0.1 bar）

粗体字标识的材料编号从德国的中心仓库起即可使用，详细信息请见购物篮

 © Bosch Rexroth AG，保留更改权利

最精密的过滤器, 系列 AS5-FLC

► G 3/4 - G 1 ► 过滤器气孔直径: 0,01 µm

产品代码	注
R412009047	-
R412009051	1)
R412009052	1)
R412009053	1)

1) 容器，带可视化显示
额定流量Qn（6.3 bar、Δp = 0.1 bar）

流量特性

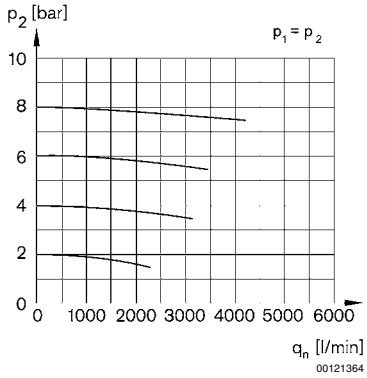

p2 = 二级压力
qn = 额定流量

 © Bosch Rexroth AG，保留更改权利

最精密的过滤器, 系列 AS5-FLC

► G 3/4 - G 1 ► 过滤器气孔直径: 0,01 µm

规格

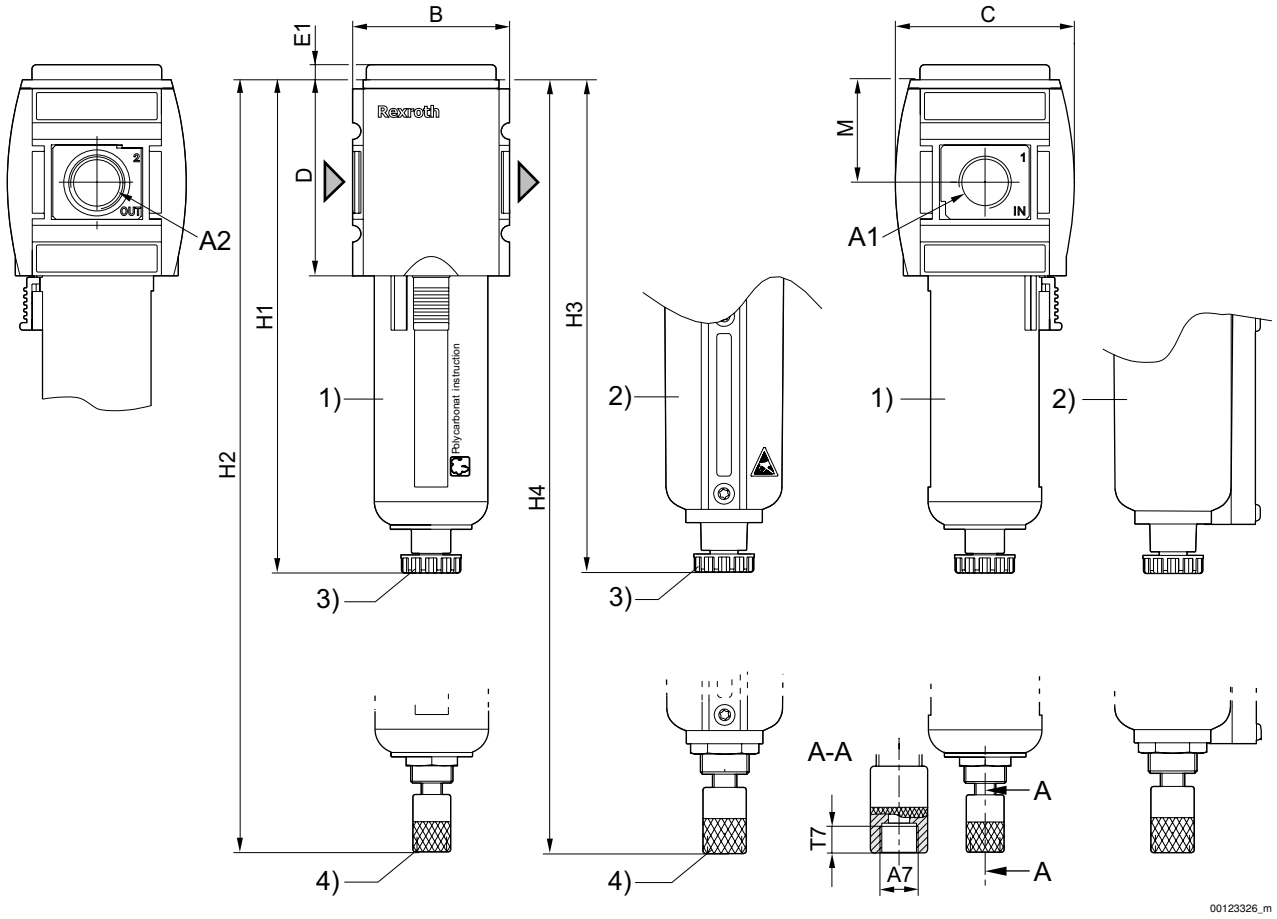

1) 带检视窗的塑料容器和防护筐
2) 带观察窗口的金属容器
3) 半自动清除冷凝液
4) 全自动冷凝物排放阀

产品代码	A1	A2	A7	B	C	D	E1	H1	H2	H3	H4	M
R412009036	G 3/4	G 3/4	G 1/8	85	103	109	5	250	266	254	270	58
R412009037	G 3/4	G 3/4	G 1/8	85	103	109	5	250	266	254	270	58
R412009038	G 3/4	G 3/4	G 1/8	85	103	109	5	250	266	254	270	58
R412009042	G 3/4	G 3/4	G 1/8	85	103	109	5	250	266	254	270	58
R412009043	G 3/4	G 3/4	G 1/8	85	103	109	5	250	266	254	270	58
R412009044	G 3/4	G 3/4	G 1/8	85	103	109	5	250	266	254	270	58
R412009045	G 1	G 1	G 1/8	85	103	109	5	250	266	254	270	58
R412009046	G 1	G 1	G 1/8	85	103	109	5	250	266	254	270	58
R412009047	G 1	G 1	G 1/8	85	103	109	5	250	266	254	270	58
R412009051	G 1	G 1	G 1/8	85	103	109	5	250	266	254	270	58
R412009052	G 1	G 1	G 1/8	85	103	109	5	250	266	254	270	58
R412009053	G 1	G 1	G 1/8	85	103	109	5	250	266	254	270	58

 © Bosch Rexroth AG，保留更改权利

活性炭-过滤器, 系列 AS5-FLA

► G 3/4 - G 1

00121762

结构特点	活性炭-过滤器, 可以组装成块
安装位置	垂直
工作压力范围	0 bar / 16 bar
介质	压缩空气
最低/最高介质温度	-10°C / +50°C
环境温度 最小值/最大值	-10°C / +50°C
过滤器的集水杯容积	87 cm³
滤清器滤芯	可替换
清除冷凝物	没有
材料:	
外壳	聚酰胺
正面板	丙烯腈合成材料
密封	丙烯树胶
螺纹管套	压铸锌
滤芯	活性炭

技术性备注

- 压力露点必须至少低于环境和介质温度15 °C，并且允许 的最高温度为 3 °C。
- 建议的初级过滤: 0,01 µm
- 最大出口剩余油含量: 0,005 mg/m³

	接口	Qn	气杯	重量	产品代码
		[l/min]		[kg]	
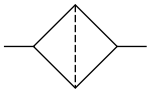	G 3/4	1700	-	0,71	**R412009072**
	G 3/4		压铸锌 配有可视玻璃	0,375	R412009074
	G 1		-	0,71	R412009075
	G 1		压铸锌 配有可视玻璃	0,375	R412009077
额定流量Qn（6.3 bar、Δp = 0.1 bar）					

流量特性

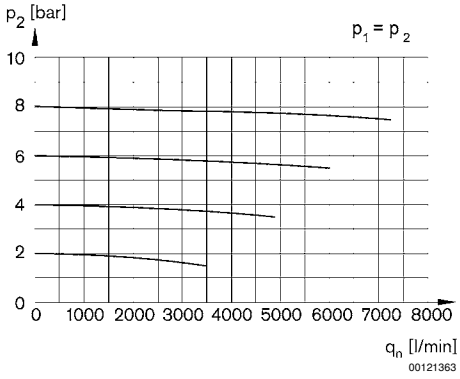

p2 = 二级压力
qn = 额定流量

 © Bosch Rexroth AG，保留更改权利

活性炭-过滤器, 系列 AS5-FLA

► G 3/4 - G 1

规格

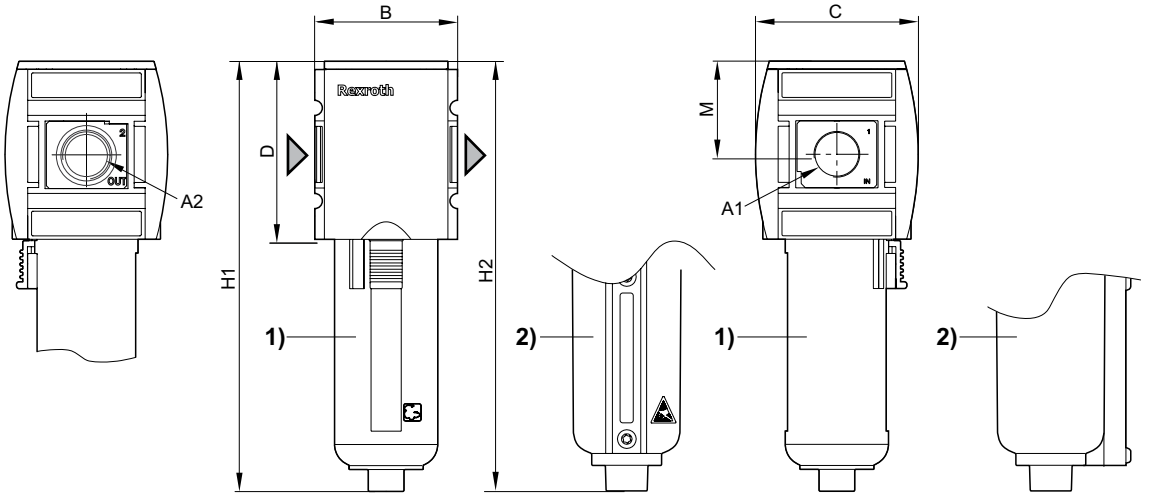

1) 带检视窗的塑料容器和防护筐
2) 带观察窗口的金属容器
A1 = 输入端
A2 = 输出端

产品代码	A1	A2	B	C	D	H1	H2	M				
R412009072	G 3/4	G 3/4	85	103	109	242	246	58				
R412009075	G 1	G 1	85	103	109	242	246	58				

 © Bosch Rexroth AG，保留更改权利

标准-喷雾润滑器, 系列 AS5-LBS

► G 3/4 - G 1

00127885

结构特点	油雾润滑器, 可以组装成块
安装位置	垂直
工作压力范围	0,5 bar / 16 bar
介质	压缩空气
最低/最高介质温度	-10°C / +50°C
环境温度 最小值/最大值	-10°C / +50°C
油雾器的集水杯容积	181 cm³
加油方式	运行时的半自动加油 手动加油
油的类型	HLP 32 (DIN 51 524 - ISO VG 32) HLP 68 (DIN 51 524 - ISO VG 68)
材料:	
外壳	聚酰胺
正面板	丙烯腈合成材料
密封	丙烯树胶
螺纹管套	压铸锌

技术性备注

- 压力露点必须至少低于环境和介质温度15 °C，并且允许 的最高温度为 3 °C。
- 只能使用带舌簧触点的ST6型传感器进行电子水平监控，供货范围包括传感器座。
- 加油速度为每分钟1000升 [滴/分钟]: 1-2

	接口	Qn	气杯	防护罩	重量	注	产品代码
		[l/min]			[kg]		
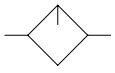	G 3/4	15800	聚碳酸酯	聚酰胺	0,76	-	**R412009225**
	G 3/4		压铸锌 配有可视玻璃	-	0,762	-	R412009229
	G 3/4		聚碳酸酯	聚酰胺	0,77	1)	**R412009226**
	G 1		聚碳酸酯	聚酰胺	0,76	-	**R412009231**
	G 1		压铸锌 配有可视玻璃	-	0,762	-	R412009235
	G 1		聚碳酸酯	聚酰胺	0,77	1)	R412009232

1) 电子液位查询
额定流量Qn（6.3 bar、Δp = 1 bar）

润滑作用边界

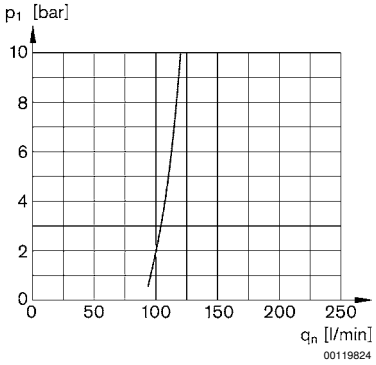

p1 = 运行压力; qn = 额定流量

 © Bosch Rexroth AG，保留更改权利

压缩空气处理单元 → 保养单元和元件

标准-喷雾润滑器, 系列 AS5-LBS

► G 3/4 - G 1

流量特性

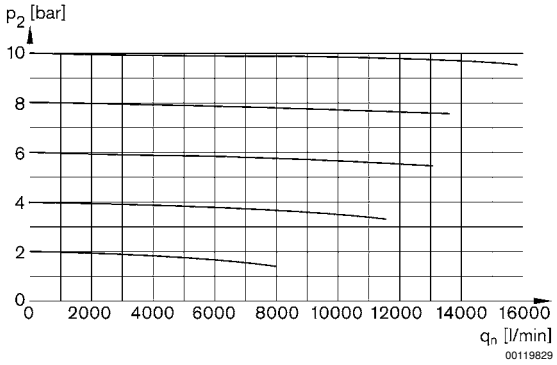

p2 = 二级压力
qn = 额定流量

规格

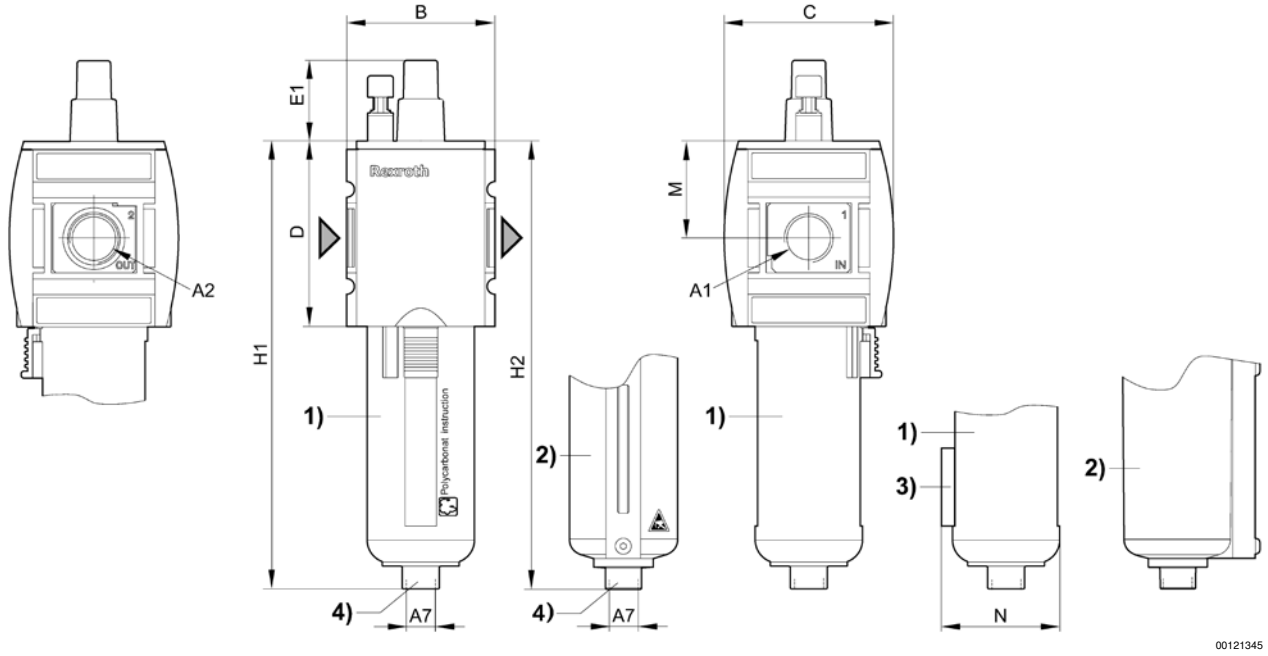

1) 带检视窗的塑料容器和防护筐
2) 带观察窗口的金属容器
3) 传感器的固定支架
4) 用于半自动冲油器的接口

A1	A2	A7	B	C	D	E1	H1	H2	M				
G 3/4	G 3/4	G 1/8	85	103	109	30,5	239	243	58				
G 1	G 1	G 1/8	85	103	109	30,5	239	243	58				

 © Bosch Rexroth AG，保留更改权利

注油单元，电气操作, 系列 AS5-SSU

► G 3/4 - G 1 ► 管式连接 ► ATEX 中可选

00128866

组成部分	二位三通换向阀，电气操作, 加油阀
结构特点	提动阀, 可以组装成块
工作压力范围	2,5 bar / 10 bar
介质	压缩空气
最低/最高介质温度	-10°C / +50°C
环境温度 最小值/最大值	-10°C / +50°C
先导	内部
密封原理	软密封
颗粒大小 max.	25 µm
防护等级,带 多芯插头	IP 65
暂载率	100 %
材料:	
外壳	聚酰胺
正面板	丙烯腈合成材料
密封	丙烯树胶
螺纹管套	压铸锌

技术性备注

- 压力露点必须至少低于环境和介质温度15 °C，并且允许 的最高温度为 3 °C。
- 气动设备中的压力缓慢形成，这就是说，在供给压力突然消失之后，或者在紧急关机之后重新启动设备时，可以避免气压骤升或骤降。因此，气缸不会发生突然性的、危险性的运动。
- ATEX可选： ATEX 标志取决于选择的先导阀。

额定电压			功率消耗	启动 功率		保持 功率	
DC	AC 50 Hz	AC 60 Hz	DC	AC 50 Hz	AC 60 Hz	AC 50 Hz	AC 60 Hz
			W	VA	VA	VA	VA
24 V	-	-	2	-	-	-	-
-	110 V	110 V	-	2,2	1,6	1,6	1,4
-	220 V	230 V	-	2,2	1,6	1,6	1,4

		接口	排气	额定电压			Qn			重量	图片	产品代码
				DC	AC 50 Hz	AC 60 Hz		1►2	2►3			
									[l/min]	[kg]		
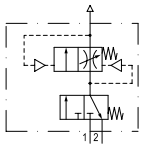	-	G 3/4	G 1/2	-	-	-	8750	8750	3700	0,889	Fig. 1	R412009277
		G 3/4								0,895	Fig. 2	R412009286
		G 1								0,889	Fig. 1	R412009282
		G 1								0,895	Fig. 2	R412009287
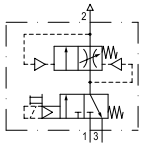		G 3/4	G 1/2	24 V	-	-	8750	8750	3700	0,924	Fig. 3	R412009278
		G 3/4		-	110 V	110 V				0,924	Fig. 3	R412009279
		G 3/4		-	220 V	230 V				0,924	Fig. 3	R412009280
		G 1		24 V	-	-				0,9	Fig. 4	R412009288
		G 1		24 V	-	-				0,924	Fig. 3	R412009283
		G 1		-	110 V	110 V				0,924	Fig. 3	R412009284
		G 1		-	220 V	230 V				0,924	Fig. 3	R412009285

 © Bosch Rexroth AG，保留更改权利

注油单元，电气操作, 系列 AS5-SSU

► G 3/4 - G 1 ► 管式连接 ► ATEX 中可选

产品代码	注
R412009277	2)
R412009286	3); 6)
R412009282	2)
R412009287	3); 6)
R412009278	4)
R412009279	4)
R412009280	4)
R412009288	1); 4); 5); 6)
R412009283	4); 6)
R412009284	4); 6)
R412009285	4); 6)

1) 针对调整螺钉配备的调整护具
2) 不带先导阀的基阀
3) 不带有先导阀的基础阀门，带有 CNOMO接口板
4) 带有先导阀的基础阀门
5) 电子连接: 多芯插头; M12x1
6) ATEX 中可选
额定流量Qn（6.3 bar、Δp = 1 bar）

通风时二级压力分布

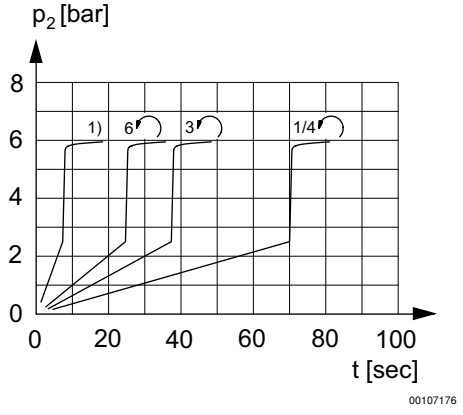

加油可调
1) 完全打开
p2 = 二级压力
t = 加满时间

注油单元，电气操作, 系列 AS5-SSU

► G 3/4 - G 1 ► 管式连接 ► ATEX 中可选

流量特性

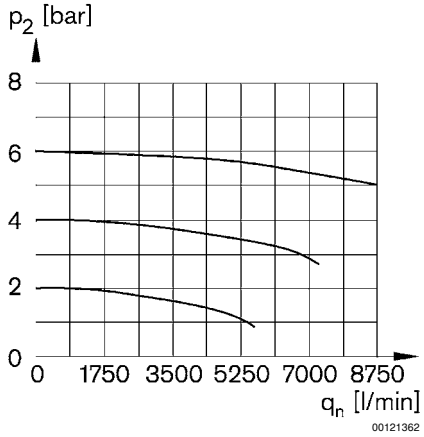

p2 = 二级压力
qn = 额定流量

Fig. 1：不带先导阀的进油单元，附DO16系列的连接图

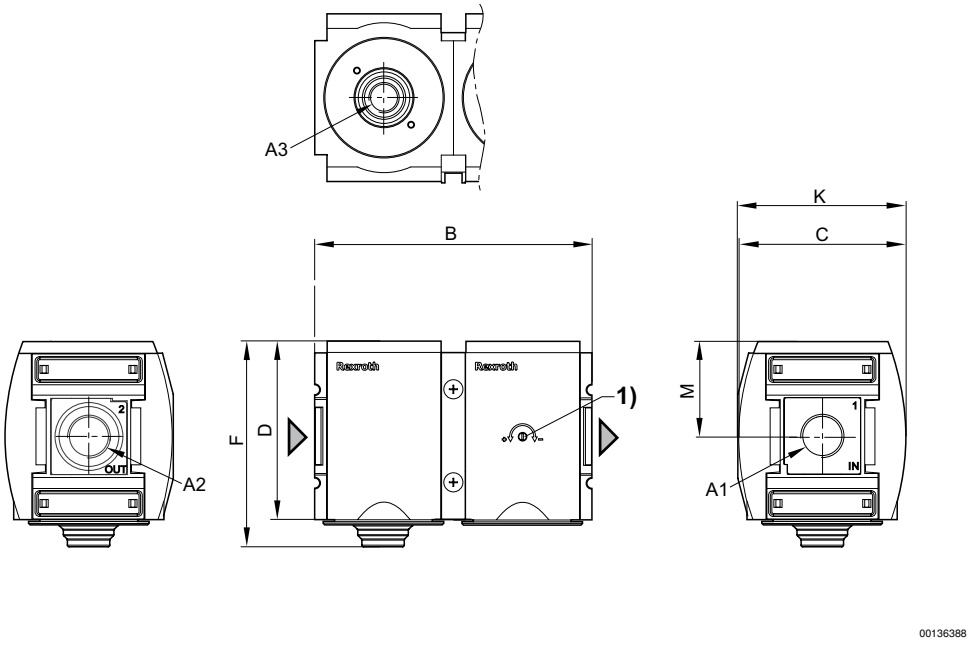

A1 = 输入端
A2 = 输出端
A3 = 排气口
1) 加注时间的调节螺栓

A1	A2	A3	B	C	D	F	K	M					
G 3/4	G 3/4	G 1/2	170	103	109	125	103,5	58					
G 1	G 1	G 1/2	170	103	109	125	103,5	58					

 © Bosch Rexroth AG，保留更改权利

注油单元，电气操作, 系列 AS5-SSU

► G 3/4 - G 1 ► 管式连接 ► ATEX 中可选

Fig. 2 : 进油单元，带用于DO30系列先导阀的转接板

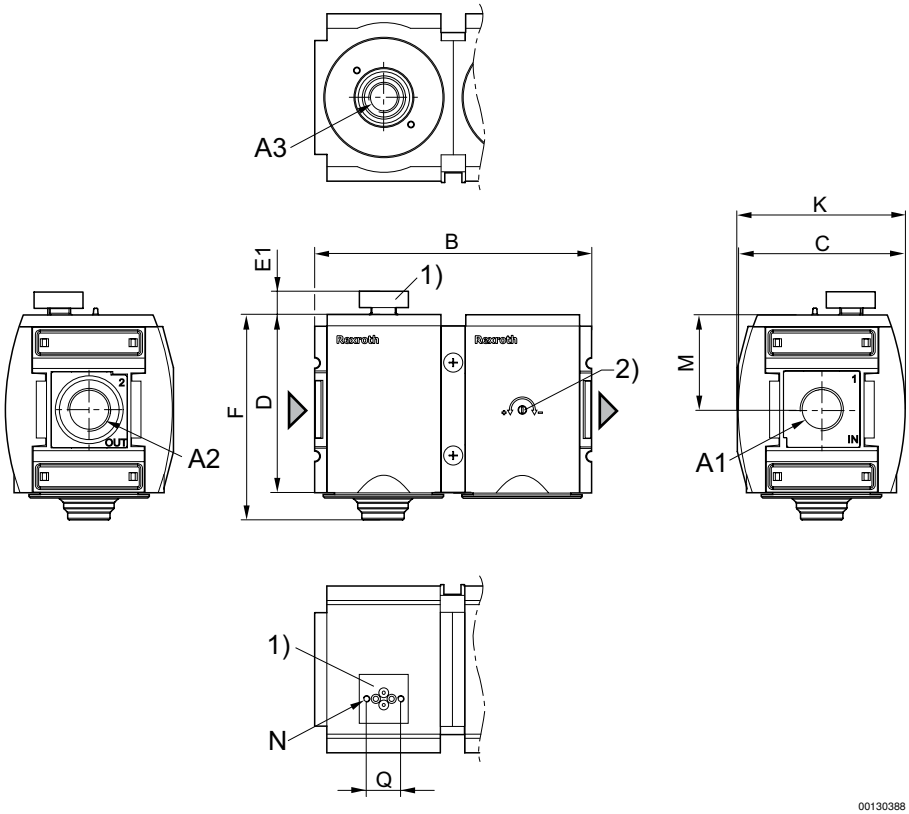

A1 = 输入端
A2 = 输出端
A3 = 排气口
1) 用于预控阀门 D030带CNOMO-连接板的转接板
2) 加注时间的调节螺栓

A1	A2	A3	B	C	D	E1	F	K	M	N	Q		
G 3/4	G 3/4	G 1/2	170	103	109	14,2	125	103,5	58	M4	21		
G 1	G 1	G 1/2	170	103	109	14,2	125	103,5	58	M4	21		

 © Bosch Rexroth AG，保留更改权利

注油单元，电气操作, 系列 AS5-SSU

► G 3/4 - G 1 ► 管式连接 ► ATEX 中可选

Fig. 3 : 进油单元，带用于接线盒的先导阀和接口

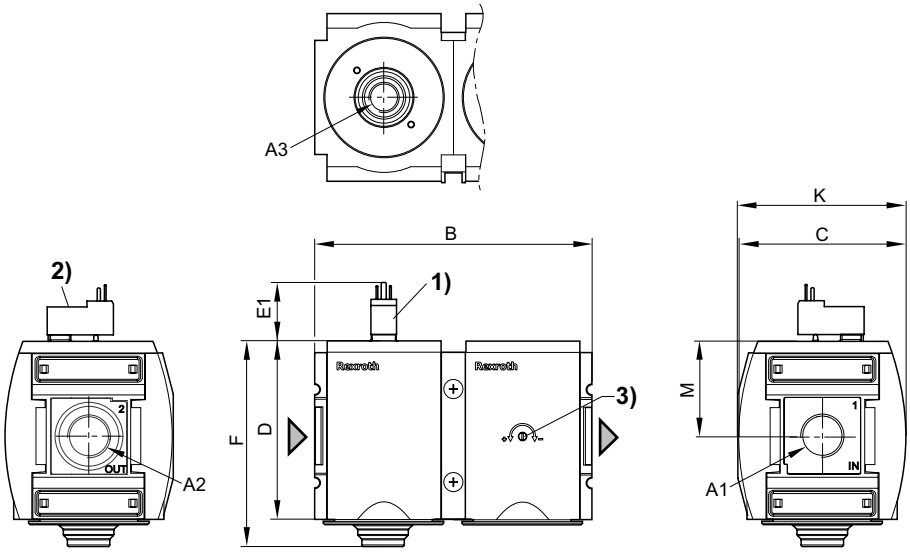

A1 = 输入端
A2 = 输出端
A3 = 排气口
1) 接口，用于符合ISO 15217 （C型）的接线盒
2) 手动控制装置
3) 加注时间的调节螺栓

A1	A2	A3	B	C	D	E1	F	K	M				
G 3/4	G 3/4	G 1/2	170	103	109	25,1	125	103,5	58				
G 1	G 1	G 1/2	170	103	109	25,1	125	103,5	58				

 © Bosch Rexroth AG，保留更改权利

注油单元，电气操作, 系列 AS5-SSU

► G 3/4 - G 1 ► 管式连接 ► ATEX 中可选

Fig. 4 : 进油单元，带用于插接头的先导阀和接线盒

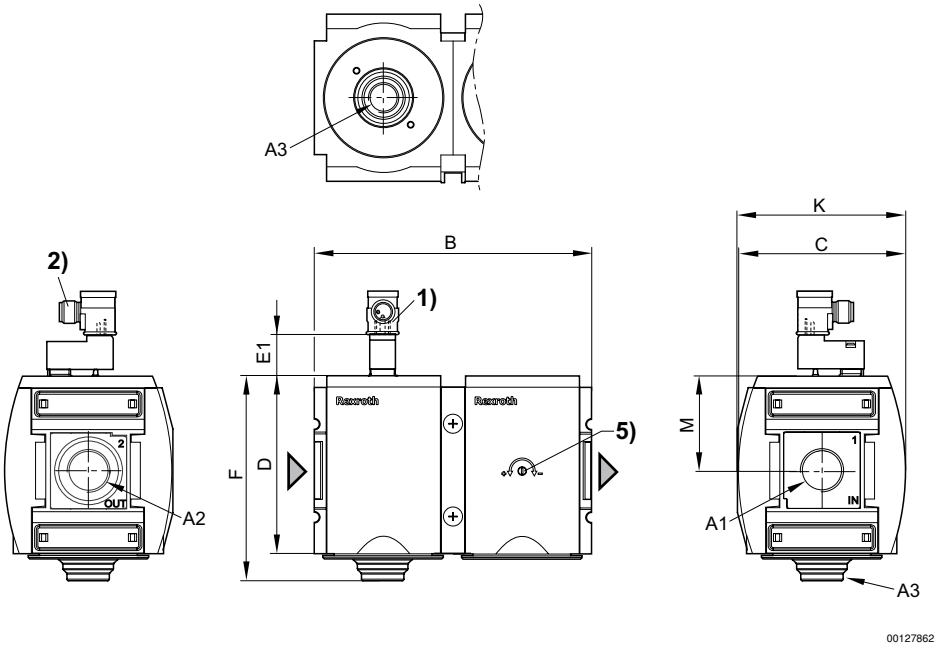

A1 = 输入端
A2 = 输出端
A3 = 排气口
1) 接口，用于M12x1型插接头
2) 加注时间的调节螺栓

A1	A2	A3	B	C	D	E1	F	K	M				
G 1	G 1	G 1/2	170	103	109	21	125	103,5	58				

带优先次序开关的电动充气单元, 系列 AS5-SSU

► G 1 ► 管式连接 ► 电子连接: 多芯插头, M12x1 ► 提高流量 2►3

00133685

组成部分	二位三通换向阀，电气操作, 带电动先导开关的填充阀
结构特点	提动阀, 可以组装成块
工作压力范围	2,5 bar / 9 bar
介质	压缩空气
最低/最高介质温度	-10°C / +50°C
环境温度 最小值/最大值	-10°C / +50°C
先导	内部
密封原理	软密封
颗粒大小 max.	25 µm
防护等级,带 多芯插头	IP 65
暂载率	100 %
材料:	
外壳	聚酰胺
正面板	丙烯腈合成材料
密封	丙烯树胶
螺纹管套	压铸锌

技术性备注

- 压力露点必须至少低于环境和介质温度15 °C，并且允许 的最高温度为 3 °C。
- 气动设备中的压力缓慢形成，这就是说，在供给压力突然消失之后，或者在紧急关机之后重新启动设备时，可以避免气压骤升或骤降。因此，气缸不会发生突然性的、危险性的运动。
- 通过操纵先导开关会中断缓慢的压力形成，并立即接通压力 p1。
- 逆向通风装置 2►3 的流量显著提高

额定电压	功率消耗
DC	DC
	W
24 V	2

		接口	排气	额定电压	Qn			重量	注	产品代码
				DC		1►2	2►3			
							[l/min]	[kg]		
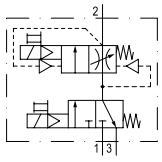		G 1	G 1/2	24 V	8750	8750	5700	0,924	3)	R412009292

3) 对调节螺栓配备的调节护板
额定流量Qn（6.3 bar、Δp = 1 bar）
带有先导阀的基础阀门

 © Bosch Rexroth AG，保留更改权利

带优先次序开关的电动充气单元, 系列 AS5-SSU

► G 1 ► 管式连接 ► 电子连接: 多芯插头, M12x1 ► 提高流量 2►3

通风时二级压力分布

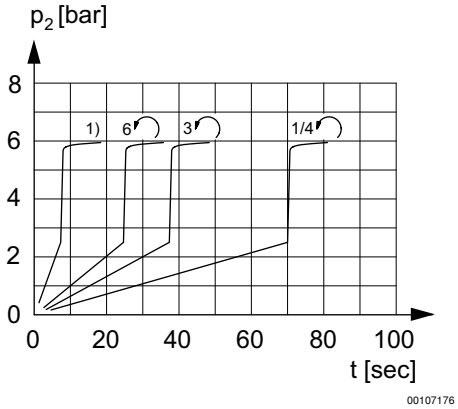

加油可调
1) 完全打开
p2 = 二级压力
t = 加满时间

流量特性

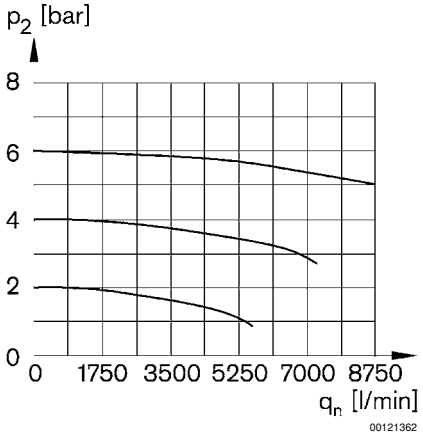

p2 = 二级压力
qn = 额定流量

 © Bosch Rexroth AG，保留更改权利

带优先次序开关的电动充气单元, 系列 AS5-SSU

► G 1 ► 管式连接 ► 电子连接: 多芯插头, M12x1 ► 提高流量 2►3

起动功能状态

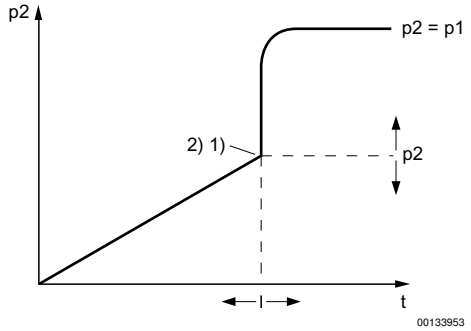

p2 = 输出压力
t = 填满时间
1) 开关点
2) 可调节的灌装时间和转换压力

规格

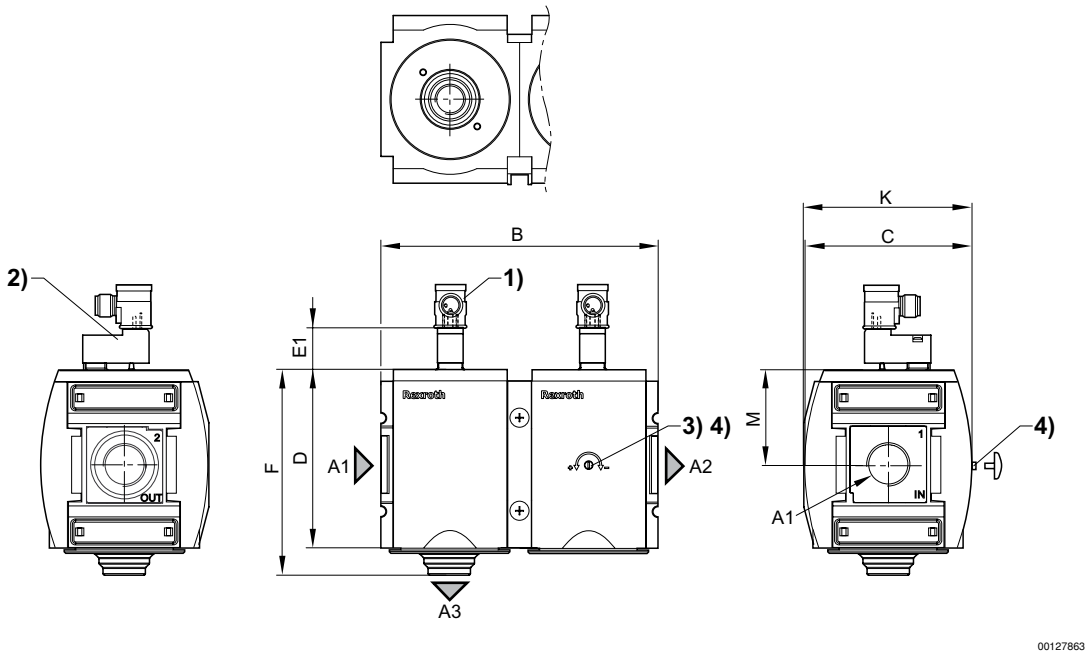

A1 = 输入端
A2 = 输出端
A3 = 排气口
1) 针对导线插座 M12x1
2) 手动控制装置
3) 加注时间的调节螺栓
4) 对调节螺栓配备的调节护板

A1	A2	A3	B	C	D	E1	F	K	M				
G 1	G 1	G 1/2	170	103	109	25,1	125	103,5	58				

带优先次序开关的电动充气单元, 系列 AS5-SSU

► G 1 ► 管式连接 ► 电子连接: 多芯插头, M12x1 ► 提高流量 2►3

插脚分配 M12x1

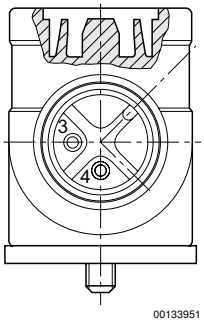

回路图

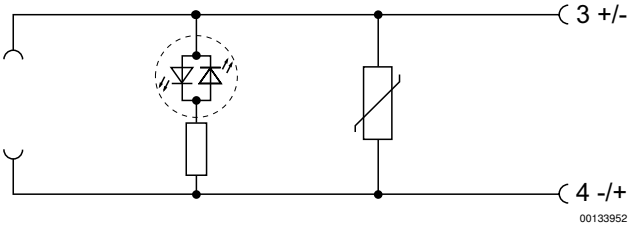

回转通风, 2 → 3

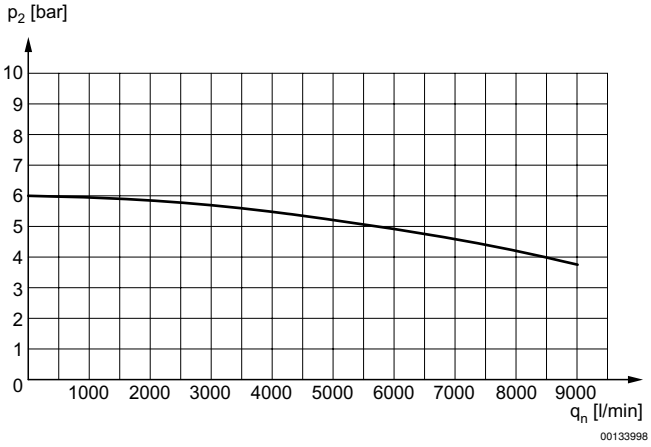

p2 = 二级压力
qn = 额定流量

 © Bosch Rexroth AG，保留更改权利

注油单元，气动操作, 系列 AS5-SSU

► G 3/4 - G 1 ► 管式连接

00128867

组成部分	二位三通换向阀，气动操作, 加油阀
结构特点	提动阀, 可以组装成块
工作压力范围	2,5 bar / 10 bar
介质	压缩空气
最低/最高介质温度	-10°C / +50°C
环境温度 最小值/最大值	-10°C / +50°C
先导	内部
密封原理	软密封
颗粒大小 max.	5 µm
材料:	
外壳	聚酰胺
正面板	丙烯腈合成材料
密封	丙烯树胶
螺纹管套	压铸锌

技术性备注

- 压力露点必须至少低于环境和介质温度15 °C，并且允许 的最高温度为 3 °C。
- 气动设备中的压力缓慢形成，这就是说，在供给压力突然消失之后，或者在紧急关机之后重新启动设备时，可以避免气压骤升或骤降。因此，气缸不会发生突然性的、危险性的运动。

	接口	排气	Qn			控制压力 最小/最大	重量	注	产品代码
				1►2	2►3				
				[l/min]		[bar]	[kg]		
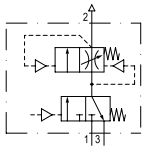	G 3/4	G 1/2	8750	8750	3700	2,5 / 16	0,924	-	R412009276
	G 1							-	R412009281
	G 1							1)	R412009289

1) 针对调整螺钉配备的调整护具
二级压力为6,3 bar且Δp = 1 bar时的额定流量

 © Bosch Rexroth AG，保留更改权利

注油单元，气动操作, 系列 AS5-SSU

► G 3/4 - G 1 ► 管式连接

通风时二级压力分布

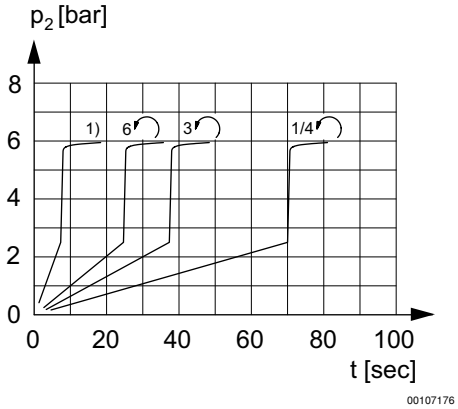

加油可调
1) 完全打开
p2 = 二级压力
t = 加满时间

流量特性

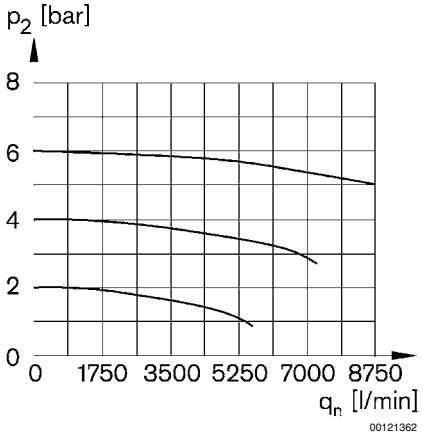

p2 = 二级压力
qn = 额定流量

 © Bosch Rexroth AG，保留更改权利

注油单元，气动操作, 系列 AS5-SSU

► G 3/4 - G 1 ► 管式连接

规格

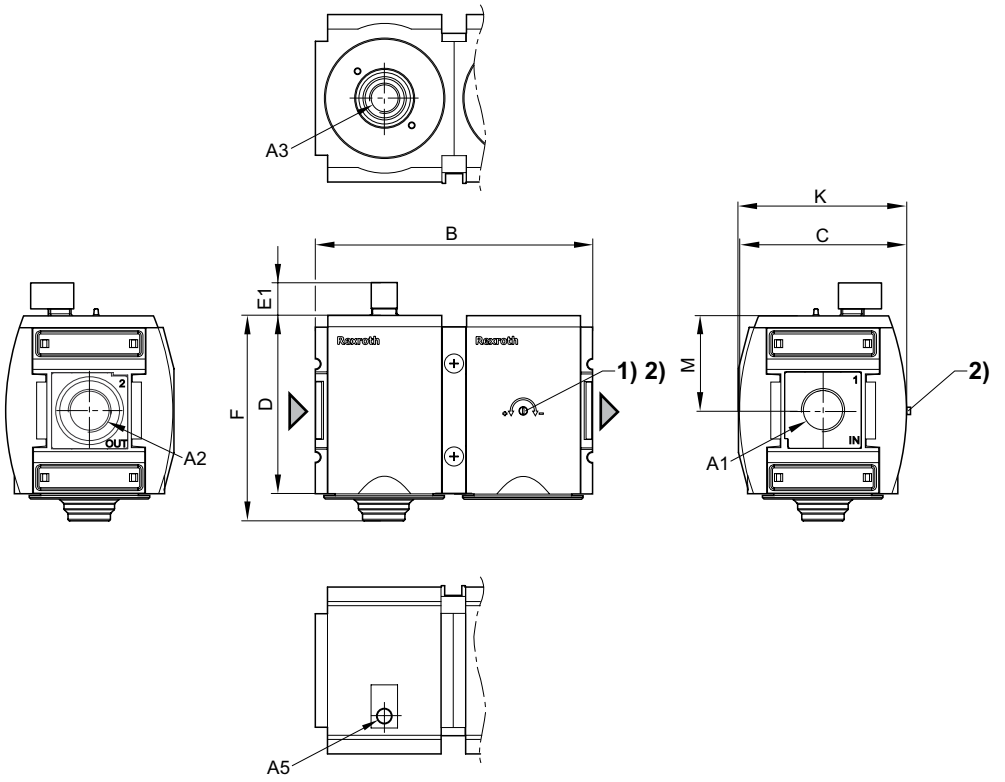

1) 加注时间的调节螺栓
2) 对调节螺栓配备的调节护板
A1 = 输入端
A2 = 输出端
A3 = 排气口
A5 = 操控接口

产品代码	A1	A2	A3	A5	B	C	D	E1	F	K	M	
R412009276	G 3/4	G 3/4	G 1/2	G 1/8	170	103	109	20,2	125	103,5	58	
R412009281	G 1	G 1	G 1/2	G 1/8	170	103	109	20,2	125	103,5	58	
R412009289	G 1	G 1	G 1/2	G 1/8	170	103	109	20,2	125	103,5	58	

 © Bosch Rexroth AG，保留更改权利

注油单元，气动操作, 系列 AS5-SSU

► G 3/4 - G 1 ► 管式连接

起动功能状态

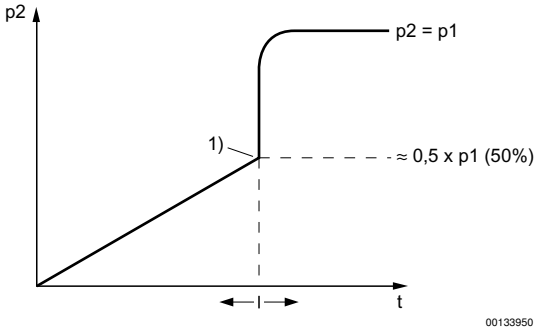

p2 = 输出压力
t = 设置灌装时间
1) 开关点

 © Bosch Rexroth AG，保留更改权利

带优先次序开关的气动充气单元, 系列 AS5-SSU

► G 1 ► 管式连接

组成部分	二位三通换向阀，气动操作, 带电动先导开关的填充阀
结构特点	提动阀, 可以组装成块
工作压力范围	2,5 bar / 10 bar
介质	压缩空气
最低/最高介质温度	-10°C / +50°C
环境温度 最小值/最大值	-10°C / +50°C
先导	内部
密封原理	软密封
颗粒大小 max.	5 µm
防护等级,带多芯插头	IP 65
暂载率	100 %
材料:	
外壳	聚酰胺
正面板	丙烯腈合成材料
密封	丙烯树胶
螺纹管套	压铸锌

技术性备注

- 压力露点必须至少低于环境和介质温度15 °C，并且允许 的最高温度为 3 °C。
- 气动设备中的压力缓慢形成，这就是说，在供给压力突然消失之后，或者在紧急关机之后重新启动设备时，可以避免气压骤升或骤降。因此，气缸不会发生突然性的、危险性的运动。
- 通过操纵先导开关会中断缓慢的压力形成，并立即接通压力 p1。

	接口	排气	Qn			重量	注	产品代码
				1►2	2►3			
				[l/min]		[kg]		
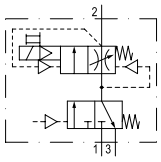	G 1	G 1/2	8750	8750	3700	0,924	2)	R412009290

2) 对调节螺栓配备的调节护板
额定流量Qn（6 bar、Δp = 1 bar）
电动接口，导线插座 M12x1

 © Bosch Rexroth AG，保留更改权利

带优先次序开关的气动充气单元, 系列 AS5-SSU

► G 1 ► 管式连接

通风时二级压力分布

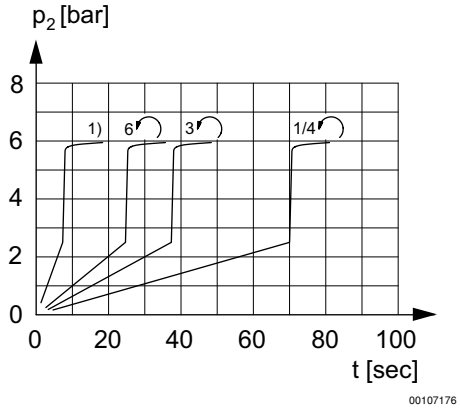

加油可调
1) 完全打开
p2 = 二级压力
t = 加满时间

流量特性

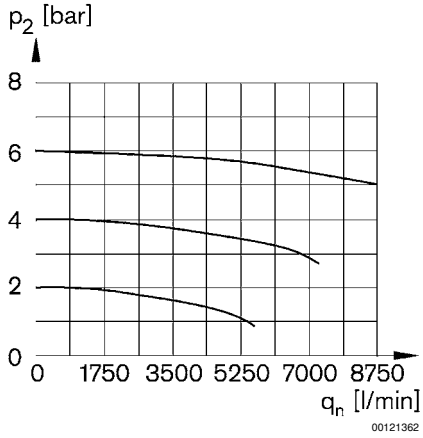

p2 = 二级压力
qn = 额定流量

起动功能状态

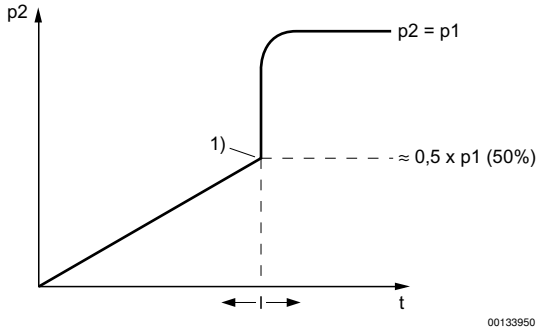

p2 = 输出压力
t = 填满时间
1) 开关点

带优先次序开关的气动充气单元, 系列 AS5-SSU

► G 1 ► 管式连接

规格

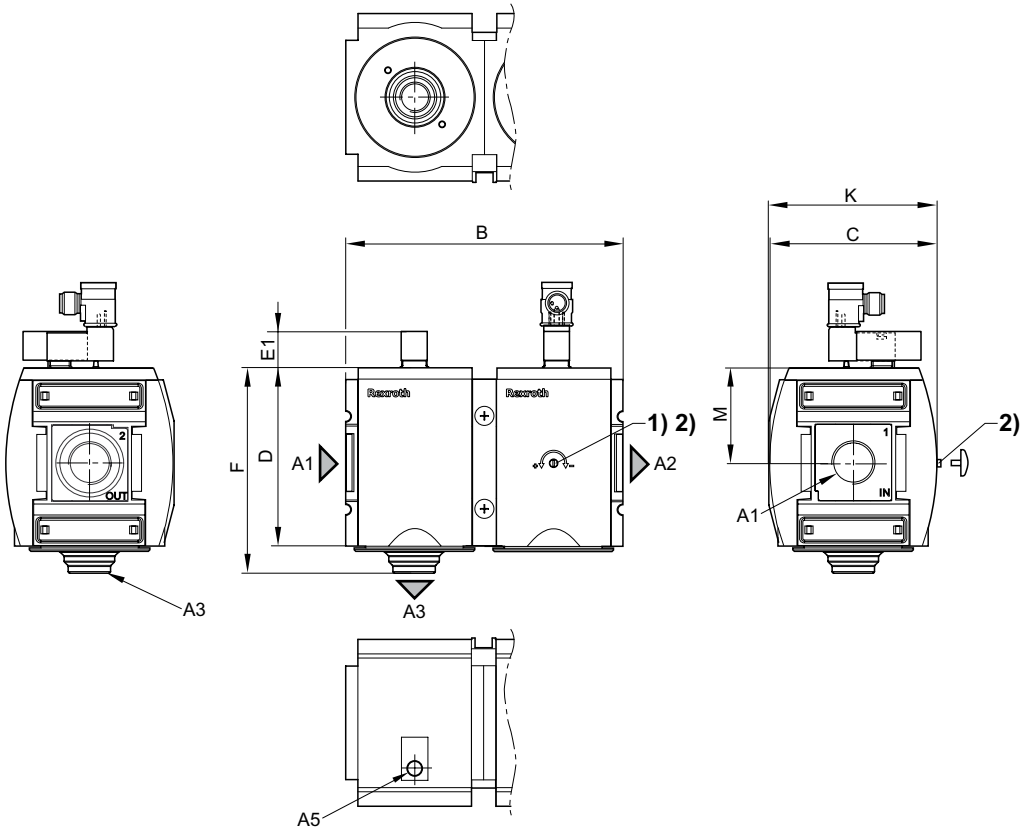

A1 = 输入端
A2 = 输出端
A5 = 操控接口
1) 加注时间的调节螺栓
2) 对调节螺栓配备的调节护板

产品代码	A1	A2	A3	A5	B	C	D	E1	F	K	M	
R412009290	G 1	G 1	G 1/2	G 1/8	170	103	109	20,2	125	103,5	58	

插脚分配 M12x1

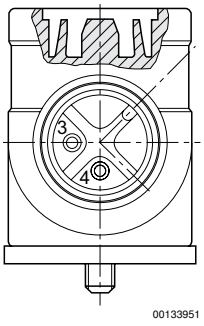

 © Bosch Rexroth AG，保留更改权利

带优先次序开关的气动充气单元, 系列 AS5-SSU

► G 1 ► 管式连接

回路图

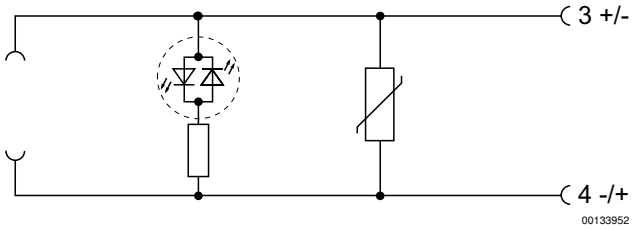

 © Bosch Rexroth AG，保留更改权利

二位三通换向阀，电气操作, 系列 AS5-SOV

► G 3/4 - G 1 ► 管式连接 ► ATEX 中可选

00119378

结构特点	提动阀, 可以组装成块
工作压力范围	2,5 bar / 10 bar
介质	压缩空气
最低/最高介质温度	-10°C / +50°C
环境温度 最小值/最大值	-10°C / +50°C
密封原理	软密封
颗粒大小 max.	5 µm
防护等级,带 多芯插头	见下表
材料:	
外壳	聚酰胺
正面板	丙烯腈合成材料
密封	丙烯树胶
螺纹管套	压铸锌

技术性备注

- 压力露点必须至少低于环境和介质温度15 °C，并且允许 的最高温度为 3 °C。
- ATEX可选： ATEX 标志取决于选择的先导阀。

额定电压			功率消耗	启动 功率		保持 功率	
DC	AC 50 Hz	AC 60 Hz	DC	AC 50 Hz	AC 60 Hz	AC 50 Hz	AC 60 Hz
			W	VA	VA	VA	VA
24 V	-	-	2	-	-	-	-
-	110 V	110 V	-	2,2	1,6	1,6	1,4
-	220 V	230 V	-	2,2	1,6	1,6	1,4
-	-	-	-	2,2	1,6	1,6	1,4

		接口	排气	额定电压			Qn		重量	注	产品代码
				DC	AC 50 Hz	AC 60 Hz	1►2	2►3			
								[l/min]	[kg]		
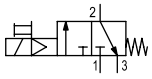		G 3/4	G 1/2	24 V	-	-	12500	3700	0,677	1); 4); 5)	R412009265
		G 3/4		-	110 V	110 V					R412009266
		G 3/4		-	220 V	230 V					R412009267
		G 1		24 V	-	-					R412009269
		G 1		-	110 V	110 V					R412009270
		G 1		-	220 V	230 V					R412009271
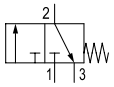	-	G 3/4	G 1/2	-	-	-	12500	3700	0,641	2); 6)	R412009264
		G 3/4							0,62	3); 6)	R412009258
		G 1							0,641	2); 6)	R412009268
		G 1							0,62	3); 6)	R412009259

1) 带有先导阀的基础阀门
2) 不带先导阀的基阀
3) 不带有先导阀的基础阀门，带有 CNOMO接口板
4) 防护等级: IP 65
5) 电子连接: 多芯插头; ISO 15217, C 型
6) ATEX 中可选
额定流量Qn（6.3 bar、Δp = 1 bar）

粗体字标识的材料编号从德国的中心仓库起即可使用，详细信息请见购物篮

 © Bosch Rexroth AG，保留更改权利

二位三通换向阀，电气操作, 系列 AS5-SOV

► G 3/4 - G 1 ► 管式连接 ► ATEX 中可选

流量特性, 1 → 2

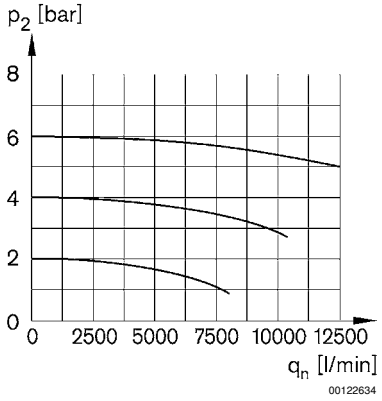

p2 = 二级压力
qn = 额定流量

回转通风, 2 → 3

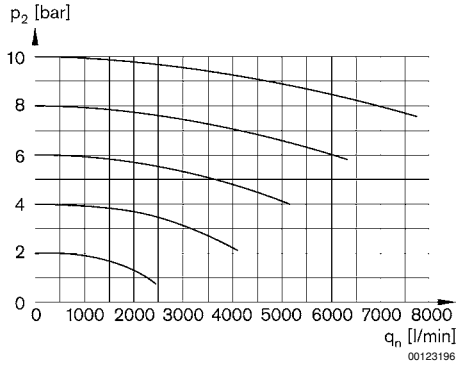

p2 = 二级压力
qn = 额定流量

 © Bosch Rexroth AG，保留更改权利

二位三通换向阀，电气操作, 系列 AS5-SOV

► G 3/4 - G 1 ► 管式连接 ► ATEX 中可选

图1：两位三通换向阀，不带预调阀，带用于DO16系列的接口图

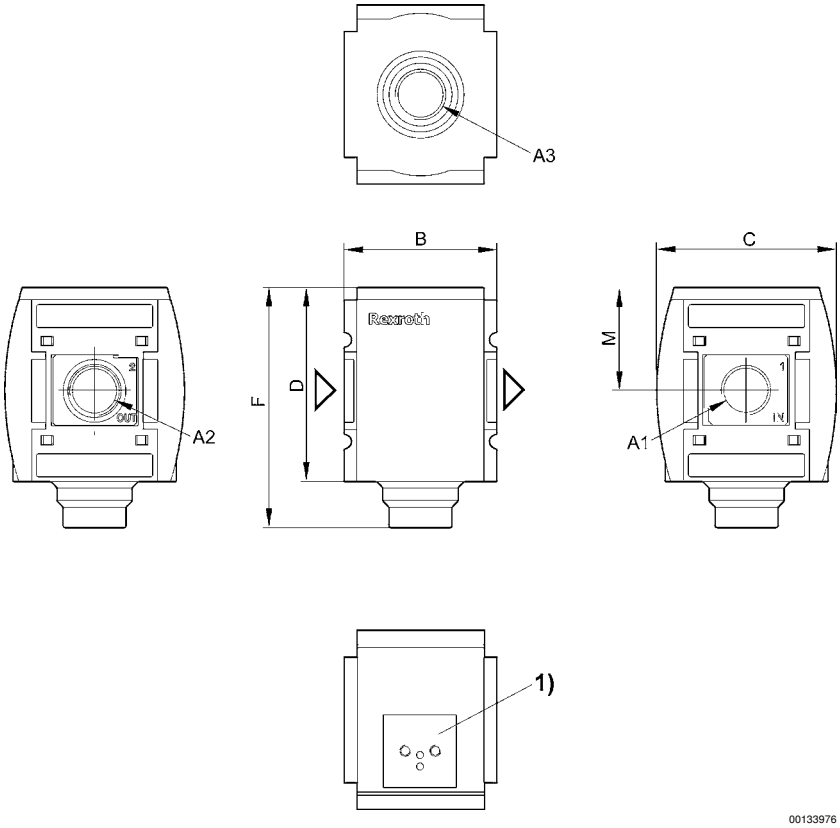

A1 = 输入端
A2 = 输出端
A3 = 排气口
1) 预控阀DO16的连接图

A1	A2	A3	B	C	D	F	M						
G 3/4	G 3/4	G 1/2	63	74	80	99	42,5						
G 1	G 1	G 1/2	63	74	80	99	42,5						

 © Bosch Rexroth AG，保留更改权利

二位三通换向阀，电气操作, 系列 AS5-SOV

► G 3/4 - G 1 ► 管式连接 ► ATEX 中可选

图2：两位三通换向阀，带用于预调阀DO30系列的适配板

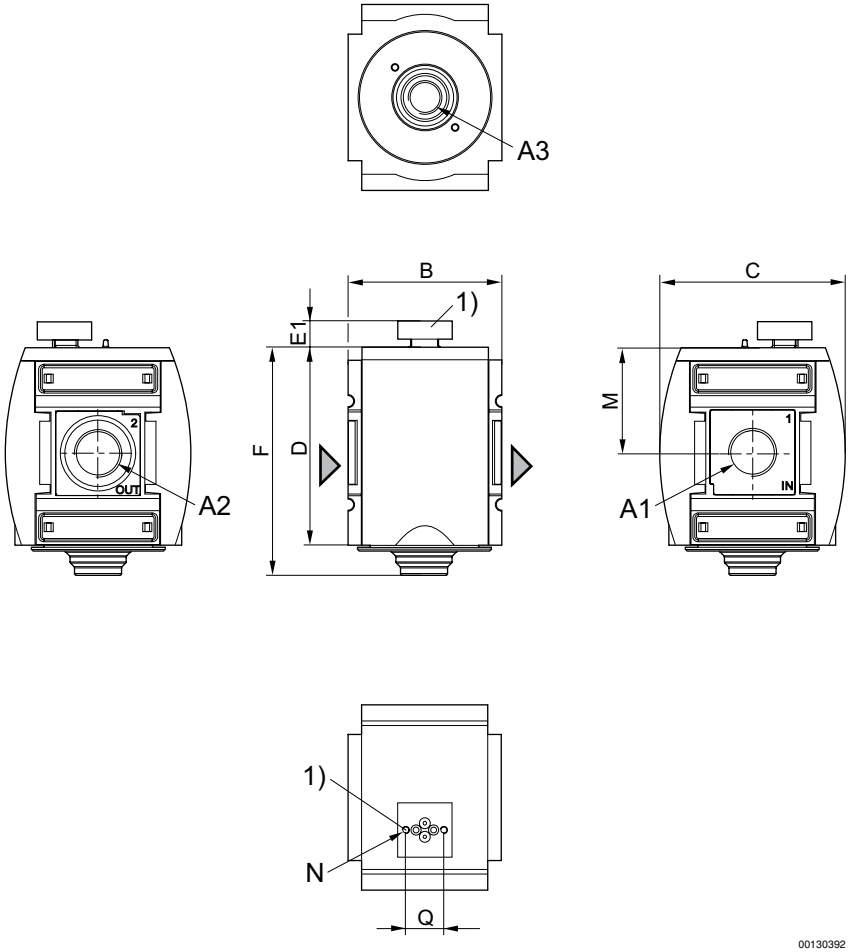

A1 = 输入端
A2 = 输出端
A3 = 排气口
1) 用于预控阀门 D030带CNOMO-连接板的转接板

A1	A2	A3	B	C	D	E1	F	M	N	Q			
G 3/4	G 3/4	G 1/2	85	103	109	14,2	125	58	M4	21			
G 1	G 1	G 1/2	85	103	109	14,2	125	58	M4	21			

 © Bosch Rexroth AG，保留更改权利

二位三通换向阀，电气操作, 系列 AS5-SOV

► G 3/4 - G 1 ► 管式连接 ► ATEX 中可选

Fig. 3：两位三通换向阀，带预调阀以及接线盒连接口

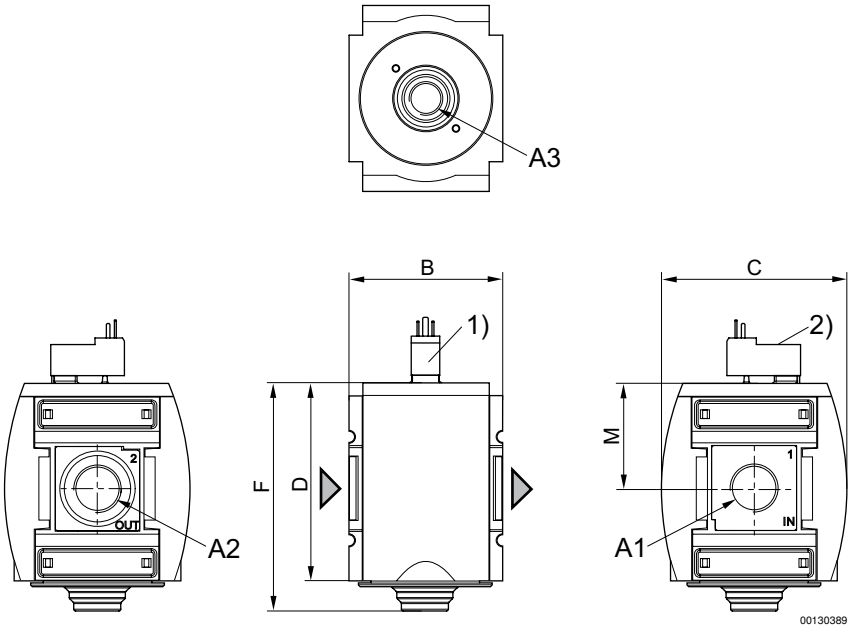

A1 = 输入端
A2 = 输出端
A3 = 排气口
1) 用于符合ISO 15217 C型的接线盒
2) 手动控制装置

A1	A2	A3	B	C	D	F	M						
G 3/4	G 3/4	G 1/2	85	103	109	125	58						
G 1	G 1	G 1/2	85	103	109	125	58						

 © Bosch Rexroth AG，保留更改权利

二位三通换向阀，电气操作, 系列 AS5-SOV

► G 1 ► 管式连接 ► 电子连接: M12x1

00133686

结构特点	提动阀, 可以组装成块
工作压力范围	2,5 bar / 9 bar
介质	压缩空气
最低/最高介质温度	-10°C / +50°C
环境温度 最小值/最大值	-10°C / +50°C
密封原理	软密封
颗粒大小 max.	5 µm
防护等级, 不带电控插头	IP 65
材料:	
外壳	聚酰胺
正面板	丙烯腈合成材料
密封	丙烯树胶
螺纹管套	压铸锌

技术性备注
■ 压力露点必须至少低于环境和介质温度15 °C，并且允许 的最高温度为 3 °C。

额定电压	功率消耗
DC	DC
	W
24 V	2

		接口	排气	额定电压	Qn		重量	产品代码
				DC	1►2	2►3		
						[l/min]	[kg]	
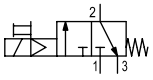		G 1	G 1/2	24 V	12500	9000	0,65	R412009291
额定流量Qn（6.3 bar、Δp = 1 bar）								

 © Bosch Rexroth AG，保留更改权利

二位三通换向阀，电气操作, 系列 AS5-SOV

► G 1 ► 管式连接 ► 电子连接: M12x1

流量特性, 1 → 2

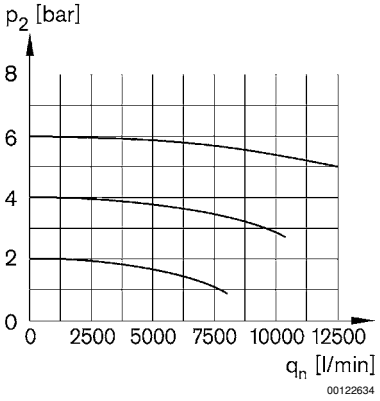

p2 = 二级压力
qn = 额定流量

回转通风, 2 → 3

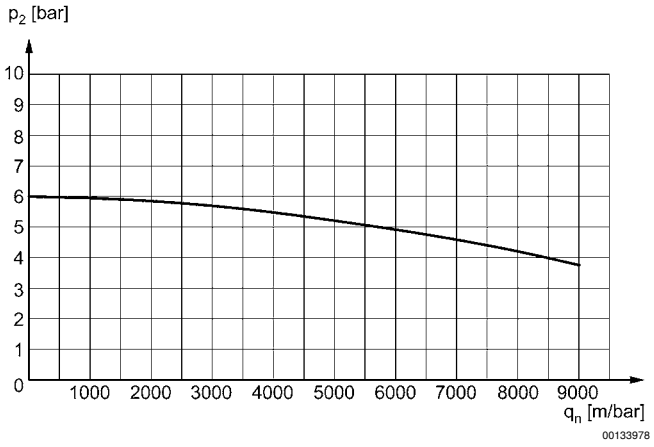

p2 = 二级压力; qn = 额定流量

 © Bosch Rexroth AG，保留更改权利

二位三通换向阀，电气操作, 系列 AS5-SOV

► G 1 ► 管式连接 ► 电子连接: M12x1

规格

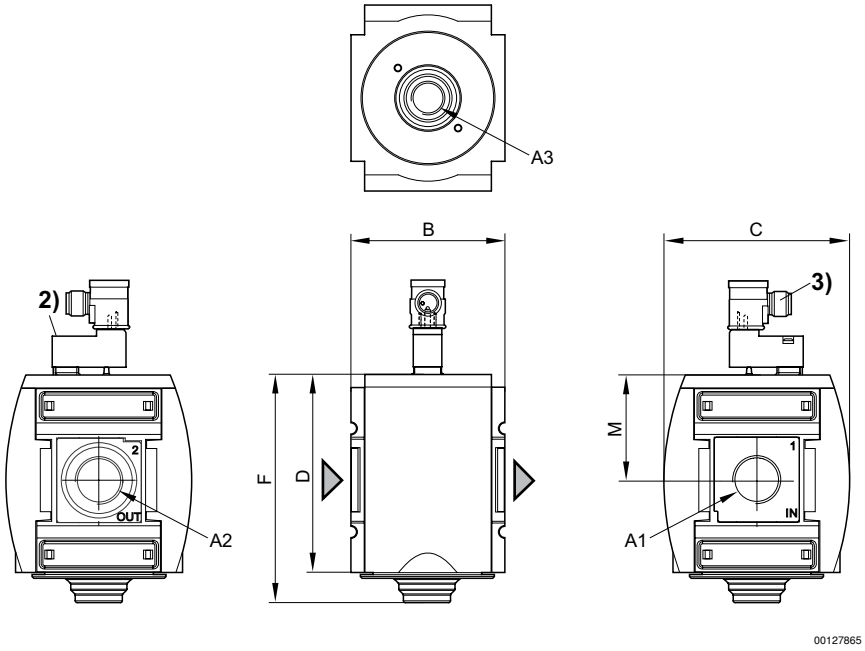

A1 = 输入端
A2 = 输出端
A3 = 排气口
2) 手动控制装置
3) 电动接口，导线插座 M12x1

A1	A2	A3	B	C	D	F	M						
G 1	G 1	G 1/2	85	103	109	125	58						

插脚分配 M12x1

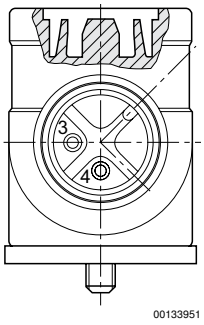

 © Bosch Rexroth AG，保留更改权利

二位三通换向阀，电气操作, 系列 AS5-SOV

► G 1 ► 管式连接 ► 电子连接: M12x1

回路图

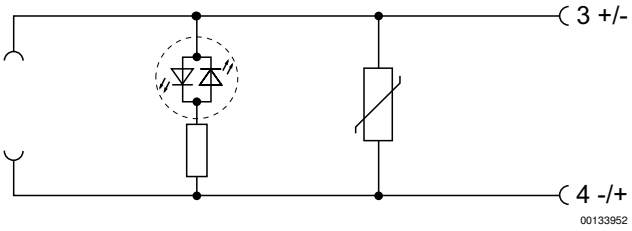

 © Bosch Rexroth AG，保留更改权利

二位三通换向阀，气动操作, 系列 AS5-SOV

► G 3/4 - G 1 ► 管式连接

00119377

结构特点	提动阀, 可以组装成块
工作压力范围	2 bar / 10 bar
介质	压缩空气
最低/最高介质温度	-10°C / +50°C
环境温度 最小值/最大值	-10°C / +50°C
密封原理	软密封
材料:	
外壳	聚酰胺
正面板	丙烯腈合成材料
密封	丙烯树胶
螺纹管套	压铸锌

技术性备注
■ 压力露点必须至少低于环境和介质温度15 °C，并且允许 的最高温度为 3 °C。

	接口	排气	Qn			控制压力 最小/最大	重量	产品代码
				1►2	2►3			
				[l/min]		[bar]	[kg]	
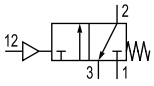	G 3/4 G 1	G 1/2	12500	12500	3700	2,5 / 16	0,459	R412009262 R412009263
额定流量Qn（6.3 bar、Δp = 1 bar）								

流量特性, 1 → 2

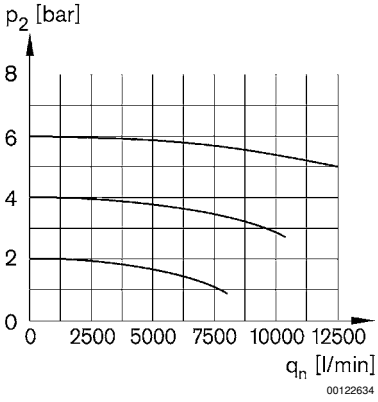

00122634

p2 = 二级压力
qn = 额定流量

 © Bosch Rexroth AG，保留更改权利

二位三通换向阀，气动操作, 系列 AS5-SOV

► G 3/4 - G 1 ► 管式连接

回转通风, 2 → 3

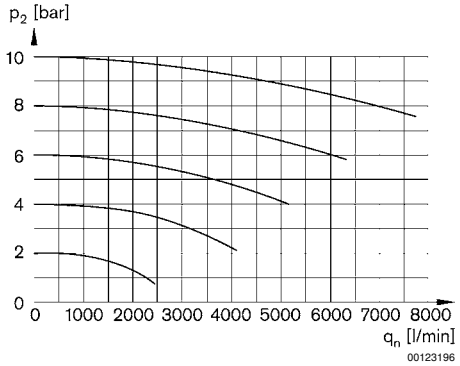

p2 = 二级压力
qn = 额定流量

控制压力特性

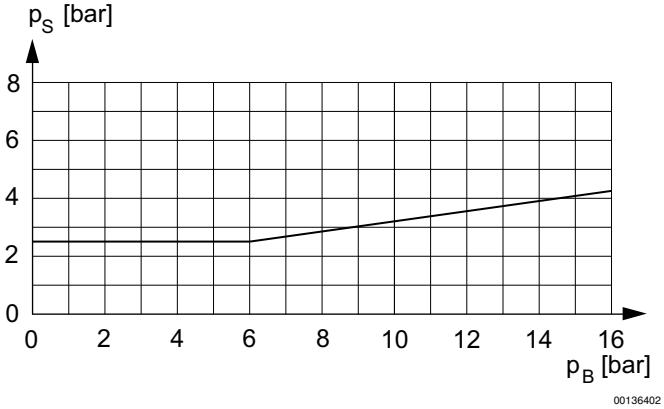

最小先导压力由工作压力决定
P_S = 控制压力
P_B = 运行压力

 © Bosch Rexroth AG，保留更改权利

二位三通换向阀，气动操作, 系列 AS5-SOV

► G 3/4 - G 1 ► 管式连接

规格

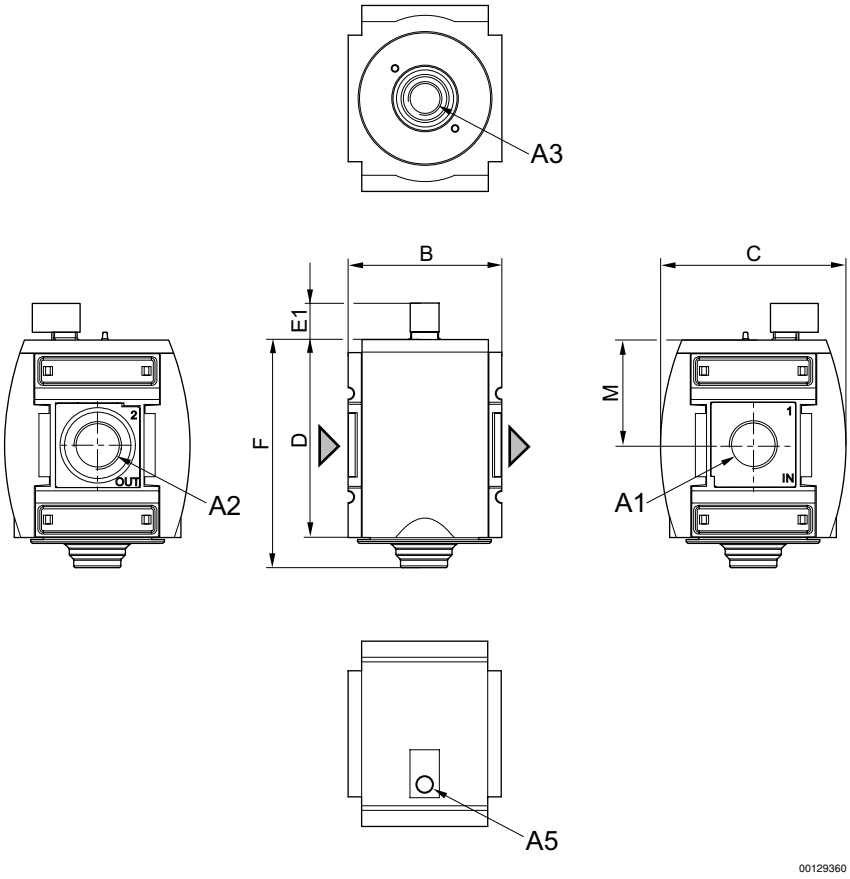

A3 = 排气口
A5 = 操控接口
A1 = 输入端
A2 = 输出端

产品代码	A1	A2	A3	A5	B	C	D	E1	F	M		
R412009262	G 3/4	G 3/4	G 1/2	G 1/8	85	103	109	20,2	125	58		
R412009263	G 1	G 1	G 1/2	G 1/8	85	103	109	20,2	125	58		

 © Bosch Rexroth AG，保留更改权利

二位三通截止阀，机械操作, 系列 AS5-BAV

► G 3/4 - G 1

00119805

结构特点	球阀, 可以组装成块 用于挂锁 可锁定
工作压力范围	0 bar / 16 bar
介质	压缩空气
最低/最高介质温度	-10°C / +50°C
环境温度 最小值/最大值	-10°C / +50°C
操作元件	管状端头
密封原理	金属密封
颗粒大小 max.	25 µm

材料:	
外壳	聚酰胺
正面板	丙烯腈合成材料
密封	聚四氟乙烯
螺纹管套	压铸锌
操作元件	聚甲醛
锁止板	钢

技术性备注
■ 压力露点必须至少低于环境和介质温度15 °C，并且允许 的最高温度为 3 °C。

	接口	排气	Qn		重量	产品代码
			1►2	2►3		
			[l/min]		[kg]	
	G 3/4 G 1	G 3/4	16000	3700	0,825	R412009260 R412009261
额定流量Qn（6.3 bar、Δp = 1 bar）						

流量特性

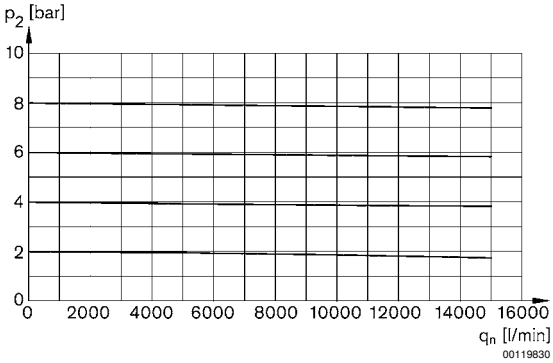

p2 = 二级压力
qn = 额定流量

 © Bosch Rexroth AG，保留更改权利

二位三通截止阀，机械操作, 系列 AS5-BAV

► G 3/4 - G 1

规格

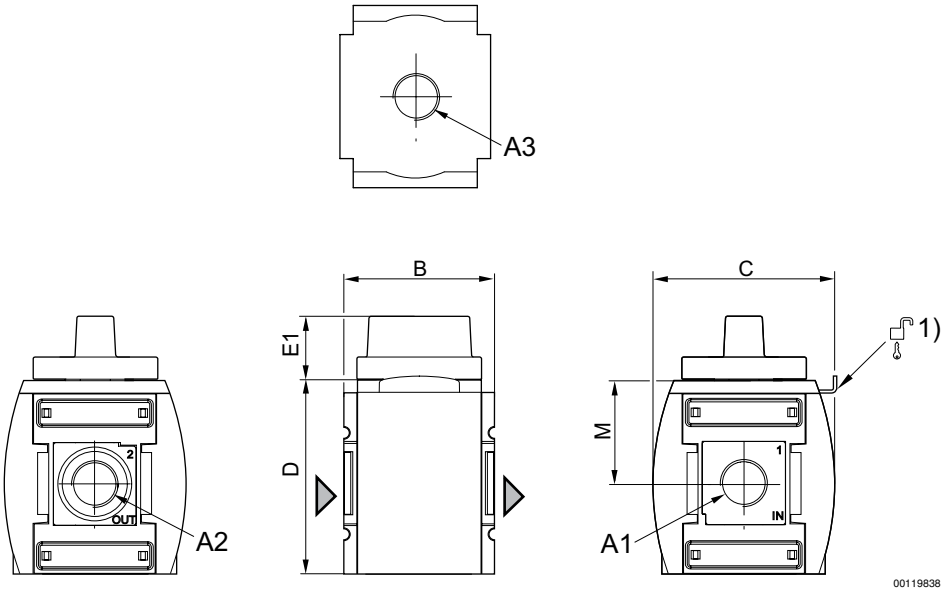

A3 = 排气口
A1 = 输入端
A2 = 输出端
1) 挂锁的固定方法；卡箍的最大直径为 8

A1	A2	A3	B	C	D	E1	M						
G 3/4	G 3/4	G 3/4	85	103	109	36	58						
G 1	G 1	G 3/4	85	103	109	36	58						

 © Bosch Rexroth AG，保留更改权利

注油阀，气动操作, 系列 AS5-SSV

► G 3/4 - G 1

00128862

结构特点	提动阀, 可以组装成块
工作压力范围	2,5 bar / 16 bar
介质	压缩空气
最低/最高介质温度	-10°C / +50°C
环境温度 最小值/最大值	-10°C / +50°C
密封原理	软密封
颗粒大小 max.	5 µm
材料:	
外壳	聚酰胺
正面板	丙烯腈合成材料
密封	丙烯树胶
螺纹管套	压铸锌

技术性备注

- 压力露点必须至少低于环境和介质温度15 °C，并且允许 的最高温度为 3 °C。
- 气动设备中的压力缓慢形成，这就是说，在供给压力突然消失之后，或者在紧急关机之后重新启动设备时，可以避免气压骤升或骤降。因此，气缸不会发生突然性的、危险性的运动。

	接口	Qn	重量	注	产品代码
		[l/min]	[kg]		
	G 3/4			-	R412009272
	G 1	10000	0,43	-	R412009273
	G 1			1)	R412009275

1) 针对调整螺钉配备的调整护具
二级压力为6,3 bar且Δp = 1 bar时的额定流量

通风时二级压力分布

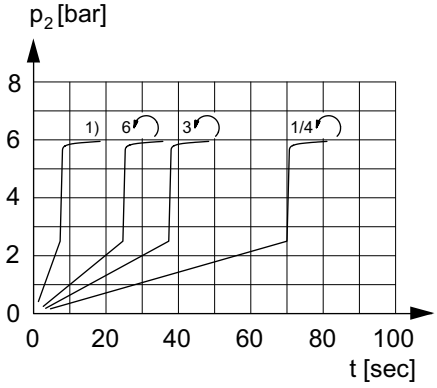

00107176

加油可调
1) 完全打开
p2 = 二级压力
t = 加满时间

 © Bosch Rexroth AG，保留更改权利

注油阀，气动操作, 系列 AS5-SSV

► G 3/4 - G 1

流量特性

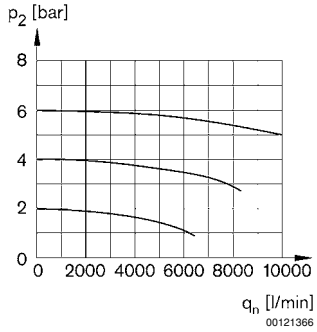

p2 = 二级压力
qn = 额定流量

规格

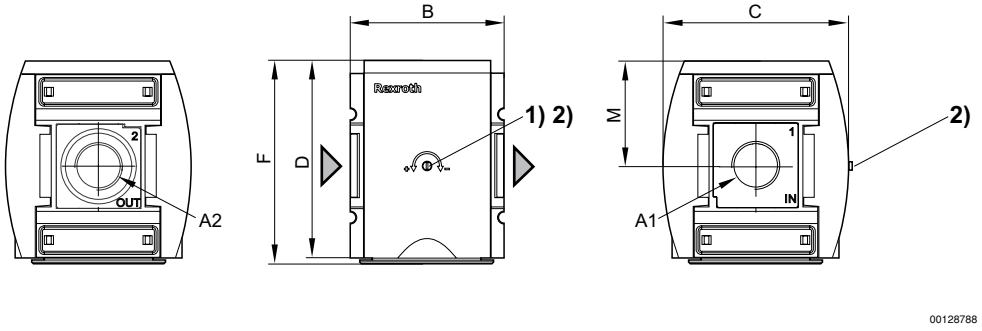

A1 = 输入端
A2 = 输出端
1) 加注时间的调节螺栓
2) 对调节螺栓配备的调节护板

A1	A2	B	C	D	F	M							
G 3/4	G 3/4	85	103	109	112	58							
G 1	G 1	85	103	109	112	58							

 © Bosch Rexroth AG，保留更改权利

带优先次序开关的气动灌装阀, 系列 AS5-SSV

► G 3/4 - G 1 ► 电动接口，导线插座 M12x1

00133687

结构特点	座阀带先导开关, 可以组装成块
工作压力范围	2,5 bar / 10 bar
介质	压缩空气
最低/最高介质温度	-10°C / +50°C
环境温度 最小值/最大值	-10°C / +50°C
密封原理	软密封
颗粒大小 max.	5 µm
防护等级,带多芯插头	IP 65
Einschaltdauer	100 %

材料:	
外壳	聚酰胺
正面板	丙烯腈合成材料
密封	丙烯树胶
螺纹管套	压铸锌

技术性备注

- 压力露点必须至少低于环境和介质温度15 °C，并且允许 的最高温度为 3 °C。
- 气动设备中的压力缓慢形成，这就是说，在供给压力突然消失之后，或者在紧急关机之后重新启动设备时，可以避免气压骤升或骤降。因此，气缸不会发生突然性的、危险性的运动。
- 通过操纵先导开关会中断缓慢的压力形成，并立即接通压力 p1。

		接口	Qn	重量	注	产品代码
			[l/min]	[kg]		
		G 3/4 G 1	10000	0,43	2)	R412009293 R412009274

2) 对调节螺栓配备的调节护板
二级压力为6,3 bar且Δp = 1 bar时的额定流量

通风时二级压力分布

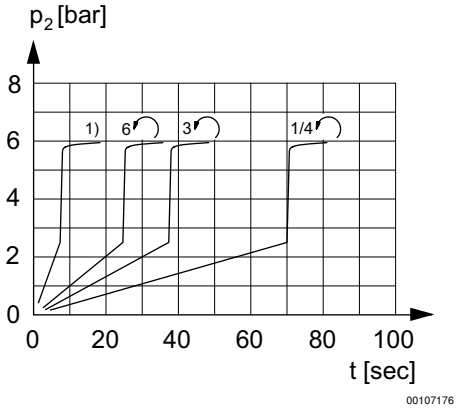

加油可调
1) 完全打开
p2 = 二级压力
t = 加满时间

 © Bosch Rexroth AG，保留更改权利

带优先次序开关的气动灌装阀, 系列 AS5-SSV

► G 3/4 - G 1 ► 电动接口，导线插座 M12x1

流量特性

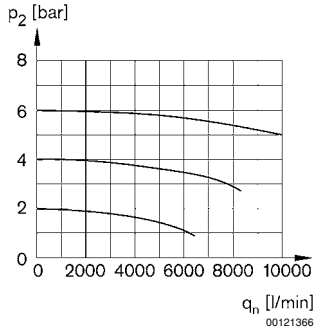

p2 = 二级压力
qn = 额定流量

起动功能状态

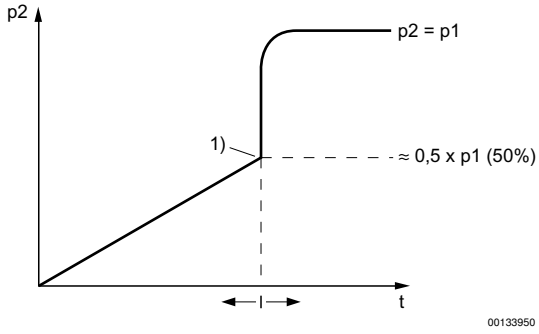

p2 = 输出压力
t = 填满时间
1) 开关点

规格

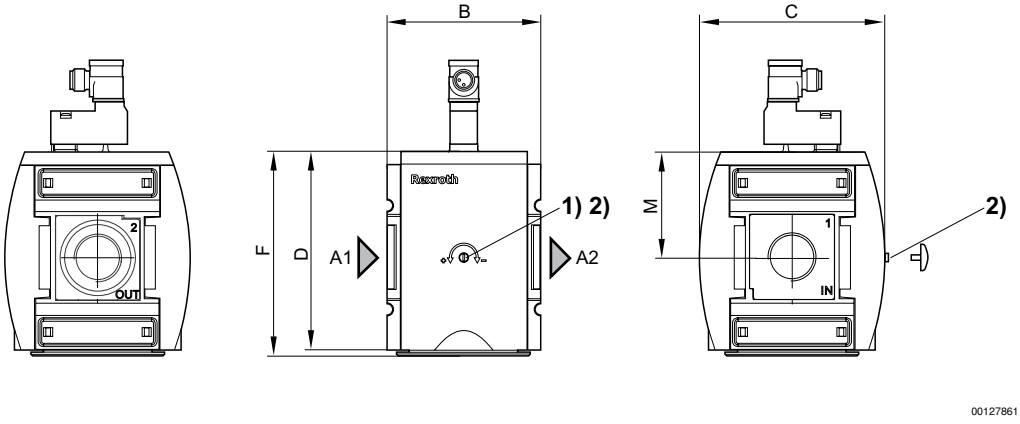

A1 = 输入端
A2 = 输出端
1) 加注时间的调节螺栓
2) 对调节螺栓配备的调节护板

 © Bosch Rexroth AG，保留更改权利

带优先次序开关的气动灌装阀, 系列 AS5-SSV

► G 3/4 - G 1 ► 电动接口，导线插座 M12x1

A1	A2	B	C	D	F	M							
G 3/4	G 3/4	85	103	109	112	58							
G 1	G 1	85	103	109	112	58							

插脚分配 M12x1

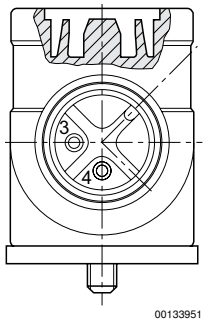

回路图

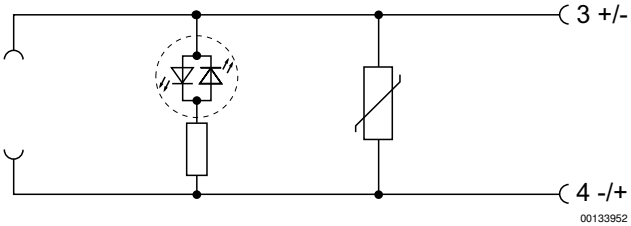

 © Bosch Rexroth AG，保留更改权利

分气块, 系列 AS5-DIS

► G 3/4 - G 1 ► 分气块2x ► 分气块 ► 通过ATEX认证

00119807

ATEX	II 2G2D T4 X
结构特点	分气块, 可以组装成块
安装位置	任意
工作压力范围	0 bar / 16 bar
介质	压缩空气
最低/最高介质温度	-10°C / +50°C
环境温度 最小值/最大值	-10°C / +50°C
材料:	
外壳	聚酰胺
正面板	丙烯腈合成材料
密封	丙烯树胶
螺纹管套	压铸锌

技术性备注
■ 为了能直接组装压力传感器，PE1系列以及PM1系列适用于法兰面

	接口	Qn			重量	产品代码
		1►2	1►3	1►5		
		[l/min]			[kg]	
	G 3/4 G 1	18000	8500	12000	0,648	**R412009250** **R412009251**
额定流量Qn（6.3 bar、Δp = 1 bar）						

 © Bosch Rexroth AG，保留更改权利

分气块, 系列 AS5-DIS

► G 3/4 - G 1 ► 分气块2x ► 分气块 ► 通过ATEX认证

规格

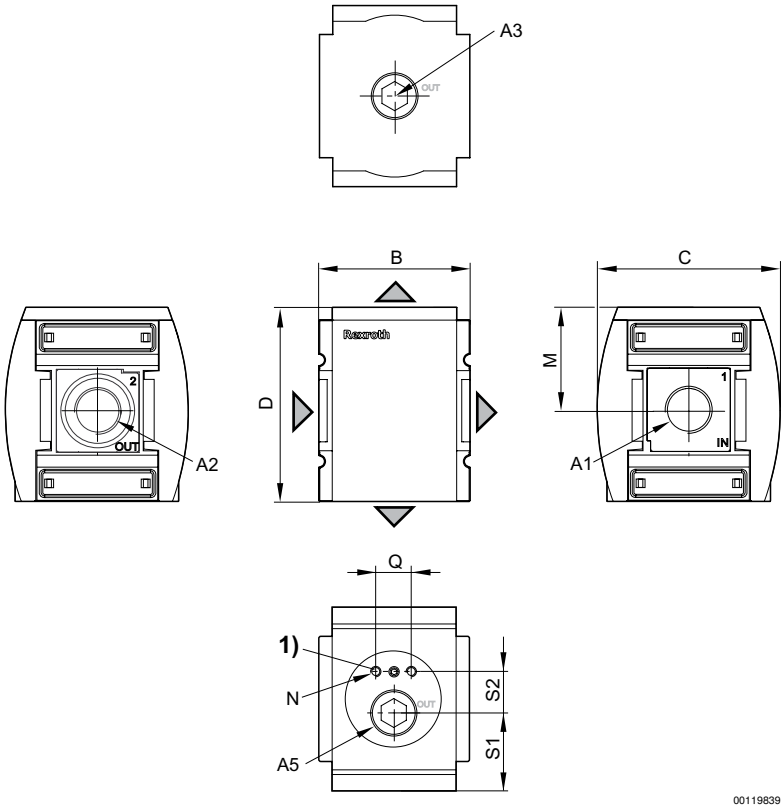

1) 压力传感器的固定螺纹

A1	A2	A3	A5	B	C	D	M	N	Q	S1	S2		
G 3/4	G 3/4	G 3/4	G 3/4	85	103	109	58	M5	20	44,5	22		
G 1	G 1	G 3/4	G 3/4	85	103	109	58	M5	20	44,5	22		

 © Bosch Rexroth AG，保留更改权利

分气块, 系列 AS5-DIN

► G 3/4 - G 1 ► 单向阀

00137944

结构特点	单向阀, 可以组装成块
安装位置	任意
工作压力范围	0,4 bar / 16 bar
介质	压缩空气
最低/最高介质温度	-10°C / +50°C
环境温度 最小值/最大值	-10°C / +50°C
材料:	
外壳	聚酰胺
正面板	丙烯腈合成材料
密封	丙烯树胶
螺纹管套	压铸锌

	接口	Qn	产品代码
		1►2	
		[l/min]	
1 2	G 3/4	16000	R412009252
	G 1		R412009253
额定流量Qn（6.3 bar、Δp = 1 bar）			

流量特性

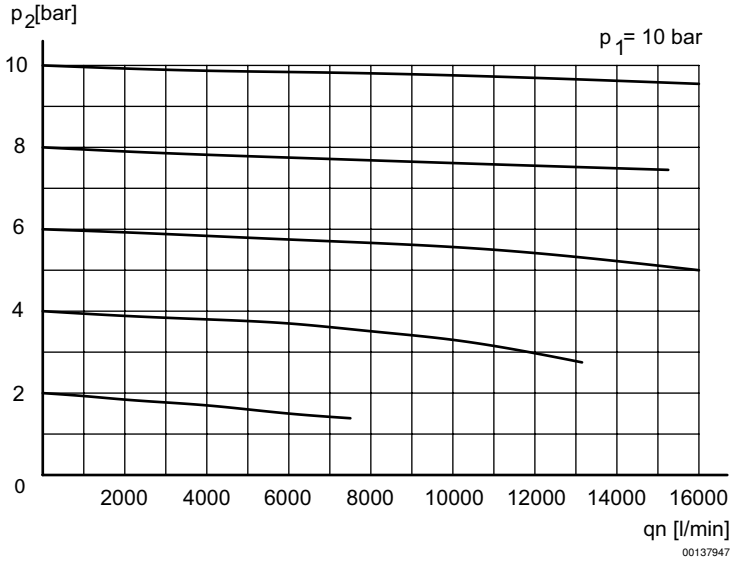

p1 = 运行压力; p2 = 二级压力; qn = 额定流量

 © Bosch Rexroth AG，保留更改权利

分气块, 系列 AS5-DIN

► G 3/4 - G 1 ► 单向阀

应用

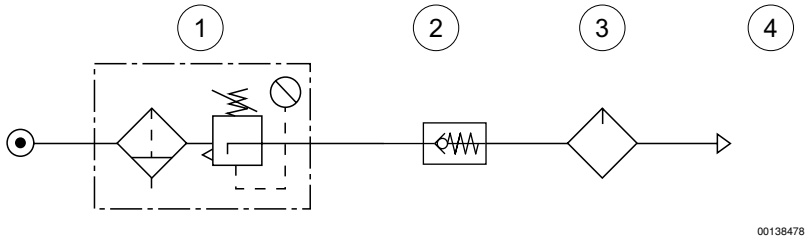

1) 过滤调压阀
2) 单向阀
3) 油雾器
4) 压缩空气

规格

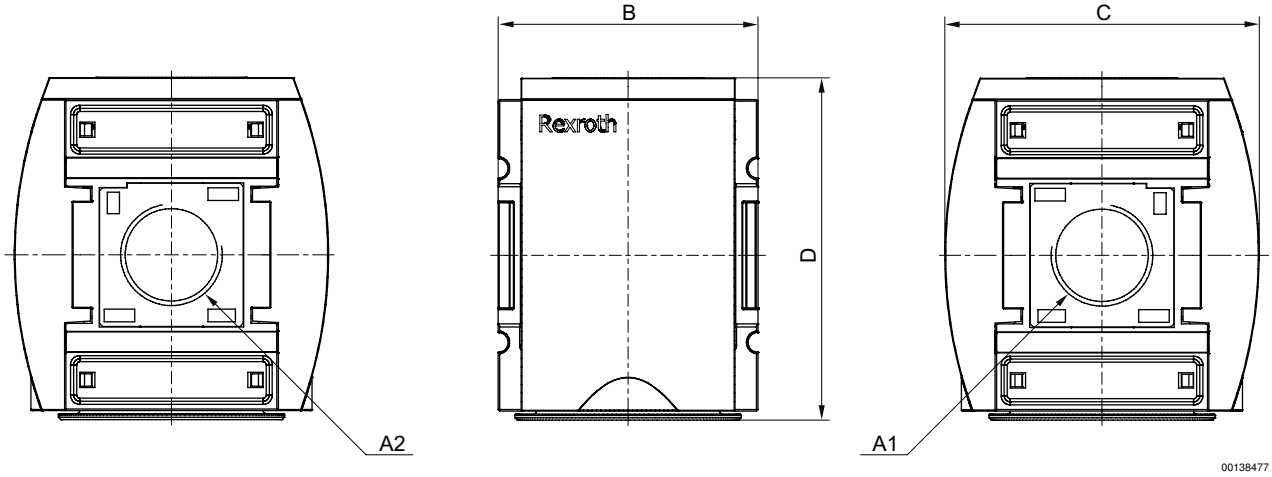

A1	A2	B	C	D									
G 3/4	G 3/4	85	103	112									
G 1	G 1	85	103	112									

 © Bosch Rexroth AG，保留更改权利

系列 AS5
附件

气杯, 系列 AS5-CLS/ -CLP/ -CLC
► 用于过滤器，初级过滤器和精细过滤器

00133930

结构特点	气杯
安装位置	
环境温度 最小值/最大值	-10°C / +50°C
最低/最高介质温度	-10°C / +50°C
工作压力范围	16 bar
介质	压缩空气
过滤器的集水杯容积	87 cm³
材料:	
密封	丙烯树胶

清除冷凝物	气杯	防护罩	重量	图片	产品代码
			[kg]		
全自动，无压关闭	聚碳酸酯	聚酰胺	0,116	Fig. 2	R412009340
半自动，失压开启	压铸锌 配有可视玻璃	-	0,68	Fig. 1	R412009344
全自动，无压打开	压铸锌 配有可视玻璃	-	0,74	Fig. 2	R412009345
全自动，无压关闭	压铸锌 配有可视玻璃	-	0,74	Fig. 2	R412009346
半自动，失压开启	聚碳酸酯	聚酰胺	0,086	Fig. 1	**R412009338**
全自动，无压打开	聚碳酸酯	聚酰胺	0,116	Fig. 2	**R412009339**

Fig. 1

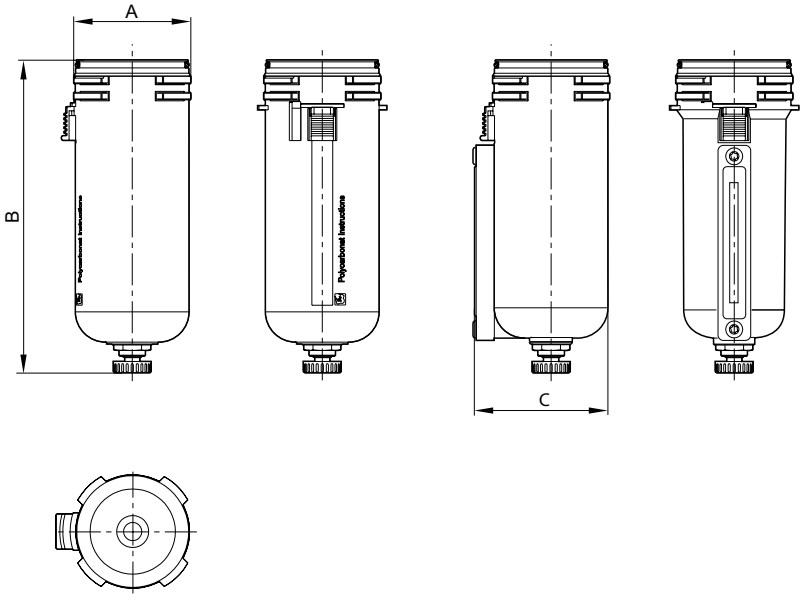

00119840

系列 AS5
附件

产品代码	A	B	C									
R412009338	60	165,3	64,7									
R412009344	60	165,3	64,7									

Fig. 2

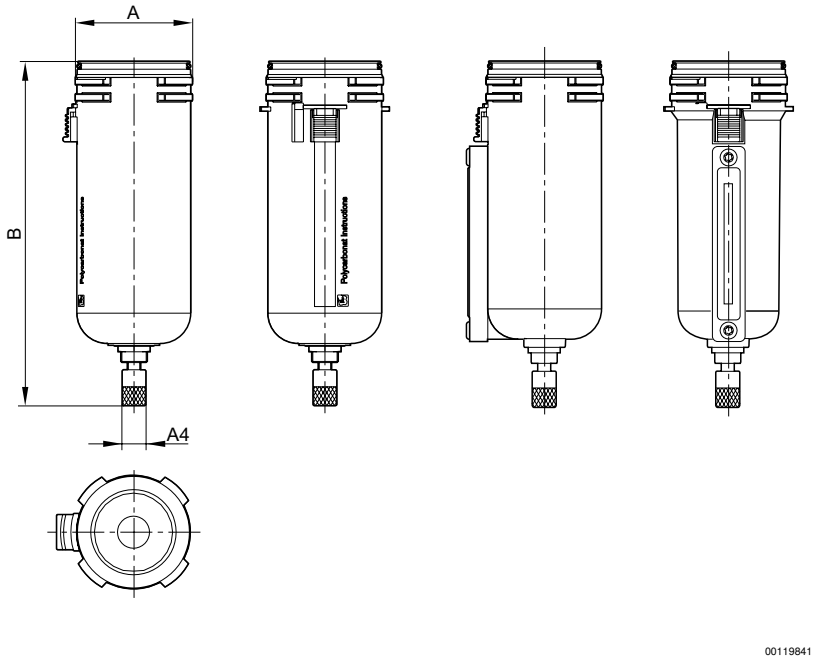

产品代码	A4	A	B									
R412009339	G 1/8	60	182									
R412009340	G 1/8	60	182									
R412009345	G 1/8	60	182									
R412009346	G 1/8	60	182									

 © Bosch Rexroth AG，保留更改权利

系列 AS5
附件

气杯, 系列 AS5-CLA
► 用于活性炭过滤器

结构特点	气杯
安装位置	
环境温度 最小值/最大值	-10°C / +50°C
最低/最高介质温度	-10°C / +50°C
工作压力范围	0 bar - 16 bar
过滤器的集水杯容积	87 cm³
材料:	
气杯	压铸锌
密封	丙烯树胶

气杯	防护罩	重量	产品代码
		[kg]	
聚碳酸酯	聚酰胺	0,086	R412009347
压铸锌 配有可视玻璃	-	0,77	R412009349

规格

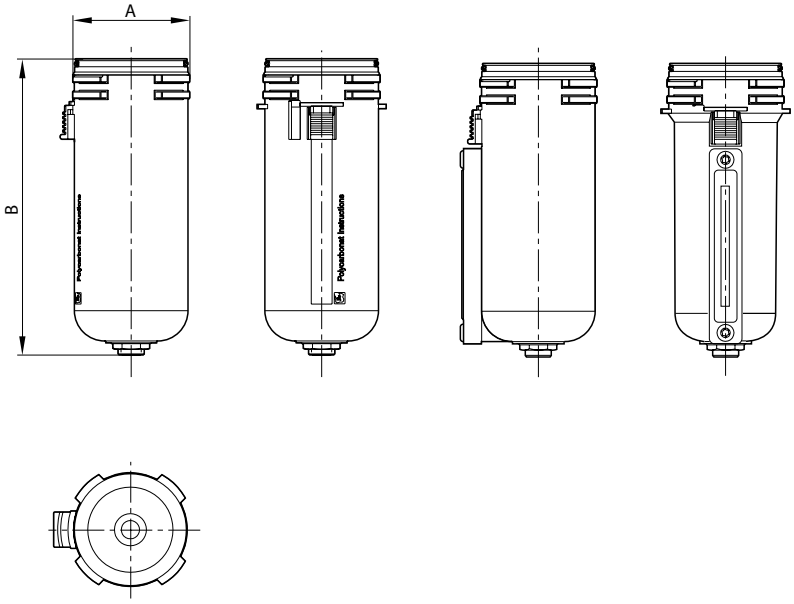

产品代码	A	B										
R412009347	60	157,5										
R412009349	60	157,5										

 © Bosch Rexroth AG，保留更改权利

系列 AS5
附件

气杯, 系列 AS5-CBS
► 用于油雾器

00133927

结构特点	气杯
安装位置	
环境温度 最小值/最大值	-10°C / +50°C
最低/最高介质温度	-10°C / +50°C
工作压力范围	0 bar - 16 bar
介质	压缩空气 机油
油雾器的集水杯容积	181 cm³
材料:	
密封	丙烯树胶

电子液位查询	气杯	防护罩	重量	产品代码
			[kg]	
配有外部应答	聚碳酸酯	聚酰胺	0,086	R412009351
-	压铸锌 配有可视玻璃	-	0,68	R412009358
-	聚碳酸酯	聚酰胺	0,335	**R412009352**

规格

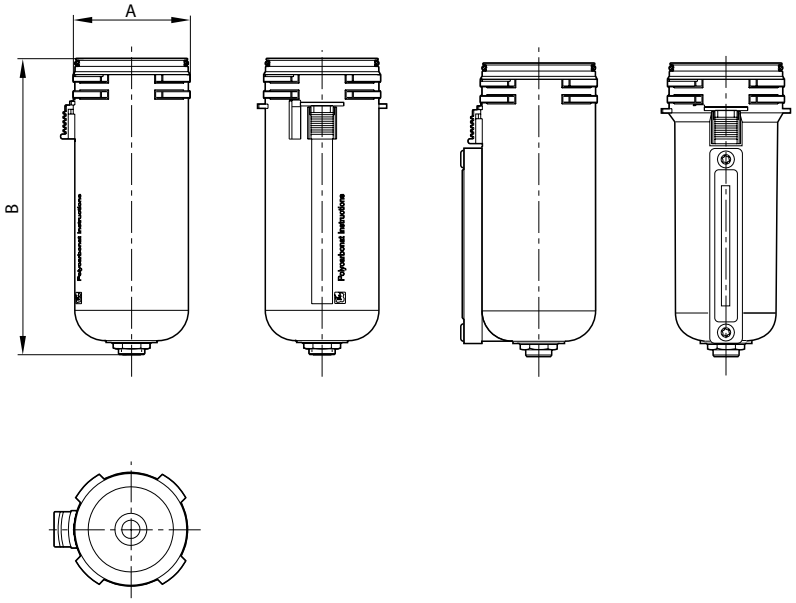

00119842

产品代码	A	B										
R412009351	60	154,8										
R412009352	60	154,8										

粗体字标识的材料编号从德国的中心仓库起即可使用，详细信息请见购物篮

 © Bosch Rexroth AG，保留更改权利

系列 AS5
附件

产品代码	A	B										
R412009358	60	154,8										

安装板, 系列 AS5-MBR-...-W01

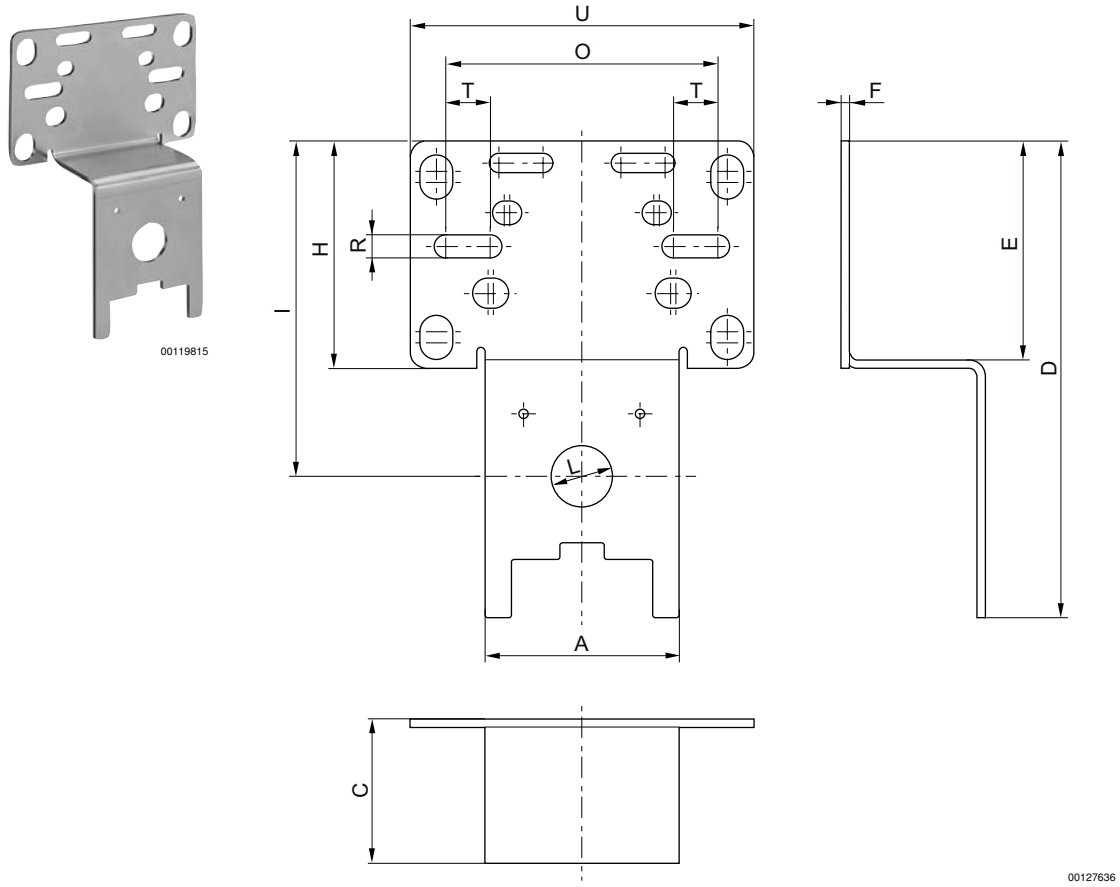

产品代码	A	C	D	E	F	H	I	L	O	R	T	U
R412009368	70	52	172	79	3	82	121	22	98	7	16	124

产品代码	材料	表面	重量 [kg]						
R412009368	钢	镀锌	0,394						
供货包括 2 个固定螺钉 3x10 (Torx 10 IP) DIN EN ISO 10664									

 © Bosch Rexroth AG，保留更改权利

系列 AS5
附件

安装固定件, 系列 AS5-MBR-...-W03

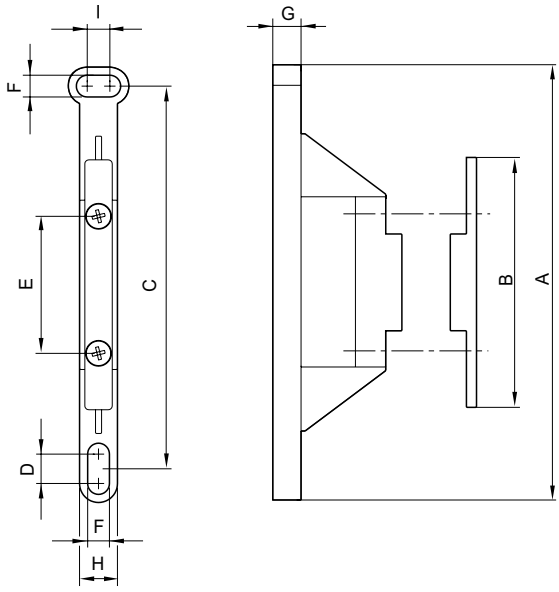

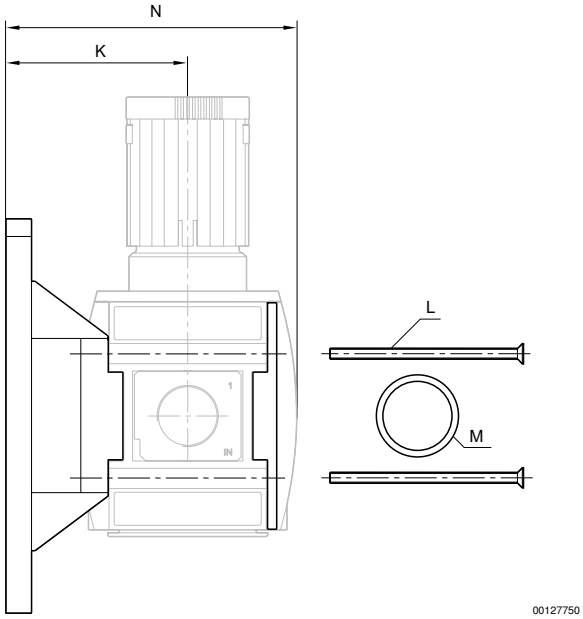

产品代码	A	B	C	D	E	F	G	H	I	K	L
R412009370	162	102	135	10	57	8,5	10	17,5	10	87	M6x90

产品代码	M	N	材料	重量 [kg]						
R412009370	37x2,3	138,5	聚酰胺	0,12						
供货产品包括EN ISO 7046-1 标准的2个固定螺钉M6x90-4.8-A2R（带十字形槽的沉头螺钉，H型），1个O型圈										

 © Bosch Rexroth AG，保留更改权利

系列 AS5
附件

部件装配件, 系列 AS5-MBR-...-W04

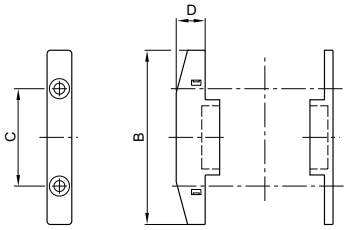

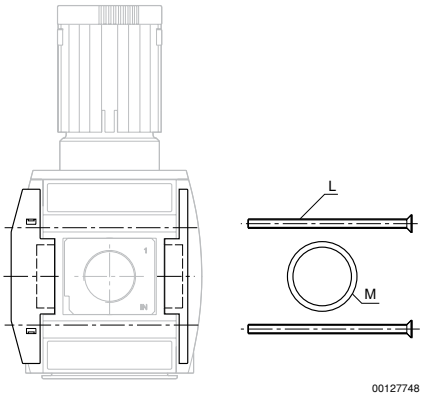

产品代码	B	C	D	L	M	材料	重量 [kg]			
R412009371	102	57	17	M6x90	37x2,3	聚酰胺	0,075			
供货产品包括EN ISO 7046-1 标准的2个固定螺钉M6x90-4.8-A2R（带十字形槽的沉头螺钉，H型），1个O型圈										

部件装配件, 系列 AS5-MBR-...-W05
► G 3/4 - G 1

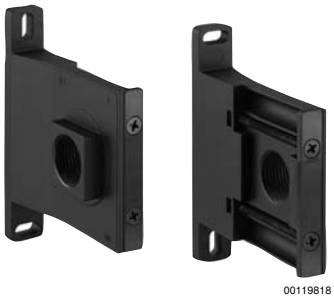

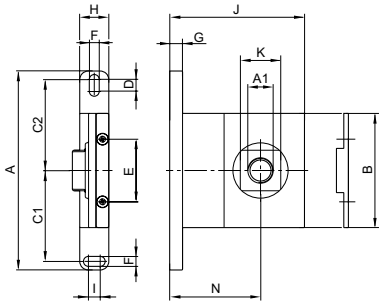

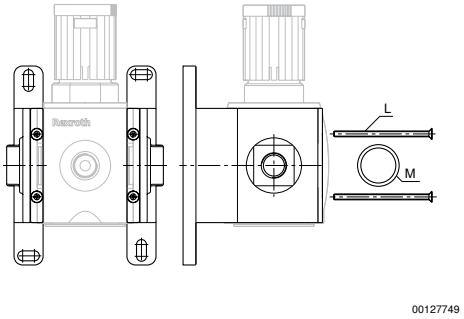

产品代码	A1	A	B	C1	C2	D	E	F	G	H	I	J
R412009366	G 3/4	160	102	72,5	72,5	10	57	8,4	10	30	10	127
R412009367	G 1	160	102	72,5	72,5	10	57	8,4	10	30	10	127

产品代码	K	L	M	N	材料	重量 [kg]				
R412009366	41	M6x90	37x2,3	87	压铸锌	0,68				
R412009367	41	M6x90	37x2,3	87	压铸锌	0,68				
供货产品包括EN ISO 7046-1 标准的4个固定螺钉M6x90-4.8-A2R（带十字形槽的沉头螺钉，H型），2个O型圈										

 © Bosch Rexroth AG，保留更改权利

系列 AS5
附件

控制面板螺母

00124065

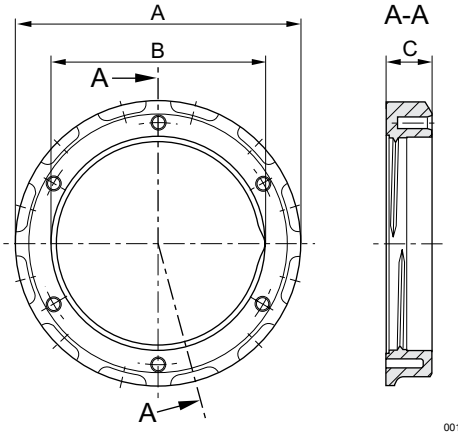

00123311

产品代码	应用 系列	A	B	C	材料	供货量 [件]	重量 [kg]	
1829234071	NL4	Ø 64	M50x1,5	7,5	塑料	2	0,009	

压力表, 系列 PG1-SAS
► 接口 后侧 ► 背景颜色: 黑色 ► 刻度颜色: 白色 / 灰色 ► 观察玻璃窗: 聚苯乙烯 ► 通过ATEX认证

00123444

ATEX	II 2G2D T4 X
结构特点	波登管式压力表
标准化	EN 837-1
主刻度单位（外部）	bar
辅助刻度单位（内部）	psi
环境温度 最小值/最大值	-40°C / +60°C
介质	压缩空气
指针颜色	白色
主刻度颜色（外部）	白色
辅助刻度颜色（内部）	灰色
质量等级	2,5
材料:	
外壳	丙烯腈合成材料
螺纹	黄铜
观察玻璃窗	聚苯乙烯
密封	聚四氟乙烯

 © Bosch Rexroth AG，保留更改权利

系列 AS5
附件

	压缩空气连接尺寸	额定直径	应用	显示范围	进气压力	刻度数值	重量	产品代码
		[mm]	[bar]	[bar]	[bar]		[kg]	
	G 1/4	50	0 - 1,2	0 - 1,6	0 / 1,6	0,05	0,09	**R412004413**
	G 1/4	50	0 - 2	0 - 2,5	0 / 2,5	0,1	0,09	**R412004414**
	G 1/4	50	0 - 3,2	0 - 4	0 / 4	0,1	0,09	**R412004415**
	G 1/4	50	0 - 4	0 - 6	0 / 6	0,2	0,09	**R412004416**
	G 1/4	50	0 - 8	0 - 10	0 / 10	0,2	0,09	**R412004417**
	G 1/4	50	0 - 12	0 - 16	0 / 16	0,5	0,09	**R412004418**
	G 1/4	63	0 - 1,2	0 - 1,6	0 / 1,6	0,05	0,1	**R412004419**
	G 1/4	63	0 - 2	0 - 2,5	0 / 2,5	0,1	0,1	**R412004420**
	G 1/4	63	0 - 3,2	0 - 4	0 / 4	0,1	0,1	**R412004421**
	G 1/4	63	0 - 4	0 - 6	0 / 6	0,2	0,1	**R412004422**
	G 1/4	63	0 - 8	0 - 10	0 / 10	0,2	0,1	**R412004423**
	G 1/4	63	0 - 12	0 - 16	0 / 16	0,5	0,1	**R412004424**
	G 1/4	40	0 - 1,2	0 - 1,6	0 / 1,6	0,05	0,08	**R412004407**
	G 1/4	40	0 - 2	0 - 2,5	0 / 2,5	0,1	0,08	**R412004408**
	G 1/4	40	0 - 3,2	0 - 4	0 / 4	0,1	0,08	**R412004409**
	G 1/4	40	0 - 4	0 - 6	0 / 6	0,2	0,08	**R412004410**
	G 1/4	40	0 - 8	0 - 10	0 / 10	0,2	0,08	**R412004411**
	G 1/4	40	0 - 12	0 - 16	0 / 16	0,5	0,08	**R412004412**
	G 1/4	50	0 - 20	0 - 25	0 / 25	1	0,09	**R412007898**
	G 1/8	40	0 - 1,2	0 - 1,6	0 / 1,6	0,05	0,08	**R412003853**
	G 1/8	40	0 - 2	0 - 2,5	0 / 2,5	0,1	0,08	**R412003854**
	G 1/8	40	0 - 3,2	0 - 4	0 / 4	0,1	0,08	**R412003855**
	G 1/8	40	0 - 4	0 - 6	0 / 6	0,2	0,08	**R412003856**
	G 1/8	40	0 - 8	0 - 10	0 / 10	0,2	0,08	**R412003857**
	G 1/8	40	0 - 12	0 - 16	0 / 16	0,5	0,08	**R412003858**

规格

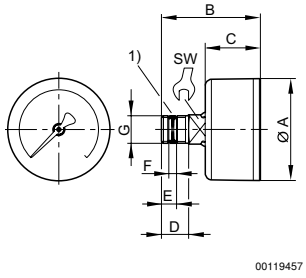

压缩空气连接尺寸 G	额定直径	Ø A	B	C	D	E	F 1)	SW				
G 1/4	50	49	47,5	26,5	13	7,2	3,7	14				
G 1/4	63	62	47	29	13	7,2	3,7	14				
G 1/4	40	39	47,5	26,5	13	7,2	3,7	14				
G 1/8	40	39	44,5	26,5	10	5,6	2,1	14				

1) 带4mm插接口压力表 0-1 MPa

 © Bosch Rexroth AG，保留更改权利

系列 AS5
附件

压力表, 系列 PG1-SAS-ADJ
► 接口 后侧 ► 带有可调节工作范围显示 ► 背景颜色: 黑色 ► 刻度颜色: 白色 / 灰色 ► 观察玻璃窗: 聚苯乙烯 ► 通过ATEX认证

00131412

ATEX	II 2G2D T4 X
结构特点	波登管式压力表
标准化	EN 837-1
主刻度单位（外部）	bar
辅助刻度单位（内部）	psi
环境温度 最小值/最大值	-40°C / +60°C
介质	压缩空气
工作范围	可调式压力显示范围
指针颜色	白色
主刻度颜色（外部）	白色
辅助刻度颜色（内部）	灰色
工作区域显示颜色	红色 / 绿色
质量等级	2,5
材料:	
外壳	丙烯腈合成材料
螺纹	黄铜
观察玻璃窗	聚苯乙烯
密封	聚四氟乙烯

	压缩空气连接尺寸	额定直径	应用	显示范围	进气压力	刻度数值	重量	产品代码
		[mm]	[bar]	[bar]	[bar]		[kg]	
	G 1/4	50	0 - 1,2	0 - 1,6	0 / 1,6	0,05	0,1	**R412007867**
			0 - 2	0 - 2,5	0 / 2,5	0,1		**R412007868**
			0 - 3,2	0 - 4	0 / 4	0,1		**R412007869**
			0 - 4	0 - 6	0 / 6	0,2		**R412007870**
			0 - 8	0 - 10	0 / 10	0,2		**R412007871**
			0 - 12	0 - 16	0 / 16	0,5		**R412007872**

规格

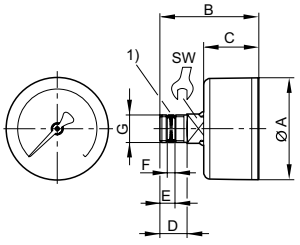

00119457

1) 螺纹密封

压缩空气连接尺寸 G	额定直径	Ø A	B	C	D	E	F	SW				
G 1/4	50	49	47,5	26,5	13	7,2	3,7	14				

 © Bosch Rexroth AG，保留更改权利

系列 AS5
附件

压力表, 系列 PG1-DIM
► 用于压差测量和用于粗滤器及精滤器 ► 法兰样式 ► 背景颜色: 白色 ► 刻度颜色: 黑色 ► 观察玻璃窗: 聚苯乙烯

00106963

结构特点	薄膜压力表
主刻度单位（外部）	bar
环境温度 最小值/最大值	+0°C / +60°C
介质	压缩空气
指针颜色	黑色
主刻度颜色（外部）	黑色
压差范围颜色	绿色 / 红色
安装位置	垂直
材料:	
外壳	聚酰胺(尼龙)，玻璃纤维加固
观察玻璃窗	聚苯乙烯
密封	丙烯腈合成材料

	应用	显示范围	进气压力	刻度数值	重量	产品代码
	[bar]	[bar]	[bar]		[kg]	
	0 - 0,5	0 - 0,5	0 / 16	0,1	0,127	**1827231072**

规格

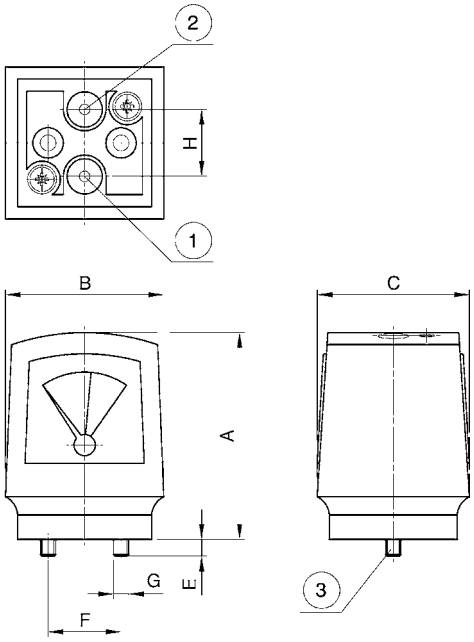

00107329

1) 输入压力p1
2) 输出压力p2
3) 安装螺钉和 2 个 O形环 包含在供货范围内

 © Bosch Rexroth AG，保留更改权利

系列 AS5
附件

A	B	C	E	F	G	H								
68	52	50	6	24	M5	22								

污染指示, 系列 AS2, AS3, AS5
► 用于初级过滤器和精细过滤器

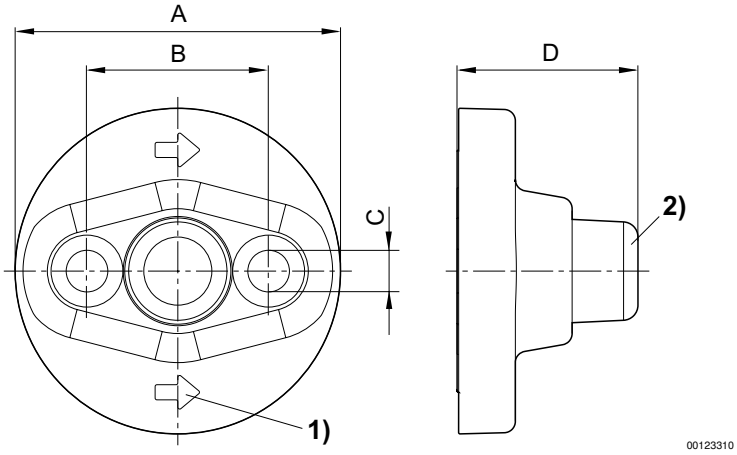

1) 气流方向
2) 新状态时显示: 绿色 (= Δp < 0.35 bar)
滤芯脏污时显示变成红色 (= Δp ≥ 0.35 bar).

产品代码	A	B	C	D	材料	重量 [kg]					
R412006363	43	24	5,5	24	聚酰胺	0,025					
2 个安装螺钉和 2个 O形圈散装供应											

转接板, 系列 AS1, AS2, AS3, AS5
► 带CNOMO连接

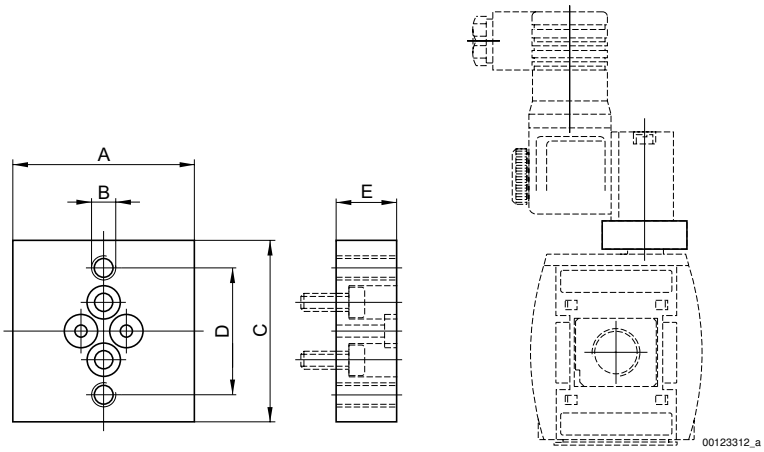

系列 AS5
附件

产品代码	A	B	C	D	E	材料	重量 [kg]				
R412006360	30	M4	30	21	10	铝材	0,025				
供货包括 4 个固定螺钉，2 个 O形环 用于将带CNOMO接口的预控阀门 D030系列安装到无预控制二位三通截止阀的转接板											

密封螺钉
► G 1/8 - G 1/4

00110667

环境温度 最小值/最大值	-20°C / +80°C
工作压力范围	0 bar / 16 bar
材料:	
螺钉	黄铜
外壳	黄铜
螺纹	黄铜

规格

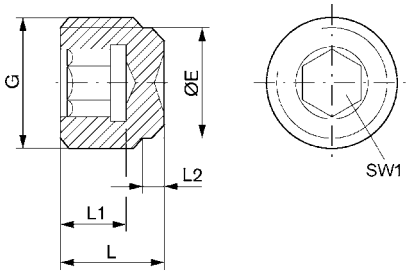

00107920

产品代码	接口 G	ØE	L	L1	L2	SW1	供货量 [件]	型号			
1823462004	G 1/8	8	8	5	2	5	10	FPT-S-RIO			
1823462003	G 1/4	11	11	7	3,5	6	10	FPT-S-RIO			

 © Bosch Rexroth AG，保留更改权利

系列 AS5
附件

密封圈
► 丙烯腈合成材料

00127841

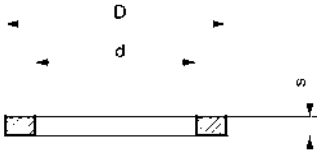

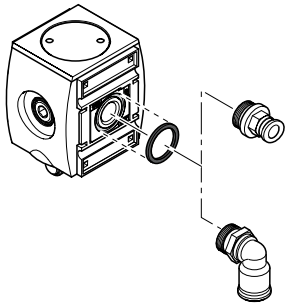
00135377

产品代码	应用 系列	类型	d	D	s	供货量 [件]	工作压力范围 [bar]
R412010148	AS2	用于压缩空气接口 G 3/8	17,9	22,5	1,5	10	-0,95 / 16
R412010149	AS3	用于压缩空气接口 G 1/2	22,4	26,4	1,5	10	-0,95 / 16
R412010150	AS5	用于压缩空气接口 G1	36,9	41,9	1,8	10	-0,95 / 16

产品代码	环境温度 最小值/最大值 [C°]										
R412010148	-10 / +60										
R412010149	-10 / +60										
R412010150	-10 / +60										
使用QR1和QR2系列螺钉时，用于装在O型圈螺母中。											

 © Bosch Rexroth AG，保留更改权利

系列 AS5
附件

插入式锁
► 适用于 AS2, AS3, AS5 系列, 带标准闭合和E11闭合

00135465

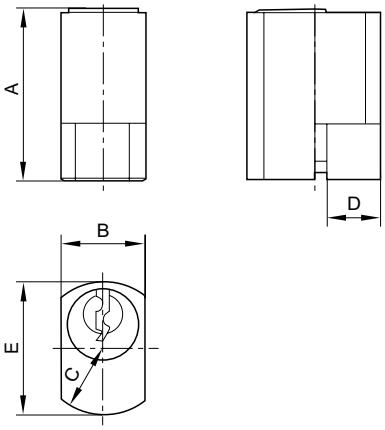

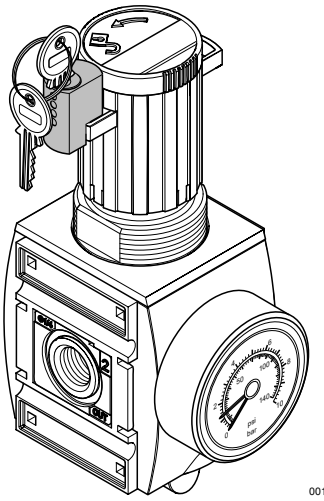
00134002

产品代码	型号	A	B	C	D	E	材料	
R412007959	标准闭合，带电键	25	13	R10	Ø8	20	钢	
R412006374	E11闭合，无电键	25	13	R10	Ø8	20	钢	

 © Bosch Rexroth AG，保留更改权利

Rexroth
Bosch Group

Bosch Rexroth AG
Pneumatics
Ulmer Straße 4
D - 30880 Laatzen
Phone +49 511 2136 - 0
Fax +49 511 2136 - 2 69
sales-pneumatics@boschrexroth.de
www.boschrexroth.com/pneumatics

Your contact:

香港博世力士乐(中国)有限公司
上海代表处
中国上海市浦东大道1号中国船舶大厦4楼
邮编: 200120
电话: (86-21) 3866 6000
传真: (86-21) 3866 6111

博世力士乐(中国)有限公司
香港办事处
香港九龙长沙湾长顺街19号
杨耀松第六工业大厦1楼
电话: (852) 2262 5100
传真: (852) 2786 0733

香港博世力士乐(中国)有限公司
北京代表处
中国北京经济技术开发区永昌南路6号
邮编: 100176
电话: (86-10) 6782 7000
传真: (86-10) 6782 7020

香港博世力士乐(中国)有限公司
大连代表处
中国大连市西岗区新开路99号
珠江国际大厦2005室
邮编: 116011
电话: (86-411) 8368 2602
传真: (86-411) 8368 2702

香港博世力士乐(中国)有限公司
广州代表处
中国广州市开发区科学城光谱西路
邮编: 510663
电话: (86-20) 3229 9551
传真: (86-20) 3229 9528

博世力士乐(中国)有限公司
成都代表处
中国成都市顺城大街308号
冠城广场21楼B-C座
邮编: 610017
电话: (86-28) 8652 7550
传真: (86-28) 8652 7123

博世力士乐(常州)有限公司
中国江苏常州市武进区人民东路16号
邮编: 213161
电话: (86-519) 8175 000
传真: (86-519) 8175 088

博世力士乐(北京)液压有限公司
中国北京经济技术开发区永昌南路6号
邮编: 100176
电话: (86-10) 6782 7000
传真: (86-10) 6782 7020

上海博世力士乐液压及自动化有限公司
中国上海市外高桥保税区富特东一路122号
邮编: 200131
电话: (86-21) 5866 3030
传真: (86-21) 5866 5523

上海博世力士乐液压及自动化有限公司
金桥分公司
中国上海市金桥出口加工区金皖路55号
邮编: 201206
电话: (86-21) 3866 6333
传真: (86-21) 3866 6222

further contacts:
www.boschrexroth.com/addresses

The data specified above only serve to describe the product. No statements concerning a certain condition or suitability for a certain application can be derived from our information. The information given does not release the user from the obligation of own judgment and verification. It must be remembered that our products are subject to a natural process of wear and aging.

© This document, as well as the data, specifications and other informations set forth in it, are the exclusive property of Bosch Rexroth AG. Without their consent it may not be reproduced or given to third parties.

Subject to modifications.

Online-PDF
25-01-2012