aprilia

MX 125

aprilia part# 8104766

use+maintenancebook

© 2006 **Piaggio & C. S.p.A.** - Noale (VE)

Primera edición: Octubre 2003

Nueva edición: Junio 2006

Producido e impreso por:
VALLEY FORGE DECA
Ravenna , Modena, Torino

DECA S.r.l.
Sede Legal y Administrativa
Via Vincenzo Giardini, 11
48022 Lugo (RA) - Italia
Tel. 0545 - -216611
Fax 0545 - -216610
www.vftis.com
deca@vftis.spx.com

por cuenta de:
Piaggio & C S.p.A.
via G. Galilei, 1 - 30033 Noale (VE) - Italia
Tel. +39 - 041 58 29 111
Fax +39 - 041 44 10 54
www.aprilia.com

MENSAJES DE SEGURIDAD

Los mensajes de aviso descritos a continuación se utilizan en todo el manual para indicar lo siguiente:

⚠ **Símbolo de aviso relativo a la seguridad. Cuando este símbolo está presente en el vehículo o en el manual, tenga cuidado con los riesgos potenciales de lesiones. La inobservancia de lo indicado en los avisos precedidos por este símbolo puede perjudicar la seguridad: ¡de Usted, de los demás y del vehículo!**

⚠ PELIGRO

Indica un riesgo potencial de lesiones graves o muerte.

⚠ ATENCIÓN

Indica un riesgo potencial de lesiones ligeras o daños al vehículo.

IMPORTANTE El término “IMPORTANTE” en el presente manual precede importantes instrucciones o información.

INFORMACIONES TÉCNICAS

★ Las operaciones precedidas por este símbolo deben ser repetidas también en el lado opuesto del vehículo..

De no resultar expresamente descrito, los grupos deben ser instalados siguiendo el orden inverso de las operaciones realizadas para el desmontaje.

Los términos “derecha” e “izquierda” se refieren al piloto sentado sobre el vehículo en la posición normal de conducción.

ADVERTENCIA-PRECAUCIONES AVISOS GENERALES

Antes de arrancar el motor, lea con cuidado este manual y en particular el capítulo “CONDUCCIÓN SEGURA”.

Su seguridad y la de los otros no depende sólo de su prontitud de reflejos y agilidad, sino también del conocimiento del vehículo, de su estado de buen funcionamiento y del conocimiento de las reglas fundamentales para una CONDUCCIÓN SEGURA. Por lo tanto, le aconsejamos que se familiarice con el vehículo de manera que pueda moverse con habilidad y seguridad entre el tráfico de la carretera.

IMPORTANTE Procúrese y mantenga en el equipo base del vehículo una bombilla de cada tipo (véase datos técnicos).

IMPORTANTE Este manual debe considerarse como parte integrante del vehículo y siempre debe acompañarlo incluso en caso de reventa.

aprilia ha realizado este manual poniendo el máximo cuidado en la exactitud y actualidad de la información facilitada. Sin embargo, como los productos **aprilia** están sujetos a continuas mejoras de planeamiento, puede producirse una ligera discrepancia entre las características del vehículo que Ud. posee y las que se describen en el presente manual. Para cualquier aclaración sobre la información contenida en el manual, diríjase a su **aprilia** Concesionario Oficial.

Para las operaciones de control y las reparaciones que no se describen explícitamente en esta publicación, la compra de repuestos originales **aprilia**, de accesorios y de otros productos, así como para el asesoramiento específico, diríjase exclusivamente a los Concesionarios Oficiales y Centros de Asistencia **aprilia**, que garantizan un servicio esmerado y rápido.
Le damos las gracias por haber elegido **aprilia** y le deseamos una conducción agradable.

A todos los países se les reserva los derechos de memorización electrónica, de reproducción y de adaptación total y parcial, con cualquier vehículo.

IMPORTANTE En algunos países la legislación en vigor requiere el respeto de normas anticontaminación y antirruido y la realización de comprobaciones periódicas.

El usuario que utiliza el vehículo en estos países debe:

– dirigirse a un **aprilia** Concesionario Oficial para la sustitución de los componentes en cuestión con otros homologados para el país correspondiente;
– realizar las comprobaciones periódicas requeridas.

IMPORTANTE Al comprar el vehículo, indique en la figura que aparece a continuación los datos de identificación presentes en la ETIQUETA DE IDENTIFICACIÓN REPUESTOS. Esta etiqueta está situada en el bastidor debajo del sillín; para leerla es necesario desmontar el sillín, véase.

aprilia									
SPARE PARTS IDENTIFICATION					YEAR	Y	1	2	3	4
					I.M.	A	B	C	D	E
I	UK	A	P	SF	B	D	F	E	GR
NL	CH	DK	J	SGP	SLO	IL	ROK	MAL	RCH
HR	AUS	USA	BR	RSA	NZ	CDN			

Estos datos identifican:

– YEAR = año de producción (Y, 1, 2, ...);
– I.M. = índice de modificación (A, B, C, ...);
– SIGLAS DE LOS PAISES = país de homologación (I, UK, A, ...).

y deben facilitarse al **aprilia** Concesionario Oficial como referencia para la compra de piezas de repuesto o accesorios específicos para el modelo que Uds. poseen:

En este manual las variantes se indican con los siguientes símbolos:

OPT **opcional**

FP **versión potencia libre (Free Power)**

VERSIÓN:

I	**Italia**	SGP	**Singapore**
UK	**Regno Unito**	SLO	**Slovenia**
A	**Austria**	IL	**Israele**
P	**Portogallo**	ROK	**Corea del Sud**
SF	**Finlandia**	MAL	**Malaysia**
B	**Belgio**	RCH	**Cile**
D	**Germania**	HR	**Croazia**
F	**Francia**	AUS	**Australia**
E	**Spagna**	USA	**Stati Uniti d'America**
GR	**Grecia**	BR	**Brasile**
NL	**Olanda**	RSA	**Repubblica del Sud Africa**
CH	**Svizzera**	NZ	**Nuova Zelanda**
DK	**Danimarca**	CDN	**Canada**
J	**Giappone**		

INDICE GENERAL

INFORMACIONES TÉCNICAS **2**

CONDUCCIÓN SEGURA **5**
- REGLAS FUNDAMENTALES DE SEGURIDAD .. 6
- ROPA 9
- ACCESORIOS 10
- CARGA 10

UBICACION ELEMENTOS PRINCIPALES **12**

UBICACION INSTRUMENTOS **14**

INSTRUMENTOS E INDICADORES **15**
- TABLA INSTRUMENTOS E INDICADORES 16
- COMPUTADORA MULTIFUNCIÓN 17
- SUSTITUCIÓN BATERÍA 31

MANDOS PRINCIPALES INDIVIDUALES **32**
- MANDOS EN EL LADO IZQUIERDO DEL MANILLAR 32
- INTERRUPTOR DE ENCENDIDO 33
- SEGURO DE DIRECCION 33

EQUIPO AUXILIAR **34**
- VANO PORTADOCUMENTOS / KIT HERRAMIENTAS 34
- ENGANCHE PARA EL CASCO 34
- HERRAMIENTAS ESPECIALES OPT 35

COMPONENTES PRINCIPALES **36**
- COMBUSTIBLE 36
- ACEITE CAMBIO 36
- DEPOSITO ACEITE MEZCLADOR 37
- LIQUIDO FRENOS - recomendaciones 38
- FRENOS DE DISCO 38
- FRENO DELANTERO 39
- FRENO TRASERO 40
- REGULACION EN ALTURA PALANCA FRENO TRASERO 41
- REGULACION EMBRAGUE 42
- NEUMATICOS 43
- LIQUIDO REFRIGERANTE 44
- SILENCIADOR 46

NORMAS PARA EL USO **47**
- TABLA CONTROLES PRELIMINARES 47
- ARRANQUE 48
- SALIDA Y CONDUCCION 50
- RODAJE 53
- PARADA 53
- APARCAMIENTO 54
- COLOCACION DEL VEHICULO SOBRE EL CABALLETE 54
- SUGERENCIAS CONTRA LOS ROBOS 54

MANTENIMIENTO **55**
- FICHA DE MANTENIMIENTO PERIODICO 56
- FICHA DE RECONOCIMIENTO 58
- DESMONTAJE PANELES LATERALES 58
- FILTRO AIRE 59
- COMPROBACION NIVEL ACEITE CAMBIO Y RELLENO 60
- SUSTITUCION ACEITE CAMBIO 61
- RUEDA DELANTERA 62
- RUEDA TRASERA 64
- CADENA DE TRANSMISION 66
- INSPECCION SUSPENSION DELANTERA Y TRASERA 68
- SUSPENSION TRASERA 69
- COMPROBACION DESGASTE PASTILLAS 70
- AJUSTE MANDO ARRANQUE EN FRIO (⌇) .. 70
- AJUSTE DEL RALENTI 71
- AJUSTE MANDO ACELERADOR 71
- BUJIA 72
- BATERIA 73
- LARGA INACTIVIDAD DE LA BATERIA 73
- CONTROL Y LIMPIEZA TERMINALES Y BORNES 74
- DESMONTAJE BATERIA 74
- CONTROL NIVEL ELECTROLITO BATERIA 75
- RECARGA BATERIA 75
- INSTALACION BATERIA 75
- SUSTITUCION FUSIBLES 76
- CONTROL CABALLETE LATERAL 77
- CONTROL INTERRUPTORES 77
- REGULACION VERTICAL HAZ LUMINOSO 78
- BOMBILLAS 78
- SUSTITUCION BOMBILLAS FARO DELANTERO 79
- SUSTITUCION BOMBILLAS SALPICADERO 80
- SUSTITUCION BOMBILLAS INDICADORES DE DIRECCION DELANTEROS Y TRASEROS 81
- SUSTITUCION BOMBILLA FARO TRASERO 81

TRANSPORTE **82**
- EVACUACION DEL COMBUSTIBLE DEL DEPOSITO 82

LIMPIEZA **83**
- PERIODOS DE LARGA INACTIVIDAD 84
- EL USO TRAS EL PERIODO DE INACTIVIDAD 84

FICHA TECNICA **85**
- TABLA DE LUBRIFICANTES 88
- CONCESIONARIOS OFICIALES Y CENTROS DE ASISTENCIA 89
- IMPORTADORES 90
- IMPORTADORES 91
- IMPORTADORES 92
- IMPORTADORES 93
- ESQUEMA ELÉCTRICO - MX 125 94
- LEYENDA ESQUEMA ELECTRICO - MX 125 .. 95

aprilia

conducción segura

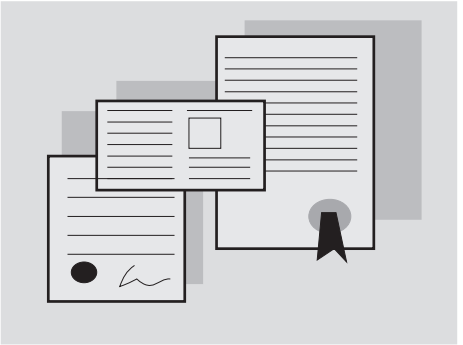

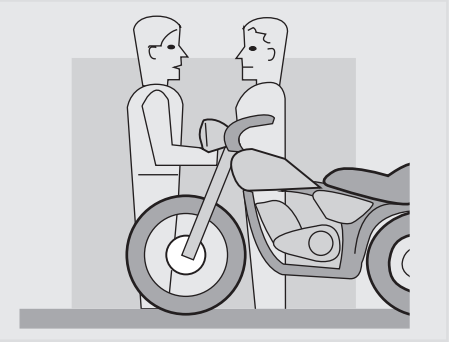

REGLAS FUNDAMENTALES DE SEGURIDAD

Para conducir el vehículo es necesario poseer todos los requisitos previstos por la ley (carnet de conducir, edad mínima, idoneidad psico-física, seguro, impuestos gubernativos, matrícula etc.).

Se aconseja que se familiarice y que tome confianza gradualmente con el vehículo, en zonas de baja densidad de circulación y/o en propiedades particulares.

La ingestión de algunas medicinas, alcohol y sustancias estupefacientes o psicofármacos aumenta notablemente el riesgo de accidentes. Asegúrese de que sus condiciones psico-físicas resulten idóneas para conducir, y sobre todo tenga mucho cuidado con el cansancio físico y con la somnolencia.

La mayor parte de los accidentes se debe a la inexperiencia del piloto.

NO preste NUNCA el vehículo a principiantes, y de todas formas, asegúrese de que el piloto reúna todos los requisitos necesarios para conducir.

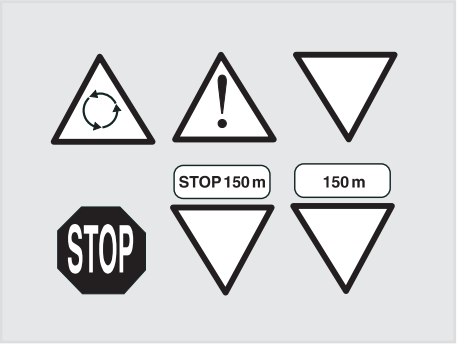

Respete rigurosamente las señales y las normas del tráfico rodado nacional y local. Evite maniobras repentinas y peligrosas para los demás y para sí mismo (por ejemplo: empinadas, inobservancia de los límites de velocidad, etc.), además, juzgue y tome en consideración las condiciones del firme, de la visibilidad, etc.

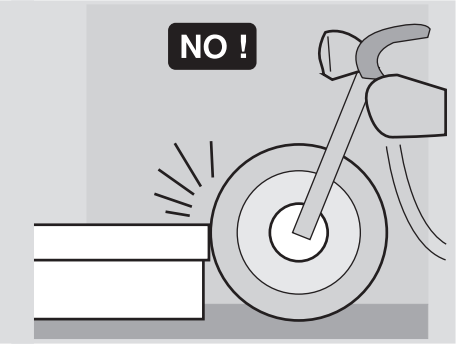

No choque contra obstáculos que puedan dañar el vehículo o llevar a la pérdida del control del mismo.

No se quede en la zaga del vehículo que le preceda para aumentar su velocidad.

⚠ PELIGRO

Conduzca siempre con ambas manos sobre el manillar y los pies sobre el estribo (o sobre los estribos del piloto), según la posición correcta de conducción.
En absoluto evite levantarse de pie durante la conducción o estirarse.

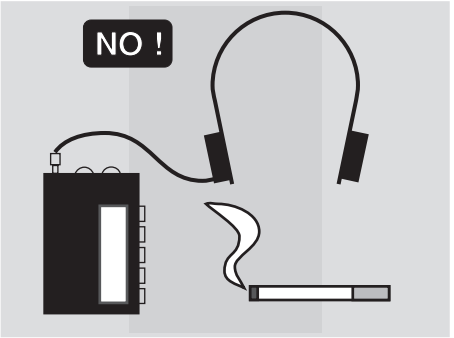

El piloto nunca tiene que distraerse, o dejarse distraer o afectar por personas, objetos, acciones (no tiene que fumar, comer, beber, leer, etc.) durante la conducción del vehículo.

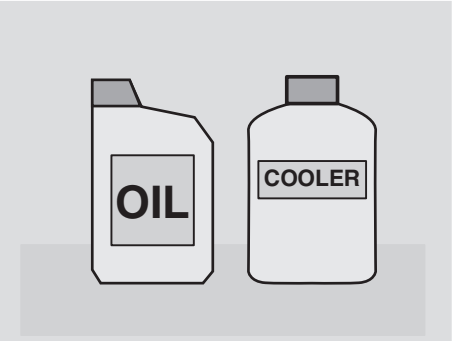

Utilice combustible y lubricantes específicos para el vehículo, del tipo señalado en la "TABLA LUBRICANTES"; controle a menudo que el vehículo mantenga los niveles prescritos de combustible, de aceite y de líquido refrigerante.

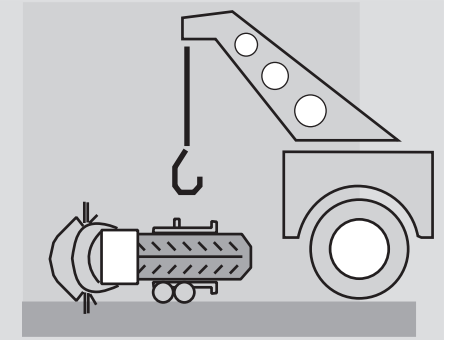

Si el vehículo ha sufrido un accidente, fíjese que no hayan sido dañadas las palancas de mando, los tubos, los cables, el sistema de frenado y las partes vitales. Eventualmente, lleve el vehículo a un Concesionario Oficial **aprilia** para que controle, sobre todo, el bastidor, el manillar, las suspensiones, los órganos de seguridad y los dispositivos de los que el usuario no consigue valorar su integridad.

Señale toda mala función para facilitar las operaciones de los técnicos y/o mecánicos.

No conduzca jamás el vehículo si el daño sufrido puede comprometer su seguridad.

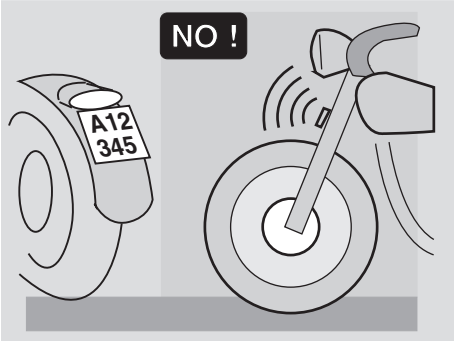

No modifique jamás la posición, la inclinación o el color de: matrícula, indicadores de dirección, dispositivos de alumbrado y la bocina.

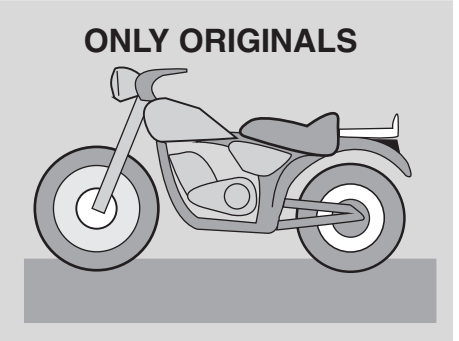

Modificaciones del vehículo comportan la anulación de la garantía.

Cualquier modificación que se aporte al vehículo y el cambio de piezas originales, pueden comprometer las prestaciones del mismo y bajar, por lo tanto, el nivel de seguridad o, incluso, volverlo ilegal.

Se aconseja respetar todas las disposiciones legales y las normas nacionales y locales en materia de equipamiento del vehículo.

De manera especial hay que evitar las modificaciones técnicas para aumentar las prestaciones o alterar las características originales del vehículo.

Evite en absoluto las competiciones con otros vehículos.

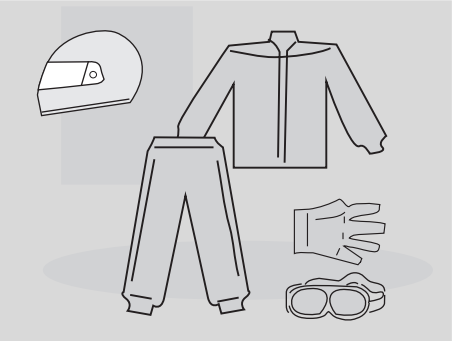

ROPA

Antes de empezar a conducir, acuérdese de ponerse y de abrocharse siempre y correctamente el casco. Asegúrese de que esté homologado, íntegro, de su medida y que tenga la visera limpia.

Lleve ropa protectora, especialmente de colores claros y/o reflectantes. De tal manera puede hacerse visible a los demás conductores, reduciendo notablemente el riesgo de accidentes; además estará más protegido en caso de caída.

La ropa tiene que estar muy ajustada y cerrada en las extremidades; los cordones, los cinturones y las corbatas no deben colgar; evite que éstos u otros objetos interfieran durante la conducción, enredándose en objetos en movimiento o en otros órganos de conducción.

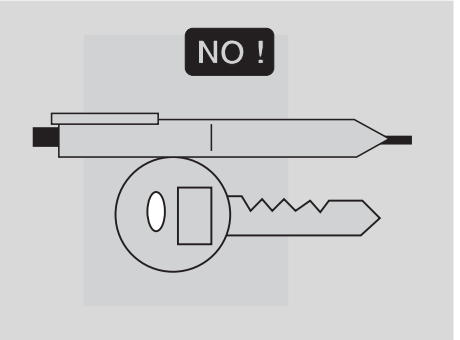

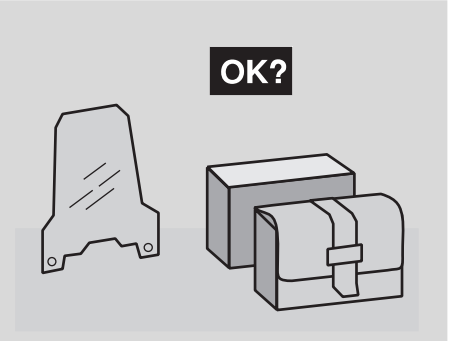

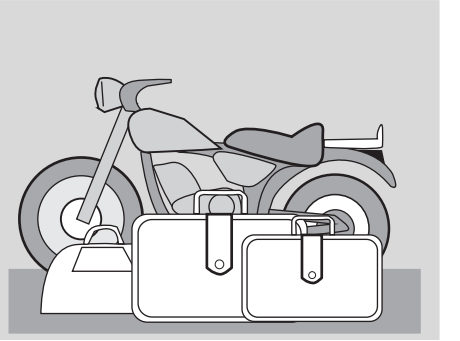

No guarde en el bolsillo objetos que puedan resultar peligrosos en caso de caída, por ejemplo: objetos con punta como llaves, bolígrafos, recipientes de cristal, etc. (las mismas precauciones están dirigidas también al eventual pasajero).

ACCESORIOS

El usuario es personalmente responsable de la elección, de la instalación y del uso de accesorios. Al instalar el accesorio se le recomienda que éste no vaya a cubrir los dispositivos de señalización acústica y luminosa o que comprometa su funcionamiento, que no limite la carrera de las suspensiones y el ángulo de viraje, que no obstaculice la puesta en función de los mandos y que no reduzca la altura del suelo y el ángulo de inclinación en la curva.

Evite el uso de accesorios que puedan obstaculizar el acceso a los mandos, en cuanto pueden alargar los tiempos de reacción en caso de urgencia. Los carenados y los parabrisas de grandes dimensiones, instalados en el vehículo, pueden dar lugar a fuerzas aerodinámicas que pueden comprometer la estabilidad del vehículo durante su carrera. Compruebe que el equipo esté fijado muy firmemente al vehículo y que no resulte peligroso durante la conducción. No añada ni modifique los dispositivos eléctricos que superen la capacidad de carga del vehículo, porque esto podría causar la parada repentina del mismo y una falta peligrosa de corriente necesaria para el funcionamiento de los dispositivos de señalización acústica y luminosa.
aprilia aconseja el uso de accesorios originales (**aprilia** genuine accessories).

CARGA

Sea prudente y moderado al cargar el equipaje. Es necesario que ponga el equipaje lo más cerca posible del baricentro del vehículo y que distribuya de manera uniforme la carga en ambos lados para reducir a lo mínimo cada tipo de desajuste. Compruebe, además, que la carga esté fijada firmemente al vehículo, sobre todo durante viajes de largo recorrido.

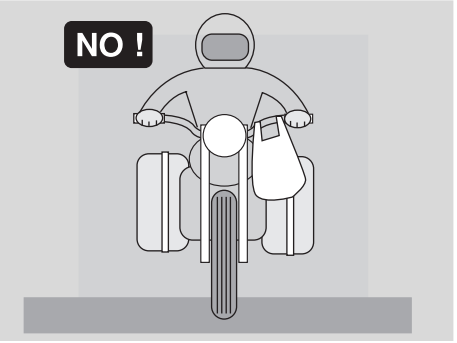

No sujete jamás objetos voluminosos, pesados y/o peligrosos en el manillar, en los guardabarros, y en las horquillas: esto causaría una respuesta del vehículo más lenta en las curvas y comprometería, de manera inevitable, la manejabilidad del mismo.

No ponga a los lados del vehículo un equipaje demasiado voluminoso o el casco en el gancho correspondiente, ya que podrían ir a chocar contra personas u obstáculos, causando la pérdida de control del vehículo.

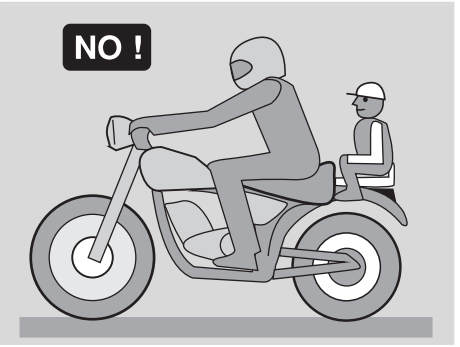

No transporte ningún tipo de equipaje que no esté fijado firmemente al vehículo.

No transporte equipaje que sobresalga excesivamente del maletero o que cubra los dispositivos de alumbrado y de señalización acústica y visual.

No transporte animales o a niños sobre el portadocumentos o sobre el maletero.

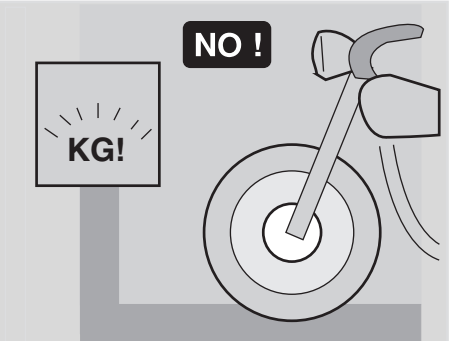

No supere el límite maximo de peso transportable por cada maletero.

La sobrecarga del vehículo podría comprometer su estabilidad y su manejabilidad.

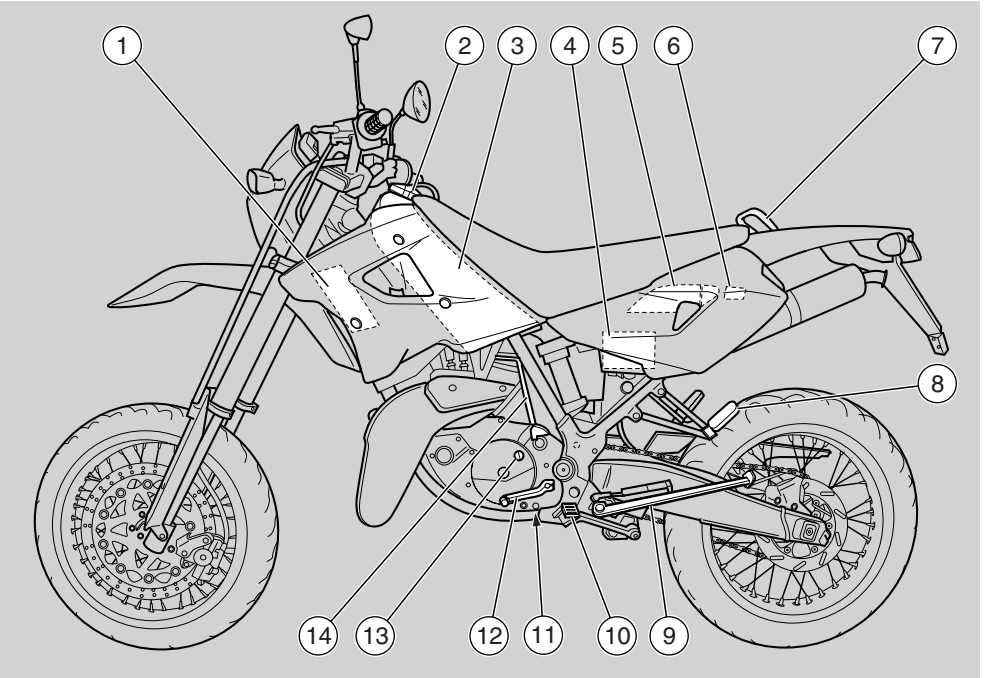

LEYENDA

1) Radiador izquierdo líquido refrigerante
2) Tapón depósito combustible
3) Depósito combustible
4) Batería
5) Vano portadocumentos/kit herramientas
6) Portafusibles
7) Manija pasajero
8) Estribo izquierdo pasajero (de resorte, cerrado/abierto)
9) Caballete lateral
10) Estribo izquierdo piloto (con muelle, siempre abierto)
11) Tapón de vaciado aceite cambio
12) Palanca mando cambio
13) Tapón de llenado aceite cambio
14) Palanca arranque

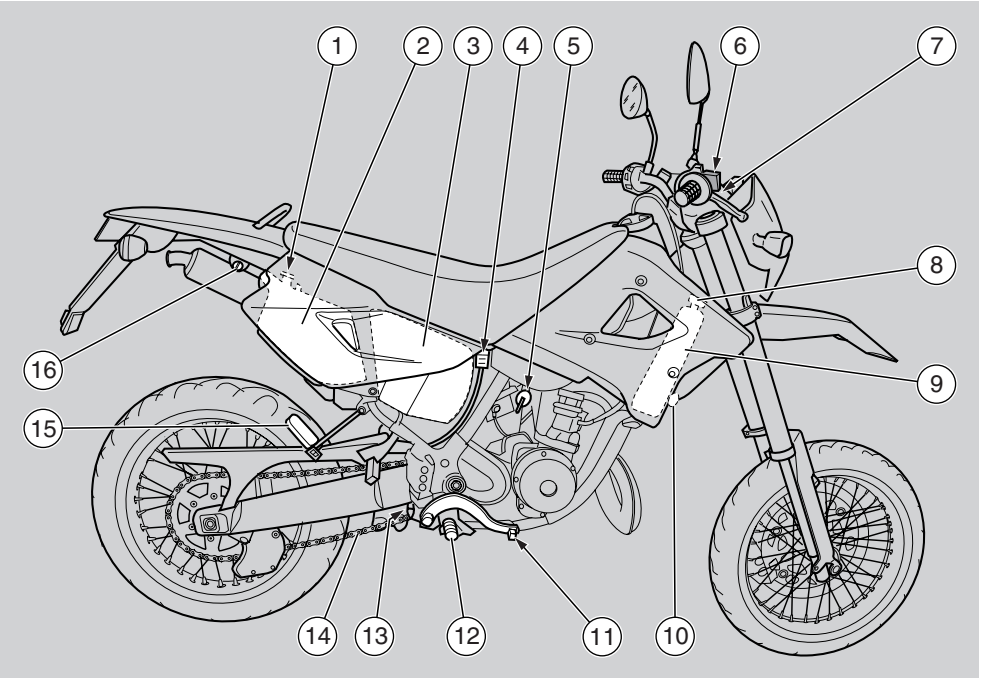

LEYENDA

1) Tapón depósito aceite mezclador
2) Depósito aceite mezclador
3) Filtro aire
4) Depósito líquido freno trasero
5) Grifo combustible
6) Depósito líquido frenos (freno delantero)
7) Interruptor de encendido/seguro de dirección
8) Tapón radiador líquido refrigerante
9) Radiador derecho líquido refrigerante
10) Claxon
11) Palanca mando freno trasero
12) Estribo derecho piloto (con resorte, siempre abierto)
13) Bomba freno trasero
14) Cadena de transmisión
15) Estribo derecho pasajero (de resorte, cerrado/abierto)
16) Enganche para el casco

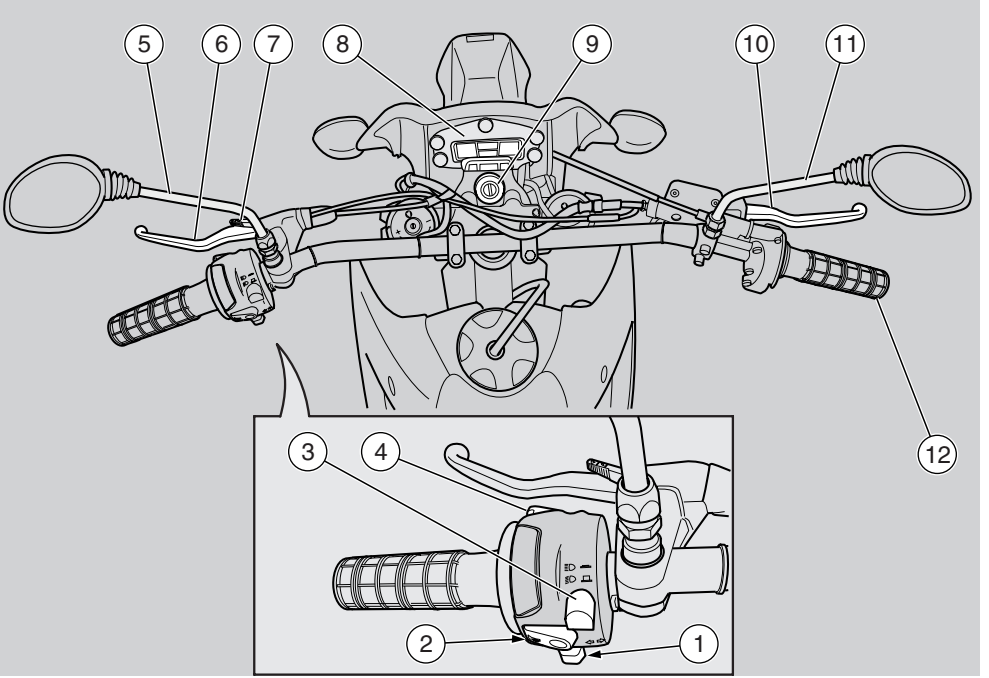

LEYENDA

1) Interruptor indicadores de dirección (⇦ ⇨)
2) Pulsador bocina ( )
3) Desviador luces (-)
4) Pulsador ráfagas ( )
5) Retrovisor izquierdo
6) Palanca mando embrague
7) Palanca para el arranque en frío ( )
8) Instrumentos e indicadores
9) Interruptor de encendido / seguro de dirección (- -)
10) Palanca freno delantero
11) Retrovisor derecho
12) Puño de gas

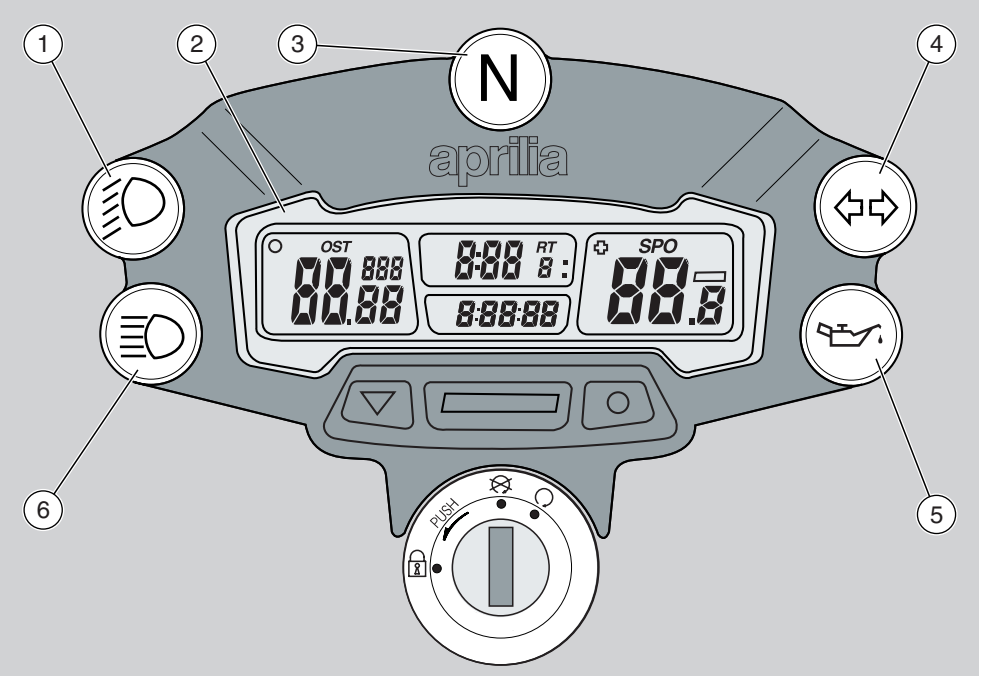

LEYENDA

1) Testigo luz de cruce ( ) color verde
2) Display digital multifunción
3) Luz testigo indicador cambio en punto muerto (N) color verde
4) Luz testigo indicadores de dirección ( ) color verde
5) Luz indicadora reserva aceite mezclador ( ) color rojo
6) Luz testigo luz larga ( ) color azul

TABLA INSTRUMENTOS E INDICADORES

Descripcion	Funcion
Luz indicadora reserva aceite mezclador (🛢)	Se enciende, por unos 0,5 segundos, cada vez que se pone el interruptor de encendido en "○", efectuando, de tal forma, un control del funcionamiento del led. Si la bombilla durante esta fase no se enciende, diríjase a un Concesionario Oficial **aprilia**. ⚠ ATENCIÓN **Si la luz indicadora se enciende durante el funcionamiento normal del motor, significa que el nivel del aceite mezclador está en reserva; en este caso restaure el aceite mezclador, véase pág. 37 (DEPOSITO ACEITE MEZCLADOR).**
Luz testigo indicador cambio en punto muerto (N)	Se enciende cuando el cambio está en posición de punto muerto.
Luz testigo indicadores de dirección (⇦⇨)	Centellea cuando está en función la señal de viraje.
Luz testigo luz larga (≡D)	Se enciende cuando la luz del faro delantero está en posición de luz larga o cuando se acciona el pulsador de ráfagas.
Testigo luz de cruce (≡D)	Se enciende cuando la luz del faro delantero está en posición luz de cruce.

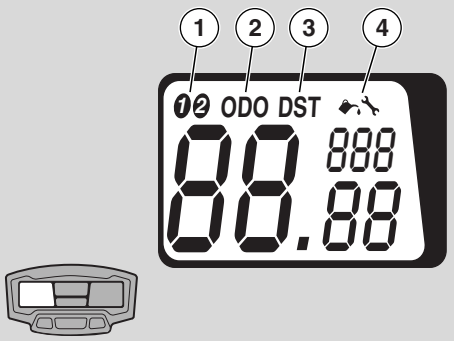

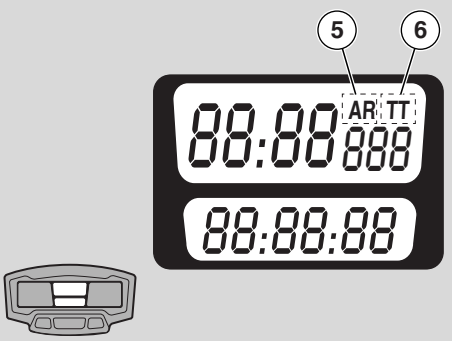

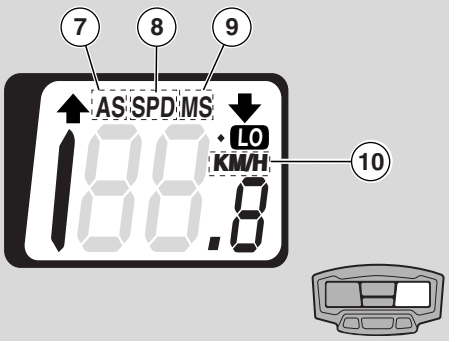

COMPUTADORA MULTIFUNCIÓN

⚠ ATENCIÓN

El display está dotado con función de apagado automático. Si el vehículo y el display no son utilizados por lo menos durante treinta minutos, el display se desactiva automáticamente manteniendo memorizados los datos pre-establecidos. El display se activa automáticamente presionando un pulsador o utilizando el vehículo.

LEYENDA

1 - 2	Selección vehículo
KM/H - MPH	Selección de km o mi
SPD	Velocidad
AS	Velocidad promedio
MS	Velocidad máxima
TT	Cuentakilómetros parcial
RT	Tiempo de recorrido parcial
ART	Tiempo de recorrido total
00:00:00	Horario 12h ó 24h
DST	Distancia parcial recorrida
ODO	Distancia total recorrida
	Aviso de lubricación
	Aviso de mantenimiento
	Retroiluminación display
LO	Batería agotada

⚠ ATENCIÓN

La computadora multifunción permite memorizar dos tipos diferentes de vehículo (bike 1 y bike 2) estableciendo la circunferencia de la rueda delantera.

Display izquierdo: Selección vehículo (1), distancia total recorrida (2), distancia parcial recorrida (3), funciones de mantenimiento (4);

Display central: Tiempo de recorrido total y parcial (5), cuentakilómetros parcial (6);

Display derecho: Velocidad (9), velocidad promedio (7), velocidad máxima (8) y corriente selector Km / mi (10).

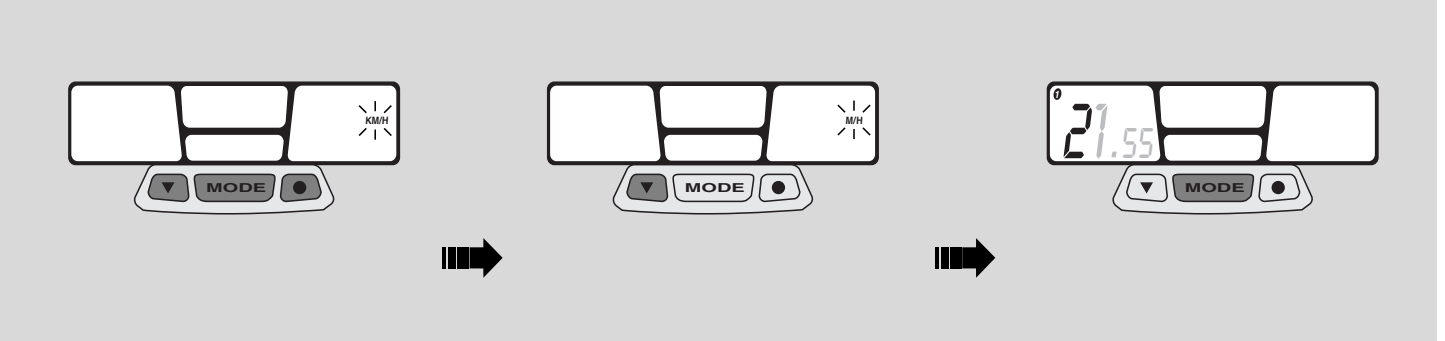

PROGRAMACIONES INICIALES

Cambio sistema métrico (KM/H o MPH)

- Presione contemporáneamente los tres pulsadores por aprox. 2 seg., luego presione cualquiera para comenzar.
- Presione el pulsador izquierdo para cambiar la unidad de medida de "**km**" a "**mi**" (**KM/H** a **MPH**) o viceversa.
- Para confirmar, presione el pulsador central "**MODE**" por aprox. 1,5 seg. y pase al ajuste del diámetro de la rueda "**WS**".

⚠ ATENCIÓN

En cuanto se presiona el pulsador MODE, en el display de la izquierda, aparece el diámetro de la rueda actual y el primer dato destellante.

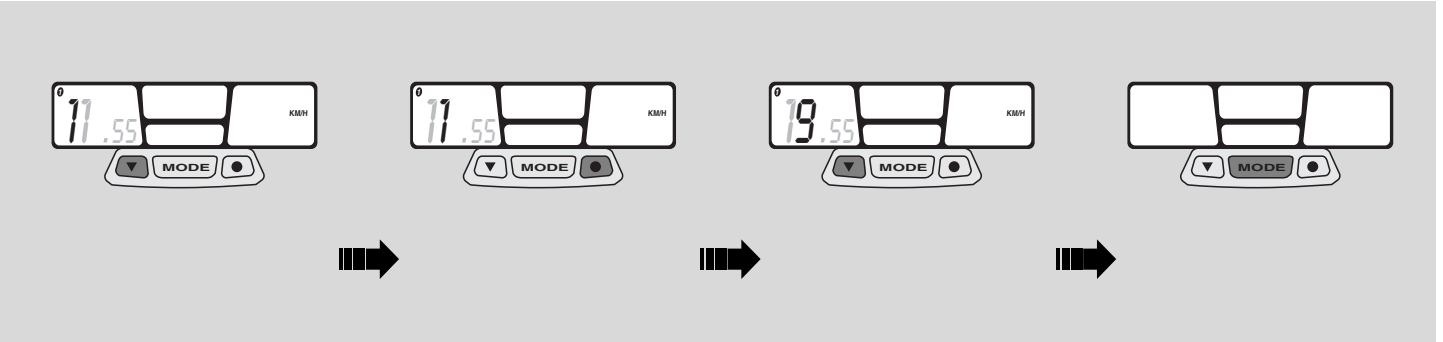

Programación diámetro rueda "WS"

- Para modificar el valor del dato destellante, presione el pulsador de la izquierda.
- Presione el pulsador de la derecha para pasar al próximo valor y presione nuevamente el pulsador de la izquierda para modificar dicho valor.

Valor de ajuste 1850.

- Para confirmar, presione el pulsador central "**MODE**" por aprox. 1,5 seg. y pase a la regulación de la hora.

⚠ ATENCIÓN

En cuanto se presiona el pulsador MODE, en el display central destella el tipo de visualización de la hora (24h ó 12h).

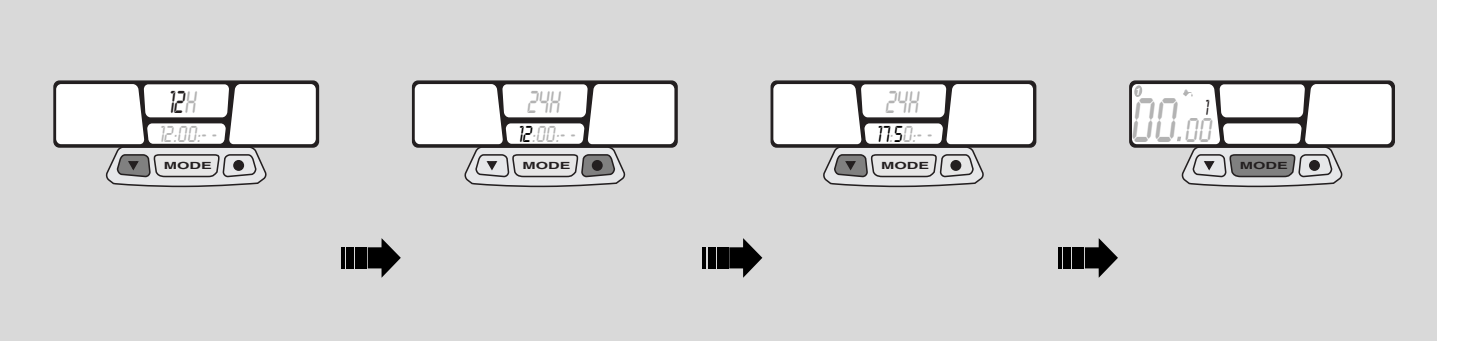

Programación horas

- Presionando el pulsador izquierdo se selecciona el tipo de visualización de la hora (24h ó 12h).
- Presione el pulsador de la derecha para pasar al ajuste “**hora**”. Presione el pulsador de la izquierda para modificar el valor.
- Presione el pulsador de la derecha para pasar al ajuste “**minutos**”. Use nuevamente el pulsador de la izquierda para modificar dicho valor.
- Para confirmar, presione el pulsador central “**MODE**” por aprox. 1,5 seg. y pase al control lubricación preventiva.

⚠ ATENCIÓN

En cuanto se presiona el pulsador MODE, en el display de la izquierda destella el símbolo lubricación con el número de intervenciones preventivas a realizar.

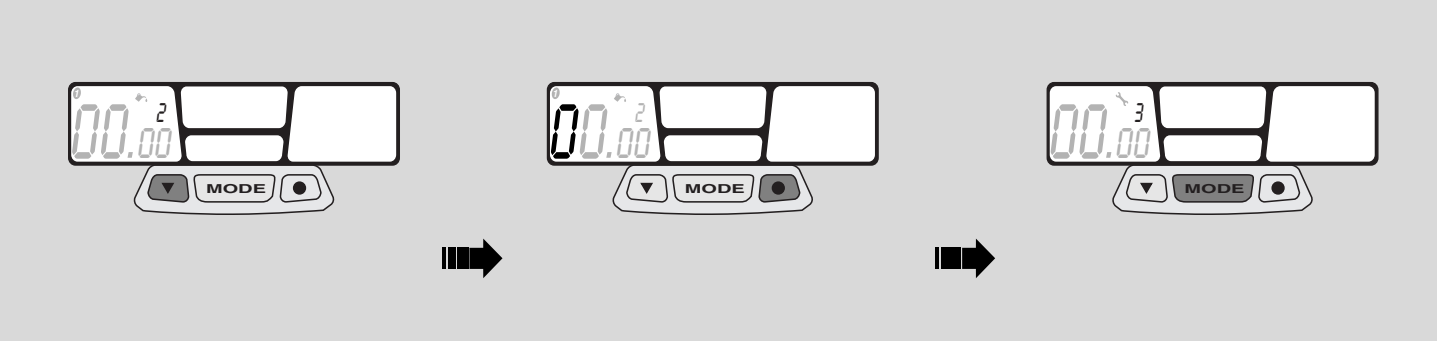

Control lubricación preventiva

⚠ ATENCIÓN

El período programado de lubricación preventiva ya está establecido a 100 km (60 mi) para el vehículo 1 y 300 km (200 mi) para el vehículo 2.
Si se desea modificar el período de lubricación ver pág. pág. 25 (PROGRAMACIONES ESTÁNDAR).

- Presionando el pulsador izquierdo se modifica el valor del dato.
- Presione el pulsador de la derecha para pasar al próximo valor.
- Para confirmar, presione el pulsador central "**MODE**" por aprox. 1,5 seg. y pase al control mantenimiento preventivo.

⚠ ATENCIÓN

Si la función de control lubricación no se utiliza, establezca todos los valores iguales en cero.

⚠ ATENCIÓN

En cuanto se presiona el pulsador MODE, en el display de la izquierda destella el símbolo mantenimiento con el número de intervenciones preventivas a realizar.

⚠ ATENCIÓN

Controles a criterio del usuario. No confundirse con los mantenimientos programados.

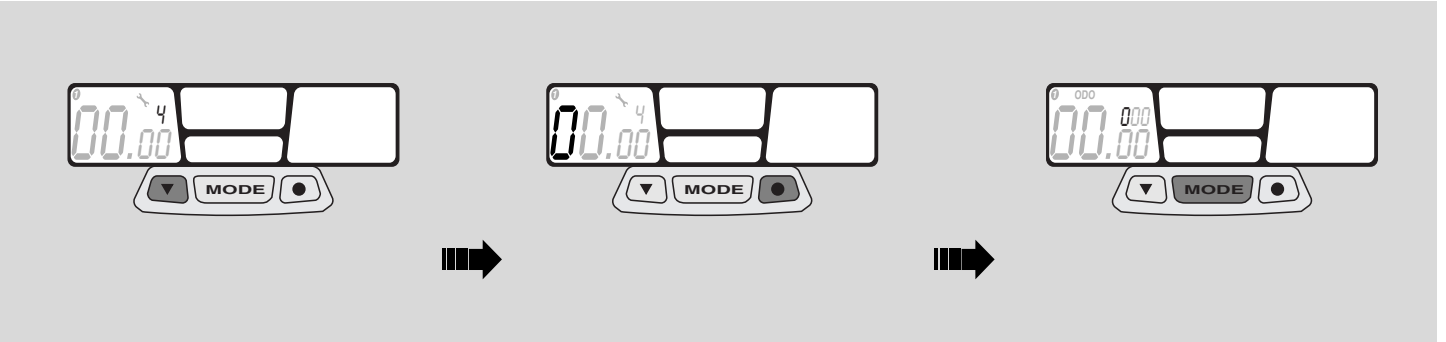

Control mantenimiento preventivo

⚠ ATENCIÓN

El período programado de mantenimiento preventivo ya está establecido a 300 km (200 mi) para el vehículo 1 y 990 km (600 mi) para el vehículo 2.
Si se desea modificar el período de mantenimiento ver pág. pág. 25 (PROGRAMACIONES ESTÁNDAR).

- Presionando el pulsador izquierdo se modifica el valor del dato.
- Presione el pulsador de la derecha para pasar al próximo valor.
- Para confirmar, presione el pulsador central "**MODE**" por aprox. 1,5 seg. y pase al ajuste de la distancia total (ODO).

⚠ ATENCIÓN

En cuanto se presiona el pulsador MODE, en el display de la izquierda aparece la inscripción ODO.

⚠ ATENCIÓN

Controles a criterio del usuario. No confundirse con los mantenimientos programados.

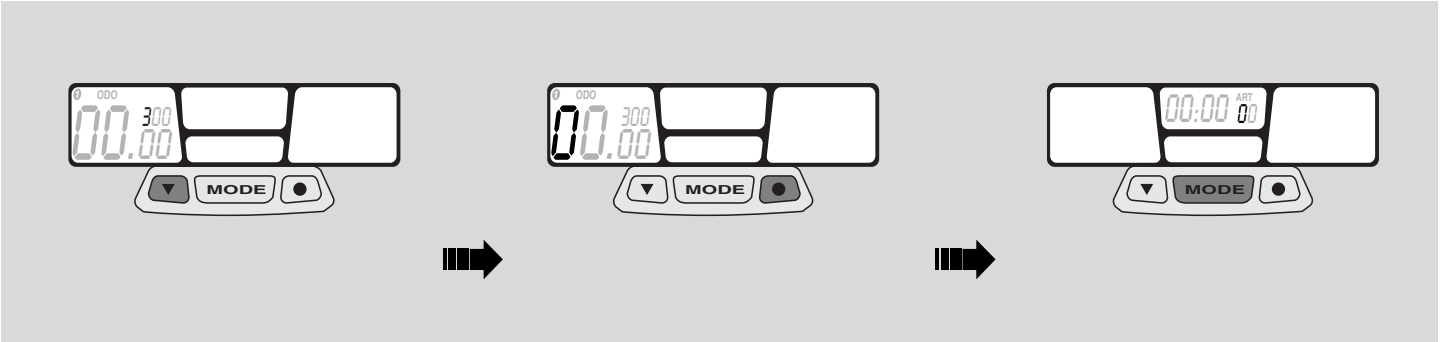

Control distancia total (ODO)

- Presionando el pulsador izquierdo se modifica el valor del dato.
- Presione el pulsador de la derecha para pasar al próximo valor.
- Para confirmar, presione el pulsador central "**MODE**" por aprox. 1,5 seg. y pase al ajuste tiempo de recorrido total (ART).

⚠ ATENCIÓN

En cuanto se presiona el pulsador MODE, en el display central aparece la inscripción ART.

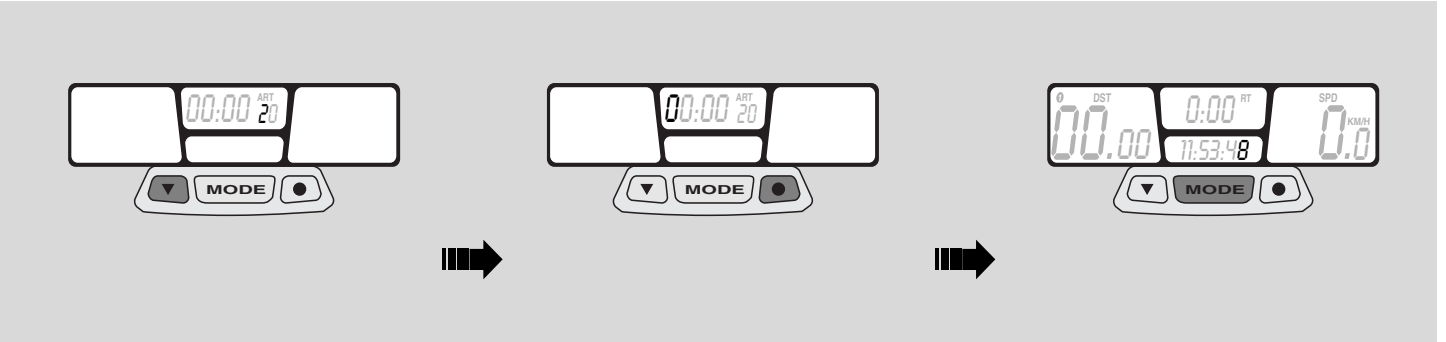

Control tiempo de recorrido total (ART)

- Presionando el pulsador izquierdo se modifica el valor del dato.
- Presione el pulsador de la derecha para pasar al próximo valor.
- Para confirmar, presione el pulsador central “**MODE**” por aprox. 2 seg. y finalice las programaciones iniciales.

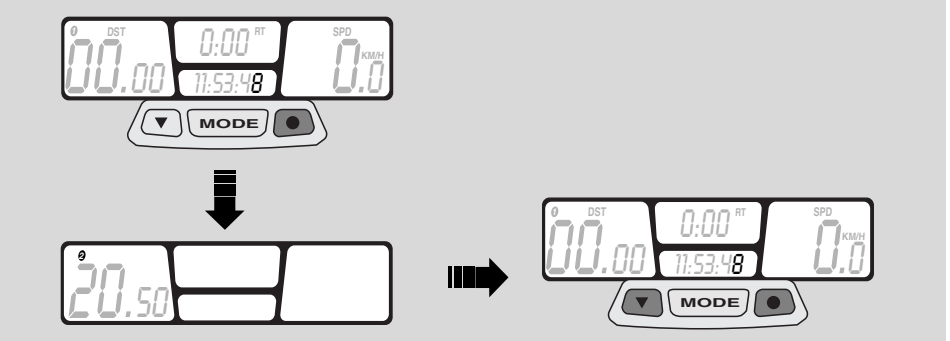

Programación segundo vehículo
Presionando por aprox. 5 seg. la tecla derecha, en el display de la izquierda, aparecerá el diámetro de la rueda "**WS**" relativo al segundo vehículo; luego de unos segundos, automáticamente se activa el menú relativo al segundo vehículo.

⚠ ATENCIÓN

Presionando los dos pulsadores externos por aprox. 2 seg. se activa el programa de modificación de las PROGRAMACIONES ESTÁNDAR relativas al segundo vehículo (bike 2).

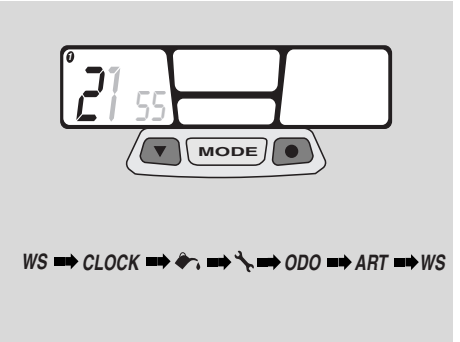

PROGRAMACIONES ESTÁNDAR

⚠ ATENCIÓN

Presionando los dos pulsadores externos por aprox. 2 seg. se activa el programa de modificación de las PROGRAMACIONES ESTÁNDAR.

Desde este menú se modifica el diámetro de la rueda, la programación de la hora, el aviso de lubricación y mantenimiento del vehículo, la distancia total recorrida (ODO) y el tiempo de recorrido total (ART).

El cambio del sistema métrico KM/H a MPH o viceversa, se realiza solo activando el menú PROGRAMACIONES INICIALES.

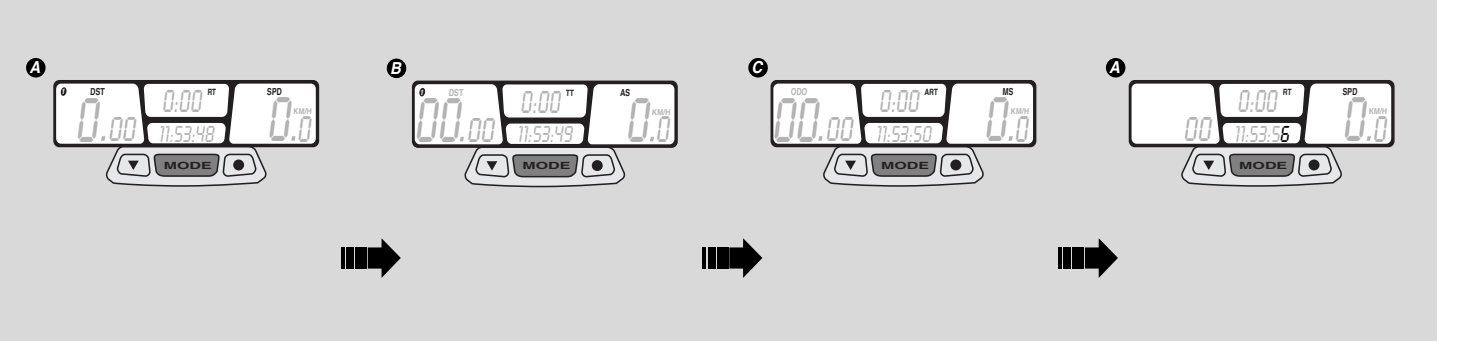

PROGRAMACIÓN/VISUALIZACIÓN PARÁMTROS

⚠ ATENCIÓN

Presionando el pulsador central MODE aparecen las distintas pantallas para las programaciones.

Durante el funcionamiento, el display visualiza la pantalla (A), mostrando la distancia recorrida desde la última puesta en cero (TT), la velocidad, la hora y el tiempo de recorrido parcial (RT).

Presionando el pulsador central "**MODE**" se pasará a la pantalla (B) y si se presiona nuevamente a la pantalla (C).

⚠ ATENCIÓN

Las pantallas (B y C) permanecerán visualizadas sólo por 5 seg. para luego mostrar nuevamente la pantalla (A).

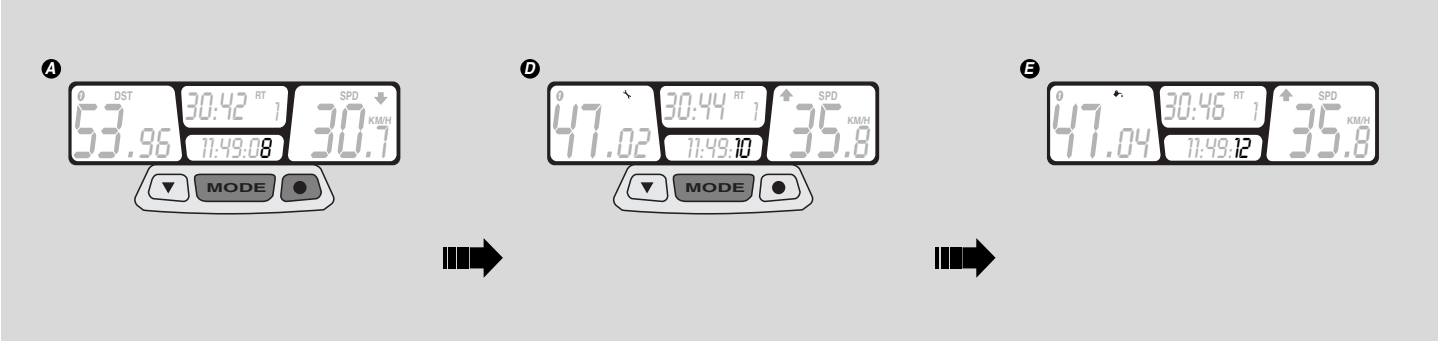

Presionando contemporáneamente el pulsador central "**MODE**" y el pulsador derecho por aprox. 2 seg. se pasará a la pantalla (D) control mantenimiento preventivo y, si se presiona nuevamente a la pantalla (E) control lubricación preventiva.

⚠ ATENCIÓN

Las pantallas (D y E) permanecerán visualizadas por 5 seg., si no se presiona ningún pulsador, para luego mostrar nuevamente la pantalla (A).

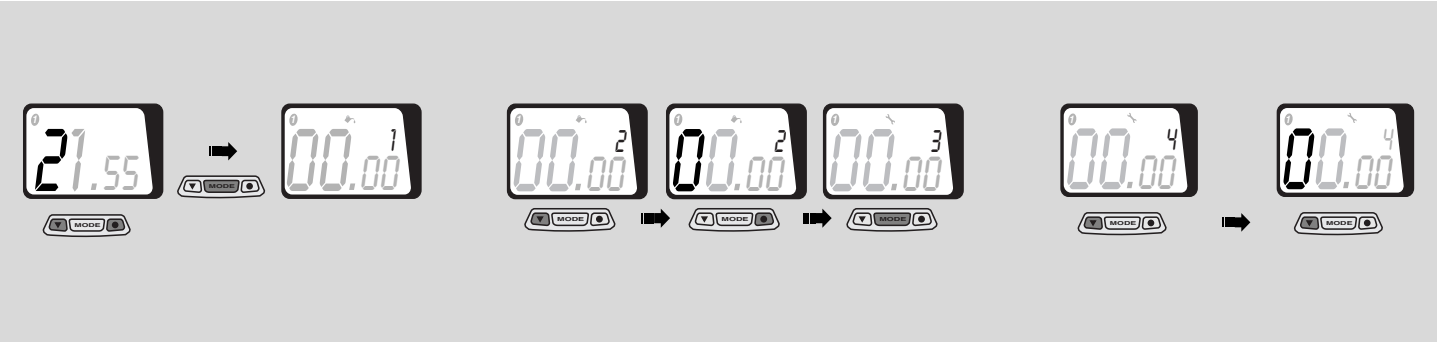

DESACTIVACIÓN DE LAS INTERVENCIONES PROGRAMADAS

Cuando se superan los límites establecidos para las intervenciones programadas de mantenimiento o de lubricación, en el display de la izquierda aparece el dato destellante.

Para apagarlo, se presiona contemporáneamente, por aprox. 2 seg., el pulsador izquierdo y derecho.

- Presione por aprox. 1,5 seg. la tecla central "**MODE**" para pasar a la pantalla de diámetro de la rueda.
- Presione nuevamente por aprox. 1,5 seg. la tecla central "**MODE**" para pasar a la pantalla de programación hora y comenzar la programación control lubricación preventiva.
- Presione el pulsador izquierdo para cambiar el valor del dato.
- Presione el pulsador derecho para confirmar dicho valor y pasar al próximo dato.
- Presione la tecla central "**MODE**" por aprox. 1,5 seg. para confirmar los datos relativos a la lubricación preventiva y pasar a la próxima operación.
- Presione el pulsador izquierdo para cambiar el valor del dato.
- Presione el pulsador derecho para confirmar dicho valor y pasar al próximo dato.
- Presione nuevamente el pulsador derecho por aprox. 2 seg. para que no aparezca nuevamente la pantalla inicial (A).

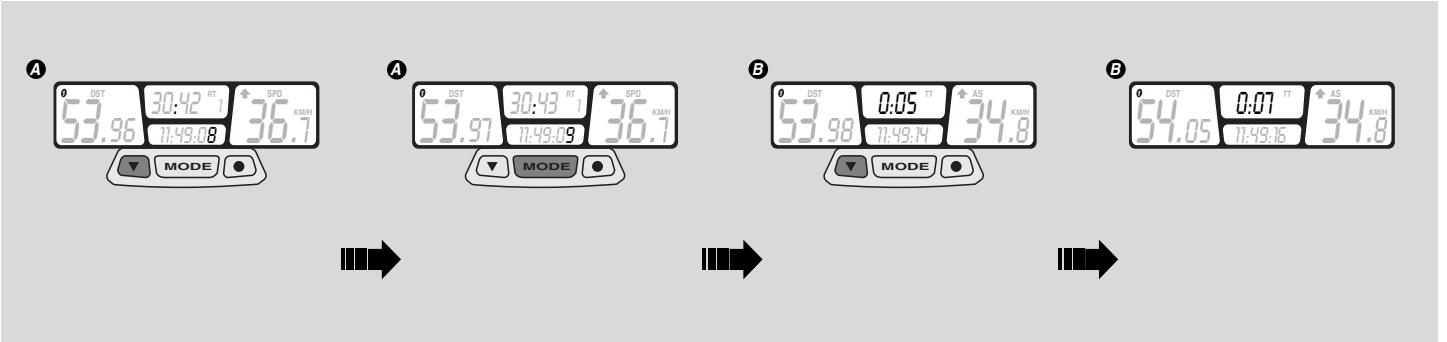

CRONÓMETRO

La computadora multifunción está dotada de un sistema de cronometraje, que se puede visualizar en la pantalla (B) como el cuentakilómetros parcial (TT).

- Para activar el cronómetro presione el pulsador izquierdo.
- Presione el pulsador central "**MODE**" para visualizar la pantalla (B).
- Presione nuevamente el pulsador izquierdo para finalizar el cronómetro.

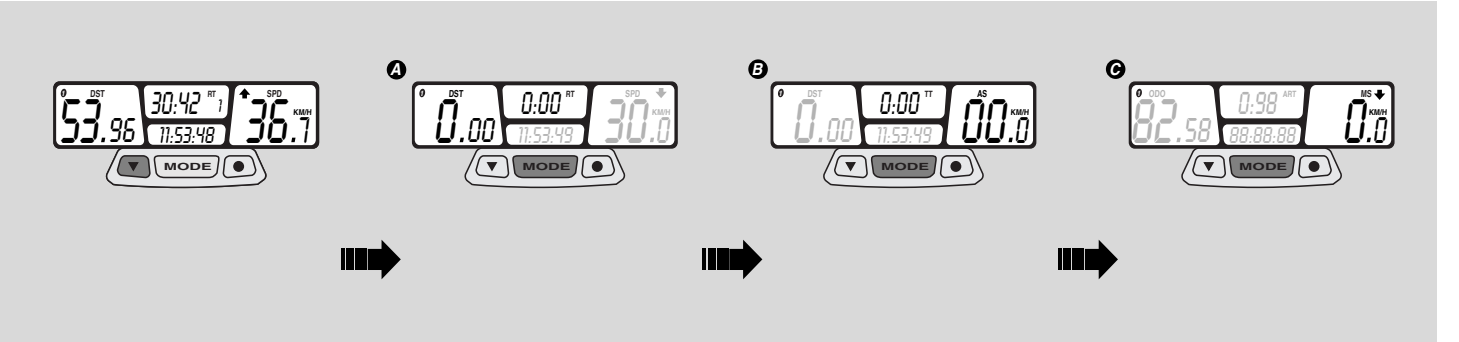

PUESTA EN CERO DATOS PARCIALES

Por medio de esta función es posible poner en cero los datos parciales registrados en la computadora; dichos datos son:

– Distancia parcial recorrida (DST)
– Cuentakilómetros parcial (TT)
– Tiempo de recorrido parcial (RT)
– Velocidad máxima (MS)
– Velocidad promedio (AS)

- Presione contemporáneamente por aprox. 2 seg. el pulsador izquierdo y el pulsador central “**MODE**”.
  Aparecerá la pantalla (A) con los relativos datos en cero.
- Presione el pulsador central “**MODE**” para pasar a la pantalla (B) y poner en cero los datos.
- Presione nuevamente el pulsador central “**MODE**” para pasar a la pantalla (C) y poner en cero los datos.

⚠ ATENCIÓN

Las pantallas (B y C) permanecerán visualizadas sólo por 5 seg. para luego mostrar nuevamente la pantalla (A).

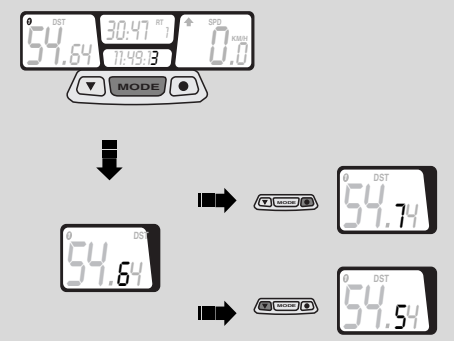

ALINEACIÓN DATOS PARCIALES (TRIP)

La distancia parcial recorrida (DST) puede ser modificada aumentando o disminuyendo el valor visualizado en el display; dicha función puede ser utilizada durante eventos deportivos para alinear el valor indicado en el display con el relativo al recorrido.

⚠ ATENCIÓN

No utilizar esta función para poner en cero el valor (DST); para poner en cero los datos parciales ver pág pág. 30 (PUESTA EN CERO DATOS PARCIALES).

- Presione el pulsador central "**MODE**" por aprox. 3 seg.
- Presione el pulsador derecho para aumentar el valor.
- Presione el pulsador izquierdo para disminuir el valor.
- Luego de aprox. 3 seg. el display visualiza la pantalla (A) con las relativas modificaciones.

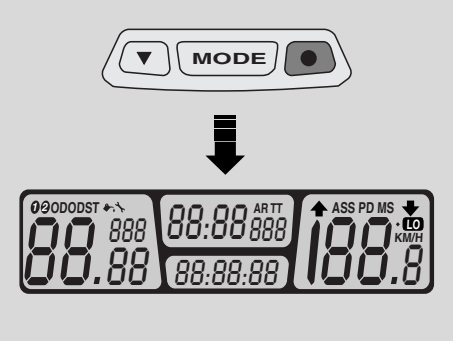

RETROILUMINACIÓN

- Presionando la tecla derecha se activa la retroiluminación del display. La luz se apaga automáticamente luego de 4 segundos

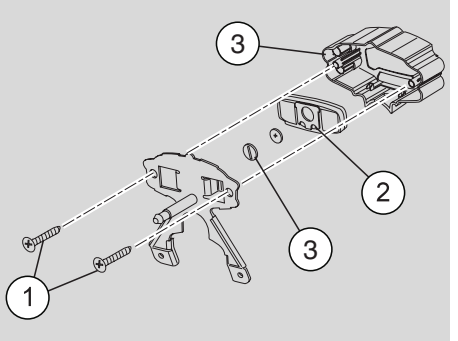

SUSTITUCIÓN BATERÍA

- Desmonte la cúpula porta-faro delantero.
- Destornille los dos tornillos en cruz que mantienen unida la carcasa porta-instrumento a la placa metálica.
- Desconecte el conector de dos vías del reenvío taquímetro.
- Extraiga el instrumento digital de la carcasa haciendo una leve presión del lado del display lcd.
- Desconecte la "corredera" del cuerpo del instrumento digital.
- Destornille el tapón cubre batería colocado en el retro del instrumento digital.
- Sustituya la batería "CR2032".

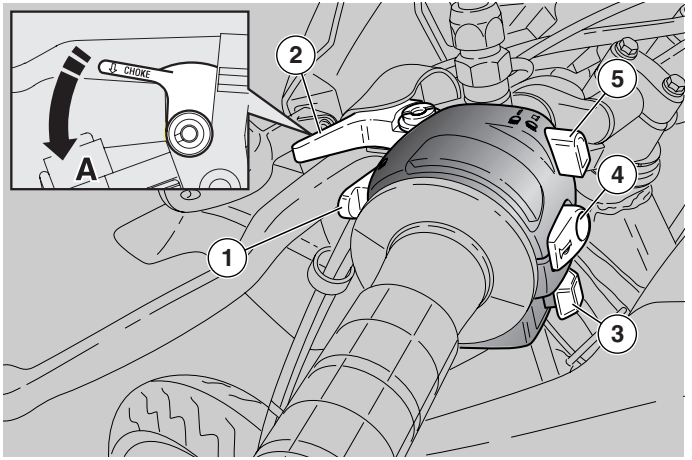

MANDOS EN EL LADO IZQUIERDO DEL MANILLAR

⚠ ATENCIÓN

Los componentes eléctricos funcionan sólo si el interruptor de encendido está en posición "○".

1) **PULSADOR RÁFAGAS** (≡D)
   Permite utilizar la ráfaga en caso de peligro o de emergencia.

2) **PALANCA PARA EL ARRANQUE EN FRIO (|↘|)**
   Girando la palanca "|↘|" en sentido antihorario (Pos. A), se pone en función el starter para el arranque en frío del motor.
   Para desactivar el starter, vuelva a poner la palanca "|↘|" en su posición inicial.

3) **INTERRUPTOR INDICADORES DE DIRECCION (⇦⇨)**
   Desplace el interruptor hacia la izquierda, para señalar el giro a la izquierda; desplace el interruptor hacia la derecha, para indicar el giro a la derecha.
   Apriete el interruptor en el centro para desactivar el indicador de dirección.

4) **PULSADOR BOCINA (🔈)**
   Al apretarlo se acciona la bocina.

5) **CONMUTADOR LUCES (≡D - ≡D)**
   Si el conmutador de luces se encuentra en posición "≡D", se acciona la luz de carretera; si se encuentra en posición "≡D", se acciona la luz de cruce.

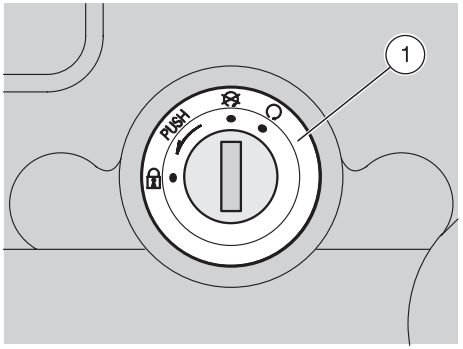

INTERRUPTOR DE ENCENDIDO

El interruptor de encendido (1) se encuentra sobre la placa superior del manguito de la dirección.

⚠ ATENCIÓN

La llave acciona el interruptor de encendido/seguro de dirección.
Con el vehículo se entregan dos llaves (una de reserva).

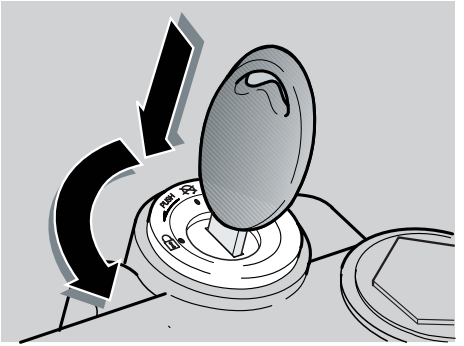

SEGURO DE DIRECCION

⚠ PELIGRO

No gire nunca la llave en posición "🔒" durante la marcha, porque se puede perder el control del vehículo.

FUNCIONAMIENTO

Para bloquear la dirección:

- Gire el manillar completamente hacia la izquierda.
- Gire la llave en posición "".

⚠ ATENCIÓN

Gire la llave y el manillar simultáneamente.

- Presione y gire la llave en sentido antihorario (hacia la izquierda) y gire despacio el manillar hasta poner la llave en "🔒".
- Extraiga la llave.

Posición	Función	Extracción llave
🔒 Seguro de dirección	La dirección está bloqueada. No es posible arrancar ni encender las luces.	Es posible quitar la llave.
	No se puede arrancar ni accionar las luces.	Es posible quitar la llave.
	Se puede arrancar y accionar las luces.	No es posible quitar la llave.

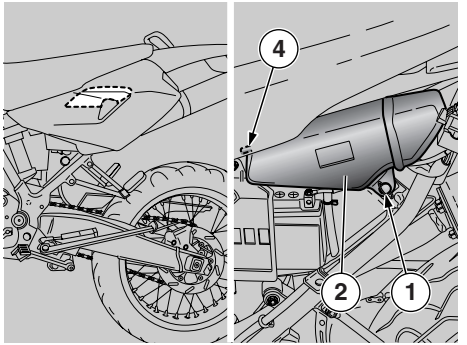

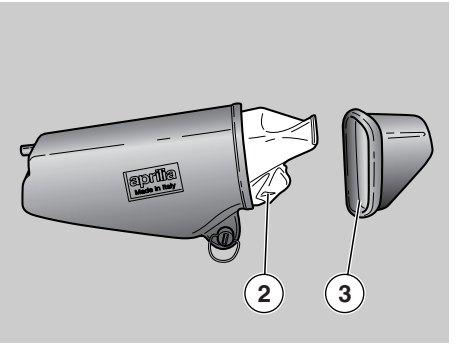

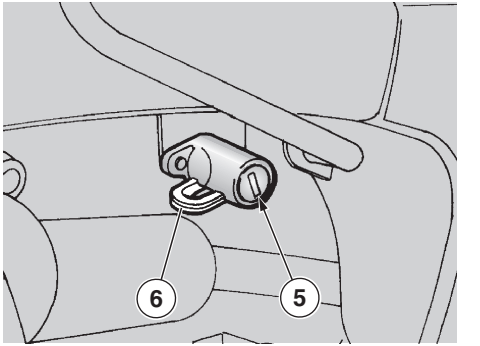

VANO PORTADOCUMENTOS / KIT HERRAMIENTAS

El vano portadocumentos/kit herramientas se encuentra debajo del panel lateral izquierdo; para acceder al mismo:

- Desmonte el panel lateral izquierdo, véase pág. 58 (DESMONTAJE PANELES LATERALES).
- Gire 1/4 de vuelta en el sentido contrario a las agujas del reloj el tornillo (1) de fijación rápida.
- Extraiga el compartimiento (2) del alojamiento.
- Extraiga por atrás el cierre del compartimiento (3).

IMPORTANTE Durante el montaje, introduzca correctamente el perno (4) de posicionamiento.

El kit de herramientas (2) incluye:

- n° 1 funda para recoger las herramientas
- n° 1 llave Allen hexagonal curvada 4 mm
- n° 1 llave Allen hexagonal curvada 5 mm
- n° 1 llave Allen hexagonal curvada 6 mm
- n° 1 llave de horquilla doble 7x5,5 mm
- n° 1 llave de horquilla doble 10x11 mm
- n° 1 llave de horquilla doble 10x13 mm
- n° 1 llave de horquilla simple 24 mm
- n° 1 llave tubular doble 21x24 mm
- n° 1 destornillador de cruz/corte
- n° 1 mango para destornillador

Peso máximo permitido: 1,5 kg

ENGANCHE PARA EL CASCO

Gracias al uso del enganche no hace falta llevarse el casco cada vez que se aparque el vehículo.

⚠ PELIGRO

No conduzca con el casco colgado del portacasco en cuanto esto podría perjudicar las condiciones de seguridad durante la conducción.

Para colgar el casco:

- Introduzca la llave en la cerradura (5).
- Gire la llave en sentido horario.
- Pase la presilla del casco a través del enganche (6).
- Gire la llave en sentido antihorario.

⚠ ATENCIÓN

Asegúrese de que el enganche (6) esté cerrado correctamente.

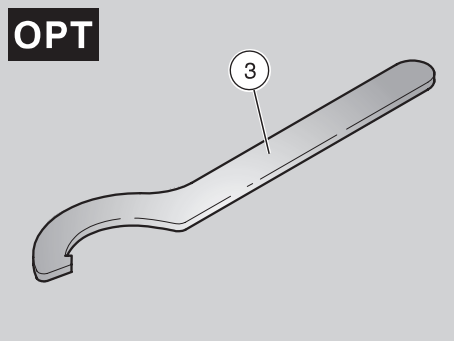

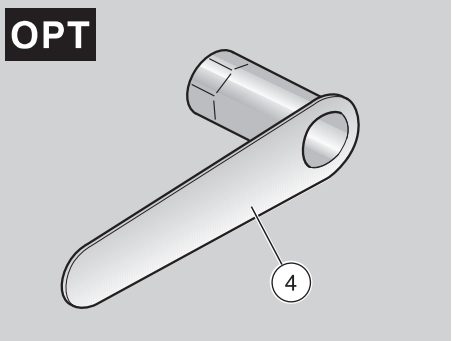

HERRAMIENTAS ESPECIALES OPT

Para efectuar algunas intervenciones específicas, utilice las siguientes herramientas especiales (pedirlas a un Concesionario Oficial **aprilia**).

Herramienta	Operaciones	Pag.
Llave de sector con nariz cuadrada (3)	Regulación tuerca amortiguador trasero.	42
Llave especial (tubular) (4)	Ajuste juego embrague	69

COMBUSTIBLE

⚠ PELIGRO

El combustible utilizado para la propulsión de los motores de explosión es muy inflamable y puede volverse explosivo en algunas condiciones. Es oportuno reponer gasolina y realizar las operaciones de mantenimiento en una zona ventilada y con el motor apagado. No fume durante la provisión de gasolina y cerca de los vapores del combustible; de todas formas evite absolutamente el contacto con llamas libres, chispas y cualquier otra fuente que podría causar el encendido o la explosión. Además, evite la salida del combustible de la boca de llenado, ya que podría incendiarse al llegar a contacto con las superficies muy calientes del motor. En caso de que se vertiera accidentalmente algo de gasolina, controle que la zona esté completamente seca; antes de arrancar asegúrese de que no haya quedado nada de combustible en el manguito de la boca de llenado. La gasolina se dilata con el calor y bajo la acción de los rayos solares. Por lo tanto no llene nunca el depósito hasta el tope.
Una vez que se haya terminado la operación de provisión de gasolina, cierre con cuidado el tapón.
Evite el contacto del combustible con la tión y el trasiego de un recipiente a otro por medio de un tubo.

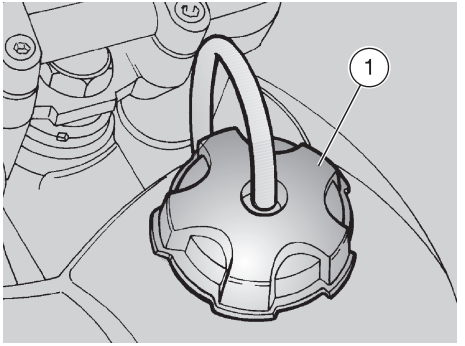

NO ESPARZA EL COMBUSTIBLE EN EL AMBIENTE.

MANTENGASE LEJOS DEL ALCANCE DE LOS NIÑOS

Utilice gasolina super sin plomo según DIN 51 607, número octano mínimo 95 (N.O.R.M) y 85 (N.O.M.M.).

CAPACIDAD DEPOSITO
(reserva incluida): 11 ℓ

RESERVA DEPOSITO:
1,3 ℓ(reserva mecánica)

Para repostar:
- Desenrosque y quite el tapón depósito combustible (1).
- Reposte.

ACEITE CAMBIO

Controle cada 4000 km el nivel del aceite cambio, véase pág. 60 (COMPROBACION NIVEL ACEITE CAMBIO Y RELLENO).

Sustituya el aceite del cambio al final del rodaje y luego cada 12000 km pág. 61 (SUSTITUCION ACEITE CAMBIO).

⚠ ATENCIÓN

Utilice aceites con buena calidad de gradación 75W-90, véase pág. 88 (TABLA DE LUBRIFICANTES).

⚠ PELIGRO

El aceite del motor puede dañar gravemente a la piel si es manejado durante mucho tiempo y diariamente. Se aconseja lávarse las manos con mucho cuidado tras haberlo manejado.

No esparza el aceite en el ambiente.
Se aconseja llevarlo en un recipiente sellado a la estación de servicio donde lo compra normalmente o a un centro de recogida de aceites.

En caso de intervenciones de mantenimiento, se aconseja el uso de guantes de látex.

DEPOSITO ACEITE MEZCLADOR

Rellene el depósito aceite mezclador cada 500 km.
El vehículo está provisto de mezclador separado, que permite la mezcla de la gasolina con aceite para la lubricación del motor, véase pág. 88 (TABLA DE LUBRIFICANTES).

La entrada en reserva se indica por el encendido de la luz indicadora reserva aceite mezclador "🛢" situada en el salpicadero, véase pág. 15 (INSTRUMENTOS E INDICADORES).

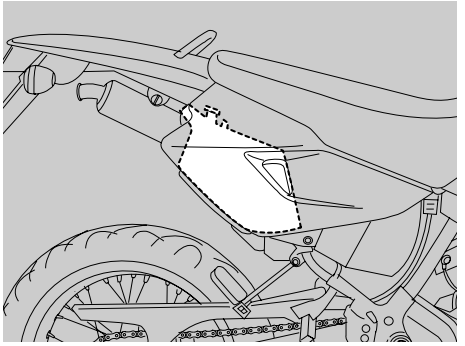

⚠ PELIGRO

La utilización del vehículo sin aceite mezclador ocasiona graves daños al motor.

En el caso de que acabe el aceite contenido en el depósito mezclador o se saque el tubo aceite mezclador, es preciso dirigirse a un Concesionario Oficial aprilia, que efectuará la purga.

Esta operación es indispensable, en cuanto el funcionamiento del motor con aire en la instalación del aceite mezclador podría causar graves daños al propio motor.

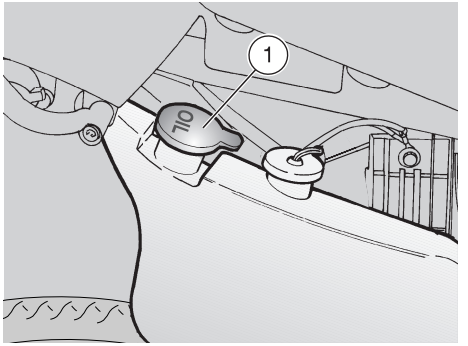

Para introducir el aceite mezclador en el depósito:

- Desmonte el panel lateral derecho, véase pág. 58 (DESMONTAJE PANELES LATERALES)
- Quite el tapón (1).

CAPACIDAD DEPÓSITO
(incluida reseva): 1,25 ℓ

RESERVA DEPOSITO: 0,5 ℓ

⚠ PELIGRO

Lávese las manos con mucho cuidado tras haber manejado el aceite.
No esparza el aceite en el ambiente.

MANTENGASE LEJOS DEL ALCANCE DE LOS NIÑOS.

LIQUIDO FRENOS - recomendaciones

⚠ ATENCIÓN

Este vehículo está equipado con frenos de disco delantero y trasero, con circuitos hidráulicos separados. Las siguientes informaciones se refieren a un solo sistema de frenado, pero tienen validez incluso para ambos sistemas.

⚠ PELIGRO

Variaciones imprevistas del juego o una resistencia elástica sobre la palanca del freno, se deben a defectos en el sistema hidráulico. Diríjase a un Concesionario Oficial aprilia si tiene dudas sobre el funcionamiento perfecto del sistema de frenado, y si no se encuentra en la posibilidad de efectuar las operaciones normales de control.

⚠ PELIGRO

Ponga mucho cuidado en que los discos de los frenos no estén untados o engrasados, sobre todo tras las operaciones de mantenimiento o de control.
Controle que los tubos de los frenos no resulten pellizcados o rozados.
Tenga cuidado con que agua o polvo no entren accidentalmente en el interior del circuito.

En caso de intervenciones de mantenimiento en el circuito hidráulico, se aconseja el uso de guantes de látex.

El líquido de los frenos podría causar irritaciones si llega a contacto con la piel o con los ojos.
Lávese con mucho cuidado las partes del cuerpo que hayan estado en contacto con el líquido, y, además, diríjase a un oculista o a un médico si el líquido llegara a contacto con los ojos.

No esparza el líquido en el ambiente.

MANTENGASE LEJOS DEL ALCANCE DE LOS NIÑOS.

⚠ PELIGRO

Utilizando el líquido de los frenos, tenga cuidado con no verterlo sobre las partes de plástico y pintadas porque podría dañarlas irreparablemente.

FRENOS DE DISCO

⚠ PELIGRO

Los frenos son los órganos que garantizan mayormente la seguridad, por lo tanto hay que conservarlos siempre en perfecta eficacia y controlarlos antes de cada viaje.

Hay que sustituir el líquido de los frenos una vez cada año en un Concesionario Oficial aprilia.

Utilice líquido frenos del tipo señalado en la tabla lubricantes, véase pág. 88 (TABLA DE LUBRIFICANTES).

Al gastárse las pastillas del freno, el nivel del líquido dentro del depósito disminuye para compensar automáticamente el desgaste.

El depósito líquido freno delantero se encuentra cerca del pivote palanca freno delantero.

El depósito líquido freno trasero se encuentra en el lado derecho del vehículo anteriormente a la caja filtro aire.

Controle periódicamente el nivel del líquido de los frenos en los depósitos, véase pág. 39 (FRENO DELANTERO), pág. 40 (FRENO TRASERO) y el desgaste de las pastillas, véase pág. 70 (COMPROBACION DESGASTE PASTILLAS).

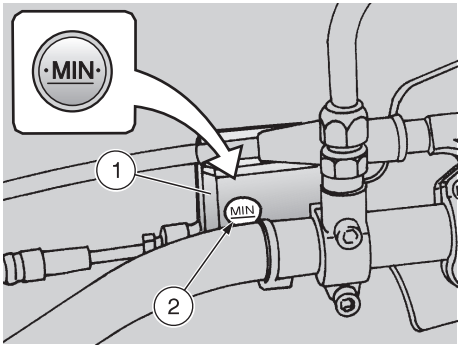

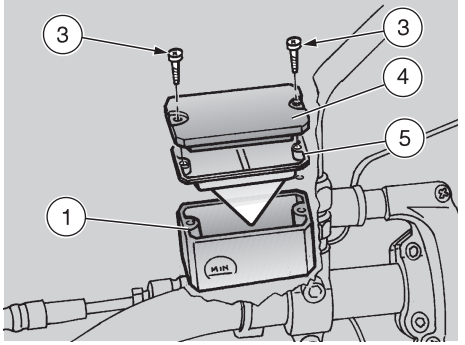

FRENO DELANTERO

Lea con cuidado pag. 38 (LIQUIDO FRENOS - recomendaciones) y (FRENOS DE DISCO)**.**

CONTROL

⚠ ATENCIÓN

Coloque el vehículo sobre un suelo firme y llano.

Para controlar el nivel:
- Coloque el vehículo sobre el caballete.
- Gire el manillar hacia la izquierda, de modo que el líquido contenido en el depósito líquido frenos (1) sea paralelo a la referencia "**MIN**" presente sobre el cristal (2).
- Controle que el líquido frenos contenido en el depósito supere la referencia "**MIN**" indicada en el cristal (2).
- En caso contrario rellene.

RELLENO

⚠ PELIGRO

Peligro de salida del líquido de los frenos. No accione la palanca freno si los tornillos (3) están aflojados o, sobre todo, si se ha quitado la tapa del depósito del líquido de los frenos.

- Destornille y quite los dos tornillos (3).
- Desmonte la tapa (4).

⚠ PELIGRO

Mantenga el líquido en el depósito paralelo al borde del depósito; de tal forma se evitan salidas peligrosas del líquido durante el relleno.

- Quite la junta (5).
- Llene el depósito con líquido para frenos, véase pág. 88 (TABLA DE LUBRIFICANTES), hasta cubrir del todo el cristal.
- Vuelva a colocar correctamente la junta (5) en su posición.
- Vuelva a poner la tapa (4).
- Atornille y apriete los dos tornillos (3).

⚠ PELIGRO

Controle la eficacia del frenado. De resultar necesario, diríjase a un Concesionario Oficial aprilia. En caso de una carrera excesiva de la palanca del freno, de excesiva elasticidad o en caso de presencia de burbujas de aire en el circuito, diríjase a un Concesionario Oficial aprilia, porque podría resultar necesario efectuar la purga del aire del sistema.

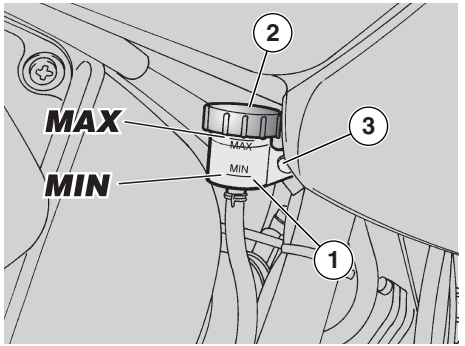

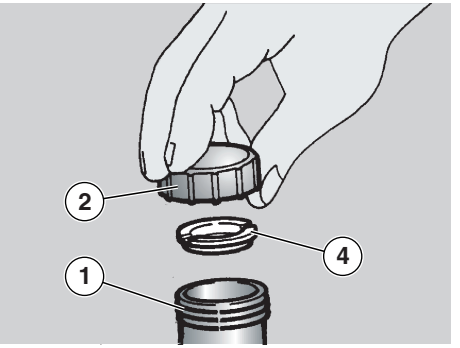

FRENO TRASERO

Lea con cuidado pag. 38 (LIQUIDO FRENOS - recomendaciones) y (FRENOS DE DISCO)**.**

CONTROL

⚠ ATENCIÓN

Coloque el vehículo sobre un suelo firme y llano.

- Mantenga el vehículo en posición vertical de manera que el líquido contenido en el depósito (1) quede paralelo al tapón (2).
- Compruebe que el líquido contenido en el depósito supere la referencia **"MIN"** .
- Si el líquido no llega por lo menos hasta la referencia **"MIN"** , rellene enseguida.

RELLENO

⚠ PELIGRO

Peligro de salida líquido.
No accione la palanca del freno trasero si se ha aflojado o quitado el tapón del depósito líquido frenos.

- Destornille el tornillo de fijación (3) y quite el depósito del freno dejándolo conectado al tubo del sistema de freno trasero.
- Desenrosque y quite el tapón (2).

⚠ ATENCIÓN

Para no verter el líquido de los frenos durante el relleno, se recomienda mantenga el líquido en el depósito paralelo al borde del depósito (en posición horizontal).

- Quite la junta (4).
- Con la ayuda de una jeringa, rellene el depósito (1) con líquido frenos, véase pág. 88 (TABLA DE LUBRIFICANTES), hasta la referencia "**MAX**".
- Coloque correctamente la junta (4); atornille nuevamente el tapón (2).
- Fije el depósito del líquido de freno trasero con el tornillo de fijación (3) con la relativa arandela.

⚠ PELIGRO

Controle la eficacia de frenado. Si necesario, diríjase a un Concesionario Oficial aprilia.
En caso de una carrera excesiva de la palanca del freno, de excesiva elasticidad o en caso de presencia de burbujas de aire en el circuito, diríjase a un Concesionario Oficial aprilia, porque podría resultar necesario efectuar la purga del aire del sistema.

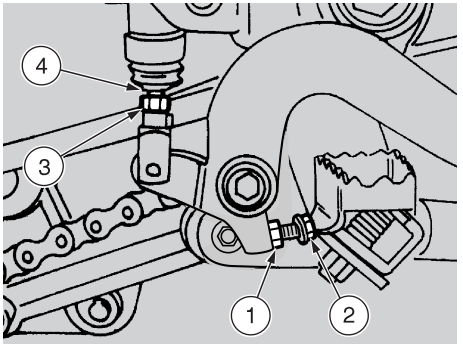

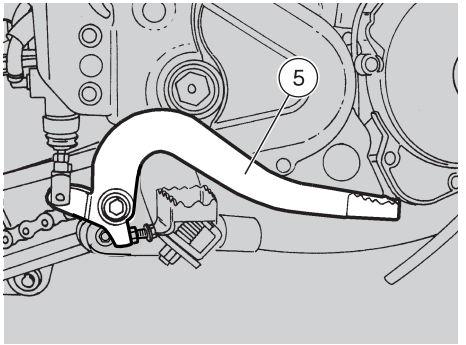

REGULACION EN ALTURA PALANCA FRENO TRASERO

La palanca freno es colocada ergonómicamente en fase de ensamblaje del vehículo. Si es necesario, se puede personalizar la posición de la palanca freno en altura:

- Afloje la contratuerca (1).
- Destornille del todo el tensor del freno (2).
- Atornille del todo la contratuerca (3) sobre la varilla mando bomba (4).
- Atornille del todo la varilla mando bomba (4), luego desenrósquela dándole 3 - 4 vueltas.
- Destornille el tensor freno (2) hasta que la palanca freno (5) alcance la altura deseada.
- Bloquee el tensor del freno (2) por medio de la contratuerca (1).
- Desenrosque la varilla mando bomba (4) y llévela a contacto con el pistón bomba.
- Enrosque la varilla para garantizar un juego mínimo de 0,5 ÷ 1 mm entre la varilla mando bomba (4) y el pistón bomba.

⚠ PELIGRO

Asegurarse que haya juego entre la varilla del mando bomba (4) y el pistón de la bomba, para evitar que el freno permanezca accionado causando un desgaste prematuro de los elementos de freno.

Varilla mando bomba y pistón bomba: 0,5 ÷ 1 mm.

- Bloquee la varilla mando bomba por medio de la contratuerca (3).

⚠ PELIGRO

Controle la eficacia de frenado.
De resultar necesario, diríjase a un Concesionario Oficial aprilia.

Después del ajuste, al soltar el freno controle que la rueda gire libremente.

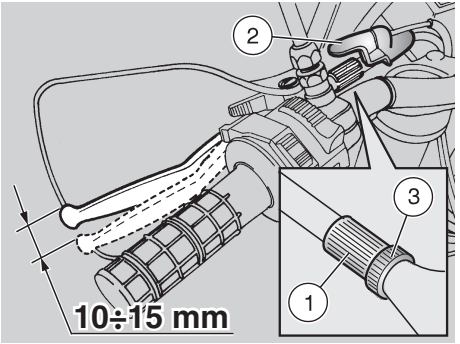

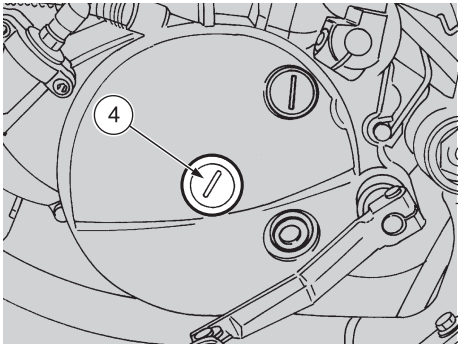

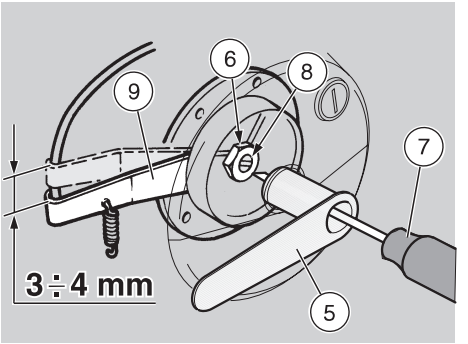

REGULACION EMBRAGUE

Regule el embrague cuando el motor se para o cuando el vehículo intenta avanzar con la palanca del embrague accionada y la marcha puesta, o si el embrague "resbala" causando un retraso de la aceleración con respecto al número de revoluciones del motor.
Las regulaciones de menor entidad pueden efectuarse mediante el regulador (1):

- Extraiga el elemento de protección (2).
- Afloje (atornillándola) la tuerca (3).
- Gire el regulador (1) hasta que la carrera vacía en la extremidad de la palanca embrague resulte de unos 10÷15 mm (véase figura).
- Apriete (destornillándola) la tuerca (3), bloqueando el regulador (1).
- Controle la carrera vacía en la extremidad de la palanca embrague.
- Vuelva a instalar el elemento de protección (2).

Si el regulador (1) está completamente atornillado, completamente destornillado o no se puede obtener la carrera vacía correcta:

- Extraiga el elemento de protección (2).
- Atornille completamente la tuerca (3) en el regulador (1).
- Atornille completamente el regulador (1).
- Con un destornillador de corte (o una moneda) desenrosque y quite el tapón (4).

⚠ ATENCIÓN

La llave especial (5) se encuentra en los Concesionarios Oficiales aprilia.

- Introduzca la llave especial (5) y afloje la tuerca interior (6).
- Introduzca un destornillador de corte (7) en la llave especial (5) y atornille completamente el tornillo de regulación (8).
- Afloje el tornillo de regulación (8) dándole media vuelta, correspondiente a 3÷4 mm de carrera de la palanca (9).
- Por medio del destornillador (7) mantenga bloqueado el tornillo de regulación (8), actúe sobre la llave especial (5) y apriete la tuerca interior (6).
- Vuelva a enroscar el tapón (4).
- Controle la carrera vacía en la extremidad de la palanca embrague (10÷15 mm).
- Ponga en marcha el motor.
- Accione del todo la palanca embrague y ponga la primera marcha.
  Controle que el motor no se pare, que el vehículo no intente avanzar, que el embrague no "resbale" durante la fase de aceleración o durante la marcha.

⚠ PELIGRO

De no resultar posible conseguir una regulación correcta, o en caso de funcionamiento irregular del embrague, diríjase a un Concesionario Oficial aprilia.

⚠ ATENCIÓN

Controle la integridad del cable embrague: no debe presentar aplastamientos o desgaste de la vaina en toda su longitud.

- Lubrique periódicamente el cable del embrague con un lubricante adecuado, véase pág. 88 (TABLA DE LUBRIFICANTES), para evitar su desgaste prematuro y corrosión.

NEUMATICOS

Este vehículo está equipado con neumáticos con cámara.

⚠ PELIGRO

Controle periódicamente la presión de hinchado de los neumáticos a temperatura ambiente, véase pág. 85 (FICHA TECNICA).

Si los neumáticos están calientes, la medición no es correcta.
Mida la presión de hinchado sobre todo antes y después de cada largo viaje.

Si la presión del hinchado es demasiado alta, las irregularidades del terreno no llegan a amortiguarse y se transmiten al manillar, comprometiendo por lo tanto el confort de marcha y reduciendo también la adherencia a la carretera en curva.

Si, al revés, la presión del hinchado es insuficiente, los flancos de los neumáticos trabajan en exceso y podría darse el deslizamiento de la goma sobre la llanta, o su despegue con consiguiente pérdida de control del vehículo.

En caso de frenazos abruptos, los neumáticos podrían salirse de las llantas. En las curvas, además, el vehículo podría perder adherencia.

Controle las condiciones de las superficies y del desgaste, porque una mala condición de los neumáticos puede comprometer su adherencia a la carretera y la maniobrabilidad del vehículo.

Sustituya el neumático si está desgastado o si un eventual pinchazo en la zona de la banda de rodadura resulta más ancho de 5 mm.

Tras haber reparado un neumático, ejecute el equilibrado de las ruedas. Utilice exclusivamente neumáticos según las medidas indicadas por la empresa, véase pág. 85 (FICHA TECNICA).

Controle que las válvulas de hinchado estén siempre equipadas con taponcitos para evitar un repentino deshinchamiento de los neumáticos.
Las operaciones de sustitución, de reparación, de mantenimiento y de equilibrado son muy importantes, deben ejecutarse con equipos adecuados y con la experiencia indispensable.
Por esta razón le aconsejamos diríjase a un o a un servicio especializado para ejecutar las operaciones anteriores.
Si los neumáticos son nuevos pueden estar cubiertos de una substancia resbaladiza, por lo tanto conduzca con cuidado durante los primeros kilómetros.
No engrase los neumáticos con un líquido no adecuado.

Si los neumáticos son viejos, aunque no están desgastados del todo, pueden endurecerse y no garantizar el agarre en carretera.
En este caso sustituya los neumáticos.

LIQUIDO REFRIGERANTE

⚠ PELIGRO

No utilice el vehículo si el líquido refrigerante está por debajo del nivel mínimo.

IMPORTANTE Cumpla las operaciones de mantenimiento a intervalos demediados si se utiliza el vehículo en zonas lluviosas, polvorientas, con firme malo o en caso de conducción deportiva.

Antes de salir controle el nivel del líquido refrigerante, véase pág. 45 (CONTROL Y RELLENO); hágalo sustituir cada dos años, dirigiéndose a un Concessionario Ufficiale aprilia.

⚠ PELIGRO

El líquido refrigerante es nocivo si es tragado; si llega a contacto con la piel o con los ojos podría causar irritaciones.

Si el líquido llegara a contacto con la piel o los ojos, lávelos con mucha agua y diríjase a un médico.
De tragarlo accidentalmente, produzca el vómito, enjuáguese la boca y la garganta con mucha agua y diríjase inmediatamente a un médico.

MANTENGASE LEJOS DEL ALCANCE DE LOS NIÑOS.

⚠ PELIGRO

Tenga cuidado con no verter el líquido refrigerante sobre las piezas candentes del motor; podría incendiarse emitiendo llamas invisibles.

En caso de intervenciones de mantenimiento, se aconseja use guantes de látex.

Para la sustitución, diríjase a un Concesionario Oficial aprilia

La solución del líquido refrigerante está compuesta por 50% de agua y por 50% de anticongelante.

Esta mezcla es ideal para casi todas las temperaturas de funcionamiento y garantiza una buena protección contra la corrosión.

Se aconseja mantenga la misma mezcla incluso durante el verano porque, de tal forma, se reducen las pérdidas por evaporación y la necesidad de frecuentes rellenos.

De tal manera disminuyen las incrustaciones de sales minerales, dejadas en el radiador por el agua evaporada y se conserva inalterada la eficacia del sistema de refrigeración.

En caso de que la temperatura exterior esté por debajo de cero grados centígrados, controle frecuentemente el circuito de refrigeración añadiendo, si necesario, una mayor concentración de anticongelante

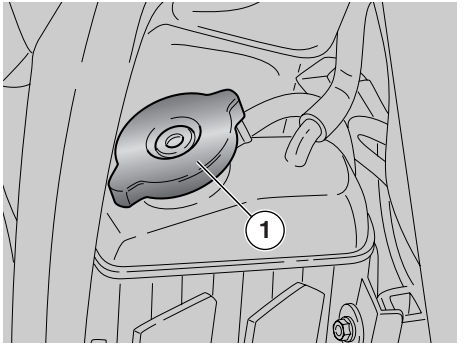

(hasta un máximo de 60%).

Para la solución refrigerante use agua destilada, para no dañar el motor.

⚠ PELIGRO

No quite el tapón (1) del radiador con el motor aún caliente, porque el líquido refrigerante está bajo presión y a temperatura elevada.

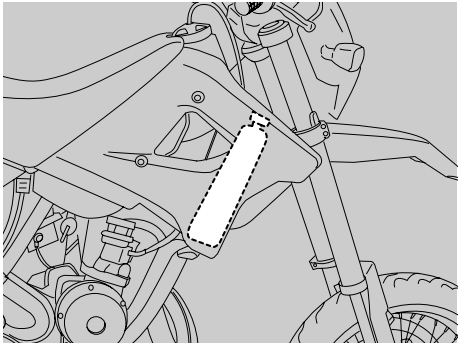

CONTROL Y RELLENO

⚠ PELIGRO

Realice las operaciones de control y de relleno del líquido refrigerante con el motor frío.

- Pare el motor y espere a que se enfríe.

⚠ ATENCIÓN

Coloque el vehículo sobre un suelo firme y llano.

- Mantenga el vehículo en posición vertical con las dos ruedas apoyadas sobre el suelo.
- Gire, en sentido antihorario y por un paso, el tapón radiador (1).
- Espere unos segundos para permitir la purga de la eventual presión presente en la instalación.
- Gire otra vez en sentido antihorario el tapón radiador (1) y quítelo.

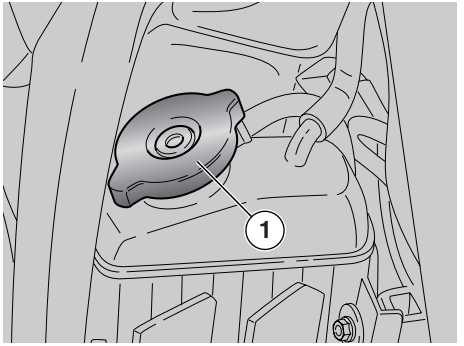

- Controle que el líquido cubra completamente las placas del radiador.
- Si es necesario, rellene con líquido refrigerante, véase pág. 88 (TABLA DE LUBRIFICANTES), hasta cubrir completamente las placas del radiador.

⚠ PELIGRO

No supere este nivel porque, en caso contrario, puede haber una salida del líquido durante el funcionamiento del motor.

⚠ PELIGRO

El líquido refrigerante es nocivo si es tragado; si llega a contacto con la piel o con los ojos podría causar irritaciones.
No introduzca los dedos u otros objetos para comprobar la presencia de líquido refrigerante.

⚠ ATENCIÓN

No añada aditivos u otras sustancias al líquido.
Si se utiliza un embudo u otro instrumento, asegúrese de que estén perfectamente limpios.

- Vuelva a instalar el tapón radiador (1).

⚠ PELIGRO

En caso de un excesivo consumo de líquido refrigerante y en caso de que el depósito quede vacío, controle que no haya pérdidas en el circuito.
Para la reparación, diríjase a un Concesionario Oficial aprilia.

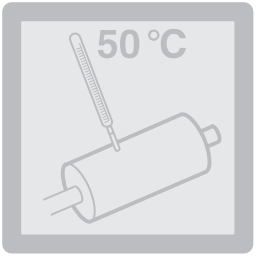

SILENCIADOR

⚠ PELIGRO

Evite aparcar el vehículo cerca de arbustos u hojas secas o en lugares accesibles a lo niños, porque el silenciador catalítico alcanza durante su uso temperaturas muy elevadas; preste la máxima atención y evite cualquier tipo de contacto hasta que se enfrie completamente.

El vehículo está dotado de un silenciador con catalizador metálico de tipo “bi-valente al platino-rodio”.

Este dispositivo desempeña la funcion de oxidar el CO (óxido de carbono) y los HC (hidrocarburos incombustos) presentes en los gases de escape, transformándolos respectivamente en gas carbónico y vapor de agua.

La temperatura elevada alcanzada por los gases de escapes, por efecto de la reacción catalítica, consigue quemar, además, las partículas de aceite, conservando por lo tanto el silenciador limpio y eliminando los humos de escape.

Para el funcionamiento correcto y continuo del catalizador y para reducir eventuales problemas de suciedad en el grupo térmico y el escape, evite recorrer largos tramos con régimen de rotación del motor constantemente muy bajo.

Resultará suficiente alternar a estos momentos un régimen de rotación del motor algo elevado, aunque sea durante pocos segundos, con tal que esto se efectúe frecuentemente.

Lo que se ha dicho anteriormente adquiere especial importancia cada vez que se pone en marcha el motor en frío; en este caso, para poder alcanzar un régimen de rotación que permita "la activación" de la reacción catalítica, será suficiente comprobar que la temperatura del grupo térmico haya alcanzado como mínimo los 50°C, lo cual generalmente se realiza pocos segundos tras el arranque.

⚠ PELIGRO

No utilice gasolina con plomo ya que destruye el catalizador.

⚠ PELIGRO

Antes de salir, efectúe siempre un control preliminar del vehículo para una correcta y segura funcionalidad (véase "TABLA CONTROLES PRELIMINARES"). El hecho de no realizar las siguientes operaciones puede causar graves lesiones personales o daños graves al vehículo.

No dude en dirigirse a un Concesionario Oficial aprilia si no comprende el funcionamiento de unos mandos o si nota o sospecha la presencia de algunas anomalías en el funcionamiento.
El tiempo necesario para un control es muy limitado, mientras que resulta notable la seguridad obtenida.

TABLA CONTROLES PRELIMINARES

Detalle	Control	Detalle
Freno delantero y trasero de disco	Controle el funcionamiento, la carrera en vacío de las palancas de mando, el nivel del líquido y eventuales pérdidas. Compruebe el desgaste de las pastillas. Si es necesario efectúe la restauración del nivel del líquido.	38-39-40-70
Acelerador	Controle que funcione suavemente y que pueda abrirse y cerrarse completamente en todas las posiciones de la dirección. Ajuste y/o lubrique si es necesario.	71
Aceite mezclador / aceite cambio	Controle y/o rellene si es necesario.	36-37-60-61
Ruedas/neumáticos	Controle las condiciones de las superficies de los neumáticos, la presión de hinchado, el desgaste y daños eventuales.	43
Palancas de los frenos	Controle que funcionen suavemente. Engrase las articulaciones y ajuste la carrera si es necesario.	39-40
Embrague	La carrera en vacío hasta la extremidad de la palanca embrague debe ser de unos 10 mm; el embrague debe funcionar sin tirones/o resbalamientos.	42
Dirección	Controle que la rotación sea homogénea, suave, sin juegos o aflojamientos.	—
Caballete lateral	Controle que funcionen suavemente, y que la tensión de los muelles vuelva a ponerlo en su posición normal. Lubrique juntas y articulaciones si es necesario.	77
Elementos de fijación	Compruebe que los elementos de fijación no estén aflojados. Si necesario, ajústelos o apriételos.	—
Cadena de trasmisión	Controle el juego.	66-67
Depósito combustible	Controle el nivel y reposte si es necesario. Controle pérdidas eventuales u oclusiones del circuito.	36-82
Líquido refrigerante	Controle el nivel.	44-45
Luces, luces de aviso, bocina y dispositivos eléctricos	Controle el funcionamiento correcto de los dispositivos acústicos y visuales. Sustituya las bombillas o intervenga en caso de avería.	78÷81

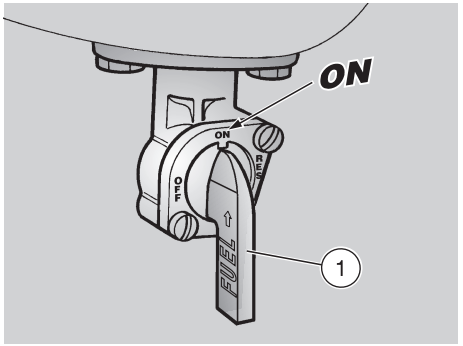

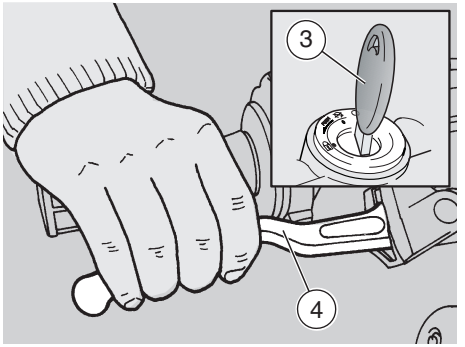

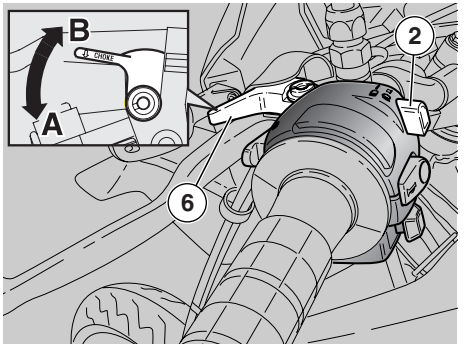

ARRANQUE

⚠ PELIGRO

No coloque objetos dentro de la cúpula (entre el manillar y el salpicadero), para evitar obstaculizar la rotación del manillar y la visión del salpicadero.

IMPORTANTE Antes de arrancar el motor, lea atentamente el capítulo “conducción segura”, véase pág. 5 (CONDUCCION SEGURA).

⚠ PELIGRO

Los gases de escape contienen monóxido de carbono, sustancia extremadamente nociva si inhalada por el organismo. Evite arrancar en los locales cerrados o sin aire suficiente.
La inobservancia de esta advertencia podría causar una pérdida de los sentidos hasta llegar a la muerte por asfixia.

- Coloque el vehículo sobre el caballete.
- Póngase en el lado izquierdo del vehículo.

O bien:

- Recoja el caballete.
- Suba a la posición de conducción del vehículo.

Luego:

- Gire la palanca grifo combustible (1) en posición “**ON**”.
- Asegúrese de que el desviador luces (2) esté en posición “≡D”.
- Gire la llave (3) y ponga en “○” el interruptor de encendido.
  A este punto, en el salpicadero:
  – se enciende la luz indicadora roja reserva aceite mezclador “”, véase pág. 15 (INSTRUMENTOS E INDICADORES).
- Bloquee la rueda delantera, accionando la palanca freno delantero (4).
- Ponga la palanca mando cambio (5) en punto muerto (luz indicadora verde “N” encendida).
- Si el arranque se realiza con el motor frío, gire en sentido antihorario (**Pos. A**) la palanca para el arranque en frío “|⊼|” (6).
- Gire hacia el exterior el pedal de arranque (7).

⚠ PELIGRO

No actúe sobre el pedal de arranque cuando el motor está encendido.

- Actúe con decisión sobre el pedal de arranque (7) y déjelo de inmediato.
  Repita, si necesario, la operación hasta arancar el motor.
- Mantenga accionada la palanca freno delantero (4) y no acelere hasta que no inicie la marcha.

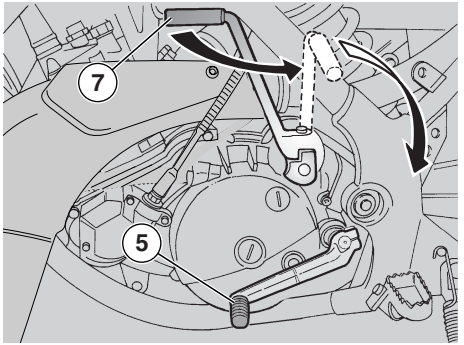

⚠ PELIGRO

No efectúe salidas repentinas con el motor frío. Para reducir la emisión de sustancias contaminantes en el aire y el consumo de combustible, se aconseja caliente el motor conduciendo a una velocidad limitada durante los primeros kilómetros de recorrido.

- Una vez que el motor se haya calentado, gire en sentido horario (**Pos. B**) la palanca para el arranque en frío "|⌁|" (6).

Arranque con el motor inundado

En caso de que no se realice correctamente el procedimiento de arranque, o en caso de un exceso de combustible en los tubos de admisión, el motor podría inundarse.

Para limpiar el motor inundado:

- Ejecute las doce primeras operaciones del procedimiento de arranque.

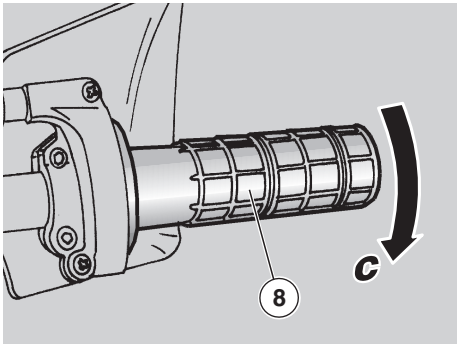

- Gire completamente el puño de gas (8) (**Pos. C**).

⚠ PELIGRO

No actúe sobre el pedal de arranque cuando el motor está encendido.

- Actúe sobre el pedal de arranque (7) con decisión por algunas veces y déjelo de inmediato.

Arranque en frío

En caso de temperatura ambiente baja (cerca o inferior a 0°C) podrían surgir algunas dificultades durante el primer arranque.

En este caso:

- Gire en sentido antihorario (**Pos. A**) la palanca para el arranque en frío "|⌁|" (6).

⚠ PELIGRO

No actúe sobre el pedal de arranque cuando el motor está encendido.

- Gire moderadamente el puño de gas (8) y simultáneamente actúe por algunas veces con decisión sobre el pedal de arranque (7), luego déjelo de inmediato.

Si el motor se pone en marcha

- Suelte el puño de gas (8).
- Gire en sentido horario (**Pos. B**) la palanca para el arranque en frío "|⌁|" (6).

  En caso de que el ralentí resulte inestable, actúe sobre el puño de gas (8) dándole pequeñas y frecuentes vueltas.

Si el motor no se pone en marcha

Espere unos segundos y vuelva a realizar el procedimiento de arranque.

ARRANQUE
TRAS LARGA INACTIVIDAD

Si el vehículo ha quedado inactivo durante mucho tiempo, actúe sobre el pedal de arranque (7) con decisión por algunas veces sin acelerar, permitiendo, de esta manera, que el circuito de alimentación combustible se llene.

Para poner en marcha el motor, acelere moderadamente y realice el procedimiento de arranque.

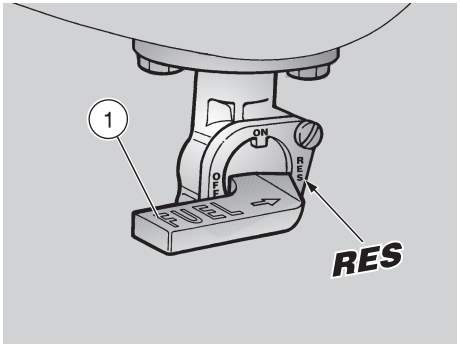

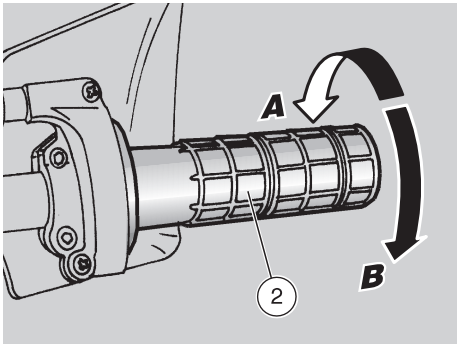

SALIDA Y CONDUCCION

⚠ PELIGRO

No coloque objetos dentro de la cúpula (entre el manillar y el salpicadero), para evitar obstaculizar la rotación del manillar y la visión del salpicadero.

IMPORTANTE Antes de arrancar el motor, lea atentamente el capítulo “conducción segura”, véase pág. 5 (CONDUCCION SEGURA).

Si durante la marcha se agota la cantidad "estándar" de combustible, ponga en "**RES**" la palanca del grifo del combustible (1) para accionar la reserva combustible.

Reserva combustible: 1,3 ℓ (serva mecánica).

⚠ ATENCIÓN

Reposte lo antes posible, véase pag. 36 (COMBUSTIBLE).

⚠ PELIGRO

Viajando sin pasajero, controle que los estribos traseros estén cerrados. Durante la conducción mantenga las manos firmemente sobre el manillar y los pies sobre los estribos. NO CONDUZCA NUNCA EN POSICIONES DIFERENTES. En caso de conducción con pasajero, instruya a la persona que se transporta de manera que no haya problemas durante las maniobras.

Para ponerse en marcha:

- Ajuste correctamente la inclinación de los retrovisores.

⚠ PELIGRO

Con el vehículo parado, familiarícese con el uso de los retrovisores.

- Arranque el motor, vea pág. 48 (ARRANQUE).
- Durante los primeros kilómetros conduzca a velocidad moderada para calentar el motor.
- Con el puño de gas (2) suelto **(Pos. A)** y el motor al ralentí, accione del todo la palanca del embrague (3).
- Ponga la primera marcha empujando hacia abajo la palanca mando cambio (4).
- Suelte la palanca freno (accionada al arrancar).

⚠ PELIGRO

Al iniciar la marcha no suelte de manera demasiado brusca o rápida la palanca del embrague para evitar que el motor se pare y que el vehículo dé tirones. Al soltar la palanca del embrague no acelere bruscamente o excesivamente para que el embrague no "resbale" (desembrague lento) o para que la rueda no se levante (empinándose) (desembrague rápido).

- Suelte despacio la palanca del embrague (3) y simultáneamente acelere girando moderadamente el puño de gas (2) **(Pos. B)**. El vehículo empieza a avanzar.

⚠ PELIGRO

No supere el número de revoluciones y las velocidades aconsejados, véase pag. 53 (RODAJE).

- Aumente la velocidad girando gradualmente el puño de gas (2) (**Pos. B**), sin superar las velocidades máximas por marcha (y el número de revoluciones aconsejado), véase pag. 53 (RODAJE).

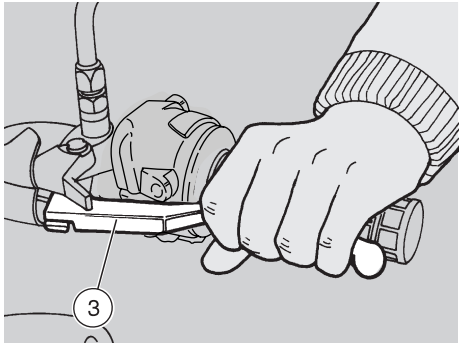

Para poner la segunda marcha:

⚠ PELIGRO

Opere bastante rápidamente.
No conduzca el vehículo con un número de revoluciones demasiado bajo.

- Suelte el puño de gas (2) **(Pos. A)** , accione la palanca del embrague (3) y levante la palanca mando cambio (4). Suelte la palanca del embrague (3) y acelere.
- Repita las dos últimas operaciones y pase a las marchas superiores.

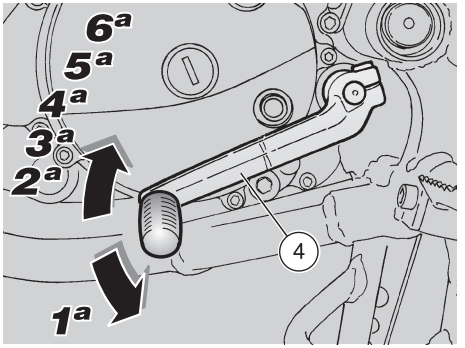

El pasaje de una marcha superior a otra inferior, llamado "reduccion", se efectúa:

- En los tramos en bajada y en caso de frenazos, para aumentar la acción de frenado utilizando la compresión del motor.
- En los tramos en subida, cuando la marcha que se ha puesto no corresponde a la velocidad (marcha alta, velocidad moderada) y el número de revoluciones disminuye.

⚠ PELIGRO

Reduzca una marcha a la vez; la reduccion simultánea de varias marchas puede causar la superación del régimen de potencia máxima "sobre-regimen".
Antes y durante la "reduccion" de una marcha reduzca la velocidad soltando el acelerador para evitar "sobre regimen".

Para efectuar la "reduccion":

- Suelte el puño de gas (2) **(Pos. A)** .
- Si es necesario, accione moderadamente las palancas del freno y reduzca la velocidad del vehículo.
- Accione la palanca del embrague (3) y baje la palanca mando cambio (4) para meter la marcha inferior.
- Si se han accionado las palancas del freno, suéltelas.
- Suelte la palanca del embrague y acelere moderadamente.

⚠ PELIGRO

Si la luz indicadora reserva aceite mezclador "⛽" se enciende durante el funcionamiento normal del motor, significa que el nivel del aceite mezclador está en reserva; en este caso restaure el aceite mezclador, véase pág. 37 (DEPOSITO ACEITE MEZCLADOR).

⚠ PELIGRO

No acelere y decelere a menudo y continuamente porque inadvertidamente se podría perder el control del vehículo.
Para frenar, decelere y accione ambos frenos para conseguir una deceleración uniforme, dosificando la presión sobre los dispositivos de frenado de manera apropiada.

Accionando sólo el freno delantero o sólo el trasero, se reduce notablemente la fuerza de frenado, con el riesgo de bloquear una rueda con consiguiente pérdida de adherencia.

Si tiene que pararse en subida, decelere completamente y utilice sólo los frenos para mantener parado el vehículo.
El embrague puede sobrecalentarse si se usa el motor para mantener parado el vehículo.

⚠ PELIGRO

Antes de iniciar una curva, reduzca la velocidad o frene recorriendo la misma con velocidad moderada y constante o con ligera aceleración; evite frenar al límite: las posibilidades de deslizar resultarían demasiado elevadas.
Utilizando continuamente los frenos en los tramos en bajada, puede darse el recalentamiento de las pastillas con sucesiva reducción de la eficacia de los frenos.
Aproveche la compresión del motor reduciendo la marcha y utilizando ambos frenos de manera intermitente.
En los tramos en bajada no conduzca con el motor apagado.

⚠ PELIGRO

Ponga cuidado en todo tipo de obstáculo o variación de la geometría del firme de la carretera. Las carreteras estropeadas, los carriles, los sumideros, las señales de indicación pintadas en el firme de la carretera, las chapas de las obras cuando llueve se vuelven resbaladizos y, por lo tanto, hay que adelantarlos muy prudentemente, conduciendo de manera suave e inclinando el vehículo lo menos posible.

Señale siempre los cambios de carril o de dirección por medio de los dispositivos adecuados y con oportuno adelanto, evitando maniobras repentinas y peligrosas.
Desactive los dispositivos inmediatamente después del cambio de dirección.

Mientras está adelantando o es adelantado por otros vehículos, ponga el máximo cuidado.
En caso de lluvia, la nube de agua producida por los grandes vehículos reduce la visibilidad; el desplazamiento de aire puede causar la pérdida de control del vehículo.

RODAJE

El rodaje del motor es fundamental para garantizar una duración larga y el correcto funcionamiento. Recorra, si es posible, carreteras con muchas curvas y/o onduladas para someter el motor, las suspensiones y los frenos a un rodaje más eficaz.
Durante el rodaje, varíe la velocidad de conducción para permitir “cargar” el trabajo de los componentes y sucesivamente “descargarlo”, enfriando las piezas del motor. Aunque sea importante solicitar los componentes del motor durante el rodaje, ponga mucho cuidado en no exagerar.

⚠ ATENCIÓN

Sólo tras los primeros 1500 km de rodaje se pueden obtener las mejores prestaciones del vehículo.

Siga las siguientes indicaciones:

- No acelere bruscamente y del todo cuando el motor está en función con un bajo régimen de revoluciones, sea durante que después del rodaje.
- Durante los primeros 100 km, actúe con cuidado sobre los frenos y evite frenazos repentinos y prolongados.
  Todo esto para permitir un ajuste correcto del material de fricción de las pastillas sobre los discos del freno.
- Durante los primeros 800 km de recorrido, jamás supere la mitad de la apertura del acelerador.

⚠ PELIGRO

Después de los primeros 1000 km de funcionamiento, realice los controles señalados en la columna "fin rodaje" de la "FICHA DE MANTENIMIENTO PERIODICO", véase pág. 56 (FICHA DE MANTENIMIENTO PERIODICO), para evitar daños a los demás, a sí mismo y/o al vehículo.

- Entre los 800 y los 1500 km de recorrido, conduzca más agresivamente, varíe la velocidad y use la aceleración máxima sólo por breves momentos, para permitir un mejor acoplamiento de los componentes; no supere los 3/4 de la apertura del acelerador.
- Tras los primeros 1500 km se pueden exigir del motor mayores prestaciones; sin embargo, no se deben superar las velocidades máximas indicadas en la tabla y las revoluciones del motor no han de superar el régimen de potencia máxima.

Apertura máxima del acelerador durante el rodaje	
Km recorridos	Apertura acelerador
0÷800	1/2
800÷1500	3/4
oltre 1500	4/4

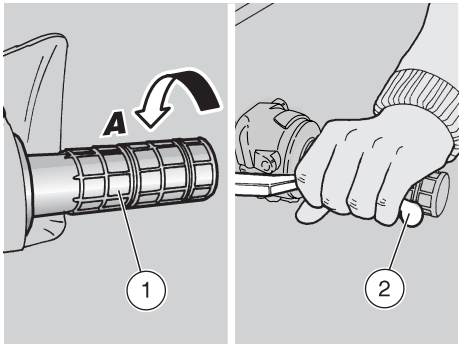

PARADA

⚠ PELIGRO

Evite, si es posible, parar bruscamente el vehículo, reducir de repente la velocidad y frenar al límite.

- Suelte el puño de gas (1) (**Pos. A**), accione gradualmente los frenos y simultáneamente reduzca las marchas para disminuir la velocidad, véase pág. 50 (SALIDA Y CONDUCCION).

Tras haber reducido velocidad, antes de parar totalmente el vehículo:

- Accione la palanca del embrague (2) para que el motor no se apague.

Con el vehículo parado:

- Ponga la palanca cambio en punto muerto (luz testigo verde "N" encendida).
- Suelte la palanca del embrague (2).
- Durante la parada momentánea, mantenga accionado por lo menos un freno.

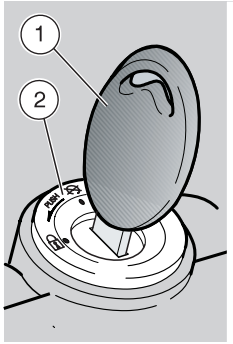

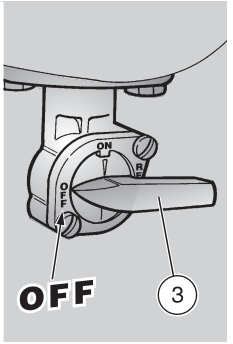

APARCAMIENTO

⚠ PELIGRO

Aparque el vehículo sobre suelo sólido y llano para que no caiga. No apoye el vehículo en los muros, ni lo apoye tampoco por el suelo. Asegúrese de que el vehículo y, sobre todo, las partes muy calientes del mismo no sean peligrosas para las personas y para los niños. No deje el vehículo sin vigilancia y con el motor en marcha o con la llave introducida en el interruptor de encendido. No debe sentarse sobre el vehículo cuando está apoyado en el caballete.

- Pare el vehículo, véase pág. 53 (PARADA).
- Gire la llave (1) y ponga en "⊗" el interruptor de encendido (2).
- Ponga en **"OFF"** la palanca del grifo combustible (3).
- Coloque el vehículo sobre el caballete, véase abajo (COLOCACION DEL VEHICULO SOBRE EL CABALLETE).

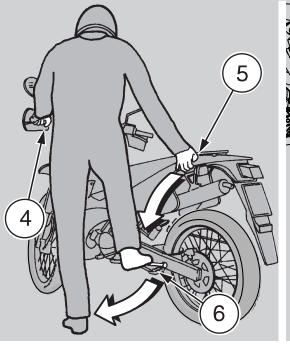

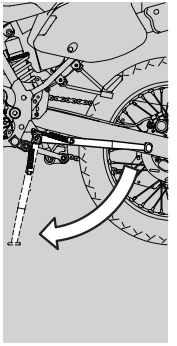

⚠ PELIGRO

No deje la llave introducida en el interruptor de encendido.

- Bloquee la dirección, véase pág. 33 (SEGURO DE DIRECCION) y extraiga la llave (1).

COLOCACION DEL VEHICULO SOBRE EL CABALLETE

Lea con cuidado al lado (APARCAMIENTO).

- Empuñe la manecilla izquierda (4) y el asa pasajero (5).
- Empuje el caballete lateral con el pie derecho, extendiéndolo del todo (6).
- Incline el vehículo hasta apoyar el caballete sobre el suelo.

⚠ ATENCIÓN

Asegúrese de la estabilidad del vehículo.

SUGERENCIAS CONTRA LOS ROBOS

⚠ PELIGRO

No utilizar dispositivos bloquea-disco porque podría causar serios daños al sistema de frenos y provocar accidentes con graves lesiones e incluso la muerte.

No deje NUNCA la llave de encendido introducida y utilice siempre el seguro de dirección. Aparque el vehículo en un lugar seguro y, si es posible, en un garaje o en un lugar vigilado. Controle que los documentos y los impuestos estén en orden. Escriba en este manual sus datos y su número de teléfono, para facilitar la identificación en caso de hallazgo después del robo.

APELLIDOS: .....

NOMBRE: .....

DIRECCION: .....

.....

N. TELEFONO: .....

⚠ ATENCIÓN

En muchos casos los vehículos robados han sido identificados gracias a los datos indicados en el manual de uso/mantenimiento.

⚠ PELIGRO

Peligro de incendio.

El combustible y otras sustancias inflamables no deben ser acercados a los componentes eléctricos.

Antes de comenzar con cualquier tipo de mantenimiento o inspección del vehículo, apague el motor y quite la llave, espere a que el motor y el sistema de escape se hayan enfriado y levante el vehículo con un equipo adecuado, sobre una superficie sólida y plana.

Antes de seguir adelante controle que el lugar donde trabaja tenga un adecuado cambio de aire.

Ponga cuidado sobre todo en las partes aún calientes del motor y del sistema de escape, para evitar quemaduras.

⚠ ATENCIÓN

No utilice la boca para sostener piezas mecánicas u otras partes del vehículo: ningún componente es comestible, mejor dicho algunos de ellos son nocivos o incluso tóxicos.

De no resultar expresamente descrito, los grupos deben ser instalados siguiendo el orden inverso de las operaciones realizadas para el desmontaje.

En caso de intervenciones de mantenimiento, se aconseja el uso de guantes de látex.

Normalmente el usuario puede realizar las operaciones de mantenimiento ordinario, pero a veces éstas necesitan un equipo específico y una preparación técnica adecuada.
En caso de que se necesite asistencia o un asesoramiento técnico para el mantenimiento periódico, diríjase a un Concessionario Ufficiale aprilia que garantizará un servicio esmerado y rápido.

Se aconseja que pida al Concessionario Ufficiale aprilia que le haga probar el vehículo en la carretera tras una intervención de reparación o de mantenimiento periódico.
Sin embargo, efectúe personalmente los “Controles Preliminares” tras una intervención de mantenimiento, véase pág. pág. 47 (TABLA CONTROLES PRELIMINARES).

FICHA DE MANTENIMIENTO PERIODICO

INTERVENCIONES A REALIZAR POR EL Concesionario Oficial aprilia (QUE PUEDEN EFECTUARSE POR EL USUARIO).

Pie de la figura

① = controle, limpie, ajuste, lubrique o sustituya si es necesario;

② = limpie;

③ = sustituya;

④ = ajuste.

(*) = utilizar grasa MOLYCOTE 6 Rapidplus

IMPORTANTE Realice las operaciones de mantenimiento a intervalos demediados si se utiliza el vehículo en zonas lluviosas, polvorientas, sobre recorridos accidentados o en caso de conducción sobre pista.

Componentes	Final de rodaje (luego de 1 mes) o 1000 Km (625 mi)	Cada 12 meses o 4000 Km (2500 mi)	Cada 24 meses o 8000 Km (5000 mi)
Batería / ajuste bornes	①	①	-
Bujía	②	②	③
Filtro aire	①	②	-
Juego embrague	④	④	-
Instalación luces	①	①	-
Líquido frenos	-	①	-
Líquido refrigerante	cada 3 meses: ①		
Nivel aceite mezclador	controlar antes de cada uso: ①		
Aceite cambio	③	①	cada 12000 Km (7500 mi): ③
Orientación faro delantero - funcionamiento	-	①	-
Perno palanca arranque	-	① lubricar con grasa repelente al agua (*)	-
Régimen mínimo de revoluciones del motor	④	①	-
Ruedas/neumáticos y presión de inflado	cada mes: ①		
Tensado y lubricación cadena de transmisión	cada mes: ①		
Desgaste pastillas de freno delantero y trasero	①	cada mes: ①	

INTERVENCIONES A REALIZAR POR EL Concesionario Oficial aprilia.

Pie de la figura

① = controle, limpie, ajuste, lubrique o sustituya si es necesario (según las especificaciones del manual de taller);

② = limpie;

③ = sustituya;

④ = ajuste.

IMPORTANTE Realice las operaciones de mantenimiento a intervalos demediados si se utiliza el vehículo en zonas lluviosas, polvorientas, sobre recorridos accidentados o en caso de conducción sobre pista.

Componentes	Final de rodaje (luego de 1 mes) o 1000 Km (625 mi)	Cada 12 meses o 4000 Km (2500 mi)	Cada 24 meses o 8000 Km (5000 mi)
Amortiguador trasero	-	-	①
Carburador	-	-	②
Cables transmisión y mandos	①	①	-
Central RAVE FP	①	-	④
Centrado ruedas	-	①	-
Cojinetes tubo de dirección y juego de dirección	①	①	-
Cojinetes ruedas	-	①	-
Discos de freno	①	①	-
Filtro aceite mezclador	-	-	②
Funcionamiento general del vehículo	①	①	-
Sistemas de frenado	①	①	-
Instalación de refrigeración	①	①	-
Líquido frenos	cada año: ③		
Líquido refrigerante	cada 2 años: ③		
Silenciador/silenciador de escape	-	①	-
Aceite horquilla y retén aceite	cada 2 años: ③		
Pistón y anillos	cada 2 años: ① / cada 4 años: ③		
Bomba mezclador y purga aire	①	-	④
Grifo combustible	①	①	-
Ruedas/neumáticos y presión de inflado	①	①	-
Apriete tornillos	①	①	-
Ajustes bornes batería	①	①	-
Luz indicadora reserva aceite mezclador	①	①	-
Tensado final (cadena, corona, piñón)	-	①	-
Tubos combustible	-	①	cada 4 años: ③
Tubos del sistema de	-	①	cada 4 años: ③
Tubos aceite mezclador	-	①	cada 4 años: ③
Desgaste embrague	-	①	-
Válvula de escape FP	①	② + ④	cada 4 años: ③

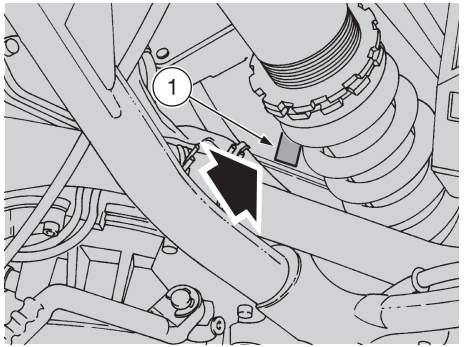

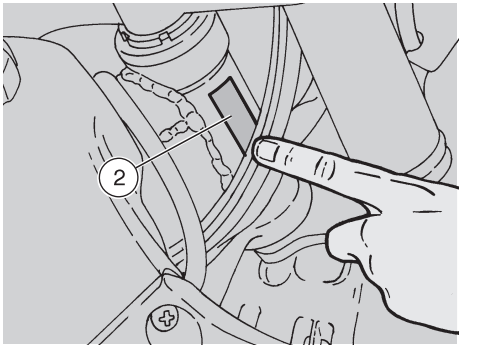

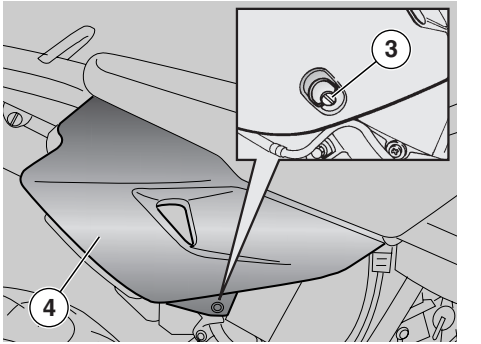

FICHA DE RECONOCIMIENTO

Resulta recomendable escribir los números del bastidor y del motor en el espacio reservado expresamente en este manual.

El número del bastidor puede utilizarse para la compra de repuestos.

⚠ ATENCIÓN

La alteración de los números de identificación puede provocar graves sanciones penales y administrativas; en particular, la alteración del número del bastidor produce la anulación inmediata de la garantía.

NUMERO DEL MOTOR

El número de motor (1) está impreso sobre la base del cárter motor lado derecho.

Motor nº _____

NUMERO BASTIDOR

El número del bastidor (2) está impreso en el manguito de la dirección, lado derecho.

Bastidor nº _____

DESMONTAJE PANELES LATERALES

Lea con cuidado pág. 55 (MANTENIMIENTO).

- Coloque el vehículo sobre el caballete.

⚠ ATENCIÓN

Las siguientes operaciones se refieren a un solo panel, pero tienen validez para los dos.

- Gire en sentido antihorario el tornillo (3) de fijación rápido dándole 1/4 de vuelta.

⚠ PELIGRO

Opere con precaución. No dañe las lengüetas y/o los alojamientos de acoplamiento correspondientes.
Maneje con cuidado los componentes de plástico para no rayarlos o dañarlos.

- Extraiga y saque el panel lateral (4).

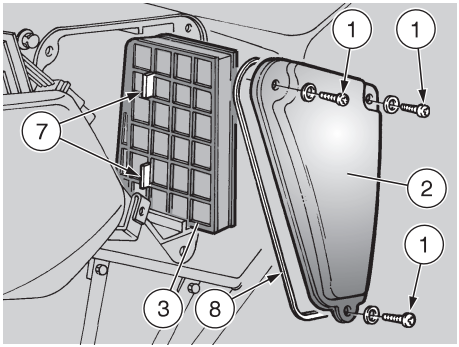

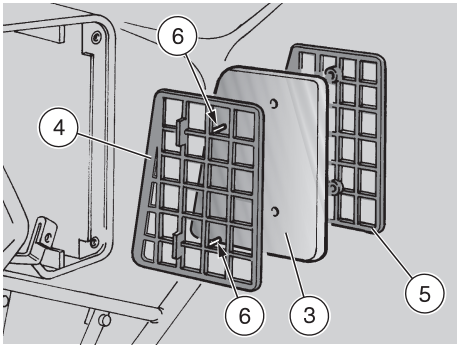

FILTRO AIRE

⚠ PELIGRO

No use gasolina o disolventes inflamables para lavar el elemento filtrante, para evitar el riesgo de incendios o explosiones. Lea con cuidado pág. 55 (MANTENIMIENTO).

Limpie y controle las condiciones del filtro del aire cada mes o cada 4000 km, según las condiciones de uso. De utilizar el vehículo en carreteras polvorientas o mojadas, las operaciones de limpieza tendrán que efectuarse con mayor frecuencia. Hay que sacar el filtro aire del vehículo para limpiarlo.

DESMONTAJE

- Desmonte el panel lateral derecho, véase pág. 58 (DESMONTAJE PANELES LATERALES).
- Destornille y quite los tres tornillos (1) y guarde las arandelas correspondientes.
- Saque la tapa caja filtro (2).

⚠ ATENCIÓN

Limpie el interior de la caja filtro antes de extraer el elemento filtrante para impedir la entrada de polvo y cuerpos extraños en el colector de aspiración.

- Limpie con un paño el interior de la caja filtro y el interior de la tapa caja filtro (2).
- Extraiga el elemento filtrante (3) equipado con redecillas de contención (4) y (5).

LIMPIEZA

⚠ PELIGRO

Para no deformar las redecillas de contención NO fuerce sus partes laterales.

- Agarre la parte central de ambas redecillas de contención (4) y (5), tire y sepárelas.
- Suelte el elemento filtrante (3) de la redecilla de contención (4).
- Lave el elemento filtrante (3) con disolventes limpios, no inflamables ni con un elevado punto de volatilidad y déjelo secar perfectamente.
- Extienda en toda su superficie un aceite para filtros o un aceite espeso (SAE 80W - 90), luego exprímalo para eliminar el aceite sobrante.

⚠ ATENCIÓN

El elemento filtrante (3) debe estar embebido bien, pero sin gotear.

SUSTITUCION

- Sustituya el elemento filtrante (3) con otro nuevo del mismo tipo.
- Controle la integridad de la junta (8); de resultar dañada sustitúyala.

Durante la instalación:

⚠ ATENCIÓN

Asegúrese de que la forma del elemento filtrante coincida con las redecillas de contención.

- Introduzca correctamente el elemento filtrante (3) en las dos espigas (6).
- Acople la redecilla de contención (5).
- Empuje ambas espigas en correspondencia con las espigas (6).

⚠ ATENCIÓN

Las dos aletas (7) impiden la incorrecta introducción del elemento filtrante en la caja filtro.

- Introduzca el elemento filtrante, equipado con redecillas, en las guías de la caja filtro.

COMPROBACION NIVEL ACEITE CAMBIO Y RELLENO

Lea con cuidado pág. 36 (ACEITE CAMBIO) y pág. 55 (MANTENIMIENTO).

Controlar el nivel del aceite del cambio cada 4000 km, sustituirlo al final de rodaje y sucesivamente cada 12000km, vea pág. 61 (SUSTITUCION ACEITE CAMBIO).

CONTROL

⚠ ATENCIÓN

Coloque el vehículo sobre un suelo firme y llano.

- Pare el motor y déjelo enfriar unos diez minutos por lo menos para permitir el drenaje del aceite en el cárter y el enfriamiento del aceite mismo.

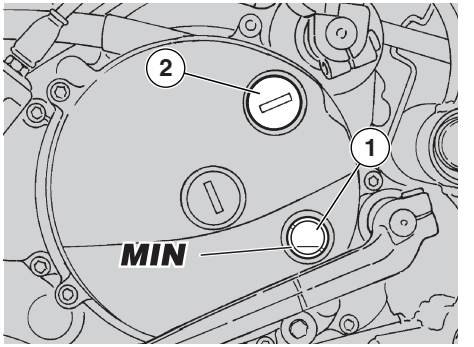

- Mantenga el vehículo en posición vertical con las dos ruedas apoyadas sobre el suelo.

⚠ ATENCIÓN

De no realizar las operaciones anteriores la medición del nivel puede resultar no correcta.

- Asegúrese de que el nivel del aceite esté comprendido entre un cuarto (**MIN**) y mitad (**MAX**) cristal (1).

⚠ ATENCIÓN

El nivel no debe superar nunca la mitad del cristal, ni tampoco ser inferior a un cuarto del mismo.
En el primer caso se produciría una salida del aceite en exceso; en el segundo caso se podría dañar gravemente el motor.

RELLENO

Si es necesario efectuar el relleno:
- Desenrosque y quite el tapón de llenado (2).
- Coloque una pequeña cantidad de aceite, vea pág. 88 (TABLA DE LUBRIFICANTES) y espere aprox. un minuto para que el aceite fluya uniformemente dentro del cárter.
- Asegúrese que el nivel (1) del aceite sea mayor a un cuarto (**MIN**).
- Si así no sucediere, repita el llenado con pequeñas cantidades de aceite y controle a través del visor (1).
- Al término de la operación enrosque y apriete el tapón de llenado (2).

⚠ PELIGRO

Cierre con cuidado el tapón de llenado y controle que el aceite no se salga.

Controle periódicamente que no haya pérdidas en correspondencia con la junta de la tapa del cárter.

No utilice el vehículo con lubricación insuficiente o con lubrificantes contaminados o no adecuados, porque aceleran el desgaste de las partes en movimiento y pueden crear daños irreparables.

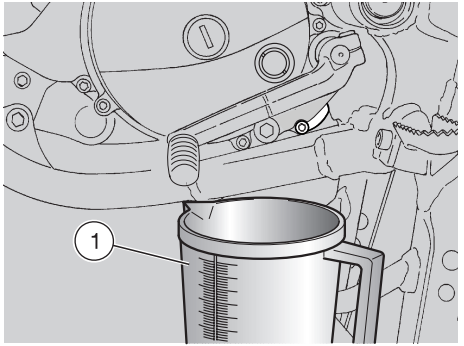

SUSTITUCION ACEITE CAMBIO

Lea con cuidado pág. 36 (ACEITE CAMBIO) y pág. 55 (MANTENIMIENTO).

Controlar el nivel del aceite del cambio cada 4000 km, sustituirlo al final de rodaje y sucesivamente cada 12000km, vea pág. 61 (SUSTITUCION ACEITE CAMBIO).

Para la sustitución:

- Recorra algunos kilómetros hasta alcanzar la temperatura normal de funcionamiento.

⚠ ATENCIÓN

Coloque el vehículo sobre un suelo firme y llano.

- Pare el motor y déjelo enfriar unos 10 minutos por lo menos para permitir el drenaje del aceite en el cárter y el enfriamiento del aceite mismo.

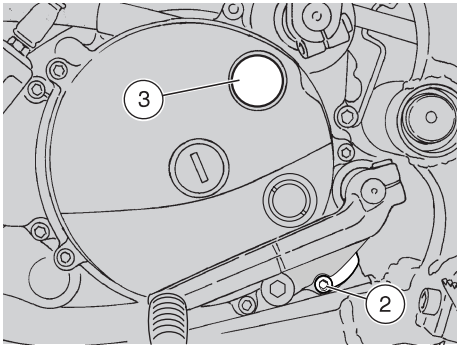

⚠ PELIGRO

El motor caliente contiene aceite a altas temperaturas, ponga cuidado en no quemarse mientras se efectúan las operaciones sucesivas.

- Coloque el vehículo sobre el caballete.
- Coloque un recipiente (1), con capacidad superior a 600 cm³ en correspondencia con el tapón de vaciado (2).
- Desenrosque y quite el tapón de vaciado (2).
- Desenrosque y quite el tapón de llenado (3).
- Vacíe y deje gotear el aceite dentro del recipiente (1) por algunos minutos.
- Limpie los residuos metálicos pegados al imán del tapón de vaciado (2).
- Controle y si acaso sustituya la arandela de estanqueidad del tapón de vaciado (2).

Sustituya la arandela de estanqueidad del tapón de vaciado (2) cada 12000 km (o cada dos veces que se sustituye el aceite motor).

- Enrosque y apriete el tapón de vaciado (2).

Par de apriete tapón de vaciado (2): 27 Nm (2,7 kgm).

- Vierta por la abertura de llenado (3) unos 550 cm³ de aceite cambio, véase pág. 88 (TABLA DE LUBRIFICANTES).
- Enrosque el tapón de llenado (3).
- Ponga en marcha el motor, véase pág. 48 (ARRANQUE) y déjelo funcionar al ralentí por un minuto más o menos para que el circuito aceite motor se llene.

Controle el nivel del aceite y rellene, si necesario, véase pág. 60 (COMPROBACION NIVEL ACEITE CAMBIO Y RELLENO).

⚠ PELIGRO

Cierre con cuidado el tapón de llenado y controle que el aceite no se salga.

Controle periódicamente que no haya pérdidas en correspondencia con la junta de la tapa del cárter.

No utilice el vehículo con lubricación insuficiente o con lubrificantes contaminados o no adecuados, porque aceleran el desgaste de las partes en movimiento y pueden crear daños irreparables.

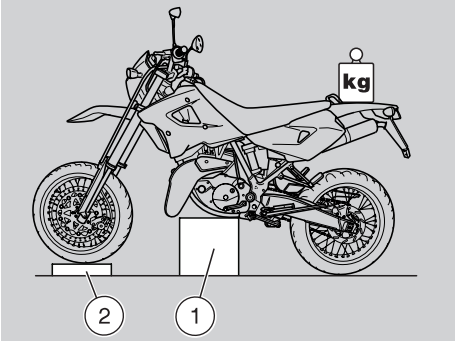

RUEDA DELANTERA

⚠ PELIGRO

Las operaciones de desmontaje e instalación de la rueda delantera podrían resultar algo difíciles y complejas para el operador inexperto. En caso de necesidad, diríjase a un Concesionario Oficial aprilia.
Si, de todas formas, desea seguir adelante personalmente, siga las siguientes instrucciones.
Lea con cuidado pág. 55 (MANTENIMIENTO).
Durante el desmontaje ponga cuidado en no dañar los tubos, el disco y las pastillas del freno. Deje enfriar el motor y el silenciador hasta que alcancen la temperatura ambiente antes de realizar las sucesivas operaciones, para evitar posibles quemaduras.

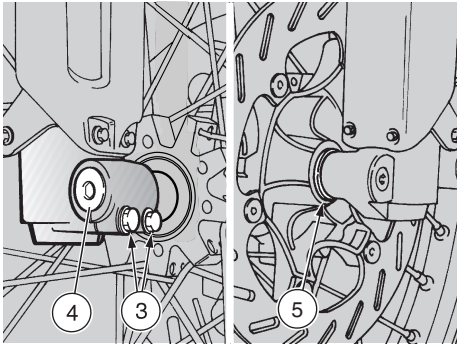

DESMONTAJE

- Coloque el vehículo sobre el caballete.

⚠ PELIGRO

A causa del peso y del espacio que ocupa el vehículo la operación que sigue a continuación necesita la intervención de un segundo operador. Siga adelante con cuidado y compruebe si puede soportar el peso del vehículo.

⚠ ATENCIÓN

Peso del vehículo (en orden de marcha): 126 kg.

- Levante la parte delantera y coloque un soporte adecuado (1) (con altura 400 mm) por debajo del motor, de manera que la rueda delantera tenga espacio suficiente para moverse libremente y para evitar la caída del vehículo.

⚠ PELIGRO

Peligro de caída del vehículo. Provea a equilibrar el vehículo para que no caiga.

- Coloque y fije un peso de aprox. 40 kg en la parte trasera para sostener la parte delantera del vehículo.

⚠ PELIGRO

Compruebe la estabilidad del vehículo.

- Coloque por debajo del neumático un soporte (2) para mantener la rueda en posición tras haberla soltado.
- Bloquee el manillar en posición de marcha de manera que la dirección quede bloqueada.
- Afloje los dos tornillos (3) de la brida del eje de la rueda.
- Destornille completamente el eje rueda (4).

⚠ ATENCIÓN

Para facilitar la extracción del eje de la rueda, levante moderadamente la rueda.

- Aguante la rueda delantera y extraiga manualmente el eje rueda (4).

⚠ ATENCIÓN

Controle la disposición del separador (5) para poder montarlo correctamente.

- Extraiga la rueda poniendo cuidado al sacar el disco de la pinza freno.
- Guarde el distanciador (5).

⚠ PELIGRO

No accione la palanca del freno delantero tras haber extraído la rueda porque en caso contrario los émbolos de la pinza del freno podrían salirse de sus sedes, causando la pérdida del líquido de los frenos. En este caso diríjase a un Concesionario Oficial aprilia que realizará una intervención de mantenimiento.

INSTALACION

Lea con cuidado pág. 55 (MANTENIMIENTO).

⚠ PELIGRO

Durante la instalación ponga cuidado en no dañar los tubos, el disco y las pastillas del freno.

- Coloque la rueda entre las barras de la horquilla, sobre el soporte (2), sin introducir el disco en la pinza freno.

⚠ ATENCIÓN

Engrase moderadamente los alojamientos exteriores del cubo rueda.

- Introduzca el diámetro menor del distanciador (5) en el alojamiento cubo rueda (lado izquierdo sentido de marcha).

⚠ ATENCIÓN

Opere con precaución al introducir el disco en la pinza freno.

- Desplace la rueda e introduzca con cuidado el disco en la pinza freno.

⚠ ATENCIÓN

Aplique, de manera uniforme, una reducida cantidad de grasa sobre el eje rueda.

- Introduzca parcialmente el eje rueda (4) en el lado derecho del vehículo (sentido de marcha).
- Empuje el eje rueda y, simultáneamente, mueva la rueda (para alinear los ejes y la rueda), hasta introducir completamente el eje rueda.
- Enrosque y apriete el eje rueda (4).

Par de apriete eje rueda (4):
80 Nm (8 kgm).

⚠ PELIGRO

A causa del peso y del espacio que ocupa el vehículo la operación que sigue a continuación necesita la intervención de un segundo operador. Siga adelante con cuidado y compruebe si puede soportar el peso del vehículo.

⚠ ATENCIÓN

Peso del vehículo (en orden de marcha): 126 kg.

- Levante la parte delantera del vehículo y desplace el soporte colocado por debajo del motor durante el desmontaje.
- Baje el vehículo y colóquelo sobre el caballete
- Con la palanca del freno delantero accionada, presione varias veces sobre el manillar empujando hacia el fondo la horquilla. De tal forma las barras de la horquilla se ajustarán de manera apropiada.
- Apriete los dos tornillos (3) de la brida del eje de la rueda.

Par de apriete tornillos (3) brida eje rueda: 10 Nm (1 kgm).

⚠ PELIGRO

Tras haber instalado la rueda, accione varias veces la palanca del freno delantero y controle el funcionamiento correcto del sistema de frenado.

Controle el centrado de la rueda.

Se aconseja llevar a controlar los pares de apriete, el centrado y el equilibrado rueda en un Concesionario Oficial aprilia, para evitar inconvenientes que podrían causar daños graves a los demás y a sí mismo.

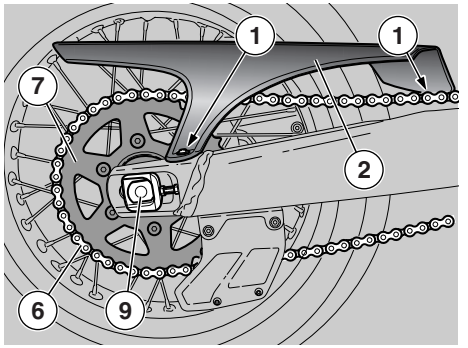

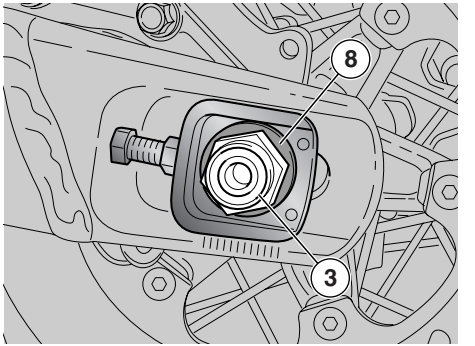

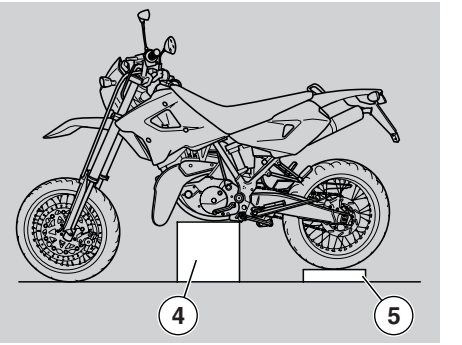

RUEDA TRASERA

⚠ PELIGRO

Las operaciones de desmontaje e instalación de la rueda trasera podrían resultar difíciles y complejas para el operador inexperto. En caso de necesidad, diríjase a un Concesionario Oficial aprilia.
Si, de todas formas, desea seguir adelante personalmente, siga las siguientes instrucciones.
Lea con cuidado pág. 55 (MANTENIMIENTO).
Antes de realizar las operaciones que siguen a continuación, deje enfriar el motor y el silenciador hasta que alcancen la temperatura ambiente para evitar posibles quemaduras.

⚠ PELIGRO

Durante el desmontaje y la instalación ponga cuidado en no dañar los tubos, el disco y las pastillas del freno.
Conducir con llantas dañadas compromete la seguridad del piloto, de otros y del vehículo.
Controle las condiciones de la llanta, si está dañada, sustitúyala.

DESMONTAJE

- Coloque el vehículo sobre el caballete.
- Destornille y quite los dos tornillos (1).
- Saque el cubrecadena (2).
- Afloje la tuerca rueda (3).

Par de apriete tuerca rueda (3):
100 Nm (10 kgm).

⚠ PELIGRO

Durante la instalación, antes de apretar la tuerca rueda (3) controle la tensión de la cadena, véase pág. 66 (CADENA DE TRANSMISION). A causa del peso y del espacio que ocupa el vehículo la operación que sigue a continuación necesita la intervención de un segundo operador. Siga adelante con cuidado y compruebe si puede soportar el peso del vehículo.

Peso del vehículo (en orden de marcha): 126 kg.

- Levante la parte trasera del vehículo y coloque un soporte adecuado (4) (con altura 400 mm) por debajo del motor de manera que la rueda trasera tenga espacio suficiente para moverse libremente y para evitar la caída del vehículo.

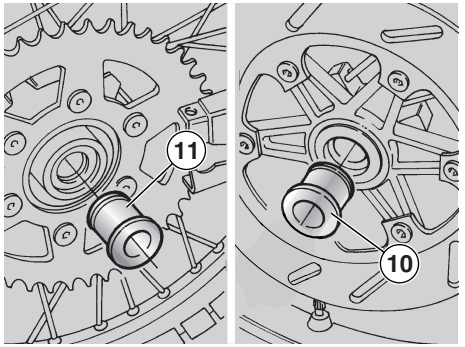

⚠ PELIGRO

Peligro caída del vehículo. Provea a equilibrar el vehículo para que no caiga. Compruebe la estabilidad del vehículo.

- Coloque por debajo del neumático un soporte (5) para mantener la rueda en posición tras haberla soltado.

⚠ ATENCIÓN

Haga bajar la cadena (6) fuera de la corona dentada (7).

⚠ PELIGRO

No introduzca los dedos entre la cadena y la corona dentada.

- Haga avanzar completamente la rueda; extraiga la cadena en el lado superior girando, en el sentido inverso al de marcha, la rueda trasera.

⚠ ATENCIÓN

Durante la instalación, introduzca la cadena por el lado inferior girando en el sentido de marcha la rueda trasera.

- Destornille y quite la tuerca rueda (3) y guarde la arandela (8).

⚠ ATENCIÓN

Para facilitar la extracción del eje rueda, levante moderadamente la rueda.

- Aguante la rueda trasera y extraiga manualmente el eje rueda (9).

⚠ ATENCIÓN

El separador izquierdo (10) y el separador derecho (11) permanecen colocados en los respectivos alojamientos de la rueda; en el caso en que sobresalieran, colocarlos correctamente (vea MONTAJE).

- Extraiga desde la parte trasera la rueda del basculante, poniendo cuidado al extraer el disco de la pinza del freno.

⚠ PELIGRO

No accione la palanca del freno trasero tras haber extraído la rueda, en caso contrario el émbolo de la pinza del freno podría salirse de su sede, causando la pérdida del líquido de los frenos. En este caso diríjase a un Concesionario Oficial aprilia que realizará una intervención de mantenimiento.

⚠ ATENCIÓN

Controle la colocación de los distanciadores (10) y (11) para poder volver a instalarlos correctamente.

- Guarde el distanciador izquierdo (10).
- Guarde el distanciador derecho (11).

Durante la instalación:

- Engrase moderadamente los alojamientos exteriores del cubo rueda.
- Introduzca los distanciadores (10) (11) con el diámetro mayor hacia el exterior del vehículo.
- Aplique, de manera uniforme, una reducida cantidad de grasa sobre el eje rueda.

⚠ PELIGRO

Tras la instalación, accione varias veces la palanca del freno trasero y controle el funcionamiento correcto del sistema de frenado.

Controle el centrado de la rueda.

Se aconseja llevar a controlar los pares de apriete, el centrado y el equilibrado rueda en un Concesionario Oficial aprilia, para evitar inconvenientes que podrían causar daños graves a los demás y a sí mismo.

Controle el tensado de la cadena.

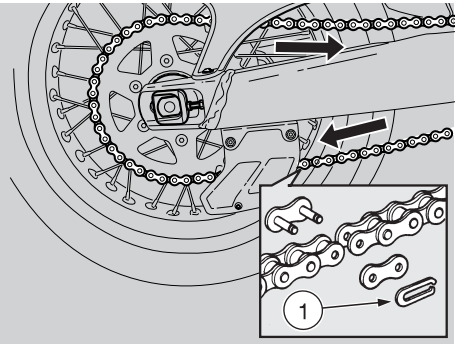

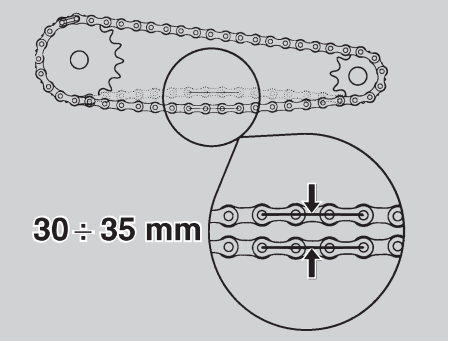

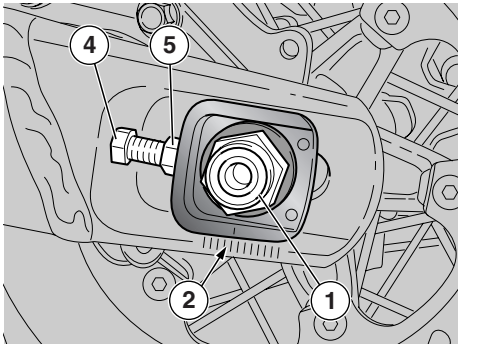

CADENA DE TRANSMISION

Lea con cuidado pág. 55 (MANTENIMIENTO).

El vehículo está equipado con una cadena de tipo con eslabón de unión. En caso de desmontaje y reensamblaje de la cadena, asegúrese de que la horquilla (1) del eslabón de unión sea instalada con la parte abierta orientada en la dirección opuesta a la de avance (véase figura).

⚠ PELIGRO

La cadena, si está excesivamente floja, puede salir del piñón, causando un accidente o daños graves al vehículo. Controle periódicamente el juego, y proceda al ajuste si resultara necesario, véase pág. 67 (AJUSTE). Para sustituir la cadena, diríjase exclusivamente a un Concesionario Oficial aprilia , que garantizará un servicio detallado y rápido.

⚠ PELIGRO

De no realizar correctamente el mantenimiento, se puede causar el desgaste prematuro de la cadena o dañar el piñón y/o la corona.
Realice las intervenciones de mantenimiento más frecuentemente si utiliza el vehículo en condiciones difíciles o sobre carreteras polvorientas y/o con barro.

CONTROL DEL JUEGO

Para controlar el juego:

- Pare el motor.
- Coloque el vehículo sobre el caballete.
- Ponga la palanca del cambio en punto muerto.
- Controle que la oscilación vertical, en un punto intermedio entre el piñón y la corona en el tramo inferior de la cadena, sea de unos **30** ÷ **35** mm.
- Desplace el vehículo hacia adelante, o gire la rueda, de manera que pueda controlar la oscilación vertical de la cadena aun cuando la rueda gira; el juego debe permanecer constante durante todas las fases de la rotación de la rueda.

⚠ PELIGRO

De presentarse un juego superior en algunas posiciones, significa que hay eslabones aplastados o agarrotados, en este caso diríjase a un Concesionario Oficial aprilia . Para prevenir el riesgo de agarrotamiento, lubrique frecuentemente la cadena, véase pág. 67 (LUBRICACION Y LIMPIEZA).

Si el juego resulta uniforme pero superior o inferior a **30** ÷ **35** mm, ejecute el ajuste, véase pág. 67 (AJUSTE).

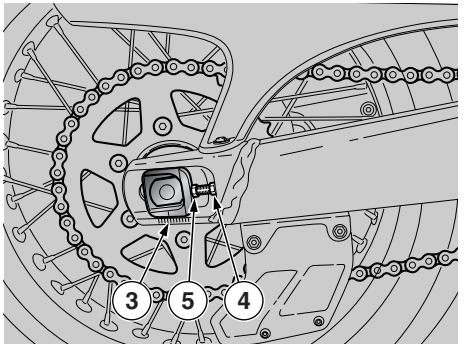

AJUSTE

Si tras el control resultara necesario ajustar la tensión de la cadena:

- Coloque el vehículo en el caballete.
- Afloje completamente la tuerca (1).

IMPORTANTE Para el centrado de la rueda han sido predispuestas referencias fijas (2-3), que se encuentran dentro de los alojamientos de los patines tensacadena en los brazos del basculante, delante del perno de la rueda.

- Afloje las dos contratuercas (4).
- Opere en los dispositivos de ajuste (5) y regule el juego de la cadena controlando que de ambos lados del vehículo, correspondan las mismas referencias (2-3).
- Ajuste las dos contratuercas (4).
- Ajuste la tuerca (1).

Par de apriete tuerca rueda (1):
100 Nm (10 kgm).

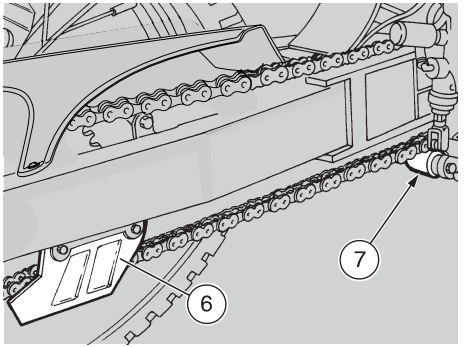

- Compruebe el juego de la cadena, véase pág. 66 (CONTROL DEL JUEGO).

CONTROL DEL DESGASTE DE LA CADENA, DEL PIÑON Y DE LA CORONA

Controle, además, las siguientes partes y asegúrese de que la cadena y el piñón y la corona no presenten:

- Rodillos dañados.
- Pernos aflojados.
- Eslabones secos, oxidados, aplastados o agarrados.
- Desgaste excesivo.
- Falta de juntas tóricas.
- Dientes del piñón o de la corona excesivamente desgastados o dañados.

⚠ PELIGRO

Hay que sustituir todo el grupo cadena (piñón, corona y cadena) si los rodillos de ésta resultan dañados, si los pernos están aflojados y/o si las juntas tóricas están dañadas o faltan.

- Compruebe el desgaste del patín ojo cadena (6) y de la ruedecilla del tensor de cadena (7).
- Por último, compruebe el desgaste del patín de protección del basculante.

⚠ PELIGRO

Lubrique la cadena frecuentemente, sobre todo si se notan partes secas u oxidadas. Hay que lubricar y volver a poner en condiciones de trabajo los eslabones aplastados o agarrados.
De no ser posible esto, diríjase a un Concesionario Oficial aprilia , que realizará la sustitución.

LUBRICACION Y LIMPIEZA

⚠ PELIGRO

Ponga mucho cuidado en ajustar, lubricar, lavar y sustituir la cadena.

Lubrique la cadena después de cada 500 km y cada vez que resulte necesario. Lubrique la cadena exclusivamente con grasa spray para cadenas, véase pág. 88 (TABLA DE LUBRIFICANTES).

No lave nunca la cadena con chorros de agua caliente, chorros de vapor, chorros de agua a presión elevada ni tampoco con disolventes con elevado grado de inflamabilidad.

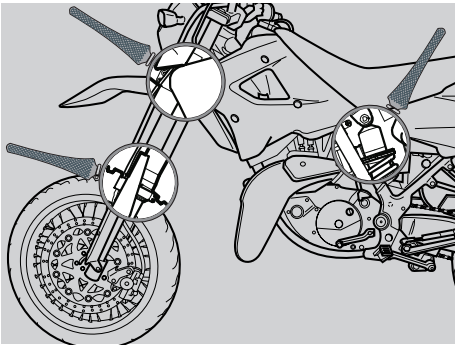

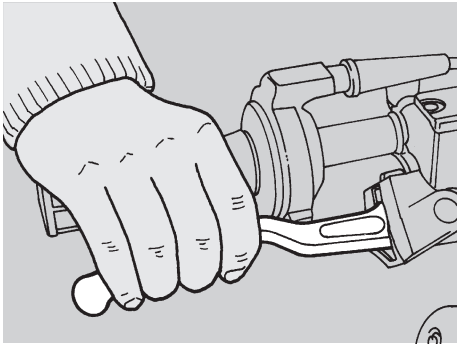

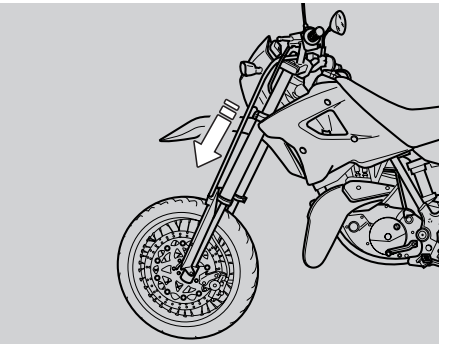

INSPECCION SUSPENSION DELANTERA Y TRASERA

⚠ PELIGRO

Para sustituir el aceite de la horquilla delantera, diríjase a un Concesionario Oficial aprilia, que garantizará un servicio detallado y rápido.

Lea con cuidado pág. 55 (MANTENIMIENTO).

Sostituya el aceite de la horquilla delantera cada 15000 km o cada 2 años.

Controle el aceite cada 8000 km y, de resultar sucio, sustitúyalo.

Sustituya el aceite de la horquilla con mayor frecuencia si se utiliza el vehículo en carreteras polvorientas, mojadas o en todo terreno.

Además realice los siguientes controles:

- Con la palanca del freno delantero accionada, presione varias veces sobre el manillar de manera que la horquilla se hunda. La carrera debe ser suave y no debe haber rastro de aceite sobre las barras.
- Controle el apriete de todos los órganos y la funcionalidad de las articulaciones de la suspensión delantera y trasera.

⚠ PELIGRO

En caso de que se notaran anomalías en el funcionamiento o se necesitara la intervención de personal especializado, diríjase a un Concesionario Oficial aprilia.

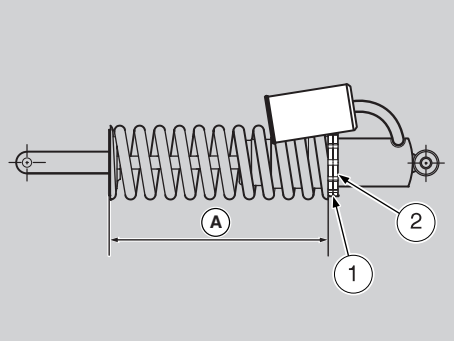

SUSPENSION TRASERA

La suspensión trasera se compone de un grupo muelle-amortiguador, conectado por medio de silent-block al bastidor y por medio de los mecanismos de palanca al basculante trasero.

Para determinar el ajuste del vehículo, regular la precarga (A) del muelle, destornillar la contravirola (2) y regular la virola (1)

Calibrado estándar: 245 mm.

Precarga máxima: 240 mm.

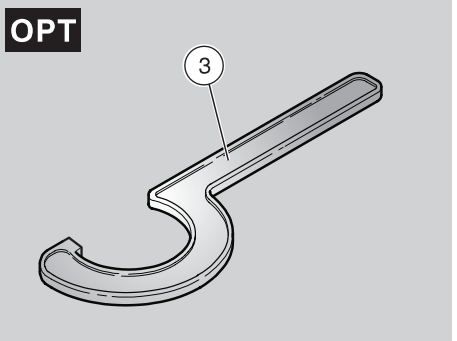

AJUSTE PRECARGA AMORTIGUADOR TRASERO

El ajuste estándar del amortiguador trasero está previsto para satisfacer la mayoría de las condiciones de conducción a velocidad moderada o elevada, tanto con poca carga como con carga máxima del vehículo. Sin embargo, se puede personalizar el ajuste según el empleo del vehículo.

- Utilizando la llave (3) OPT correspondiente, destornille moderadamente la tuerca de fijación (2).
- Actúe sobre la tuerca de ajuste (1) (ajuste precarga del muelle amortiguador) (véase tabla).
- Una vez alcanzadas las condiciones óptimas de arreglo, apriete completamente la tuerca de fijación (2).

Tuerca de ajuste (1)	Atornillándola	Destornillándola
Función	Aumento de la precarga del muelle	Reducción de la precarga del muelle
Tipo de ajuste	El arreglo del vehículo es más rígido	El arreglo del vehículo es más suave
Tipo de carretera aconsejado	Carreteras lisas o normales	Carreteras con firme estropeado
Notas	Conducción con pasajero	Conducción sin pasajero

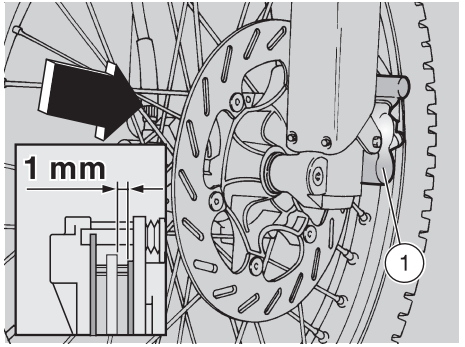

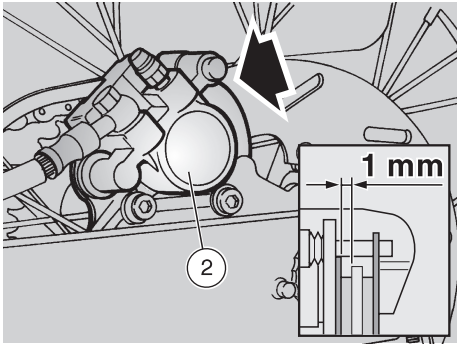

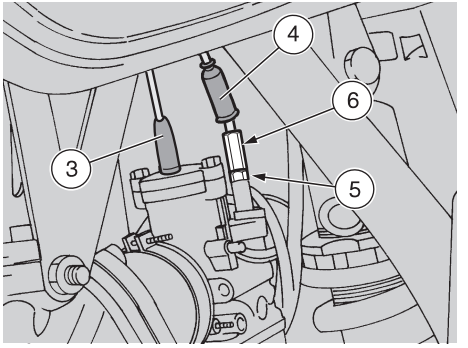

COMPROBACION DESGASTE PASTILLAS

Lea con cuidado pág. 38 (LIQUIDO FRENOS - recomendaciones), pág. 38 (FRENOS DE DISCO), pág. 55 (MANTENIMIENTO). Las siguientes informaciones se refieren a un solo sistema de frenado pero tienen validez incluso para ambos.

Controle el desgaste de las pastillas del freno al final del rodaje y luego los primeros 1000 km, luego cada 4000 km.
El desgaste de las pastillas del freno de disco depende del uso, del tipo de conducción y de la carretera.
El desgaste es mayor cuando se conduce sobre carreteras polvorientas, mojadas o en todo terreno.

⚠ PELIGRO

Controle las pastillas de los frenos antes de cada viaje.

Para realizar un control rápido del desgaste de las pastillas hay que:

- Coloque el vehículo sobre el caballete.
- Efectúe un control visual entre la pinza del freno y las pastillas, actuando:
  - desde arriba en la parte delantera para la pinza freno delantero (1);
  - desde arriba en la parte trasera para la pinza freno trasero (2).
- Si el espesor del material de fricción (incluso de una sola pastilla) queda reducido al valor aproximado de 1 mm, sustituya ambas pastillas.

⚠ PELIGRO

Para la sustitución, diríjase a un Concesionario Oficial aprilia.

AJUSTE MANDO ARRANQUE EN FRIO (⊼)

Lea con cuidado pág. 55 (MANTENIMIENTO).

El juego óptimo del mando arranque en frío ha de ser de unos 2 ÷ 3 mm.

Para el ajuste:

- Coloque el vehículo sobre el caballete.
- Póngase en el lado izquierdo del vehículo.

⚠ ATENCIÓN

NO extraiga el elemento de protección del cable acelerador (3).

- Extraiga el elemento de protección (4).
- Afloje (atornillándola) la tuerca (5).
- Actúe sobre el regulador (6), situado en el carburador.

Tras haber realizado el ajuste:

- Apriete (destornillándola) la tuerca (5) bloqueando el regulador (6) y coloque el elemento de protección (4).

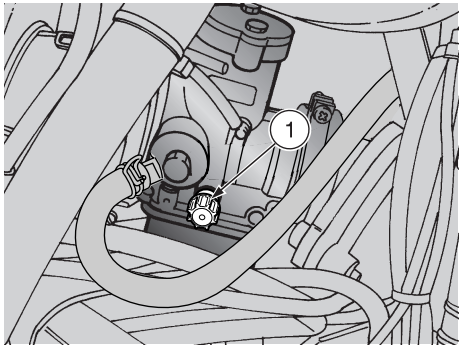

AJUSTE DEL RALENTI

Lea con cuidado pág. 55 (MANTENIMIENTO).

Realice la regulación del régimen del ralentí al final del rodaje y cada vez que resulte irregular.

Para realizar esta operación:
- Recorra algunos kilómetros hasta alcanzar la temperatura normal de funcionamiento, luego pare el motor.
- Coloque el vehículo sobre el caballete.

⚠ ATENCIÓN

Opere en el lado derecho del vehículo.

- Conecte un cuentarrevoluciones electrónico al cable bujía.
- Ponga en marcha el motor.

El régimen de rotación mínimo del motor tendrá que ser de unas 1500 ± 100 rpm.

Si es necesario:
- Actúe sobre el tornillo de regulación (1) colocado sobre el carburador.

ATORNILLANDO (en sentido horario) el número de las revoluciones aumenta.

DESTORNILLANDO (en sentido antihorario) el número de las revoluciones disminuye.

- Actuando sobre el puño de gas, acelere y decelere algunas veces para controlar el funcionamiento correcto y si el ralentí queda estable.

⚠ ATENCIÓN

No actúe sobre el tornillo de regulación aire para evitar variaciones en la regulación de la carburación.

⚠ PELIGRO

En caso de necesidad, diríjase a un Concesionario Oficial aprilia.

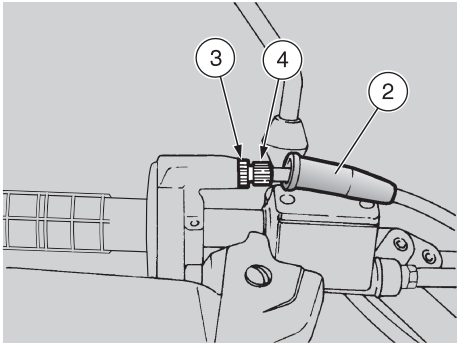

AJUSTE MANDO ACELERADOR

Lea con cuidado pág. 55 (MANTENIMIENTO).

El mando acelerador ha de tener un juego de unos 2-3 mm, que pueden medirse en el puño de gas.

Para ajustar el juego:
- Coloque el vehículo sobre el caballete.
- Extraiga el elemento de protección (2).
- Afloje (atornillándola) la tuerca (3).
- Actúe sobre el regulador (4) colocado en la entrada del cable mando acelerador.

Tras haber realizado el ajuste:
- Apriete (destornillándola) la tuerca (3) bloqueando el regulador (4) y coloque el elemento de protección (2).

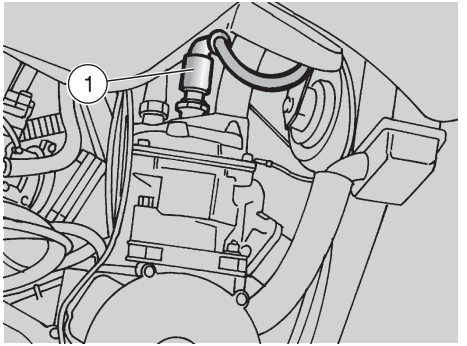

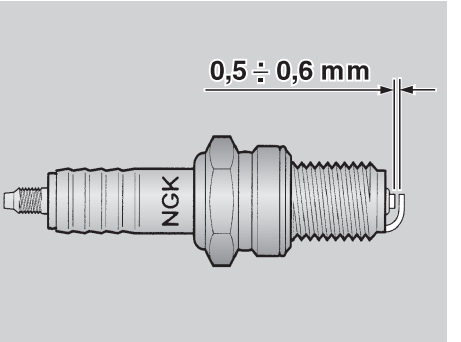

BUJIA

Lea con cuidado pág. 55 (MANTENIMIENTO).

Controle la bujía al final del rodaje y luego cada 4000 km; sustitúyala cada 8000 km.

Desmonte periódicamente la bujía, límpiela de las incrustaciones de carbonilla y sustitúyala si es necesario.

Para acceder a la bujía:

- Coloque el vehículo sobre el caballete.

⚠ ATENCIÓN

Opere en el lado derecho del vehículo.

Para el desmontaje y la limpieza:

- Desconecte la pipeta de la bujía (1).
- Limpie muy bien la base de la bujía, luego destorníllela utilizando la llave que forma parte del equipamiento base del kit herramientas y extráigala de su sede, teniendo cuidado que polvo u otras sustancias no entren en el interior del cilindro.
- Controle que sobre el electrodo y sobre la porcelana central de la bujía no haya costras de carbonilla u otros signos de corrosión. Eventualmente, limpie con los limpiadores adecuados para bujías, con un alambre y/o con un cepillo metálico.
- Sople muy fuerte con un chorro de aire para evitar que residuos removidos entren en el motor.
  Hay que sustituir la bujía si ésta presenta hendiduras en el aislador, electrodos oxidados o incrustaciones excesivas.
- Controle la distancia entre los electrodos por medio de un calibre de espesor.
  Esta tiene que ser de **0,5 ÷ 0,6** mm, si acaso ajústela curvando con cuidado el electrodo de masa.
- Compruebe que la arandela esté en buenas condiciones.
  Con la arandela instalada, atornille del todo la bujía a mano para no dañar la rosca.
- Apriete con la llave del kit herramientas del equipamiento base, dándole 1/2 vuelta a la bujía, para comprimir la arandela.

Par de apriete bujía: 20 Nm (2 kgm).

⚠ PELIGRO

Hay que atornillar muy bien la bujía para que el motor no se sobrecaliente, dañándose gravemente.
Utilice sólo bujías del tipo aconsejado, véase pag. 85 (FICHA TECNICA) para no perjudicar el rendimiento y la duración del motor.

- Instale correctamente la pipeta de la bujía (1) de manera que no se desconecte con las vibraciones del motor.

BATERIA

Lea con cuidado pág. 55 (MANTENIMIENTO).

Al final del rodaje y luego cada 4000 km ó 6 meses, controle el nivel del electrolito y el ajuste de los bornes.

⚠ PELIGRO

El electrolito de la batería es tóxico, cáustico y en contacto con la epidermis puede causar quemaduras por contener ácido sulfúrico. Lleve ropa protectora, una máscara para la cara y/o gafas protectoras en caso de mantenimiento.

Si algo del líquido electrolítico viniera a contacto con la piel, lávese con abundante agua fría.

De llegar a contacto con los ojos, lávese con abundante agua durante quince minutos, luego diríjase enseguida a un oculista.

De tragarlo accidentalmente, beba mucha agua o leche, siga con leche de magnesia o aceite vegetal, luego diríjase enseguida a un médico.

La batería emana gases explosivos, por lo tanto es conveniente mantener lejos llamas, chispas, cigarrillos y cualquier otra fuente de calor.

Durante la recarga o el uso, provea a una ventilación adecuada del local y evite la inhalación de gases emitidos durante la recarga de la misma.

MANTENGASE LEJOS DEL ALCANCE DE LOS NIÑOS.

⚠ PELIGRO

No invierta nunca la conexión de los cables de la batería.

Ponga cuidado en no inclinar demasiado el vehículo, para evitar salidas peligrosas del líquido de la batería.

Conecte y desconecte la batería con el interruptor de encendido en posición "⊗".

Conecte antes el cable positivo (+) y luego el negativo (–).

Desconecte siguiendo el orden contrario.

El líquido de la batería es corrosivo.

No lo vierta ni lo esparza sobre todo sobre las partes de plástico.

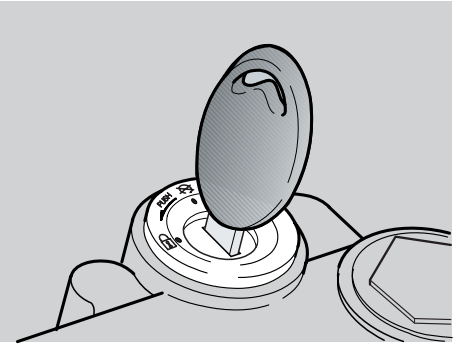

LARGA INACTIVIDAD DE LA BATERIA

En caso de que el vehículo quede inactivo durante una larga temporada:

- Desmonte la batería, véase pág. 74 (DESMONTAJE BATERIA) y colóquela en un lugar fresco y seco.
- Recárguela completamente, usando una recarga lenta, véase pág. 75 (RECARGA BATERIA).

Si la batería queda en el vehículo, desconecte los cables de los terminales.

Es importante controlar la carga periódicamente (más o menos una vez cada mes) durante el invierno o cuando el vehículo se queda parado, para evitar que pueda degradarse.

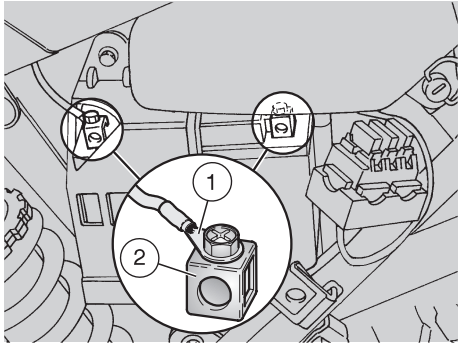

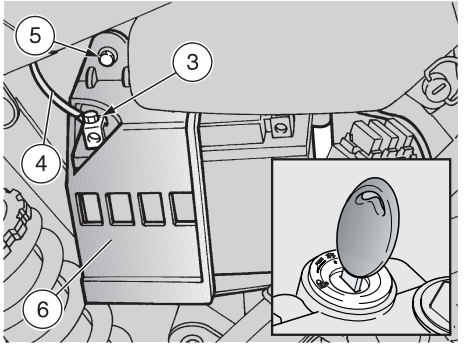

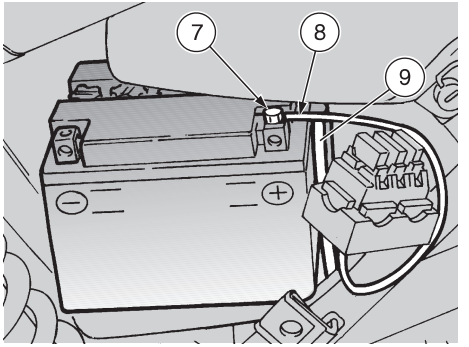

CONTROL Y LIMPIEZA TERMINALES Y BORNES

Lea con cuidado pág. 73 (BATERIA).

- Desmonte el panel lateral izquierdo, véase pág. 58 (DESMONTAJE PANELES LATERALES).
- Controle que los terminales (1) de los cables y los bornes (2) de la batería estén:
  - en buenas condiciones (sin corrosión o incrustaciones);
  - recubiertos con grasa especial o vaselina.

Si necesario:

- Desmonte la batería, véase al lado (DESMONTAJE BATERIA).
- Elimine con una escobilla de alambre metálico todo residuo de corrosión.
- Vuelva a conectar antes el cable negativo (+) y luego el positivo (–).
- Recubra los terminales y los bornes con grasa especial o vaselina.
- Vuelva a instalar la batería, véase pag. 75 (INSTALACION BATERIA).

DESMONTAJE BATERIA

Lea con cuidado pág. 73 (BATERIA).

- Asegúrese de que el interruptor de encendido esté en posición “⊗”.
- Desmonte el panel lateral izquierdo, véase pág. 58 (DESMONTAJE PANELES LATERALES).
- Destornille y quite el tornillo (3) del borne negativo (–).
- Desplace lateralmente el cable negativo (–) (4).
- Destornille y quite el tornillo (5).
- Saque la tapa (6).
- Desmonte parcialmente la batería de su alojamiento.
- Destornille y quite el tornillo (7) del borne positivo (+).
- Desplace lateralmente el cable positivo (+) (8).
- Extraiga el tubo respiradero (9).

⚠ PELIGRO

Una vez desmontada, hay que colocar la batería en un lugar seguro y lejos del alcance de los niños.

- Desmonte la batería de su alojamiento y colóquela sobre una superficie llana en un lugar fresco y seco.

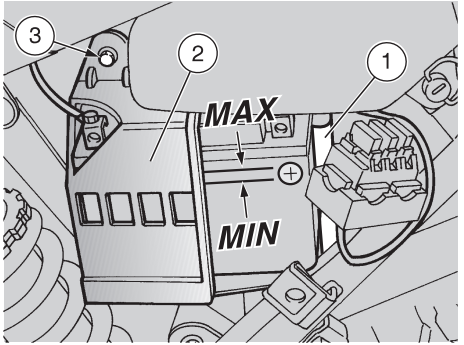

CONTROL NIVEL ELECTROLITO BATERIA

Lea con cuidado pág. 73 (BATERIA).

⚠ ATENCIÓN

Coloque el vehículo sobre un suelo sólido y llano.

- Desmonte el panel lateral izquierdo, véase pág. 58 (DESMONTAJE PANELES LATERALES).
- Mantenga el vehículo en posición vertical con las dos ruedas apoyadas sobre el suelo.

⚠ ATENCIÓN

De no realizar las operaciones anteriores, la medición del nivel puede resultar incorrecta.

- Controlar que el nivel del líquido esté entre las dos muescas **"MIN"** y **"MAX"**, impresas sobre el lado de la batería.

Eventualmente:

- Desmonte la batería de su alojamiento, véase pag. 74 (DESMONTAJE BATERIA).
- Destornille y quite los tapones de los elementos.

⚠ PELIGRO

Para restaurar el nivel del electrolito utilice exclusivamente agua destilada. No supere la referencia "MAX", ya que el nivel aumenta durante la recarga.

- Restaure el nivel del líquido añadiendo agua destilada.

RECARGA BATERIA

Lea con cuidado pág. 73 (BATERIA).

- Desmonte la batería de su alojamiento, véase pag. 74 (DESMONTAJE BATERIA).
- Desenrosque y quite los tapones de los elementos.
- Controle el nivel del electrolito bateria, véase al lado (CONTROL NIVEL ELECTROLITO BATERIA).
- Conecte la batería a un carga-baterías.
- Se aconseja una recarga utilizando un amperaje de **1/10** de la capacidad de la misma batería.
- Tras haber realizado la recarga, vuelva a controlar el nivel del electrolito y de resultar necesario rellene con agua destilada.
- Apriete los tapones de los elementos.

⚠ PELIGRO

Vuelva a instalar la batería sólo 5-10 minutos tras haber desconectado el cargador, ya que la batería sigue produciendo, durante un breve periodo de tiempo, gas hidrógeno muy inflamable.

INSTALACION BATERIA

Lea con cuidado pag. 73 (BATERIA).

- Conecte el tubo respiradero (1).

⚠ PELIGRO

Conecte siempre el respiradero de la batería para evitar que los vapores del ácido sulfúrico, al salir del respiradero, puedan corroer la instalación eléctrica, las partes pintadas, las piezas de goma o las juntas.

- Conecte en este orden el cable positivo (**+**) y el negativo (**–**).
- Recubra los terminales y los bornes con grasa especial o vaselina.
- Coloque la batería en su alojamento.
- Vuelva a instalar el tapones (2).
- Atornille y apriete el tornillo (3).
- Vuelva a instalar el panel lateral izquierdo, véase pág. 58 (DESMONTAJE PANELES LATERALES).

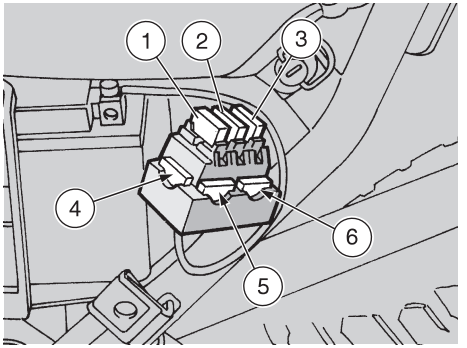

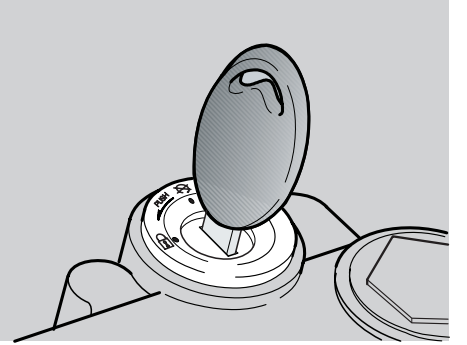

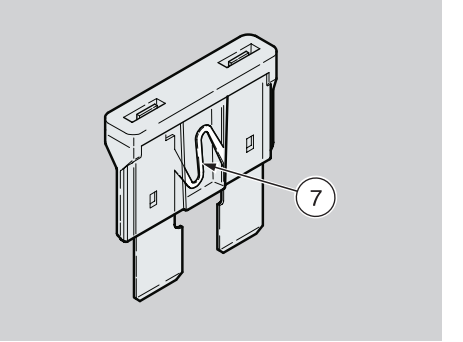

SUSTITUCION FUSIBLES

Lea con cuidado pág. 55 (MANTENIMIENTO).

⚠ PELIGRO

No repare fusibles dañados. No utilice nunca fusibles diferentes de los indicados para no causar daños al sistema eléctrico o incluso un incendio en caso de cortocircuito.

⚠ ATENCIÓN

Cuando el fusible se estropea frecuentemente es posible que haya un cortocircuito o una sobrecarga. En este caso consulte un Concesionario Oficial aprilia.

Si se da cuenta de que un componente eléctrico no funciona o funciona de manera no correcta, o de que el motor no se pone en marcha, es necesario que controle los fusibles.

Para el control:

- Ponga en "⊗" el interruptor de encendido, para evitar un cortocircuito accidental.
- Desmonte el panel lateral izquierdo, véase pág. 58 (DESMONTAJE PANELES LATERALES).
- Extraiga un fusible a la vez y controle si el filamento (7) está interrumpido.
- Antes de sustituir el fusible, encuentre, si es posible, la causa que ha ocasionado la avería.
- Sustituya el fusible, si resulta dañado, con otro del mismo amperaje.

⚠ ATENCIÓN

Si se utiliza un fusible de reserva (4) (5) (6), proceda a introducir otro igual en la sede correspondiente.

COLOCACION FUSIBLES

Fusible de 20A (1)
De batería a: interruptor de encendido, regulador de tensión.

Fusible de 15A (2)
De interruptor de encendido a: todas las cargas luz y bocina.

Fusible de 7,5A (3)
Desde el interruptor de encendido a: encendido.

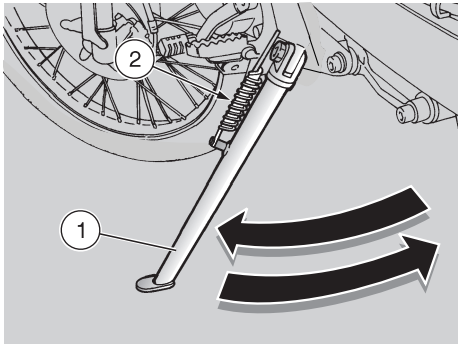

CONTROL CABALLETE LATERAL

Lea con cuidado pág. 55 (MANTENIMIENTO) y pág. 77 (CONTROL INTERRUPTORES).

⚠ ATENCIÓN

El vehículo está dotado de caballete con retorno automático.

El caballete lateral (1) ha de girar libremente.

Realice los siguientes controles:

- Los muelles (2) no tienen que estar dañados, desgastados, oxidados o aflojados.
- El caballete ha de girar libremente, si acaso engrase la articulación, véase pág. 88 (TABLA DE LUBRIFICANTES).

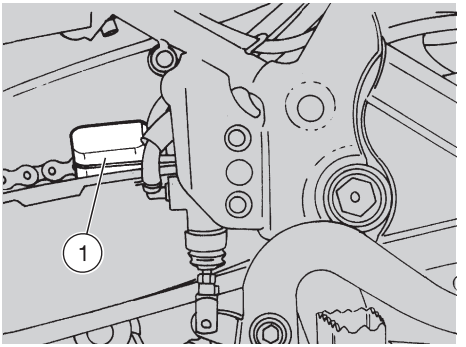

CONTROL INTERRUPTORES

Lea con cuidado pág. 55 (MANTENIMIENTO).

En el vehículo se encuentran dos interruptores:

- Interruptor luz freno (1) sobre palanca mando freno trasero.
- Interruptor luz freno (2) sobre palanca mando freno delantero.

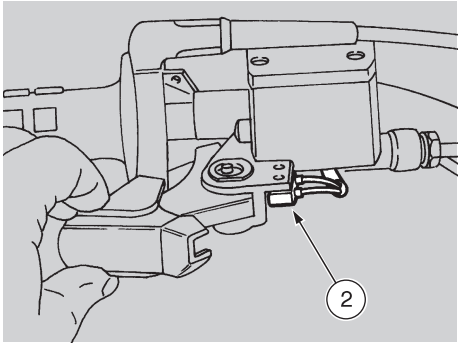

Para el control:

- Interruptores (1) y (2): extraiga el elemento de protección.
- Controle que sobre el interruptor no haya suciedad o barro, etc.
- Controle que los cables estén conectados correctamente.

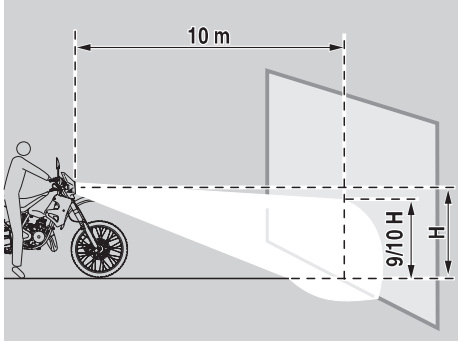

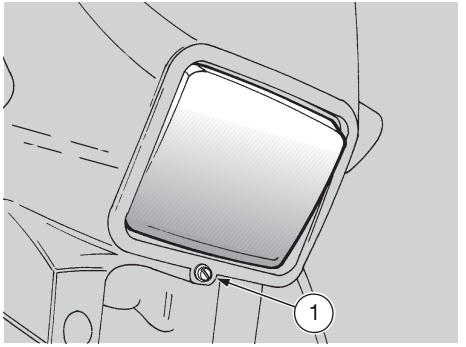

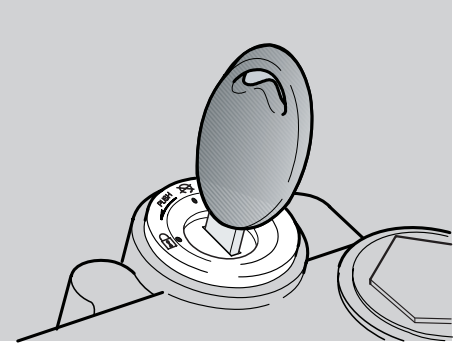

REGULACION VERTICAL HAZ LUMINOSO

Para comprobar rápidamente la orientación correcta del haz luminoso delantero, coloque el vehículo a diez metros de distancia de una pared vertical, asegurándose de que el suelo esté llano.

Encienda la luz de cruce, siéntese sobre el vehículo y compruebe que el haz luminoso proyectado en la pared esté muy poco por debajo de la recta horizontal del proyector (unos 9/10 de la altura total).

Para regular el haz luminoso:

- Actúe con un destornillador sobre el tornillo correspondiente (1).

  ATORNILLANDO (sentido horario) el haz luminoso se levanta.

  DESTORNILLANDO (en sentido antihorario) el haz luminoso baja.

BOMBILLAS

Lea con cuidado página pág. 55 (MANTENIMIENTO).

⚠ PELIGRO

Antes de sustituir una bombilla, coloque el vehículo sobre el caballete y el interruptor de encendido en la posición "⊗". Sustituya la bombilla utilizando guantes limpios o un trapo limpio y seco.
No deje huellas sobre la bombilla, ya que podrían causar el sobrecalentamiento y, por lo tanto, su ruptura.
Si toca la bombilla con las manos sin protección, límpiela con alcohol de eventuales huellas, para evitar que se funda frecuentemente.
NO FUERCE LOS CABLES ELECTRICOS

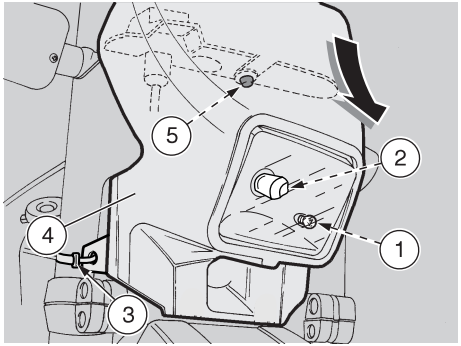

SUSTITUCION BOMBILLAS FARO DELANTERO

Lea con cuidado pág. 78 (BOMBILLAS).

⚠ ATENCIÓN

Antes de sustituir una bombilla, controle los fusibles, véase pág. 76 (SUSTITUCION FUSIBLES).

En el faro delantero están alojadas:
- Una bombilla luz de posición (1).
- Una bombilla luz de cruce / luz larga (2).

Para la sustitución:

⚠ PELIGRO

La cúpula (4) equipada con faro delantero queda conectada a los cables eléctricos; no tire de ellos.

- Quite las dos abrazaderas elásticas (3), de las horquillas, usadas para bloquear la cúpula al vehículo.

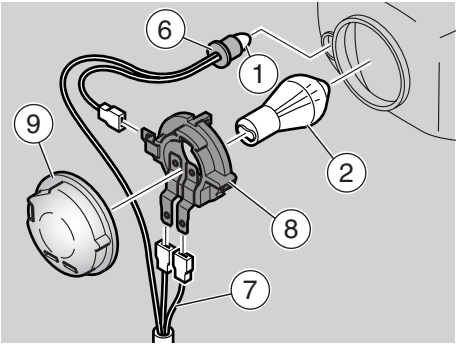

⚠ PELIGRO

Maneje con cuidado los componentes de plástico para no rayarlos o dañarlos.

- Extraiga hacia abajo la cúpula (4) equipada con faro delantero desconectándola de la espiga (5) obtenida en el salpicadero.

BOMBILLA DE POSICION

⚠ ATENCIÓN

Para extraer el casquillo portalámparas no tire de los cables eléctricos.

- Agarre el casquillo portalámparas (6), estírelo y desconéctelo de su alojamiento.
- Extraiga la bombilla de posición (1) y sustitúyala con otra del mismo tipo.

BOMBILLA LUZ DE CRUCE / LUZ LARGA

⚠ ATENCIÓN

Para extraer el conector eléctrico bombilla, no tire de los cables eléctricos.

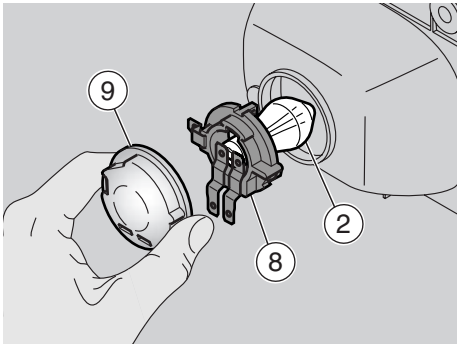

- Agarre el conector eléctrico bombilla (7), tire de ello y desconéctelo de la bombilla (8).
- Quite la protección (9) del alojamiento de la parábola y de los terminales de la lámpara
- Gire en el sentido contrario a las agujas del reloj el porta-lámpara (8) y extráigalo de su alojamiento en la parábola
- Extraiga la lámpara (2) de su alojamiento

Para la instalación:

- Coloque el porta-lámpara (6) en el alojamiento de la parábola y gírelo en el sentido de las agujas del reloj.
- Introduzca correctamente la protección (9) en los terminales de la lámpara y en el alojamiento de la parábola.
- Conecte el conector eléctrico de la lámpara (7).

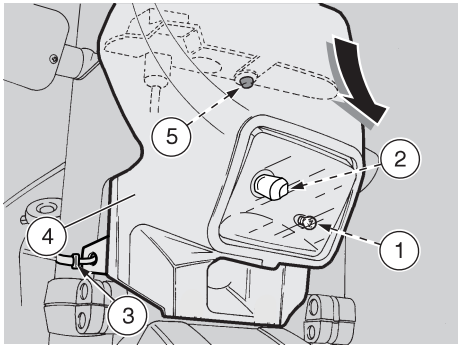

SUSTITUCION BOMBILLAS SALPICADERO

Lea con cuidado pág. 78 (BOMBILLAS).

⚠ ATENCIÓN

Antes de sustituir una bombilla, controle los fusibles, véase pág. 76 (SUSTITUCION FUSIBLES).

En el salpicadero están alojadas:

- Las bombillas luces de aviso.
- La luz de alumbrado salpicadero.

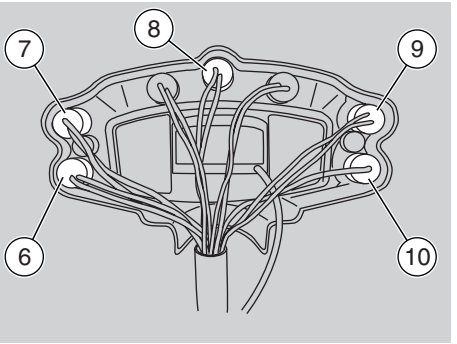

Para la sustitución:

⚠ PELIGRO

La cúpula (2) equipada con faro delantero queda conectada a los cables eléctricos; no tire de ellos.

- Destornille y quite los dos tornillos (1).

⚠ ATENCIÓN

Maneje con cuidado los componentes de plástico para no rayarlos o dañarlos.

- Extraiga hacia abajo la cúpula (2) equipada con faro delantero desconectándola de la espiga (3) obtenida en el salpicadero.

LUCES DE AVISO

⚠ PELIGRO

Extraiga un casquillo portalámparas a la vez para evitar emplazarlos de manera incorrecta durante la instalación.

- Extraiga el casquillo portalámparas correspondiente:

Pos.	Luz de aviso	Color
6	Reserva aceite mezclador (⛽)	rojo
7	Indicadores de dirección (⇦⇨)	verde
8	Indicador cambio en punto muerto (N)	verde
9	Luz de cruce (≡D)	verde
10	Luz larga (≡D)	azul

- Extraiga y sustituya la bombilla con otra del mismo tipo.

LUZ DE ALUMBRADO SALPICADERO

- Extraiga el casquillo portalámparas (9).
- Extraiga y sustituya la bombilla con otra del mismo tipo.

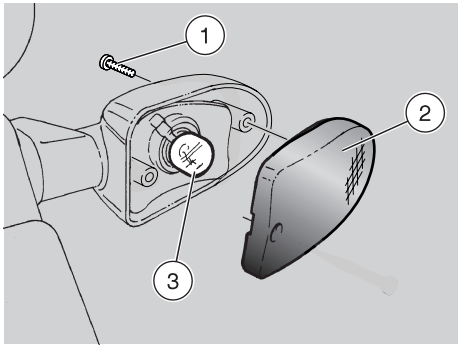

SUSTITUCION BOMBILLAS INDICADORES DE DIRECCION DELANTEROS Y TRASEROS

Lea con cuidado pág. 78 (BOMBILLAS).

⚠ ATENCIÓN

Antes de sustituir una bombilla, controle los fusibles, véase pág. 76 (SUSTITUCION FUSIBLES).

- Destornille y quite el tornillo (1).

⚠ PELIGRO

Durante el reensamblaje, apriete con cuidado y moderadamente el tornillo (1) para evitar dañar la pantalla de protección.

- Quite la pantalla de protección (2).
- Presione moderadamente la bombilla (3) y gírela en sentido antihorario.
- Extraiga la bombilla de su alojamiento.

⚠ ATENCIÓN

Introduzca la bombilla en el casquillo portalámparas, haciendo coincidir las dos espigas guía con las correspondientes guías en el casquillo portalámparas.

- Instale correctamente una bombilla del mismo tipo.

SUSTITUCION BOMBILLA FARO TRASERO

⚠ PELIGRO

Antes de sustituir una bombilla, controle los fusibles, véase pág. 76 (SUSTITUCION FUSIBLES) y la eficacia de los interruptores luces freno, véase pág. 77 (CONTROL INTERRUPTORES).

Lea con cuidado pág. 78 (BOMBILLAS).

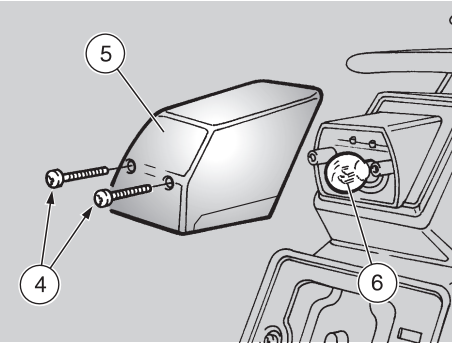

- Destornille y quite los dos tornillos (4).

⚠ PELIGRO

Durante el reensamblaje, apriete con cuidado y moderadamente los dos tornillos (4) para evitar dañar la pantalla de protección.

- Quite la pantalla de protección (5).
- Presione moderadamente la bombilla (6) y gírela en sentido antihorario.
- Extraiga la bombilla de su alojamiento.

⚠ ATENCIÓN

Introduzca la bombilla en el casquillo portalámparas, haciendo coincidir las dos espigas bombilla con las correspondientes guías en el casquillo portalámparas.

- Instale correctamente una bombilla del mismo tipo.

⚠ ATENCIÓN

Antes de transportar el vehículo, es necesario vaciar con cuidado el depósito combustible y el carburador, véase abajo (EVACUACION DEL COMBUSTIBLE DEL DEPOSITO), controlando que éstos estén bien secos.
Durante el desplazamiento, el vehículo debe conservar la posición vertical, para evitar eventuales pérdidas de aceite, de líquido refrigerante y de líquido de la batería.
Debe estar anclado firmemente y se debe poner la 1ª marcha.

⚠ PELIGRO

En caso de avería no remolque el vehículo, sino requiera la intervención de un automóvil-grúa de socorro.

EVACUACION DEL COMBUSTIBLE DEL DEPOSITO

Lea con cuidado pág. 36 (COMBUSTIBLE).

⚠ PELIGRO

Peligro de incendio.
Espere a que el motor y los silenciadores de escape se hayan enfriado del todo.

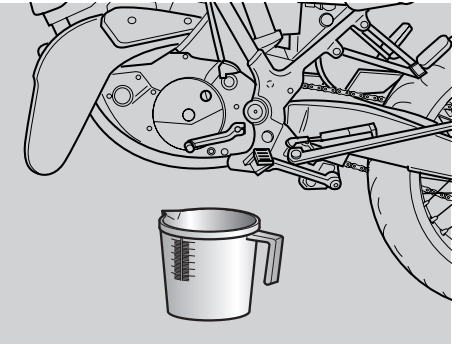

⚠ PELIGRO

Los vapores del combustible perjudican la salud.
Antes de seguir adelante controle que el lugar donde trabaja tenga un adecuado cambio de aire.
No inhale los vapores de combustible. No fume ni utilice llamas libres. No esparza el combustible en el ambiente.

- Coloque el vehículo sobre el caballete.
- Pare el motor y espere a que el vehículo se haya enfriado.
- Prepare un recipiente, con capacidad superior a la cantidad de combustible presente en el depósito, y colóquelo sobre el suelo por el lado izquierdo del vehículo.
- Saque el tapón depósito combustible.

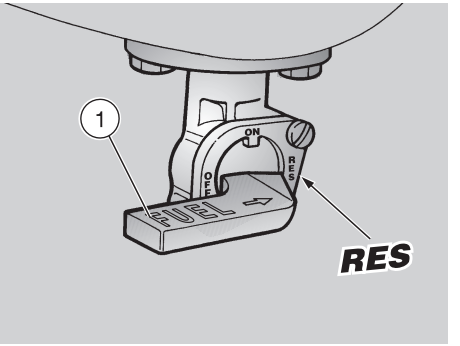

- Vacíe el depósito del combustible utilizando una bomba manual o un sistema semejante.

⚠ PELIGRO

Al término de la evacuación, cierre el tapón del depósito.

Para vaciar del todo el carburador:

- Coloque el grifo combustible (1) en "**RES**".
- Ponga en marcha el vehículo, véase pág. 48 (ARRANQUE).
- Acelere algunas veces hasta que el motor se apague por agotamiento del combustible.

En caso de necesidad, diríjase a un Concesionario Oficial aprilia.

Limpie frecuentemente el vehículo si lo utiliza en zonas polvorientas o en condiciones de:

- Contaminación atmosférica (ciudad y zonas industriales).
- Salinidad y humedad en la atmósfera (zonas de mar, clima caluroso y húmedo).
- Condiciones del ambiente y según las temporadas (el uso de sal, productos químicos anticongelantes sobre carreteras durante el invierno).
- Hay que poner mucho cuidado en que sobre la carrocería no queden residuos de polvos industriales y contaminantes, manchas de alquitrán, insectos muertos, excrementos de pájaros, etc.
- Evite el aparcar el vehículo debajo de árboles porque, en algunas temporadas, de los árboles caen residuos, gomas, frutos u hojas que contienen sustancias químicas que dañan la pintura.

⚠ PELIGRO

Después del lavado del vehículo la eficacia de los frenos podría resultar comprometida temporalmente, por la presencia de agua en las superficies de fricción del sistema de frenado. Hay que prever largas distancias de frenado para evitar accidentes. Accione varias veces los frenos para restablecer las condiciones normales. Efectúe los controles preliminares, véase pág. pág. 49 (TABLA CONTROLES PRELIMINARES).

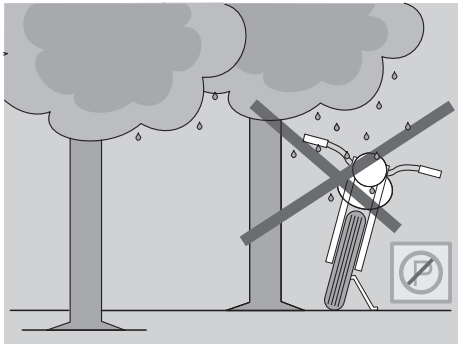

Para quitar la parte sucia y el barro de las superficies pintadas, es necesario utilizar un chorro de agua de presión baja, mojar las partes sucias con cuidado, quitar barro y suciedad con una esponja blanda para carrocería impregnada en mucha agua y jabón (2 ÷ 4% partes de jabón en agua). Luego enjuague con mucha agua y seque con piel gamuzada. Para limpiar las partes exteriores del motor, utilice detergente desgrasante, pinceles y trapos.

⚠ ATENCIÓN

Le recordamos que hay que restaurar el brillo con ceras con silicona tras haber lavado el vehículo. No realice el lavado a pleno sol, sobre todo en verano, con la carrocería aún caliente, en cuanto el jabón secándose antes del enjuague podría dañar el pintado.

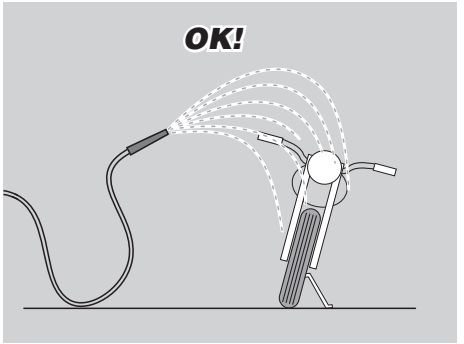

⚠ ATENCIÓN

No dirija chorros de agua o de aire de presión elevada, o chorros de vapor sobre las siguientes partes: cubos de las ruedas, mandos colocados en el lado derecho e izquierdo del manillar, bombas de los frenos, instrumentos e indicadores, escape del silenciador de escape, vano portadocumentos/kit herramientas, interruptor de encendido/seguro de dirección. Para la limpieza de las partes de goma y plástico y del sillín no utilice alcohol o disolventes sino agua y jabón neutro.
No aplique ceras de protección al sillín, para evitar deslizar sobre el mismo.

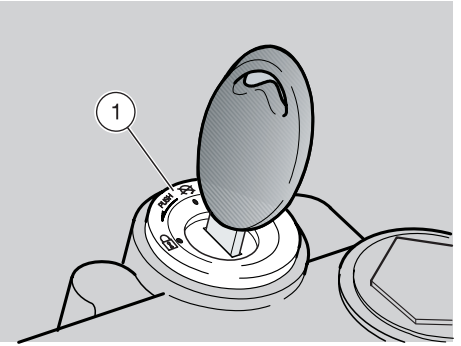

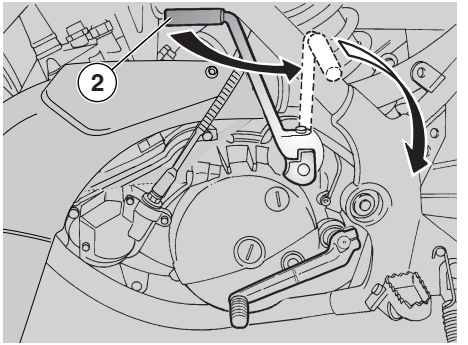

PERIODOS DE LARGA INACTIVIDAD

Hay que adoptar algunas precauciones para evitar las consecuencias por no haber utilizado el vehículo.
Además es necesario realizar las reparaciones y un control general antes del período de inactividad, para no olvidarse de realizarlas posteriormente.

Actúe de la siguiente manera:

- Vacíe completamente el depósito combustible y el carburador, véase pág. 82 (EVACUACION DEL COMBUSTIBLE DEL DEPOSITO).
- Saque la bujía, véase pág. 54 (BUJIA).
- Vierta en el cilindro una cucharilla (5 ÷ 10 cm^3) de aceite para motores.
- Ponga en "" el interruptor de encendido (1).
- Actúe por algunas veces sobre la palanca de arranque (2) para distribuir el aceite de manera uniforme sobre las superficies del cilindro.
- Vuelva a instalar la bujía, véase pág. 72 (BUJIA).
- Saque la batería, véase pág. 74 (DESMONTAJE BATERIA).
- Lave y seque el vehículo, véase pág. 83 (LIMPIEZA).
- Aplique algo de cera sobre las superficies pintadas.
- Hinche los neumáticos, véase pág. 43 (NEUMATICOS).
- Coloque el vehículo de manera que ambos neumáticos estén levantados del suelo, utilizando un soporte adecuado.
- Coloque el vehículo en un local fresco, sin humedad, al amparo de los rayos de sol y donde las variaciones de temperatura resulten mínimas.
- Cubra el vehículo evitando el uso de materiales plásticos o impermeables.

EL USO TRAS EL PERIODO DE INACTIVIDAD

- Descubra y limpie el vehículo, véase pág. 83 (LIMPIEZA).
- Controle el nivel del electrolito de la batería, e instálela, véase pag. 75 (CONTROL NIVEL ELECTROLITO BATERIA) y pag. 75 (INSTALACION BATERIA).
- Reponga combustible en el depósito, véase pág. 36 (COMBUSTIBLE).
- Efectúe los controles preliminares, véase pág. 47 (TABLA CONTROLES PRELIMINARES).

⚠ PELIGRO

Recorra algunos kilómetros de prueba a velocidad moderada en una zona lejos del tránsito.

MEDIDAS	Longitud máx (con prolongación guardabarros delantero).	2165 mm
	Anchura máx	840 mm
	Altura máx (hasta la cúpula)	1170 mm
	Altura hasta el sillín	870 mm
	Distancia entre los ejes	1480 mm
	Altura libre mínima del suelo	290 mm
	Peso en orden de marcha	126 kg
MOTOR	Tipo	Monocilíndrico de 2 tiempos con aspiración laminar. Lubricación separada con mezclador automático de flujo variable (1,0 – 3,0%).
	Número cilindros	1
	Cilindrada total	124,82 cm^3
	Diámetro y carrera	54 mm / 54,5 mm
	Relación de compresión	12,5 ± 0,5 : 1
	Arranque	por pedal
	N° revoluciones del motor al ralentí	1200 ± 100 rpm
	Embrague	multidisco en baño de aceite con mando manual en el lado izquierdo del manillar.
	Refrigeración	por liquido
CAPACIDAD	Combustible (reserva incluida)	11 ℓ
	Reserva combustible	1,3 ℓ (reserva mecánica)
	Aceite cambio	600 cm^3
	Líquido refrigerante	0,8 ℓ (50% agua + 50% anticongelante con glicol etilénico)
	Aceite mezclador (reserva incluida)	1,25 ℓ
	Reserva aceite mezclador	0,5 ℓ
	Asientos	2
	Máx. carga vehículo (piloto + pasajero + equipaje)	336 kg

CAMBIO	Tipo	mecánico con 6 relaciones con mando de pedal en el lado izquierdo del motor

RELACIONES DE TRANSMISION	Relación	Primaria	Secundaria	Relación final	Relación total
	1ª	19/63 = 1 : 3,315	10 / 30 = 1: 3,000	16 / 45 = 1 : 2,81	R1 x R2 x R3 = 1 : 27,976
	2ª		14 / 29 = 1: 2,071		R1 x R2 x R3 = 1 : 19,317
	3ª		17 / 27 = 1: 1,588		R1 x R2 x R3 = 1 : 14,81
	4ª		19 / 25 = 1: 1,316		R1 x R2 x R3 = 1 : 12,270
	5ª		21 / 23 = 1: 1,095		R1 x R2 x R3 = 1 : 10,213
	6ª		22 / 21 = 1: 0,954		R1 x R2 x R3 = 1 : 8,901

CARBURADOR	Número	1
	Modelo	DELL'ORTO PHBH 28
ALIMENTACION	Combustible	Gasolina super sin plomo según DIN 51 607, mínimo octano 95 (N.O.R.M) y 85 (N.O.M.M.)
BASTIDOR	Tipo	Monoviga de doble cuna en tubos de acero de resistencia elevada
	Ángulo inclinación dirección	28°
	Lanzamiento	127 mm
SUSPENSIONES	Delantera	Upside down Ø40
	Carrera	260 mm
	Trasera	Monoamortiguador a gas
	Carrera	280 mm
FRENOS	Delantera	De disco - Ø 320 mm - con transmisión hidráulica
	Trasera	De disco - Ø 220 mm -con transmisión hidráulica

LLANTAS RUEDAS	Tipo	de aluminio a radios
	Delantera	3,00 x 17”
	Trasera	4,25 x 17”
NEUMATICOS	DELANTERO	110/70 ZR 17 54W
	Presión de hinchado sólo piloto:	180 kPa (1,8 bar)
	Presión de hinchado piloto y pasajero:	180 ± 10 kPa (1,8 ± 0,1 bar)
	TRASERA	150/60 ZR 17 66W
	Presión de hinchado sólo piloto:	200 kPa (2 bar)
	Presión de hinchado piloto y pasajero:	230 ± 10 kPa (2,3 ± 0,1 bar)
ENCENDIDO	Tipo	CDI
	Avance de encendido	12° ± 2° antes del P.M.S.
BUJIAS	Estándar	NGK R BR8 ES
	Distancia electrodo bujía	0,5÷0,6 mm
INSTALACION ELECTRICA	Batería	12 V - 4 Ah
	Fusibles (general)	20 A
	Fusibles (central)	15 A
	Fusibles (servicios)	7,5 A
	Generador	12 V - 180 W
BOMBILLAS	Luz de cruce/luz larga (halógena)	12 V - 35/35 W
	Luz de posición delantera	12 V - 5 W
	Luz indicadores de dirección	12 V - 10 W
	Luz de posición trasera / matrícula / freno	12 V - 5 / 21 W
	Alumbrado salpicadero	12 V - 2 W
LUCES DE AVISO	Cambio en punto muerto	12 V - 1,2 W
	Indicadores de dirección	12 V - 1,2 W
	Luces largas	12 V - 1,2 W
	Reserva aceite mezclador	12 V - 1,2 W
	Luz de cruce	12 V - 1,2 W

TABLA DE LUBRIFICANTES

Aceite cambio (recomendado): Agip GEAR SYNTH, SAE 75W - 90.
En alternativa a los aceites recomendados, se pueden utilizar aceites de marca con rendimientos conformes o superiores a las especificacioness A.P.I GL-4.

Aceite mezclador (recomendado): Agip SPEED 2T.
En alternativa a los aceites recomendados, se pueden utilizar aceites de marca, totalmente sintéticos, con prestaciones conformes o superiores a las especificaciones ISO -L-egd en alternativa JASO FC en alternativa API TC.

Aceite horquilla (recomendado): Agip FORK 5W o Agip FORK 20W.

En caso que se quiera disponer de un comportamiento intermedio entre los ofrecidos por Agip FORK 5W y por Agip FORK 20W, se pueden mezclar los productos como se indica a continuación:

SAE 10W = Agip FORK 5W 67% del volumen + Agip FORK 20W 33% del volumen.

SAE 15W = Agip FORK 5W 33% del volumen + Agip FORK 20W 67% del volumen.

Cojinetes y otros puntos de lubricación (recomendado): Agip GREASE 30.

En alternativa a los productos recomendados, utilizar grasa de marca para cojinetes rodantes, campo de temperatura útil –30 °C …+140 °C, punto de goteo 150 °C… 230 °C, alta protección antioxidante, buena resistencia al agua y a la oxidación.

Protección polos battería : Grasa neutra o vaselina.

Grasa spray para cadanes (recomendado): Agip CHAIN LUBE.

⚠ PELIGRO

Utilizar sólo líquido de frenos nuevo. No mezclar diferentes marcas o tipos de aceite sin haber controlado la compatibilidad de las bases

Líquido para frenos (recomendado): Agip BRAKE FLUID DOT 4 PLUS.

⚠ PELIGRO

Utilizar sólo anticongelante y antioxidante sin nitrito, que garantice una protección por lo menos hasta los -35°C.

Líquido refrigerante del motor (aconsejado): Agip ANTIFREEZE PLUS.

EL VALOR DE LA ASISTENCIA

Gracias a las continuas actualizaciones técnicas y a los programas de formación específica de los productos **aprilia**, sólo los mecánicos de la Red Oficial **aprilia** conocen a fondo este vehículo y disponen de las herramientas especiales necesarias para la correcta ejecución de los trabajos de mantenimiento y reparación.

La fiabilidad del vehículo depende también de las condiciones mecánicas del mismo. El control previo a la utilización, el regular mantenimiento y el uso exclusivo de Recambios Originales **aprilia**, ¡son factores esenciales !

Para tener informaciones del Concesionario Oficial y/o Centro de Asistencia más cercano, buscar en las Páginas Amarillas o directamente en el mapa de nuestro Sitio Internet Oficial :

www.aprilia.com

Solicitando Recambios Originales **aprilia** se dispondrá un producto estudiado y probado desde la fase de diseño del vehículo. Los Recambios Originales **aprilia** son sistemáticamente sometidos a procedimientos de control de calidad, para garantizar fiabilidad total y duración en el tiempo.

Importadores

I	**APRILIA**	via G. Galilei, 1 - 30033 Noale (VE) Italy Tel. +39(0)41 5829111 - Fax +39(0)41 441054 - Servizio Clienti **aprilia** +39(0)41 5079821
UK	**APRILIA WORLD SERVICE UK branch**	15 Gregory Way - SK5 7ST Stockport - Cheshire Tel. 0044-161 475 1800 - Fax 0044-161 475 1825 - Email: massimo_granata@aprilia.com
D	**APRILIA MOTORRAD**	Am Seestern 3 - D-40547 - Dusseldorf Tel. 0049-211-59018-00 - Fax 0049-211-5901819 - Email: Ralf_kemper@aprilia.de
NL	**APRILIA WORLD SERVICE B.V.**	Nikkelstraat 1 - 4823 - Ae Breda Tel. 0031-76-5431640 - Fax 0031-76-5431649 - Email: Dennis_Opstal@nl.aprilia.com
E	**APRILIA WORLD SERVICE** Succursale en Espana	Edificio América, Av.da de Arangòn, 334 - 28022 Madrid Tel. 0034-91-7460066 - Fax 0034-91-7460065- Email: Paco_Montes@aprilia.es
F	**APRILIA WORLD SERVICE** Succursale en France	z.a. Central Parc - 255 Blv. R. Ballanger B.P. 77 - 93421- Villepinte Tel. 0033-1-49634747 - Fax 0033-1-49638750 - Email: bschweitzer@aprilia.fr
CZ	**A. SPIRIT A.S.** **A. SPIRIT A.S. (Sede operativa)**	Saldova 38 - 180 00 - Praha 8 - Karlin Bubenska 43 - 170 00 - Praha 7 Tel. 0042-02-96547142 - Fax 0042-02-96547145 - Email: pistek@aspirit.cz
SLO	**AVTO TRIGLAV d.o.o.**	Baragova 5 - 1113 - Ljubljana Tel. 00386-1-5883 421 - Fax. 00386-1-5883465 - Email: ziga.martincic@avto-triglav.si
A	**GINZINGER IMPORT GmbH & CO.**	Frankenburgerstrasse 19 - 4910 - Ried im Innkreis Tel. 0043-7752-88077 - Fax. 0043-7752-70684 - Email: office@aprilia.at
HR	**ING-KART d.o.o.**	Samoborska cesta 258 - 10000 - Zagreb Tel. 00385-1-3498000 - Fax. 00385-1-3499111 - Email: mario.petrusa@aprilia.hr
IRL	**K.D.I. Kawasaki Distributor IRL. LTD:**	no. 1 Long Mile Road - Dublin 12 Tel. 00353-1-4566222 - Fax. 00353-1-4756461 - Email:sales@bikeworld.ie
N	**HARO SKANDINAVIA A.S.**	Kjorbekkdalen 6 - 3735- Skien Tel. 0047-35506780 - Fax. 0047-35506781 - E-mail:tore@aprilia.no

Importadores

TR	**MOTOMAX MOTORLU ARACLAR SAN. VE TIC. A.S.**	Kore Sehitleri Cad. No. 42 - 80300 - Zincirlikuyu - Istanbul Tel. 0090-212-3360058 - Fax. 0090-212-3360057- Email: aincili@motomax.com.tr
H	**MILLE MOTOR KFT. (sede operativa)**	Hold utca 23 - H-1054 - Budapest Tel. 0036-1-3329938 - Fax. 0036-1-2693044 - Email: Zsoldos.lajos@elender.hu
P	**MILFA IMPORTAÇÃO EXPORTAÇÃO LDA.**	Av. Da Republica 692 - 4450 - Matosinhos Tel. 00351-229382450 - Fax. 00351-229371305 - Email: milfa@milfa.pt
GR	**APRILIA HELLAS**	Rizareiou 4 - 15233 - Halandri Tel. 0030-210-6898290 - Fax. 0030-210-6898056
CH	**MOHAG A.G.**	Bernerstrasse Nord 202 - 8064 - Zurigo Tel. 0041-1-4348686 - Fax 0041-1-434 8606 - Email: agonser@mohag.ch
B	**N.V./S.A. RAD**	Landegemstraat 4 - Industriegebied - B-9031 - Drongen-Baarle Tel. 0032-9-2829410 - Fax. 0032-9-2810012 - Email: Kurt_Derynck@rad.be
DK	**T.M.P.**	Hammervej 32 - 7900 - Nikobing Mors Tel. 0045-97-722233 - Fax. 0045-97-722143/33 - Email: thomas@aprilia.dk
SF	**TUONTI NAKKILA OY**	P.o.B. 18 - 29250 - Nakkila Tel. 00358-2-5352500 - Fax. 00358-2-5372793 - Email: satu.saarinen@aprilia.fi
R	**RO GROUP INT.**(sede operativa)	Str. Depozitelor 41-43 Jud. Arges - Pitesti Tel. 0040-248211004 -Fax. 0040-248211004 - Email: marian.ion@rogroup.ro
CSI	**Z.A.O. ITALMOTO (**sede operativa)	Ul. Preobragenskaya 5/7 - 107076 - Mo - Moscow Tel. 007-095-780 4294 - Fax. 007-095-964 4001 - Email: italmoto@mtu-net.ru
USA	**APRILIA WORLD SERVICE U.S.A., INC.**	109 Smoke Hill Lane Suite 190 - GA 30188 - Woodstock Tel. 001-770-592-2261 - Fax. 001-770-592-4878
J	**APRILIA JAPAN CORP.**	SHINYOKOHAMAMEGURO BLDG. 3-22-5 SHINYOKOHAMA KOUHOKU-KU 222-0033 YOKOHAMA-SHI KANAGAWA -Tel. 0081-454772632 - Fax 0081-454772605 - Email: m-okuyama@apriliajapan.co.jp
AUS	**JOHN SAMPLE GROUP PTY LTD.**	8 Sheridan Close - NSW 2214 - Milperra - Sydney Tel. 0061-2-97722666 - Fax. 0061-2-97742321 - Email: doreilly@jsg.com.au

Importadores

NZ **MOTORCYCLING DOWNUNDER LTD.**	35, Manchester Street - P.o.B. 22416 - Christchurch Tel. 0064-3-3660129 - Fax. 0064-3-3667580 - Email: j.horne@xtra.co.nz
RSA **MOTOVELO S.A.**	Old Pretoria Road - Wynberg - Johannesburg Tel. 0027-11-7868486 - Fax. 0027-11-7868482 - Email: motovelo@betech.co.za
MEX **APRILIA DE MEXICO, SA. de CV.**	San Jeromino - 64640 - 552 Monterrey N.L. Tel. 0052-818333-4493 - Fax. 0052-818348-9398 - sbertu Email: javier@aprilia.com.mx
ROK **BIKE KOREA CO. LTD.**	YeungSoo Bldg. 302 #206-25, Ohjang-Dong, Chung-Ku Seoul Tel. 0082-2-22756130 - Fax 0082-2-22756132 - Email: kukbike@yahoo.co.kr
RP **ULTRA BIKERS NETWORK INC.**	Bldg. 7294 cn Recto Highway - Pampanga Tel. 00632-7524450 - Fax 00632-7505764 - Email: ultracar@info.com.ph
SGP **CYCLENET PTE TLD**	1179 Serangoon Road - 328232 - Singapore Tel. 0065 6299 6251 - Fax. 0065 6297 5684 - Email: jeorj@mah.com.sg
HK **AH LAM MOTORCYCLE CO. LTD.**	29 Hak Po Street - Mongkok Kowloon - Hong Kong Tel. 00852-23859229 - Fax. 00852-23857920 - Email: garyyip@ahlam.com.hk
RC **PERFECT MOTORS COMPANY LIMITED**	No. 256, Sec. 2, Jhonghan Road, Taishan Township, Taipei County - 243 R.O.C Taipei Tel. 00886-222970511 - Fax. 00886-222970569 - Email: twintwin2@hotmail.com
KWT **ZED MOTORZ - Div. Of AL-RADWAN INTERNATIONAL GROUP**	Block 1, Street 13, Bldg 107, Shuwaikh Industrial 45703 Tel. 00965-4828072 - Fax. 00965-4828073 - Email: zed@zedmotorz.com
RL **ACCESS INTERNATIONAL FOR TRADING SARL.**	Diamond Tower, 10th Floor P.O.B. 13 - Verdun, near Mandarine Beirut Tel. 00961-1797333 - Fax. 00961-1798333 - Email: access_in@hotmail.com
RI **PT. MOTOR MEGA PERFORMA**	Jl. Keutamaan no. 75 - Jakarta Barat Tel. 0062 21 63333929 - Fax. 0062 21 6337889 - Email: purity@cbn.net.id
CDN **BARRETT MARKETING GROUP ltd.**	9060 300 Lockhart Mill Road - E7M 5C3 - Woodstock Tel. 001-5063281315 - Fax. 001-5063281582 - Email: joseeb@barrettcorp.com

Importadores

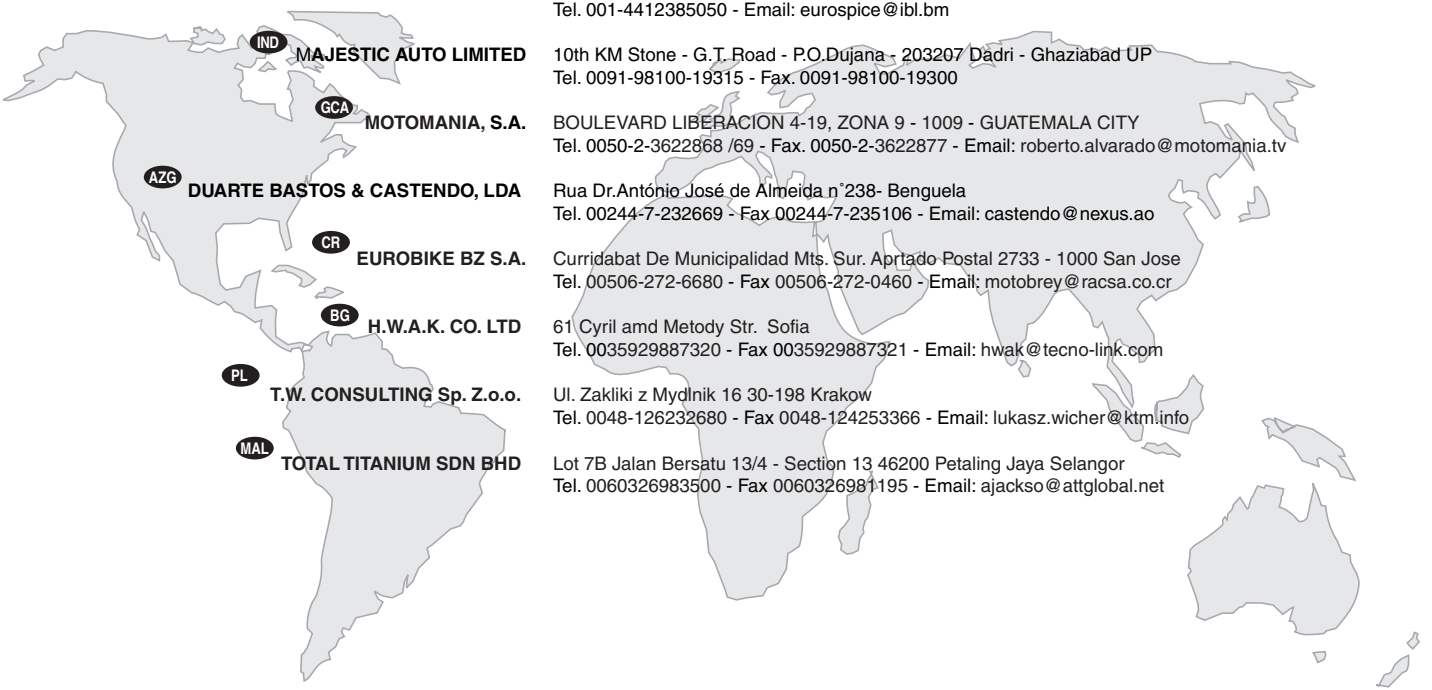

BERMUDA INTERNATIONAL LTD.
235, Middle Road - Southampton
Tel. 001-4412385050 - Email: eurospice@ibl.bm

MAJESTIC AUTO LIMITED
10th KM Stone - G.T. Road - P.O.Dujana - 203207 Dadri - Ghaziabad UP
Tel. 0091-98100-19315 - Fax. 0091-98100-19300

MOTOMANIA, S.A.
BOULEVARD LIBERACION 4-19, ZONA 9 - 1009 - GUATEMALA CITY
Tel. 0050-2-3622868 /69 - Fax. 0050-2-3622877 - Email: roberto.alvarado@motomania.tv

DUARTE BASTOS & CASTENDO, LDA
Rua Dr.António José de Almeida n°238- Benguela
Tel. 00244-7-232669 - Fax 00244-7-235106 - Email: castendo@nexus.ao

EUROBIKE BZ S.A.
Curridabat De Municipalidad Mts. Sur. Aprtado Postal 2733 - 1000 San Jose
Tel. 00506-272-6680 - Fax 00506-272-0460 - Email: motobrey@racsa.co.cr

H.W.A.K. CO. LTD
61 Cyril amd Metody Str. Sofia
Tel. 0035929887320 - Fax 0035929887321 - Email: hwak@tecno-link.com

T.W. CONSULTING Sp. Z.o.o.
Ul. Zakliki z Mydlnik 16 30-198 Krakow
Tel. 0048-126232680 - Fax 0048-124253366 - Email: lukasz.wicher@ktm.info

TOTAL TITANIUM SDN BHD
Lot 7B Jalan Bersatu 13/4 - Section 13 46200 Petaling Jaya Selangor
Tel. 0060326983500 - Fax 0060326981195 - Email: ajackso@attglobal.net

ESQUEMA ELÉCTRICO - MX 125

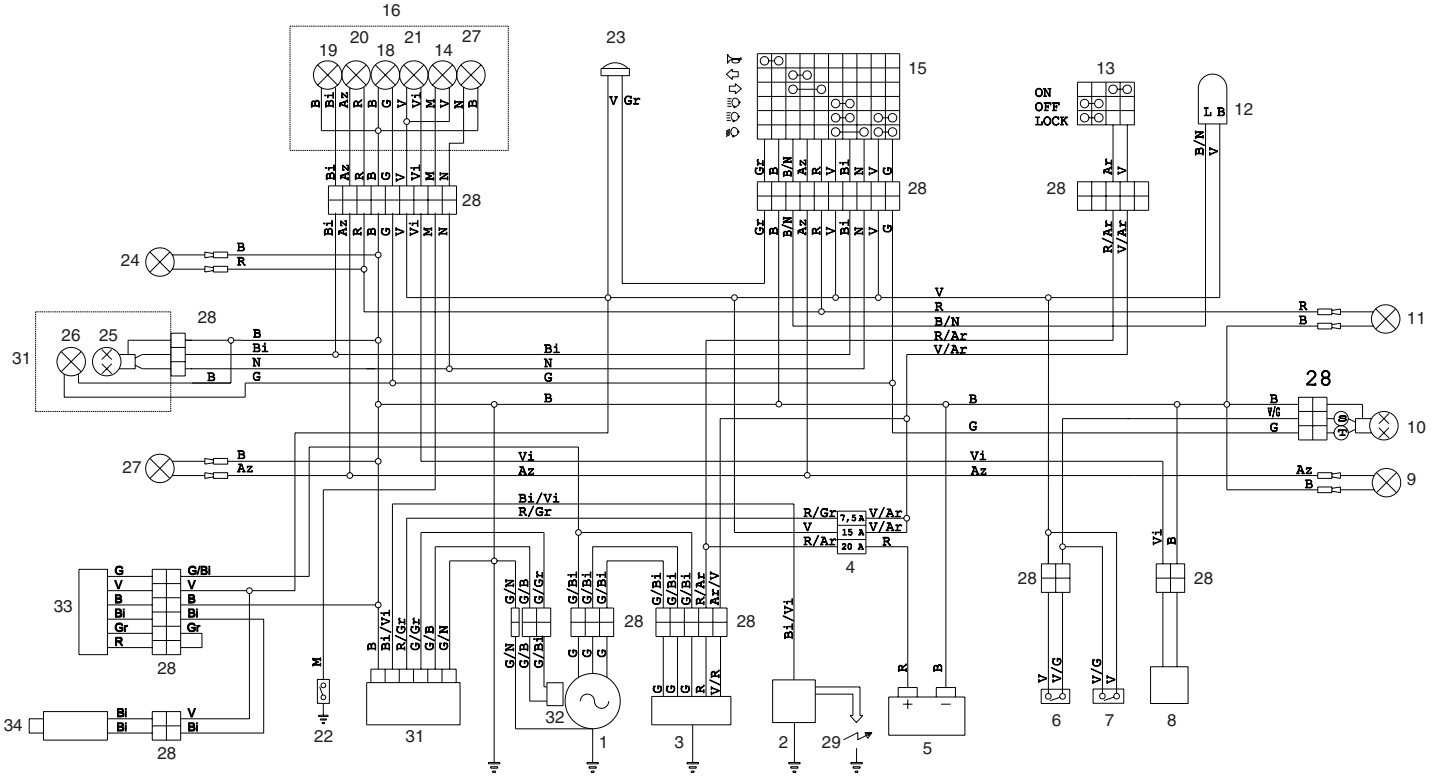

LEYENDA ESQUEMA ELECTRICO - MX 125

1) Generador
2) Bobina
3) Regulador de tensión
4) Fusibles
5) Batería
6) Interruptor freno delantero
7) Interruptor freno trasero
8) Sensor nivel de aceite
9) Indicador de dirección trasero izquierdo
10) Faro trasero
11) Indicador de dirección trasero derecho
12) Intermitencia
13) Interruptor de encendido/seguro de dirección
14) Luz testigo cambio en punto muerto
15) Desviador luces izquierdo
16) Salpicadero
17) Testigo luz de cruce
18) Bombilla alumbrado salpicadero
19) Luz testigo luz larga
20) Luz testigo indicadores de dirección
21) Testigo nivel de aceite
22) Interruptor cambio en punto muerto
23) Bocina
24) Indicador de dirección delantero derecho
25) Bombilla luz de cruce/luz larga
26) Bombilla luz de posición delantera
27) Indicador de dirección delantero izquierdo
28) Conectores múltiples
29) Bujía
30) Faro delantero
31) CDI
32) Pick up
33) Central rave electrónica FP
34) Solenoide FP

COLORES DE LOS CABLES

Ar naranja
Az azul claro
B azul marino
Bi blanco
G amarillo
Gr gris
M marrón
N negro
R rojo
V verde
Vi violeta

La Sociedad **aprilia s.p.a.** queda agradecida a sus Clientes por haber elegido el vehículo y les recomienda:

– No esparzan aceite, combustible, sustancias y componentes contaminantes en el ambiente.

– No mantengan el motor encendido si no es necesario.

– Eviten ruidos molestos.

– Respeten la naturaleza.

aprilia

MX 125

use+maintenancebook

aprilia part# 8104766

© 2006 **Piaggio & C. S.p.A.** - Noale (VE)

Πρώτη έκδοση : οκτώβριος 2003

Ανατύπωση: Ιούνιος 2006

Παραγωγή και εκτύπτωση:
VALLEY FORGE DECA
Ravenna , Modena, Torino

DECA s.r.l.
Νομική και Διοικητική Έδρα
Via Vincenzo Giardini, 11
48022 Lugo (RA) - Italia -
Tel. 0545-216611
Fax 0545-216610
www.aprilia.com
deca@vftis.spx.com

για λογαριασμσ της:
Piaggio & C. S.p.A.
via G. Galilei, 1 - 30033 Noale (VE) - Italia
Τηλ. +39 - 041 58 29 111
Fax +39 - 041 44 10 54
www.aprilia.com

ΜΗΝΥΜΑΤΑ ΑΣΦΑΛΕΙΑΣ

Τα ακόλουθα μηνύματα σήμανσης χρησιμοποιούνται σε όλο το εγχειρίδιο για να δείξουν τα παρακάτω:

⚠ **Σύμβολο σχετικό με την ασφάλεια. Όταν υπάρχει αυτό το σύμβολο στο δίκυκλο ή στο εγχειρίδιο, δώστε προσοχή σε πιθανούς κινδύνους τραυματισμού.Η μη τήρηση όσων αναφέρονται στις προειδοποιήσεις που ακολουθούν αυτό το σύμβολο μπορεί να θέσει σε κίνδυνο τη δική σας ασφάλεια, την ασφάλεια άλλων ή του δικύκλου!**

⚠ ΚΙΝΔΥΝΟΣ

Υποδεικνύει μεγάλο κίνδυνο για σοβαρό τραυματισμό ή θάνατο.

⚠ ΠΡΟΣΟΧΗ

Υποδεικνύει μεγάλο κίνδυνο για ελαφρύ τραυματισμό ή ζημιά στο δίκυκλο.

ΣΗΜΑΝΤΙΚΟ Ο όρος "ΣΗΜΑΝΤΙΚΟ" στο παρόν εγχειρίδιο προηγείται σοβαρών πληροφοριών ή οδηγιών.

ΤΕΧΝΙΚΕΣ ΠΛΗΡΟΦΟΡΙΕΣ

★ Οι εργασίες πριν από τις οποίες υπάρχει αυτό το σύμβολο πρέπει να επαναλαμβάνονται και από την άλλη πλευρά του δικύκλου.

Αν δεν περιγράφεται επακριβώς, η επανασυναρμολόγηση των τμημάτων ακολουθεί την αντίστροφη σειρά της συναρμολόγησης.

Οι όροι "δεξί" και "αριστερό" χρησιμοποιούνται λαμβάνοντας υπόψη ότι ο οδηγός βρίσκεται καθισμένος στο δίκυκλο σε θέση οδήγησης.

ΠΡΟΕΙΔΟΠΟΙΗΣΕΙΣ - ΠΡΟΦΥΛΑΞΕΙΣ - ΠΡΟΕΙΔΟΠΟΙΗΣΕΙΣ ΓΕΝΙΚΑ

Πριν βάλετε εμπρός τον κινητήρα διαβάστε με προσοχή αυτό το εγχειρίδιο, και ειδικότερα το κεφάλαιο "ΑΣΦΑΛΗΣ ΟΔΗΓΗΣΗ".

Η ασφάλειά σας καθώς και η ασφάλεια των άλλων δεν εξαρτάται μόνο από την ετοιμότητά σας, τα αντανακλαστικά και τη σβελτάδα σας, αλλά και από τη γνώση του οχήματος, από την κατάσταση που βρίσκεται και από τη γνώση των βασικών κανόνων για την ΑΣΦΑΛΗ ΟΔΗΓΗΣΗ.

Γι'αυτό σας συνιστούμε να εξοικειωθείτε με το δίκυκλο με τέτοιον τρόπο ώστε να κινήστε στην οδική κυκλοφορία με σιγουριά και ασφάλεια.

ΣΗΜΑΝΤΙΚΟ Φροντίστε να έχετε επάνω στο δίκυκλο μια λάμπα ανά τύπο (βλ. τεχνικά στοιχεία).

ΣΗΜΑΝΤΙΚΟ Το παρόν εγχειρίδιο πρέπει να θεωρείται αναπόσπαστο τμήμα του οχήματος και πρέπει να συνοδεύει το όχημα ακόμα και σε περίπτωση μεταπώλησης.

Η **aprilia** πραγματοποίησε το παρόν εγχειρίδιο δίνοντας ιδιαίτερη προσοχή για την ακρίβεια των πληροφοριών που παρέχονται.

Παρ' όλα αυτά, λαμβάνοντας υπόψη το γεγονός ότι τα προϊόντα της **aprilia** υπόκεινται σε συνεχείς αναβαθμίσεις, μπορεί να υπάρξουν μικρές διαφορές ανάμεσα στα χαρακτηριστικά του δικύκλου σας και σε αυτά που περιγράφονται στο παρόν εγχειρίδιο.

Για οποιαδήποτε διευκρίνηση σχετικά με τις πληροφορίες που παρέχονται στο παρόν εγχειρίδιο, επικοινωνήστε με έναν Επίσημο Αντιπρόσωπο της **aprilia**.

Για τις επεμβάσεις ελέγχου και τις επισκευές που δεν περιγράφονται λεπτομερώς σε αυτή την έκδοση, για αγορά γνήσιων ανταλλακτικών **aprilia**, αξεσουάρ ή άλλων προϊόντων, καθώς και για οποιαδήποτε συμβουλή, απευθυνθείτε αποκλειστικά στους Επίσημους Αντιπροσώπους και στα Κέντρα Εξυπηρέτησης της **aprilia**, που εγγυώνται ένα προσεγμένο και άμεσο σέρβις.

Σας ευχαριστούμε που επιλέξατε την **aprilia** και σας ευχόμαστε μία ευχάριστη οδήγηση.

Με την επιφύλαξη των δικαιωμάτων ηλεκτρονικής αποθήκευσης, ολικής και μερικής αναπαραγωγής ή προσαρμογής, με οποιοδήποτε μέσο για όλες τις Χώρες.

ΣΗΜΑΝΤΙΚΟ Σε κάποιες χώρες η ισχύουσα νομοθεσία επιβάλλει την τήρηση των κανονισμών που αφορούν στη ρύπανση και την ηχορύπανση και προβλέπουν την πραγματοποίηση περιοδικών ελέγχων.Ο χρήστης που χρησιμοποιεί το δίκυκλο σε αυτές τις χώρες πρέπει:

– να απευθύνεται στον Επίσημο Αντιπρόσωπο της **aprilia** για την αντικατάσταση των συγκεκριμένων εξαρτημάτων με άλλα που είναι εγκεκριμένα στη συγκεκριμένη χώρα.
– να πραγματοποιεί τους απαιτούμενους περιοδικούς ελέγχους.

ΣΗΜΑΝΤΙΚΟ Κατά την αγορά του δικύκλου, γράψτε στην εικόνα που ακολουθεί, τα στοιχεία αναγνώρισης που αναγράφονται στην ΕΤΙΚΕΤΑ ΑΝΑΓΝΩΡΙΣΗΣ ΑΝΤΑΛΛΑΚΤΙΚΩΝ. Η ετικέτα αυτή βρίσκεται στο πλαίσιο κάτω από τη σέλα. Για να την διαβάσετε, πρέπει να βγάλετε τη σέλα του οδηγού.

aprilia

SPARE PARTS IDENTIFICATION

YEAR	*Y*	*1*	*2*	*3*	*4*
I.M.	*A*	*B*	*C*	*D*	*E*

I	*UK*	*A*	*P*	*SF*	*B*	*D*	*F*	*E*	*GR*
NL	*CH*	*DK*	*J*	*SGP*	*SLO*	*IL*	*ROK*	*MAL*	*RCH*
HR	*AUS*	*USA*	*BR*	*RSA*	*NZ*	*CDN*			

Τα στοιχεία αυτά προσδιορίζουν:

– έτος κατασκευής (Y, 1, 2, ...),
– δείκτη μετατροπής (A, B, C, ...),
– χώρα έγκρισης (I, UK, A, ...).

και πρέπει να παρέχονται στον Επίσημο Αντιπρόσωπο της **aprilia** ως αναφορά για την αγορά ανταλλακτικών ή αξεσουάρ για το μοντέλο που έχετε αποκτήσει.

Στο παρόν εγχειρίδιο οι παραλλαγές των εκδόσεων σημειώνονται με τα ακόλουθα σύμβολα:

OPT **προαιρετικό**

FP **έκδοση ελεύθερη ισχύς (Free Power)**

ΕΚΔΟΣΗ ΓΙΑ:

I	**Ιταλία**	SGP	**Σιγκαπούρη**
UK	**Αγγλία**	SLO	**Σλοβενία**
A	**Αυστρία**	IL	**Ισραήλ**
P	**Πορτογαλία**	ROK	**Ν. Κορέα**
SF	**Φινλανδία**	MAL	**Μαλαισία**
B	**Βέλγιο**	RCH	**Χιλή**
D	**Γερμανία**	HR	**Κροατία**
F	**Γαλλία**	AUS	**Αυστραλία**
E	**Ισπανία**	USA	**Ην. Πολιτ. Αμερικής**
GR	**Ελλάδα**	BR	**Βραζιλία**
NL	**Ολλανδία**	RSA	**Νοτ. Αφρική**
CH	**Ελβετία**	NZ	**Ν.Ζηλανδία**
DK	**Δανία**	CDN	**Καναδάς**
J	**Ιαπωνία**		

ΠΕΡΙΕΧΟΜΕΝΑ

ΜΗΝΥΜΑΤΑ ΑΣΦΑΛΕΙΑΣ 2

ΤΕΧΝΙΚΕΣ ΠΛΗΡΟΦΟΡΙΕΣ 2

ΠΡΟΕΙΔΟΠΟΙΗΣΕΙΣ - ΠΡΟΦΥΛΑΞΕΙΣ - ΠΡΟΕΙΔΟΠΟΙΗΣΕΙΣ ΓΕΝΙΚΑ 2

ΠΕΡΙΕΧΟΜΕΝΑ 4
ΑΣΦΑΛΗΣ ΟΔΗΓΗΣΗ ΒΑΣΙΚΟΙ ΚΑΝΟΝΕΣ ΑΣΦΑΛΕΙΑΣ 6
ΕΝΔΥΣΗ 9
ΑΞΕΣΟΥΑΡ 10
ΦΟΡΤΙΟ 10

ΘΕΣΗ ΒΑΣΙΚΩΝ ΣΤΟΙΧΕΙΩΝ 12

ΘΕΣΗ ΟΡΓΑΝΩΝ 14

ΟΡΓΑΝΑ ΚΑΙ ΔΕΙΚΤΕΣ 15

ΠΙΝΑΚΑΣ ΟΡΓΑΝΩΝ ΚΑΙ ΔΕΙΚΤΩΝ 16
ΨΗΦΙΑΚΗ ΟΘΟΝΗ ΠΟΛΛΑΠΛΩΝ ΛΕΙΤΟΥΡΓΙΩΝ 17
ΑΡΧΙΚΕΣ ΡΥΘΜΙΣΕΙΣ 18
ΑΝΤΙΚΑΤΑΣΤΑΣΗ ΜΠΑΤΑΡΙΑΣ 31

ΒΑΣΙΚΑ ΧΕΙΡΙΣΤΗΡΙΑ ΜΟΝΗΣ ΛΕΙΤΟΥΡΓΙΑΣ 32

ΧΕΙΡΙΣΤΗΡΙΑ ΣΤΗΝ ΑΡΙΣΤΕΡΗ ΠΛΕΥΡΑ ΤΟΥ ΤΙΜΟΝΙΟΥ 32
ΔΙΑΚΟΠΤΗΣ ΕΚΚΙΝΗΣΗΣ 33
ΚΛΕΙΔΑΡΙΑ ΤΙΜΟΝΙΟΥ 33

ΒΟΗΘΗΤΙΚΟΣ ΕΞΟΠΛΙΣΜΟΣ ΘΗΚΗLL 34

ΜΙΚΡΟΑΝΤΙΚΕΙΜΕΝΩΝ / ΚΙΤ ΕΡΓΑΛΕΙΩΝ 34
ΓΑΝΤΖΟΣ ΚΡΑΝΟΥΣ 34
ΕΙΔΙΚΑ ΕΡΓΑΛΕΙΑ ΟΡΤ 35

ΒΑΣΙΚΑ ΜΕΡΗ 36

ΚΑΥΣΙΜΟ 36
ΛΑΔΙΑ ΚΙΒΩΤΙΟΥ ΤΑΧΤΗΤΩΝ 36
ΡΕΖΕΡΒΟΥΑΡ ΛΑΔΙΟΥ ΜΙΞΗΣ 37
ΥΓΡΟ ΦΡΕΝΩΝ - συστάσεις 38
ΔΙΣΚΟΦΡΕΝΑ 38
ΦΡΕΝΟ ΕΜΠΡΟΣ 39
ΦΡΕΝΟ ΠΙΣΩ 40
ΡΥΘΜΙΣΗ ΜΑΝΕΤΑΣ ΠΙΣΩ ΦΡΕΝΟΥ ΩΣ ΠΡΟΣ ΤΟ ΥΨΟΣ 41
ΡΥΘΜΙΣΗ ΣΥΜΠΛΕΚΤΗ 42
ΛΑΣΤΙΧΑ 43
ΥΓΡΟ ΨΥΞΗΣ 44
ΣΙΛΑΝΣΙΕ 46

ΚΑΝΟΝΕΣ ΧΡΗΣΗΣ 47

ΠΙΝΑΚΑΣ ΠΡΟΚΑΤΑΡΚΤΙΚΩΝ ΕΛΕΓΧΩΝ 47
ΕΚΚΙΝΗΣΗ 48
ΕΚΚΙΝΗΣΗ ΚΑΙ ΟΔΗΓΗΣΗ 50
ΣΤΡΩΣΙΜΟ 53
ΣΤΑΜΑΤΗΜΑ 53
ΣΤΑΘΜΕΥΣΗ 54
ΤΟΠΟΘΕΤΗΣΗ ΤΟΥ ΔΙΚΥΚΛΟΥ ΣΤΟ ΣΤΑΝΤ 54
ΣΥΜΒΟΥΛΕΣ ΠΡΟΣΤΑΣΙΑΣ ΑΠΟ ΚΛΟΠΗ 54

ΣΥΝΤΗΡΗΣΗ 55

ΠΙΝΑΚΑΣ ΠΕΡΙΟΔΙΚΗΣ ΣΥΝΤΗΡΗΣΗΣ (ΣΕΡΒΙΣ) 56
ΣΤΟΙΧΕΙΑ ΑΝΑΓΝΩΡΙΣΗΣ 58
ΑΦΑΙΡΕΣΗ ΠΛΑΪΝΑ ΦΕΡΙΝΓΚ 58
ΦΙΛΤΡΟ ΑΕΡΑ 59
ΕΛΕΓΧΟΣ ΣΤΑΘΜΗΣ ΛΑΔΙΟΥ ΣΤΟ ΚΙΒΩΤΙΟ ΤΑΧΥΤΗΤΩΝ ΚΑΙ ΣΥΜΠΛΗΡΩΜΑ 60
ΑΝΤΙΚΑΤΑΣΤΑΣΗ ΛΑΔΙΑ ΚΙΒΩΤΙΟΥ ΤΑΧΥΤΗΤΩΝ 61
ΕΜΠΡΟΣ ΤΡΟΧΟΣ 62
ΠΙΣΩ ΤΡΟΧΟΣ 64
ΑΛΥΣΙΔΑ ΜΕΤΑΔΟΣΗΣ 66
ΕΛΕΓΧΟΣ ΑΝΑΡΤΗΣΗΣ ΕΜΠΡΟΣ ΚΑΙ ΠΙΣΩ 68
ΑΝΑΡΤΗΣΗ ΠΙΣΩ 69
ΕΛΕΓΧΟΣ ΦΘΟΡΑΣ ΣΤΑ ΤΑΚΑΚΙΑ 70
ΡΥΘΜΙΣΗ ΧΕΙΡΙΣΤΗΡΙΟΥ ΕΚΚΙΝΗΣΗΣ ΜΕ ΚΡΥΟ (|⋊|) 70
ΡΥΘΜΙΣΗ ΡΕΛΑΝΤΙ 71
ΡΥΘΜΙΣΗ ΓΚΑΖΙΟΥ 71
ΜΠΟΥΖΙ 72
ΜΠΑΤΑΡΙΑ 73
ΜΕΓΑΛΗ ΠΕΡΙΟΔΟΣ ΑΔΡΑΝΕΙΑΣ ΤΗΣ ΜΠΑΤΑΡΙΑΣ 73
ΕΛΕΓΧΟΣ ΚΑΙ ΚΑΘΑΡΙΣΜΟΣ ΑΚΡΟΔΕΚΤΩΝ ΚΑΙ ΣΦΙΓΚΤΗΡΩΝ 74
ΑΦΑΙΡΕΣΗ ΜΠΑΤΑΡΙΑΣ 74
ΕΛΕΓΧΟΣ ΣΤΑΘΜΗΣ ΗΛΕΚΤΡΟΛΥΤΗΣ ΜΠΑΤΑΡΙΑΣ 75
ΕΠΑΝΑΦΟΡΤΙΣΗ ΜΠΑΤΑΡΙΑΣ 75
ΤΟΠΟΘΕΤΗΣΗ ΜΠΑΤΑΡΙΑΣ 75
ΑΝΤΙΚΑΤΑΣΤΑΣΗ ΑΣΦΑΛΕΙΩΝ 76
ΕΛΕΓΧΟΣ ΠΛΕΥΡΙΚΟΥ ΣΤΑΝΤ 77
ΕΛΕΓΧΟΣ ΔΙΑΚΟΠΤΩΝ 77
ΚΑΤΑΚΟΡΥΦΗ ΡΥΘΜΙΣΗ ΔΕΣΜΗΣ ΦΩΤΟΣ 78
ΛΑΜΠΤΗΡΕΣ 78
ΑΝΤΙΚΑΤΑΣΤΑΣΗ ΛΑΜΠΤΗΡΩΝ ΕΜΠΡΟΣΘΙΟΥ ΦΑΝΟΥ 79
ΑΝΤΙΚΑΤΑΣΤΑΣΗ ΛΑΜΠΤΗΡΕΣ ΤΑΜΠΛΟ 80
ΑΝΤΙΚΑΤΑΣΤΑΣΗ ΛΑΜΠΤΗΡΩΝ ΦΛΑΣ ΕΜΠΡΟΣ ΚΑΙ ΠΙΣΩ 81
ΑΝΤΙΚΑΤΑΣΤΑΣΗ ΛΑΜΠΑΣ ΠΙΣΩ ΦΑΝΟΥ 81

ΜΕΤΑΦΟΡΑ 82

ΑΔΕΙΑΣΜΑ ΚΑΥΣΙΜΟΥ ΑΠΟ ΤΟ ΡΕΖΕΡΒΟΥΑΡ 82

ΚΑΘΑΡΙΣΜΟΣ 83

ΜΕΓΑΛΕΣ ΠΕΡΙΟΔΟΙ ΑΔΡΑΝΕΙΑΣ 84
ΜΕΤΑ ΤΗΝ ΑΠΟΘΗΚΕΥΣΗ 84

ΤΕΧΝΙΚΑ ΣΤΟΙΧΕΙΑ 85

ΠΙΝΑΚΑΣ ΛΙΠΑΝΤΙΚΩΝ 88
ΕπίΣΗΜΟΙ ΑΝΤΙπΡάΣΩπΟΙ ΚΑΙ ΚέΝΤΡΑ ΤΕχΝΙΚή ΥπΟΣΤήΡΙΞΗ 89
ΕΙΣΑΓΩΓΕΙΣ 90
ΕΙΣΑΓΩΓΕΙΣ 91
ΕΙΣΑΓΩΓΕΙΣ 92
ΕΙΣΑΓΩΓΕΙΣ 93
ΗΛΕΚΤΡΙΚΟ ΣΧΕΔΙΑΓΡΑΜΜΑ - MX 125 94
ΥΠΟΜΝΗΜΑ ΗΛΕΚΤΡΙΚΟΥ ΣΧΕΔΙΑΓΡΑΜΜΑΤΟΣ - MX 125 95

aprilia

ασφαλής οδήγηση

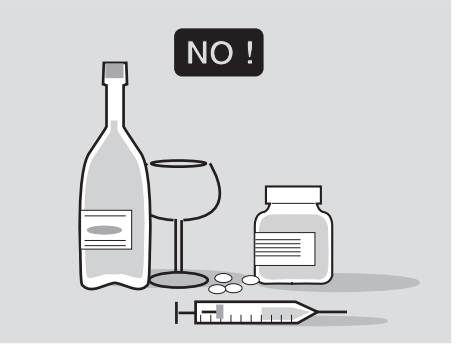

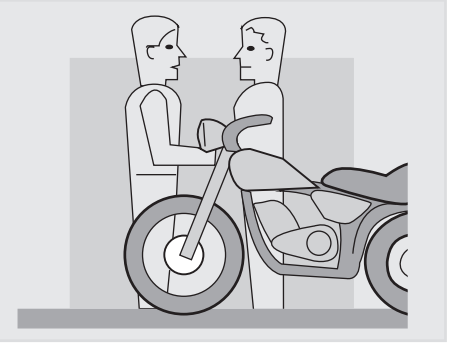

ΑΣΦΑΛΗΣ ΟΔΗΓΗΣΗ ΒΑΣΙΚΟΙ ΚΑΝΟΝΕΣ ΑΣΦΑΛΕΙΑΣ

Για να οδηγήσετε το δίκυκλο, πρέπει να ικανοποιείτε όλες τις απαιτήσεις του νόμου (δίπλωμα, ελάχιστη ηλικία, ψυχοφυσική καταλληλότητα, ασφάλεια, άδεια κυκλοφορίας, πινακίδα, κλπ.).

συνιστάται να εξοικειωθείτε και να αποκτήσετε σιγουριά με το δίκυκλο, σε περιοχές με χαμηλή κυκλοφοριακή κίνηση και/ή σε ιδιόκτητους χώρους

Η λήψη ορισμένων φαρμάκων, οινοπνεύματος και ναρκωτικών ουσιών ή ψυχοφαρμάκων, αυξάνει σημαντικά τον κίνδυνο ατυχημάτων.

Βεβαιωθείτε ότι η ψυχοφυσική σας κατάσταση είναι κατάλληλη για οδήγηση, δίνοντας ιδιαίτερη προσοχή στη φυσική κόπωση και στην υπνηλία.

Τα περισσότερα ατυχήματα οφείλονται στην έλλειψη πείρας του οδηγού.

ΠΟΤΕ μη δανείζετε το δίκυκλο σε αρχάριους και, σε κάθε περίπτωση, να βεβαιώνεστε ότι ο οδηγός διαθέτει όλες τις απαραίτητες προϋποθέσεις για την οδήγηση.

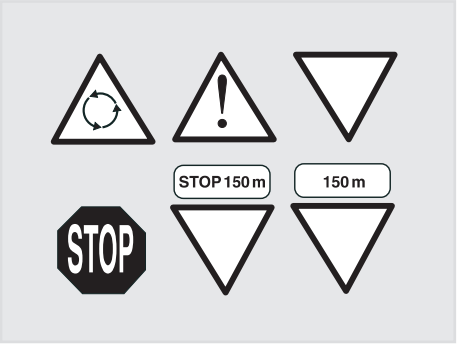

Τηρείτε αυστηρά τη σήμανση και τον Κώδικα Οδικής Κυκλοφορίας.

Αποφεύγετε απότομους και επικίνδυνους ελιγμούς για εσάς και για τους άλλους (παράδειγμα: σούζες, μη τήρηση των ορίων ταχύτητας, κλπ.),

καθώς και να αξιολογείτε και να λαμβάνετε υπόψη σας τις συνθήκες του οδοστρώματος, την ορατότητα, κλπ.

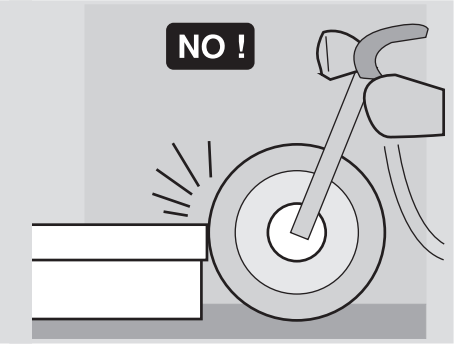

Μην προσκρούετε σε εμπόδια που θα μπορούσαν να προκαλέσουν ζημιά στο δίκυκλο και να σας κάνουν να χάσετε τον έλεγχό του.

Μην παραμένετε πίσω από οχήματα που προηγούνται για να αυξήσετε την ταχύτητά σας.

⚠ ΚΙΝΔΥΝΟΣ

Οδηγείτε πάντα και με τα δύο χέρια πάνω στο τιμόνι και τα πόδια στο μαρσπιέ (ή στα υποπόδια του οδηγού), στη σωστή θέση οδήγησης. Αποφεύγετε να σηκώνεστε όρθιοι ή να τεντώνεστε κατά την οδήγηση.

Ο οδηγός δεν πρέπει ποτέ να αποσπά την προσοχή του από την οδήγηση, να αποσπάται από άλλους ή να επηρεάζεται από άτομα, πράγματα ή άλλες ενέργειες, (μην καπνίζετε, τρώτε, πίνετε, διαβάζετε, κλπ.) όταν οδηγεί το δίκυκλο.

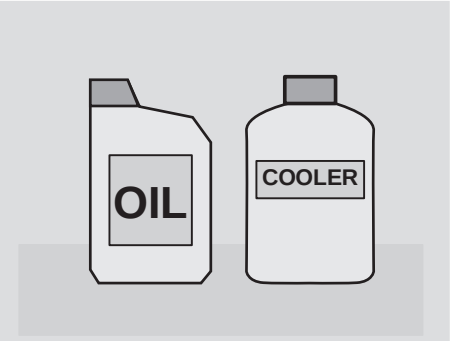

Χρησιμοποιείτε καύσιμα και λιπαντικά, που είναι κατάλληλα για το δίκυκλο αυτό, του τύπου που αναφέρονται στον “ΠΙΝΑΚΑ ΛΙΠΑΝΤΙΚΩΝ” και να ελέγχετε επανειλημμένα τη στάθμη που προβλέπεται για το καύσιμο, τα λάδια και το υγρό ψύξης.

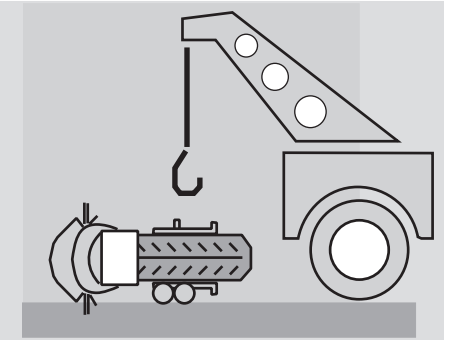

Αν εμπλακείτε σε κάποιο ατύχημα ή χτυπήσετε ή πέσετε με το δίκυκλο, βεβαιωθείτε ότι οι μανέτες ελέγχου, οι σωλήνες, τα καλώδια, το σύστημα φρένων και τα ζωτικά μέρη δεν έχουν υποστεί ζημιά.

Πηγαίνετε το δίκυκλο για έλεγχο σε έναν Επίσημο Αντιπρόσωπο της **aprilia**, ζητώντας να δοθεί ιδιαίτερη προσοχή στο σκελετό, το τιμόνι, τις αναρτήσεις, τα όργανα ασφάλειας και εκείνα τα εξαρτήματα την ακεραιότητα των οποίων δεν είναι σε θέση να αξιολογήσει ο χρήστης.

Αναφέρατε οποιαδήποτε ζημιά έτσι ώστε να διευκολύνετε την εργασία των τεχνικών και/ή των μηχανικών.

Μην οδηγείτε το δίκυκλο αν η ζημιά που υπέστη θέτει σε κίνδυνο την ασφάλειά του.

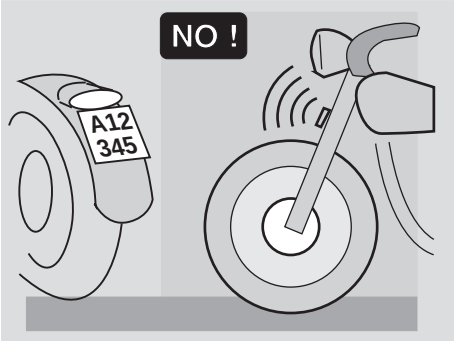

Μην τροποποιείτε τη θέση, την κλίση ή το χρώμα: της πινακίδας, των φλας, των εξαρτημάτων φωτισμού και της κόρνας.

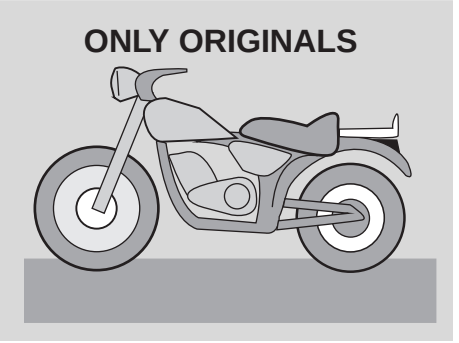

Οποιαδήποτε τροποποίηση στο δίκυκλο μπορεί να επιφέρει την ακύρωση της εγγύησης.

Οποιαδήποτε τροποποίηση του δικύκλου ή αφαίρεση γνησίων ανταλλακτικών, μπορεί να μειώσει τις επιδόσεις του και το επίπεδο ασφάλειάς του ή ακόμα και να το καταστήσει παράνομο.

Σας συμβουλεύουμε να τηρείτε πάντα όλες τις διατάξεις του νόμου καθώς και τους εθνικούς και τοπικούς κανονισμούς σε θέματα εξοπλισμού του δικύκλου.

Ειδικότερα, πρέπει να αποφεύγετε τις τεχνικές τροποποιήσεις με στόχο την αύξηση των επιδόσεων ή την μετατροπή των αρχικών χαρακτηριστικών του δικύκλου.

Αποφεύγετε το συναγωνισμό με άλλα οχήματα.

Αποφεύγετε να οδηγείτε εκτός δρόμου.

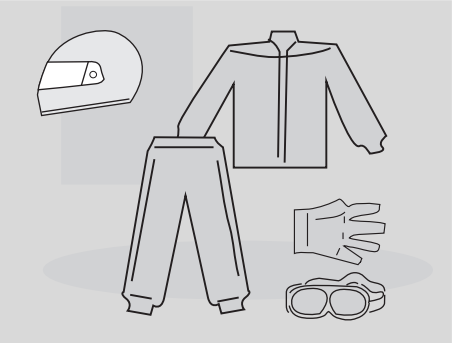

ΕΝΔΥΣΗ

Πριν από την οδήγηση, να θυμάστε να φοράτε και να κουμπώνετε σωστά το κράνος.

Το κράνος πρέπει να είναι εγκεκριμένο, ακέραιο, να έχει το σωστό μέγεθος και να είναι καθαρή η ζελατίνα του.

Να φοράτε προστατευτική ένδυση, αν είναι δυνατό ανοικτού και/ή αντανακλαστικού χρώματος. Έτσι θα είστε ορατοί από τους άλλους οδηγούς, μειώνοντας σημαντικά τον κίνδυνο να σας χτυπήσουν και θα έχετε μεγαλύτερη προστασία σε περίπτωση πτώσης. Τα ρούχα πρέπει να είναι κολλητά επάνω σας και κλεισμένα στις άκρες,

τα κορδόνια, οι ζώνες και οι γραβάτες δεν πρέπει να κρέμονται.

Αυτά ή άλλα αντικείμενα δεν πρέπει να εμποδίζουν την οδήγηση, ούτε να μπλέκονται σε κινούμενα εξαρτήματα ή όργανα οδήγησης.

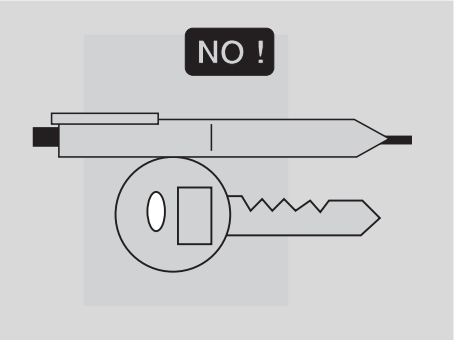

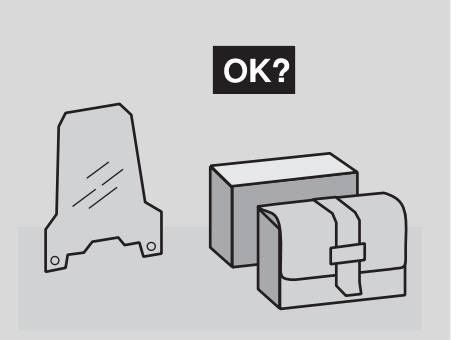

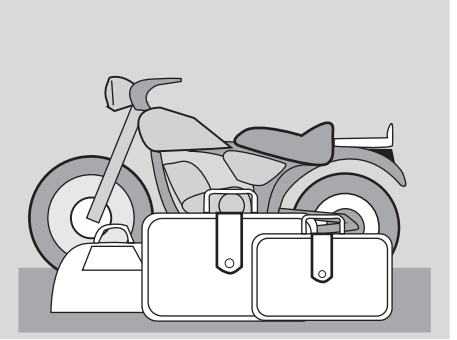

Μη βάζετε ποτέ στην τσέπη αντικείμενα που μπορεί να γίνουν επικίνδυνα σε περίπτωση πτώσης, για παράδειγμα: μυτερά αντικείμενα όπως κλειδιά, μολύβια, γυάλινα δοχεία, κλπ. (οι ίδιες συστάσεις ισχύουν και για το συνεπιβάτη).

ΑΞΕΣΟΥΑΡ

Ο χρήστης είναι προσωπικά υπεύθυνος για την επιλογή, την εγκατάσταση και τη χρήση των αξεσουάρ.
Συνιστάται, κατά την τοποθέτηση, τα αξεσουάρ, να μην καλύπτουν τα όργανα οπτικής και ηχητικής σήμανσης ούτε να θέτουν σε κίνδυνο τη λειτουργία τους, να μην περιορίζουν την ελεύθερη διαδρομή των αναρτήσεων και τη γωνία στροφής, να μην εμποδίζουν τα χειριστήρια και να μη μειώνουν το ύψος από το έδαφος και τη γωνία κλίσης σε στροφή.
Αποφεύγετε τη χρήση αξεσουάρ που εμποδίζουν την πρόσβαση στα χειριστήρια, επειδή, σε περίπτωση έκτακτης ανάγκης, μπορεί να αυξήσουν το χρόνο αντίδρασης.
Τα φέρινγκ και τα παρμπρίζ μεγάλων διαστάσεων, που είναι τοποθετημένα στο δίκυκλο, μπορεί να προκαλέσουν αεροδυναμικές πιέσεις, τέτοιες που να θέτουν σε κίνδυνο την ισορροπία του δικύκλου κατά την οδήγηση, ειδικότερα στις μεγάλες ταχύτητες.

Βεβαιωθείτε ότι όλα τα εξαρτήματα είναι καλά στερεωμένα στο δίκυκλο και δεν ενέχουν κινδύνους κατά την οδήγηση.

Μην προσθέτετε και μην τροποποιείτε τα ηλεκτρικά εξαρτήματα του δικύκλου υπερφορτώνοντας, διότι με τον τρόπο αυτό το δίκυκλο μπορεί να σταματήσει ξαφνικά ή να μην είναι διαθέσιμη η αναγκαία ηλεκτρική ισχύς για τη λειτουργία των οργάνων ηχητικής και οπτικής σήμανσης.

Η **aprilia** συνιστά τη χρήση γνήσιων ανταλλακτικών (**aprilia** genuine accessories).

ΦΟΡΤΙΟ

Να είστε προσεκτικοί και συνετοί όταν φορτώνετε τις αποσκευές.
Είναι απαραίτητο να έχετε τις αποσκευές όσο το δυνατόν πιο κοντά στο κέντρο βάρους του δικύκλου και να κατανέμετε ομοιόμορφα το φορτίο στις δύο πλευρές για να ελαχιστοποιείται κάθε πιθανότητα παράκεντρης φόρτωσης.

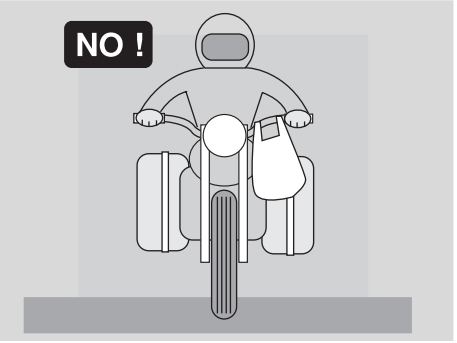

Ελέγξτε επίσης αν το φορτίο είναι καλά δεμένο στο δίκυκλο, κυρίως στα μακρινά ταξίδια.

Μη στερεώνετε ποτέ αντικείμενα μεγάλων διαστάσεων, μεγάλου βάρους και/ή επικίνδυνα, στο τιμόνι, τα φτερά και τα πιρούνια: αυτό θα προκαλούσε μία πιο αργή ανταπόκριση του δικύκλου στις στροφές και θα επηρέαζε αναπόφευκτα την ευκολία της οδήγησης.

Μην τοποθετείτε στα πλαϊνά πολύ ογκώδεις αποσκευές ή το κράνος, επειδή υπάρχει κίνδυνος να χτυπήσουν πρόσωπα ή εμπόδια και να προκαλέσουν απώλεια ελέγχου του δικύκλου.

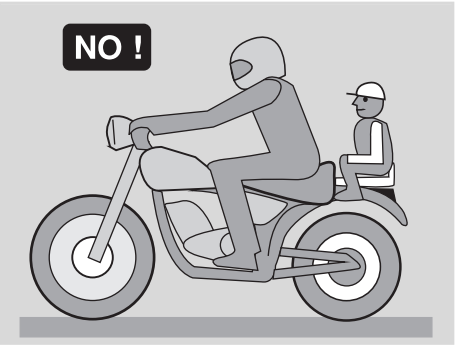

Μη μεταφέρετε καμία αποσκευή που δεν είναι καλά στερεωμένη στο όχημα.

Μη μεταφέρετε αποσκευές που εξέχουν υπερβολικά από τις μπαγκαζιέρες ή που καλύπτουν τα εξαρτήματα φωτισμού και ηχητικής ή οπτικής σήμανσης.

Μη μεταφέρετε ζώα ή παιδιά στη θήκη εγγράφων ή την μπαγκαζιέρα.

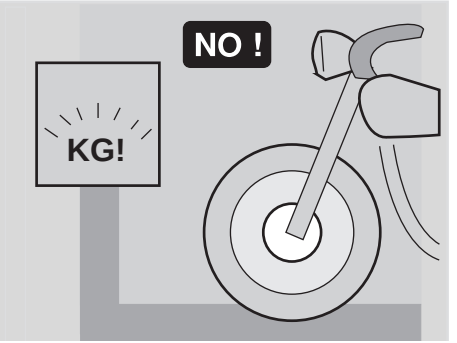

Μην υπερβαίνετε το ανώτατο επιτρεπόμενο όριο μεταφερόμενου βάρους για κάθε μπαγκαζιέρα.

Η υπερφόρτωση θέτει σε κίνδυνο την ισορροπία και την ευκολία οδήγησης του οχήματος.

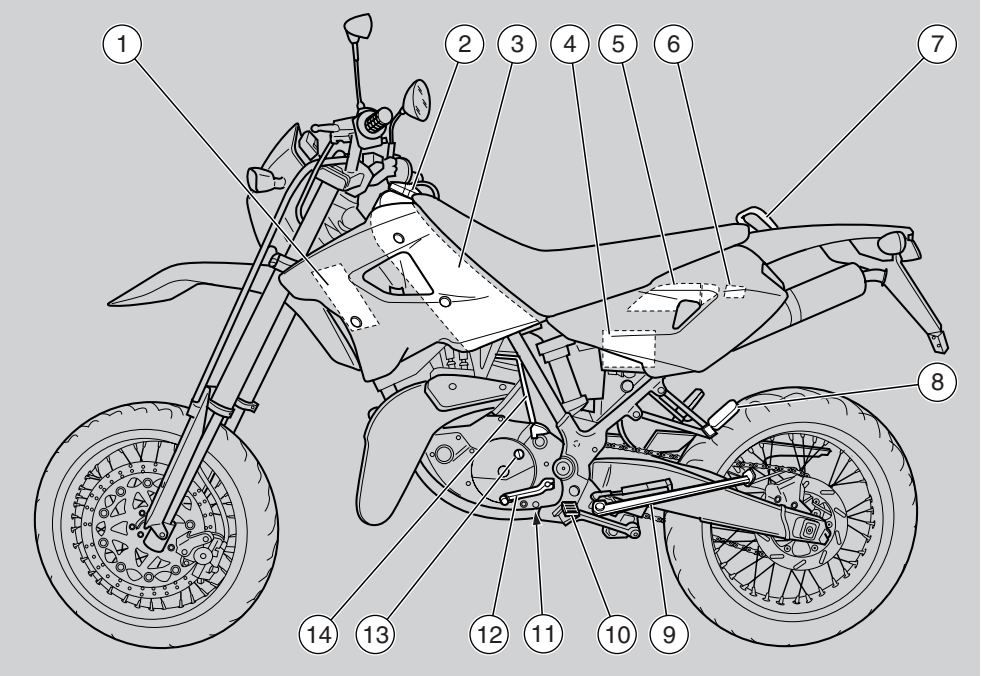

ΥΠΟΜΝΗΜΑ

1) Αριστερό ψυγείο υγρό ψύξης
2) Τάπα ρεζερβουάρ καυσίμου
3) Ρεζερβουάρ καυσίμου
4) Μπαταρία
5) Θήκη μικροαντικειμένων/κιτ εργαλείων
6) Ασφαλειοθήκη
7) Χειρολαβή συνεπιβάτη
8) Αριστερό μαρσπιέ συνεπιβάτη (με αυτόματο μηχανισμό, άνοιγμα/κλείσιμο)
9) Πλευρικό σταντ
10) Αριστερό μαρσπιέ οδηγού (με ελατήριο, πάντα ανοιχτό)
11) Τάπα εκκένωσης λαδιού κιβωτίου ταχυτήτων
12) Λεβιές ταχυτήτων
13) Τάπα γέμισης λαδιού κιβωτίου ταχυτήτων
14) λεβιές εκκίνησης

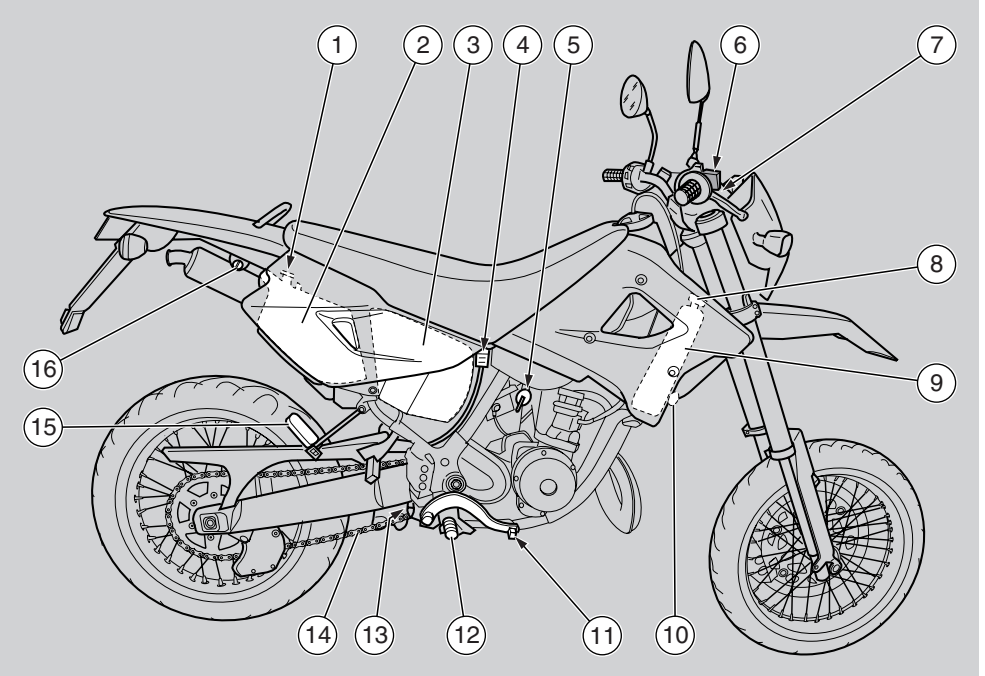

ΥΠΟΜΝΗΜΑ

1) Τάπα ρεζερβουάρ λαδιού μίξης
2) Ρεζερβουάρ λαδιού μίξης
3) Φίλτρο αέρα
4) Ρεζερβουάρ υγρού πίσω φρένου
5) Στρόφιγγα καυσίμου
6) Ρεζερβουάρ υγρού φρένων (εμπρόσθιο φρένο)
7) Διακόπτης εκκίνησης/κλειδαριά τιμονιού
8) Τάπα ψυγείου υγρό ψύξης
9) Δεξί ψυγείο υγρού ψύξης
10) Ακουστικό σήμα
11) Μανέτα πίσω φρένου
12) Δεξί υποπόδιο οδηγού (με ελατήριο, πάντα ανοιχτό)
13) Αντλία φρένου πίσω
14) Αλυσίδα μετάδοσης
15) Δεξί υποπόδιο συνεπιβάτη (με αυτόματο μηχανισμό, άνοιγμα/κλείσιμο)
16) Γάντζος κράνους

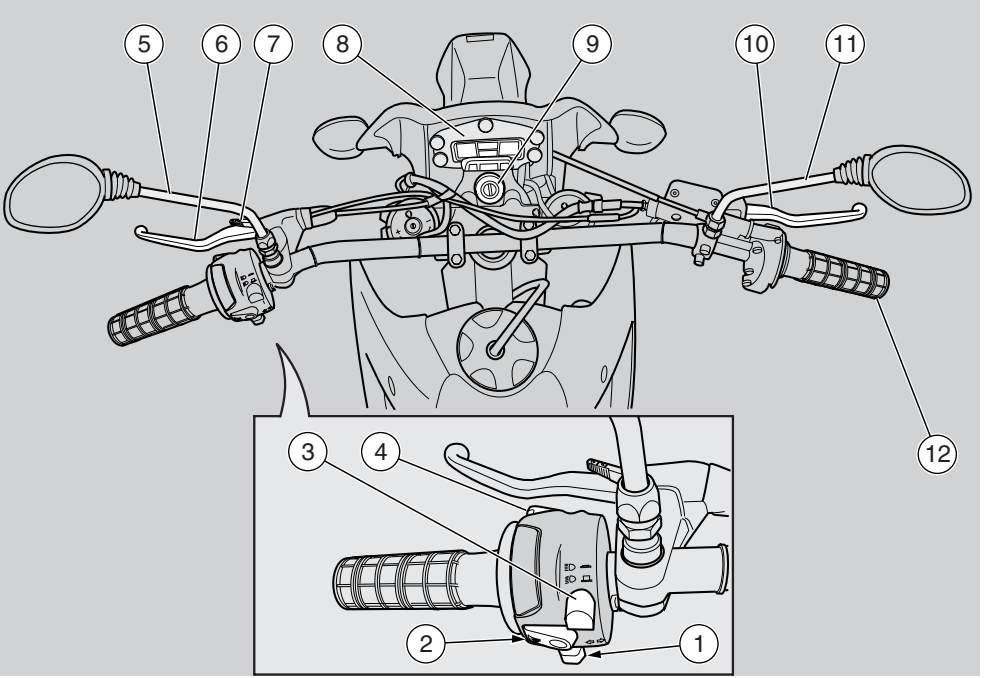

ΥΠΟΜΝΗΜΑ

1) Διακόπτης φλας (⇦⇨)
2) Κουμπί κόρνας ( )
3) Διακόπτης φώτων (-)
4) Κουμπί σινιάλου μεγάλης σκάλας( )
5) Αριστερός καθρέφτης
6) Μανέτα συμπλέκτη
7) Μανέτα εκκίνησης με κρύο ( )
8) Όργανα και δείκτες
9) Διακόπτης εκκίνησης / κλειδαριά τιμονιού (- -)
10) Μανέτα εμπρός φρένου
11) Δεξιός καθρέφτης
12) Χειρόγκαζο

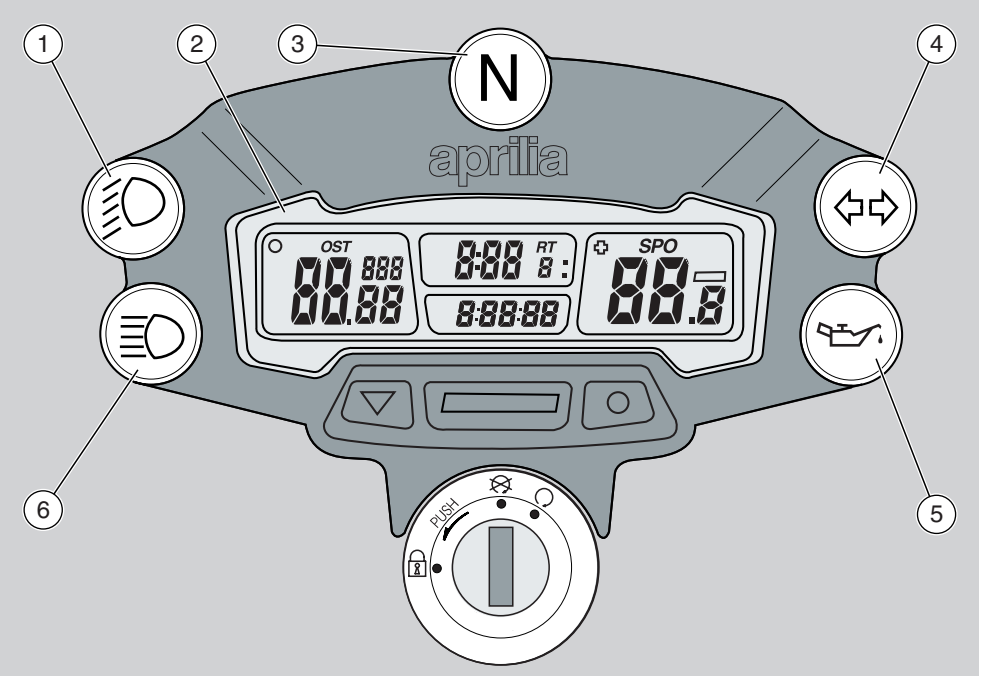

ΥΠΟΜΝΗΜΑ

1) Ενδεικτική λυχνία φώτων μεσαίας σκάλας ( ) πράσινου χρώματος
2) Ψηφιακή οθόνη πολλαπλών λειτουργιών
3) Ενδεικτική λυχνία νεκράς (N) πράσινου χρώματος
4) Ενδεικτική λυχνία φλας (⇦⇨) πράσινου χρώματος
5) Ενδεικτική λυχνία λαδιού μίξης ( ) κόκκινου χρώματος
6) Λυχνία φώτων πορείας (μεσαία σκάλα) ( ) μπλε χρώματος

Περιγραφή	Λειτουργία
Ενδεικτική λυχνία ρεζέρβας λαδιού μίξης (🛢)	Ανάβει, για περίπου 0,5 δευτερόλεπτα, κάθε φορά που γυρίζετε το διακόπτη εκκίνησης στη θέση “n”, εκτελώντας έτσι έλεγχο λειτουργίας της λάμπας. Αν κατά τη διάρκεια αυτής της φάσης δεν ανάψει αυτή η ενδεικτική λυχνία, απευθυνθείτε σε έναν Επίσημο Αντιπρόσωπο **aprilia** **⚠ ΠΡΟΣΟΧΗ** **Αν η ενδεικτική λυχνία ανάβει κατά τη διάρκεια της κανονικής λειτουργίας του κινητήρα, σημαίνει ότι η στάθμη λαδιού μίξης είναι σε ρεζέρβα.** **Στην περίπτωση αυτή προνοήστε για το συμπλήρωμα λαδιού μίξης, βλέπε σελ. 37 (ΡΕΖΕΡΒΟΥΑΡ ΛΑΔΙΟΥ ΜΙΞΗΣ).**
Ενδεικτική λυχνία νεκράς (N)	Ανάβει όταν ο μοχλός ταχυτήτων είναι σε νεκρά ταχύτητα.
Ενδεικτική λυχνία φλας (⇦⇨)	Αναβοσβήνει όταν λειτουργεί το φλας.
Ενδεικτική λυχνία μεγάλης σκάλας (≡D)	Ανάβει όταν είναι αναμμένη η λάμπα της μεγάλης σκάλας του εμπρός φαναριού ή όταν κάνετε σινιάλο με τη μεγάλη σκάλα
Ενδεικτική λυχνία μεσαίας σκάλας φώτων (≡D)	Ανάβει όταν είναι αναμμένη η λάμπα μεσαίας σκάλας του εμπρός φαναριού.

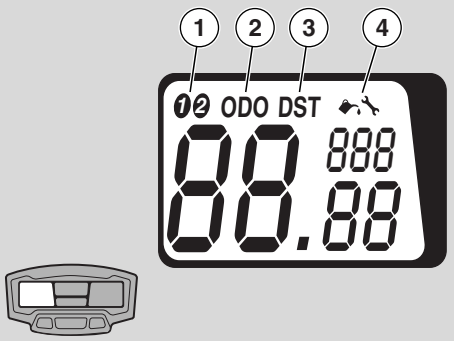

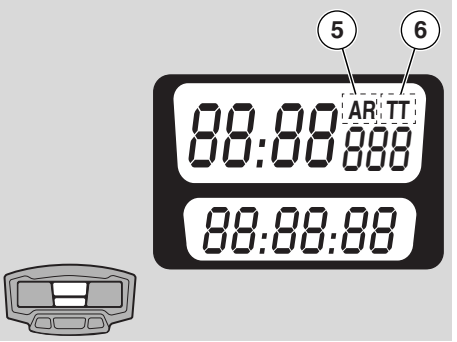

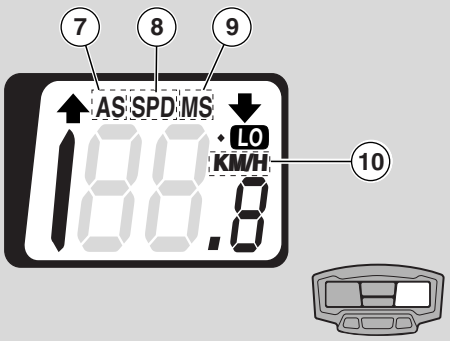

ΨΗΦΙΑΚΗ ΟΘΟΝΗ ΠΟΛΛΑΠΛΩΝ ΛΕΙΤΟΥΡΓΙΩΝ

⚠ ΠΡΟΣΟΧΗ

Η οθόνη είναι εξοπλισμένη με λειτουργία αυτόματου σβησίματος.
Αν δεν γίνει χρήση του δικύκλου και της οθόνης για τουλάχιστον 30 λεπτά, η οθόνη απενεργοποιείται αυτόματα διατηρώντας στη μνήμη τις προεπιλεγμένες ρυθμίσεις.
Η οθόνη επανενεργοποιείται αυτόματα πιέζοντας ένα οποιοδήποτε κουμπί ή χρησιμοποιώντας το δίκυκλο.

ΥΠΟΜΝΗΜΑ

❶ - ❷	Επιλογή δικύκλου
KM/H - MPH	Επιλογή χλμ.(km) ή μιλίων (mi)
SPD	Τρέχουσα ταχύτητα
AS	Μέση ταχύτητα
MS	Μέγιστη ταχύτητα
TT	Μερικός χιλιομετρητής
RT	Μερικός χρονομετρητής
ART	Ολικός χρονομετρητής
00:00:00	Ωράριο 12h ή 24h
DST	Μερική διανυθείσα απόσταση
ODO	Συνολική διανυθείσα απόσταση
	Υπενθύμιση λίπανσης
	Υπενθύμιση συντήρησηςμ
	Φωτισμός οθόνης
LO	Εξαντλημένη μπαταρία

⚠ ΠΡΟΣΟΧΗ

Το computer πολλαπλών λειτουργιών επιτρέπει την καταχώρηση στη μνήμη δύο διαφορετικών τύπων οχήματος (bike 1 και bike 2) επιλέγοντας την περιφέρεια του εμπρός τροχού.

Αριστερή οθόνη: Επιλογή δικύκλου (1), συνολική διανυθείσα απόσταση (2), μερική διανυθείσα απόσταση (3), λειτουργίες συντήρησης(4);

Κεντρική οθόνη: Χρόνος μερικής και ολικής διαδρομής (5), μερικός χιλιομετρητής (6),

Δεξιά οθόνη: Μέση ταχύτητα (7), μέγιστη ταχύτητα (8) και τρέχουσα ταχύτητα (9), επιλογέας Km / mi (10).

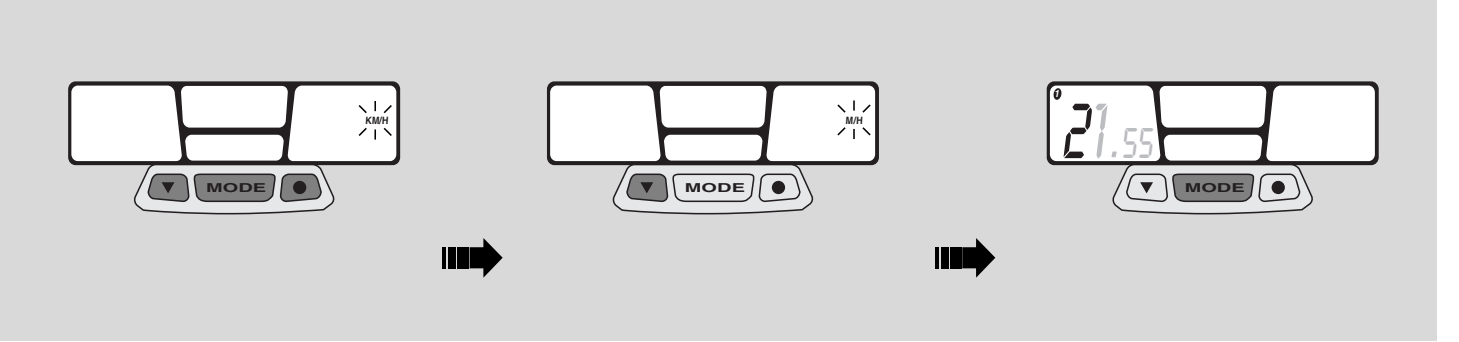

ΑΡΧΙΚΕΣ ΡΥΘΜΙΣΕΙΣ

Αλλαγή μετρικού συστήματος (KM/H ή MPH)

- Πιέστε ταυτόχρονα τα τρία κουμπιά για περίπου 2 δ., μετά πιέστε ένα οποιοδήποτε για να αρχίσετε.
- Πιέστε το αριστερό κουμπί για αλλαγή της μονάδας μέτρησης από **“km”** σε **“mi”** (**KM/H** σε **MPH**) ή αντίστροφα.
- Για επιβεβαίωση της επιλογής πιέστε το κεντρικό κουμπί **“MODE”** για περίπου 1,5 δ. και συνεχίστε με τη ρύθμιση της διαμέτρου του τροχού **“WS”**.

⚠ ΠΡΟΣΟΧΗ

Αφού πιέσετε το κουμπί MODE, στην οθόνη αριστερά, εμφανίζεται η διάμετρος του τρέχοντος τροχού και το πρώτο στοιχείο που αναβοσβήνει.

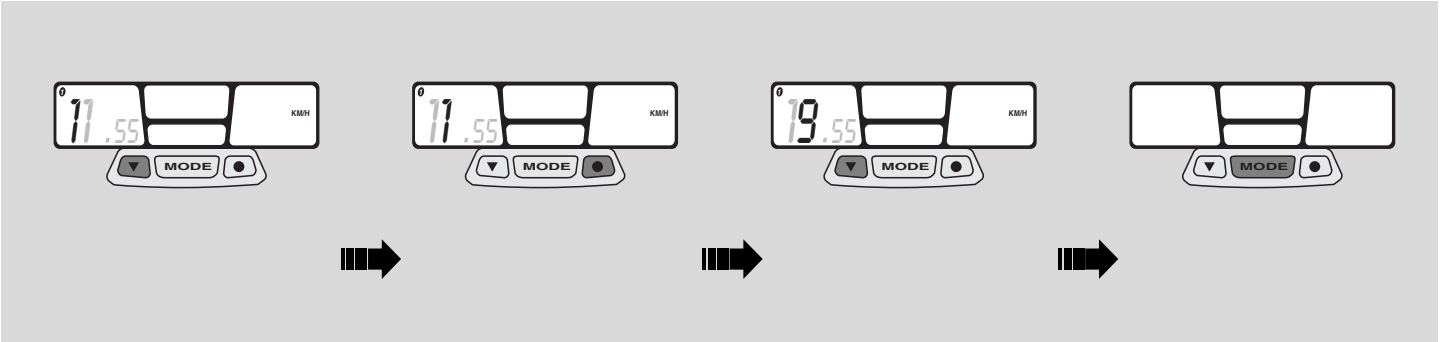

Ρύθμιση διαμέτρου τροχού “WS”

- Για να αλλάξετε την ένδειξη που αναβοσβήνει, πιέστε το αριστερό κουμπί.
- Πιέστε το κουμπί δεξιά για μετάβαση στην επόμενη τιμή και πιέστε ξανά το κουμπί αριστερά για αλλαγή της ένδειξης.

Τιμή ρύθμισης 1850.

- Για να επιβεβαιώσετε τη ρύθμιση πιέστε το κεντρικό κουμπί **“MODE”** για περίπου 1,5 δ. και συνεχίστε με τη ρύθμιση της ώρας.

⚠ ΠΡΟΣΟΧΗ

Αφού πιέσετε το κουμπί MODE, στην κεντρική οθόνη, εμφανίζεται να αναβοσβήνει η ένδειξη της ώρας (24h ή 12h).

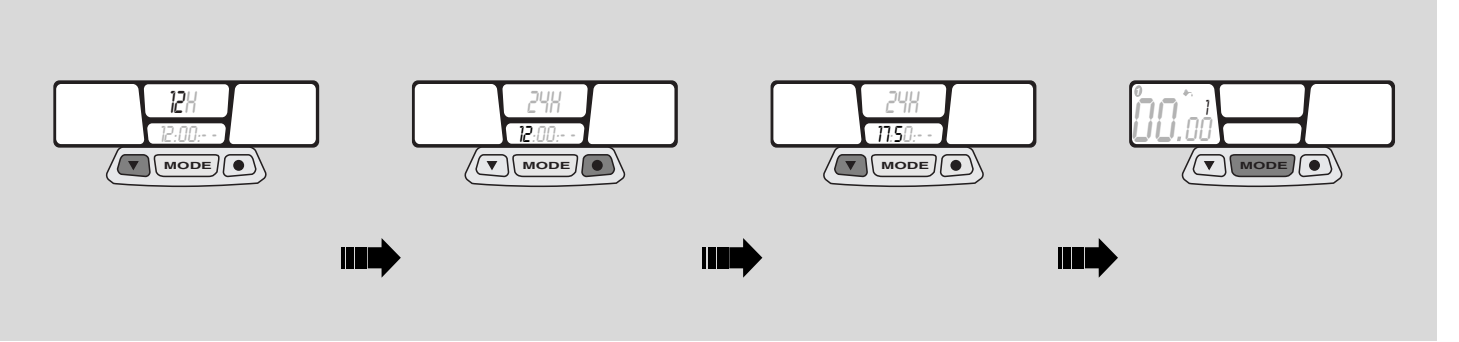

Επιλογή ώρας

- Πιέζοντας το κουμπί αριστερά επιλέγετε τον τρόπο εμφάνισης της ώρας (24h ή 12h).
- Πιέστε το κουμπί δεξιά για να περάστε στη ρύθμιση **“ώρα”**. Πιέστε το κουμπί αριστερά για να αλλάξετε την εμφανιζόμενη τιμή.
- Πιέστε το κουμπί δεξιά για να περάσετε στη ρύθμιση **“λεπτά”**. Χρησιμοποιήστε ξανά το κουμπί αριστερά για αλλαγή της εμφανιζόμενης τιμής.
- Για επιβεβαίωση της ρύθμισης πιέστε το κεντρικό κουμπί **“MODE”** για περίπου 1,5 δ. και συνεχίστε με τον προληπτικό έλεγχο λίπανσης.

⚠ ΠΡΟΣΟΧΗ

Μόλις πιέσετε το κουμπί MODE, στην οθόνη αριστερά εμφανίζεται το σύμβολο λίπανσης και δίπλα, να αναβοσβήνει, ο αριθμός προληπτικών επεμβάσεων που πρέπει να γίνουν.

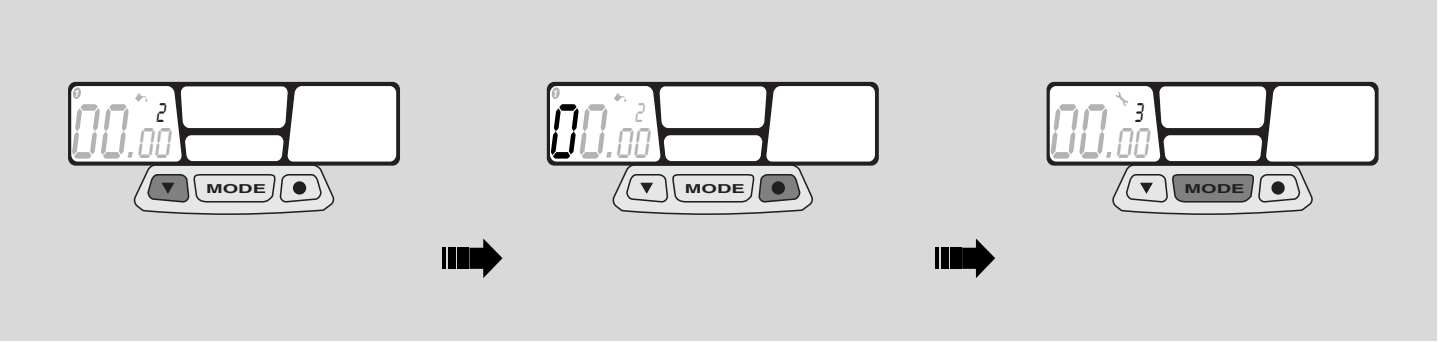

Προληπτικός έλεγχος λίπανσης

⚠ ΠΡΟΣΟΧΗ

Η προγραμματισμένη περίοδος προληπτικής λίπανσης έχει ήδη καθοριστεί στα 100 km (60 mi) για το δίκυκλο 1 και 300 km (200 mi) για το δίκυκλο 2.
Για ενδεχόμενη αλλαγή της περιόδου λίπανσης, δείτε στη σελ. 25 (ΡΥΘΜΙΣΕΙΣ ΣΤΑΝΤΑΡ).

- Πιέζοντας το κουμπί αριστερα μπορείτε να αλλάξετε την τιμή του στοιχείου.
- Πιέστε το κουμπί δεξιά για να περάσετε στην επόμενη τιμή.
- Για επιβεβαίωση της ρύθμισης πιέστε το κεντρικό κουμπί **“MODE”** για περίπου 1,5 δ. και συνεχίστε με τον προληπτικό έλεγχο συντήρησης.

⚠ ΠΡΟΣΟΧΗ

Εάν η λειτουργία ελέγχου λίπανσης δεν χρησιμοποιείται, επιλέξτε για όλες τις τιμές το μηδέν.

⚠ ΠΡΟΣΟΧΗ

Μόλις πατήσετε το κουμπί MODE, στην οθόνη αριστερά, εμφανίζεται το σύμβολο συντήρησης και δίπλα, να αναβοσβήνει, ο αριθμός προληπτικών επεμβάσεων που πρέπει να γίνουν.

⚠ ΠΡΟΣΟΧΗ

Έλεγχοι που διαχειρίζεται ο χρήστης. Να μην συγχέονται με τα προγραμματισμένα σέρβις.

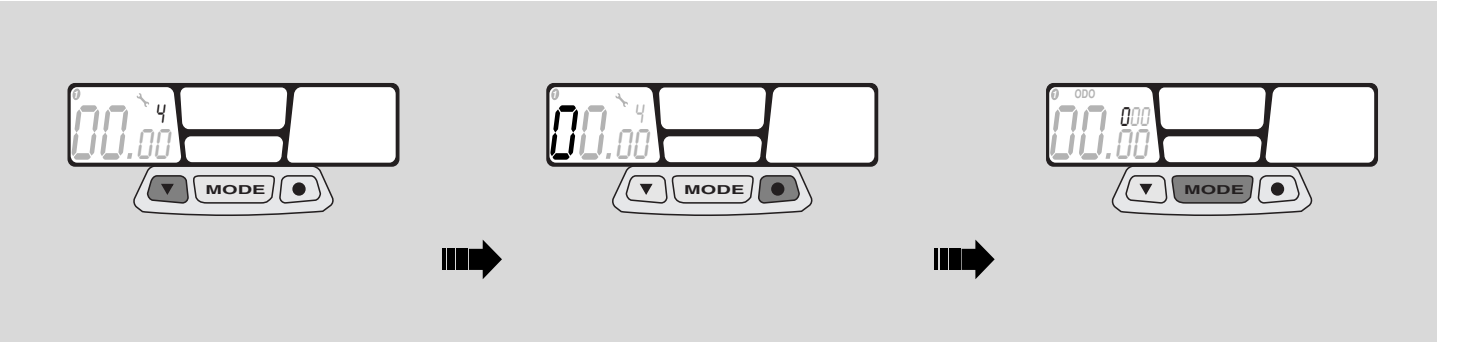

Προληπτικός έλεγχος συντήρησης

⚠ ΠΡΟΣΟΧΗ

Η προγραμματισμένη περίοδος προληπτικής συντήρησης έχει ήδη καθοριστεί στα 300 km (200 mi) για το δίκυκλο 1 και στα 990 km (600 mi) για το δίκυλκλο 2.
Για ενδεχόμενη αλλαγή της περιόδου λίπανσης, δείτε στη σελ. 25 (ΡΥΘΜΙΣΕΙΣ ΣΤΑΝΤΑΡ).

- Πιέζοντας το κουμπί αριστερα μπορείτε να αλλάξετε την τιμή του στοιχείου.
- Πιέστε το κουμπί δεξιά για να περάσετε στην επόμενη τιμή.
- Για επιβεβαίωση της ρύθμισης πιέστε το κεντρικό κουμπί **“MODE”** για περίπου 1,5 δ. και συνεχίστε με τη ρύθμιση της συνολικής απόστασης (ODO).

⚠ ΠΡΟΣΟΧΗ

Μόλις πιέσετε το κουμπί MODE, στην οθόνη αριστερά εμφανίζεται η ένδειξη ODO.

⚠ ΠΡΟΣΟΧΗ

Έλεγχοι που διαχειρίζεται ο χρήστης. Να μην συγχέονται με τα προγραμματισμένα σέρβις.

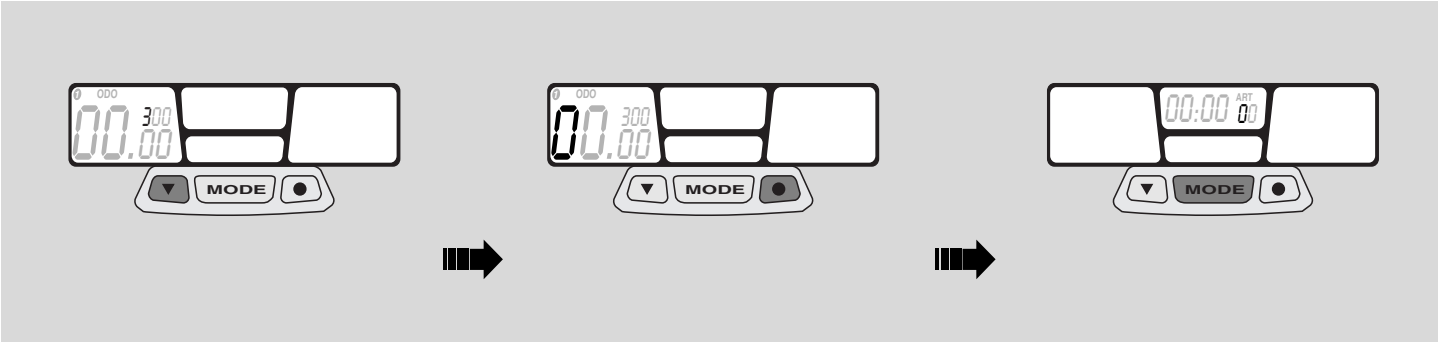

Έλεγχος συνολικής απόστασης (ODO)

- Πιέζοντας το κουμπί αριστερα μπορείτε να αλλάξετε την τιμή του στοιχείου.
- Πιέστε το κουμπί δεξιά για να περάσετε στην επόμενη τιμή.
- Για επιβεβαίωση της ρύθμισης πιέστε το κεντρικό κουμπί **"MODE"** για περίπου 1,5 δ. και συνεχίστε με τη ρύθμιση της συνολικής διαδρομής (ART).

⚠ ΠΡΟΣΟΧΗ

Μόλις πιέσετε το κουμπί MODE, στην κεντρική οθόνη εμφανίζεται η ένδειξη ART.

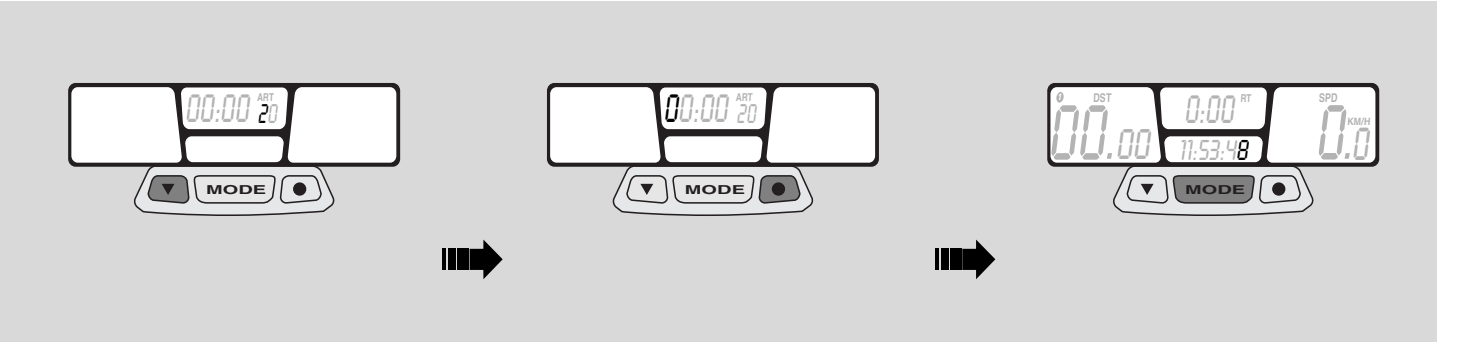

Έλεγχος χρόνου συνολικής διαδρομής (ART)

- Πιέζοντας το κουμπί αριστερα μπορείτε να αλλάξετε την τιμή του στοιχείου.
- Πιέστε το κουμπί δεξιά για να περάσετε στην επόμενη τιμή.
- Για επιβεβαίωση της ρύθμισης πιέστε το κεντρικό κουμπί **“MODE”** για περίπου 2 δ. και ολοκληρώστε τις αρχικές ρυθμίσεις.

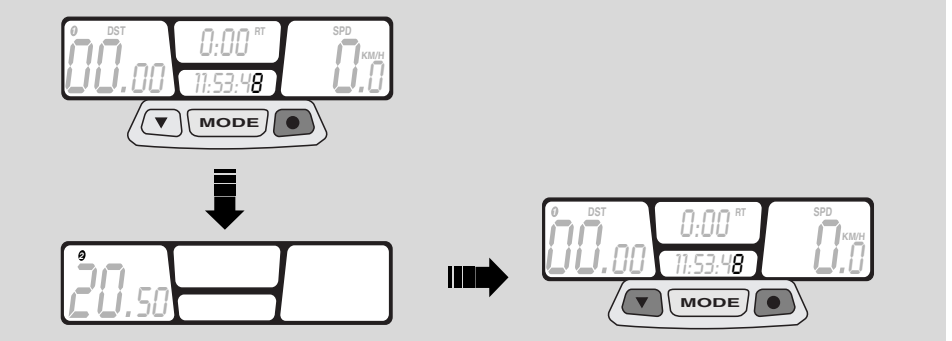

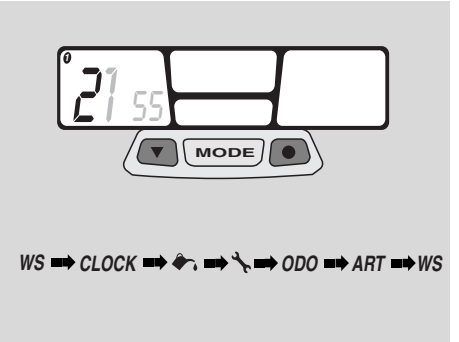

Προγραμματισμός δεύτερου δικύκλου

Κρατώντας πατημένο για περίπου 5 δ. το δεξί κουμπί στην αριστερή οθόνη, εμφανίζεται η διάμετρος τροχού **“WS”** του δευτέρου δικύκλου, μετά από μερικά δευτερόλεπτα, αυτόματα ενεργοποιείται το μενού του δεύτερου δικύκλου.

⚠ ΠΡΟΣΟΧΗ

Πιέζοντας τα δύο εξωτερικά κουμπιά για περίπου 2 δ. ενεργοποιείται το πρόγραμμα μετατροπής των ΣΤΑΝΤΑΡ ΡΥΘΜΙΣΕΩΝ του δευτέρου δικύκλου (bike 2).

ΡΥΘΜΙΣΕΙΣ ΣΤΑΝΤΑΡ

⚠ ΠΡΟΣΟΧΗ

Πιέζοντας τα δύο εξωτερικά κουμπιά για περίπου 2 δ. ενεργοποιείται το πρόγραμμα μετατροπής των ΣΤΑΝΤΑΡ ΡΥΘΜΙΣΕΩΝ.

Από το μενού αυτό μπορείτε να αλλάξετε τη διάμετρο του τροχού, τις ρυθμίσεις ώρας, την υπενθύμιση λίπανσης και συντήρησης του δικύκλου, τη συνολική διανυθείσα απόσταση (ODO) και το χρόνο συνολικής διαδρομής (ART).

Η αλλαγή του μετρικού συστήματος από KM/H σε MPH ή αντίστροφα, γίνεται μόνο με ενεργοποίηση του μενού ΑΡΧΙΚΕΣ ΡΥΘΜΙΣΕΙΣ.

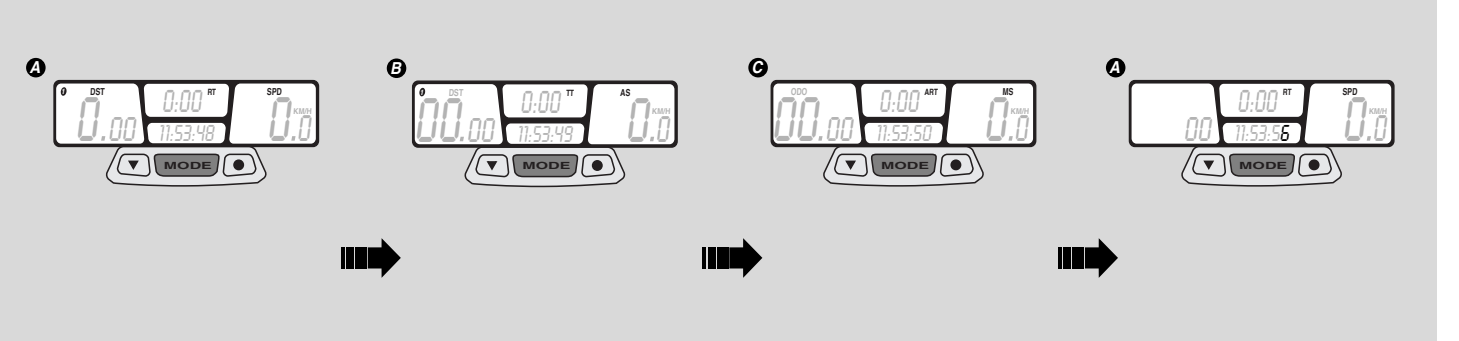

ΡΥΘΜΙΣΗ/ΕΜΦΑΝΙΣΗ ΠΑΡΑΜΕΤΡΩΝ ΣΤΗΝ ΟΘΟΝΗ

⚠ ΠΡΟΣΟΧΗ

Πιέζοντας το κεντρικό κουμπί MODE εμφανίζονται διαδοχικά οι διάφορες οθόνες ρύθμισης.

Κατά τη διάρκεια λειτουργίας, εμφανίζεται η οθόνη (A), δείχνοντας την διανυθείσα απόσταση από τον τελευταίο μηδενισμό (TT), την ταχύτητα, την ώρα και το χρόνο μερικής διαδρομής (RT).

Πιέζοντας το κεντρικό κουμπί **"MODE"** εμφανίζεται η οθόνη (B) και, εφόσον ξαναπατηθεί, η οθόνη (C).

⚠ ΠΡΟΣΟΧΗ

Οι οθόνες (B και C) παραμένουν ορατές μόνο για 5 δ. και στη συνέχεια επενέρχεται η οθόνη (A).

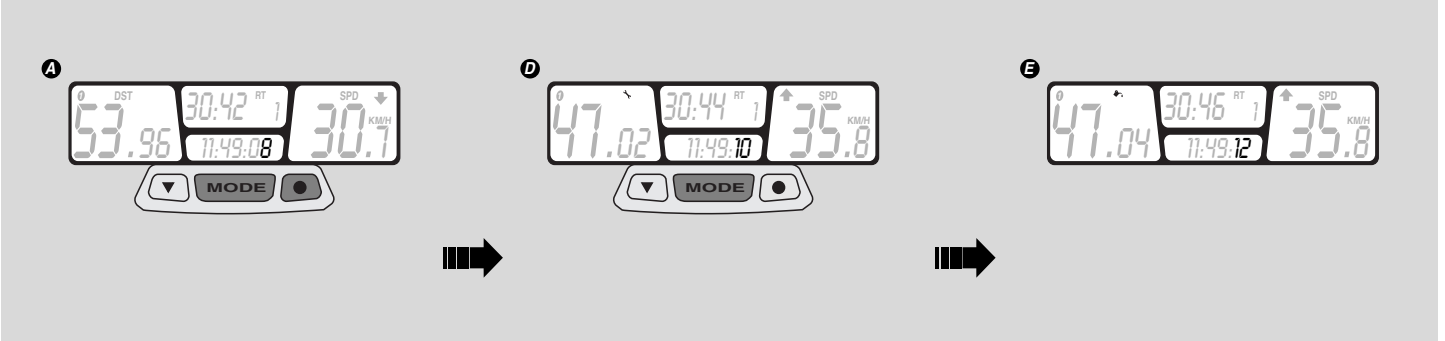

Πιέζοντας ταυτόχρονα το κεντρικό κουμπί **“MODE”** και το δεξί κουμπί για περίπου 2 δ. εμφανίζεται η οθόνη (D) προληπτικός έλεγχος συντήρησης και, εφόσον ξαναπατηθεί, η οθόνη (E) προληπτικός έλεγχος λίπανσης.

⚠ ΠΡΟΣΟΧΗ

Οι οθόνες (D και E) παραμένουν ορατές για 5 δ. και αν δεν πατηθεί κανένα κουμπί επανέρχεται η οθόνη (A).

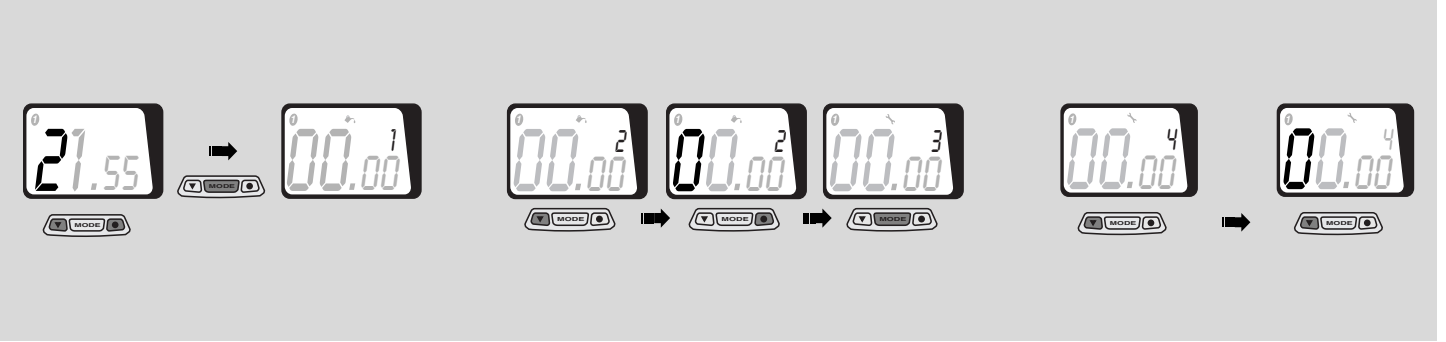

ΑΠΕΝΕΡΓΟΠΟΙΗΣΗ ΠΡΟΓΡΑΜΜΑΤΙΣΜΕΝΩΝ ΕΠΕΜΒΑΣΕΩΝ

Όταν ξεπεραστούν τα προεπιλεγμένα όρια προγραμματισμένων επεμβάσεων συντήρησης και λίπανσης, το στοιχείο στην αριστερή οθόνη αναβοσβήνει.

Για να σβήσει κρατήστε πατημένα ταυτόχρονα για περίπου 2 δ.

το αριστερό και το δεξί κουμπί.

- Πιέστε για περίπου 1,5 δ. το κεντρικό κουμπί “**MODE**” για να προσπεράσετε την οθόνη διαμέτρου του τροχού.
- Πιέστε ξανά για περίπου 1,5 δ. το κεντρικό κουμπί “**MODE**” για να προσπεράσετε την οθόνη ρύθμισης της ώρας και να αρχίσετε τη ρύθμιση προληπτικής συντήρησης.
- Πιέστε το αριστερό κουμπί για να αλλάξετε την τιμή του στοιχείου.
- Πιέστε το δεξί κουμπί για επιβεβαίωση της επιλεγμένης τιμής και μετάβαση στο επόμενο στοιχείο.
- Πιέστε το κεντρικό πλήκτρο “**MODE**” για περίπου 1,5 δ. για επιβεβαίωση των στοιχείων για την προληπτική λίπανση και μετάβαση στην επόμενη ρύθμιση.
- Πιέστε το αριστερό κουμπί για να αλλάξετε την τιμή του στοιχείου.
- Πιέστε το δεξί κουμπί για επιβεβαίωση της επιλεγμένης τιμής και μετάβαση στο επόμενο στοιχείο.
- Πιέστε ξανά το δεξί κουμπί μέχρι, περίπου 2 δ., να εμφανιστεί ξανά η αρχική οθόνη (A).

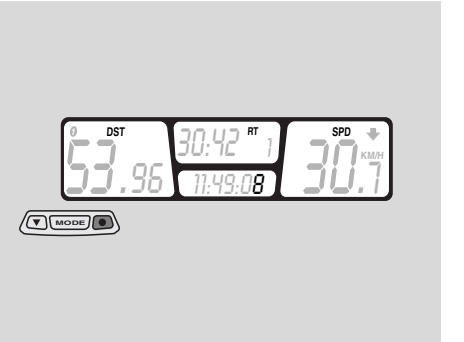

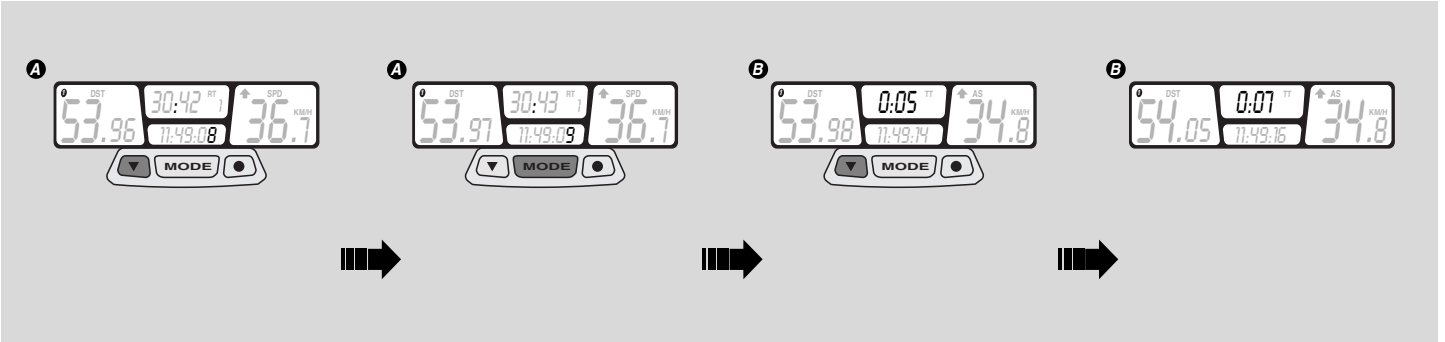

ΧΡΟΝΟΜΕΤΡΟ

Το computer πολλαπλών λειτουργιών είναι εφοδιασμένο με σύστημα χρονομέτρησης που εμφανίζεται στην οθόνη (B) με τον ίδιο τρόπο όπως και ο μερικός χιλιομετρητής (TT).

- Για ενεργοποίηση του χρονόμετρου πιέστε το αριστερό κουμπί.
- Πιέστε το κεντρικό κουμπί **“MODE”** για εμφάνιση της οθόνης (B).
- Πιέστε ξανά το αριστερό κουμπί για να σταματήσει η χρονομέτρηση.

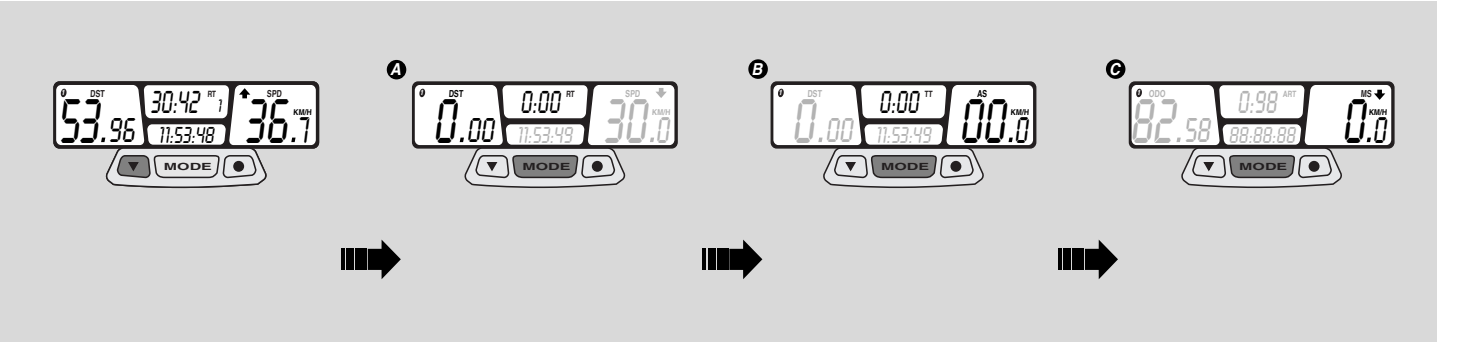

ΜΗΔΕΝΙΣΜΟΣ ΜΕΡΙΚΩΝ ΣΤΟΙΧΕΙΩΝ

Με αυτή τη λειτουργία μπορείτε να μηδενίσετε τα μερικά στοιχεία που έχουν καταχωρηθεί στο computer,

τα στοιχεία αυτά είναι:

– Μερική διανυθείσα απόσταση (DST)
– Μερικός χιλιομετρητής (TT)
– Μερικός χρόνος διαδρομής (RT)
– Μέγιστη ταχύτητα (MS)
– Μέση ταχύτητα (AS)

- Πιέστε ταυτόχρονα για περίπου 2 δ. το αριστερό κουμπί και το κεντρικό κουμπί **“MODE”**.
  Εμφανίζεται η οθόνη (A) με τα αντίστοιχα στοιχεία μηδενισμένα.
- Πιέστε το κεντρικό κουμπί “**MODE**” για για να εμφανιστεί η οθόνη (B) και να μηδενίσετε τα στοιχεία.
- Πιέστε ξανά το κεντρικό κουμπί **“MODE”** για να εμφανιστεί η οθόνη (C) και να μηδενίσετε τα στοιχεία.

⚠ ΠΡΟΣΟΧΗ

Οι οθόνες (B και C) παραμένουν ορατές μόνο για 5 δ. και στη συνέχεια επενέρχεται η οθόνη (A).

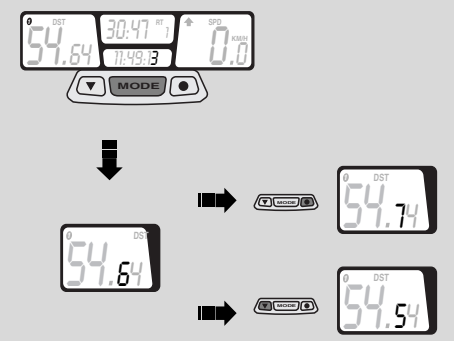

ΕΥΘΥΓΡΑΜΜΙΣΗ ΤΩΝ ΜΕΡΙΚΩΝ ΣΤΟΙΧΕΙΩΝ (TRIP)

Η μερική διανυθείσα απόσταση (DST) μπορεί να μεταβληθεί αυξάνοντας ή μειώνοντας την εμφανιζόμενη τιμή στην οθόνη.

Η λειτουργία αυτή μπορεί να χρησιμοποιηθεί κατά τη διάρκεια αθλητικών εκδηλώσεων για την επανευθυγράμμιση της τιμής που εμφανίζεται στην οθόνη με την τιμή σχετική με τη διαδρομή.

⚠ ΠΡΟΣΟΧΗ

Μη χρησιμοποιείτε αυτή τη λειτουργία για το μηδενισμό της τιμής (DST), για το μηδενισμό των στοιχείων δείτε στη σελ. 30 (ΜΗΔΕΝΙΣΜΟΣ ΜΕΡΙΚΩΝ ΣΤΟΙΧΕΙΩΝ).

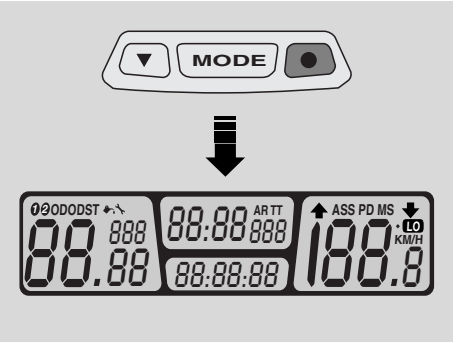

- Πιέστε το κεντρικό κουμπί “**MODE**” για περίπου 3 δ.
- Πιέστε το δεξί κουμπί για αύξηση της τιμής.
- Πιέστε το αριστερό κουμπί για μείωση της τιμής.
- Μετά από 3 δ. εμφανίζεται η οθόνη (A) με τις αντίστοιχες μεταβολές.

ΦΩΤΙΣΜΟΣ

- Πιέζοντας το το δεξί κουμπί ενεργοποιείται ο φωτισμός της οθόνης.

Το φως σβήνει αυτόματα μετά από 4 δευτερόλεπτα.

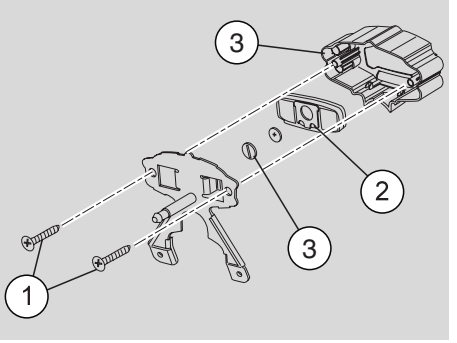

ΑΝΤΙΚΑΤΑΣΤΑΣΗ ΜΠΑΤΑΡΙΑΣ

- Αποσυναρμολογήστε το εμπρός φέρινγκ στερέωσης του φαναριού.
- Ξεβιδώστε τις 2 βίδες (1) που συγκρατούν το καπάκι (2) της βάσης οργάνου στην μεταλλική πλάκα.
- Αποσυνδέστε τον διοδικό συνδετήρα του ταχύμετρου.
- Αφαιρέστε το ψηφιακό όργανο (3) από το κέλυφος (2) που το συγκρατεί πιέζοντας ελαφρά στην πλευρά της οθόνης υγρών κρυστάλλων.
- Αποσυνδέστε τη βάση από το σώμα του ψηφιακού οργάνου.
- Ξεβιδώστε την τάπα κάλυψης της μπαταρίας (4) που βρίσκεται πίσω από το ψηφιακό όργανο.
- Αντικαταστήστε τη μπαταρία “CR2032”.

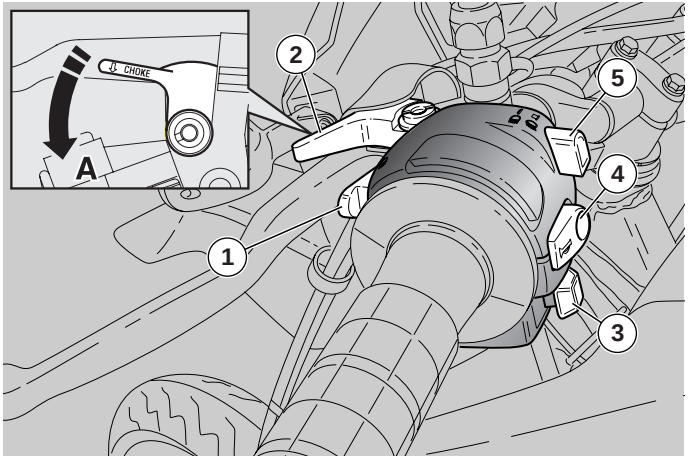

ΧΕΙΡΙΣΤΗΡΙΑ ΣΤΗΝ ΑΡΙΣΤΕΡΗ ΠΛΕΥΡΑ ΤΟΥ ΤΙΜΟΝΙΟΥ

⚠ ΠΡΟΣΟΧΗ

Τα ηλεκτρικά εξαρτήματα λειτουργούν μόνο όταν ο διακόπτης εκκίνησης είναι στη θέση “○”.

1) **ΚΟΥΜΠΙ ΣΙΝΙΑΛΟΥ ΜΕΓΑΛΗΣ ΣΚΑΛΑΣ (≡D)**
Σας επιτρέπει να κάνετε σινιάλο με τη μεγάλη σκάλα σε περίπτωση κινδύνου ή έκτακτης ανάγκης.

2) **ΜΑΝΕΤΑ ΕΚΚΙΝΗΣΗΣ ΜΕ ΚΡΥΟ (⊼)**
Περιστρέφοντας αριστερόστροφα (**Θέση Α**) το λεβιέ “⊼ ”, τίθεται σε λειτουργία το τσοκ για την εκκίνηση του κρύου κινητήρα.
Για να απενεργοποιήσετε το τσοκ, επαναφέρατε το μοχλό “⊼” στην αρχική του θέση.

3) **ΔΙΑΚΟΠΤΗΣ ΦΛΑΣ (⇦⇨)**
Μετακινήστε το διακόπτη αριστερά για να δείξετε ότι θέλετε να στρίψετε αριστερά.
Μετακινήστε το διακόπτη δεξιά για να δείξετε ότι θέλετε να στρίψετε δεξιά.
Πιέστε το διακόπτη για απενεργοποίηση των φλας.

4) **ΚΟΥΜΠΙ ΚΟΡΝΑΣ (📯)**
Όταν το πιέζουμε ενεργοποιεί την κόρνα.

5) **ΔΙΑΚΟΠΤΗΣ ΦΩΤΩΝ (≡D - ≡D)**
Όταν βρίσκεται στη θέση “ ≡D ”, ανάβει η μεγάλη σκάλα φώτων.
Όταν βρίσκεται στη θέση “ ≡D ”, ανάβει η μεσαία σκάλα φώτων.

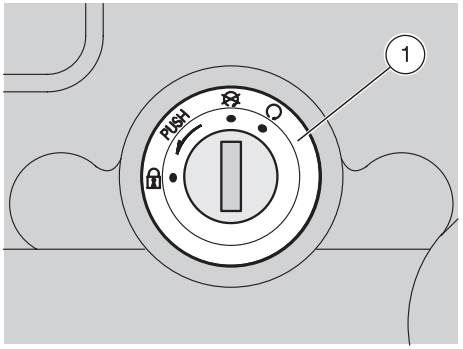

ΔΙΑΚΟΠΤΗΣ ΕΚΚΙΝΗΣΗΣ

Ο διακόπτης εκκίνησης (1) βρίσκεται στο πάνω τμήμα του λαιμού του τιμονιού.

⚠ ΠΡΟΣΟΧΗ

Το κλειδί ενεργοποιεί το διακόπτη εκκίνησης/κλειδαριά τιμονιού.
με το δίκυκλο προμηθεύονται δύο κλειδιά (ένα εφεδρικό).

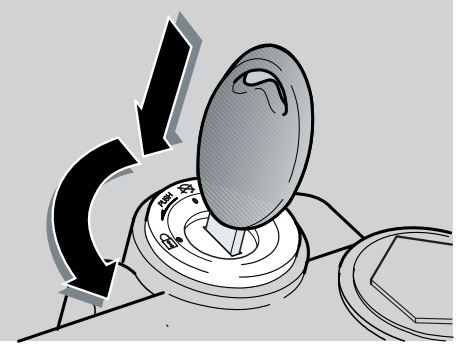

ΚΛΕΙΔΑΡΙΑ ΤΙΜΟΝΙΟΥ

⚠ ΚΙΝΔΥΝΟΣ

Ποτέ μη γυρίζετε το κλειδί στη θέση "🔒" ενώ οδηγείτε, για να μη χάσετε τον έλεγχο του δικύκλου.

ΛΕΙΤΟΥΡΓΙΑ

Για κλείδωμα του τιμονιού:

- γυρίστε το τιμόνι εντελώς αριστερά.
- Βάλτε το κλειδί στη θέση "".

⚠ ΠΡΟΣΟΧΗ

Γυρίστε το κλειδί και ταυτόχρονα γυρίστε το τιμόνι.

- Πιέστε το κλειδί και γυρίστε το αριστερόστροφα, γυρίστε ελαφρά το τιμόνι μέχρι να βάλετε το κλειδί στη θέση "🔓".
- Βγάλτε το κλειδί.

Θεση	Λειτουργία	Αφαίρεση κλειδιούs
🔒 Κλειδαριά τιμονιού	Το τιμόνι είναι κλειδωμένο. Δεν μπορείτε να βάλετε εμπρός τον κινητήρα ούτε να ανάψετε τα φώτα.	Μπορείτε να βγάλετε το κλειδί.
	Ο κινητήρας και τα φώτα δεν μπορούν να τεθούν σε λειτουργία.	Μπορείτε να βγάλετε το κλειδί.
	Ο κινητήρας και τα φώτα μπορούν να τεθούν σε λειτουργία.	Δεν μπορείτε να βγάλετε το κλειδί

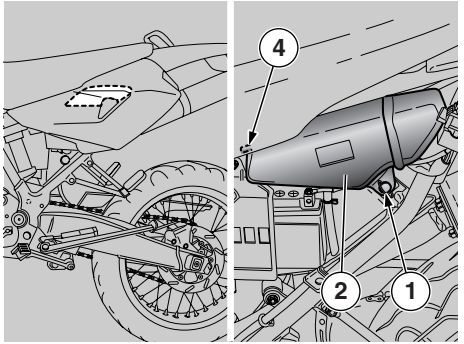

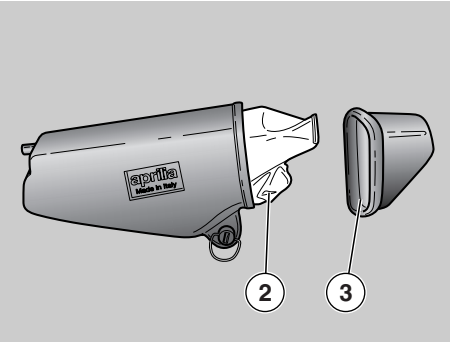

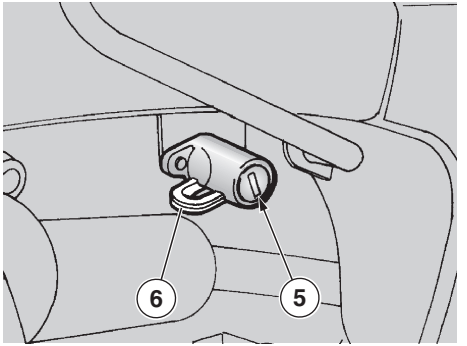

ΜΙΚΡΟΑΝΤΙΚΕΙΜΕΝΩΝ / ΚΙΤ ΕΡΓΑΛΕΙΩΝ

Η θήκη μικροαντικειμένων/κιτ εργαλείωνκάτω από το πλαϊνό φέρινγκ. Για πρόσβαση σ'αυτό:

- Αφαιρέστε το αριστερό πλαϊνό φέρινγκ, βλέπε σελ. 58 (ΑΦΑΙΡΕΣΗ ΠΛΑΪΝΑ ΦΕΡΙΝΓΚ).
- περιστρέψτε αριστερόστροφα κατά 1/4 της στροφής τη βίδα (1) ταχείας στερέωσης.
- Αφαιρέστε τη θήκη από την υποδοχή στερέωσης (2).
- Τραβήξτε από την πίσω πλευρά το καπάκι της θήκης (3).

ΣΗΜΑΝΤΙΚΟ Κατά την επανασυναρμολόγηση τοποθετήστε σωστά τον πείρο (4).

Το κιτ εργαλείων (2) περιέχει:

– 1 θήκη
– 1 εξαγωνικό λυγισμένο κλειδί 4 mm
– 1 εξαγωνικό λυγισμένο κλειδί 5 mm
– 1 εξαγωνικό λυγισμένο κλειδί 6 mm
– 1 γερμανικό κλειδί 7x5,5 mm
– 1 γερμανικό κλειδί 10x11 mm
– 1 γερμανικό κλειδί 10x13 mm
– 1 κλειδί γερμανικό κλειδί 24 mm
– 1 διπλό σωληνωτό κλειδί 21x24 mm
– 1 διπλό κατσαβίδι ίσιο/σταυρωτό
– 1 λαβή για κατσαβίδι

Μέγιστο επιτρεπόμενο βάρος: 1,5 kg

ΓΑΝΤΖΟΣ ΚΡΑΝΟΥΣ

Χάρη στο γάντζο δεν είναι αναγκαίο να μεταφέρετε το κράνος οπουδήποτε όταν σταθμεύετε το δίκυκλο.

⚠ ΚΙΝΔΥΝΟΣ

Μην οδηγείτε με το κράνος κρεμασμένο στο γάντζο. Αυτό μπορεί να θέσει σε κίνδυνο την ασφάλεια κατά την οδήγηση.

Για να κρεμάσετε το κράνος:

- Βάλτε το κλειδί στην κλειδαριά (5).
- Περιστρέψτε το κλειδί δεξιόστροφα.
- Περάστε το λουράκι του κράνους μέσα από το γάντζο (6).
- Περιστρέψτε το κλειδί αριστερόστροφα.

⚠ ΠΡΟΣΟΧΗ

Βεβαιωθείτε ότι κλείσατε καλά το γάντζο (6).

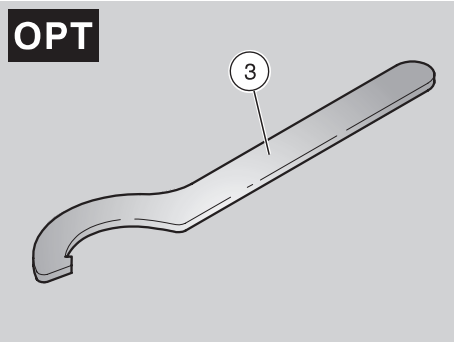

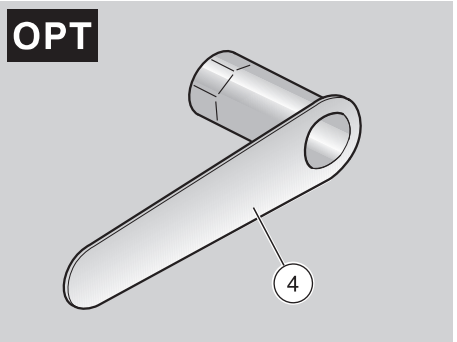

ΕΙΔΙΚΑ ΕΡΓΑΛΕΙΑ OPT

Για την εκτέλεση κάποιων ειδικών εργασιών, χρησιμοποιήστε τα ακόλουθα ειδικά εργαλεία (ζητήστε τα από τον Επίσημο Αντιπρόσωπο της **aprilia**)

Εργαλείο	Εργασίες	Σελ
Κλειδί a settore με την nasello πινακασ (3)	Ρύθμιση δακτυλίου πίσω αμορτισέρ	42
Ειδικό κλειδί (σωληνωτό) (4)	Ρύθμιση διακένου συμπλέκτη	69

ΚΑΥΣΙΜΟ

⚠ ΚΙΝΔΥΝΟΣ

Το χρησιμοποιούμενο καύσιμο για τη λειτουργία των κινητήρων εσωτερικής καύσης είναι εξαιρετικά εύφλεκτο και μπορεί να γίνει εκρηκτικό κάτω από ορισμένες συνθήκες. Ενδείκνυται να κάνετε τον ανεφοδιασμό και τις εργασίες συντήρησης σε αεριζόμενο χώρο και με σβηστό τον κινητήρα. Μην καπνίζετε κατά τον ανεφοδιασμό και κοντά σε αναθυμιάσεις καυσίμου, σε κάθε περίπτωση να αποφεύγετε τελείως την επαφή με ελεύθερες φλόγες, σπινθήρες και οποιαδήποτε άλλη πηγή που θα μπορούσε να προκαλέσει την ανάφλεξη ή την έκρηξη.
Επίσης, αποφεύγετε τη διαρροή καυσίμου από το στόμιο, επειδή μπορεί να αναφλεγεί όταν έρθει σε επαφή με επιφάνειες του κινητήρα που έχουν υψηλές θερμοκρασίες.
Στην περίπτωση που κατά λάθος χυθεί βενζίνη, πριν βάλετε εμπρός, ελέγξτε αν η περιοχή είναι εντελώς στεγνή. Η βενζίνη διαστέλλεται με τη θερμότητα και όταν εκτίθεται στην ηλιακή ακτινοβολία.
Γι'αυτό το λόγο μην υπερχειλίζετε το ρεζερβουάρ.
Κλείνετε καλά την τάπα μετά τον ανεφοδιασμό. Αποφεύγετε την επαφή του δέρματος με το καύσιμο, την

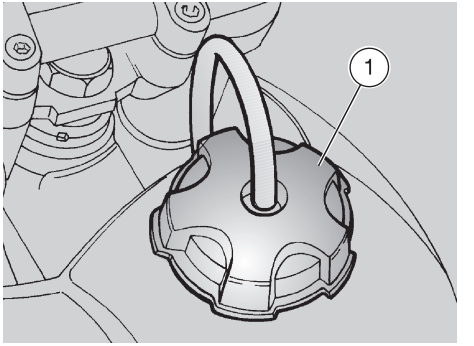

και τη μετάγγιση από ένα δοχείο σε άλλο χρησιμοποιώντας ένα σωλήνα.

ΜΗΝ ΧΥΝΕΤΕ ΤΟ ΚΑΥΣΙΜΟ ΣΤΟ ΠΕΡΙΒΑΛΛΟΝ.

ΦΥΛΑΞΤΕ ΤΟ ΜΑΚΡΙΑ ΑΠΟ ΤΑ ΠΑΙΔΙΑ

Χρησιμοποιήστε αμόλυβδη βενζίνη κατά DIN 51 607, ελάχιστος αριθμός οκτανίων 95 (N.O.R.M.) και 85 (N.O.M.M.).

ΧΩΡΗΤΙΚΟΤΗΤΑ ΡΕΖΕΡΒΟΥΑΡ

(μαζί με τη ρεζέρβα): 11 λίτρα

ΡΕΖΕΡΒΑ ΡΕΖΕΡΒΟΥΑΡ

1,3 λίτρα (μηχανική ρεζέρβα)

Για τον ανεφοδιασμό καυσίμου:

- Ξεβιδώστε και βγάλτε την τάπα του ρεζερβουάρ (1).
- Κάντε ανεφοδιασμό καυσίμου.

ΛΑΔΙΑ ΚΙΒΩΤΙΟΥ ΤΑΧΤΗΤΩΝ

Να ελέγχετε κάθε 4000 km τη στάθμη λαδιού του κιβωτίου ταχυτήτων, βλέπε σελ. 60 (ΕΛΕΓΧΟΣ ΣΤΑΘΜΗΣ ΛΑΔΙΟΥ ΣΤΟ ΚΙΒΩΤΙΟ ΤΑΧΥΤΗΤΩΝ ΚΑΙ ΣΥΜΠΛΗΡΩΜΑ).

Αλλάξτε τα λάδια του κιβωτίου ταχυτήτων αμέσως μετά το στρώσιμο και στη συνέχεια κάθε 12000 km, βλέπε σελ. 61 (ΑΝΤΙΚΑΤΑΣΤΑΣΗ ΛΑΔΙΑ ΚΙΒΩΤΙΟΥ ΤΑΧΥΤΗΤΩΝ).

⚠ ΠΡΟΣΟΧΗ

Χρησιμοποιήστε λάδια καλής ποιότητας και βαθμών 75W-90, βλέπε σελ. 88 (ΠΙΝΑΚΑΣ ΛΙΠΑΝΤΙΚΩΝ).

⚠ ΚΙΝΔΥΝΟΣ

Το λάδι μπορείνα προκαλέσει σοβαρές ζημιές στο δέρμα αν χρησιμοποιείται για μεγάλο χρονικό διάστημα και σε καθημερινή βάση. Μετά από κάθε χρήση συνιστάται να πλένετε τα χέρια σας. nΜην διασκορπίζετε το λάδι στο περιβάλλον.
Συνιστάται, αφού το βάλετε σε ένα καλά κλεισμένο δοχείο, να το παραδώσετε στο βενζινάδικο από το οποίο το αγοράζετε συνήθως ή σεένα εξουσιοδοτημένο κέντρο συλλογής λαδιών. Όταν κάνετε συντήρηση, συνιστάται η χρήση γαντιών από λατέξ.

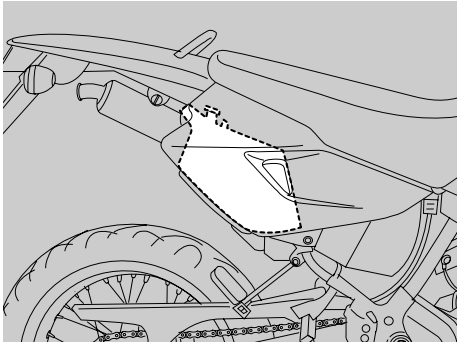

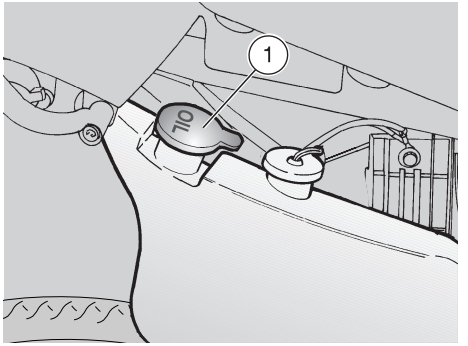

ΡΕΖΕΡΒΟΥΑΡ ΛΑΔΙΟΥ ΜΙΞΗΣ

Συμπληρώστε λάδι μίξης στο ρεζερβουάρ κάθε 500 km.

Το δίκυκλο διαθέτει ξεχωριστό σύστημα μίξης που επιτρέπει την ανάμιξη της βενζίνης με το λάδι για τη λίπανση του κινητήρα, βλέπε σελ. 88 (ΠΙΝΑΚΑΣ ΛΙΠΑΝΤΙΚΩΝ).

Όταν μπείτε σε ρεζέρβα ανάβει η ενδεικτική λυχνία ρεζέρβας λαδιού μίξης "" που υπάρχει στο ταμπλό, βλέπε σελ. 15 (ΟΡΓΑΝΑ ΚΑΙ ΔΕΙΚΤΕΣ).

⚠ ΚΙΝΔΥΝΟΣ

Η χρήση του δικύκλου χωρίς λάδι μίξης προκαλεί σοβαρές ζημιές στον κινητήρα.

Στην περίπτωση εξάντλησης του λαδιού μίξης ή εάν αφαιρεθεί ο σωλήνας λαδιού μίξης, πρέπει να απευθυνθείτε σε έναν Επίσημο Αντιπρόσωπο της aprilia, ο οποίος και θα προνοήσει για την εκκένωση.

Η επέμβαση αυτή είναι απαραίτητη δεδομένου ότι η λειτουργία του κινητήρα με αέρα μέσα στο σύστημα λαδιού μίξης μπορεί να προκαλέσει σοβαρή ζημιά στον ίδιο τον κινητήρα.

Για την εισαγωγή του λαδιού μίξης στο ρεζερβουάρ:

- Αφαιρέστε το αριστερί πλαϊνό φέρινγκ, βλέπε σελ. 58 (ΑΦΑΙΡΕΣΗ ΠΛΑΪΝΑ ΦΕΡΙΝΓΚ).
- Αφαιρέστε την τάπα (1).

ΧΩΡΗΤΙΚΟΤΗΤΑ ΡΕΖΕΡΒΟΥΑΡ

(μαζί με τη ρεζέρβα): 1,25 λίτρα

ΡΕΖΕΡΒΑ ΡΕΖΕΡΒΟΥΑΡ: 0,5 λίτρα

⚠ ΚΙΝΔΥΝΟΣ

Μετά από κάθε χρήση λαδιού να πλένετε καλά τα χέρια σας.
Μην διασκορπίζετε το λάδι στο περιβάλλον.

ΦΥΛΑΞΤΕ ΤΟ ΜΑΚΡΙΑ ΑΠΟ ΤΑ ΠΑΙΔΙΑ

ΥΓΡΟ ΦΡΕΝΩΝ - συστάσεις

⚠ ΠΡΟΣΟΧΗ

Αυτό το δίκυκλο είναι εφοδιασμένο με εμπρός και πίσω δισκόφρενο, με ξεχωριστά υδραυλικά κυκλώματα.
Οι παρακάτω πληροφορίες αναφέρονται σε ένα μόνο υδραυλικό κύκλωμα φρένων, αλλά ισχύουν και για τα δύο.

⚠ ΚΙΝΔΥΝΟΣ

Ξαφνικές αλλαγές του διάκενου ή μεγάλη ελαστικότητα στη μανέτα του φρένου, οφείλονται σε προβλήματα στο υδραυλικό κύκλωμα.
Σε περίπτωση αμφιβολιών για την καλή λειτουργία του κυκλώματος των φρένων και στην περίπτωση που δεν είστε σε θέση να εκτελέσετε τις συνήθεις εργασίες ελέγχου, απευθυνθείτε σε έναν Επίσημο Αντιπρόσωπο της aprilia.

⚠ ΚΙΝΔΥΝΟΣ

Τα δισκόφρενα και τα τακάκια δεν πρέπει να είναι λερωμένα με λάδι ή γράσο, ειδικά μετά την εκτέλεση των εργασιών συντήρησης ή ελέγχου.

Βεβαιωθείτε ότι τα σωληνάκια των φρένων δεν είναι στριμμένα ή φθαρμένα.
Προσέξτε να μην εισέλθει κατά λάθος νερό ή σκόνη στο εσωτερικό του κυκλώματος.

Στην περίπτωση επεμβάσεων συντήρησης στο υδραυλικό κύκλωμα, συνιστάται η χρήση γαντιών από λατέξ.

Τα υγρά των φρένων μπορεί να προκαλέσουν ερεθισμούς αν έλθουν σε επαφή με το δέρμα ή τα μάτια.
Πλύντε καλά τα μέρη του σώματος που ενδεχομένως ήρθαν σε επαφή με τα υγρά. Επίσης απευθυνθείτε σε έναν οφθαλμίατρο ή ένα γιατρό αν τα υγρά έρθουν σε επαφή με τα μάτια.

Μη διασκορπίζετε τα υγρά στο περιβάλλον.

ΦΥΛΑΞΤΕ ΤΟ ΜΑΚΡΙΑ ΑΠΟ ΤΑ ΠΑΙΔΙΑ

⚠ ΚΙΝΔΥΝΟΣ

Χρησιμοποιώντας τα υγρά των φρένων, προσέξτε να μη χυθούν στα πλαστικά και τα βαμμένα μέρη, γιατί μπορεί να τα καταστρέψουν.

ΔΙΣΚΟΦΡΕΝΑ

⚠ ΚΙΝΔΥΝΟΣ

Τα φρένα είναι όργανα απαραίτητα για την ασφάλειά σας, γι'αυτό πρέπει να διατηρούνται σε άριστη κατάσταση. Να κάνετε έλεγχο πριν από κάθε ταξίδι.

Αντικαταστήστε τα υγρά φρένων κάθε δύο χρόνια απευθυνόμενοι σε έναν Επίσημο Αντιπρόσωπο της aprilia.

Χρησιμοποιείτε υγρά φρένων του τύπου που καθορίζεται στον πίνακα λιπαντικών, βλέπε σελ. 88 (ΠΙΝΑΚΑΣ ΛΙΠΑΝΤΙΚΩΝ).

Με την φθορά των τακακιών, η στάθμη του υγρού στο εσωτερικό του ρεζερβουάρ αρχίζει να πέφτει για να αντισταθμίσει αυτόματα τη φθορά.

Το δοχείο υγρών εμπρός φρένου βρίσκεται κοντά στο σύνδεσμο της μανέτας του εμπρός φρένου.

Το δοχείο υγρών του πίσω φρένου βρίσκεται στη δεξιά πλευρά του δικύκλου μπροστά από το φίλτρο αέρα.

Να ελέγχετε κατά διαστήματα τη στάθμη των υγρών φρένων, βλέπε σελ. 39 (ΦΡΕΝΟ ΕΜΠΡΟΣ), σελ. 40 (ΦΡΕΝΟ ΠΙΣΩ) καθώς και τη φθορά στα τακάκι, βλέπε σελ. 70 (ΕΛΕΓΧΟΣ ΦΘΟΡΑΣ ΣΤΑ ΤΑΚΑΚΙΑ).

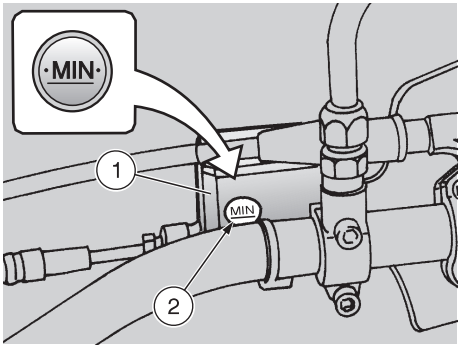

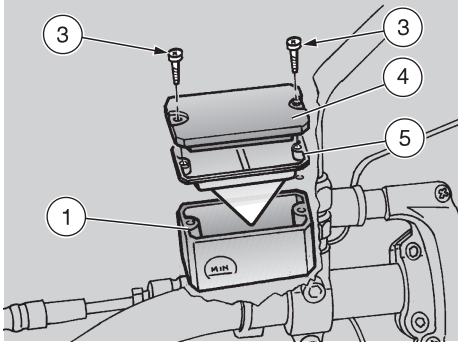

ΦΡΕΝΟ ΕΜΠΡΟΣ

Διαβάστε προσεκτικά στη σελ. 38 (ΥΓΡΟ ΦΡΕΝΩΝ - συστάσεις) και (ΔΙΣΚΟΦΡΕΝΑ).

ΕΛΕΓΧΟΣ

⚠ ΠΡΟΣΟΧΗ

Τοποθετήστε το δίκυκλο σε στερεό και επίπεδο έδαφος.

Για τον έλεγχο της στάθμης:

- Τοποθετήστε το δίκυκλο στο σταντ.
- Στρίψτε το τιμόνι δεξιά, με τρόπο ώστε το υγρό που υπάρχει στο ρεζερβουάρ υγρών φρένων (1) να είναι παράλληλο με την ένδειξη “**MIN**” που υπάρχει στο τζαμάκι (2).
- Ελέγξτε αν το υγρό που περιέχει το δοχείο ξεπερνά την ένδειξη “**MIN**” που υπάρχει στο τζαμάκι (2).
- Σε αντίθετη περίπτωση συμπληρώστε λάδι.

ΣΥΜΠΛΗΡΩΜΑ

⚠ ΚΙΝΔΥΝΟΣ

Κίνδυνος διαρροής υγρών φρένων. Μην τραβάτε τη μανέτα του φρένου όταν οι βίδες (3) είναι χαλαρές ή προπαντός όταν έχει αφαιρεθεί το καπάκι του δοχείου υγρών φρένων.

- Ξεβιδώστε τις βίδες (3).
- Βγάλτε το καπάκι (4).

⚠ ΚΙΝΔΥΝΟΣ

Διατηρήστε το υγρό στο ρεζερβουάρ παράλληλο με το χείλος του ρεζερβουάρ. Με τον τ΄ροπο αυτό αποφεύγετε επικίνδυνες διαρροές κατά το συμπλήρωμα.

- Αφαιρέστε την τσιμούχα (5).
- Γεμίστε το ρεζερβουάρ με υγρό φρένων, σελ. 88 (ΠΙΝΑΚΑΣ ΛΙΠΑΝΤΙΚΩΝ), μέχρι να καλύψετε εντελώς το τζαμάκι.
- Επαβατοποθετήστε σωστά την τσιμούχα (5) στην υποδοχή.
- Ξαναβάλτε το καπάκι (4).
- Βιδώστε και σφίξτε τις βίδες (3).

⚠ ΚΙΝΔΥΝΟΣ

Ελέγξτε την αποτελεσματικότητα του φρεναρίσματος. Σε περίπτωση ανάγκης, απευθυνθείτε σε έναν Επίσημο Αντιπρόσωπο της aprilia. Σε περίπτωση μεγάλης διαδρομής της μανέτας του φρένου, υπερβολικής ελαστικότητας ή σε περίπτωση που υπάρχουν φυσαλλίδες στο κύκλωμα, απευθυνθείτε σε έναν Επίσημο Αντιπρόσωπο της aprilia, διότι μπορεί να χρειάζεται να γίνει εξαέρωση του κυκλώματος.

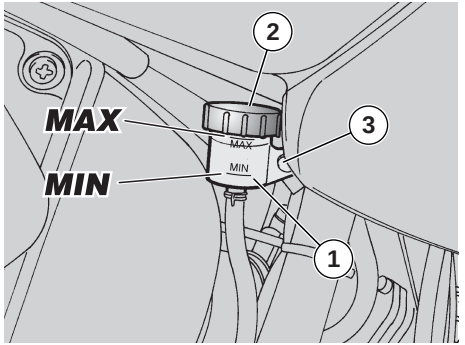

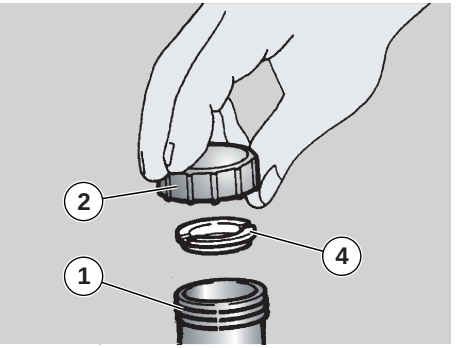

ΦΡΕΝΟ ΠΙΣΩ

Διαβάστε προσεκτικά στη σελ. 38 (ΥΓΡΟ ΦΡΕΝΩΝ - συστάσεις) και (ΔΙΣΚΟΦΡΕΝΑ).

⚠ ΠΡΟΣΟΧΗ

Τοποθετήστε το δίκυκλο σε στερεό και επίπεδο έδαφος.

- Στηρίξτε το δίκυκλο σε κάθετη θέση, με τρόπο ώστε το υγρό που υπάρχει στο ρεζερβουάρ υγρών φρένων (1) να είναι παράλληλο με την τάπα (2).
- Ελέγξτε αν το υγρό που περιέχει το δοχείο ξεπερνά την ένδειξη “**MIN**”.
- Αν το υγρό δεν φτάνει τουλάχιστον μέχρι την ένδειξη “**MIN**”, συμπληρώστε το.

ΣΥΜΠΛΗΡΩΜΑ

⚠ ΚΙΝΔΥΝΟΣ

Κίνδυνος διαρροής υγρών φρένων. Μην τραβάτε τη μανέτα του πίσω φρένου όταν έχει αφαιρεθεί το καπάκι του δοχείου υγρών φρένων.

- Ξεβιδώστε τη βίδα στερέωσης (3) και αφαιρέστε το ρεζερβουάρ φρένου αφήνοντάς το συνδεδεμένο με το σωλήνα τυ κυκλώματος πίσω φρένου.
- Ξεβιδώστε και αφαιρέστε την τάπα (2).

⚠ ΠΡΟΣΟΧΗ

Για να μην χυθεί υγρό φρένων όταν συμπληρώνετε, συνιστάται να διατηρήσετε το υγρό στο ρεζερβουάρ παράλληλο με το χείλος του ρεζερβουάρ (σε οριζόντια θέση) και να μην αναποδογυρίζετε το ρεζερβουάρ.

- Αφαιρέστε την τσιμούχα (4).
- Με μια σύριγγα προσθέστε υγρά φρένων στο ρεζερβουάρ (1), βλέπε σελ. 88 (ΠΙΝΑΚΑΣ ΛΙΠΑΝΤΙΚΩΝ), μέχρι την ένδειξη “**MAX**”.
- Τοποθετήστε σωστά την τσιμούχα (4) και ξαναβιδώστε την τάπα (2).
- Στερεώστε το ρεζερβουάρ υγρών πίσω φρένου με τη βίδα στερέωσης (3) χωρίς να ξεχάσετε να βάλετε τη σχετική ροδέλα.

⚠ ΚΙΝΔΥΝΟΣ

Ελέγξτε την αποτελεσματικότητα του φρεναρίσματος. Σε περίπτωση ανάγκης, απευθυνθείτε σε έναν Επίσημο Αντιπρόσωπο της aprilia.
Σε περίπτωση μεγάλης διαδρομής της μανέτας του φρένου, υπερβολικής ελαστικότητας ή σε περίπτωση που υπάρχουν φυσαλλίδες στο κύκλωμα, απευθυνθείτε σε έναν Επίσημο Αντιπρόσωπο της aprilia, διότι μπορεί να χρειάζεται να γίνει εξαέρωση του κυκλώματος.

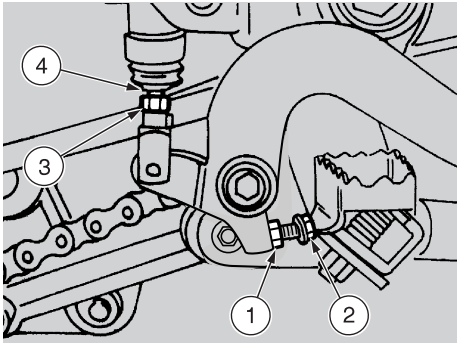

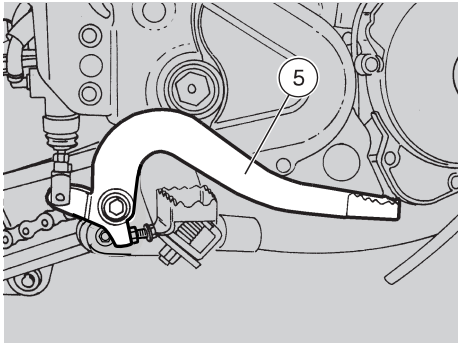

ΡΥΘΜΙΣΗ ΜΑΝΕΤΑΣ ΠΙΣΩ ΦΡΕΝΟΥ ΩΣ ΠΡΟΣ ΤΟ ΥΨΟΣ

Η μανέτα φρένου τοποθετείται σε εργονομική θέση κατά τη συναρμολόγηση του δικύκλου.
Αν χρειάζεται μπορείτε να ρυθμίσετε τη θέση της μανέτας φρένου ως προς το ύψος:

- Ξεσφίξτε το κοντραπαξιμάδι (1).
- Βιδώστε εντελώς το ρεγουλαδόρο του φρένου (2).
- Βιδώστε εντελώς το κοντραπαξιμάδι (3) στη ράβδο ελέγχου αντλίας (4).
- Βιδώστε εντελώς τη ράβδο ελέγου αντλίας (4) και στη συνέχεια ξεβιδώστε 3-4 στροφές.
- Βιδώστε τον ρεγουλαδόρο του φρένου (2) μέχρι να έρθει η μανέτα φρένου (5) στο επιθυμητό ύψος
- Μπλοκάρετε το ρεγουλαδόρο του φρένου (2) με το κοντραπαξιμάδι (1).
- Ξεβιδώστε τη ράβδο χειρισμού αντλίας (4) και μετακινήστε την μέχρι να έρθει σε επαφή με το έμβολο της αντλίας.
- Ξεβιδώστε τη ράβδο ελέγχου αντλίας (5) για να εξασφαλίσετε το ελάχιστο διάκενο 0,5 ÷ 1 mm μεταξύ της ράβδου ελέγχου αντλίας και του εμβόλου αντλίας.

⚠ ΚΙΝΔΥΝΟΣ

Βεβαιωθείτε ότι υπάρχει διάκενο ανάμεσα στη ράβδο ελέγχου αντλίας (4) και το έμβολο της αντλίας, για να μην παραμένει πατημένο το φρένο προκαλώντας πρόωρη φθορά στα εξαρτήματα φρεναρίσματος.

Ράβδος ελέγχου αντλίας και έμβολο αντλίας: 0,5 χ 1 mm.

- Μπλοκάρετε τη ράβδο ελέγχου αντλίας με το κοντραπαξιμάδι (3).

⚠ ΚΙΝΔΥΝΟΣ

Ελέγξτε την αποτελεσματικότητα του φρεναρίσματος.
Σε περίπτωση ανάγκης, απευθυνθείτε σε έναν Επίσημο Αντιπρόσωπο της aprilia.

Μετά τη ρύθμιση, ελέγξτε αν ο τροχός περιστρέφεται ελεύθερα μόλις αφήσετε το φρένο.

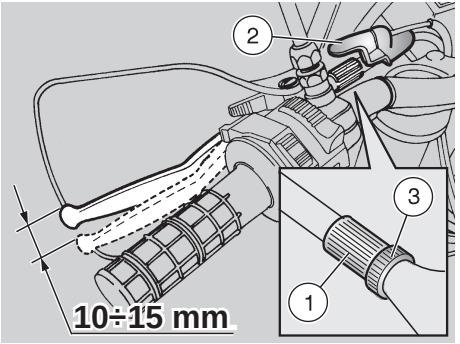

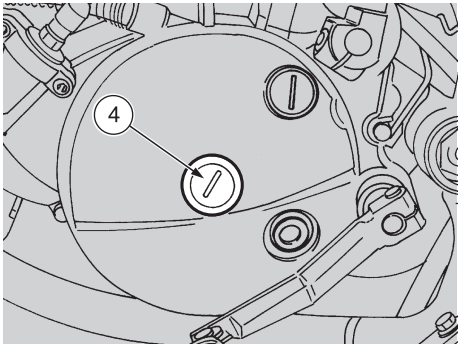

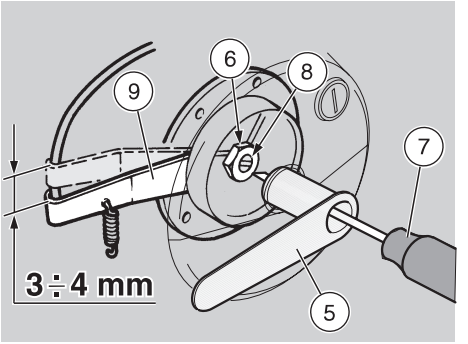

ΡΥΘΜΙΣΗ ΣΥΜΠΛΕΚΤΗ

Η ρύθμιση του συμπλέκτη γίνεται όταν το δίκυκλο σταματάει ή τείνει να κινείται ακόμα και με πατημένο το συμπλέκτη και με εισηγμένη ταχύτητα ή όταν ο συμπλέκτης δεν "πιάνει" επιβραδύνοντας την επιτάχυνση σε σχέση με τις στροφές του κινητήρα.

Οι μικρότερες ρυθμίσεις μπορούν να γίνουν μέσω του ρεγουλαδόρου (1):

- Αφαιρέστε το προστατευτικό καπάκι (2).
- Ξεσφίξτε (βιδώνοντας) το παξιμάδι (3).
- Περιστρέψτε το ρεγουλαδόρο (1), μέχρι το σημείο όπου η κενή διαδρομή του άκρου της μανέτας του συμπλέκτη να είναι περίπου 10÷15 mm (βλέπε εικόνα).
- Σφίξτε (ξεβιδώνοντας) το παξιμάδι (3), μπλοκάροντας το ρεγουλαδόρο (1).
- Ελέγξτε το διάκενο στο άκρο της μανέτας του συμπλέκτη.
- Επανατοποθετήστε το προστατευτικό καπάκι (2).

Αν ο ρεγουλαδόρος (1) είναι εντελώς βιδωμένος, εντελώς ξεβιδωμένος ή αν δεν μπορείτε να επιτύχετε τη σωστή κενή διαδρομή:

- Αφαιρέστε το προστατευτικό καπάκι (2).
- Βιδώστε εντελώς το παξιμάδι (3) στο ρεγουλαδόρο (1).
- Βιδώστε εντελώς το ρεγουλαδόρο (1).
- Με ένα κατσαβίδι ίσιο (ή ένα νόμισμα) ξεβιδώστε και αφαιρέστε την τάπα (4).

⚠ ΠΡΟΣΟΧΗ

Το ειδικό κλειδί (5) μπορείτε να το ζητήσετε στους Επίσημους Αντιπροσώπους της aprilia.

- Τοποθετήστε το ειδικό κλειδί (5) και ξεβιδώστε το εσωτερικό παξιμάδι (6).
- Τοποθετήστε τώρα ένα κατσαβίδι ίσιο (7) στο ειδικό κλειδί (5) και βιδώστε εντελώς τη βίδα ρύθμισης (8).
- Ξεσφίξτε τη βίδα ρύθμισης (8) κατά μισή στροφή, που αντιστοιχεί σε 3χ4 mm διαδρομής της μανέτας (9).
- Με το κατσαβίδι (7) κρατήστε μπλοκαρισμένη τη βίδα ρύθμισης (8) και με το ειδικό κλειδί (5) σφίξτε το εσωτερικό παξιμάδι (6).
- Ξαναβιδώστε την τάπα (4).
- Ελέγξτε την κενή διαδρομή στο άκρο της μανέτας του συμπλέκτη (10χ15 mm).
- Εκκινήστε τον κινητήρα.
- Πατήστε εντελώς το συμπλέκτη και βάλτε πρώτη ταχύτητα.
- Βεβαιωθείτε ότι ο κινητήρας δεν σταματάει, το δίκυκλο δεν τείνει να κινηθεί και ο συμπλέκτης δεν "γλιστράει" κατά την επιτάχυνση ή κατά την κίνηση.

⚠ ΚΙΝΔΥΝΟΣ

Αν δεν μπορείτε να κάνετε σωστή ρύθμιση ή σε περίπτωση που ο συμπλέκτης δεν λειτουργεί κανονικά, απευθυνθείτε σε έναν Επίσημο Αντιπρόσωπο της aprilia.

⚠ ΠΡΟΣΟΧΗ

Ελέγξτε την ακεραιότητα της ντίζας του συμπλέκτη: δεν πρέπει να παρουσιάζει φθορές του καλύμματος σε όλο του το μήκος.

- Λιπάνετε κατά διαστήματα τη ντίζα του συμπλέκτη με το κατάλληλο λιπαντικό, βλέπε σελ. 88 (ΠΙΝΑΚΑΣ ΛΙΠΑΝΤΙΚΩΝ), για για να αποφύγετε την πρόωρη φθορά ή διάβρωση.

ΛΑΣΤΙΧΑ

Αυτό το δίκυκλο είναι εφοδιασμένο με ελαστικά με αεροθάλαμο.

⚠ ΚΙΝΔΥΝΟΣ

Ελέγχετε κατά διαστήματα την πίεση των ελαστικών σε θερμοκρασία περιβάλλοντος, βλέπε σελ. 85 (ΤΕΧΝΙΚΑ ΣΤΟΙΧΕΙΑ).

Αν τα ελαστικά είναι ζεστά, η μέτρηση δεν θα είναι σωστή.

Η μέτρηση της πίεσης πρέπει να γίνεται κυρίως πριν και μετά από μεγάλα ταξίδια.

Αν η πίεση είναι πολύ υψηλή, οι ανωμαλίες του εδάφους δεν απορροφούνται και γι'αυτό μεταφέρονται στο τιμόνι, επηρεάζοντας έτσι την άνεση του ταξιδιού, και μειώνεται το κράτημα στις στροφές.

Αν αντίθετα, η πίεση των ελαστικών δεν είναι επαρκής, οι πλευρές των ελαστικών (1) δουλεύουν περισσότερο και μπορεί να γλιστρήσουν στις ζάντες ή ακόμα και να αποκολληθούν από αυτές, με αποτέλεσμα να χάσετε τον έλεγχο του δικύκλου.

Σε απότομα φρεναρίσματα, τα ελαστικά μπορεί να βγουν από τις ζάντες.

Στις στροφές, τέλος, το δίκυκλο μπορεί να ανατραπεί.

Ελέγχετε την κατάσταση της επιφάνειας και τη φθορά, διότι αν τα ελαστικά είναι σε κακή κατάσταση αυτό μπορεί να θέσει σε κίνδυνο το κράτημά τους στο δρόμο και τον έλεγχο της οδήγησης.

Αντικαταστήστε το ελαστικό αν είναι φθαρμένο ή αν υπάρχει σκίσιμο στο πέλμα μεγαλύερο από 5 mm.
Μετά την επιδιόρθωση του ελαστικού κάντε ζυγοστάθμιση στον τροχό.

Τα ελαστικά πρέπει να αντικαθίστανται με άλλα του τύπου που προτείνει ο οίκος κατασκευής, βλέπε σελ. 85 (ΤΕΧΝΙΚΑ ΣΤΟΙΧΕΙΑ).
Ελέγχετε αν οι βαλβίδες των ελαστικών είναι πάντα εφοδιασμένες με καπάκι για να αποφύγετε κάποιο ξαφνικό ξεφούσκωμα των ελαστικών. Οι εργασίες επιδιόρθωσης, συντήρησης και ζυγοστάθμισης είναι πολύ σημαντικές και πρέπει να εκτελούνται με κατάλληλα εργαλεία και με την απαραίτητη πείρα.
Γι'αυτό το λόγο, συνιστάται να απευθύνεστε σε έναν Επίσημο Αντιπρόσωπο της aprilia για την εκτέλεση των παραπάνω εργασιών ή σε ένα εξειδικευμένο βουλκανιζατέρ. Αν τα ελαστικά είναι καινούργια, μπορεί να είναι καλυμμένα με μια ολισθηρή επίστρωση: οδηγείτε προσεκτικά για τα πρώτα χιλιόμετρα. Μην αλείφετε τα ελαστικά με ακατάλληλα υγρά.

Αν τα ελαστικά είναι παλαιά, ακόμα και αν δεν είναι εντελώς φθαρμένα, μπορεί να σκληρύνουν και να μην εξασφαλίζουν το κράτημα στο δρόμο.

Σε αυτή την περίπτωση αντικαταστήστε τα ελαστικά.

ΥΓΡΟ ΨΥΞΗΣ

⚠ ΚΙΝΔΥΝΟΣ

Μη χρησιμοποιείτε το δίκυκλο αν η στάθμη του υγρού είναι κάτω από το ελάχιστο όριο.

ΣΗΜΑΝΤΙΚΟ Εκτελέστε τις εργασίες συντήρησης σε συντομότερα χρονικά διαστήματα αν το δίκυκλο χρησιμοποιείται σε περιοχές με συχνή βροχή, σκόνη ή σε χωματόδρομους ή όταν γίνεται χρήση του δικύκλου σε αγώνες.

Πριν ξεκινήσετε να ελέγχετε τη στάθμη του υγρού ψύξης, βλ. σελ. 45 (ΕΛΕΓΧΟΣ ΚΑΙ ΣΥΜΠΛΗΡΩΜΑ), να το αλλάζετε κάθε δύο χρόνια απευθυνόμενοι σε έναν Επίσημο Αντιπρόσωπο **aprilia**.

⚠ ΚΙΝΔΥΝΟΣ

Το υγρό ψύξης είναι τοξικό αν καταποθεί. Η επαφή με το δέρμα ή τα μάτια μπορεί να προκαλέσει ερεθισμούς.

Αν το υγρό έρθει σε επαφή με το δέρμα ή τα μάτια ξεπλύντε καλά με αρκετό νερό και συμβουλευτείτε ένα γιατρό. Αν καταποθεί, προκαλέστε εμετό, ξεπλύντε με μπόλικο νερό το στόμα και το λαιμό και συμβουλευτείτε αμέσως ένα γιατρό.

ΦΥΛΑΞΤΕ ΤΟ ΜΑΚΡΙΑ ΑΠΟ ΤΑ ΠΑΙΔΙΑ

⚠ ΚΙΝΔΥΝΟΣ

Προσέξτε μη χύσετε το υγρό ψύξης σε καυτά μέρη του κινητήρα. Μπορεί να προκληθεί φωτιά με αόρατες φλόγες.

Όταν κάνετε συντήρηση, συνιστάται η χρήση γαντιών από λατέξ.

Για την αντικατάστασή του απευθυνθείτε σε έναν Επίσημο Αντιπρόσωπο της aprilia.

Το διάλυμα του υγρού ψύξης αποτελείται από 50% νερό και 50% αντιψυκτικό.

Αυτό το μίγμα είναι ιδανικό για το μεγαλύτερο φάσμα των θερμοκρασιών λειτουργίας και εξασφαλίζει καλή προστασία από τη διάβρωση.

Συμφέρει να διατηρείτε το ίδιο μίγμα και τις ζεστές εποχές διότι έτσι μειώνονται οι απώλειες λόγω της εξάτμισης και η ανάγκη για συχνές συμπληρώσεις.

Με αυτό τον τρόπο μειώνονται οι επικαθίσεις αλάτων, που το εξατμισμένο νερό αφήνει μέσα στο ψυγείο και διατηρείται η απόδοση του συστήματος ψύξης.

Σε περίπτωση που η εξωτερική θερμοκρασία είναι κάτω από το μηδέν, να ελέγχετε πιο συχνά το κύκλωμα ψύξης προσθέτοντας, αν χρειάζεται, αντιψυκτικό σε μεγαλύτερη αναλογία (το πολύ έως 60%).

Για το διάλυμα ψύξης χρησιμοποιείτε αποσταγμένο νερό, για να μην καταστραφεί ο κινητήρας.

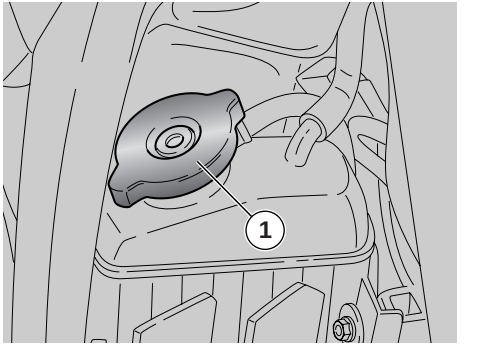

⚠ ΚΙΝΔΥΝΟΣ

Μη βγάζετε την τάπα (1) του ψυγείου όταν ο κινητήρας είναι ζεστός, διότι το υγρό ψύξης είναι υπό πίεση και σε υψηλή θερμοκρασία.

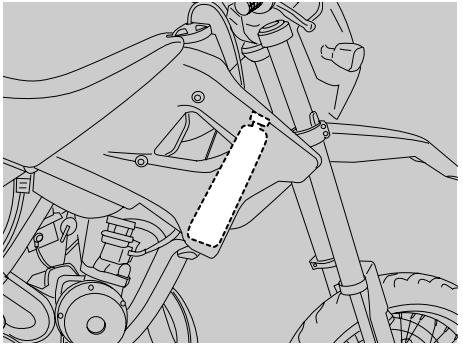

ΕΛΕΓΧΟΣ ΚΑΙ ΣΥΜΠΛΗΡΩΜΑ

⚠ ΚΙΝΔΥΝΟΣ

Πραγματοποιείτε τις εργασίες ελέγχου και συμπλήρωσης υγρού ψύξης με τον κινητήρα κρύο.

- Σβήστε τον κινητήρα και περιμένετε να κρυώσει.

⚠ ΠΡΟΣΟΧΗ

Τοποθετήστε το δίκυκλο σε στερεό και επίπεδο έδαφος.

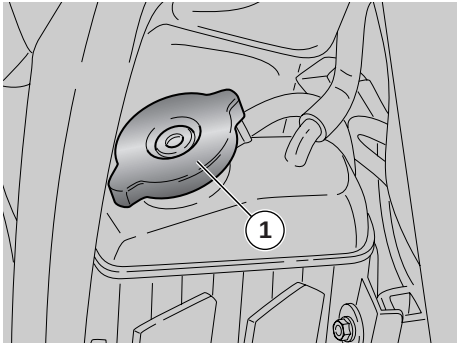

- Κρατήστε το δίκυκλο σε κατακόρυφη θέση με τους δύο τροχούς να ακουμπούν στο έδαφος.
- Περιστρέψτε κατά μία στροφή την τάπα του ψυγείου (1) αριστερόστροφα.
- Περιμένετε μερικά δευτερόλπετα για να εξαερωθεί η ενδεχόμενη πίεση του κυκλώματος.
- Περιστρέψτε ξανά την τάπα του ψυγείου (1) δεξιόστροφα και αφαιρέστε την.
- Βεβαιωθείτε ότι το υγρό καλύπτει εντελώς τις πλάκες του ψυγείου.
- Αν χρειάζεται, συμπληρώστε με ψυκτικό υγρό, βλ. σελ. 88 (ΠΙΝΑΚΑΣ ΛΙΠΑΝΤΙΚΩΝ), μέχρι να καλυφθούν εντελώς οι πλάκες του ψυγείου.

⚠ ΚΙΝΔΥΝΟΣ

Μην ξεπερνάτε αυτή τη στάθμη, αλλιώς θα προκληθεί διαρροή του υγρού κατά τη λειτουργία του κινητήρα.

⚠ ΚΙΝΔΥΝΟΣ

Το υγρό ψύξης είναι τοξικό αν καταποθεί, η επαφή με το δέρμα ή τα μάτια μπορεί να προκαλέσει ερεθισμούς. Μην εισάγετε τα δάκτυλα ή άλλα αντικείμενα για να ελέγξετε την ύπαρξη υγρού ψύξης.

⚠ ΠΡΟΣΟΧΗ

Μη βάζετε προσθετικά ή άλλες ουσίες στα υγρά. Αν πρόκειται να χρησιμοποιηθεί χωνί ή κάτι άλλο, βεβαιωθείτε ότι είναι εντελώς καθαρό.

- ξαναβάλτε την τάπα του ψυγείου (1).

⚠ ΚΙΝΔΥΝΟΣ

Σε περίπτωση μεγάλης κατανάλωσης υγρού ψύξης, ελέγξτε αν υπάρχει διαρροή στο κύκλωμα. Για την επισκευή, απευθυνθείτε σε έναν Επίσημο Αντιπρόσωπο της aprilia.

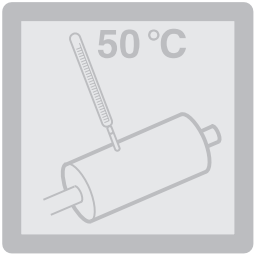

ΣΙΛΑΝΣΙΕ

⚠ ΚΙΝΔΥΝΟΣ

Αποφεύγετε να παρκάρετε το δίκυκλο κοντά σε ξερά χόρτα ή σε χώρους κοντά σε παιδιά γιατί η καταλυτική εξάτμιση κατά τη χρήση φτάνει σε πολύ υψηλές θερμοκρασίες. Συνεπώς, πρέπει να δίνεται μεγάλη προσοχή και να αποφεύγετε οποιαδήποτε επαφή πριν κρυώσει εντελώς.

Το δίκυκλο εξοπλίζεται με ένα σιλανσιέ με μεταλλικό καταλύτη “δισθενή από πλατίνα-ρόδιο”.

Η διάταξη αυτή οξειδώνει το CO (μονοξείδιο του άνθρακα) και τους HC (άκαυστους υδρογονάνθρακες) που υπάρχουν στα καυσαέρια και τα μετατρέπει αντίστοιχα σε ανθρακικό ανυδρίτη και υδρατμό.

Η υψηλή θερμοκρασία στην οποία φτάνουν τα καυσαέρια λόγω της καταλυτικής αντίδρασης επιτρέπει να καούν τα μικροσωματίδια λαδιού διατηρώντας έτσι το σιλανσιέ καθαρό ενώ ταυτόχρονα μειώνει και τους καπνούς από τα καυσαέρια.

Για τη σωστή και διαρκή λειτουργία του καταλύτη, καθώς και για να ελαχιστοποιηθεί η πιθανότητα να λερωθεί το σύστημα καύσης και εξαγωγής καυσαερίων, αποφεύγετε να οδηγείτε για μεγάλες αποστάσεις με σταθερά χαμηλό επίπεδο στροφών.

Θα είναι αρκετό, για το σκοπό αυτό, να εναλλάσσετε τη λειτουργία με περιόδους λειτουργίας με μέτρια ανεβασμένες στροφές, ακόμα και για μερικά δευτερόλεπτα, αρκεί αυτό να συμβαίνει συχνά.

Όσα αναφέρονται παραπάνω αποκτούν ιδιαίτερη σημασία σε κάθε εκκίνηση του κινητήρα όταν είναι κρύος και σ’αυτήν την περίπτωση, για να φτάσει σε επίπεδο στροφών που να επιτρέπει το “ξεκίνημα” της καταλυτικής αντίδρασης, αρκεί να βεβαιωθείτε ότι η θερμοκρασία του του συστήματος έφτασε τους 50 °C, Αυτό συμβαίνει συνήθως μερικά δευτερόλεπτα μετά την εκκίνηση.

⚠ ΚΙΝΔΥΝΟΣ

Μη χρησιμοποιήτε απλή βενζίνη, γιατί προκαλεί την καταστροφή του καταλύτη.

ΚΑΝΟΝΕΣ ΧΡΗΣΗΣ

⚠ ΚΙΝΔΥΝΟΣ

Πριν ξεκινήσετε, κάνετε πάντα έναν προκαταρκτικό έλεγχο του δικύκλου για μία σωστή και ασφαλή λειτουργία, βλέπε "ΠΙΝΑΚΑΣ ΠΡΟΚΑΤΑΡΚΤΙΚΩΝ ΕΛΕΓΧΩΝ").
Η μη εκτέλεση των ακόλουθων εργασιών μπορεί να προκαλέσει σοβαρό τραυματισμό σε εσάς ή ζημιά στο δίκυκλο.

Μη διστάσετε να απευθυνθείτε σε έναν Επίσημο Συνεργάτη της aprilia, σε περίπτωση που δεν έχετε κατανοήσει μερικές λειτουργίες ή όταν παρουσιαστούν ανωμαλίες στη λειτουργία.
Ο απαραίτητος χρόνος για έναν έλεγχο είναι εξαιρετικά μικρός ενώ η ασφάλεια που θα εξασφαλίσετε είναι πολύ σημαντική.

ΠΙΝΑΚΑΣ ΠΡΟΚΑΤΑΡΚΤΙΚΩΝ ΕΛΕΓΧΩΝ

Εξάρτημα	Ελεγχος	Σελίδα
Εμπρός και πίσω δισκόφρενο	Ελέγξτε τη λειτουργία, τη διαδρομή της μανέτας και του πεντάλ, τη στάθμη των υγρών και τυχόν διαρροές. Ελέγξτε τη φθορά των τακακιών. Αν χρειάζεται συμπληρώστε λίγα υγρά.	38-39-40-70
Γκάζι	Ελέγξτε αν λειτουργεί ομαλά και αν μπορεί να ανοίξει και να κλείσει εντελώς, σε όλες τις θέσεις του τιμονιού. Ρυθμίστε ή λιπάνετε αν χρειάζεται.	71
Λάδι μίξης / λάδια κιβωτίου ταχυτήτων	Ελέγξτε και/ή συμπληρώστε αν χρειάζεται.	36-37-60-61
Τροχοί/ελαστικά	Ελέγξτε την κατάσταση του πέλματος των ελαστικών, την πίεση, τη φθορά και τυχόν ζημιές.	43
Μανέτες φρένων	Ελέγξτε αν λειτουργούν ομαλά. Λαδώστε τις αρθρώσεις και ρυθμίστε τη διαδρομή αν χρειάζεται.	39-40
Συμπλέκτης	Ελέγξτε τη λειτουργία, το διάκενο στην άκρη της μανέτας πρέπει να είναι 10 mm Ο συμπλέκτης πρέπει να λειτουργεί χωρίς τραβήγματα και/ή γλιστρήματα.	42
Τιμόνι	Ελέγξτε αν στρίβει ομοιόμορφα, χωρίς να παρουσιάζει διάκενο ή χαλαρότητα.	—
Πλαϊνό σταντ	Ελέγξτε τη διαδρομή και αν η τάση των ελατηρίων το επαναφέρει στη θέση του. Λαδώστε τους συνδέσμους και τις αρθρώσεις αν χρειάζεται.	77
Εξαρτήματα στερέωσης	Βεβαιωθείτε ότι τα εξαρτήματα στερέωσης δεν έχουν ξεσφίξει. Ενδεχομένως, κάντε ρεγουλάρισμα ή σφίξτε τα.	—
Αλυσίδα μετάδοσης κίνησης	Ελέγξτε το διάκενο.	66-67
Ρεζερβουάρ καυσίμου	Ελέγξτε τη στάθμη και συμπληρώστε αν χρειάζεται. Ελέγξτε για διαρροές και εμφράξεις στο κύκλωμα.	36-82
Υγρό ψύξης	Ελέγξτε τη στάθμη.	44-45
Φώτα, ενδ. λυχνίες, κόρνα και ηλεκτρικά εξαρτήματα	Ελέγξτε τη σωστή λειτουργία των ακουστικών και οπτικών συστημάτων. Αντικαταστήστε τα λαμπάκια ή επισκευάστε τυχόν βλάβη.	78÷81

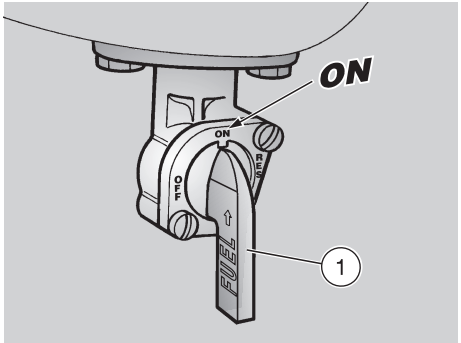

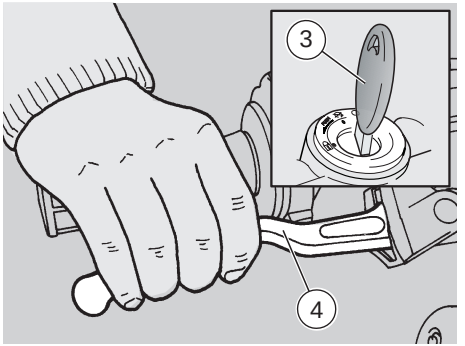

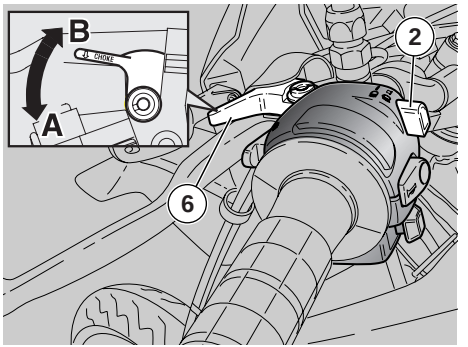

ΕΚΚΙΝΗΣΗ

⚠ ΚΙΝΔΥΝΟΣ

Μην τοποθετείτε αντικείμενα στο εσωτερικό της μάσκας (μεταξύ τιμονιού και ταμπλό), για να μην εμποδίζεται η περιστροφή του τιμονιού και η οπτική επαφή με το ταμπλό.

ΣΗΜΑΝΤΙΚΟ Πριν βάλετε εμπρός τον κινητήρα, διαβάστε προσεκτικά το κεφάλαιο “ασφαλής οδήγηση”, βλέπε σελ. 5 (ΑΣΦΑΛΗΣ ΟΔΗΓΗΣΗ).

⚠ ΚΙΝΔΥΝΟΣ

Τα καυσαέρια περιέχουν μονοξείδιο του άνθρακα, που είναι εξαιρετικά δηλητηριώδες αν το εισπνεύσετε. Αποφεύγετε την εκκίνηση του κινητήρα σε κλειστούς ή μη επαρκώς αεριζόμενους χώρους. Η μη τήρηση αυτής της σύστασης μπορεί να επιφέρει την απώλεια των αισθήσεων ή ακόμα και το θάνατο από ασφυξία.

- Τοποθετήστε το δίκυκλο στο σταντ.
- Πηγαίνετε στην αριστερή πλευρά του δικύκλου.

Ή:

- κλείστε το σταντ.
- Αναιβείτε στο δίκυκλο σε θέση οδήγησης.

Στη συνέχεια:

- Περιστρέψτε τη στρόφιγγα καυσίμου (1) στη θέση “**ON**”.
- Βεβαιωθείτε ότι ο διακόπτης φώτων (2) βρίσκεται στη θέση “≡D”.
- Γυρίστε το κλειδί (3) και βάλτε το διακόπτη εκκίνησης στη θέση “○”.

Στο σημείο αυτό στο ταμπλό:

– ανάβει η κόκκινη ενδεικτική λυχνία ρεζέρβουας λαδιού μίξης “⛽”, βλέπε . σελ. 15 (ΟΡΓΑΝΑ ΚΑΙ ΔΕΙΚΤΕΣ).

- Μπλοκάρετε τον εμπρός τροχός, με το εμπρός φρένο (4).
- Τοποθετήστε το λεβιέ ταχυτήτων (5) σε νεκρά (πράσινη ενδεικτική λυχνία “N” αναμμένη).
- Αν η εκκίνηση γίνεται με κρύο τον κινητήρα, περιστρέψτε αριστερόστροφα (**Θέση A**)το λεβιέ εκκίνησης με κρύο “⤡” (6).
- Γυρίστε προς τα έξω το πεντάλ εκκίνησης (7).

⚠ ΚΙΝΔΥΝΟΣ

Μην πατάτε το πεντάλ εκκίνησης όταν ο κινητήρας λειτουργεί.

- Πατήστε δυνατά το πεντάλ εκκίνησης (7), αφήνοντας το μετά ελεύθερο. Επαναλάβατε την ίδια ενέργεια, αν χρειαστεί, μέχρι την εκκίνηση του κινητήρα.
- Κρατήστε πατημένη τη μανέτα του εμπρός φρένου (4) και μην πατάτε το γκάζι μέχρι τη στιγμή που θα ξεκινήσετε.

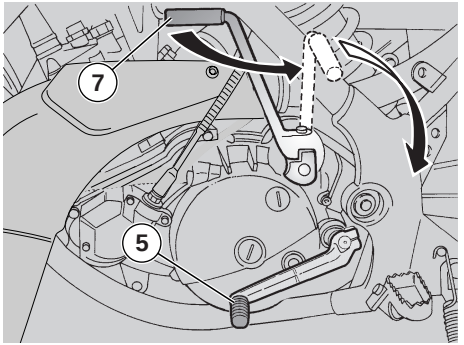

⚠ ΚΙΝΔΥΝΟΣ

Μην κάνετε απότομες εκκινήσεις με κρύο τον κινητήρα.

ια να περιορίσετε την εκπομπή μολυσματικών ουσιών στην ατμόσφαιρα και την κατανάλωση καυσίμου, συνιστάται να ζεστάνετε τον κινητήρα προχωρώντας με χαμηλή ταχύτητα για τα πρώτα χιλιόμετρα.

- Όταν ζεσταθεί ο κινητήρας, γυρίστε δεξιόστροφα (**Θέση B**) το λεβιέ εκκίνησης με κρύο “⋊” (6).

Εκκίνηση με μπουκωμένο κινητήρα

Σε περίπτωση που δεν εκτελεστεί σωστά η διαδικασία εκκίνησης, ή σε περίπτωση υπερβολικού καυσίμου στους αγωγούς αναρρόφησης του καρμπυρατέρ, ο κινητήρας μπορεί να μπουκώσει.

Για να τον ξεμπουκώσετε:

- Εκτελέστε τις πρώτες δώδεκα ενέργειες της διαδικασίας εκκίνησης.

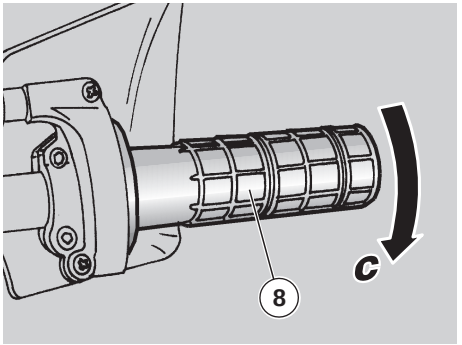

- Περιστρέψτε εντελώς τη μανέτα γκαζιού (8) (**Θέση. C**).

⚠ ΚΙΝΔΥΝΟΣ

Μην πατάτε το πεντάλ εκκίνησης όταν ο κινητήρας λειτουργεί.

- Πατήστε μερικές φορές αποφασιστικά το πεντάλ εκκίνησης (7) αφήνοντας το αμέσως μετά.

Εκκίνηση με κρύο

Σε περίπτωση χαμηλών θερμοκρασιών περιβάλλοντος (κοντά ή κάτω από 0 °C) μπορεί να παρουσιαστούν δυσκολίες κατά την εκκίνηση.

Στην περίπτωση αυτή:

- Περιστρέψτε αριστερόστροφα (**Θέση A**) το μοχλό εκκίνησης με κρύο “⋊ “ (6).

⚠ ΚΙΝΔΥΝΟΣ

Μην πατάτε το πεντάλ εκκίνησης όταν ο κινητήρας λειτουργεί.

- Περιστρέψτε ελαφρά το γκάζι (8) και ταυτόχρονα πατήστε μετικές φορές αποφασιστικά το πεντάλ εκκίνησης (7) αφήνοντάς το αμέσως μετά.

Αν εκκινηθεί ο κινητήρας

- Αφήστε το γκάζι (8).
- Περιστρέψτε δεξιόστροφα (**Θέση B**) το λεβιέ εκκίνησης με κρύο “⋊ “ (6).

Αν το ρελαντί είναι ασταθές, ανοίξτε λίγο το γκάζι (8) με μικρές συχν΄λες περιστροφές.

Αν ο κινητήρας δεν εκκινείται

Περιμένετε μερικά δευτερόλεπτα και επαναλάβετε τη διαδικασία εκκίνησης.

ΕΚΚΙΝΗΣΗ ΜΕΤΑ ΑΠΟ ΠΑΡΑΤΕΤΑΜΕΝΗ ΑΔΡΑΝΕΙΑ

Αν το δίκυκλο έχει μείνει σε αδράνεια για μεγάλη χρονική περίοδο, πατήστε το πεντάλ εκκίνησης (7) αποφασιστικά μερικές φορές χωρίς να ανοίγετε το γκάζι, επιτρέποντας έτσι να γεμίσει το κύκλωμα τροφοδοσίας καυσίμου.

Για εκκίνηση του κινητήρα, ανοίξτε ελαφρά το γκάζι και εκτελέστε τη διαδικασία εκκίνησης.

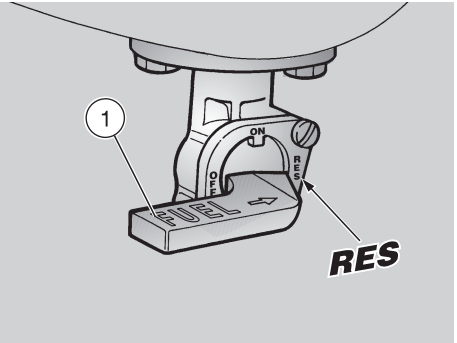

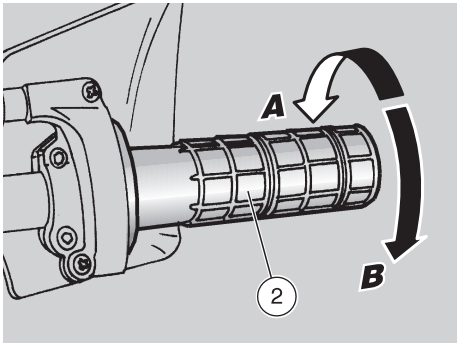

ΕΚΚΙΝΗΣΗ ΚΑΙ ΟΔΗΓΗΣΗ

⚠ ΚΙΝΔΥΝΟΣ

Μην τοποθετείτε αντικείμενα στο εσωτερικό της μάσκας (μεταξύ τιμονιού και ταμπλό), για να μην εμποδίζεται η περιστροφή του τιμονιού και η οπτική επαφή με το ταμπλό.

ΣΗΜΑΝΤΙΚΟ Πριν βάλετε εμπρός τον κινητήρα, διαβάστε προσεκτικά το κεφάλαιο “ασφαλής οδήγηση”, βλέπε σελ. 5 (ΑΣΦΑΛΗΣ ΟΔΗΓΗΣΗ).

Αν κατά τη διάρκεια οδήγησης μειωθεί η “κανονική” ποσότητα καυσίμου, περιστρέψτε τη στρόφιγγα καυσίμου (1) στη θέση “**RES**” για να τροφοδοτηθεί από τη ρεζέρβα.

Ρεζέρβα καυσίμου: 1,3 λίτρα (μηχανική ρεζέρβα).

⚠ ΠΡΟΣΟΧΗ

Φροντίστε το συντομότερο δυνατό να κάνετε ανεφοδιασμό καυσίμου, βλέπε σελ. 36 (ΚΑΥΣΙΜΟ).

⚠ ΚΙΝΔΥΝΟΣ

Οδηγώντας χωρίς συνεπιβάτη, βεβαιωθείτε ότι τα μαρσπιέ συνεπιβάτη είναι κλειστά. Κατά την οδήγηση κρατάτε τα χέρια σταθερά στις χειρολαβές και τα πόδια στα μαρσπιέ.

ΜΗΝ ΟΔΗΓΕΙΤΕ ΠΟΤΕ ΣΕ ΔΙΑΦΟΡΕΤΙΚΕΣ ΘΕΣΕΙΣ.

Σε περίπτωση που οδηγείτε με συνεπιβάτη, φροντίστε να μάθει να μην εμποδίζει κατά τους ελιγμούς.

Για να ξεκινήσετε:

- Ρυθμίστε σωστά την κλίση των καθρεπτών.

⚠ ΚΙΝΔΥΝΟΣ

Με το δίκυκλο σταματημένο εξοικειωθείτε με τη χρήση των καθρεπτών.

- Εκκινήστε τον κινητήρα, βλέπε σελ. 48 (ΕΚΚΙΝΗΣΗ).
- Στα πρώτα χιλιόμετρα της διαδρομής, οδηγείτε με χαμηλή ταχύτητα για να ζεσταθεί ο κινητήρας.
- Με τη μανέτα γκαζιού (2) ελεύθερη (**Θέση A**) και τον κινητήρα στο ρελαντί, πατήστε εντελώς το συμπλέκτη (3).
- Βάλτε την πρώτη ταχύτητα πατώντας προς τα κάτω το μοχλό ταχυτήτων (4).
- Αφήστε το φρένο (που έχετε πατήσει κατά την εκκίνηση).

⚠ ΚΙΝΔΥΝΟΣ

Κατά την εκκίνηση, αν αφήσετε γρήγορα ή απότομα το συμπλέκτη μπορεί να σβήσει ο κινητήρας και να σηκωθεί ο εμπρός τροχός.

Μην επιταχύνετε απότομα ή υπερβολικά, ενώ αφήνετε το συμπλέκτη, αποφεύγοντας έτσι το πατινάρισμα του συμπλέκτη (αργή απελευθέρωση) ή το σήκωμα του εμπρός τροχού “σούζα” (γρήγορη απελευθέρωση).

- Αφήστε αργά το συμπλέκτη (3) και ταυτόχρονα επιταχύνετε ανοίγοντας ομαλά το γκάζι (2) (**Θέση B**).
  Το δίκυκλο θα αρχίσει να επιταχύνει.

⚠ ΚΙΝΔΥΝΟΣ

Μην υπερβαίνετε τον συνιστώμενο αριθμό στροφών και ταχύτητας, βλ. σελ. 53 (ΣΤΡΩΣΙΜΟ).

- Αυξήστε την ταχύτητα ανοίγοντας σταδιακά το γκάζι (2) (**Θέση B**), χωρίς να ξεπερνάτε τη μέγιστη ταχύτητα κίνησης (και τον συνιστώμενο αριθμό στροφών), βλ. σελ. 53 (ΣΤΡΩΣΙΜΟ).

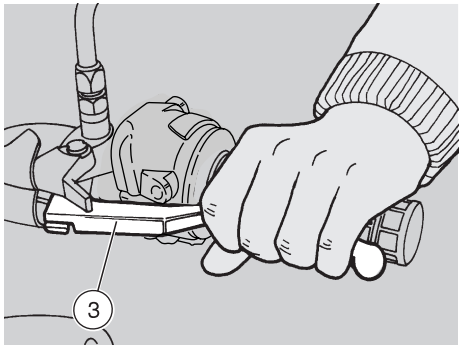

Για να βάλετε τη δεύτερη ταχύτητα:

⚠ ΚΙΝΔΥΝΟΣ

Ενεργήστε γρήγορα.
Μην οδηγείτε το δίκυκλο με υπερβολικά χαμηλό αριθμό στροφών.

- Αφήστε το γκάζι (2) (**Θέση A**), τραβήξτε τη μανέτα του συμπλέκτη (3) και σηκώστε το μοχλό ταχυτήτων (4). Αφήστε το συμπλέκτη (3) και επιταχύνετε.
- Επαναλάβατε τις τελευταίες δύο ενέργειες για να περάσετε στις υπόλοιπες ταχύτητες.

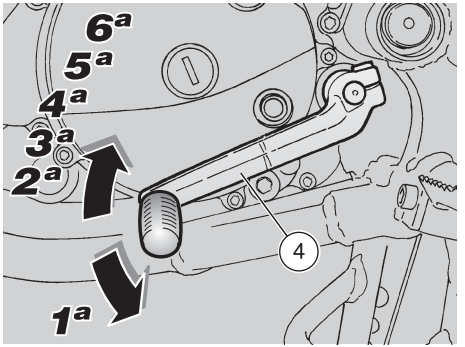

Η αλλαγή από μεγάλη σε μικρή ταχύτητα, δηλαδή το γνωστό “κατέβασμα”, εκτελείται:

- Σε κατηφόρες και σε φρεναρίσματα, για να αυξήσετε την ενέργεια φρεναρίσματος χρησιμοποιώντας τη συμπίεση του κινητήρα
- Σε ανηφόρες, όταν η σχέση που έχετε βάλει δεν είναι η κατάλληλη σχέση (υψηλή σχέση, χαμηλή ταχύτητα) και ο αριθμός στροφών του κινητήρα πέφτει.

⚠ ΚΙΝΔΥΝΟΣ

Κατεβάζετε μία σχέση κάθε φορά. Το κατέβασμα περισσότερων σχέσεων ταυτόχρονα μπορεί να προκαλέσει την “υπέρβαση” του μέγιστου αριθμού των στροφών.
ριν και κατά το “κατέβασμα” μίας σχέσης χαμηλώστε ταχύτητα αφήνοντας το γκάζι για να αποφύγετε την “υπέρβαση” του μέγιστου αριθμού των στροφών.

Για να κάνετε ένα “κατέβασμα”:

- Αφήστε το γκάζι (2) (**Θέση A**).
- Αν χρειάζεται, πατήστε ελαφρά το φρένο για να χαμηλώσετε την ταχύτητα του δικύκλου.
- Τραβήξτε το συμπλέκτη (3) και κατεβάστε το μοχλό ταχυτήτων (4) για να κατεβάσετε ταχύτητα.
- Αφήστε το φρένο αν το ενεργοποιήσατε.
- Αφήστε το συμπλέκτη και επιταχύνετε ελαφρά.

⚠ ΚΙΝΔΥΝΟΣ

Αν η ενδεικτική λυχνία ρεζέρβας λαδιού μίξης “” ανάβει κατά τη διάρκεια της κανονικής λειτουργίας του κινητήρα, σημαίνει ότι η στάθμη λαδιού μίξης είναι σε ρεζέρβα. Στην περίπτωση αυτή προνοήστε για το συμπλήρωμα λαδιού μίξης, βλέπε σελ. 37 (ΡΕΖΕΡΒΟΥΑΡ ΛΑΔΙΟΥ ΜΙΞΗΣ).

⚠ ΚΙΝΔΥΝΟΣ

Μην ανοίγετε και κλείνετε, επανειλημμένα και συνεχώς, το γκάζι, γιατί μπορεί ξαφνικά να χάσετε τον έλεγχο του δικύκλου.
Σε περίπτωση φρεναρίσματος, αφήστε το γκάζι και πατήστε και τα δύο φρένα για να έχετε μια ομοιόμορφη επιβράδυνση, πιέζοντας τη μανέτα και το πεντάλ των φρένων με κατάλληλο τρόπο.

Πατώντας μόνο το εμπρός ή μόνο το πίσω φρένο, μειώνεται σημαντικά η ισχύς του φρεναρίσματος και υπάρχει κίνδυνος να μπλοκάρει ο ένας τροχός με αποτέλεσμα να χαθεί η πρόσφυση.

Σε περίπτωση στάθμευσης σε ανηφόρα, επιβραδύνετε εντελώς και χρησιμοποιείτε μόνο τα φρένα για να διατηρήσετε ακίνητο το δίκυκλο.
Η χρήση του κινητήρα για να διατηρήσετε ακίνητο το δίκυκλο μπορεί να προκαλέσει υπερθέρμανση του συμπλέκτη.

⚠ ΚΙΝΔΥΝΟΣ

Πριν μπείτε σε μία στροφή, μειώστε την ταχύτητα και φρέναρετε ώστε να στρίψετε με χαμηλή και σταθερή ταχύτητα ή με μικρή επιτάχυνση. Αποφεύγετε να φρενάρετε οριακά: υπάρχει υψηλός κίνδυνος να γλυστρήσετε.

Χρησιμοποιώντας συνεχώς τα φρένα στις κατηφόρες, μπορεί να υπερθερμανθούν τα υλικά τριβής με επακόλουθο τη μείωση της απόδοσης φρεναρίσματος. Εκμεταλλευτείτε τη συμπίεση του κινητήρα κατεβάζοντας ταχύτητα με την ενδιάμεση χρήση και των δύο φρένων.
Στις κατηφόρες μην οδηγείτε με τον κινητήρα σβηστό.

⚠ ΚΙΝΔΥΝΟΣ

Να προσέχετε οποιοδήποτε εμπόδιο ή αλλαγή της γεωμετρίας του οδοστρώματος.
Οι ανώμαλοι δρόμοι, οι γραμμές του τρένου, οι σχάρες του δικτύου αποχέτευσης, οι διαχωριστικές γραμμές στην επιφάνεια του δρόμου, οι μεταλλικές πλάκες στα εργοτάξια γίνονται πολύ ολισθηρές όταν βρέχει. Γι'αυτό το λόγο πρέπει να τα περνάτε με μεγάλη προσοχή οδηγώντας αργά και γέρνοντας το δίκυκλο όσο το δυνατόν λιγότερο.

Να προειδοποιείτε πάντα νωρίτερα για την αλλαγή λωρίδας με τα φλας, αποφεύγοντας απότομους και επικίνδυνους ελιγμούς.

Σβήστε τα φλας μόλις αλλάξετε κατεύθυνση.

Να προσέχετε πολύ όταν προσπερνάτε ή σας προσπερνούν.

Σε περίπτωση βροχής, το νεφέλωμα νερού που προκαλείται από τα μεγάλα οχήματα μειώνει την ορατότητα. Οι δίνες του αέρα μπορεί να προκαλέσουν την απώλεια ελέγχου του δικύκλου.

ΣΤΡΩΣΙΜΟ

Το στρώσιμο του κινητήρα είναι βασικό για την εξασφάλιση της μεγάλης διάρκειας ζωής και της σωστής λειτουργίας.

Οδηγείτε, αν είναι δυνατόν, σε δρόμους με πολλές στροφές και/ή με ανηφόρες, όπου ο κινητήρας, οι αναρτήσεις και τα φρένα υποβάλλονται σε καλύτερο στρώσιμο. Αυξομειώνετε την ταχύτητα του δικύκλου κατά το στρώσιμο. Με αυτό τον τρόπο επιτρέπεται η "φόρτωση" και "αποφόρτωση", ψύχοντας τα μέρη του κινητήρα.

Παρόλο που είναι σημαντικό το στρώσιμο των εξαρτημάτων, δεν πρέπει όμως να καταπονούνται πολύ.

⚠ ΠΡΟΣΟΧΗ

Μόνο μετά τα πρώτα 1500 χιλιόμετρα στρωσίματος είναι δυνατό να επιτευχθούν οι καλύτερες επιδόσεις του δικύκλου.

Τηρήστε τις παρακάτω οδηγίες:

- Μην ανοίγετε ξαφνικά και εντελώς το γκάζι όταν ο κινητήρας λειτουργεί σε χαμηλές στροφές, τόσο κατά το στρώσιμο όσο και μετά.
- Στα πρώτα 100 km (62 mi) να πατάτε με προσοχή τα φρένα και να αποφεύγετε απότομα και μεγάλα φρεναρίσματα. Αυτό επιτρέπει σωστή προσαρμογή του υλικού τριβής των τακακιών στους δίσκους του φρένου.
- Στα πρώτα 800 km ποτέ μην ξεπερνάτε το μισό της διαδρομή ανοίγματος του γκαζιού.

⚠ ΚΙΝΔΥΝΟΣ

Μετά τα πρώτα 1000 km λειτουργίας, κάντε τους ελέγχους που προβλέπονται στη στήλη "τέλος στρωσίματος" του ΠΙΝΑΚΑ ΠΕΡΙΟΔΙΚΗΣ ΣΥΝΤΗΡΗΣΗΣ, βλ. σελ. 56 (ΠΙΝΑΚΑΣ ΠΕΡΙΟΔΙΚΗΣ ΣΥΝΤΗΡΗΣΗΣ (ΣΕΡΒΙΣ)), για να αποφύγετε ζημιές σε εσάς τους ίδιους, σε άλλους και/ή στο δίκυκλο.

- Μεταξύ των 800 και 1500 km να οδηγείτε πιο ζωηρά, να μεταβάλετε την ταχύτητα και να επιταχύνετε στο μέγιστο μόνο για μικρά χρονικά διαστήματα για καλύτερη προσαρμογή των μηχανικών μέρών. Μην ξεπερνάτε τα 3/4 του ανοίγματος του γκαζιού.
- Μετά τα πρώτα 1500 km μπορείτε να απαιτήσετε μεγαλύτερες επιδόσεις από τον κινητήρα, χωρίς ωστόσο να ξεπερνάτε τις μέγιστες ταχύτητες που αναγράφονται στον πίνακα και φέρνετε τον κινητήρα πάνω από το μέγιστο επίπεδο στροφών.

Μέγιστος αριθμός στροφών κατά το στρώσιμο	
Διαδρομή km	Αριθμός στροφών
0÷800	1/2
800÷1500	3/4
πάνω από 1500	4/4

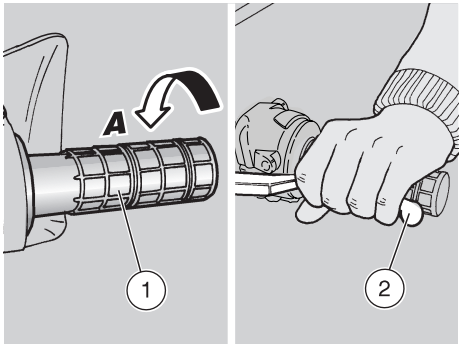

ΣΤΑΜΑΤΗΜΑ

⚠ ΚΙΝΔΥΝΟΣ

Αποφεύγετε, όσο είναι δυνατό, απότομα σταματήματα και οριακά φρεναρίσματα.

- Αφήστε το γκάζι (1) (**Θέση A**) και σταματήστε το δίκυκλο πατώντας σταδιακά και τα δύο φρένα και ταυτόχρονα κατεβάζοντας τις σχέσεις, βλέπε σελ. 50 (ΕΚΚΙΝΗΣΗ ΚΑΙ ΟΔΗΓΗΣΗ).

Οταν μειωθεί η ταχύτητα, πριν το πλήρες σταμάτημα του δικύκλου:

- Τραβήξτε τη μανέτα του συμπλέκτη (2) εντελώς, ώστε να μη σβήσει ο κινητήρας.

Με το δίκυκλο σταματημένο:

- Βάλτε το μοχλό ταχυτήτων σε νεκρά (πράσινη ενδ. λυχνία "N" αναμμένη).
- Αφήστε τη μανέτα του συμπλέκτη (2).
- Κατά το σταμάτημα, να πατάτε τουλάχιστον το ένα φρένο.

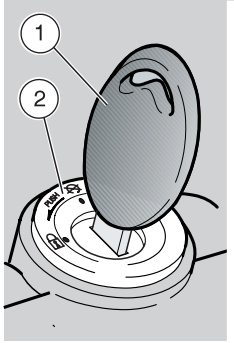

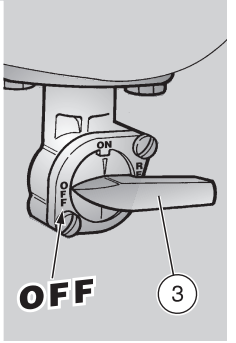

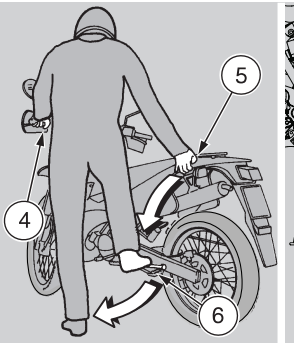

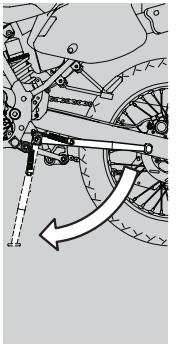

ΣΤΑΘΜΕΥΣΗ

⚠ ΚΙΝΔΥΝΟΣ

Να σταθμεύετε το δίκυκλο σε στέρεο και επίπεδο έδαφος για να μην πέσει. Μην το ακουμπάτε σε τοίχους και μην το ξαπλώνετε στο έδαφος. Βεβαιωθείτε ότι το δίκυκλο και ειδικά τα καυτά μέρη του, δεν αποτελούν κίνδυνο για τα άτομα και τα παιδιά. Μην αφήνετε το δίκυκλο αφύλακτο με τον κινητήρα αναμμένο ή με το κλειδί στην κλειδαριά. Μην κάθεστε στο δίκυκλο όταν είναι στο σταντ.

- Σταματήστε το δίκυκλο, βλέπε σελ. 53 (ΣΤΑΜΑΤΗΜΑ).
- Περιστρέψτε το κλειδί (1) και γυρίστε το διακόπτη εκκίνησης (2) στη θέση “⊗”.
- Γυρίστε τη στρόφιγγα καυσίμου (3) στη θέση “**OFF**”.
- Τοποθετήστε το δίκυκλο στο σταντ, βλέπε κάτω (ΤΟΠΟΘΕΤΗΣΗ ΤΟΥ ΔΙΚΥΚΛΟΥ ΣΤΟ ΣΤΑΝΤ).

⚠ ΚΙΝΔΥΝΟΣ

Μην αφήνετε το κλειδί στο διακόπτη εκκίνησης.

- Κλειδώστε το τιμόνι, βλ. σελ. 33 (ΚΛΕΙΔΑΡΙΑ ΤΙΜΟΝΙΟΥ) και βγάλτε το κλειδί (1).

ΤΟΠΟΘΕΤΗΣΗ ΤΟΥ ΔΙΚΥΚΛΟΥ ΣΤΟ ΣΤΑΝΤ

Διαβάστε προσεκτικά δίπλα (ΣΤΑΘΜΕΥΣΗ).

- Πιάστε την αριστερή μανέτα (4) και τη χειρολαβή του συνεπιβάτη (5).
- Σπρώξτε το πλευρικό σταντ με το δεξί πόδι, κατεβάζοντάς το εντελώς (6).
- Γείρετε το δίκυκλο μέχρι το σταντ να ακουμπήσει στο έδαφος.

⚠ ΠΡΟΣΟΧΗ

Βεβαιωθείτε για τη σταθερότητα του δικύκλου.

ΣΥΜΒΟΥΛΕΣ ΠΡΟΣΤΑΣΙΑΣ ΑΠΟ ΚΛΟΠΗ

⚠ ΚΙΝΔΥΝΟΣ

Μη χρησιμοποιείτε συσκευές κλειδώματος δίσκου. Η μη τήρηση αυτής της προειδοποίησης μπορεί να γίνει αιτία σοβαρής ζημιάς στο σύστημα φρένων και να προκαλέσει ατύχημα με επακόλουθο τραυματισμό ή ακόμα και το θάνατο.

Μην αφήνετε ΠΟΤΕ το κλειδί στην κλειδαριά και κλειδώνετε πάντα το τιμόνι. Παρκάρετε το δίκυκλο σε ασφαλές μέρος, αν είναι δυνατόν σε γκαράζ ή σε φυλασσόμενο χώρο. Ελέγξτε αν τα χαρτιά σας και η άδεια κυκλοφορίας σας είναι εντάξει.Γράψτε τα στοιχεία σας και τον αριθμό του τηλεφώνου σας στο παρόν εγχειρίδιο, για να διευκολύνετε την εξακρίβωση του ιδιοκτήτη, σε περίπτωση ανεύρεσης μετά από κλοπή.

ΕΠΙΘΕΤΟ:.....

ΟΝΟΜΑ: .....

ΔΙΕΎΘΥΝΣΗ: .....

.....

ΤΗΛΕΦΩΝΟ: .....

⚠ ΠΡΟΣΟΧΗ

Σε πολλές περιπτώσεις τα κλεμμένα δίκυκλα αναγνωρίζονται από τα στοιχεία που αναγράφονται στο εγχειρίδιο χρήσης/συντήρησης.

⚠ ΚΙΝΔΥΝΟΣ

Κίνδυνος πυρκαγιάς.
Καύσιμα ή άλλες εύφλεκτες ουσίες δεν πρέπει να βρίσκονται κοντά στα ηλεκτρικά εξαρτήματα.

Πριν αρχίσετε οποιαδήποτε εργασία συντήρησης ή επιθεώρησης στο δίκυκλο, σβήστε τον κινητήρα, βγάλτε το κλειδί, περιμένετε να κρυώσει ο κινητήρας και η εξάτμιση, ανυψώστε το δίκυκλο με τον κατάλληλο εξοπλισμό, σε ένα στέρεο και επίπεδο έδαφος.

Βεβαιωθείτε, πριν προχωρήσετε, ότι ο χώρος που θα εργαστείτε έχει καλό εξαερισμό.

Δώστε ιδιαίτερη προσοχή στα καυτά μέρη του κινητήρα και στην εξάτμιση για να αποφύγετε εγκαύματα.

⚠ ΠΡΟΣΟΧΗ

Μη χρησιμοποιείτε το στόμα για να συγκρατήσετε μηχανικά ή άλλα εξαρτήματα του δικύκλου: κανένα εξάρτημα δεν είναι βρώσιμο, ενώ πολλά από αυτά είναι επιβλαβή ή τοξικά.

Αν δεν περιγράφεται επακριβώς, η επανασυναρμολόγηση των τμημάτων ακολουθεί την αντίστροφη σειρά της συναρμολόγησης.

Όταν κάνετε συντήρηση, συνιστάται η χρήση γαντιών από λατέξ.

Συνήθως, οι εργασίες τακτικής συντήρησης μπορούν να γίνουν από τον κάτοχο του δικύκλου και μερικές φορές μπορεί να απαιτούν τη χρήση ειδικών εργαλείων και μια τεχνική προετοιμασία.

Σε περίπτωση περιοδικής συντήρησης, επισκευής, τεχνικής συμβουλής, απευθυνθείτε σε έναν Επίσημο Αντιπρόσωπο της **aprilia**, που θα σας εγγυηθεί ένα ταχύτατο και προσεγμένο σέρβις.

Συνιστάται να ζητάτε από τον Επίσημο Αντιπρόσωπο της aprilia να δοκιμάζει το δίκυκλο μετά από την επισκευή ή την περιοδική συντήρηση.

Παρόλα αυτά να κάνετε εσείς τους “Προκαταρκτικούς Ελέγχους” μετά τη συντήρηση, βλέπε σελ. 47 (ΠΙΝΑΚΑΣ ΠΡΟΚΑΤΑΡΚΤΙΚΩΝ ΕΛΕΓΧΩΝ).

ΠΙΝΑΚΑΣ ΠΕΡΙΟΔΙΚΗΣ ΣΥΝΤΗΡΗΣΗΣ (ΣΕΡΒΙΣ)

ΕΠΕΜΒΑΣΕΙΣ ΜΕ ΦΡΟΝΤΙΔΑ ΤΟΥ Επίσημου Αντιπροσώπου της aprilia (ΠΟΥ ΜΠΟΡΟΥΝ ΝΑ ΓΙΝΟΥΝ ΑΠΟ ΤΟΝ ΚΑΤΟΧΟ ΤΟΥ ΔΙΚΥΚΛΟΥ).

Υπόμνημα

① = ελέγξτε και καθαρίστε, ρυθμίστε, λιπάνετε ή αντικαταστήστε αν χρειάζεται,

② = καθαρίστε,

③ = αντικαταστήστε,

④ = ρυθμίστε.

(*) = χρησιμοποιήστε γράσσο MOLYCOTE 6 Rapidplus

ΣΗΜΑΝΤΙΚΟ Εκτελέστε τις εργασίες συντήρησης σε συντομότερα χρονικά διαστήματα αν το δίκυκλο χρησιμοποιείται σε περιοχές με συχνή βροχή, σκόνη ή σε χωματόδρομους ή όταν γίνεται χρήση του δικύκλου σε αγώνες.

Εξαρτήματα	Τέλος στρωσίματος (μετά από 1 μήνα) ή 1000 Km (625 mi)	Κάθε 12 μήνες ή 4000 Km (2500 mi)	Κάθε 24 μήνες ή 8000 Km (5000 mi)
Μπαταρία / σφίξιμο σφιγκτήρων	①	①	-
Μπουζί	②	②	③
Φίλτρο αέρα	①	②	-
Διάκενο συμπλέκτη	④	④	-
Φώτα	①	①	-
Υγρό φρένων	-	①	-
Υγρό ψύξης	Κάθε 3 μήνες: ①		
Στάθμη λαδιού μίξης	ελέγξτε κάθε φορά πριν από τη χρήση ①		
Λάδι κιβωτίου ταχυτήτων	③	①	Κάθε 12000 Km (7500 mi) ③
Προσανατολισμός εμπρόσθιου φανού - λειτουργία	-	①	-
Στροφείο μοχλού εκκίνησης	-	① Και λιπάνετε με αδιάβροχο γράσσο (*)	-
Ρελαντι κινητήρα	④	①	-
Τροχοί/Λάστιχα και πίεση ελαστικών	κάθε μήνα ①		
Τέντωμα και λίπανση αλυσίδας μετάδοσης	κάθε μήνα ①		
Φθορά στα τακάκια φρένων εμπρός πίσω	①	κάθε μήνα ①	

ΕΠΕΜΒΑΣΕΙΣ ΜΕ ΦΡΟΝΤΙΔΑ ΤΟΥ Επίσημου Αντιπροσώπου aprilia.

Υπόμνημα

① = ελέγξτε και καθαρίστε, ρυθμίστε, λιπάνετε ή αντικαταστήστε αν χρειάζεται,

② = καθαρίστε,

③ = αντικαταστήστε,

④ = ρυθμίστε.

ΣΗΜΑΝΤΙΚΟ Εκτελέστε τις εργασίες συντήρησης σε συντομότερα χρονικά διαστήματα αν το δίκυκλο χρησιμοποιείται σε περιοχές με συχνή βροχή, σκόνη ή σε χωματόδρομους ή όταν γίνεται χρήση του δικύκλου σε αγώνες

.

Εξαρτήματα	Τέλος στρωσίματος (μετά από 1 μήνα) ή 1000 Km (625 mi)	Κάθε 12 μήνες ή 4000 Km (2500 mi)	Κάθε 24 μήνες ή 8000 Km (5000 mi)
Αμορτισέρ πίσω	-	-	①
Καρμπυρατέρ	-	-	②
Ντίζες μετάδοσης και χειριστηρίων	①	①	-
Κεντρική μονάδα RAVE FP	①	-	④
Κεντράρισμα τροχών	-	①	-
Έδρανα και διάκενο τιμονιού	①	①	-
Ρουλεμάν τροχών	-	①	-
Δίσκοι φρένων	①	①	-
Φίλτρο λαδιού μίξης	-	-	②
Γενική λειτουργία δικύκλου	①	①	-
Κύκλωμα φρένων	①	①	-
Κύκλωμα ψύξης	①	①	-
Υγρό φρένων	κάθε χρόνο: ③		
Υγρό ψύξης	κάθε 2 χρόνια: ③		
Εξάτμιση/σιλανσιέ	-	①	-
Λάδι πηρουνιού	κάθε 2 χρόνια: ③		
Έμβολο και κολάρα	κάθε 2 χρόνια: ① / κάθε 4 χρόνια: ③		
Αντλία μίξης και εξαέρωση	①	-	④
Στρόφιγγα καυσίμου	①	①	-
Τροχοί/ελαστικά και πίεση ελαστικών	①	①	-
Σφίξιμο μπουλονιών	①	①	-
Σφίξιμο πόλων μπαταρίας	①	①	-
Ενδεικτική λυχνία ρεζέρβας λαδιού μίξης	①	①	-
Τελική μετάδοση	-	①	-
Σωληνάκια καυσίμου	-	①	κάθε 4 χρόνια: ③
Σωληνάκια κυκλώματος φρένων	-	①	κάθε 4 χρόνια: ③
Σωληνάκια λαδιού μίξης	-	①	κάθε 4 χρόνια: ③
Φθορά συμπλέκτη	-	①	-
Βαλβίδα εξαέρωσης FP	①	② + ④	κάθε 4 χρόνια:③

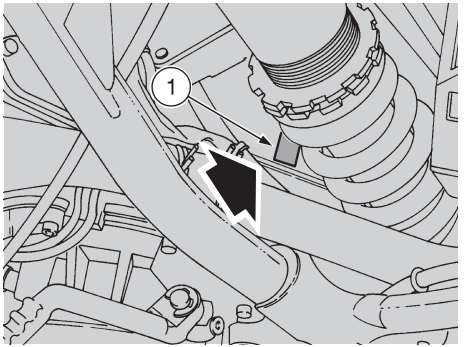

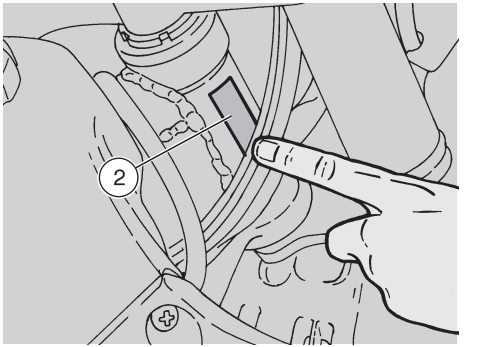

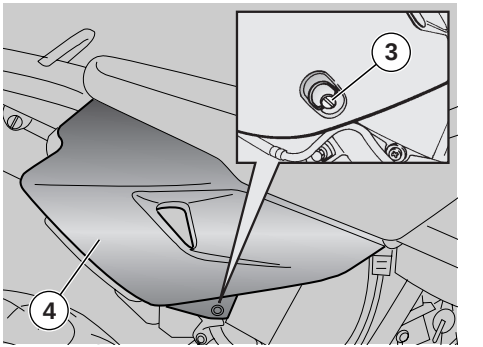

ΣΤΟΙΧΕΙΑ ΑΝΑΓΝΩΡΙΣΗΣ

Σας συμβουλεύουμε να γράψετε τους αριθμούς πλαισίου και κινητήρα στον ειδικό χώρο που υπάρχει στο παρόν εγχειρίδιο.

Ο αριθμός πλαισίου μπορεί να χρησιμοποιηθεί για την αγορά ανταλλακτικών.

⚠ ΠΡΟΣΟΧΗ

Η τροποποίηση των αριθμών αναγνώρισης μπορεί να επιφέρει σοβαρές ποινικές και αστικές κυρώσεις, ιδιαίτερα η τροποποίηση του αριθμού πλαισίου επιφέρει την άμεση ακύρωση της εγγύησης.

ΑΡΙΘΜΟΣ ΚΙΝΗΤΗΡΑ

Ο αριθμός κινητήρα (1) είναι χαραγμένος στη δεξιά πλευρά του μπλοκ του κάρτερ του κινητήρα.

Αρ. κινητήρα _____

ΑΡΙΘΜΟΣ ΠΛΑΙΣΙΟΥ

Ο αριθμός πλαισίου (2) είναι χαραγμένος στο λαιμό του τιμονιού, στη δεξιά πλευρά.

Αρ. Πλαισίου _____

ΑΦΑΙΡΕΣΗ ΠΛΑΪΝΑ ΦΕΡΙΝΓΚ

Διαβάστε προσεκτικά στη σελ. 55 (ΣΥΝΤΗΡΗΣΗ).

- Τοποθετήστε το δίκυκλο στο σταντ.

⚠ ΠΡΟΣΟΧΗ

Οι παρακάτω ενέργειες αναφέρονται σε ένα φέρινγκ, αλλά ισχύουν και για τα δύο.

- περιστρέψτε αριστερόστροφα κατά 1/4 της στροφής τη βίδα (3) ταχείας στερέωσης.

⚠ ΚΙΝΔΥΝΟΣ

Ενεργήστε με προσοχή. Προσπαθήστε να μην προκαλέσετε ζημιά στα γλωσάκια και/ή στις υποδοχές κουμπώματος. Χειριστείτε προσεκτικά τα πλαστικά εξαρτήματα ώστε να μην χαραχτούν ή να φθαρούν.

- Αφαιρέστε το αριστερί πλαϊνό φέρινγκ (4).

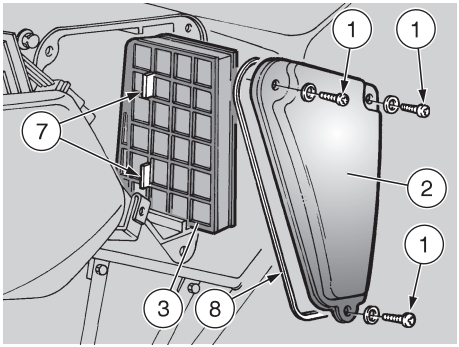

ΦΙΛΤΡΟ ΑΕΡΑ

⚠ ΚΙΝΔΥΝΟΣ

Μη χρησιμοποιείτε βενζίνη ή εύφλεκτους διαλύτες όταν πρόκειται να πλύνετε το φίλτρο, για να αποφύγετε τον κίνδυνο πυρκαγιάς ή έκρηξης.

Διαβάστε προσεκτικά στη σελ. 55 (ΣΥΝΤΗΡΗΣΗ).

Ο καθαρισμός και ο έλεγχος της κατάστασης του φίλτρου αέρα πρέπει να γίνεται κάθε μήνα ή κάθε 4000 km (3750 μίλια), ανάλογα με τις συνθήκες χρήσης.
Αν το δίκυκλο χρησιμοποιείται σε δρόμους με πολύ σκόνη ή βρεγμένους, ο καθαρισμός και η αντικατάσταση πρέπει να γίνεται πιο συχνά.
Για να καθαρίσετε το φίλτρο πρέπει να το βγάλετε.

ΑΦΑΙΡΕΣΗ

- Αφαιρέστε το δεξιό πλαϊνό φέρινγκ, σελ. 58 (ΑΦΑΙΡΕΣΗ ΠΛΑΪΝΑ ΦΕΡΙΝΓΚ).

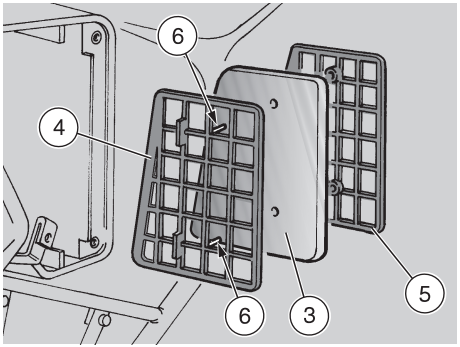

- Ξεβιδώστε και βγάλτε τις τρεις βίδες (1) και τις αντίστοιχες ροδέλλες.
- Αφαιρέστε το καπάκι της θήκης του φίλτρου (2).

⚠ ΠΡΟΣΟΧΗ

Πριν βγάλετε το φίλτρο, καθαρίστε το εσωτερικό της θήκης του φίλτρου για να μην εισχωρήσουν στην πολλαπλή εισαγωγής σκόνη και ξένα σώματα.

- Καθαρίστε με ένα πανί το εσωτερικό της θήκης του φίλτρου και το εσωτερικό του καπακιού (2).
- Αφαιρέστε το φίλτρο (3) μαζί με τα πλέγματα (4) και (5).

ΚΑΘΑΡΙΣΜΟΣ

⚠ ΚΙΝΔΥΝΟΣ

Για να μην παραμορφωθούν τα πλέγματα ΜΗΝ πιέζετε τα πλαϊνά τμήματα.

- Πιάστε το κεντρικό τμήμα και των δύο πλεγμάτων (4) και (5) και τραβήξτε για να τις χωρίσετε.
- Ελευθερώστε το φίλτρο (3) από το πλέγμα (4).
- Πλύνετε το φίλτρο (3) με καθαρούς διαλύτες, όχι εύφλεκτους ή με υψηλό σημείο πτητικότητας και αφήστε το να στεγνώσει καλά.
- Επαλείψτε όλη την επιφάνεια με λάδι για φίλτρα με πηκτό λάδι (SAE 80W - 90), και στη συνέχεια στίψτε το για να φύγει το επιπλέον λάδι.

⚠ ΠΡΟΣΟΧΗ

Το φίλτρο (3) πρέπει να είναι καλά εμποτισμένο αλλά να μην στάζει.

ΑΝΤΙΚΑΤΑΣΤΑΣΗ

- Αντικαταστήστε το φίλτρο (3) με ένα καινούργιο ίδιου τύπου.
- Ελέγξτε την ακαιρεότητα της τσιμούχας (8), αν είναι φθαρμένη αντικαταστήστε την.

Κατά την επανατοποθέτηση:

⚠ ΠΡΟΣΟΧΗ

Προσοχή στη μορφή του φίλτρου και στα πλέγματα που πρέπει να συμπίπτουν.

- Τοποθετήστε σωστά το φίλτρο (3) στις δύο ακίδες (6).
- Προσαρμόστε το πλέγμα (5).
- Πιέστε και τα δύο πλέγματα στα σημεία των ακίδων (6).

⚠ ΠΡΟΣΟΧΗ

Τα δύο γλωσσάκια (7) εμποδίζουν τη λανθασμένη τοποθέτηση του φίλτρου στη θήκη του.

- Τοποθετήστε το φίλτρο, μαζί με το πλέγμα, στους οδηγούς της θήκης φίλτρου.

ΕΛΕΓΧΟΣ ΣΤΑΘΜΗΣ ΛΑΔΙΟΥ ΣΤΟ ΚΙΒΩΤΙΟ ΤΑΧΥΤΗΤΩΝ ΚΑΙ ΣΥΜΠΛΗΡΩΜΑ

Διαβάστε προσεκτικά στη σελ. 36 (ΛΑΔΙΑ ΚΙΒΩΤΙΟΥ ΤΑΧΤΗΤΩΝ) και σελ. 55 (ΣΥΝΤΗΡΗΣΗ).

Έλεγχος στάθμης λαδιού στο κιβώτιο ταχυτήτων κάθε 4000 km, αλλάξτε το μετά το στρώσιμο και στη συνέχεια κάθε 12000 km , βλέπε σελ. 61 (ΑΝΤΙΚΑΤΑΣΤΑΣΗ ΛΑΔΙΑ ΚΙΒΩΤΙΟΥ ΤΑΧΥΤΗΤΩΝ).

ΕΛΕΓΧΟΣ

⚠ ΠΡΟΣΟΧΗ

Τοποθετήστε το δίκυκλο σε στερεό και επίπεδο έδαφος.

- Σταματήστε τον κινητήρα και αφήστε τον να κρυώσει για τουλάχιστον δέκα λεπτά για να μπορέσει να αποστραγγιστεί όλο το λάδι του κάρτερ και να κρυώσει.

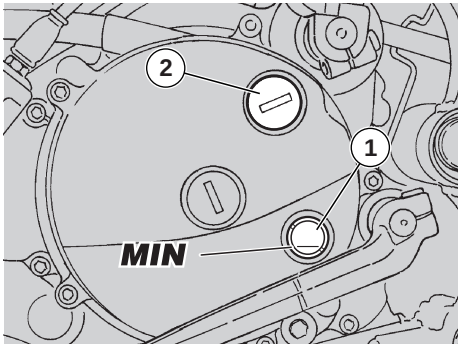

- Κρατήστε το δίκυκλο σε κατακόρυφη θέση με τους δύο τροχούς να ακουμπούν στο έδαφος.

⚠ ΠΡΟΣΟΧΗ

Αν δεν εκτελούνται οι παραπάνω ενέργειεςυπάρχει κίνδυνος λανθασμένης μέτρησης της στάθμης.

- Βεβαιωθείτε (1) ότι η στάθμη λαδιού είναι υψηλότερη κατά ένα τέταρτο (**MIN**).

⚠ ΠΡΟΣΟΧΗ

Η στάθμη δεν πρέπει ποτέ να ξεπερνάει τη μέση στο τζαμάκι ούτε να είναι κάτω από το ένα τέταρτο. Στην πρώτη περίπτωση θα προκληθεί διαρροή λαδιού λόγω υπερβολικής ποσότητας. στη δεύτερη μπορεί να προκληθεί σοβαρή ζημιά στον κινητήρα.

ΣΥΜΠΛΗΡΩΜΑ

Αν χρειάζεται συμπληρώστε.

- Ξεβιδώστε και βγάλτε την τάπα γέμισης (2).
- Προσθέστε μικρή ποσότητα λαδιού, κλέπε σελ. 88 (ΠΙΝΑΚΑΣ ΛΙΠΑΝΤΙΚΩΝ) και περιμένετε περίπου ένα λεπτό μέχρι να διοχετευτεί το λάδι ομοιόμορφα στο εσωτερικό του κάρτερ.
- Βεβαιωθείτε (1) ότι η στάθμη λαδιού είναι υψηλότερη κατά ένα τέταρτο (**MIN**).
- Αν δεν συμβεί αυτό, επαναλάβετε το συμπλήρωμα με μικρές ποσότητες λαδιού ελέγχοντας από το τζαμάκι (1).
- Στο τέλος βιδώστε και σφίξτε την τάπη πλήρωσης (2).

⚠ ΚΙΝΔΥΝΟΣ

Σφίξτε καλά την τάπα πλήρωσης και βεβαιωθείτε ότι δεν διαρρέει λάδι.

Να ελέγχετε κατά διαστήματα μήπως υπάρχει διαρροή στις τσιμούχες του καπακιού του κάρτερ.

Μη χρησιμοποιείτε το δίκυκλο όταν η λίπανση είναι ανεπαρκής ή όταν το λιπαντικό είναι ακάθαρτο ή ακατάλληλο, γιατί αυτό επιταχύνει τη φθορά των κινούμενων τμημάτων και μπορεί να προκληθεί ανεπανόρθωτη βλάβη.

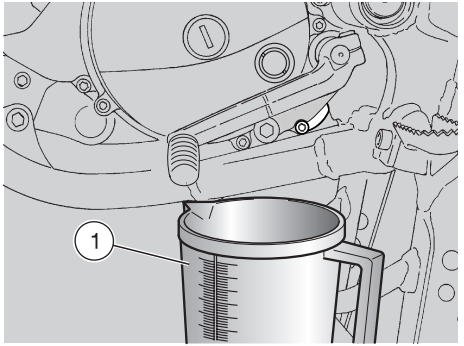

ΑΝΤΙΚΑΤΑΣΤΑΣΗ ΛΑΔΙΑ ΚΙΒΩΤΙΟΥ ΤΑΧΥΤΗΤΩΝ

Διαβάστε προσεκτικά στη σελ. 36 (ΛΑΔΙΑ ΚΙΒΩΤΙΟΥ ΤΑΧΤΗΤΩΝ) και σελ. 55 (ΣΥΝΤΗΡΗΣΗ).

Έλεγχος στάθμης λαδιού στο κιβώτιο ταχυτήτων κάθε 4000 km, αλλάξτε το μετά το στρώσιμο και στη συνέχεια κάθε 12000 km , βλέπε σελ. 61 (ΑΝΤΙΚΑΤΑΣΤΑΣΗ ΛΑΔΙΑ ΚΙΒΩΤΙΟΥ ΤΑΧΥΤΗΤΩΝ).

Για την αντικατάσταση:

- Κάντε μερικά χιλιόμετρα μέχρι να φτάσει στην κανονική θερμοκρασία λειτουργίας.

⚠ ΠΡΟΣΟΧΗ

Τοποθετήστε το δίκυκλο σε στερεό και επίπεδο έδαφος.

- Σταματήστε τον κινητήρα και αφήστε τον να κρυώσει για τουλάχιστον δέκα λεπτά για να μπορέσει να αποστραγγιστεί όλο το λάδι του κάρτερ και να κρυώσει.

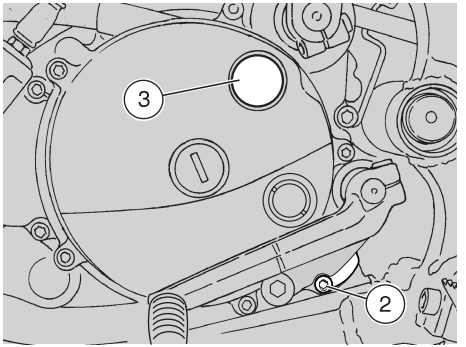

⚠ ΚΙΝΔΥΝΟΣ

Ο ζεστός κινητήρας περιέχει λάδι σε υψηλή θερμοκρασία, δώστε ιδιαίτερη προσοχή να μην καείτε όταν εκτελείται τις παρακάτω ενέργειες.

- Τοποθετήστε το δίκυκλο στο σταντ.
- Τοποθετήστε ένα δοχείο (1), με χωρητικότητα μεγαλύτερη από 600 cm3 κάτω από την τάπα εκκένωσης (2).
- Ξεβιδώστε και βγάλτε την τάπα εκροής (2).
- Ξεβιδώστε και βγάλτε την τάπα γέμισης (3).
- Αδειάστε το λάδι και αφήστε το να στραγγίξει για μερικά λεπτά στο δοχείο (1).
- Αφαιρέστε τυχόν μεταλλικά υπολείμματα που μπορεί να κόλλησαν στο μαγνήτη της τάπας εκροής (2).
- Ελέγξτε και ενδεχομένως αντικαταστήστε, τη ροδέλα της τάπας εκροής (2).

Αντικαταστήστε τη ροδέλα στεγανότητας της τάπας εκροής (2) κάθε 12000 km (με κάθε αλλαγή λαδιού)

- Βιδώστε και σφίξτε την τάπα εκροής (2).

Ροπή σφιξίματος τάπας εκροής (2): 27 Nm (2,7 kgm).

- Προσθέστε στο άνοιγμα γέμισης (3) 550 cmC λαδιού για κιβώτιο ταχυτήτων, βλέπε σελ. 88 (ΠΙΝΑΚΑΣ ΛΙΠΑΝΤΙΚΩΝ).
- Βιδώστε την τάπα πλήρωσης (3).
- Εκκινήστε τον κινητήρα, βλέπε σελ. 48 (ΕΚΚΙΝΗΣΗ) και αφήστε τον να λειτουργήσει στο ρελαντί για περίπου ένα λεπτό, ώστε να μπορέσει να γεμίσει το κύκλωμα λαδιού.

Ελέγξτε τη στάθμη λαδιού και αν χρειάζεται συμπληρώστε, βλέπε σελ. 60 (ΕΛΕΓΧΟΣ ΣΤΑΘΜΗΣ ΛΑΔΙΟΥ ΣΤΟ ΚΙΒΩΤΙΟ ΤΑΧΥΤΗΤΩΝ ΚΑΙ ΣΥΜΠΛΗΡΩΜΑ).

⚠ ΚΙΝΔΥΝΟΣ

Σφίξτε καλά τις τάπες πλήρωσης και εκροής και βεβαιωθείτε ότι δεν διαρρέει λάδι.

Να ελέγχετε κατά διαστήματα μήπως υπάρχει διαρροή στις τσιμούχες του καπακιού του κάρτερ.

Μη χρησιμοποιείτε το δίκυκλο όταν η λίπανση είναι ανεπαρκής ή όταν το λιπαντικό είναι ακάθαρτο ή ακατάλληλο, γιατί αυτό επιταχύνει τη φθορά των κινούμενων τμημάτων και μπορεί να προκληθεί ανεπανόρθωτη βλάβη.

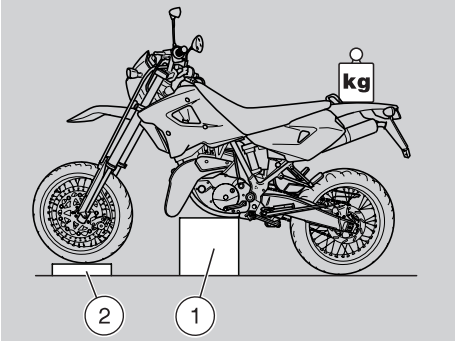

ΕΜΠΡΟΣ ΤΡΟΧΟΣ

⚠ ΚΙΝΔΥΝΟΣ

Οι ενέργειες συναρμολόγησης και αποσυναρμολόγησης του εμπρός τροχού μπορεί να είναι δύσκολες και πολύπλοκες σε ένα άτομο χωρίς πείρα. Σε περίπτωση ανάγκης, απευθυνθείτε σε έναν Επίσημο Αντιπρόσωπο της aprilia.
Πάντως, αν θέλετε να προχωρήσετε μόνοι σας, ακολουθήστε τις παρακάτω οδηγίες.
Διαβάστε προσεκτικά στη σελ. 55 (ΣΥΝΤΗΡΗΣΗ).
Κατά την αποσυναρμολόγηση και τη συναρμολόγηση δώστε προσοχή για να μην προκαλέσετε ζημιά στα σωληνάκια, στο δίσκο και στα τακάκια των φρένων.
Πριν εκτελέσετε τις παρακάτω ενέργειες, αφήστε τον κινητήρα και το σιλανσιέ να κρυώσουν μέχρι να φτάσουν σε θερμοκρασία περιβάλλοντος, για να αποφύγετε πιθανά εγκαύματα.

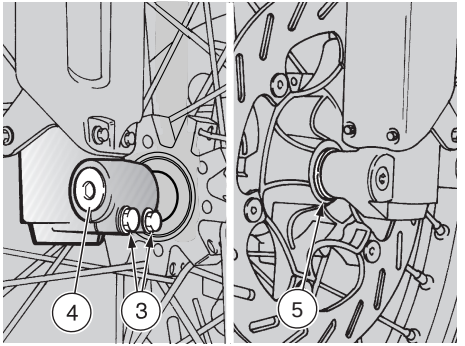

ΑΠΟΣΥΝΑΡΜΟΛΟΓΗΣΗ

- Τοποθετήστε το δίκυκλο στο σταντ.

⚠ ΚΙΝΔΥΝΟΣ

Λόγω του βάρους και του όγκου του δικύκλου, η ενέργεια που ακολουθεί απαιτεί την επέμβαση ενός δεύτερου ατόμου. προχωρήστε προσεκτικά και βεβαιωθείτε ότι μπορείτε να κρατήσετε το βάρος του δικύκλου.

⚠ ΠΡΟΣΟΧΗ

Βάρος δικύκλου (κατά την πορεία):126 kg.

- Σηκώστε το εμπρός τμήμα και τακτοποιήστε το κατάλληλο υποστήριγμα (1) (με ύψος 400 mm) κάτω από τον κινητήρα, με τρόπο ώστε ο εμπρός τροχός να έχει ελεύθερο χώρο για να κινείται και το δίκυκλο να είναι καλά στερεωμένο ώστε να μην πέσει.

⚠ ΚΙΝΔΥΝΟΣ

Κίνδυνος πτώσης του δικύκλου. Φροντίστε να ισορροπήσει το δίκυκλο για να αποφύγετε την πτώση του.

- Τοποθετήστε και στερεώστε ένα βάρος περίπου 40 kg στο πίσω μέρος για να συγκρατεί το εμπρός τμήμα του δικύκλου.

⚠ ΚΙΝΔΥΝΟΣ

Βεβαιωθείτε ότι το δίκυκλο είναι σταθερό.

- Τακτοποιήστε κάτω από το λάστιχο ένα υποστήριγμα (2) για να κρατηθεί ο τροχός στη θέση του, αφού πρώτα τον ελευθερώσετε.
- Σταθεροποιήστε το τιμόνι σε θέση πορείας με τρόπο ώστε να παραμένει μπλοκαρισμένο.
- Ξεσφίξτε τις δύο βίδες (3) από το σφιγκτήρα του πείρου του τροχού.
- ξεβιδώστε εντελώς τον πείρο του τροχού (4).

⚠ ΠΡΟΣΟΧΗ

Για να διευκολύνετε την εξαγωγή του πείρου, σηκώστε ελαφρά τον τροχό.

- Κρατήστε τον εμπρός τροχό και τραβήξτε με το χέρι τον πείρο του τροχού (4).

⚠ ΠΡΟΣΟΧΗ

Ελέγξτε τη θέση του διαχωριστικού (5) για να μπορέσετε να το επανατοποθετήσετε σωστά.

- Αφαιρέστε προσεκτικά τον τροχό και δώστε προσοχή κατά την αφαίρεση του δίσκου από τη δαγκάνα του φρένου.
- Βγάλτε το διαχωριστικό (5).

⚠ ΚΙΝΔΥΝΟΣ

Μην πατήσετε το μοχλό του φρένου εμπρός μετά την εξαγωγή του τροχού, διαφορετικά τα εμβολάκια της δαγκάνας μπορεί να βγουν από τις υποδοχές τους, προκαλώντας διαρροή του υγρού φρένων. Σ'αυτήν την περίπτωση απευθυνθείτε σε έναν Επίσημο Αντιπρόσωπο της aprilia, ο οποίος θα φροντίσει να κάνει τη συντήρηση.

ΕΠΑΝΑΣΥΝΑΡΜΟΛΟΓΗΣΗ

Διαβάστε προσεκτικά στη σελ. 55 (ΣΥΝΤΗΡΗΣΗ).

⚠ ΚΙΝΔΥΝΟΣ

Κατά την αποσυναρμολόγηση δώστε προσοχή για να μην προκαλέσετε ζημιά στα σωληνάκια, στο δίσκο και στα τακάκια των φρένων.

- Τοποθετήστε τον τροχό ανάμεσα στα στελέχη του πηρουνιού, επάνω από το υποστήριγμα (2), χωρίς να βάλετε το δίσκο στη δαγκάνα του φρένου.

⚠ ΠΡΟΣΟΧΗ

Γρασσάρετε λίγο τις εσωτερικές υποδοχές της πλήμνης του τροχού.

- Βάλτε την μικρότερη διάμετρο του διαχωριστικού (5) στην υποδοχή της πλήμνης του τροχού (αριστερά με βάση την κατεύθυνση πορείας).

⚠ ΠΡΟΣΟΧΗ

Ενεργήστε με προσοχή κατά τη διάρκεια εισαγωγής του δίσκου στη δαγκάνα του φρένου.

- Μετακινήστε τον τροχό και, με προσοχή, βάλτε το δίσκο στη δαγκάνα του φρένου.

⚠ ΠΡΟΣΟΧΗ

Επαλείψτε ομοιόμορφα μια μικρή ποσότητα γράσσου στον πείρο του τροχού.

- Βάλτε λίγο μέσα τον πείρο (4) από τη δεξιά πλευρά του δικύκλου (με βάση την κατεύθυνση πορείας)
- Πιέστε τον πείρο του τροχού και ταυτόχρονα κουνήστε τον τροχό (για να ευθυγραμμιστούν οι άξονες του πείρου και του τροχού) μέχρι την πλήρη εισαγωγή του πείρου.
- Βιδώστε και σφίξτε τον πείρο του τροχού (4).

Ροπή σύσφιξης πείρου τροχού (4): 80 Nm (8 kgm).

⚠ ΚΙΝΔΥΝΟΣ

Λόγω του βάρους και του όγκου του δικύκλου, η ενέργεια που ακολουθεί απαιτεί την επέμβαση ενός δεύτερου ατόμου. προχωρήστε προσεκτικά και βεβαιωθείτε ότι μπορείτε να κρατήσετε το βάρος του δικύκλου.

⚠ ΠΡΟΣΟΧΗ

Βάρος δικύκλου (κατά την πορεία):126 kg.

- Σηκώστε το εμπρός τμήμα του δικύκλου και αφαιρέστε το υποστήριγμα που κατά την αποσυναρμολόγηση είχατε βάλει κάτω από τον κινητήρα.
- Κατεβάστε το δίκυκλο και στηρίξτε το στο σταντ.
- Με το μοχλό του εμπρός φρένου πιέστε επανειλημμένα το τιμόνι για να μπει μέσα το πηρούνι. Με τον τρόπο αυτό θα προσαρμοστούν κατάλληλα τα στελέχη του πηρουνιού.
- Σφίξτε τις δύο βίες (3) του σφιγκτήρα του πείρου τροχού.

Ροπή σύσφιξης βιδών (3) σφιγκτήρα του πείρου τροχού: 10 Nm (1 kgm).

⚠ ΚΙΝΔΥΝΟΣ

Μετά την επανασυναρμολόγηση, πατήστε επανειλημμένα το μοχλό του εμπρός φρένου και ελέγξτε τη σωστή λειτουργία του συστήματος φρένων.

Έλεγχος κεντραρίσματος τροχού.

Συνιστάται να απευθυνθείτε για έλεγχο στις ροπές σύσφιξης, στο κεντράρισμα και στη ζυγοστάθμιση του τροχού σε έναν Επίσημο Αντιπρόσωπο της aprilia για να αποφύγετε τυχόν προβλήματα που θα μπορούσαν να προκαλέσουν σοβαρές ζημιές σε σας και/ή σε άλλους.

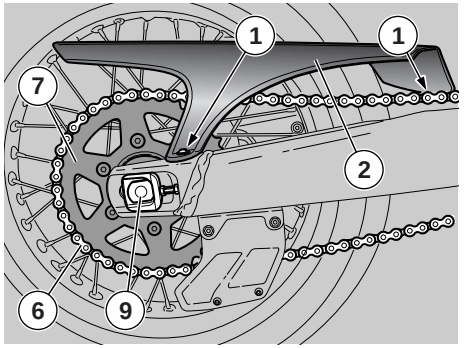

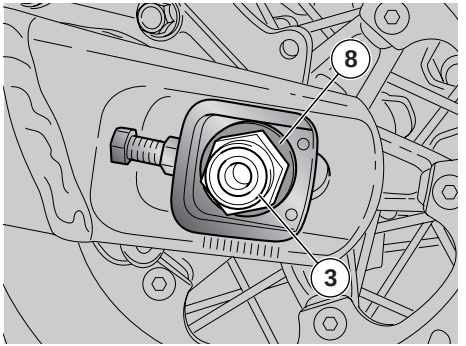

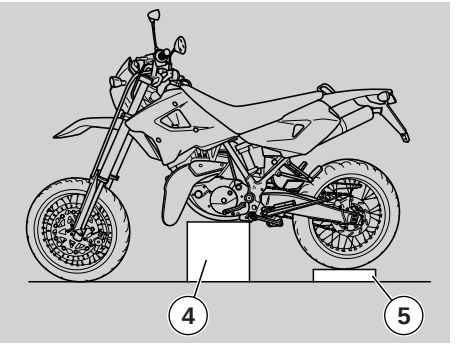

ΠΙΣΩ ΤΡΟΧΟΣ

⚠ ΚΙΝΔΥΝΟΣ

Οι εργασίες αποσυναρμολόγησης και επανασυναρμολόγησης του πίσω τροχού μπορεί να είναι δύσκολες και πολύπλοκες για ένα άτομο χωρίς την αναγκαία εμπειρία. Σε περίπτωση ανάγκης, απευθυνθείτε σε έναν Επίσημο Αντιπρόσωπο της aprilia.
Πάντως, αν θέλετε να προχωρήσετε μόνοι σας, ακολουθήστε τις παρακάτω οδηγίες.
Διαβάστε προσεκτικά στη σελ. 55 (ΣΥΝΤΗΡΗΣΗ).
Πριν εκτελέσετε τις παρακάτω ενέργειες, αφήστε τον κινητήρα και το σιλανσιέ να κρυώσουν μέχρι να φτάσουν σε θερμοκρασία περιβάλλοντος, για να αποφύγετε πιθανά εγκαύματα.
Κατά την αποσυναρμολόγηση και τη συναρμολόγηση δώστε προσοχή για να μην προκαλέσετε ζημιά στα σωληνάκια, στο δίσκο και στα τακάκια των φρένων.

⚠ ΚΙΝΔΥΝΟΣ

Για την αποσυναρμολόγηση και επανασυναρμολόγηση φορέστε ειδικά γάντια εργασίας που εξασφαλίζουν την απαιτούμενη προστασία στα δάχτυλα και στα χέρια.
Η οδήγηση με κατεστραμμένες ζάντες θέτει σε κίνδυνο την ασφάλειά σας, την ασφάλεια άλλων και του δικύκλου.

Ελέγξτε την νκατάσταση της ζάντας και αν είναι κατεστραμμένη ανατικαταστήστε την.

ΑΠΟΣΥΝΑΡΜΟΛΟΓΗΣΗ

- Τοποθετήστε το δίκυκλο στο σταντ.
- Ξεβιδώστε και αφαιρέστε τις δύο βίδες (1).
- Αφαιρέστε το κάρτερ αλυσίδας (2).
- Ξεσφίξτε το παξιμάδι του τροχού (3) .

Ροπή σύσφιξης παξιμαδιού τροχού (3): 100 Nm (10 kgm).

⚠ ΚΙΝΔΥΝΟΣ

Κατά την επανασυναρμολόγηση, πριν σφίξετε το παξιμάδι του τροχού (3) ελέγξτε το τέντωμα της αλυσίδας, βλέπε σελ. 66 (ΑΛΥΣΙΔΑ ΜΕΤΑΔΟΣΗΣ).
Λόγω του βάρους και του όγκου του δικύκλου, η ενέργεια που ακολουθεί απαιτεί την επέμβαση ενός δεύτερου ατόμου. προχωρήστε προσεκτικά και βεβαιωθείτε ότι μπορείτε να κρατήσετε το βάρος του δικύκλου.

⚠ ΠΡΟΣΟΧΗ

Βάρος δικύκλου (κατά την πορεία): 126 kg.

- Σηκώστε το πίσω τμήμα του δικύκλου και τακτοποιήστε το στο κατάλληλο υποστήριγμα (4) (με ύψος 400 mm) κάτω από τον κινητήρα, με τρόπο ώστε ο πίσω τροχός να έχει ελεύθερο χώρο για να κινείται και το δίκυκλο να είναι καλά στερεωμένο ώστε να μην υπάρχει κίνδυνος να πέσει.

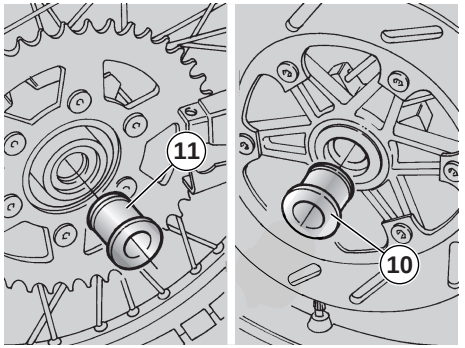

⚠ ΚΙΝΔΥΝΟΣ

Κίνδυνος πτώσης του δικύκλου. Φροντίστε να ισορροπήσει το δίκυκλο για να αποφύγετε την πτώση του. Βεβαιωθείτε ότι το δίκυκλο είναι σταθερό.

- Τακτοποιήστε κάτω από το λάστιχο ένα υποστήριγμα (5) για να κρατηθεί ο τροχός στη θέση του, αφού πρώτα τον ελευθερώσετε.

⚠ ΠΡΟΣΟΧΗ

Κατεβάστε την αλυσίδα (6) στην εξωτερική πλευρά της οδοντωτής κορώνας (7).

⚠ ΚΙΝΔΥΝΟΣ

Μην βάζετε τα δάχτυλά σας ανάμεσα στην αλυσίδα και στην οδοντωτή κορώνα.

- Μετακινήστε εντελώς μπροστά τον τροχό. Αφαιρέστε την αλυσίδα από την επάνω πλευρά περιστρέφοντας, σε αντίθετη φορά από την κανονική φορά κίνησης, τον πίσω τροχό.

⚠ ΠΡΟΣΟΧΗ

Κατά την επανασυναρμολόγηση, βάλτε την αλυσίδα από την κάτω πλευρά περιστρέφοντας τον πίσω τροχό προς την κατεύθυνση κανονικής πορείας.

- Ξεβιδώστε και αφαιρέστε το παξιμάδι του τροχού (3) και τη ροδέλα (8).

⚠ ΠΡΟΣΟΧΗ

Για να διευκολύνετε την εξαγωγή του πείρου, σηκώστε ελαφρά τον τροχό.

- Κρατήστε τον πίσω τροχό και τραβήξτε με το χέρι τον πείρο του τροχού (9).

⚠ ΠΡΟΣΟΧΗ

Το αριστερό διαχωριστικό (10) και το δεξί διαχωριστικό (11) παραμένουν στις αντίστοιχες υποδοχές του τροχού. Εάν βγουν από τη θέση τους επανατοποθετήστε τα καταλλήλως (βλέπε ΕΠΑΝΑΣΥΝΑΡΜΟΛΟΓΗΣΗ).

- Τραβήξτε έξω τον τροχό από την πίσω πλευρά του πηρουνιού, προσέχοντας να μη βγει ο δίσκος του φρένου από τη δαγκάνα.

⚠ ΚΙΝΔΥΝΟΣ

Μην πατήσετε το μοχλό του πίσω φρένου μετά την εξαγωγή του τροχού, διαφορετικά το εμβολάκι της δαγκάνας μπορεί να βγει από την υποδοχή του, προκαλώντας διαρροή του υγρού φρένων. Σ'αυτήν την περίπτωση απευθυνθείτε σε έναν Επίσημο Αντιπρόσωπο της aprilia, ο οποίος θα φροντίσει να κάνει τη συντήρηση.

⚠ ΠΡΟΣΟΧΗ

Ελέγξτε τη θέση των διαχωριστικών (10) και (11) για να μπορέσετε να τα επανασυναρμολογήσετε σωστά.

- Βγάλτε το αριστερό διαχωριστικό (10).
- Βγάλτε το δεξιό διαχωριστικό (11).

Κατά την επανατοποθέτηση:

- Γρασσάρετε ελαφρώς τις εσωτερικές υποδοχές της πλήμνης του τροχού.
- Τοποθετήστε τα διαχωριστικά (10) (11) με τη μεγαλύτερη διάμετρος προς την εξωτερική πλευρά του δικύκλου.
- Επαλείψτε ομοιόμορφα μια μικρή ποσότητα γράσσου στον πείρο του τροχού.

⚠ ΚΙΝΔΥΝΟΣ

Μετά την επανασυναρμολόγηση, πατήστε επανειλημμένα το μοχλό του πίσω φρένου και ελέγξτε τη σωστή λειτουργία του συστήματος φρένων.

Έλεγχος κεντραρίσματος τροχού.

Συνιστάται να απευθυνθείτε για έλεγχο στις ροπές σύσφιξης, στο κεντράρισμα και στη ζυγοστάθμιση του τροχού σε έναν Επίσημο Αντιπρόσωπο της aprilia για να αποφύγετε τυχόν προβλήματα που θα μπορούσαν να προκαλέσουν σοβαρές ζημιές σε σας και/ή σε άλλους. Ελέγξτε το τέντωμα της αλυσίδας.

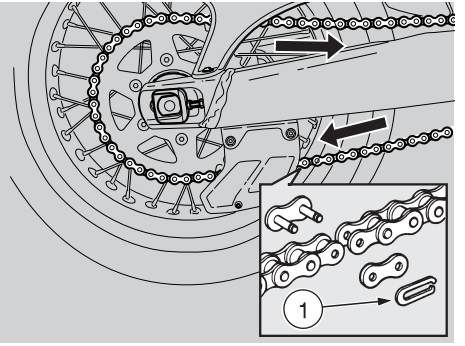

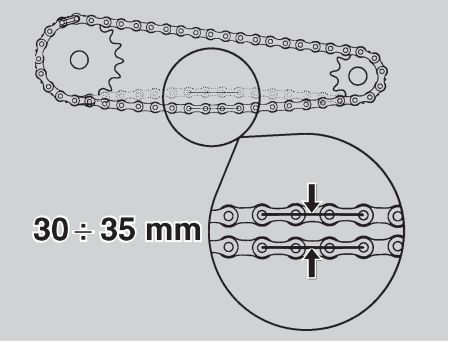

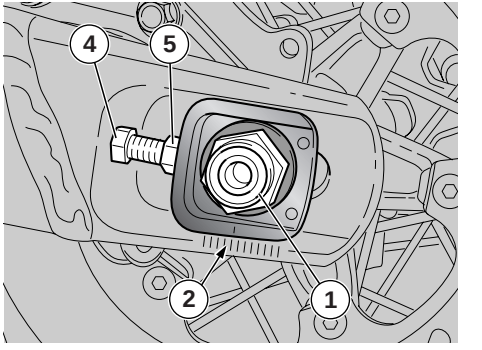

ΑΛΥΣΙΔΑ ΜΕΤΑΔΟΣΗΣ

Διαβάστε προσεκτικά στη σελ. 55 (ΣΥΝΤΗΡΗΣΗ).

Το δίκυκλο είναι εφοδιασμένο με μια αλυσίδα με κύριο σύνδεσμο.

Σε περίπτωση αποσυναρμολόγησης και συναρμολόγησης της αλυσίδας, δώστε την απαραίτητη προσοχή ώστε το ελατήρια (1) του συνδέσμου να τοποθετηθεί με την ανοιχτή πλευρά αντίθετα από την κατεύθυνση πορείας (βλέπε εικόνα).

⚠ ΚΙΝΔΥΝΟΣ

Η υπερβολική χαλάρωση της αλυσίδας μπορεί να προκαλέσει την εξαγωγή της αλυσίδας από το πινιόν προκαλώντας ατύχημα ή σοβαρή ζημιά στο δίκυκλο. Ελέγχετε περιοδικά το διάκενο, και εν ανάγκη ρυθμίστε την, βλέπε σελ. 67 (ΡΥΘΜΙΣΗ). Για την αντικατάσταση της αλυσίδας, απευθυνθείτε αποκλειστικά και μόνο σε έναν Επίσημο Αντιπρόσωπο της aprilia, που θα σας εξασφαλίσει άμεση και προσεκτική εξυπηρέτηση.

⚠ ΚΙΝΔΥΝΟΣ

Η λανθασμένη συντήρηση μπορεί να προκαλέσει την πρόωρη φθορά της αλυσίδας και/ή να προκαλέσει ζημιά στο πινιόν και/ή στην κορώνα. Εκτελέστε τις εργασίες συντήρησης σε συντομότερα χρονικά διαστήματα αν το δίκυκλο υπόκειται σε σκληρή καταπόνηση ή αν χρησιμοποιείται σε περιοχές με πολύ σκόνη και/ή λάσπη.

ΕΛΕΓΧΟΣ ΔΙΑΚΕΝΟΥ

Για τον έλεγχο του διακένου:

- Σταματήστε τον κινητήρα.
- Τοποθετήστε το δίκυκλο στο σταντ.
- Βάλτε το λεβιέ ταχυτήτων σε νεκρά.
- Ελέγξτε ώστε η κάθετη ταλάντωση, στο ενδιάμεσο σημείο, ανάμεσα στο πινιόν και στην κορώνα, να είναι περίπου **30-35** mm.
- Μετακινήστε το δίκυκλο προς τα εμπρός, ώστε να ελέγξετε την κατακόρυφη ταλάντωση της αλυσίδας και σε άλλες θέσεις. Το διάκενο πρέπει να παραμένει σταθερό σε όλες τις φάσεις περιστροφής του τροχού.

⚠ ΚΙΝΔΥΝΟΣ

Αν η ταλάντωση είναι μεγαλύτερη σε μερικές θέσεις, αυτό σημαίνει ότι μερικοί κρίκοι έχουν χαλάσει ή σφηνώσει, και σε αυτή την περίπτωση απευθυνθείτε στον Επίσημο Αντιπρόσωπο της aprilia. Για να αποφύγετε το σφήνωμα, λιπαίνετε συχνά την αλυσίδα, βλέπε σελ. 67 (ΛΙΠΑΝΣΗ ΚΑΙ ΚΑΘΑΡΙΣΜΟΣ).

Αν ο τζόγος είναι ομοιόμορφος, αλλά μεγαλύτερος ή μικρότερος από **30-35** mm, εκτελέστε τη ρύθμιση, βλέπε σελ. 67 (ΡΥΘΜΙΣΗ).

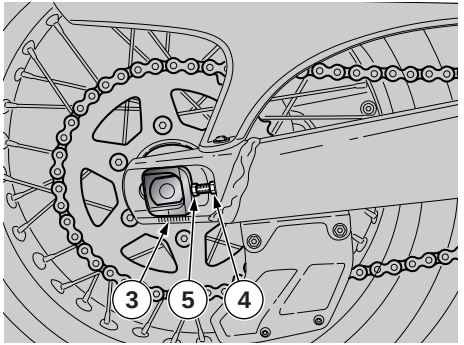

ΡΥΘΜΙΣΗ

Αν μετά τον έλεγχο είναι απαραίτητη η ρύθμιση της τάσης της αλυσίδας:

- Τοποθετήστε το δίκυκλο στο σταντ.
- Ξεσφίξτε εντελώς το παξιμάδι (1).

ΣΗΜΑΝΤΙΚΟ Για το κεντράρισμα του τροχού έχουν προβλεφθεί ανεξάρτητα σταθερά σημεία αναφοράς (2-3) στο εσωτερικό των εδρών των τεντωτήρων στα μπράτσα του ψαλιδιού, μπροστά από τον πείρο τροχού.

- Ξεσφίξτε τα δύο κόντρα παξιμάδια (4).
- Με τους ρεγουλαδόρους (5) ρυθμίστε το διάκενο της αλυσίδας ελέγχοντας ώστε και οι δυο πλευρές του δικύκλου να αντιστοιχούν στα ίδια σημεία αναφοράς (2-3).
- Σφίξτε τα δύο κοντραπαξιμάδια (4).
- Σφίξτε το παξιμάδι (1).

Ροπή σύσφιξης παξιμαδιού τροχού (1): 100 Nm (10 kgm).

- Ελέγξτε το διάκενο της αλυσίδας, βλέπε σελ. 66 (ΕΛΕΓΧΟΣ ΔΙΑΚΕΝΟΥ).

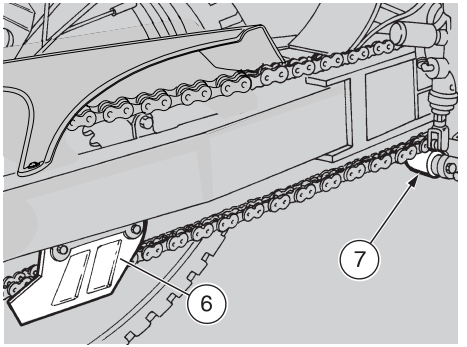

ΕΛΕΓΧΟΣ ΦΘΟΡΑΣ ΑΛΥΣΙΔΑΣ, ΠΙΝΙΟΝ ΚΑΙ ΚΟΡΩΝΑΣ

Ελέγξτε επίσης τα ακόλουθα σημεία και βεβαιωθείτε ότι η αλυσίδα, το πινιόν και η κορώνα δεν παρουσιάζουν:

- Ράουλα κατεστραμμένα.
- Πείρους χαλαρωμένους.
- Κρίκους στεγνούς ή σκουριασμένους, χαλασμένους ή σφηνωμένους.
- Υπερβολική φθορά.
- Δακτυλίους συγκράτησης που λείπουν.
- Δόντια των γραναζιών που είναι υπερβολικά φθαρμένα ή χαλασμένα.

⚠ ΚΙΝΔΥΝΟΣ

Αν τα ράουλα της αλυσίδας έχουν πάθει ζημιά, οι πείροι είναι χαλαρωμένοι και/ή οι δακτύλιοι συγκράτησης είναι χαλασμένοι ή λείπουν, πρέπει να αντικατασταθεί όλο το σύστημα της αλυσίδας (γρανάζια και αλυσίδα).

- Ελέγξτε τη φθορά του τεντωτήρα της αλυσίδας (6) και της ροδέλας τεντώματος αλυσίδας (7).
- Τέλος, ελέγξτε τη φθορά του προστατευτικού ολισθητήρα του πηρουνιού.

⚠ ΚΙΝΔΥΝΟΣ

Λιπαίνετε την αλυσίδα συχνά, ιδιαίτερα αν δείτε ότι υπάρχουν τμήματα στεγνά ή σκουριασμένα. Οι χαλασμένοι ή σφηνωμένοι κρίκοι πρέπει να λιπαίνονται και να επαναφέρονται σε κατάσταση λειτουργίας. Αν αυτό δεν είναι δυνατό, απευθυνθείτε σε έναν Επίσημο Αντιπρόσωπο της aprilia ο οποίος θα φροντίσει για την αντικατάσταση.

ΛΙΠΑΝΣΗ ΚΑΙ ΚΑΘΑΡΙΣΜΟΣ

⚠ ΚΙΝΔΥΝΟΣ

Δώστε μεγάλη προσοχή στη ρύθμιση, λίπανση, πλύσιμο και αντικατάσταση της αλυσίδας.

Λιπαίνετε την αλυσίδα κάθε 500 km και κάθε φορά που υπάρχει ανάγκη.
Λιπάνετέ την αλυσίδα με γράσο σε σπρέι για αλυσίδες, βλέπε σελ. 88 (ΠΙΝΑΚΑΣ ΛΙΠΑΝΤΙΚΩΝ).

Μην πλένετε εντελώς την αλυσίδα με ψεκασμό νερού, ατμού, ψεκασμό νερού σε υψηλή πίεση και διαλύτες με υψηλό βαθμό ευφλεξιμότητας.

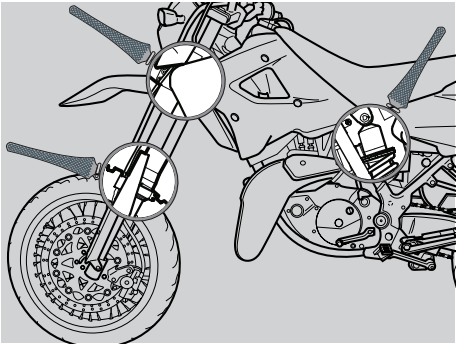

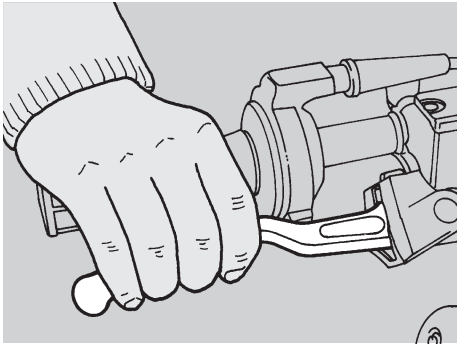

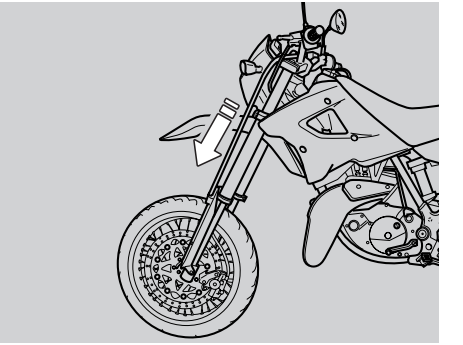

ΕΛΕΓΧΟΣ ΑΝΑΡΤΗΣΗΣ ΕΜΠΡΟΣ ΚΑΙ ΠΙΣΩ

⚠ ΚΙΝΔΥΝΟΣ

Για την αντικατάσταση του λαδιού στο εμπρός πηρούνι απευθυνθείτε σε έναν Επίσημο Αντιπρόσωπο της aprilia ο οποίος θα σας εξασφαλίσει άμεση και προσεκτική εξυπηρέτηση.

Διαβάστε προσεκτικά στη σελ. 55 (ΣΥΝΤΗΡΗΣΗ).

Αντικαταστήστε το λάδι του εμπρός πηρουνιού κάθε 15000 km ή κάθε 2 χρόνια.

Ελέγχετε το λάδι κάθε 8000 km και αν είναι βρώμικο αντικαταστήστε το.

Αντκαταστήστε το λάδι του πηρουνιού πιο συχνά αν το δίκυκλο χρησιμοποιείται σε δρόμους με σκόνη, σε βρεγμένο οδόσρωμα και σε ανώμαλο δρόμο.

Κάντε επίσης του παρακάτω ελέγχους:

- Με το μοχλό του εμπρός φρένου πιέστε επανειλημμένα το τιμόνι για να μπει μέσα το πηρούνι.
  Η διαδρομή πρέπει να είναι ομαλή και δεν πρέπει να υπάρχουν ίχνη λαδιού στα στελέχη.
- Ελέγξτε το σφίξιμο όλων των οργάνων και τη λειτουργικότητα των αρθρώσεων της ανάρτησης εμπρός και πίσω.

⚠ ΚΙΝΔΥΝΟΣ

Αν παρατηρήσετε ανωμαλίες στη λειτουργία ή εάν καταστεί αναγκαία κάποια εξειδικευμένη επέμβαση, απευθυνθείτε σε έναν Επίσημο Αντιπρόσωπο της aprilia.

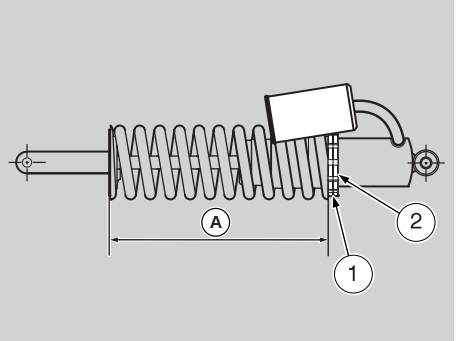

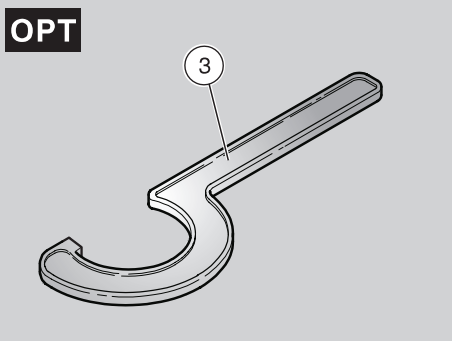

ΑΝΑΡΤΗΣΗ ΠΙΣΩ

Η πίσω ανάρτηση αποτελείται από ένα σύστημα ελατηρίου-αμορτισέρ, συνδεδεμένο μέσω ενός σάιλεντ μπλοκ στο πλαίσιο και μέσω αρθρώσεων στο πίσω ψαλίδι.

Για να ρυθμίσετε τις αναρτήσεις, ρυθμίστε την προφόρτιση (A) του ελατηρίου, ξεβιδώστε τον κοντραδακτύλιο (2) και ρυθμίστε το δακτύλιο (1).

Ρύθμιση στάνταρ: 245 mm.

Μέγιστη προφόρτιση: 240 mm.

ΡΥΘΜΙΣΗ ΠΡΟΦΟΡΤΙΣΗΣ ΠΙΣΩ ΑΜΟΡΤΙΣΕΡ

Η ρύθμιση στάνταρ του εμπρός πιρουνιού έχει γίνει με τέτοιον τρόπο ώστε να ικανοποιεί τις συνθήκες οδήγησης με μικρή και μεγάλη ταχύτητα, τόσο με μικρό φορτίο όσο και με πλήρες φορτίο.

Είναι όμως δυνατό να κάνετε την προσωπική σας ρύθμιση, ανάλογα με τη χρήση του δικύκλου.

- Χρησιμοποιώντας το κατάλληλο κλειδί (3) OPT, ξεβιδώστε λίγο το δακτύλιο εμπλοκής (2).
- Χρησιμοποιήστε το δακτύλιο ρύθμισης (1) (ρύθμιση προφόρτισης ελατηρίου αμορτισέρ) (βλέπε πίνακα).
- Αφού κάνετε την κατάλληλη ρύθμιση σφίξτε εντελώς το δακτύλιο εμπλοκής (2).

Δακτύλιος ρύθμισης (1)	Βιδώνοντας	Ξεβιδώνοντας
Λειτουργία	Αύξηση προφόρτισης ελατηρίου	Μείωση προφόρτισης ελατηρίου
Τύπος ρύθμισης	Πιο σκληρή ρύθμιση	Πιο μαλακή ρύθμιση
Συνιστώμενος τύπος δρόμου	Επίπεδοι ή συνηθισμένοι δρόμοι	Δρόμοι με χαλασμένο οδόστρωμα
Σημειώσεις	Οδήγηση με συνεπιβάτη	Οδήγηση χωρίς συνεπιβάτη

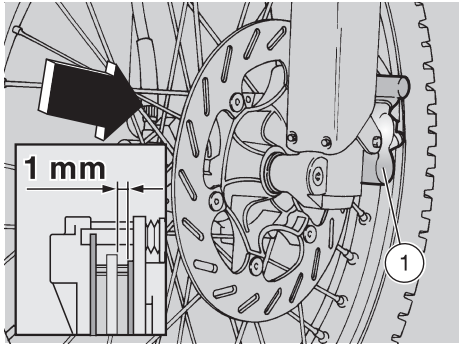

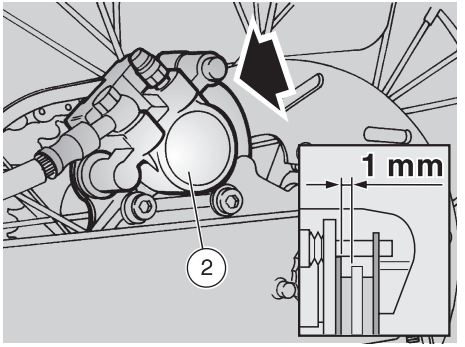

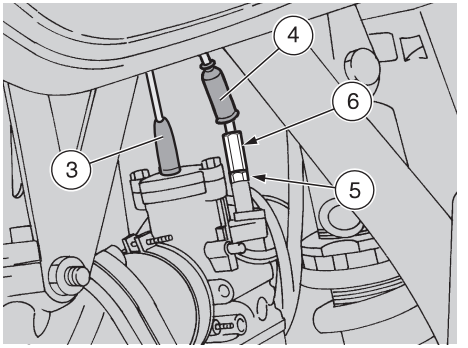

ΕΛΕΓΧΟΣ ΦΘΟΡΑΣ ΣΤΑ ΤΑΚΑΚΙΑ

Διαβάστε προσεκτικά στη σελ. 38 (ΥΓΡΟ ΦΡΕΝΩΝ - συστάσεις), σσελ. 38 (ΔΙΣΚΟΦΡΕΝΑ), σελ. 55 (ΣΥΝΤΗΡΗΣΗ).

Οι πληροφορίες που ακολουθούν αναφέρονται σε ένα μόνο κύκλωμα φρένων αλλά ισχύουν και για τα δύο.

Ελέγξτε τη φθορά στα τακάκια των φρένων στο τέλος της περιόδου στρωσίματος ή μετά τα πρώτα 1000 km και στη συνέχεια κάθε 4000 km.
Η φθορά των τακακιών του δισκόφρενου εξαρτάται από τη χρήση, από το στιλ οδήγησης και από το είδος του δρόμου.
Η φθορά είναι μεγαλύτερη κατά τη χρήση σε δρόμους με πολύ σκόνη, βρεγμένους ή σε ανώμαλο δρόμο.

⚠ ΚΙΝΔΥΝΟΣ

Ελέγχετε τη φθορά των τακακιών των φρένων ιδιαίτερα πριν από κάθε ταξίδι.

Για να εκτελέσετε ένα γρήγορο έλεγχο της φθοράς των τακακιών:

- Τοποθετήστε το δίκυκλο στο σταντ.
- Κάντε έναν οπτικό έλεγχο ανάμεσα στη δαγκάνα του φρένου και τα τακάκια, ως εξής:

– από επάνω και εμπρός για τη δαγκάνα του εμπρός φρένου (1),
– από επάνω και πίσω για τη δαγκάνα του πίσω φρένου (2).

- Αν το πάχος του υλικού τριβής (ακόμα και σε ένα μόνο τακάκι) μειωθεί μέχρι να φτάσει στο 1 mm, αντικαταστήστε και τα δύο τακάκια.

⚠ ΚΙΝΔΥΝΟΣ

Για την αντικατάστασή του απευθυνθείτε σε έναν Επίσημο Αντιπρόσωπο της aprilia.

ΡΥΘΜΙΣΗ ΧΕΙΡΙΣΤΗΡΙΟΥ ΕΚΚΙΝΗΣΗΣ ΜΕ ΚΡΥΟ (IN)

Διαβάστε προσεκτικά στη σελ. 55 (ΣΥΝΤΗΡΗΣΗ).

Το ιδανικό διάκενο του χειριστηρίου εκκίνησης με κρύο πρέπει να είναι 2 χ 3 mm.
Για τη ρύθμιση:

- Τοποθετήστε το δίκυκλο στο σταντ.
- Πηγαίνετε στην αριστερή πλευρά του δικύκλου.

⚠ ΚΙΝΔΥΝΟΣ

ΜΗΝ αφαιρείτε το προστατευτικό κάλυμμα της ντίζας γκαζιού (3).

- Αφαιρέστε το προστατευτικό κάλυμμα (4).
- Ξεσφίξτε (βιδώνοντας) το παξιμάδι (5).
- Ρυθμίστε με το ρεγουλαδόρο (6), που βρίσκεται στο καρμπυρατέρ.

Στο τέλος της ρύθμισης:

- Σφίξτε (ξεβιδώνοντας) το παξιμάδι (5), μπλοκάροντας το ρεγουλαδόρο (6) και τοποθετήστε το προστατευτικό κάλυμμα (4).

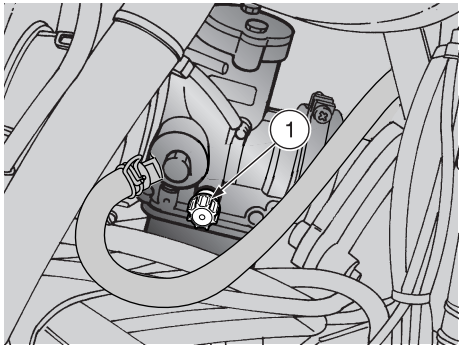

ΡΥΘΜΙΣΗ ΡΕΛΑΝΤΙ

Διαβάστε προσεκτικά στη σελ. 55 (ΣΥΝΤΗΡΗΣΗ).

Ρυθμίστε το ρελαντί στο τέλος της περιόδου στρωσίματος και κάθε φορά που φαίνεται ότι δεν είναι κανονικό.

Για να κάνετε αυτή τη ρύθμιση:

- Κάντε μερικά χιλιόμετρα μέχρι να φτάσει στην κανονική θερμοκρασία λειτουργίας και στη συνέχεια σταματήστε τον κινητήρα.
- Τοποθετήστε το δίκυκλο στο σταντ.

⚠ ΠΡΟΣΟΧΗ

Ενεργήστε από τη δεξιά πλευρά του δικύκλου.

- Συνδέστε το ηλεκτρονικό στροφόμετρο στο καλώδιο του μπουζί.
- Εκκινήστε τον κινητήρα.

Το επίπεδο στροφών στο ρελαντί πρέπει να είναι περίπου 1500 ± 100 στροφές/λεπτό.

Αν είναι αναγκαίο:

- Ρυθμίστε με τη βίδα ρύθμισης (1) που υπάρχει στο καρμπυρατέρ.

ΒΙΔΩΝΟΝΤΑΣ (δεξιόστροφα) ο αριθμός στροφών αυξάνεται.

ΞΕΒΙΔΩΝΟΝΤΑΣ (αριστερόστροφα) ο αριθμός στροφών μειώνεται.

- Με τη μανέτα του γκαζιού, αυξήστε και μειώστε τις στροφές μερικές φορές για να επαληθεύσετε τη σωστή λειτουργία και ότι το ρελαντί παραμένει σταθερό.

⚠ ΠΡΟΣΟΧΗ

Μην επεμβαίνετε στη βίδα ρύθμισης του αέρα, για να αποφύγετε αλλαγές στη ρύθμιση της ανάμιξης καυσίμου και αέρα.

⚠ ΚΙΝΔΥΝΟΣ

Σε περίπτωση ανάγκης, απευθυνθείτε σε έναν Επίσημο Αντιπρόσωπο της aprilia.

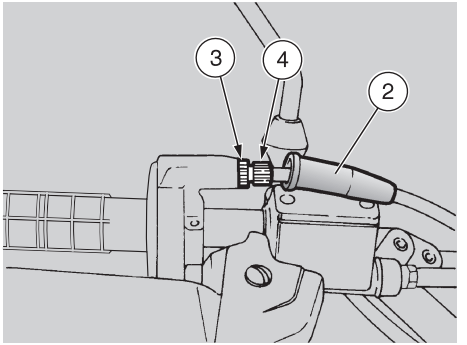

ΡΥΘΜΙΣΗ ΓΚΑΖΙΟΥ

Διαβάστε προσεκτικά στη σελ. 55 (ΣΥΝΤΗΡΗΣΗ).

Το διάκενο του χειρόγκαζου πρέπει να είναι 2 - 3 mm, μετρούμενα στην περιφέρεια της χειρολαβής.

Για τη ρύθμιση του διάκενου:

- Τοποθετήστε το δίκυκλο στο σταντ.
- Αφαιρέστε το προστατευτικό κάλυμμα (2).
- Ξεσφίξτε (βιδώνοντας) το παξιμάδι (3).
- Ρυθμίστε με το ρεγουλαδόρο (4), που βρίσκεται στο σημείο εισόδου της ντίζας γκαζιού.

Στο τέλος της ρύθμισης:

- Σφίξτε (ξεβιδώνοντας) το παξιμάδι (3), μπλοκάροντας το ρεγουλαδόρο (4) και τοποθετήστε το προστατευτικό κάλυμμα (2).

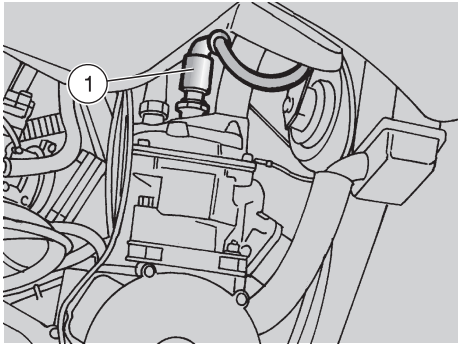

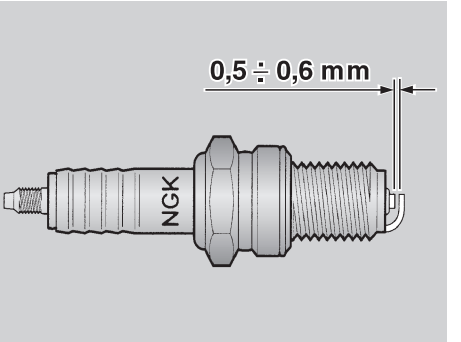

ΜΠΟΥΖΊ

Διαβάστε προσεκτικά στη σελ. 55 (ΣΥΝΤΗΡΗΣΗ).

Ελέγξτε το μπουζί στο τέλος της περιόδου στρωσίματος και στη συνέχεια μετά από 4000 km. Αντικαταστήστε κάθε 8000 km.

Κατά διαστήματα να βγάζετε το μπουζί, να το καθαρίζετε από τις ανθρακούχες επικαθίσεις και αν είναι αναγκαίο αντικαταστήστε το.

Για πρόσβαση στο μπουζί:

- Τοποθετήστε το δίκυκλο στο σταντ.

⚠ ΠΡΟΣΟΧΗ

Ενεργήστε από τη δεξιά πλευρά του δικύκλου.

Για αφαίρεση και καθαρισμό:

- Αφαιρέστε το κάλυμμα (πίπα) από το μπουζί (1).
- Αφαιρέστε κάθε ίχνος βρωμιάς από τη βάση του μπουζί, μεβιδώστε το με το προμηθευόμενο κλειδί στο κιτ εργαλείων και βγάλτε το από τη θήκη του, φροντίζοντας να μην μπει σκόνη ή άλλες ουσίες στο εσωτερικό του κυλίνδρου.
- Ελέγξτε ώστε το ηλεκτρόδιο και η κεντρική πορσελάνη του μπουζί δεν έχουν ανθρακούχες επικαθίσεις ή σημάδια διάβρωσης. Ενδεχομένως καθαρίστε με το ειδικό καθαριστικό για μπουζί, με ένα σύρμα και/ή ένα μεταλλικό βουρτσάκι.
- Φυσήξτε δυνατά με αέρα για να μην μπουν υπολείμματα ακαθαρσιών στον κινητήρα. Αν το μονωτικό του μπουζί είναι σπασμένο, αν τα ηλεκτρόδια είναι διαβρωμένα ή υπάρχουν πολλές επικαθίσεις, το μπουζί πρέπει να αντικατασταθεί.
- Ελέγξτε το διάκενο των ηλεκτροδίων με ένα παχύμετρο. Πρέπει να είναι **0,5÷0,6** mm, ενδεχομένως ρυθμίστε το λυγίζοντας προσεκτικά το ηλεκτρόδιο γείωσης.
- Βεβαιωθείτε ότι η ροδέλα είναι σε καλή κατάσταση.
  Με τη ροδέλα τοποθετημένη, βιδώστε με το χέρι το μπουζί για να μην καταστραφούν τα πάσα.
- Με το κλειδί που προμηθεύεται με το κιτ εργαλείων σφίξτε κατά 1/2 στορφή το μπουζί για να πιέσει τη ροδέλα.

Ροπή στρέψης μπουζί:
20 Nm (2 kgm).

⚠ ΚΙΝΔΥΝΟΣ

Το μπουζί πρέπει να είναι καλά βιδωμένο, διαφορετικά ο κινητήρας μπορεί να υπερθερμανεθεί και να πάθει ζημιά.

Χρησιμοποιείτε μπουζί του συνιστώμενου τύπου, βλέπε σελ. 85 (ΤΕΧΝΙΚΑ ΣΤΟΙΧΕΙΑ), διαφορετικά μπορεί να μειωθούν οι επιδόσεις και η διάρκεια του κινητήρα.

- Τοποθετήστε σωστά το κάλυμμα του μπουζί (1) με τρόπο ώστε να μην βγαίνει με τους κραδασμούς του κινητήρα.

ΜΠΑΤΑΡΙΑ

Διαβάστε προσεκτικά στη σελ. 55 (ΣΥΝΤΗΡΗΣΗ).

⚠ ΚΙΝΔΥΝΟΣ

Στο τέλος της περιόδου στρωσίματος και στη συνέχεια κάθε 4000 km ή 6 μήνες, ελέγχετε τη στάθμη του ηλεκτρολύτη και το σφίξιμο των σφιγκτήρων.
Ο ηλεκτρολύτης της μπαταρίας είναι τοξικός, καυστικός και αν έρθει σε επαφή με το δέρμα μπορεί να προκαλέσει εγκαύματα γιατί περιέχει θειϊκό οξύ.

Όταν κάνετε συντήρηση να φοράτε προστετυτικά ρούχα, μια μάσκα για το πρόσωπο και/ή προστατευτικά γυαλιά.

Αν το υγρό του ηλεκτρολύτη έρθει σε επαφή με το δέρμα ξεπλύντε καλά με άφθονο νερό και συμβουλευτείτε ένα γιατρό.

Αν έρθει σε επαφή με τα μάτια, πλύνετε με άφθονο νερό για δεκαπέντε λεπτά και στη συνέχεια απευθυνθείτε αμέσως σε έναν οφθαλμίατρο.

Σε περίπτωση τυχαίας κατάποσης, πιείτε άφθονο νερό ή γάλα και συνεχίστε με γάλα ή μαγνήσιο ή φυτικό λάδι και απευθυνθείτε σε έναν γιατρό.

Από την μπαταρία ανδύονται εκρηκτικά αέρια, καλό θα είναι να κρατήσετε μακριά τυχόν φλόγες, σπινθήρες, τσιγάρα και οποιαδήποτε άλλη πηγή θερμότητας.
Κατά τη διάρκεια επανφόρτισης ή χρήσης, προνοήστε για τον κατάλληλο αερισμό του χώρου για να αποφύγετε την εισπνοή των αερίων που εκπέμπονται κατά τη διάρκεια της επαναφόρτισης.

ΦΥΛΑΞΤΕ ΤΟ ΜΑΚΡΙΑ ΑΠΟ ΤΑ ΠΑΙΔΙΑ

⚠ ΚΙΝΔΥΝΟΣ

Ποτέ μην αντιστρέφετε τη σύνδεση των καλωδίων της μπαταρίας.
Δώστε προσοχή ώστε να μην πάρει υπερβολική κλίση το δίκυκλο για να αποφύγετε διαρροή του υγρού της μπαταρίας.
Συνδέστε και αποσυνδέστε τη μπαταρία νε το διακόπτη εκκίνησης στη θέση “⊗”.
Συνέστε πρώτα το θετικό καλώδιο (+) και μετά το αρνητικό (–). Αποσυνδέστε ακολουθώντας την αντίθετη σειρά.

Το υγρό της μπαταρίας είναι διαβρωτικό.

Μην αφήνετε να χυθεί, ιδιαίτερα σε πλαστικά τμήματα.

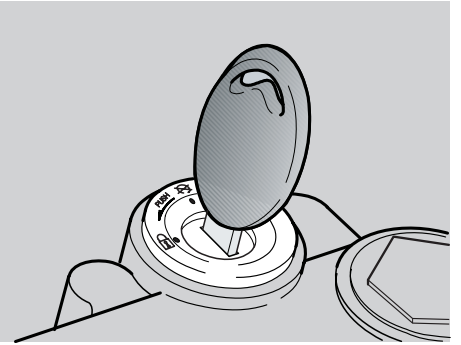

ΜΕΓΑΛΗ ΠΕΡΙΟΔΟΣ ΑΔΡΑΝΕΙΑΣ ΤΗΣ ΜΠΑΤΑΡΙΑΣ

Εάν το δίκυκλο δεν λειτουργήσει για μεγάλο χρονικό διάστημα:

- Αφαιρέστε τη μπαταρία και φυλάξτε την σε στεγνό και δροσερό χώρο, βλέπε σελ. 74 (ΑΦΑΙΡΕΣΗ ΜΠΑΤΑΡΙΑΣ).
- Επαναφορτίστε την πλήρως, με αργή φόρτιση, βλέπε σελ. 75 (ΕΠΑΝΑΦΟΡΤΙΣΗ ΜΠΑΤΑΡΙΑΣ).

Αν η μπαταρία παραμείνει στο δίκυκλο, αποσυνδέστε τους σφιγκτήρες.

Είναι σημαντικό να ελέγχζετε τακτικά τη φόρτιση (περίπου μία φορά το μήνα) κατά τους χειμερινούς μήνες ή όταν το δίκυκλο παραμένει ακινητοποιημένο, για να αποφύγετε τυχόν φθορά.

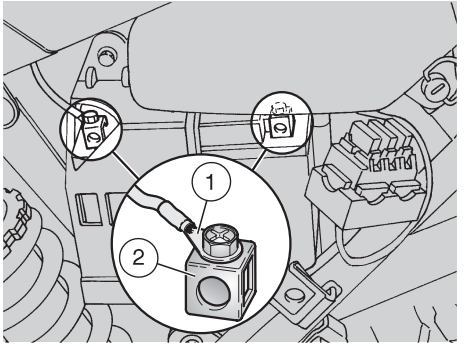

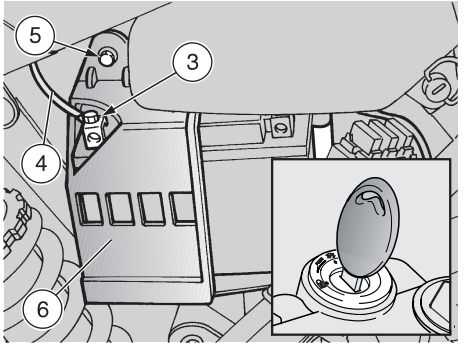

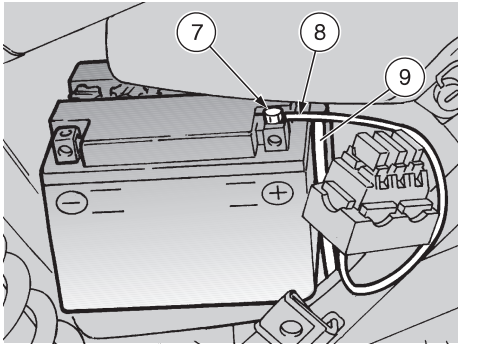

ΕΛΕΓΧΟΣ ΚΑΙ ΚΑΘΑΡΙΣΜΟΣ ΑΚΡΟΔΕΚΤΩΝ ΚΑΙ ΣΦΙΓΚΤΗΡΩΝ

Διαβάστε προσεκτικά στη σελ. 73 (ΜΠΑΤΑΡΙΑ)).

- Αφαιρέστε το αριστερό πλαϊνό φέρινγκ, βλέπε σελ. 58 (ΑΦΑΙΡΕΣΗ ΠΛΑΪΝΑ ΦΕΡΙΝΓΚ).
- Ελέγξτε ώστε οι ακροδέκτες (1) των καλωδίων και οι σφιγκτήρες (2) της μπαταρίας να είναι:

– σε καλή κατάσταση (και να μην έχουν διαβρωθεί ή να έχουν επικαθίσεις),
– καλυμμένοι με ειδικό γράσσο ή βαζελίνη.

Αν είναι αναγκαίο:

- Αφαιρέστε τη μπαταρία, βλέπε δίπλα (ΑΦΑΙΡΕΣΗ ΜΠΑΤΑΡΙΑΣ).
- Με μια συρμάτινη βούρτσα αφαιρέστε κάθε ίχνος διάβρωσης.
- Ξανασυνδέστε με τη σειρά το θετικό καλώδιο (+) και το αρνητικό (–).
- Επικαλύψτε τους ακροδέκτες και τους σφιγκτήρες με ειδικό γράσσο ή βαζελίνη.
- Βάλτε στη θέση της τη μπαταρία, βλέπε σελ. 75 (ΤΟΠΟΘΕΤΗΣΗ ΜΠΑΤΑΡΙΑΣ).

ΑΦΑΙΡΕΣΗ ΜΠΑΤΑΡΙΑΣ

Διαβάστε προσεκτικά στη σελ. 73 (ΜΠΑΤΑΡΙΑ).

- Βεβαιωθείτε ότι ο διακόπτης εκκίνησης είναι στη θέση “ ”.
- Αφαιρέστε το αριστερό πλαϊνό φέρινγκ, βλέπε σελ. 58 (ΑΦΑΙΡΕΣΗ ΠΛΑΪΝΑ ΦΕΡΙΝΓΚ).
- Ξεβιδώστε και βγάλτε τη βίδα (3) από τον αρνητικό πόλο (–).
- Μετακινήστε πλαγίως το αρνητικό καλώδιο (–) (4).
- Ξεβιδώστε και βγάλτε τη βίδα (5).
- Βγάλτε το καπάκι (6).
- Αφαιρέστε τη μπαταρία από τη θήκη της, βλέπε σελ.
- Ξεβιδώστε και βγάλτε τη βίδα (7) από το θετικό πόλο (+).
- Μετακινήστε πλαγίως το θετικό καλώδιο (+) (8).
- Αφαιρέστε το σωληνάκι εξαέρωσης (9).

⚠ ΚΙΝΔΥΝΟΣ

Η μπαταρία πρέπει να φυλάγεται σε ασφαλή χώρο και μακριά από τα παιδιά.

- Βγάλτε τη μπαταρία από τη θήκη της και τακτοποιήστε την σε μια επίπεδη επιφάνεια, σε δροσερό και στεγνό μέρος.

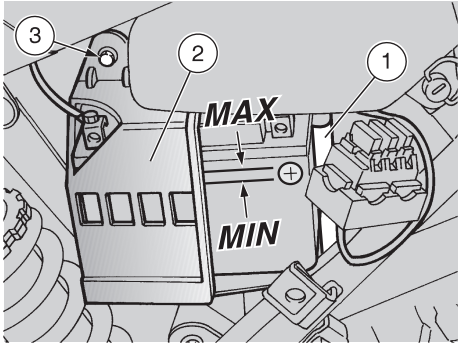

ΕΛΕΓΧΟΣ ΣΤΑΘΜΗΣ ΗΛΕΚΤΡΟΛΥΤΗΣ ΜΠΑΤΑΡΙΑΣ

Διαβάστε προσεκτικά στη σελ. 73 (ΜΠΑΤΑΡΙΑ).

⚠ ΠΡΟΣΟΧΗ

Τοποθετήστε το δίκυκλο σε στερεό και επίπεδο έδαφος.

- Αφαιρέστε το αριστερό πλαϊνό φέρινγκ, βλέπε σελ. 58 (ΑΦΑΙΡΕΣΗ ΠΛΑΪΝΑ ΦΕΡΙΝΓΚ).
- Κρατήστε το δίκυκλο σε κατακόρυφη θέση με τους δύο τροχούς να ακουμπούν στο έδαφος.

⚠ ΠΡΟΣΟΧΗ

Αν δεν εκτελούνται οι παραπάνω ενέργειεςυπάρχει κίνδυνος λανθασμένης μέτρησης της στάθμης.

- Ελέγξτε ώστε η στάθμη υγρού να βρίσκεται ανάμεσα στις δύο εγκοπές "**MIN**" και "**MAX**", που είναι τυπωμένες στην πλευρά της μπαταρίας.

Διαφορετικά:

- Αφαιρέστε τη μπαταρία από τη θήκη της, βλέπε σελ. 74 (ΑΦΑΙΡΕΣΗ ΜΠΑΤΑΡΙΑΣ).
- Ξεβιδώστε και βγάλτε τις τάπες των στοιχείων.

⚠ ΚΙΝΔΥΝΟΣ

Για το συμπλήρωμα υγρού ηλεκτρόλυσης, χρησιμοποιήστε μόνο απεσταγμένο νερό. Μην ξεπερνάτε την ένδειξη "MAX", διότι κατά τη φόρτιση η στάθμη ανεβαίνει.

- Επαναφέρατε τη στάθμη στο κανονικό σημείο προσθέτωντας μόνο απεσταγμένο νερό.

ΕΠΑΝΑΦΟΡΤΙΣΗ ΜΠΑΤΑΡΙΑΣ

Διαβάστε προσεκτικά στη σελ. 73 (ΜΠΑΤΑΡΙΑ).

- Αφαιρέστε τη μπαταρία από τη θήκη της, βλέπε σελ. 74 (ΑΦΑΙΡΕΣΗ ΜΠΑΤΑΡΙΑΣ).
- Ξεβιδώστε και βγάλτε τις τάπες των στοιχείων.
- Ελέγξτε τη στάθμη του ηλεκτρολύτη στη μπαταρία, βλέπε δίπλα (ΕΛΕΓΧΟΣ ΣΤΑΘΜΗΣ ΗΛΕΚΤΡΟΛΥΤΗ ΜΠΑΤΑΡΙΑΣ).
- Συνδέστε τη μπαταρία σε μιοα συσκευή φόρτισης.
- Συνιστάται επαναφόρτιση με τάση **1/10** της ικανότητας της ίδιας της μπαταρίας.
- Μετά τη φόρτιση, ελέγξτε τη στάθμη του ηλεκτρολύτη και ενδεχομένως προσθέστε απεσταγμένο νερό.
- Σφίξτε τις τάπες των στοιχείων.

⚠ ΚΙΝΔΥΝΟΣ

Επανατοποθετήστε τη μπαταρία μόνο αφού περάσουν 5-10 λεπτά από την αποσύνδεση της συσκευής φόρτισης, γιατί η μπαταρία συνεχίζει να παράγει, για ένα μικρο χρονικό διάστημα, υδρογόνο που είναι πολύ εύφλεκτο.

ΤΟΠΟΘΕΤΗΣΗ ΜΠΑΤΑΡΙΑΣ

Διαβάστε προσεκτικά στη σελ. 73 (ΜΠΑΤΑΡΙΑ).

- Συνδέστε το σωληνάκι εξαέρωσης της μπαταρίας (1).

⚠ ΚΙΝΔΥΝΟΣ

Να συνδέετε πάντα το σωληνάκι εξαέρωσης της μπαταρίας για να αποφευχθεί οι ατμοί του θειικού οξέως, βγαίνοντας από το σωληνάκι, να διαβρώσουν το ηλεκτρικό κύκλωμα, τα βαμμένα τμήματα, τις λαστιχένιες λεπτομέρειες ή τις τσιμούχες.

- Συνδέστε με τη σειρά το θετικό καλώδιο (+) και το αρνητικό (–).
- Επικαλύψτε τους ακροδέκτες και τους σφιγκτήρες με ειδικό γράσσο ή βαζελίνη.
- Τοποθετήστε τη μπαταρία στη θήκη της.
- Ξαναβάλτε το καπάκι (2).
- Βιδώστε και σφίξτε τη βίδα (3).
- Επανατοποθετήστε το αριστερό πλαϊνό φέρινγκ, βλέπε σελ. 58 (ΑΦΑΙΡΕΣΗ ΠΛΑΪΝΑ ΦΕΡΙΝΓΚ).

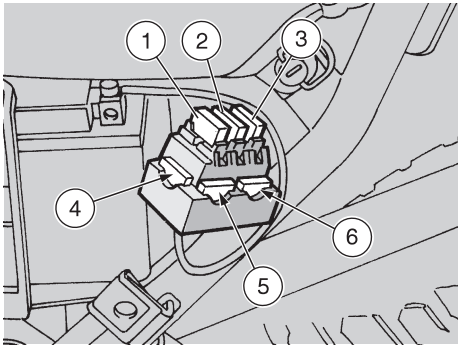

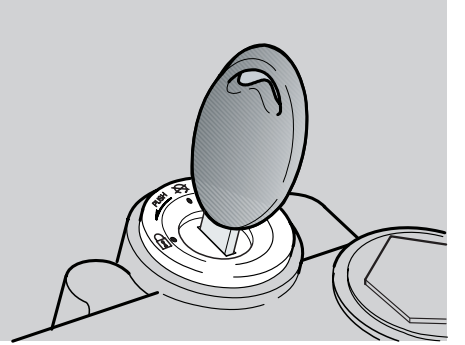

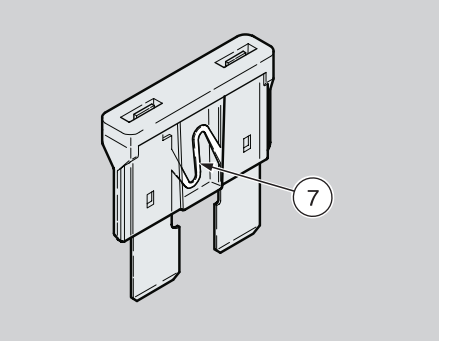

ΑΝΤΙΚΑΤΑΣΤΑΣΗ ΑΣΦΑΛΕΙΩΝ

Διαβάστε προσεκτικά στη σελ. 55 (ΣΥΝΤΗΡΗΣΗ).

⚠ ΚΙΝΔΥΝΟΣ

Μην επισκευάζετε ελαττωματικές ασφάλειες.
Ποτέ μη χρησιμοποιείτε ασφάλειες διαφορετικές από τις καθορισμένες.
Μπορεί να προκληθούν βλάβες στο ηλεκτρονικό κύκλωμα ή ακόμα και πυρκαγιά σε περίπτωση βραχυκυκλώματος.

⚠ ΠΡΟΣΟΧΗ

Οταν η ασφάλεια καίγεται συχνά, είναι πιθανό να υπάρχει κάποιο βραχυκύκλωμα ή κάποια υπερφόρτιση στο ηλεκτρικό κύκλωμα. Στην περίπτωση αυτή συμβουλευτείτε έναν Επίσημο Αντιπρόσωπο της aprilia.

Αν διαπιστωθεί βλάβη ή κακή λειτουργία ενός ηλεκτρικού εξαρτήματος ή δεν παίρνει εμπρός ο κινητήρας, είναι απαραίτητο να ελέγξετε τις ασφάλειες.

Για τον έλεγχο:

- Γυρίστε το διακόπτη εκκίνησης στη θέση "⊗" για την αποφυγή τυχαίου βραχυκυκλώματος.
- Αφαιρέστε το αριστερό πλαϊνό φέρινγκ, βλέπε σελ. 58 (ΑΦΑΙΡΕΣΗ ΠΛΑΪΝΑ ΦΕΡΙΝΓΚ).
- Βγάλτε μία μία τις ασφάλειες και ελέγξτε αν το συρματάκι (7) είναι κομμένο.
- Πριν αντικαταστήσετε την ασφάλεια, αναζητήστε την αιτία που προκάλεσε τη βλάβη.
- Αντικαταστήστε την καμένη ασφάλεια με μια άλλη με τα ίδια αμπέρ.

⚠ ΠΡΟΣΟΧΗ

Αν χρησιμοποιηθεί μία από τις ασφάλειες (4) (5) (6), φροντίστε να τοποθετήσετε μία ίδια στη θέση της.

ΔΙΑΤΑΞΗ ΑΣΦΑΛΕΙΩΝ

Ασφάλεια 20A (1)
Από τη μπαταρία σε: διακόπτη εκκίνησης, ρυθμιστής τάσης.

Ασφάλεια 15A (2)
Από το διακόπτη εκκίνησης σε όλα τα φορτία φώτων και κόρνας.

Ασφάλεια 7,5A (3)
Από το διακόπτη εκκίνησης σε ανάφλεξη.

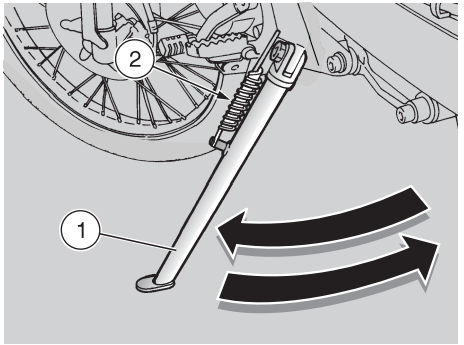

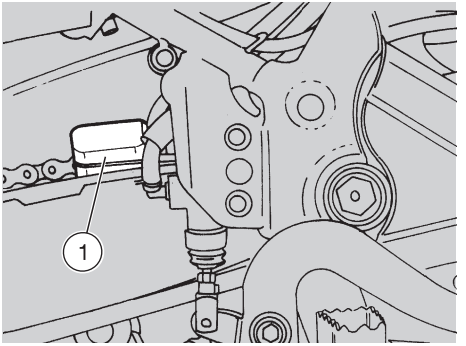

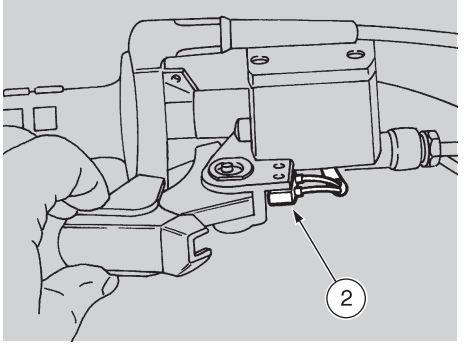

ΕΛΕΓΧΟΣ ΠΛΕΥΡΙΚΟΥ ΣΤΑΝΤ

⚠ ΠΡΟΣΟΧΗ

Το δίκυκλο είναι εξοπλισμένο με σταντ με αυτόματη επαναφορά.

Διαβάστε προσεκτικά στη σελ. 55 (ΣΥΝΤΗΡΗΣΗ). και σελ. 77 (ΕΛΕΓΧΟΣ ΔΙΑΚΟΠΤΩΝ).

Η περιστροφή του πλευρικού σταντ (1) δεν πρέπει να εμποδίζεται.

Κάντε του παρακάτω ελέγχους:

- Τα ελατήρια (2) δεν πρέπει να είναι κατεστραμμένα, φθαρμένα, σκουριασμένα και χαλαρά.
- Το σταντ πρέπει να μπορεί να περιστραφεί ελεύθερα, ενδεχομένως γρασσάρετε την άρθρωση, βλέπε σελ. 88 (ΠΙΝΑΚΑΣ ΛΙΠΑΝΤΙΚΩΝ).

ΕΛΕΓΧΟΣ ΔΙΑΚΟΠΤΩΝ

Διαβάστε προσεκτικά στη σελ. 55 (ΣΥΝΤΗΡΗΣΗ).

Στο δίκυκλο υπάρχουν δύο διακόπτες:

- Διακόπτης φώτων σταματήματος (1) στο μοχλό χειρισμού του πίσω φρένου.
- Διακόπτης φώτων σταματήματος (2) στο μοχλό χειρισμού του εμπρός φρένου.

Για τον έλεγχο:

- Διακόπτες (1) και (2): αφαιρέστε το προστατευτικό κάλυμμα.
- Ελέγξτε αν στο διακόπτη υπάρχουν επικαθίσεις βρωμιάς ή λάσπης, κλπ.
- Ελέγξτε αν τα καλώδια είναι σωστά συνδεδεμένα.

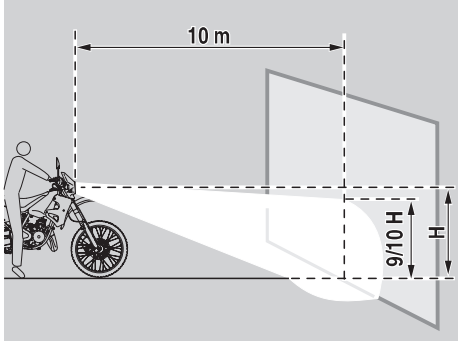

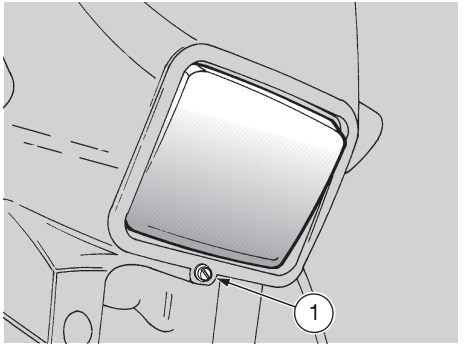

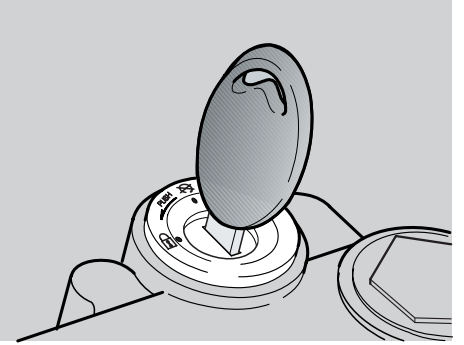

ΚΑΤΑΚΟΡΥΦΗ ΡΥΘΜΙΣΗ ΔΕΣΜΗΣ ΦΩΤΟΣ

Για ένα γρήγορο έλεγχο της σωστής ρύθμισης της εμπρός δέσμης φωτός, τοποθετήστε το δίκυκλο σε μια απόσταση δέκα μέτρων από έναν κατακόρυφο τοίχο, και βεβαιωθείτε ότι το έδαφος είναι επίπεδο.

Ανάψτε τα φώτα πορείας, καθίστε στο δίκυκλο και ελέγξτε αν η φωτεινή δέσμη φωτίζοντας τον τοίχο είναι λίγο κάτω από την ευθεία του προβολέα (περίπου 9/10 του ολικού ύψους).

Για να κάνετε ρύθμιση της δέσμης φωτός:

- Βιδώστε ή ξεβιδώστε με ένα κατσαβίδι την ειδική βίδα (1).

ΒΙΔΩΝΟΝΤΑΣ (δεξιόστροφα) η δέσμη φωτός ανεβαίνει.

ΞΕΒΙΔΩΝΟΝΤΑΣ (αριστερόστροφα) η δέσμη φωτός χαμηλώνει.

ΛΑΜΠΤΗΡΕΣ

Διαβάστε προσεκτικά στη σελ. 55 (ΣΥΝΤΗΡΗΣΗ).

⚠ ΚΙΝΔΥΝΟΣ

Πριν αντικαταστήσετε κάποιο λαμπτήρα, στηρίξτε το δίκυκλο στο σταντ και γυρίστε το διακόπτη εκκίνησης στη θέση “⊗”.
Αντικαταστήστε τη λάμπα φορώντας καθαρά γάντια ή χρησιμοποιώντας ένα καθαρό και στεγνό πανί.

Μην αφήσετε δακτυλικά αποτυπώματα στη λάμπα, διότι μπορεί να προκαλέσουν υπερθέρμανση με αποτέλεσμα να σπάσει.
Αν ακουμπήσετε τη λάμπα με γυμνά χέρια, καθαρίστε τα αποτυπώματα με οινόπνευμα για να μην καίγεται συχνά.

ΜΗ ΖΟΡΙΖΕΤΕ ΤΑ ΚΑΛΩΔΙΑ.

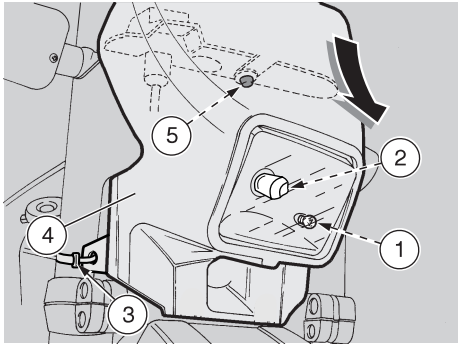

ΑΝΤΙΚΑΤΑΣΤΑΣΗ ΛΑΜΠΤΗΡΩΝ ΕΜΠΡΟΣΘΙΟΥ ΦΑΝΟΥ

Διαβάστε προσεκτικά στη σελ. 78 (ΛΑΜΠΤΗΡΕΣ).

⚠ ΠΡΟΣΟΧΗ

Πριν αντικαταστήσετε ένα λαμπτήρα ελέγξτε τις ασφάλειες, βλέπε σελ. 76 (ΑΝΤΙΚΑΤΑΣΤΑΣΗ ΑΣΦΑΛΕΙΩΝ).

Στο εμπρός φανάρι βρίσκονται:

- μια λάμπα μικρής σκάλας (1),
- Μια λάμπα μεσαίας/μεγάλης σκάλας (2).

Για την αντικατάσταση:

⚠ ΚΙΝΔΥΝΟΣ

Η μάσκα (4) μαζί με τον εμπρόσθιο φανό παραμένει συνδεδεμένο στα ηλεκτρικά καλώδια, μην τα τραβάτε.

- Αφαιρέστε τα λάστιχα (3), από τις διχάλες που χρησιμοποιούνται για τη στερέωση της μάσκας στο δίκυκλο.

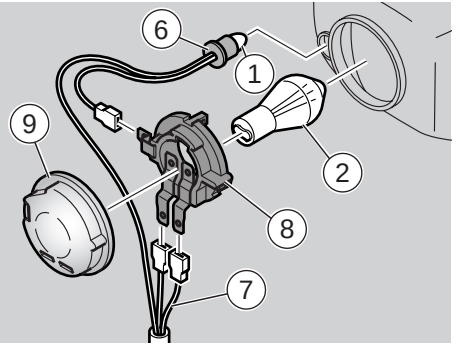

⚠ ΚΙΝΔΥΝΟΣ

Χειριστείτε προσεκτικά τα πλαστικά εξαρτήματα ώστε να μην χαραχτούν ή να φθαρούν.

- Τραβήξτε προς τα κάτω τη μάσκα (4), μαζί με τον εμπρόσθιο φανό αποσυνδέοντάς τον από την υποδοχή (5) στο ταμπλό.

ΛΑΜΠΤΗΡΑΣ ΦΩΤΩΝ ΘΕΣΗΣ (ΜΙΚΡΗ ΣΚΑΛΑ)

⚠ ΠΡΟΣΟΧΗ

Για την εξαγωγή της βάσης του λαμπτήρα μην τραβάτε τα ηλεκτρικά καλώδια.

- Πιάστε τη βάση του λαμπτήρα (6), τραβήξτε και αποσυνδέστε από την υποδοχή.
- Αφαιρέστε το λμπτήρα φώτων πορείας (1) και αντικαταστήστε με έναν καινούργιο ίδιου τύπου

ΛΑΜΠΑ ΜΕΓΑΛΗΣ / ΜΕΣΑΙΑΣ ΣΚΑΛΑΣ

⚠ ΠΡΟΣΟΧΗ

Για την εξαγωγή της ηλεκτρικής σύνδεσης του λαμπτήρα, μην τραβάτε τα ηλεκτρικά καλώδια.

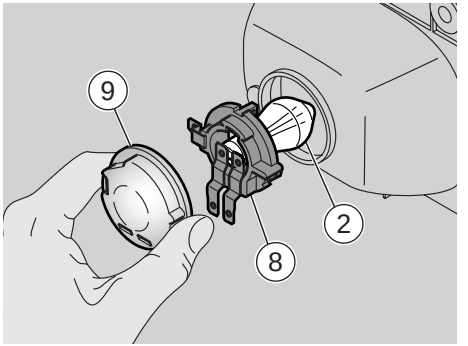

- Πιάστε την ηλεκτρική σύνδεση του λαμπτήρα (7), τραβήξτε την και αποσυνδέστε το λαμπτήρα από την υποδοχή στερέωσης (8).
- Σύρατε έξω το κάλυμμα (9) από το κάτοπτρο και από τους ακροδέκτες του λαμπτήρα.
- Περιστρέψτε αριστερόστροφα τη βάση του λαμπτήρα (8) και αφαιρέστε την από το κάτοπτρο.
- Αφαιρέστε το λαμπτήρα (2) από την υποδοχή του.

Κατά την επανατοποθέτηση:

ΣΗΜΑΝΤΙΚΟ Βάλτε τη λάμπα στην υποδοχή στερέωσης, προσαρμόζοντας τις υποδοχές τοποθέτησης.

- Τοποθετήστε τη βάση του λαμπτήρα (6) στην υποδοχή του κατόπτρου και περιστρέψτε δεξιόστροφα.
- Προσαρμόστε σωστά το κάλυμμα (9) στους ακροδέκτες του λαμπτήρα και στην υποδοχή του κατόπτρου.
- Ενώστε τον ηλεκτρικό συνδετήρα του λαμπτήρα (7).

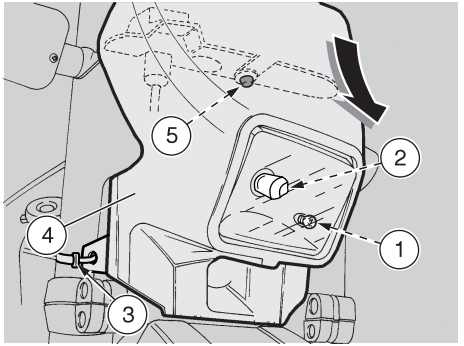

ΑΝΤΙΚΑΤΑΣΤΑΣΗ ΛΑΜΠΤΗΡΕΣ ΤΑΜΠΛΟ

Διαβάστε προσεκτικά στη σελ. 78 (ΛΑΜΠΤΗΡΕΣ).

⚠ ΠΡΟΣΟΧΗ

Πριν αντικαταστήσετε ένα λαμπτήρα ελέγξτε τις ασφάλειες, βλέπε σελ. 76 (ΑΝΤΙΚΑΤΑΣΤΑΣΗ ΑΣΦΑΛΕΙΩΝ).

Στο ταμπλό υπάρχουν:

- Οι ενδεικτικές λυχνίες.
- Ο φωτισμός του ταμπλό.

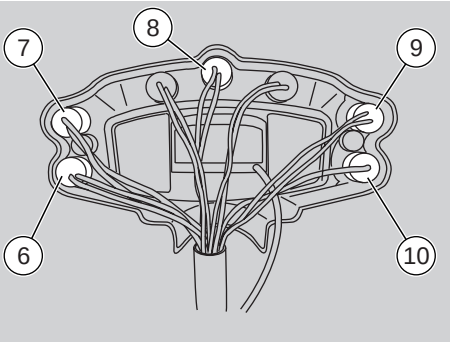

Για την αντικατάσταση:

⚠ ΚΙΝΔΥΝΟΣ

Η μάσκα (2) μαζί με τον εμπρόσθιο φανό παραμένει συνδεδεμένο στα ηλεκτρικά καλώδια, μην τα τραβάτε.

- Ξεβιδώστε και αφαιρέστε τις δύο βίδες (1).

⚠ ΠΡΟΣΟΧΗ

Χειριστείτε προσεκτικά τα πλαστικά εξαρτήματα ώστε να μην χαραχτούν ή να φθαρούν.

- Τραβήξτε προς τα κάτω τη μάσκα (2), μαζί με τον εμπρόσθιο φανό αποσυνδέοντάς τον από την υποδοχή (3) στο ταμπλό.

ΕΝΔΕΙΚΤΙΚΕΣ ΛΥΧΝΙΕΣ

⚠ ΚΙΝΔΥΝΟΣ

Αφαιρέστε μια θήκη τη φορά για να αποφύγετε λανθασμένη τοποθέτηση κατά τη συναρμολόγηση.

- Βγάλτε τη θήκη που σας ενδιαφέρει:

Θέση	Ενδ. λυχνία	Χρώμα
6	Ρεζέρβα λαδιού μίξης (⛽)	κόκκινο
7	Φλας (⇦⇨)	πράσινο
8	Δείκτης νεκράς ταχύτητας (N)	πράσινο
9	Μεσαία σκάλα φώτων (≡D)	πράσινο
10	Μεγάλη σκάλα φώτων (≡D)	μπλε

- Βγάλτε και αντικαταστήστε τη λάμπα με μια ίδιου τύπου.

ΦΩΤΙΣΜΟΣ ΤΑΜΠΛΟ

- Αφαιρέστε τη θήκη της λάμπας (9).
- Βγάλτε και αντικαταστήστε τη λάμπα με μια ίδιου τύπου.

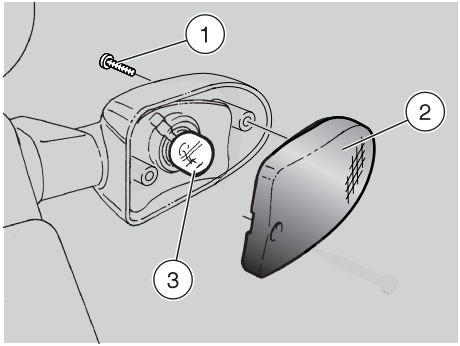

ΑΝΤΙΚΑΤΑΣΤΑΣΗ ΛΑΜΠΤΗΡΩΝ ΦΛΑΣ ΕΜΠΡΟΣ ΚΑΙ ΠΙΣΩ

Διαβάστε προσεκτικά στη σελ. 78 (ΛΑΜΠΤΗΡΕΣ).

⚠ ΠΡΟΣΟΧΗ

Πριν αντικαταστήσετε ένα λαμπτήρα ελέγξτε τις ασφάλειες, βλέπε σελ. 76 (ΑΝΤΙΚΑΤΑΣΤΑΣΗ ΑΣΦΑΛΕΙΩΝ).

- Ξεβιδώστε και βγάλτε τη βίδα (1).

⚠ ΚΙΝΔΥΝΟΣ

Κατά την επανασυναρμολόγηση, σφίξτε προσεκτικά και λίγο τη βίδα (1) για να αποφύγετε πρόκληση ζημιάς στο προστατευτικό θώρακα.

- Αφαιρέστε τον προστατευτικό θώρακα (2).
- Πιέστε λίγο το λαμπτήρα (3) και περιστρέψτε αριστερόστροφα.
- Αφαιρέστε το λαμπτήρα από την υποδοχή του.

⚠ ΠΡΟΣΟΧΗ

Βάλτε τη λάμπα στη θήκη προσαρμόζοντας τις δύο ακίδες στους δύο οδηγούς στη θήκη της λάμπας.

- Τοποθετήστε σωστά μια λάμπα ίδιου τύπου.

ΑΝΤΙΚΑΤΑΣΤΑΣΗ ΛΑΜΠΑΣ ΠΙΣΩ ΦΑΝΟΥ

⚠ ΚΙΝΔΥΝΟΣ

Πριν αντικαταστήσετε ένα λαμπτήρα ελέγξτε τις ασφάλειες, βλέπε σελ. 76 (ΑΝΤΙΚΑΤΑΣΤΑΣΗ ΑΣΦΑΛΕΙΩΝ) και την αποτελεσματικότητα των διακοπτών των στοπ, βλέπε σελ. 77 (ΕΛΕΓΧΟΣ ΠΛΕΥΡΙΚΟΥ ΣΤΑΝΤ).

Διαβάστε προσεκτικά στη σελ. 78 (ΛΑΜΠΤΗΡΕΣ).

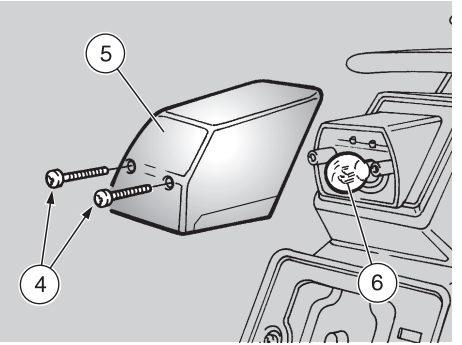

- Ξεβιδώστε και αφαιρέστε τις δύο βίδες (4).

⚠ ΚΙΝΔΥΝΟΣ

Κατά την επανασυναρμολόγηση, σφίξτε προσεκτικά και λίγο τις δύο βίδες (4) για να αποφύγετε πρόκληση ζημιάς στο προστατευτικό θώρακα.

- Αφαιρέστε τον προστατευτικό θώρακα (5).
- Πιέστε λίγο το λαμπτήρα (6) και περιστρέψτε αριστερόστροφα.
- Αφαιρέστε το λαμπτήρα από την υποδοχή του.

⚠ ΠΡΟΣΟΧΗ

Βάλτε τη λάμπα στη θήκη προσαρμόζοντας τις δύο ακίδες στους δύο οδηγούς στη θήκη της λάμπας.

- Τοποθετήστε σωστά μια λάμπα ίδιου τύπου.

⚠ ΠΡΟΣΟΧΗ

Πριν από τη μεταφορά του δικύκλου, πρέπει να αδειάσετε προσεκτικά το ρεζερβουάρ καυσίμου και το καρμπυρατέρ, βλέπε κάτω (ΑΔΕΙΑΣΜΑ ΚΑΥΣΙΜΟΥ ΑΠΟ ΤΟ ΡΕΖΕΡΒΟΥΑΡ), φροντίζοντας να είναι εντελώς στεγνά.
Κατά τη μετακίνηση, το δίκυκλο πρέπει να διατηρείται σε κατακόρυφη, για την αποφυγή διαρροής λαδιού, ψυκτικού υγρού και υγρών μπαταρίας.
Πρέπει να είναι καλά στερεωμένο και πρέπει να βάλετε 1η ταχύτητα.

⚠ ΚΙΝΔΥΝΟΣ

Σε περίπτωση βλάβης μη ρυμουλκείτε το δίκυκλο αλλά καλέστε την οδική βοήθεια.

ΑΔΕΙΑΣΜΑ ΚΑΥΣΙΜΟΥ ΑΠΟ ΤΟ ΡΕΖΕΡΒΟΥΑΡ

Διαβάστε προσεκτικά στη σελ. 36 (ΚΑΥΣΙΜΟ).

⚠ ΚΙΝΔΥΝΟΣ

Κίνδυνος πυρκαγιάς.
Περιμένετε να κρυώσουν καλά ο κινητήρας και η εξάτμιση.

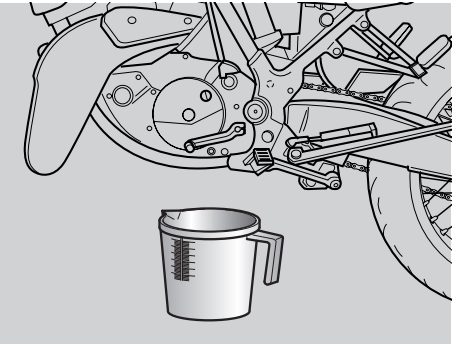

⚠ ΚΙΝΔΥΝΟΣ

Οι ατμοί καυσίμου είναι βλαβεροί για την υγεία. Βεβαιωθείτε, πριν προχωρήσετε, ότι ο χώρος που θα εργαστείτε έχει καλό εξαερισμό. Μην εισπνέετε ατμούς καυσίμου. Μην καπνίζετε και μην χρησιμοποιείτε ελεύθερη φλόγα. Μην χύνετε το καύσιμο στο περιβάλλον.

- Τοποθετήστε το δίκυκλο στο σταντ.
- Σβήστε τον κινητήρα και περιμένετε να κρυώσει.
- Εφοδιαστείτε με ένα δοχείο χωρητικότητας μεγαλύτερης από την ποσότητα καυσίμου που υπάρχει στο ρεζερβουάρ και τοποθετήστε το στο έδαφος στην αριστερή πλευρά του δικύκλου.
- Βγάλτε την τάπα του ρεζερβουάρ καυσίμου.

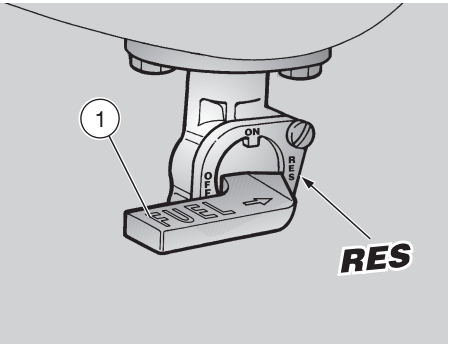

- Για το άδειασμα του καυσίμου από το ρεζερβουάρ, χρησιμοποιήστε μια χειροκίνητη αντλία ή κάτι παρόμοιο.

⚠ ΚΙΝΔΥΝΟΣ

Αφο΄θ ολοκληρώσετε το άδειασμα κλείστε την τάπα του ρεζερβουάρ.

Για πλήρες άδειασμα του καρμπυρατέρ:

- Βάλτε τη στρόφιγγα καυσίμου (1) στη θέση “**RES**”.
- Εκκινήστε το δίκυκλο, βλέπε σελ. 48 (ΕΚΚΙΝΗΣΗ).
- Ανοίξτε μερικές φορές το γκάζι με΄χρι να σβήσει ο κινητήρας λόγω έλλειψης καυσίμου.

Σε περίπτωση ανάγκης, απευθυνθείτε σε έναν Επίσημο Αντιπρόσωπο της aprilia.

Καθαρίζετε συχνά το δίκυκλο αν χρησιμοποιείται σε περιοχές ή σε συνθήκες:

- Ατμοσφαιρικής μόλυνσης (πόλεις και βιομηχανικές ζώνες).
- Αλατότητας ή υγρασίας (περιοχές κοντά στη θάλασσα, με ζεστό ή υγρό κλίμα)
- Ιδιαίτερες περιβαλλοντικές/εποχιακές συνθήκες (χρήση αλατιού, χημικών προϊόντων για τον πάγο το χειμώνα στους δρόμους).
- Ιδιαίτερη προσοχή πρέπει να δοθεί ώστε να μην παραμένουν στο αμάξωμα επικαθίσεις, υπολείμματα από βιομηχανικές, μολυσματικές σκόνες, λεκέδες πίσας, έντομα, κουτσουλιές, κλπ.
- μην σταθμεύετε το δίκυκλο κάτω από δέντρα. Πράγματι σε ορισμένες εποχές, πέφτουν από τα δέντρα υπολείμματα, ρητίνες, φρούτα ή φύλλα που περιέχουν χημικές ουσίες που είναι βλαβερές για τη βαφή.

⚠ ΚΙΝΔΥΝΟΣ

Μετά το πλύσιμο του δικύκλου, η απόδοση του φρεναρίσματος μπορεί να είναι προσωρινά μειωμένη, εξαιτίας της παρουσίας νερού στις επιφάνειες τριβής του συστήαμτος φρένων. Πρέπει να προβλέπετε μεγαλύτερες αποστάσεις φρεναρίσματος για την αποφυγή ατυχημάτων. Πατήστε επανειλημμένα τα φρένα, για να επανέλθουν σε κανονικές συνθήκες.
Κάντε τους προκαταρκτικούς ελέγχους, βλέπε σελ. 47 (ΠΙΝΑΚΑΣ ΠΡΟΚΑΤΑΡΚΤΙΚΩΝ ΕΛΕΓΧΩΝ).

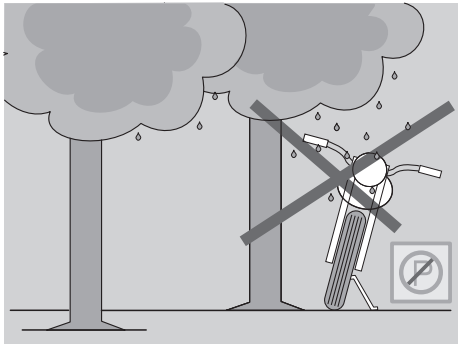

Για να αφαιρέσετε τη βρωμιά και τη λάσπη που έχουν επικαθίσει στις βαμμένες επιφάνειες, να χρησιμοποιήσετε ριπή νερού με χαμηλή πίεση, βρέξτε καλά τα βρώμικα μέρη, αφαιρέστε τη λάσπη και τις βρωμιές με ένα μαλακό σφουγγάρι για αμαξώματα καλά ποτισμένο με νερό και σαμπουάν (2 ÷ 4% μέρη σαμπουάν σε νερό). Μετά ξεπλύντε καλά με νερό, και στεγνώστε με κατεργασμένο δέρμα. Για να πλύνετε τα εξωτερικά μέρη του κινητήρα, χρησιμοποιήστε απορρυπαντικό που να αφαιρεί τα γράσα καθώς και πινέλα και κουρέλια.

⚠ ΠΡΟΣΟΧΗ

Υπενθυμίζουμε ότι το γυάλισμα με κερί σιλικόνης πρέπει να γίνεται μετά από καλό καθαρισμό του δικύκλου. Μην πλένετε το δίκυκλο στον ήλιο, ειδικά το καλοκαίρι, με τις μεταλλικές επιφάνειες να καίνε, διότι το σαμπουάν όταν στεγνώσει μπορεί να προκαλέσει ζημιά στο βερνίκι.

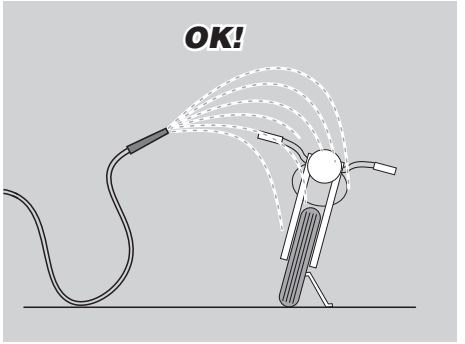

⚠ ΠΡΟΣΟΧΗ

Μη χρησιμοποιείτε υγρά σε θερμοκρασία πάνω από τους 40°C για τον καθαρισμό των πλαστικών τμημάτων του δικύκλου. Μη χρησιμοποιείτε ριπές νερού ή αέρα σε υψηλή πίεση ή ριπές ατμού στα ακόλουθα μέρη: πλήμνες τροχών, χειριστήρια στη δεξιά και την αριστερή πλευρά του τιμονιού, έδρανα, αντλίες φρένων, όργανα και δείκτες, απόληξη εξάτμισης, θήκη εγγράφων/κιτ εργαλείων, διακόπτης εκκίνησης/κλειδαριά τιμονιού. Για το καθάρισμα των επιφανειών από λάστιχο, πλαστικό και της σέλας, μη χρησιμοποιείτε οινόπνευμα, βενζίνη ή διαλύτες, αλλά μόνο νερό και ουδέτερο απορρυπαντικό. Μην αλείφετε με προστατευτικό κερί τη σέλα για να αποφύγετε το γλίστρημα.

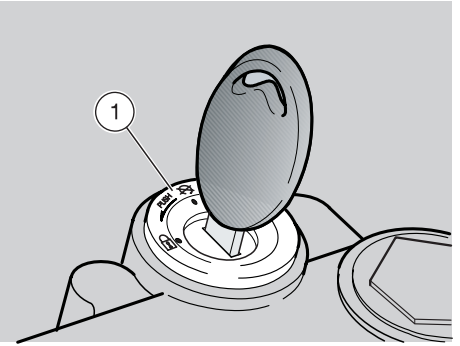

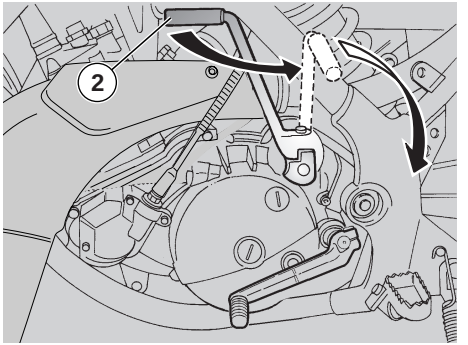

ΜΕΓΑΛΕΣ ΠΕΡΙΟΔΟΙ ΑΔΡΑΝΕΙΑΣ

Πρέπει να ληφθούν ορισμένα μέτρα για να αποφευχθούν τα επακόλουθα της μη χρήσης του δικύκλου.
Επίσης είναι απαραίτητο να κάνετε τις επισκευές και ένα γενικό έλεγχο πριν το θέσετε ξανά σε λειτουργία, διότι μπορεί να ξεχάσετε να το κάνετε αργότερα.

Κάντε τα ακόλουθα:

- Αδειάστε εντελώς το ρεζερβουάρ καυσίμου και το καρμπυρατέρ, βλέπε σελ. 82 (ΑΔΕΙΑΣΜΑ ΚΑΥΣΙΜΟΥ ΑΠΟ ΤΟ ΡΕΖΕΡΒΟΥΑΡ).
- Αφαιρέστε τα μπουζί, βλέπε σελ. 72 (ΜΠΟΥΖΙ).
- Ρίξτε στον κύλινδρο ένα κουταλάκι (5 ÷ 10 cmC) λάδι κινητήρα.
- Βάλτε το διακόπτη εκκίνησης (1) στο “⊗”.
- Πατήστε το μοχλό εκκίνησης (2) μερικές φορές για να διοχετευθεί το λάδι ομοιόμορφα στις επιφάνειες του κυλίνδρου.
- Επανατοποθετήστε το μπουζί, σελ. 72 (ΜΠΟΥΖΙ).
- Αφαιρέστε τη μπαταρία, βλέπε σελ. 74 (ΑΦΑΙΡΕΣΗ ΜΠΑΤΑΡΙΑΣ).
- Πλύνετε και στεγνώστε το δίκυκλο, βλέπε σελ. 83 (ΚΑΘΑΡΙΣΜΟΣ).
- Περάστε με κερί όλες τις βαμμένες επιφάνειες.
- Φουσκώστε τα λάστιχα, βλέπε σελ. 43 (ΛΑΣΤΙΧΑ).
- Τοποθετήστε το δίκυκλο με τέτοιο τρόπο ώστε και τα δύο λάστιχα να είναι ανυψώμενα πάνω από το έδαφος, χρησιμοποιώντας το κατάλληλο υποστήριγμα.
- Τακτοποιήστε το δίκυκλο σε χώρο χωρίς θέρμανση, χωρίς υγρασία, προστατευμένο από τις ακτίνες του ηλίου, στον οποίο οι μεταβολές τις θερμοκρασίας είναι ελάχιστες.
- Καλύψτε το δίκυκλο αποφεύγοντας τη χρήση πλαστικών ή αδιάβροχων υλικών.

ΜΕΤΑ ΤΗΝ ΑΠΟΘΗΚΕΥΣΗ

- Ξεσκεπάστε και καθαρίστε το δίκυκλο, βλέπε σελ. 83 (ΚΑΘΑΡΙΣΜΟΣ).
- Ελέγξτε τη στάθμη του ηλεκτρολύτη στη μπαταρία και τοποθετήστε την στο δίκυκλο, βλέπε σελ. 75 (ΕΛΕΓΧΟΣ ΣΤΑΘΜΗΣ ΗΛΕΚΤΡΟΛΥΤΗΣ ΜΠΑΤΑΡΙΑΣ) και σελ. 75 (ΕΠΑΝΑΦΟΡΤΙΣΗ ΜΠΑΤΑΡΙΑΣ).
- Γεμίστε το ρεζερβουάρ με καύσιμο, βλέπε σελ. 36 (ΚΑΥΣΙΜΟ).
- Κάντε τους προκαταρκτικούς ελέγχους, βλέπε σελ. 47 (ΠΙΝΑΚΑΣ ΠΡΟΚΑΤΑΡΚΤΙΚΩΝ ΕΛΕΓΧΩΝ).

⚠ ΚΙΝΔΥΝΟΣ

Κάντε μερικά χιλιόμετρα δοκιμής με μέτρια ταχύτητα σε περιοχή όπου δεν έχει πολύ κίνηση.

ΔΙΑΣΤΑΣΕΙΣ	Μέγ. μήκος (με την προέκταση φτερό πίσω)	2165 mm
	Μέγ. πλάτος	840 mm
	Μέγ. ύψος (στη μάσκα)	1170 mm
	Ύψος στη σέλα	870 mm
	Μεταξόνιο	1480 mm
	Ελάχιστο ύψος από το έδαφος	290 mm
	Βάρος κενού αμαξώματος	126 kg
ΚΙΝΗΤΗΡΑΣ	Τύπος	Μονοκύλινδρος δίχρονος με μεταβαλλόμενη αναρρόφηση. Ξεχωριστή λίπανση με αυτόματη μεταβαλλόμενη μίξη (1,0 - 3,0 %).
	Αριθμός κυλίνδρων	1
	Κυβισμός	124,82 cmC
	Διάμετρος / διαδρομή	54 mm / 54,5 mm
	Σχέση συμπίεσης	12,5 ± 0,5 : 1
	Εκκίνηση	με πεντάλ
	Αρ. στροφών στο ρελαντί	1200 ± 100 στροφές/λεπτό
	Συμπλέκτης	πολυδίσκος σε λουτρό λαδιού με μανέτα χειρισμού στην αριστερή πλευρά του τιμονιού.
	Ψύξη	υδρόψυκτο
ΧΩΡΗΤΙΚΟΤΗΤΑ	Καύσιμο (μαζί με τη ρεζέρβα)	11 λίτρα
	Ρεζέρβα καυσίμου	1,3 λίτρα (μηχανική ρεζέρβα)
	Λάδι κιβωτίου ταχυτήτων	600 cmC
	Υγρό ψύξης	0,8 λίτρα (50% νερό + 50% αντιψυκτικό με αιθυλαινική γλυκόλη)
	Λάδι μίξης (μαζί με τη ρεζέρβα)	1,25 λίτρα
	Ρεζέρβα λαδιού μίξης	0,5 λίτρα
	Θέσεις	2
	Μέγιστο φορτίο δικύκλου (οδηγός + συνεπιβάτης + αποσκευές)	336 kg

ΚΙΒΩΤΙΟ ΤΑΧΥΤΗΤΩΝ	Τύπος	μηχανικό 6 σχέσεων με πεντάλ χειρισμού στην αριστερή πλευρά του κινητήρα

ΣΧΕΣΕΙΣ ΜΕΤΑΔΟΣΗΣ	Σχέση	Αρχική	Δευτερεύουσα	Τελική σχέση	Συνολική σχέση
	1η	19/63 = 1 : 3,315	10 / 30 = 1: 3,000	16 / 45 = 1 : 2,81	R1 x R2 x R3 = 1 : 27,976
	2η		14 / 29 = 1: 2,071		R1 x R2 x R3 = 1 : 19,317
	3η		17 / 27 = 1: 1,588		R1 x R2 x R3 = 1 : 14,81
	4η		19 / 25 = 1: 1,316		R1 x R2 x R3 = 1 : 12,270
	5η		21 / 23 = 1: 1,095		R1 x R2 x R3 = 1 : 10,213
	6η		22 / 21 = 1: 0,954		R1 x R2 x R3 = 1 : 8,901

ΚΑΡΜΠΥΡΑΤΕΡ	Αριθμός	1
	Μοντέλο	DELL'ORTO PHBH 28
ΤΡΟΦΟΔΟΣΙΑ	Καυσίμου	Βενζίνη super αμόλυβδη κατά DIN 51 607, ελάχιστος αριθμός οκτανίων 95 (N.O.R.M.) και 85 (N.O.M.M.)
ΠΛΑΙΣΙΟ	Τύπος	Μονή δοκός με διπλή τραβέρσα από χάλυβα υψηλής αντοχής
	Γωνία κλίσης τιμονιού	28°
	Προπορεία	127 mm
ΑΝΑΡΤΗΣΕΙΣ	Εμπρός	Upside down Ψ40
	Διαδρομή	260 mm
	Πίσω	Μονό αμορτισέρ αερίου
	Διαδρομή	280 mm
ΦΡΕΝΑ	Εμπρός	Με δίσκο - Ψ 320 mm - με υδραυλική μετάδοση
	Πίσω	Με δίσκο - Ψ 220 mm - με υδραυλική μετάδοση
ΖΑΝΤΕΣ ΤΡΟΧΩΝ	Τύπος	αλουμινίου με ακτίνες
	Εμπρός	3,00 x 17"
	Πίσω	4,25 x 17"

ΛΑΣΤΙΧΑ	ΕΜΠΡΟΣ	110/70 ZR 17 54W
	Πίεση φουσκώματος μόνο οδηγού	180 kPa (1,8 5bar)
	Πίεση φουσκώματος οδηγού και συνεπιβάτη	180 ± 10 kPa (1,8 ± 0,1 5bar)
	ΠΙΣΩ	150/60 ZR 17 66W
	Πίεση φουσκώματος μόνο οδηγού	200 kPa (2 5bar)
	Πίεση φουσκώματος οδηγού και συνεπιβάτη	230 ± 10 kPa (2,3 ± 0,1 5bar)
ΑΝΑΦΛΕΞΗ	Τύπος.....	CDI
	Προπορεία ανάφλεξης	12° ± 2° πριν από το Α.Ν.Σ.
ΜΠΟΥΖΙ	Στάνταρ	NGK R BR8 ES
	Διάκενο ηλεκτροδίου μπουζί	0,5÷0,6 mm
ΣΥΣΤΗΜΑ ΗΛΕΚΤΡΙΚΟ	Μπαταρία	12 V - 4 Ah
	Ασφάλειες (γενικά)	20 A
	Ασφάλειες (κεντρική μονάδα).....	15 A
	Ασφάλειες (λειτουργίες)	7,5 A
	Γεννήτρια (A)	12 V - 180 W
ΛΑΜΠΤΗΡΕΣ	Μεσαία/Μεγάλη σκάλα	12 V - 35/35 W
	Φώτα πορείας εμπρός	12 V - 5 W
	Φλας	12 V - 10 W
	Φώτα θέσης πίσω / πινακίδας/ στοπ	12 V - 5 / 21 W
	Φωτισμός ταμπλο	12 V - 2 W
ΕΝΔΕΙΚΤΙΚΕΣ ΛΥΧΝΙΕΣ	Κιβώτιο ταχυτήτων σε νεκρά.....	12 V - 1.2 W
	Φλας	12 V - 1.2 W
	Μεγάλη σκάλα προβολέων	12 V - 1.2 W
	Ρεζέρβα λαδιού μίξης.....	12 V - 1.2 W
	Μεσαία σκάλα	12 V - 1.2 W

ΠΙΝΑΚΑΣ ΛΙΠΑΝΤΙΚΩΝ

Λάδι αντικατάστασης (συνιστάται): Agip GEAR SYNTH, SAE 75W - 90.

Εναλλακτικά με τα συνιστώμενα λάδια, μπορείτε να χρησιμοποιήσετε λάδια με χαρακτηριστικά ίσα ή ανώτερα από τα τεχνικά χαρακτηριστικά A.P.I. GL-4.

Λάδι μίξης (συνιστώμενο): Agip SPEED 2T.

Εναλλακτικά σε σχέση με τα συνιστώμενα λάδια, μπορείτε να χρησιμοποιήσετε λάδια μάρκας, πλήρως συνθετικά, με επιδόσεις ίσες ή ανώτερες από τα χαρακτηριστικά ISO -L-EGD /JASO FC / API TC.

Λάδι πιρουνιού (συνιστώμενο): Agip FORK 5W ή Agip FORK 20W.

Αν θέλετε κάποιο λάδι με συμπεριφορά ενδιάμεση σε σχέση με τα προσφερόμενα από το Agip FORK 5W Agip FORK 20W, μπορείτε να αναμίξετε τα προϊόντα με τον ενδεικνυόμενο τρόπο:

SAE 10W = Agip FORK 5W67% του όγκου + Agip FORK 20W 33% του όγκου,

SAE 15W = Agip FORK 5W 33% του όγκου + Agip FORK 20W 67% του όγκου.

Ρουλεμάν και άλλα σημεία λίπανσης: Agip GREASE 30.

Εναλλακτικά με το συνιστώμενο προϊόν, χρησιμοποιήστε γράσσο για ρουλεμάν, πεδίο οφέλιμων θερμοκρασιών -30 °C ... +140 °C, σημείο σταγονοποίησης 150 °C ...230 °C, υψηλή αντιδιαβρωτική προστασία, καλή αντοχή στο νερό και στην οξείδωση.

Προστασία πόλων μπαταρίας: Ουδέτερο γράσσο ή βαζελίνη.

Γράσσο σπρέι για αλυσίδα (συνιστώμενο): Agip CHAIN LUBE.

⚠ ΚΙΝΔΥΝΟΣ

Χρησιμοποιείτε μόνο καινούργιο υγρό φρένων. Μην αναμιγνύετε διαφορετικές μάρκες ή τύπους λαδιού χωρίς να ελέγξετε πρώτα τη συμβατότητα των βάσεων.

Υγρό φρένων (συνιστώμενο): Agip BRAKE FLUID DOT 4 PLUS.

⚠ ΚΙΝΔΥΝΟΣ

Χρησιμοποιείτε μόνο αντιψυκτικό και αντιδιαβρωτικό χωρίς νιτρώδη άλατα, που εξασφαλίζει προστασία τουλάχιστον στους -35 °C.

Υγρό ψύξης κινητήρα (συνιστώμενο): Agip ANTIFREEZE PLUS.

Η ΑΞΙΑ ΤΗΣ ΤΕΧΝΙΚΗΣ ΥΠΟΣΤΗΡΙΞΗΣ

Χάρη στη συνεχή τεχνική κατάρτιση και στα προγράμματα ειδικής εκπαίδευσης πάνω στα προϊόντα **aprilia**, μόνο οι μηχανικοί του Επίσημου Δικτύου **aprilia** γνωρίζουν καλά αυτό το δίκυκλο και διαθέτουν τον ειδικό απαιτούμενο εξοπλισμό για τη σωστή εκτέλεση επεμβάσεων συντήρησης και επισκευής.

Η αξιοπιστία του οχήματος εξαρτάται και από τη μηχανική κατάσταση του ίδιου. Ο έλεγχος πριν από την οδήγηση, η τακτική συντήρηση και η χρήση γνήσιων ανταλλακτικών **aprilia** αποτελούν ουσιαστικούς παράγοντες!

Για πληροφορίες σχετικά με τον Επίσημο Αντιπρόσωπο και/ή το πλησιέστερο Κέντρο Τεχνικής Υποστήριξης, συμβουλευτείτε το Χρυσό Οδηγό ή κάντε απευθείας αναζήτηση στο χάρτη που υπάρχει στο Επίσημο Ιστοχώρο:

www.aprilia.com

Μόνο εάν ζητάτε Γνήσια Ανταλλακτικά **aprilia** θα έχετε ένα προϊόν μελετημένο και δοκιμασμένο ήδη από τη φάση σχεδιασμού. Τα Γνήσια Ανταλλακτικά **aprilia** υπόκεινται συνεχώς σε διαδικασίες ελέγχου ποιότητας, για να εξασφαλιστεί η αξιοπιστία και η διάρκειά τους στο χρόνο.

ΕΙΣΑΓΩΓΕΙΣ

I	**APRILIA**	via G. Galilei, 1 - 30033 Noale (VE) Italy Tel. +39(0)41 5829111 - Fax +39(0)41 441054 - Servizio Clienti **aprilia** +39(0)41 5079821
UK	**APRILIA WORLD SERVICE UK branch**	15 Gregory Way - SK5 7ST Stockport - Cheshire Tel. 0044-161 475 1800 - Fax 0044-161 475 1825 - Email: massimo_granata@aprilia.com
D	**APRILIA MOTORRAD**	Am Seestern 3 - D-40547 - Dusseldorf Tel. 0049-211-59018-00 - Fax 0049-211-5901819 - Email: Ralf_kemper@aprilia.de
NL	**APRILIA WORLD SERVICE B.V.**	Nikkelstraat 1 - 4823 - Ae Breda Tel. 0031-76-5431640 - Fax 0031-76-5431649 - Email: Dennis_Opstal@nl.aprilia.com
E	**APRILIA WORLD SERVICE** Succursale en Espana	Edificio América, Av.da de Arangòn, 334 - 28022 Madrid Tel. 0034-91-7460066 - Fax 0034-91-7460065- Email: Paco_Montes@aprilia.es
F	**APRILIA WORLD SERVICE** Succursale en France	z.a. Central Parc - 255 Blv. R. Ballanger B.P. 77 - 93421- Villepinte Tel. 0033-1-49634747 - Fax 0033-1-49638750 - Email: bschweitzer@aprilia.fr
CZ	**A. SPIRIT A.S.** **A. SPIRIT A.S. (Sede operativa)**	Saldova 38 - 180 00 - Praha 8 - Karlin Bubenska 43 - 170 00 - Praha 7 Tel. 0042-02-96547142 - Fax 0042-02-96547145 - Email: pistek@aspirit.cz
SLO	**AVTO TRIGLAV d.o.o.**	Baragova 5 - 1113 - Ljubljana Tel. 00386-1-5883 421 - Fax. 00386-1-5883465 - Email: ziga.martincic@avto-triglav.si
A	**GINZINGER IMPORT GmbH & CO.**	Frankenburgerstrasse 19 - 4910 - Ried im Innkreis Tel. 0043-7752-88077 - Fax. 0043-7752-70684 - Email: office@aprilia.at
HR	**ING-KART d.o.o.**	Samoborska cesta 258 - 10000 - Zagreb Tel. 00385-1-3498000 - Fax. 00385-1-3499111 - Email: mario.petrusa@aprilia.hr
IRL	**K.D.I. Kawasaki Distributor IRL. LTD:**	no. 1 Long Mile Road - Dublin 12 Tel. 00353-1-4566222 - Fax. 00353-1-4756461 - Email:sales@bikeworld.ie
N	**HARO SKANDINAVIA A.S.**	Kjorbekkdalen 6 - 3735- Skien Tel. 0047-35506780 - Fax. 0047-35506781 - E-mail:tore@aprilia.no

TR	**MOTOMAX MOTORLU ARACLAR SAN. VE TIC. A.S.**	Kore Sehitleri Cad. No. 42 - 80300 - Zincirlikuyu - Istanbul Tel. 0090-212-3360058 - Fax. 0090-212-3360057- Email: aincili@motomax.com.tr
H	**MILLE MOTOR KFT. (sede operativa)**	Hold utca 23 - H-1054 - Budapest Tel. 0036-1-3329938 - Fax. 0036-1-2693044 - Email: Zsoldos.lajos@elender.hu
P	**MILFA IMPORTAÇÃO EXPORTAÇÃO LDA.**	Av. Da Republica 692 - 4450 - Matosinhos Tel. 00351-229382450 - Fax. 00351-229371305 - Email: milfa@milfa.pt
GR	**APRILIA HELLAS**	Rizareiou 4 - 15233 - Halandri Tel. 0030-210-6898290 - Fax. 0030-210-6898056
CH	**MOHAG A.G.**	Bernerstrasse Nord 202 - 8064 - Zurigo Tel. 0041-1-4348686 - Fax 0041-1-434 8606 - Email: agonser@mohag.ch
B	**N.V./S.A. RAD**	Landegemstraat 4 - Industriegebied - B-9031 - Drongen-Baarle Tel. 0032-9-2829410 - Fax. 0032-9-2810012 - Email: Kurt_Derynck@rad.be
DK	**T.M.P.**	Hammervej 32 - 7900 - Nikobing Mors Tel. 0045-97-722233 - Fax. 0045-97-722143/33 - Email: thomas@aprilia.dk
SF	**TUONTI NAKKILA OY**	P.o.B. 18 - 29250 - Nakkila Tel. 00358-2-5352500 - Fax. 00358-2-5372793 - Email: satu.saarinen@aprilia.fi
R	**RO GROUP INT.**(sede operativa)	Str. Depozitelor 41-43 Jud. Arges - Pitesti Tel. 0040-248211004 -Fax. 0040-248211004 - Email: marian.ion@rogroup.ro
CSI	**Z.A.O. ITALMOTO (**sede operativa)	Ul. Preobragenskaya 5/7 - 107076 - Mo - Moscow Tel. 007-095-780 4294 - Fax. 007-095-964 4001 - Email: italmoto@mtu-net.ru
USA	**APRILIA WORLD SERVICE U.S.A., INC.**	109 Smoke Hill Lane Suite 190 - GA 30188 - Woodstock Tel. 001-770-592-2261 - Fax. 001-770-592-4878
J	**APRILIA JAPAN CORP.**	SHINYOKOHAMAMEGURO BLDG. 3-22-5 SHINYOKOHAMA KOUHOKU-KU 222-0033 YOKOHAMA-SHI KANAGAWA -Tel. 0081-454772632 - Fax 0081-454772605 - Email: m-okuyama@apriliajapan.co.jp
AUS	**JOHN SAMPLE GROUP PTY LTD.**	8 Sheridan Close - NSW 2214 - Milperra - Sydney Tel. 0061-2-97722666 - Fax. 0061-2-97742321 - Email: doreilly@jsg.com.au

ΕΙΣΑΓΩΓΕΙΣ

NZ **MOTORCYCLING DOWNUNDER LTD.**	35, Manchester Street - P.o.B. 22416 - Christchurch Tel. 0064-3-3660129 - Fax. 0064-3-3667580 - Email: j.horne@xtra.co.nz
RSA **MOTOVELO S.A.**	Old Pretoria Road - Wynberg - Johannesburg Tel. 0027-11-7868486 - Fax. 0027-11-7868482 - Email: motovelo@betech.co.za
MEX **APRILIA DE MEXICO, SA. de CV.**	San Jeromino - 64640 - 552 Monterrey N.L. Tel. 0052-818333-4493 - Fax. 0052-818348-9398 - sbertu Email: javier@aprilia.com.mx
ROK **BIKE KOREA CO. LTD.**	YeungSoo Bldg. 302 #206-25, Ohjang-Dong, Chung-Ku Seoul Tel. 0082-2-22756130 - Fax 0082-2-22756132 - Email: kukbike@yahoo.co.kr
RP **ULTRA BIKERS NETWORK INC.**	Bldg. 7294 cn Recto Highway - Pampanga Tel. 00632-7524450 - Fax 00632-7505764 - Email: ultracar@info.com.ph
SGP **CYCLENET PTE TLD**	1179 Serangoon Road - 328232 - Singapore Tel. 0065 6299 6251 - Fax. 0065 6297 5684 - Email: jeorj@mah.com.sg
HK **AH LAM MOTORCYCLE CO. LTD.**	29 Hak Po Street - Mongkok Kowloon - Hong Kong Tel. 00852-23859229 - Fax. 00852-23857920 - Email: garyyip@ahlam.com.hk
RC **PERFECT MOTORS COMPANY LIMITED**	No. 256, Sec. 2, Jhonghan Road, Taishan Township, Taipei County - 243 R.O.C Taipei Tel. 00886-222970511 - Fax. 00886-222970569 - Email: twintwin2@hotmail.com
KWT **ZED MOTORZ - Div. Of AL-RADWAN INTERNATIONAL GROUP**	Block 1, Street 13, Bldg 107, Shuwaikh Industrial 45703 Tel. 00965-4828072 - Fax. 00965-4828073 - Email: zed@zedmotorz.com
RL **ACCESS INTERNATIONAL FOR TRADING SARL.**	Diamond Tower, 10th Floor P.O.B. 13 - Verdun, near Mandarine Beirut Tel. 00961-1797333 - Fax. 00961-1798333 - Email: access_in@hotmail.com
RI **PT. MOTOR MEGA PERFORMA**	Jl. Keutamaan no. 75 - Jakarta Barat Tel. 0062 21 63333929 - Fax. 0062 21 6337889 - Email: purity@cbn.net.id
CDN **BARRETT MARKETING GROUP ltd.**	9060 300 Lockhart Mill Road - E7M 5C3 - Woodstock Tel. 001-5063281315 - Fax. 001-5063281582 - Email: joseeb@barrettcorp.com

ΕΙΣΑΓΩΓΕΙΣ

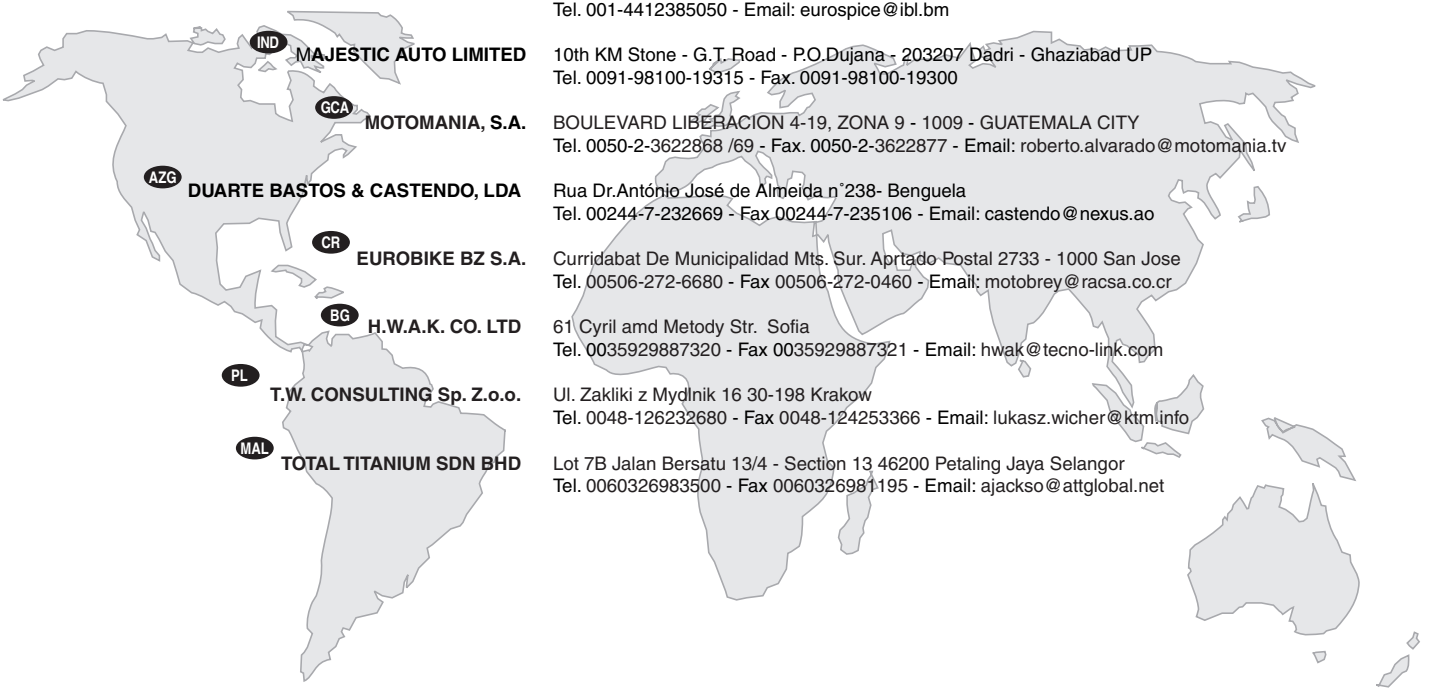

BERMUDA INTERNATIONAL LTD.	235, Middle Road - Southampton Tel. 001-4412385050 - Email: eurospice@ibl.bm
MAJESTIC AUTO LIMITED	10th KM Stone - G.T. Road - P.O.Dujana - 203207 Dadri - Ghaziabad UP Tel. 0091-98100-19315 - Fax. 0091-98100-19300
MOTOMANIA, S.A.	BOULEVARD LIBERACION 4-19, ZONA 9 - 1009 - GUATEMALA CITY Tel. 0050-2-3622868 /69 - Fax. 0050-2-3622877 - Email: roberto.alvarado@motomania.tv
DUARTE BASTOS & CASTENDO, LDA	Rua Dr.António José de Almeida n°238- Benguela Tel. 00244-7-232669 - Fax 00244-7-235106 - Email: castendo@nexus.ao
EUROBIKE BZ S.A.	Curridabat De Municipalidad Mts. Sur. Aprtado Postal 2733 - 1000 San Jose Tel. 00506-272-6680 - Fax 00506-272-0460 - Email: motobrey@racsa.co.cr
H.W.A.K. CO. LTD	61 Cyril amd Metody Str. Sofia Tel. 0035929887320 - Fax 0035929887321 - Email: hwak@tecno-link.com
T.W. CONSULTING Sp. Z.o.o.	Ul. Zakliki z Mydlnik 16 30-198 Krakow Tel. 0048-126232680 - Fax 0048-124253366 - Email: lukasz.wicher@ktm.info
TOTAL TITANIUM SDN BHD	Lot 7B Jalan Bersatu 13/4 - Section 13 46200 Petaling Jaya Selangor Tel. 0060326983500 - Fax 0060326981195 - Email: ajackso@attglobal.net

ΗΛΕΚΤΡΙΚΟ ΣΧΕΔΙΑΓΡΑΜΜΑ - MX 125

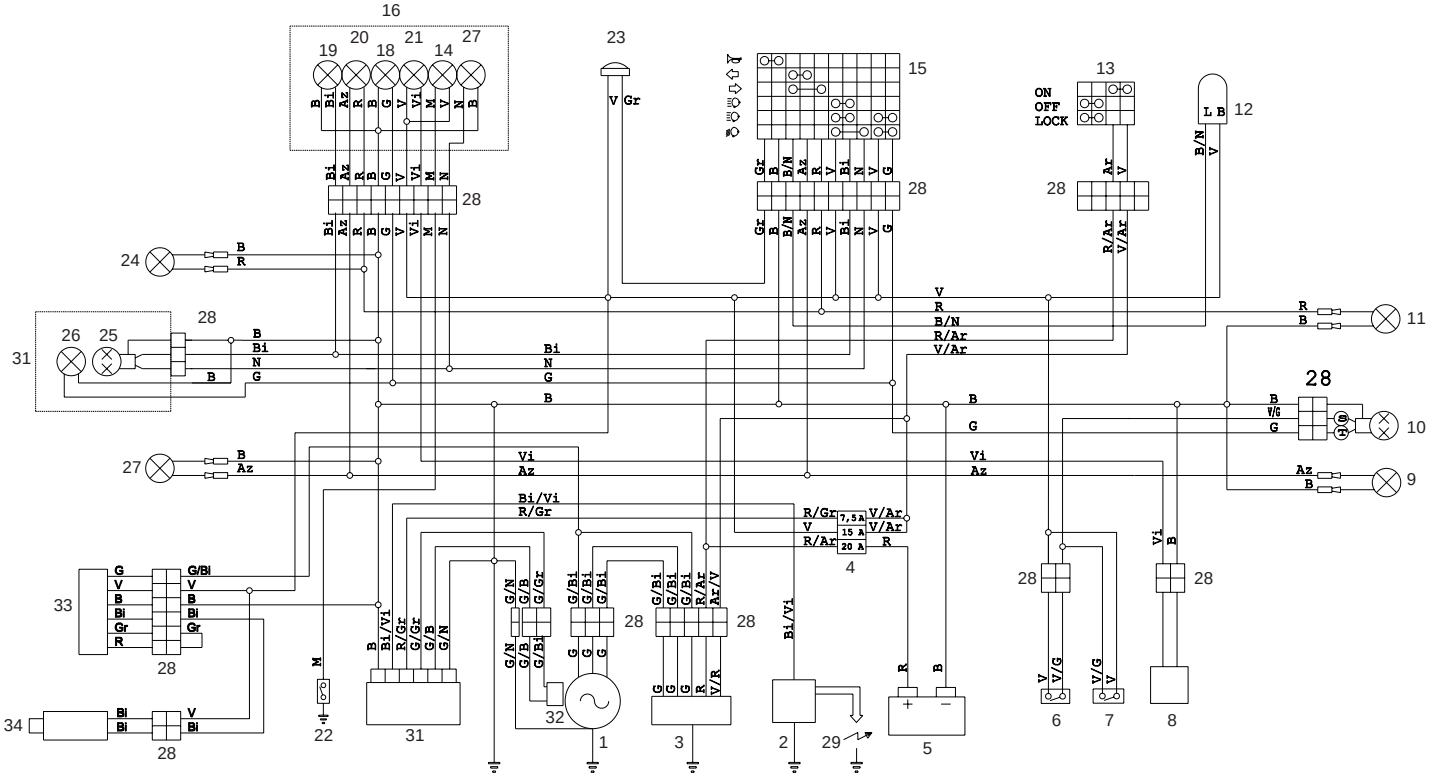

ΥΠΟΜΝΗΜΑ ΗΛΕΚΤΡΙΚΟΥ ΣΧΕΔΙΑΓΡΑΜΜΑΤΟΣ - MX 125

1) Γεννήτρια
2) Πηνίο ανάφλεξης
3) Ρυθμιστής τάσης
4) Ασφάλειες
5) Μπαταρία
6) Διακόπτης εμπρόσθιου στοπ
7) Διακόπτης πίσω στοπ
8) Αισθητήρας στάθμης λαδιού
9) Πίσω αριστερό φλας
10) Πίσω φανός
11) Πίσω δεξί φλας
12) Φλασέρ
13) Διακόπτης εκκίνησης/κλειδαριά τιμονιού
14) Ενδεικτική λυχνία νεκράς ταχύτητας
15) Διακόπτης αριστερών φλας
16) Ταμπλό
17) Ενδεικτική λυχνία μεσαίας σκάλας
18) Λαμπτήρας φωτισμού ταμπλό
19) Ενδεικτική λυχνία μεγάλης σκάλας
20) Ενδεικτική λυχνία φλας
21) Λυχνία στάθμης λαδιού
22) Διακόπτης κιβωτίου ταχυτήτων σε νεκρά
23) Ακουστικό σήμα
24) Δεξί εμπρός φλάς
25) Λαμπτήρας μεσαίας/μεγάλης σκάλας
26) Λαμπτήρας φώτων πορείας εμπρός
27) Εμπρός αριστερό φλας
28) Πολλαπλή φίσα
29) Μπουζί
30) Πίσω φανός
31) CDI
32) Pick Up
33) Κεντρική ηλεκτρονική μονάδα FP
34) Σωληνοειδές FP

ΧΡΩΜΑ ΚΑΛΩΔΙΩΝ

Ar πορτοκαλί
Az γαλάζιο
B μπλε
Bi λευκό
G κίτρινο
Gr γκρι
M καφέ
N μαύρο
R κόκκινο
V πράσινο
Vi μωβ

Η εταιρία **aprilia** Α.Ε. ευχαριστεί τους πελάτες της για την επιλογή του δικύκλου και συνιστά:

– Μην διασκορπίζετε τα χρησιμοποιημένα λάδια, τα καύσιμα, και τις ρυπογόνες ουσίες στο περιβάλλον.

– Μην αφήνετε αναμμένο τον κινητήρα αν δεν είναι απαραίτητο.

– Αποφεύγετε να κάνετε θόρυβο και να ενοχλείτε.

– Σεβαστείτε τη φύση.

aprilia

MX 125

aprilia part# 8104766

use+maintenancebook

© 2006 **Piaggio & C. S.p.A.** - Noale (VE)

First edition: October 2003

Reprint: June 2006

Produced and printed by:
VALLEY FORGE DECA
Ravenna, Modena, Torino

DECA S.r.l.
Registered & Admin. Offices
Via Vincenzo Giardini, 11
48022 Lugo (RA) - Italia -
Tel. 0545-216611
Fax 0545-216610
www.vftis.com
deca@vftis.spx.com

on behalf of:
Piaggio & C. S.p.A.
via G. Galilei, 1 - 30033 Noale (VE) - Italia
Tel. +39 - 041 58 29 111
Fax +39 - 041 44 10 54
www.aprilia.com

SAFETY WARNINGS

The following precautionary warnings are used throughout this manual in order to convey the following messages:

⚠ **Safety warning. When you find this symbol on the vehicle or in the manual, be careful to the potential risk of personal injury. Non-compliance with the indications given in the messages preceded by this symbol may result in considerable risks for your and other people's safety and for the vehicle!**

⚠ WARNING

Indicates a potential hazard which may result in serious injury or even death.

⚠ CAUTION

Indicates a potential hazard which may result in minor personal injury or damage to the vehicle.

NOTE The word "NOTE" in this manual precedes important information or instructions.

TECHNICAL INFORMATION

★ The operations preceded by this symbol must be repeated also on the opposite side of the vehicle.

If not expressly indicated otherwise, for the reassembly of the units repeat the disassembly operations in reverse order.

The terms "right" and "left" are referred to the rider seated on the vehicle in the normal riding position.

WARNINGS - PRECAUTIONS - GENERAL ADVICE

Before starting the engine, carefully read this manual and in particular the section "SAFE DRIVE".

Your and other people's safety depends not only on your quickness of reflexes and on your agility, but also on what you know about the vehicle, on its efficiency and on your knowledge of the basic information for "SAFE DRIVE". Therefore, get a thorough knowledge of the vehicle, in such a way as to be able to drive in the traffic safely.

NOTE Keep a stock of one bulb per type with the vehicle (see technical data).

NOTE This manual must be considered as an integral part of the vehicle and must always accompany it, even in case of resale.

aprilia has prepared this manual with the maximum attention, in order to supply the user with correct and updated information. However, since **aprilia** constantly improves the design of its products, there may be slight discrepancies between the characteristics of your vehicle and those described in this manual. For any clarification concerning the information contained in this manual, do not hesitate to contact your **aprilia** Official Dealer.

For control and repair operations not expressly described in this publication, for the purchase of **aprilia** genuine spare parts, accessories and other products, as well as for specific advice, contact exclusively **aprilia** Official Dealers and Service Centers, which guarantee prompt and accurate assistance.

Thank you for choosing **aprilia.** We wish you a nice ride.

All rights as to electronic storage, reproduction and total or partial adaptation, with any means, are reserved for all Countries.

NOTE In some countries the antipollution and noise regulations in force require periodical inspections.

The user of the vehicle in these countries must:

– contact an **aprilia** Official Dealer to have the non-homologated components replaced with others homologated for use in the country in question;
– carry out the required periodical inspections.

NOTE Soon after purchasing the vehicle, write down the identification data indicated on the SPARE PARTS IDENTIFICATION LABEL in the table here below. This label is positioned on the frame, under the saddle; to read it, it is necessary to remove the saddle.

aprilia

SPARE PARTS IDENTIFICATION

YEAR	Y	1	2	3	4
I.M.	A	B	C	D	E

I	UK	A	P	SF	B	D	F	E	GR
NL	CH	DK	J	SGP	SLO	IL	ROK	MAL	RCH
HR	AUS	USA	BR	RSA	NZ	CDN			

These data indicate:

– year of manufacture (Y, 1, 2, ...);
– modification code (A, B, C, ...);
– homologation country (I, UK, A, ...).

and are to be supplied to the **aprilia** Official Dealer as reference data for the purchase of spare parts or specific accessories of the model you have acquired.

In this manual the various versions are indicated by the following symbols:

OPT **optional**

FP **Free Power version**

VERSION:

I	**Italia**	SGP	**Singapore**
UK	**Regno Unito**	SLO	**Slovenia**
A	**Austria**	IL	**Israele**
P	**Portogallo**	ROK	**Corea del Sud**
SF	**Finlandia**	MAL	**Malaysia**
B	**Belgio**	RCH	**Cile**
D	**Germania**	HR	**Croazia**
F	**Francia**	AUS	**Australia**
E	**Spagna**	USA	**Stati Uniti d'America**
GR	**Grecia**	BR	**Brasile**
NL	**Olanda**	RSA	**Repubblica del Sud Africa**
CH	**Svizzera**	NZ	**Nuova Zelanda**
DK	**Danimarca**	CDN	**Canada**
J	**Giappone**		

TABLE OF CONTENTS

SAFETY WARNINGS 2

TECHNICAL INFORMATION 2

WARNINGS - PRECAUTIONS - GENERAL ADVICE 2

SAFE DRIVE 5
- SAFETY RULES 6
- CLOTHING 9
- ACCESSORIES 10
- LOAD 10

ARRANGEMENT OF THE MAIN ELEMENTS. 12

ARRANGEMENT OF THE INSTRUMENTS 14

INSTRUMENTS AND INDICATORS 15
- INSTRUMENTS AND INDICATORS TABLE 16
- MULTIFUNCTION COMPUTER 17
- CHANGING THE BATTERY 31

MAIN INDEPENDENT CONTROLS 32
- CONTROLS ON THE LEFT SIDE OF THE HANDLEBAR 32
- IGNITION SWITCH 33
- STEERING LOCK 33

AUXILIARY EQUIPMENT 34
- GLOVE/TOOL KIT COMPARTMENT 34
- CRASH HELMET HOOK 34
- SPECIAL TOOLS OPT 35

MAIN COMPONENTS 36
- FUEL 36
- TRANSMISSION OIL 36
- 2 STROKE OIL TANK 37
- BRAKE FLUID - recommendations 38
- DISC BRAKES 38
- FRONT BRAKE 39
- REAR BRAKE 40
- ADJUSTING THE REAR BRAKE LEVER HEIGHT 41
- ADJUSTING THE CLUTCH 42
- TYRES 43
- COOLANT 44
- SILENCER 46

INSTRUCTIONS FOR USE 47
- PRELIMINARY CHECKING OPERATIONS 47
- STARTING 48
- DEPARTURE AND DRIVE 50
- RUNNING-IN 53
- STOPPING 53
- PARKING 54
- POSITIONING THE VEHICLE ON THE STAND 54
- SUGGESTIONS TO PREVENT THEFT 54

MAINTENANCE 55
- REGULAR SERVICE INTERVALS CHART 56
- IDENTIFICATION DATA 58
- REMOVING THE SIDE COVERS 58
- AIR CLEANER 59
- CHECKING THE TRANSMISSION OIL LEVEL AND TOPPING UP 60
- CHANGING THE TRANSMISSION OIL 61
- FRONT WHEEL 62
- REAR WHEEL 64
- DRIVE CHAIN 66
- INSPECTING THE FRONT AND REAR SUSPENSIONS 68
- REAR SUSPENSION 69
- CHECKING THE BRAKE PAD WEAR 70
- ADJUSTING THE COLD START CONTROL (⌈⌉) 70
- IDLING ADJUSTMENT 71
- ADJUSTING THE ACCELERATOR CONTROL 71
- SPARK PLUG 72
- BATTERY 73
- LONG INACTIVITY OF THE BATTERY 73
- CHECKING AND CLEANING THE TERMINALS 74
- REMOVING THE BATTERY 74
- CHECKING THE ELECTROLYTE LEVEL 75
- RECHARGING THE BATTERY 75
- INSTALLING THE BATTERY 75
- CHANGING THE FUSES 76
- CHECKING THE SIDE STAND AND THE SAFETY SWITCH 77
- CHECKING THE SWITCHES 77
- ADJUSTING THE VERTICAL HEADLIGHT BEAM 78
- BULBS 78
- CHANGING THE HEADLIGHT BULBS 79
- CHANGING THE DASHBOARD BULBS 80
- CHANGING THE FRONT AND REAR DIRECTION INDICATORS 81
- CHANGING THE REAR LIGHT BULB 81

TRANSPORT 82
- DRAINING THE FUEL TANK 82

CLEANING 83
- LONG PERIODS OF INACTIVITY 84
- AFTER A PERIOD OF INACTIVITY 84

TECHNICAL DATA 85
- LUBRICANT CHART 88
- AUTHORISED DEALERS AND SERVICE CENTRES 89
- IMPORTERS 90
- IMPORTERS 91
- IMPORTERS 92
- Importers 93
- WIRING DIAGRAM - MX 125 94
- WIRING DIAGRAM KEY- MX 125 95

aprilia

safe drive

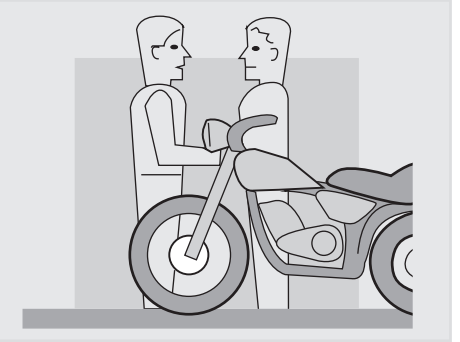

SAFETY RULES

To drive the vehicle it is necessary to be in possession of all the requirements prescribed by law (driving licence, minimum age, psychophysical ability, insurance, state taxes, vehicle registration, number plate, etc.).

Gradually get to know the vehicle by driving it first in areas with low traffic and/or private areas.

The use of medicins, alcohol and drugs or psychotropic substances notably increases the risk of accidents.

Be sure that you are in good psychophysical conditions and fit for driving and pay particular attention to physical weariness and drowsiness.

Most road accidents are caused by the driver's lack of experience.

NEVER lend the vehicle to beginners and, in any case, make sure that the driver has all the requirements for driving.

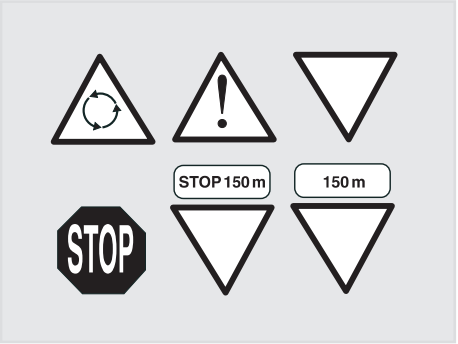

Rigorously observe all road signs and national and local road regulations.
Avoid abrupt movements that can be dangerous for yourself and other people (for example: rearing up on the back wheel, speeding, etc.), and give due consideration to the road surface, visibility and other driving conditions.

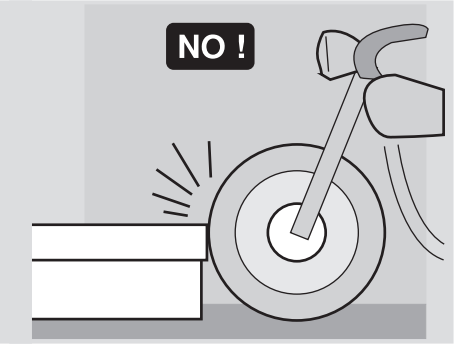

Avoid obstacles that could damage the vehicle or make you lose control.

Avoid riding in the slipstream created by preceding vehicles in order to increase your speed.

⚠ WARNING

Always drive with both hands on the handlebars and both feet on the footrests (or on the rider's footboards), in the correct driving posture.
Avoid standing up or stretching your limbs while driving.

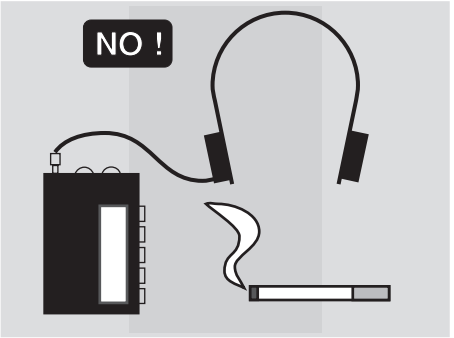

The driver should pay attention and avoid distractions caused by people, things and movements (never smoke, eat, drink, read, etc.) while driving.

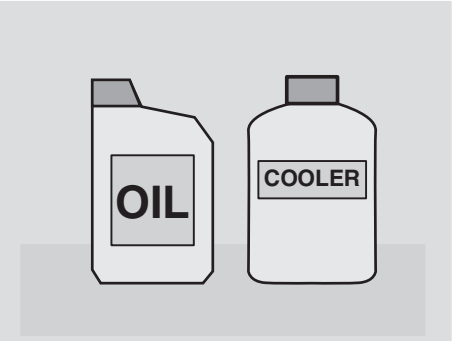

Use only the vehicle's specific fuels and lubricants indicated in the "LUBRICANT CHART"; check the oil, fuel and coolant levels regularly.

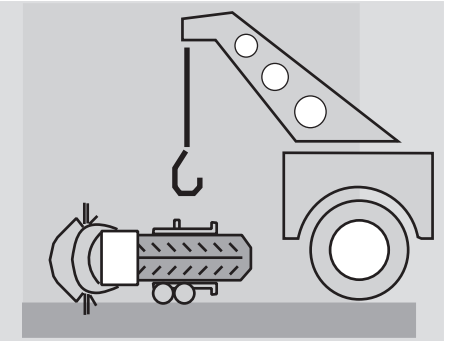

If the vehicle has been involved in an accident, make sure that no damage has occurred to the control levers, pipes, wires, braking system and vital parts.
If necessary, have the vehicle inspected by an **aprilia** Official Dealer, who should carefully check the frame, handlebars, suspensions, safety parts and all the devices that you cannot check by yourself.

Always remember to report any malfunction to the technicians to help them in their work.

Never use the vehicle when the amount of damage it has suffered endangers your safety.

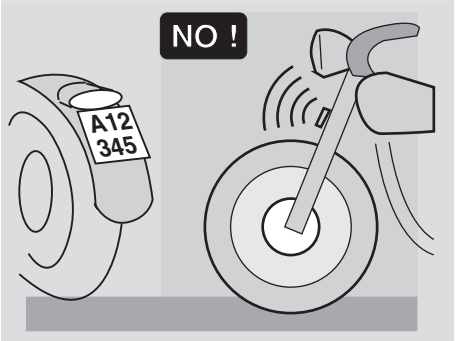

Never change the position, inclination or colour of: number plate, direction indicators, lights and horns.

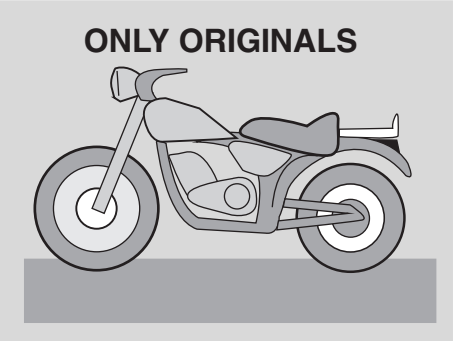

Any modification of the vehicle will result in the invalidity of the guarantee.

Any modification of the vehicle and/or the removal of original components can compromise vehicle performance levels and safety or even make it illegal.

We recommend respecting all regulations and national and local provisions regarding the equipment of the vehicle.

In particular, avoid all modifications that increase the vehicle's performance levels or alter its original characteristics.

Never race with other vehicles.

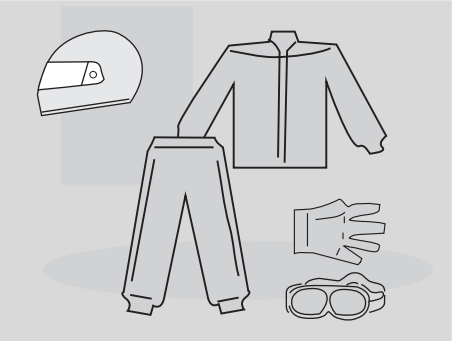

CLOTHING

Before starting, always wear a correctly fastened crash helmet. Make sure that it is homologated, in good shape, of the right size and that the visor is clean.

Wear protective clothing, preferably in light and/or reflecting colours. In this way you will make yourself more visible to the other drivers, thus notably reducing the risk of being knocked down, and you will be more protected in case of fall.

This clothing should be very tight-fitting and fastened at the wrists and ankles. Strings, belts and ties should not be hanging loose; prevent these and other objects from interfering with driving by getting entangled with moving parts or driving mechanisms.

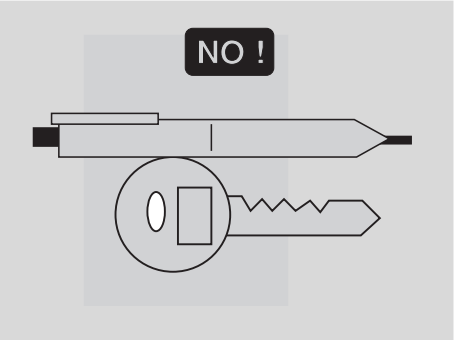

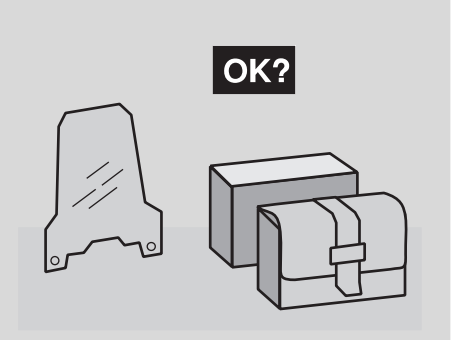

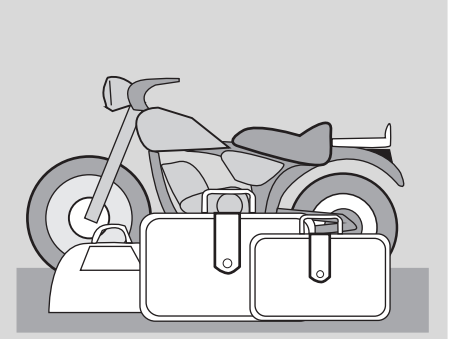

Do not keep objects that can be dangerous in case of fall, for example pointed objects like keys, pens, glass vials etc. in your pockets (the same recommendations also apply to passengers).

ACCESSORIES

The owner of the vehicle is responsible for the choice, installation and use of any accessory.
Avoid installing accessories that cover horns or lights or that could impair their functions, limit the suspension stroke and the steering angle, hamper the operation of the controls and reduce the distance from the ground and the angle of inclination in turns.
Avoid using accessories that hamper access to the controls, since this can prolong reaction times during an emergency.
Large fairings and windscreens assembled on the vehicle can produce aerodynamic forces capable of compromising the stability of the vehicle while driving.

Make sure that the equipment is well fastened to the vehicle and not dangerous during driving. Do not install electrical devices and do not modify those already existing to avoid electrical overloads, because the vehicle could suddenly stop or there could be a dangerous current shortage in the horn and in the lights. **aprilia** recommends the use of genuine accessories (**aprilia** genuine accessories).

LOAD

Be careful and moderate when loading your luggage. Keep any luggage loaded as close as possible to the centre of the vehicle and distribute the load uniformly on both sides, in order to reduce imbalance to the minimum. Furthermore, make sure that the load is firmly secured to the vehicle, especially during long trips.

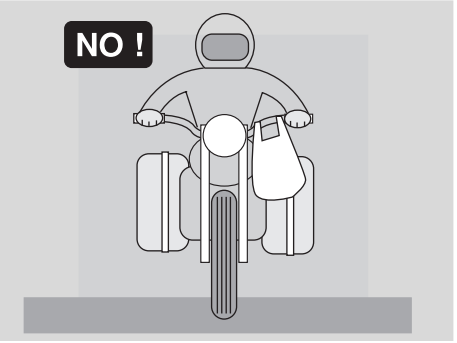

Avoid hanging bulky, heavy and/or dangerous objects on the handlebars, mudguards and forks, because the vehicle might respond more slowly in turns and its manoeuvrability could be unavoidably impaired.

Do not place bags that are too bulky on the vehicle sides and do not ride with the crash helmet hanging from its string, because it could hit people or obstacles making you lose control of the vehicle.

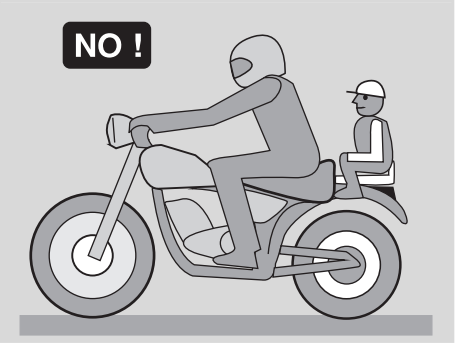

Do not carry any bag if it is not tightly secured to the vehicle.

Do not carry bags which protrude too much from the luggage rack or which cover the lights, horn or indicators.

Do not carry animals or children on the glove compartment or on the luggage rack.

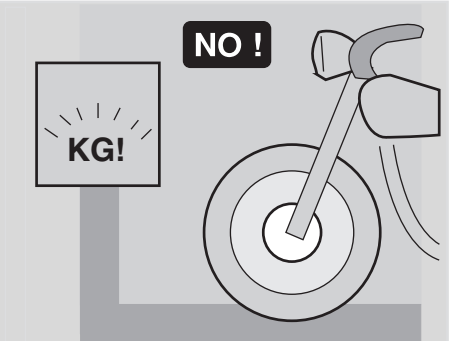

Do not exceed the maximum load allowed for each side-bag.

When the vehicle is overloaded, its stability and its manoeuvrability can be compromised.

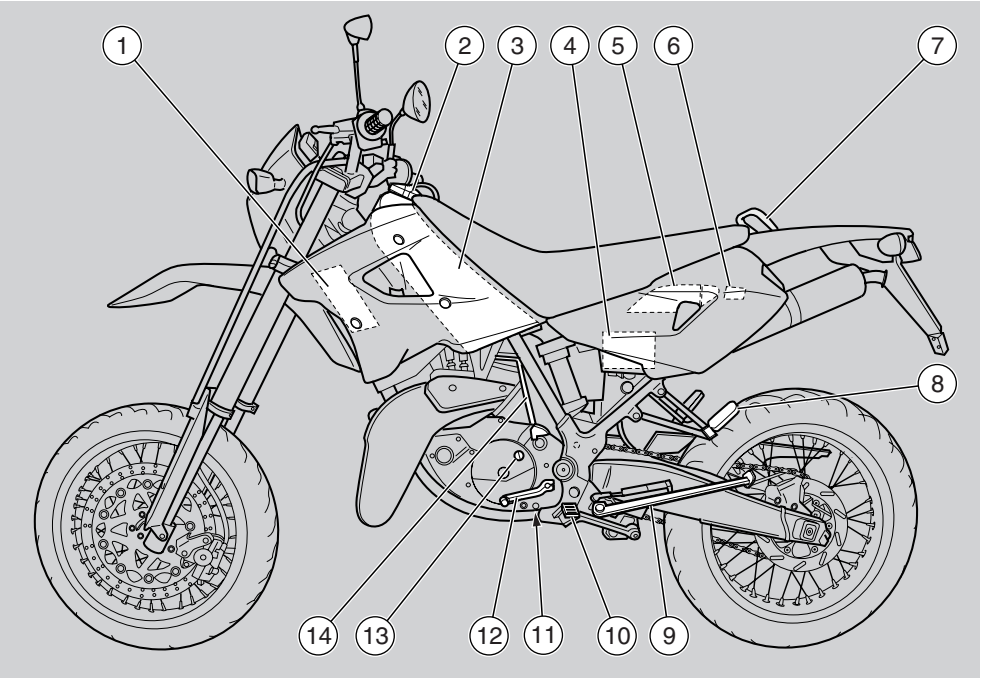

KEY

1) Coolant left radiator
2) Fuel tank plug
3) Fuel tank
4) Battery
5) Glove/tool kit compartment
6) Fuse carrier
7) Passenger grab rail
8) Passenger left footrest (snapping, closed/open)
9) Side stand
10) Rider left footrest (with spring, always open)
11) Transmission oil drain plug
12) Shifting lever
13) Transmission oil filling cap
14) Starting lever

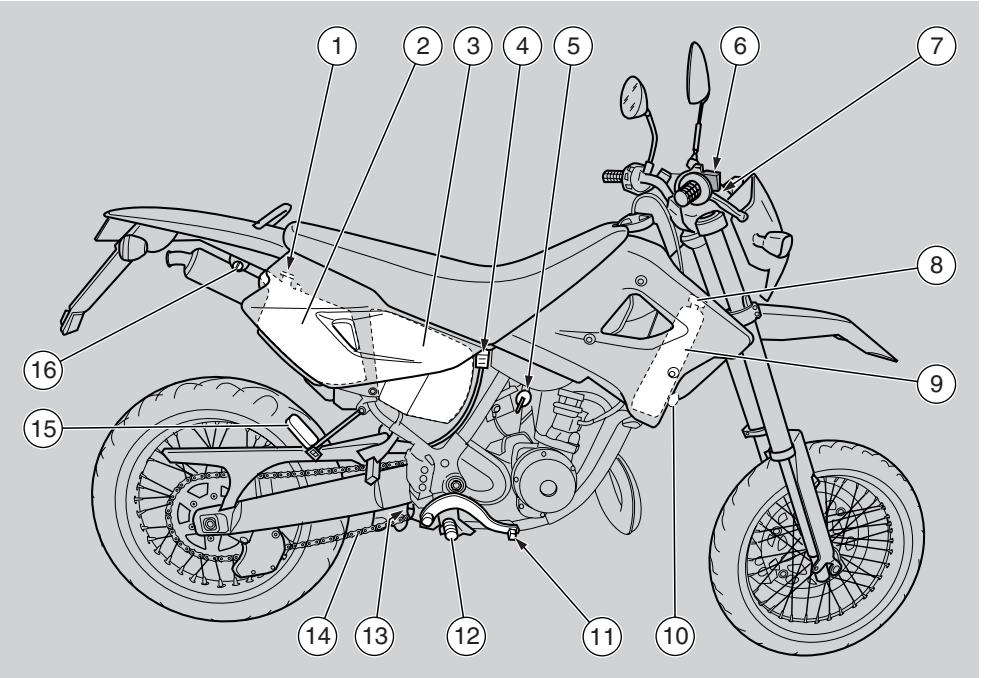

KEY

1) 2 stroke oil tank plug
2) 2 stroke oil tank
3) Air cleaner
4) Rear brake fluid tank
5) Fuel cock
6) Brake fluid reservoir (front brake)
7) Ignition switch/steering lock
8) Coolant radiator cap
9) Coolant right radiator
10) Horn
11) Rear brake control lever
12) Rider right footrest (with spring, always open)
13) Rear brake pump
14) Drive chain
15) Passenger right footrest (snapping, closed/open)
16) Crash helmet hook

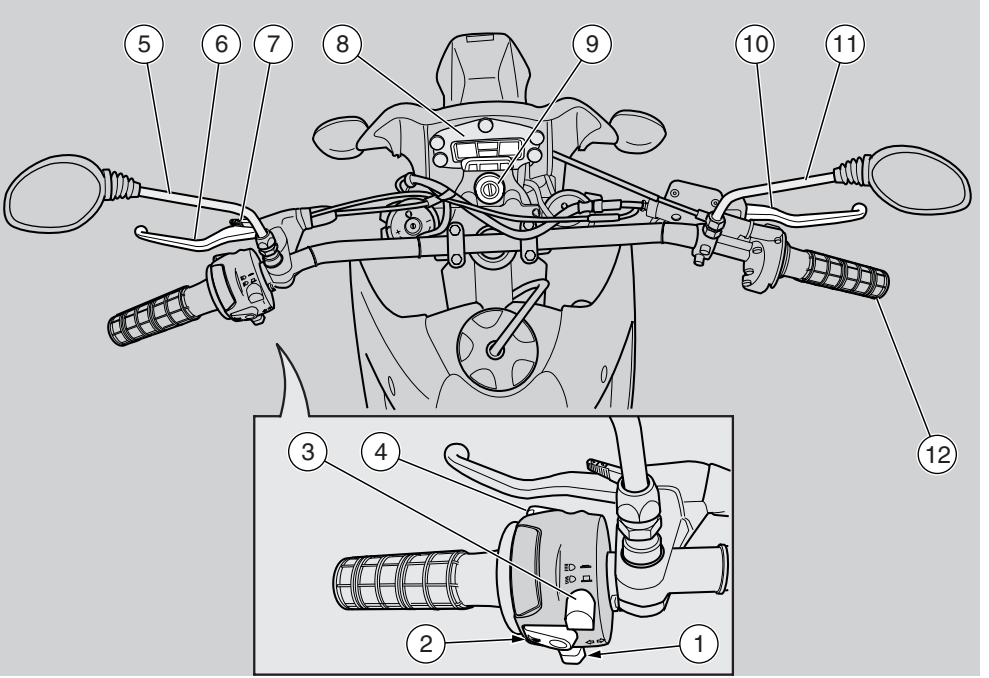

KEY

1) Direction indicator switch (⇦⇨)
2) Horn push button ( )
3) Dimmer switch (-)
4) High beam signalling push button ( )
5) Left rear-view mirror
6) Clutch lever
7) Cold start lever ( )
8) Instruments and indicators
9) Ignition switch/steering lock (- -)
10) Front brake lever
11) Right rear-view mirror
12) Throttle grip

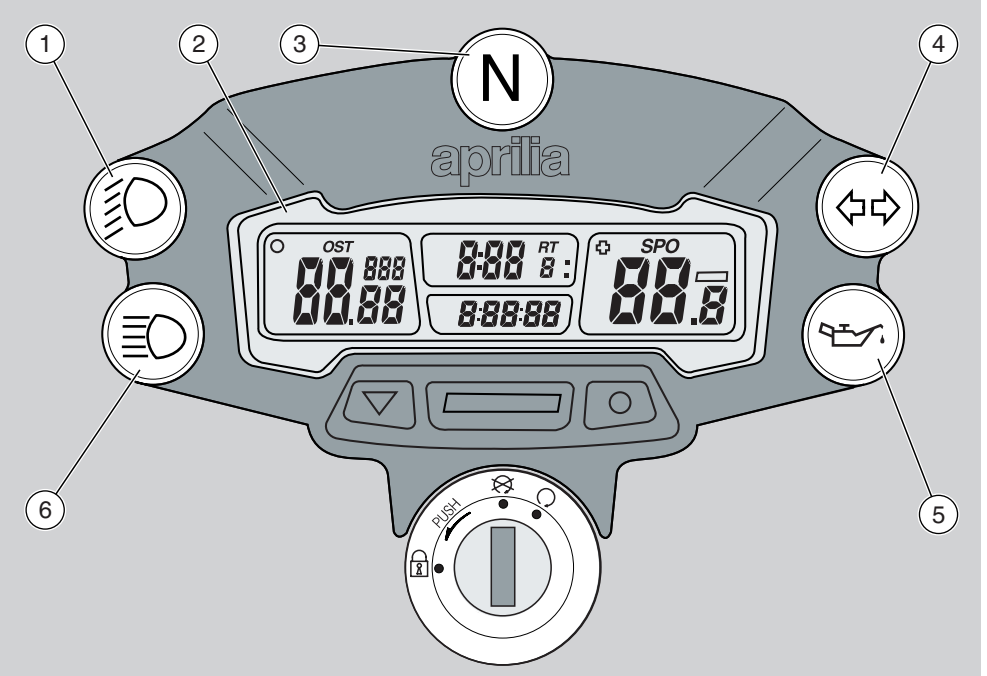

KEY

1) Green ( ) low beam warning light
2) Multifunction digital display
3) Green neutral indicator warning light (N)
4) Green direction indicator warning light ( )
5) Red 2 stroke oil reserve warning light ( )
6) Blue high beam warning light ( )

INSTRUMENTS AND INDICATORS TABLE

Description	Function
2 stroke oil reserve warning light **(⚲)**	Comes on, for about 0.5 seconds, whenever the ignition switch is brought to position "○", thus testing the correct operation of the bulb. If the light does not come on in this phase, contact an Concessionario Ufficiale aprilia. **⚠ CAUTION** **If the warning light comes on during the normal operation of the engine, this means that the 2 stroke oil reserve is being used; in this case, provide for topping up, see pag. 37 (2 STROKE OIL TANK).**
Neutral indicator warning light **(N)**	It comes on when the gear is in neutral.
Direction indicator warning light **(⇦ ⇨)**	Blinks when the direction indicators are on.
High beam warning light **(≡D)**	Comes on when the headlight is in "high beam" position or when the high beam signalling is operated.
Low beam warning light **(≡D)**	It comes on when the front low beam bulbs are on.

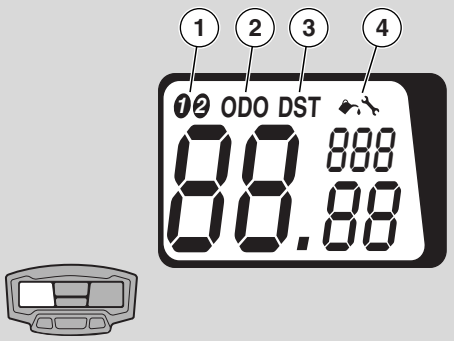

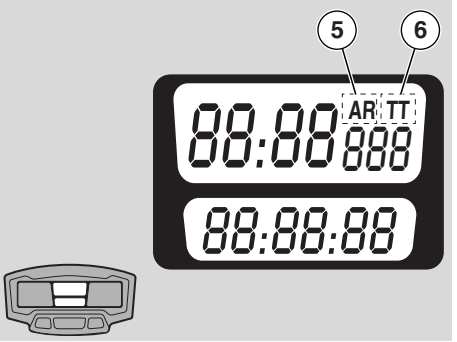

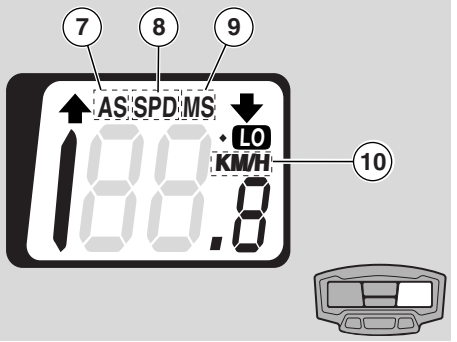

MULTIFUNCTION COMPUTER

⚠ CAUTION

The display is provided with an automatic shutoff function. In case the vehicle or the display are left unused for more than 30 minutes, the display will be automatically disabled. All the pre-set data will nevertheless be stored. The display will be automatically re-enabled as soon as one of the push-buttons is pressed or the vehicle is used again.

KEY

1 - 2	Vehicle selection
KM/H - MPH	Mi or km selection
SPD	Current speed
AS	Average speed
MS	Max. speed
TT	Trip meter
RT	Partial race time
ART	Total race time
00:00:00	Time 12h or 24h
DST	Partial distance covered by the vehicle
ODO	Total distance covered by the vehicle
	Lubrication warning light
	Maintenance warning light
	Display backlighting
LO	Low battery

⚠ CAUTION

By simply setting the front wheel circumference, two different types of vehicles, bike 1 and bike 2, can be stored inside the multifunction computer memory.

Left display: Vehicle (1), total distance covered (2), partial distance covered (3) and maintenance functions (4) can be selected;

Centre display: total and partial race time (5) and trip meter (6) can be selected;

Right display: average (7), max (8) and current (9) speeds and Km/mi (10) functions can be selected.

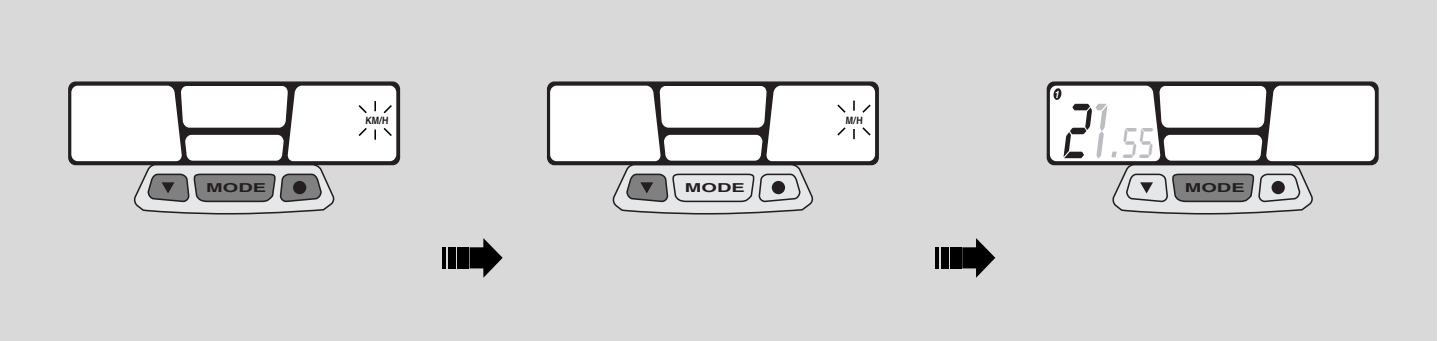

START-UP SETTING

Metric system setting (KM/H or MPH)

- Keep the three push buttons simultaneously pressed for about 2 seconds, then press any of them to start settings.
- Press left push button to change the unit of measurement from "**km**" to "**mi**" (**KM/H** to **MPH**) or vice-versa.
- Keep centre "**MODE**" push button pressed for about 1.5 seconds to confirm. Then start wheel diameter "**WS**" setting.

⚠ CAUTION

As soon as the MODE push button is pressed, the actual wheel diameter value and the first flashing datum will appear on the left display.

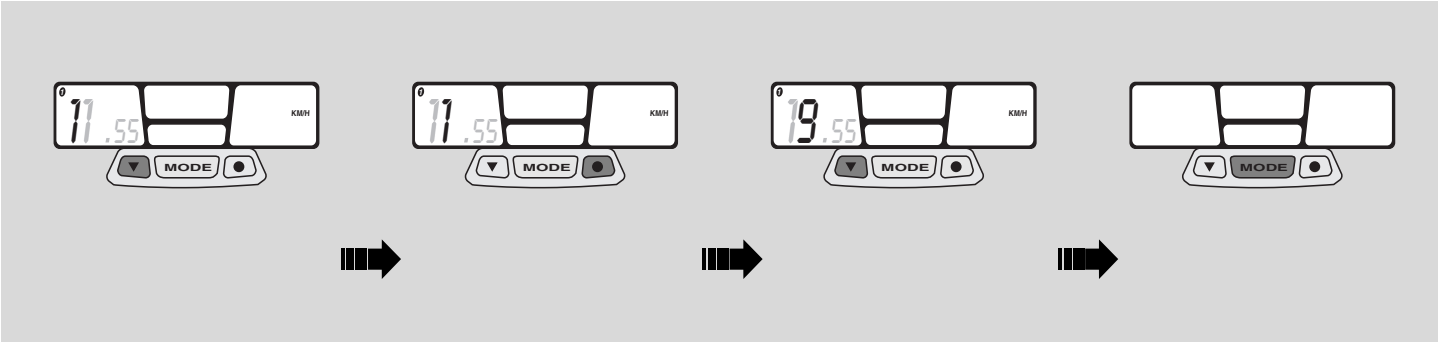

Setting the "WS" wheel diameter

- To change the flashing value, press the left push button.
- Press right push button to go to next value and then press left push button again to change this value.

Pre-set value 1850.

- Keep centre "**MODE**" push button pressed for about 1.5 seconds to confirm. Then start time setting.

⚠ CAUTION

As soon as the MODE push button is pressed, time actual setting (24h or 12 h) will appear on the centre display.

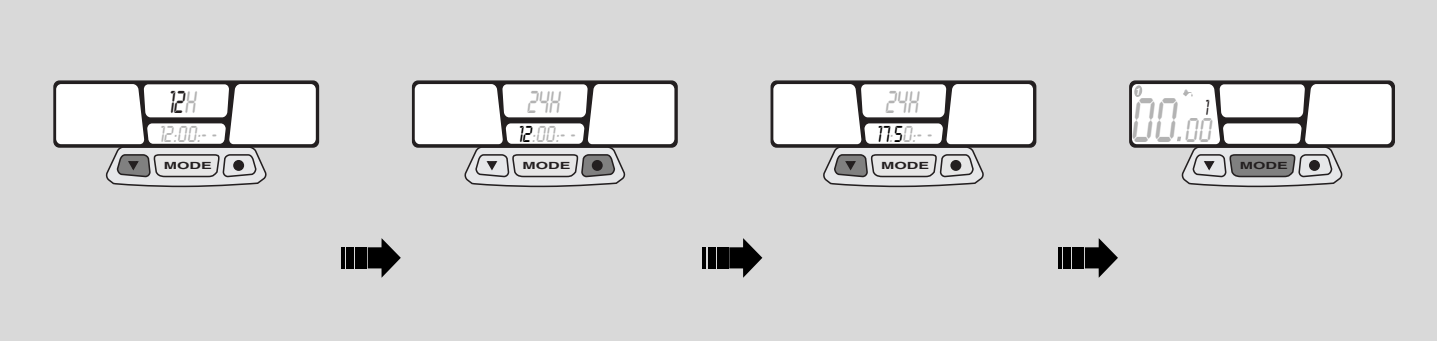

Time setting

- Press left push button to select time displaying (24h or 12 h).
- Press right push button to set the "**hour**". Press left push button to change the value.
- Press right push button to set the "**minutes**". Press left push button again to change the value.
- Keep centre "**MODE**" push button pressed for about 1.5 seconds to confirm. Then start preventative lubrication check.

⚠ CAUTION

As soon as the MODE push button is pressed, the lubrication symbo - with the number of preventative services to be made - will appear and start flashing on the left display.

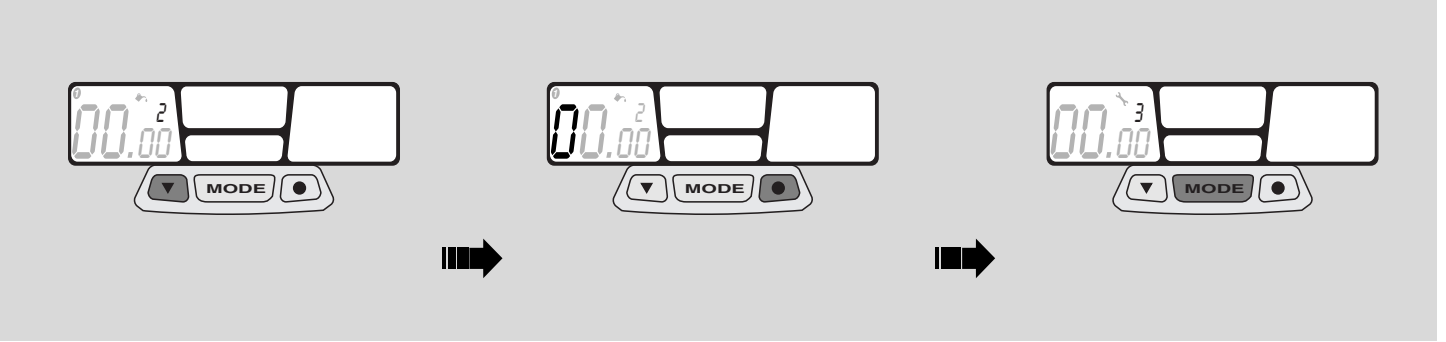

Preventative lubrication check

⚠ CAUTION

The preventative lubrication check is already pre-set after the first 100 km (60 mi) for vehicle 1 and after the first 300 km (200 mi) for vehicle 2.
To change lubrication interval, refer to page pag. 25 (STANDARD SETTING).

- Press left push button to modify the value.
- Press right push button to shift to next value.
- Keep centre "**MODE**" push button pressed for about 1.5 seconds to confirm. Then start preventative maintenance check.

⚠ CAUTION

If the lubrication check function is not used, set all values to zero.

⚠ CAUTION

As soon as the MODE push button is pressed, the maintenance symbol - with the number of preventative services to be made - will appear and start flashing on the left display.

⚠ CAUTION

Checks to be managed by the user. Do not confuse with scheduled maintenance services.

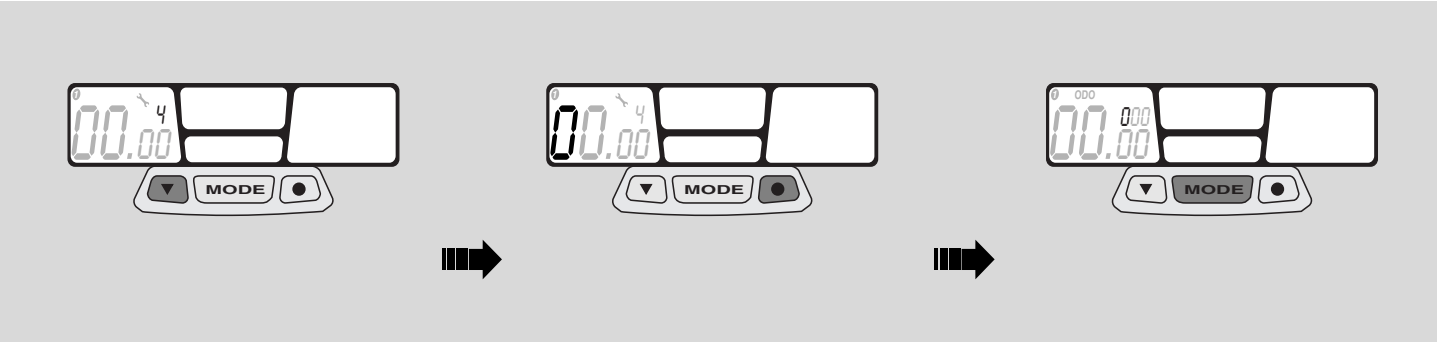

Preventative maintenance check

⚠ CAUTION

The preventative maintenance check is already pre-set after the first 300 km (200 mi) for vehicle 1 and after the first 990 km (600 mi) for vehicle 2.
To change maintenance check interval, refer to page pag. 25 (STANDARD SETTING).

- Press left push button to modify the value.
- Press right push button to shift to next value.
- Keep centre "**MODE**" push button pressed for about 1.5 seconds to confirm. Then start total distance setting (ODO).

⚠ CAUTION

As soon as the MODE push button is pressed, the ODO wording will appear on the left display.

⚠ CAUTION

Checks to be made by the user. Do not confuse with scheduled maintenance services.

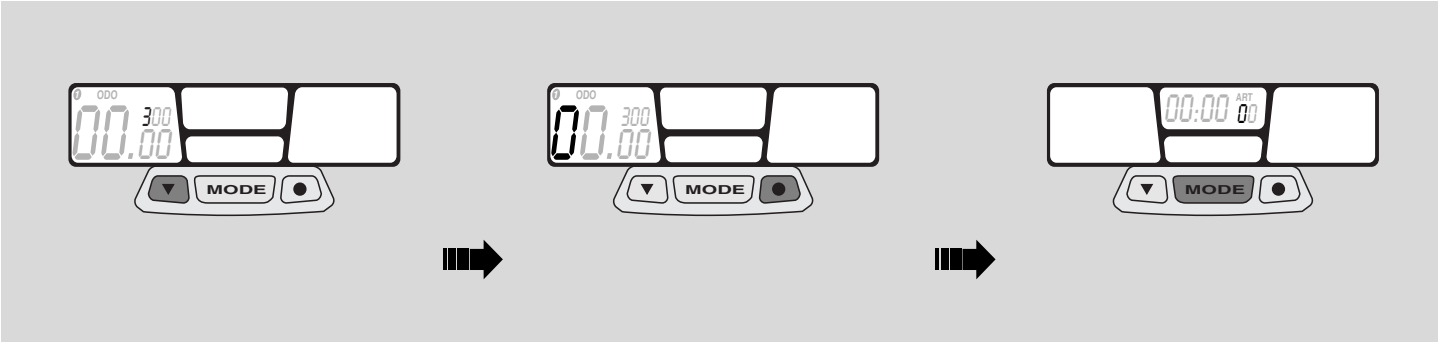

Checking the total distance covered (ODO)

- Press left push button to modify the value.
- Press right push button to shift to next value.
- Keep centre "**MODE**" push button pressed for about 1.5 seconds to confirm. Then start total race time setting (ART).

⚠ CAUTION

As soon as the MODE push button is pressed, the ART wording will appear on the centre display.

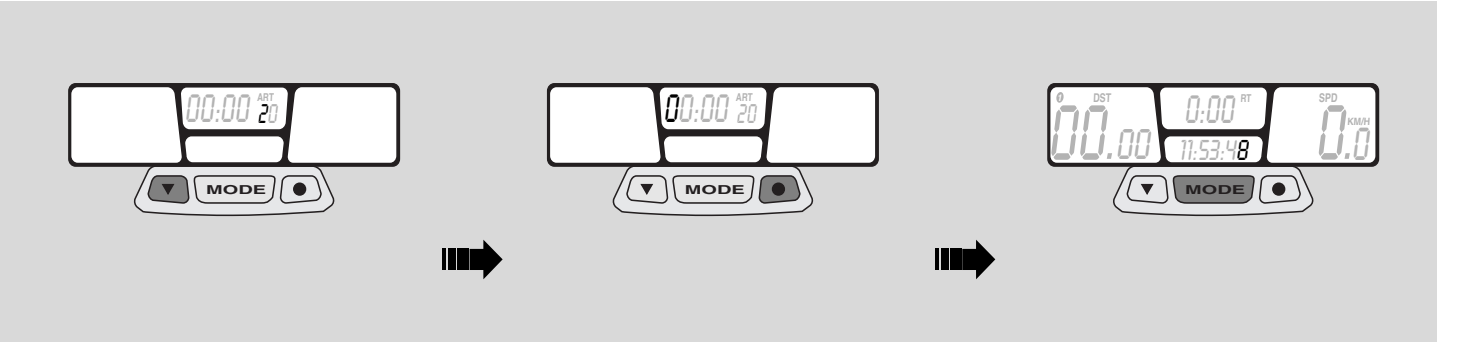

Checking the total race time (ART)

- Press left push button to modify the value.
- Press right push button to shift to next value.
- Keep centre "**MODE**" push button pressed for about 2 seconds to confirm. Start-up setting is now completed.

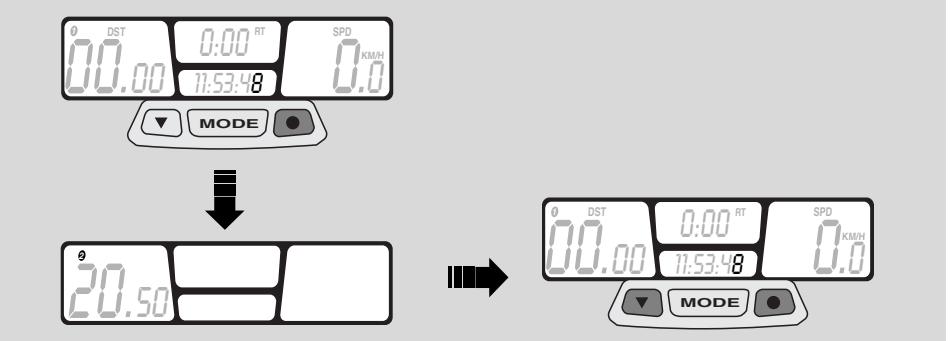

Programming the second vehicle

Keep the right push button pressed for about 5 seconds. The "**WS**" wheel diameter value of the second vehicle will appear on the left display. The menu relating to the second vehicle will be automatically enabled after a few seconds.

⚠ CAUTION

Keep the two outer push buttons pressed for about 2 seconds to enable the STANDARD SETTING programme relating to the second vehicle (bike 2).

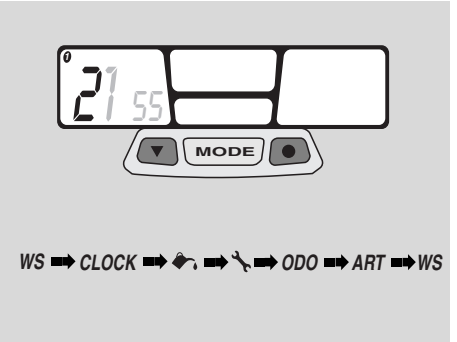

STANDARD SETTING

⚠ CAUTION

Keep the two outer push buttons pressed for about 2 seconds to enable the STANDARD SETTING programme.

This menu will allow you to modify the wheel diameter, the time setting, the vehicle lubrication and maintenance interval, the total distance covered (ODO) and the total race time (ART).

The metric system setting, KM/H to MPH or vice-versa, can be modified only from the START-UP SETTING menu.

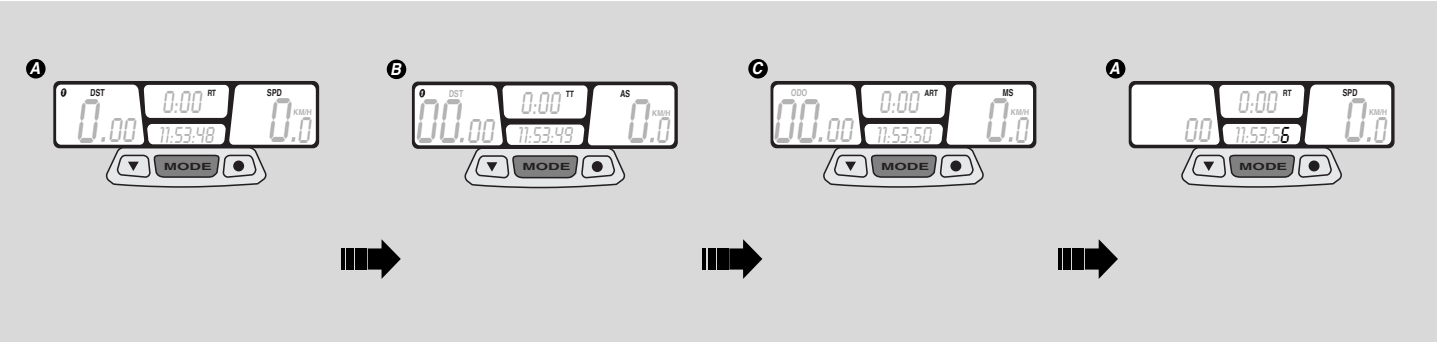

PARAMETERS SETTING/DISPLAYING

⚠ CAUTION

Press the centre MODE push button to scroll the different setting screens.

During operation, screen (A) - showing the distance covered after the last resetting (TT), the current speed, time and partial race time (RT) - will be displayed.

Press centre push button "**MODE**" to shift to screen (B) and press it again to shift again to screen (C).

⚠ CAUTION

Screens (B and C) will be displayed for 5 seconds only, then screen (A) will appear again.

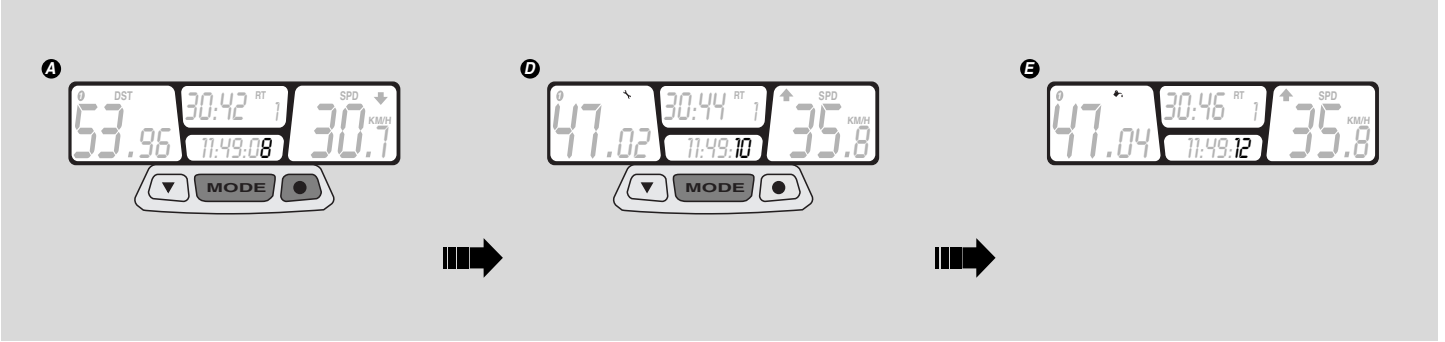

Keep centre push button "**MODE**" and right push button simultaneously pressed for about 2 seconds to shift to screen (D) - showing the preventative maintenance check function - and press them again to shift again to screen (E) showing the preventative lubrication check function.

⚠ CAUTION

Screens (D and E) will be displayed for 5 seconds only. If no other button is pressed, screen (A) will be displayed again.

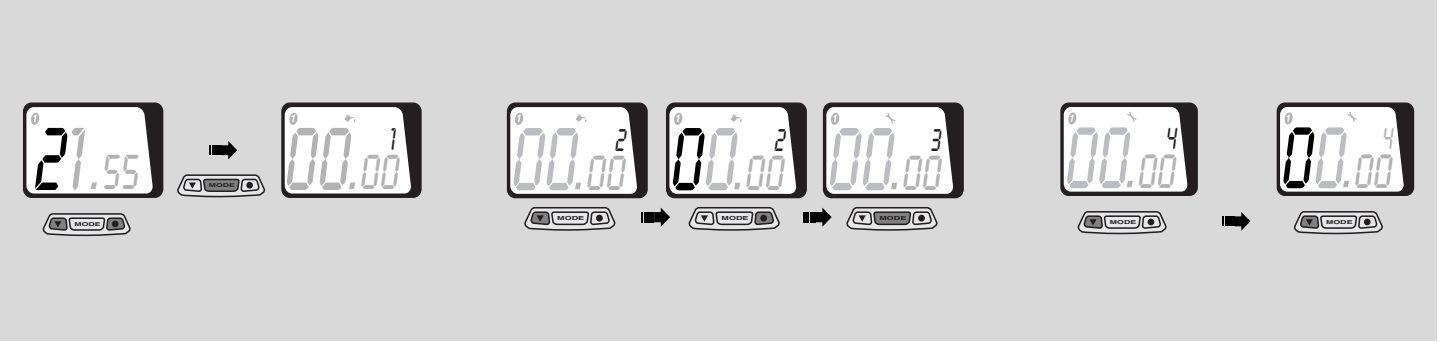

DISABLING THE SCHEDULED MAINTENANCE SERVICES

Whenever the scheduled maintenance or lubrication service intervals are not respected, the relating value will start flashing on the left display.

To switch this value off, keep the right and left push button simultaneously pressed for about 2 seconds.

- Keep centre push button "**MODE**" pressed for about 1.5 seconds to go to the wheel diameter screen.
- Keep centre push button "**MODE**" pressed again for about 1.5 seconds to go to the time setting screen and to start setting the preventative lubrication check.
- Press left push button to modify the value.
- Press right push button to confirm this value and to shift to next value.
- Keep centre "**MODE**" push button pressed for about 1.5 seconds to confirm preventative lubrication values and to shift to next operation. Press left push button to modify the value.
- Press right push button to confirm this value and to shift to next value.
- Keep right push button pressed again until, after about 2 seconds, the starting screen (A) will appear again.

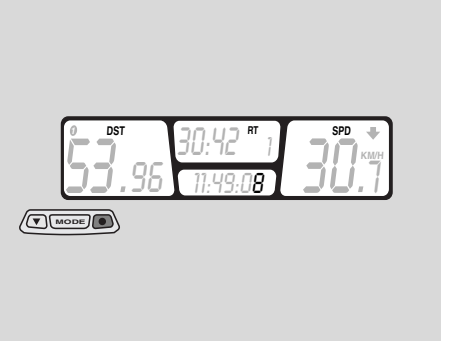

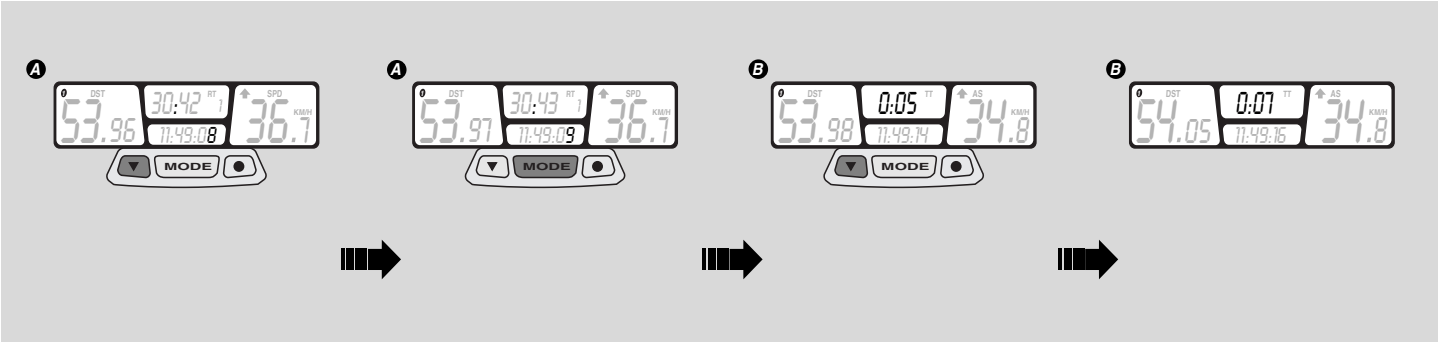

CHRONOMETER

The multifunction computer is equipped with a chronometer, to be displayed on screen (B) together with trip meter (TT).

- Press left push button to enable chronometer.
- Press centre push button “**MODE**” to display screen (B).
- Press left push button again to terminate the chronometer function.

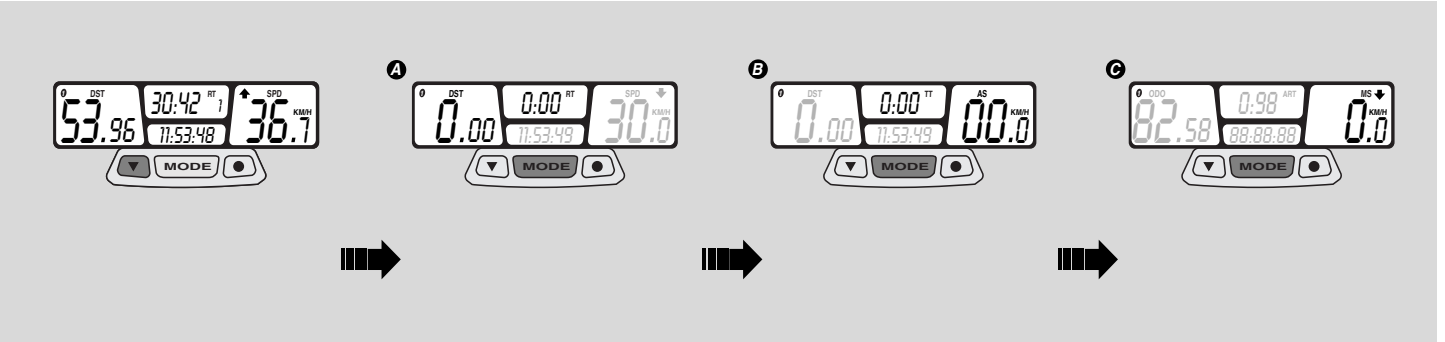

RESETTING THE PARTIAL VALUES

This function is used to reset the partial values stored inside the computer memory. In particular:

– Partial distance covered (DST)
– Trip meter (TT)
– Partial race time (RT)
– Maximum speed (MS)
– Average speed (AS)

- Keep the left and the centre "**MODE**" push buttons simultaneously pressed for about 2 seconds.
  Screen (A) with the reset values will be displayed.
- Press centre push button "**MODE**" to shift to screen (B) and reset the values.
- Press centre push button "**MODE**" again to shift to screen (C) and reset the values.

⚠ CAUTION

Screens (B and C) will be displayed for 5 seconds only, then screen (A) will appear again.

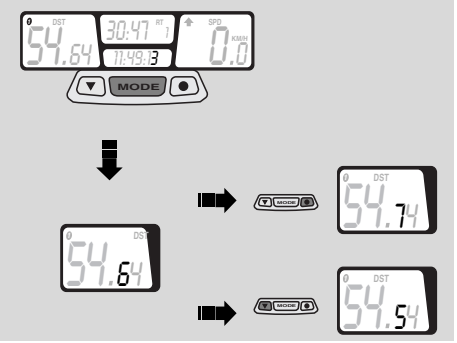

ALIGNING THE PARTIAL VALUES (TRIP)

The partial distance covered (DST) can be modified by increasing or decreasing the value appearing on the display. This function can be used during competitions to make the displayed value match the one relating to the racetrack.

⚠ CAUTION

Do not use this function to reset the value (DST); to reset partial values refer to page pag. 30 (RESETTING THE PARTIAL VALUES).

- Keep the centre "**MODE**" push button pressed for about 3 seconds.
- Press the right push button to increase the value.
- Press the left push button to decrease the value.
- Screen (A), with the changes made, will be displayed after about 3 seconds.

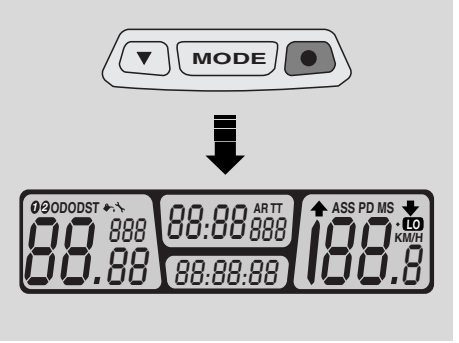

BACKLIGHTING

- Press right push button to enable display backlighting, The light will be automatically switched off after 4 seconds.

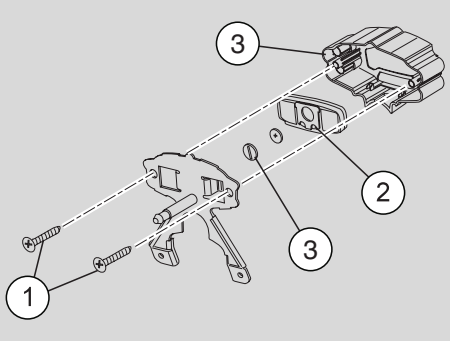

CHANGING THE BATTERY

- Remove headlight fairing.
- Loosen the 2 cross-head screws between instrument holder and metal plate.
- Disconnect the 2-way connector from speedometer transmission unit.
- To remove the digital instrument from its holder, slightly press on LCD side.
- Disconnect the "sliding shoe" from the digital instrument body.
- Loosen the battery cover cap behind the digital instrument.
- Change the "CR2032" battery.

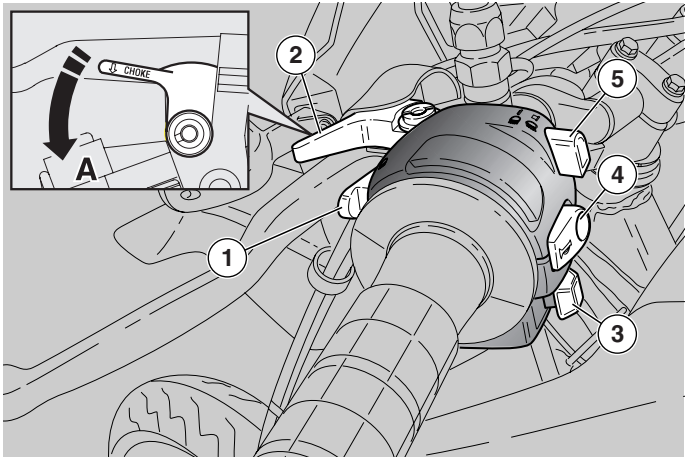

CONTROLS ON THE LEFT SIDE OF THE HANDLEBAR

⚠ CAUTION

The electrical parts work only when the ignition switch is in position "○".

1) **HIGH BEAM SIGNALLING PUSH BUTTON** (≡D)
   It makes it possible to use the high beam for signalling to forthcoming vehicles while overtaking and in case of peril and/or emergency.

2) **COLD START LEVER (⌊⌈)**
   The starter for the cold start of the engine is operated by rotating the lever "⌊⌈" anticlockwise **(Pos. A)**.
   To disconnect the starter, return the lever "⌊⌈" to its initial position.

3) **DIRECTION INDICATOR SWITCH (⇦⇨)**
   To indicate the turn to the left, move the switch to the left; to indicate the turn to the right, move the switch to the right.
   To turn off the direction indicator, press the switch.

4) **HORN PUSH BUTTON (☜)**
   The horn is activated when the push button is pressed.

5) **DIP SWITCH (≡D - ≡D)**
   When the dip switch is in the "≡D", position, the high beams will come on; while when the dip switch is in the "≡D", position, the low beams will come on.

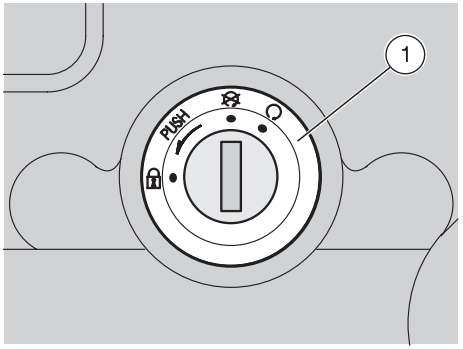

IGNITION SWITCH

The ignition switch (1) is positioned on the upper plate of the steering column.

⚠ CAUTION

The key operates the ignition switch/steering lock.
Two keys are supplied together with the vehicle (one spare key).

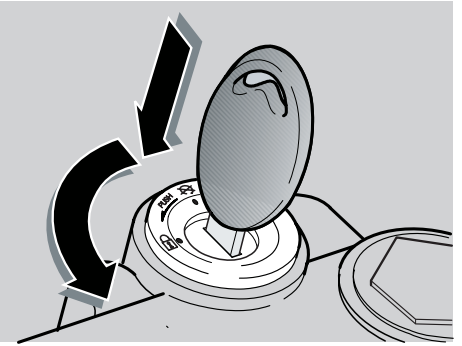

STEERING LOCK

⚠ WARNING

Never turn the key to position "🔒" in running conditions, in order to avoid losing control of the vehicle.

OPERATION

To lock the steering:

- Turn the handlebar completely leftwards.
- Turn the key to position "".

⚠ CAUTION

Turn the key and steer the handlebar at the same time.

- Press and rotate the key anticlockwise (leftwards), steer the handlebar slowly until the key reaches position "🔒".
- Extract the key.

Position	Function	Key removal
🔒 Steering lock	The steering is locked. It is neither possible to start the engine, nor to switch on the lights.	It is possible to remove the key.
	Neither the engine, nor the lights can be switched on.	It is possible to remove the key.
	The engine and the lights can be switched on.	It is not possible to remove the key.

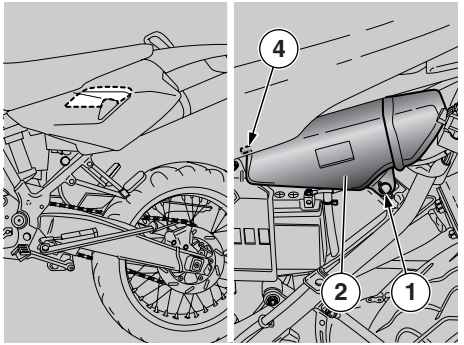

GLOVE/TOOL KIT COMPARTMENT

The glove/tool kit compartment is positioned under the left side cover; to reach it:

- Remove the left side cover, see pag. 58 (REMOVING THE SIDE COVERS)
- Turn the quick fastening screw (1) by 1/4 of a turn.
- Take compartment (2) out of its location.
- Remove the compartment lock (3) from behind.

NOTE At reassembly, be careful to properly fit centering pin (4).

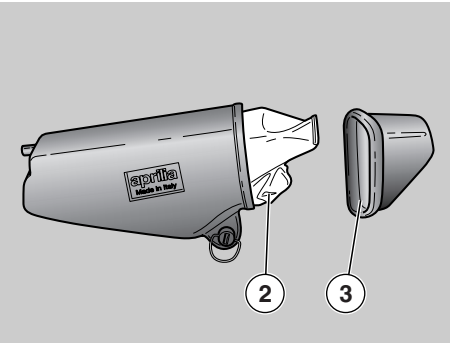

The tool kit (2) includes:

– n° 1 tool case
– n° 1 4 mm bent Allen spanner
– n° 1 5 mm bent Allen spanner
– n° 1 6 mm bent Allen spanner
– n° 1 7x5.5 mm double fork spanner
– n° 1 10x11 mm double fork spanner
– n° 1 10x13 mm double fork spanner
– n° 1 24 mm fork spanner
– n° 1 21x24 mm double socket spanner
– n° 1 cross-/cut-headed screwdriver
– n° 1 screwdriver handle

Max. allowed weight: 1.5 kg

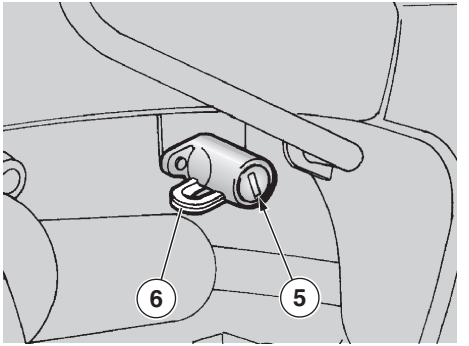

CRASH HELMET HOOK

Thanks to the crash helmet hook, you no longer have to carry the crash helmet with you every time you park the vehicle.

⚠ WARNING

Do not ride with the crash helmet hanging from the hook, as this may seriously compromise your safety.

To hang the crash helmet, proceed as follows:

- Insert the key in the lock (5).
- Rotate the key clockwise.
- Pass the crash helmet cable through the hook (6).
- Rotate the key anticlockwise.

⚠ CAUTION

Make sure that you have correctly closed the hook (6).

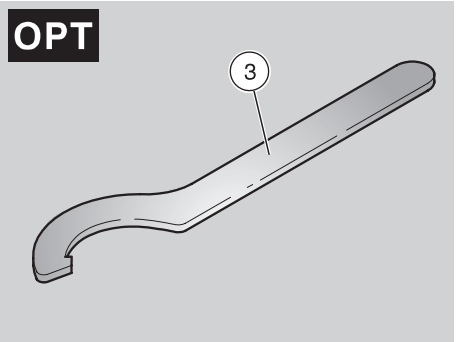

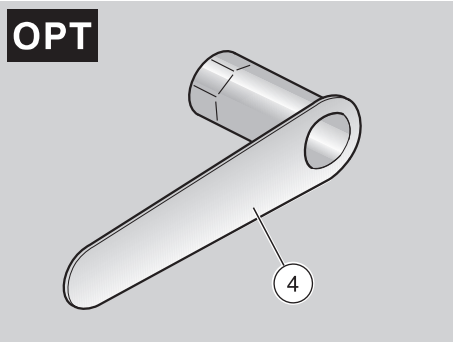

SPECIAL TOOLS OPT

To perform some specific operations, it is advisable to use the following special tools (to be requested to an **aprilia** Official Dealer).

Tool	Operations	Page
Square pin spanner (3)	Rear shock absorber ring adjustment.	42
Special socket spanner (4)	Clutch clearance adjustment.	69

FUEL

⚠ WARNING

The fuel used for internal combustion engines is extremely inflammable and in particular conditions it can become explosive. It is important to carry out the refuelling and the maintenance operations in a well-ventilated area, with the engine off. Do not smoke while refuelling or near fuel vapours, in any case avoid any contact with naked flames, sparks and any other heat source to prevent the fuel from catching fire or from exploding. Further, prevent fuel from flowing out of the fuel filler, as it could catch fire when getting in contact with the red-hot surfaces of the engine.
In case some fuel has accidentally been spilt, make sure that the area has completely dried before starting the vehicle.
Since petrol expands under the heat of the sun and due to the effects of sun radiation, never fill the tank to the brim. Screw the plug up carefully after refuelling. Avoid any contact of the fuel with the skin and the inhalation of vapours; do not swallow fuel or pour it from a receptacle into another by means of a tube.

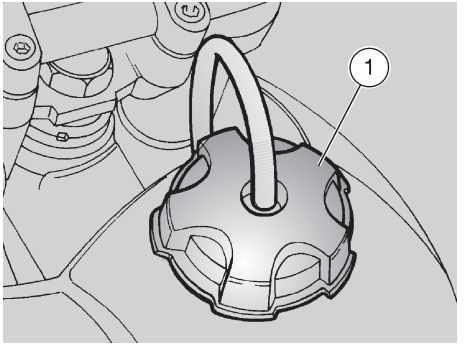

DO NOT DISPOSE OF FUEL IN THE ENVIRONMENT

KEEP AWAY FROM CHILDREN

Use only unleaded petrol, in conformity with the DIN 51607 standard, min. O.N. 95 (N.O.R.M.) and 85 (N.O.M.M.).

FUEL TANK CAPACITY (reserve included): 11 ℓ

TANK RESERVE: 1.3 ℓ (mechanical reserve)

To refuel, proceed as follows:
- Unscrew and remove the fuel tank plug (1).
- Refuel.

TRANSMISSION OIL

Check the transmission oil level every 4000 km, see pag. 60 (CHECKING THE TRANSMISSION OIL LEVEL AND TOPPING UP).
Change gearbox oil at the end of the running-in period, and then every 12,000 km, see pag. 61 (CHANGING THE TRANSMISSION OIL).

⚠ CAUTION

Use high-quality 75W-90 oil, see pag. 88 (LUBRICANT CHART).

⚠ WARNING

Engine oil can cause serious damage to the skin if handled every day and for long periods.
Wash your hands carefully after using the oil.

Do not dispose of the oil in the environment.
Put it in a sealed container and take it to the filling station where you usually buy it or to an oil salvage center.

In case any maintenance operation has to be carried out, it is advisable to use latex gloves.

2 STROKE OIL TANK

Top up the 2 stroke oil tank every 500 km.

The vehicle is provided with a separate mixer that ensures the mixing of petrol and oil for the engine lubrication, see pag. 88 (LUBRICANT CHART).

The 2 stroke oil reserve is indicated by the coming on of the 2 stroke oil reserve warning light "" positioned on the dashboard, see pag. 15 (INSTRUMENTS AND INDICATORS).

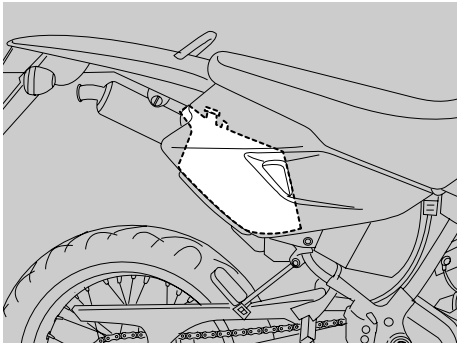

⚠ WARNING

The use of the vehicle without 2 stroke oil seriously damages the engine.

If you run out of oil in the 2 stroke oil tank or if the 2 stroke oil pipe has been removed, contact an aprilia Official Dealer, who will provide for bleeding the system.

This operation is indispensable, since the running of the engine with air in the 2 stroke oil system may result in serious damage to the engine.

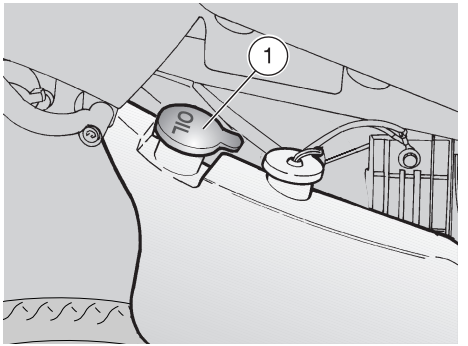

To introduce the 2 stroke oil in the tank, proceed as follows:

- Remove the right side cover, see pag. 58 (REMOVING THE SIDE COVERS).
- Remove the plug (1).

TANK CAPACITY
(reserve included): 1.25 ℓ

TANK RESERVE: 0.5 ℓ

⚠ WARNING

Carefully wash your hands after handling the oil.
Do not dispose of the 2 stroke oil in the environment.

KEEP AWAY FROM CHILDREN

BRAKE FLUID - recommendations

⚠ CAUTION

This vehicle is provided with front and rear disc brakes, with separate hydraulic circuits.
The following information refers to a single braking system, but is valid for both.

⚠ WARNING

Sudden resistance or clearance problems on the brake lever may be due to troubles in the hydraulic system.
For any doubt regarding the perfect functioning of the braking system and in case you are not able to carry out the usual checking operations, contact your aprilia Official Dealer .

⚠ WARNING

Make sure that the brake discs are neither oily nor greasy, especially after maintenance or checking operations.
Check that the brake cables are neither twisted nor worn out.
Prevent water or dust from accidentally getting into the circuit.

In case maintenance operations are to be performed on the hydraulic circuit, it is advisable to use latex gloves.

If the brake fluid gets in contact with the skin or the eyes, it can cause serious irritations.
Carefully wash the parts of your body that get in contact with the liquid.
Consult a doctor or an oculist if the liquid gets in contact with your eyes.

Do not dispose of the brake fluid in the environment.

KEEP AWAY FROM CHILDREN

⚠ WARNING

When using the brake fluid, take care not to spill it on the plastic or painted parts, since it damages them irreparably.

DISC BRAKES

⚠ WARNING

The brakes are the parts that most ensure your safety and for this reason they must always be perfectly working; check them before every trip.

The brake fluid must be changed once a year by an aprilia Official Dealer .

Use brake fluid of the type specified in the lubricant chart, see pag. 88 (LUBRICANT CHART).

When the disc pads wear out, the level of the fluid inside the reservoir decreases to automatically compensate for their wear.

The front brake reservoir is positioned near the front brake lever coupling.

The rear brake reservoir is positioned on the right side of the vehicle, before the air filter casing.

Periodically check the brake fluid level in the tanks, see pag. 39 (FRONT BRAKE), pag. 40 (REAR BRAKE) and the wear of the pads, see pag. 70 (CHECKING THE BRAKE PAD WEAR).

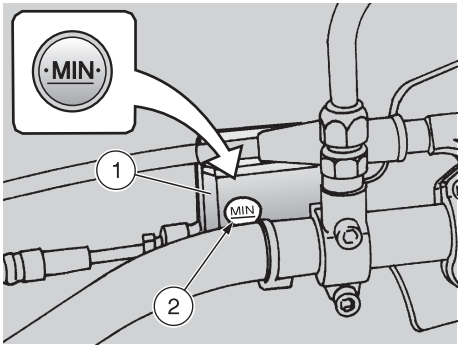

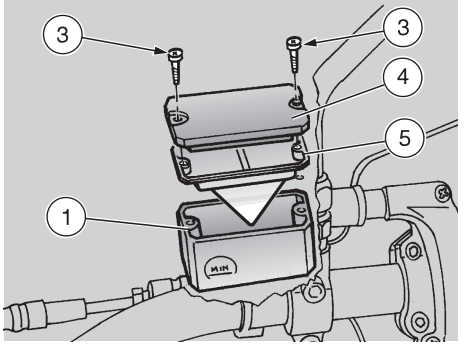

FRONT BRAKE

Carefully read pag. 38 (BRAKE FLUID - recommendations) and (DISC BRAKES)**.**

CHECKING

⚠ CAUTION

Position the vehicle on firm and flat ground.

To check the brake fluid level, proceed as follows:

- Position the vehicle on the stand.
- Rotate the handlebar leftwards, so that the fluid contained in the reservoir (1) is parallel to the "**MIN**" mark stamped on the glass (2).
- Make sure that the level of the brake fluid contained in the tank exceeds the "**MIN**" mark stamped on the glass (2).
- If not, provide for topping up.

TOPPING UP

⚠ WARNING

The brake fluid may flow out of the reservoir. Do not operate the brake lever if the screws (3) are loose or, most important, if the brake fluid tank cover has been removed.

- Unscrew the two screws (3).
- Remove the cover (4).

⚠ WARNING

In order not to spill the brake fluid while topping up, keep the fluid in the reservoir parallel to the reservoir rim.

- Remove the gasket (5).
- Fill the tank with brake fluid, see pag. 88 (LUBRICANT CHART), until it covers the glass completely.
- Put back the gasket (5) in its seat correctly.
- Put back the cover (4).
- Screw and tighten the two screws (3).

⚠ WARNING

Check the braking efficiency. If necessary, contact your aprilia Official Dealer.

In case of excessive movement of the brake lever, of excessive elasticity or in case there is air in the circuit, contact your aprilia Official Dealer, since it may be necessary to bleed the system.

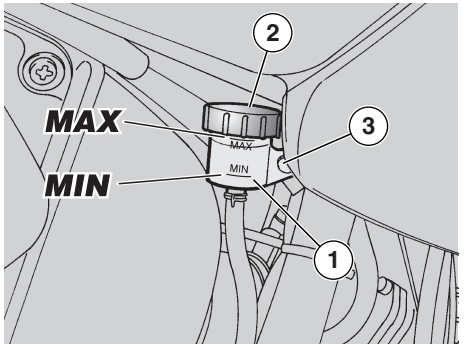

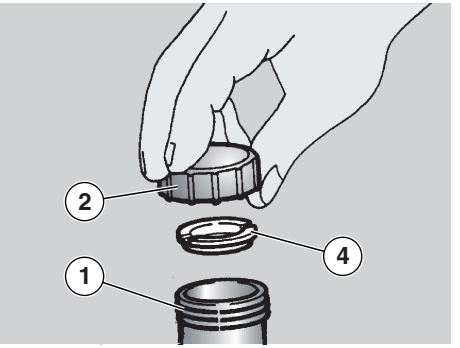

REAR BRAKE

Carefully read pag. 38 (BRAKE FLUID - recommendations) and (DISC BRAKES)**.**

CHECKING

⚠ CAUTION

Position the vehicle on firm and flat ground.

- Keep the vehicle in vertical position, so that the fluid contained in the tank (1) is parallel to the plug (2).
- Make sure that the fluid level exceeds the "**MIN**" mark.
- If the fluid does not reach the "**MIN**" mark, provide for topping up.

TOPPING UP

⚠ WARNING

The brake fluid may flow out of the tank. Do not operate the rear brake lever if the brake fluid tank plug is loose or has been removed.

- Loosen retaining screw (3), and remove brake reservoir, but leave it connected to the rear brake system line.
- Unscrew and remove the plug (2).

⚠ CAUTION

In order not to spill the brake fluid while topping up, keep the fluid in the tank parallel to the tank rim (in horizontal position).

- Remove the gasket (4).
- By means of a syringe, top up the brake fluid reservoir (1), see pag. 88 (LUBRICANT CHART) until reaching the "**MAX**" mark.
- Take care to correctly position gasket (4), and refit plug (2).
- Secure rear brake system reservoir in place with retaining screw (3). Do not forget to fit also the relevant washer.

⚠ WARNING

Check the braking efficiency. If necessary, contact your aprilia Official Dealer .

In case of excessive stroke of the brake lever, of excessive elasticity or in case there is air in the circuit, contact your aprilia Official Dealer , since it may be necessary to bleed the system.

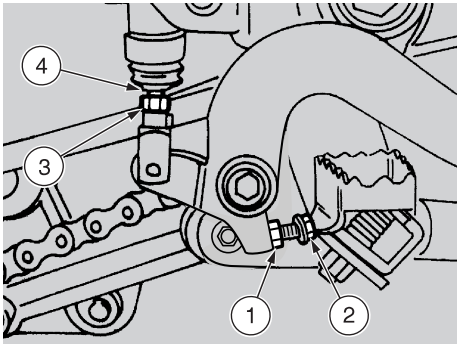

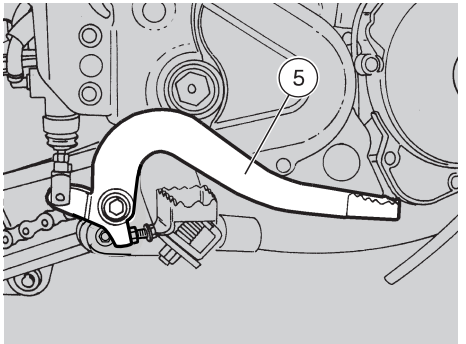

ADJUSTING THE REAR BRAKE LEVER HEIGHT

The brake lever is installed in ergonomic position on assembly of the vehicle.
If necessary, it is possible to adjust the brake lever height, by proceeding as follows:

- Loosen the lock nut (1).
- Unscrew the brake adjuster (2) completely.
- Screw the lock nut (3) completely on the pump control rod (4).
- Screw the pump control rod (4) completely, then unscrew it by giving 3-4 turns.
- Unscrew the brake adjuster (2) and move the brake lever (5) to the desired height.
- Lock the brake adjuster (2) by means of the lock nut (1).
- Unscrew the pump control rod (4) and bring it in contact with the pump piston.
- Screw the rod in order to ensure a minimum clearance of 0.5÷1 mm between the pump control rod (4) and the pump piston.

⚠ WARNING

Ensure that there is some play between the master cylinder actuating rod (4) and piston, or the brake will drag, leading to early wear of friction elements.
Play between master cylinder actuating rod and piston: 0.5 ÷ 1 mm.

- Lock the pump control rod by means of the lock nut (3).

⚠ WARNING

Check the braking efficiency.
If necessary, contact an aprilia Official Dealer .

After the adjustment, make sure that the wheel rotates freely with released brake.

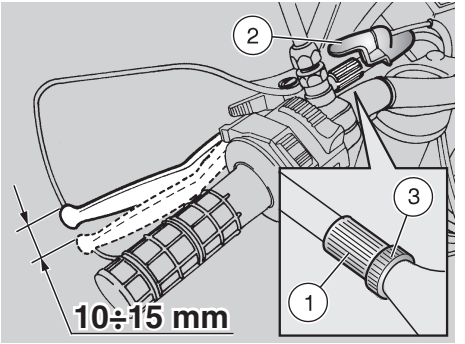

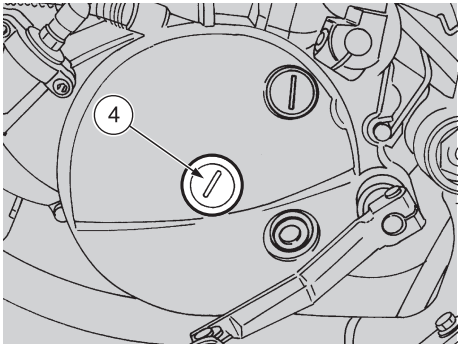

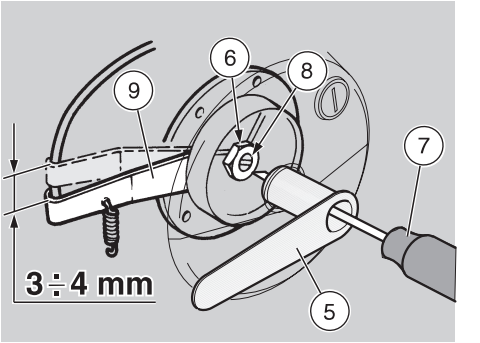

ADJUSTING THE CLUTCH

Adjust the clutch and if the engine stops or tends to advance when the clutch lever is pulled and the gears are engaged, or if the clutch slips causing a delay in the acceleration in comparison with the engine speed. Minor adjustments can be carried out by means of the adjuster (1):

- Withdraw the protection element (2).
- Loosen the nut (3) (by screwing it).
- Rotate the adjuster (1), until the idle stroke at the end of the clutch lever is about 10÷15 mm (see figure).
- Tighten the nut (3) (by unscrewing it) and lock the adjuster (1).
- Check the idle stroke at the end of the clutch lever.
- Put back the protection element (2).

If the adjuster (1) is completely screwed or unscrewed, or if it is not possible to obtain the correct idle stroke:

- Withdraw the protection element (2).
- Tighten the nut (3) completely on the adjuster (1).
- Tighten the adjuster (1) completely.
- Unscrew and remove the plug (4) by means of a cut-headed screwdriver (or a coin).

⚠ CAUTION

The special spanner (5) is available at any aprilia Official Dealer .

- Insert the special spanner (5) and loosen the inner nut (6).
- Insert a cut-headed screwdriver (7) in the special spanner (5) and tighten the adjusting screw (8) completely.
- Loosen the adjusting screw (8) by giving it half a turn, which corresponds to 3÷4 mm of the lever (9) stroke.
- Keep the adjusting screw (8) locked by means of the screwdriver (7), act on the special spanner (5) and tighten the inner nut (6).
- Tighten the plug (4) again.
- Check the idle stroke at the end of the clutch lever (10÷15 mm).
- Start the engine.
- Operate the clutch completely and and engage the 1st gear. Make sure that the engine does not stop, that the vehicle does not tend to advance or that the clutch does not slip during the acceleration phase or while the vehicle is running.

⚠ WARNING

If it is not possible to obtain a correct adjustment or if the clutch does not function properly, contact your aprilia Official Dealer .

⚠ CAUTION

Make sure that the clutch cable is intact: it must not present flattened parts and the sheath must not be worn out in any point.

- Periodically lubricate the clutch cable with a suitable lubricant, see pag. 88 (LUBRICANT CHART), in order to avoid its untimely wear and corrosion.

TYRES

This vehicle is provided with tyres with inner tube.

⚠ WARNING

Periodically check the tyre inflation pressure at room temperature, see pag. 85 (TECHNICAL DATA).

If the tyres are hot, the measurement is not correct.
Carry out the measurement especially before and after long rides.

If the inflation pressure is too high, the ground unevenness cannot be dampened and is therefore transmitted to the handlebar, thus compromising the driving comfort and reducing the road holding during turns.

If, on the contrary, the inflation pressure is too low, the tyre sides are under greater stress and the tyre itself may slip on the rim or it may become loose, with consequent loss of control of the vehicle.

In case of sudden braking the tyres could even get out of the rims.
Further, the vehicle could skid while turning.

Check the surface and the wear of the tyres, since tyres in bad conditions can impair both the grip and the controllability of the vehicle.

Change the tyre when it is worn out or in case of puncture on the tread side, if the puncture is larger than 5 mm.
After repairing a tyre, have the wheels balanced. Use only tyres in the size suggested by aprilia, see pag. 85 (TECHNICAL DATA).

Make sure that the tyres always have their valve sealing caps on, to prevent them from suddenly going flat.

Change, repair, maintenance and balancing operations are very important and should be carried out by qualified technicians with appropriate tools.

For this reason, it is advisable to have the above mentioned operations carried out by an aprilia Official Dealer or by a qualified tyre repairer.

If the tyres are new, they may still be covered with a slippery film: drive carefully for the first miles.
Do not oil the tyres with unsuitable fluids.

If the tyres are old, even if not completely worn out, they may become hard and may not ensure good road holding.
In this case, replace them.

COOLANT

⚠ WARNING

Do not use the vehicle if the coolant is below the minimum prescribed level.

NOTE Perform the maintenance operations with half the frequency indicated if the vehicle is used in rainy or dusty areas, on uneven surfaces or on racetracks.

Before departure, check the coolant level, see pag. 45 (CHECKING AND TOPPING UP); have the coolant changed every two years: for this operation, contact an **aprilia** Official Dealer.

⚠ WARNING

The coolant is noxious: do not swallow it; if the coolant gets in contact with the skin or the eyes, it can cause serious irritations.

If the coolant gets in contact with your skin or eyes, rinse with plenty of water and consult a doctor. If it is swallowed, induce vomit, rinse mouth and throat with plenty of water and consult a doctor without delay.

KEEP AWAY FROM CHILDREN.

⚠ WARNING

Be careful not to spill the coolant on the red-hot parts of the engine: it may catch fire and send out invisible flames.

In case maintenance operations are to be performed, it is advisable to use latex gloves.

Have the coolant changed by an aprilia Official Dealer .

The coolant is made up of 50% water and 50% antifreeze.

This mixture is ideal for most running temperatures and ensures good protection against corrosion.

Ii is advisable to keep the same mixture also in the hot season, since in this way losses due to evaporation are reduced and it is not necessary to top up very frequently.

The mineral salt deposits left in the radiator by evaporated water are thus reduced and the efficiency of the cooling system remains unchanged.

If the outdoor temperature is below 0°, check the cooling circuit frequently and if necessary increase the antifreeze concentration (up to maximum 60%).

For the cooling solution use distilled water, in order not to damage the engine.

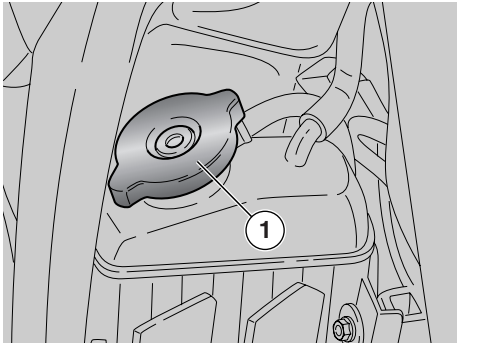

⚠ WARNING

Do not remove the radiator cap (1) when the engine is hot, since the coolant is under pressure and its temperature is high.

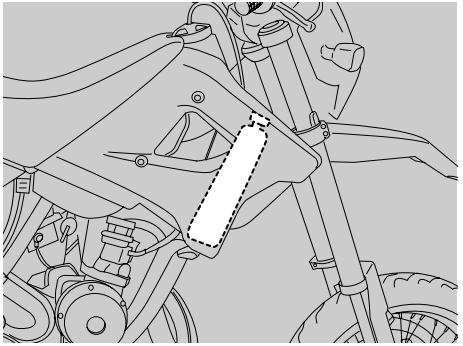

CHECKING AND TOPPING UP

⚠ WARNING

Check the coolant level and top up the expansion tank with cold engine.

- Stop the engine and wait until it has cooled down.

⚠ CAUTION

Position the vehicle on firm and flat ground.

- Keep the vehicle in vertical position, with the two wheels resting on the ground.
- Rotate the radiator cap (1) anticlockwise, giving it one click.
- Wait for a few seconds, in order to permit the bleeding of any pressure present in the system.
- Rotate the radiator cap (1) anticlockwise again and remove it.

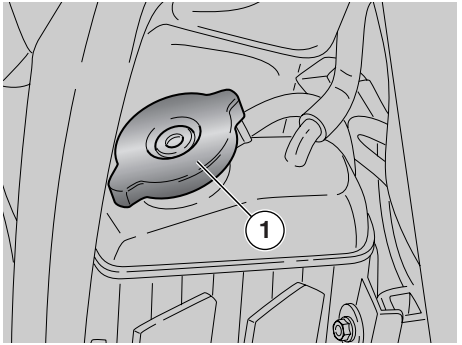

- Check if the coolant covers the radiator plates completely.
- If necessary, top up with coolant, see pag. 88 (LUBRICANT CHART), until covering the radiator plates completely.

⚠ WARNING

Do not exceed this level, otherwise the fluid will flow out of the tank when the engine is running.

⚠ WARNING

The coolant is noxious: do not swallow it; if the coolant gets in contact with the skin or the eyes, it can cause serious irritations.

Do not use your fingers or any other object to check if there is enough coolant.

⚠ CAUTION

Do not put additives or other subtances into the fluid.

If you use a funnel or other similar items, make sure that they are perfectly clean.

- Put back the radiator cap (1).

⚠ WARNING

In case of excessive consumption of coolant and in case the tank remains empty, make sure that there are no leaks in the circuit.
Have it repaired by an aprilia Official Dealer.

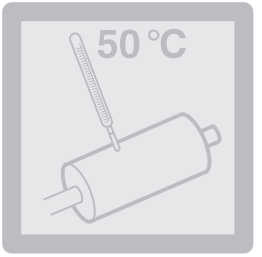

SILENCER

⚠ WARNING

Do not park the vehicle close to dry underbrush or within children's reach as the catalytic muffler reaches very high temperatures during use. Take thus special care and avoid any kind of contact before it has completely cooled down.

The vehicle is equipped with a silencer with ìbivalent rhodium-platinumî metal catalytic muffler.

This device provides for the oxidation of the CO (carbon monoxide) and of the HC (unburned hydrocarbons) contained in the exhaust gases, changing them into carbon dioxide and steam, respectively.

Due to the catalytic reaction, the high temperature reached by the exhaust gases makes for the burning of the oil particles, thus keeping the silencer clean and eliminating the exhaust fumes.

To have the catalytic converter function correctly and for long and to reduce possible problems regarding the soiling of the thermal unit and of the exhaust, it is necessary to avoid covering long distances with the engine running at constantly low rpm.

It is sufficient to alternate these periods with periods in which the engine runs at relatively high rpm, even if only for a few seconds, but rather frequently.

What has been stated above assumes particular importance for the cold starting of the engine: in this case, in order to reach a rpm regime sufficient to enable the "priming" of the catalytic reaction, just make sure that the temperature of the thermal unit has reached at least 50°C, which generally occurs a few seconds after starting the engine.

⚠ WARNING

Do not use leaded petrol, since it causes the destruction of the catalytic converter.

⚠ WARNING

Before departure, always carry out a preliminary checking of the vehicle to make sure that it functions correctly and safely, see the following table (PRELIMINARY CHECKING OPERATIONS). The non-performance of these checking operations can cause severe personal injuries or damages to the vehicle.

Do not hesitate to consult your aprilia Official Dealer in case there is something you do not understand about the functioning of some controls or in case you suspect or discover some irregularities.
It does not take long to carry out a check-up and this operation ensures you much more safety.

PRELIMINARY CHECKING OPERATIONS

Component	Check	Page
Front and rear disc brakes	Check the functioning, the idle stroke of the control levers, the fluid level and make sure there are no leaks. Check the wear of the pads. If necessary, top up the fluid tank.	38-39-40-70
Accelerator	Make sure that it works smoothly and that it is possible to open and close it completely, in all steering positions. If necessary, adjust and/or lubricate it.	71
2 stroke oil/ transmission oil	Check and/or top up if necessary.	36-37-60-61
Wheel/tyres	Check the tyre surface, the inflation pressure, wear and tear and any damage.	43
Brake levers	Make sure that they work smoothly. If necessary, lubricate the articulations and adjust the stroke.	39-40
Clutch	The idle stroke at the end of the clutch lever must be about 10 mm; the clutch must operate without jerking and/or slipping.	42
Steering	Make sure that the steering rotates smoothly, without any clearance or slackening.	—
Side stand and center stand	Make sure that it works smoothly and that the spring tension brings it back to its normal position. If necessary, lubricate joints and hinges.	77
Fastening elements	Make sure that the fastening elements are not loose. If necessary, adjust or tighten them.	—
Drive chain	Check the slack.	66-67
Fuel tank	Check the fuel level and top up, if necessary. Make sure there are no leaks or air bubbles in the circuit.	36-82
Coolant	Check level	44-45
Lights, warning lights, horn and electric devices	Check the proper functioning of the acoustic and visual devices. Change the bulbs or intervene in case of failure.	78÷81

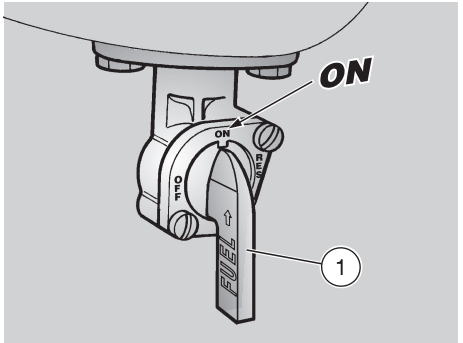

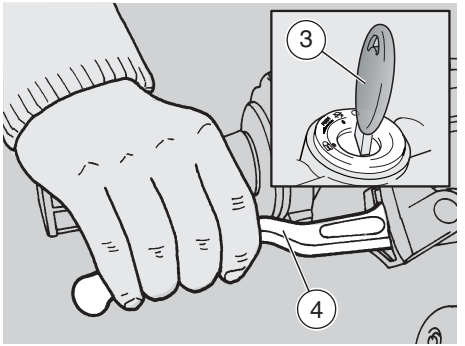

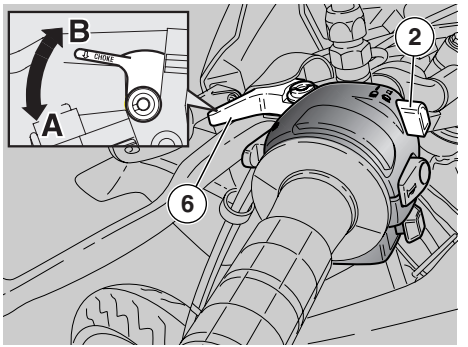

STARTING

⚠ WARNING

Do not position any object inside the front part of the fairing (between the handlebar and the dashboard), in order not to hinder the rotation of the handlebar and visibility toward the dashboard.

NOTE Before starting the engine, carefully read chapter “safe drive”, see p. 5 (SAFE DRIVE).

⚠ WARNING

Exhaust gases contain carbon monoxide, which is extremely noxious if inhaled. Avoid starting the engine in closed or badly-ventilated rooms.
The non-observance of this warning may cause loss of consciousness or even lead to death by asphyxia.

- Position the vehicle on the stand.
- Move to the left side of the vehicle.

Or:

- Let the stand up.
- Get on the vehicle.

Then:

- Rotate the fuel tap lever (1) to position “**ON**”.
- Make sure that the dimmer switch (2) is in position “≡D”.
- Rotate the key (3) and move the ignition switch to position “○”.
  At this point:
  – the red 2 stroke oil reserve warning light “⛽” comes on on the dashboard, see and 15 (INSTRUMENTS AND INDICATORS).
- Lock the front wheel, by pulling the front brake lever (4).
- Position the shifting lever (5) in neutral (green warning light “N” on).
- If the vehicle is started with cold engine, rotate the cold start lever “|⤡|” (6) anticlockwise (**Pos. A**).
- Rotate the start pedal (7) outwards.

⚠ WARNING

Do not press the start pedal when the engine is running.

- Press the start pedal (7) with energy and release it immediately. If necessary, repeat this operation until the engine starts.
- Keep the front brake lever (4) pulled and do not accelerate until you start.

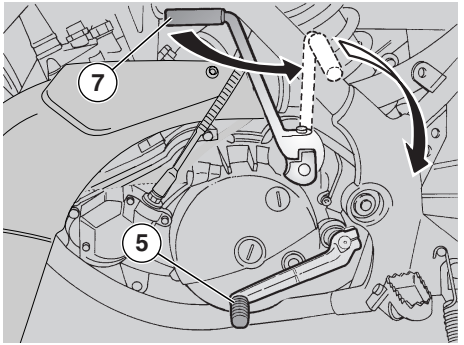

⚠ WARNING

Never leave abruptly with cold engine. To reduce the emission of polluting substances and the consumption of fuel, warm the engine up by proceeding at low speed for the first miles.

- After warming up the engine, rotate the cold start lever "|⋊|" (6) clockwise (**Pos. B**).

Starting with flooded engine

If the starting is not carried out properly, or if there is too much fuel in the intake ducts, the engine may get flooded.

To clean a flooded engine:

- Carry out the first twelve operations described for the starting procedure.
- Rotate the throttle grip (8) completely (**Pos. C**).

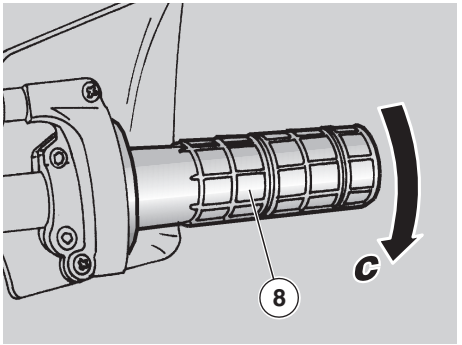

⚠ WARNING

Do not press the start pedal when the engine is running.

- Press the start pedal (7) with energy a few times and release it immediately.

Starting with cold engine

When the room temperature is low (near or below 0°C), it may be difficult to start the engine at the first attempt.

In this case:

- Rotate the cold start lever "|⋊|" (6) anticlockwise (**Pos. A**).

⚠ WARNING

Do not press the start pedal when the engine is running.

- Slightly rotate the throttle grip (8) and at the same time press the start pedal (7) with energy a few times, releasing it immediately afterwards.

If the engine starts

- Release the throttle grip (8).
- Rotate the cold start lever "|⋊|" (6) clockwise (**Pos. B**).

  If the idling is unstable, twist the throttle grip (8) slightly and frequently.

If the engine does not start

Wait for a few seconds and then repeat the starting procedure.

STARTING AFTER A LONG PERIOD OF INACTIVITY

After a long period of inactivity, push the start pedal (7) with energy for a few times without accelerating, in order to ensure the filling of the fuel circuit.

To start the engine, slightly open the throttle and carry out the starting procedure.

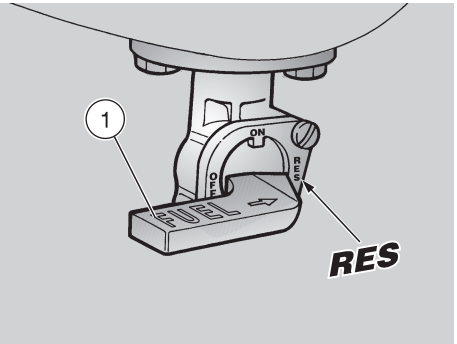

DEPARTURE AND DRIVE

⚠ WARNING

Do not position any object inside the front part of the fairing (between the handlebar and the dashboard), in order not to hinder the rotation of the handlebar and visibility toward the dashboard.

NOTE Before starting the engine, carefully read chapter “safe drive”, see p. 5 (SAFE DRIVE).

If you run out of the "standard" fuel quantity while riding, move the fuel tap lever (1) to position "**RES**", in order to use the fuel reserve.

Fuel reserve: 1.3 ℓ (mechanical reserve).

⚠ CAUTION

Refuel as soon as possible, see pag. 36 (FUEL).

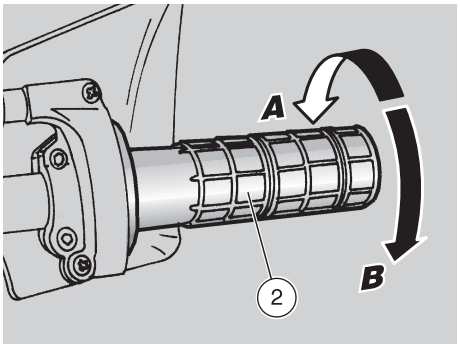

⚠ WARNING

If you drive without passenger, make sure that the passenger footrests are folded. While riding, keep your hands on the grips and your feet on the footrests.

NEVER RIDE IN ANY POSITION OTHER THAN THOSE INDICATED.

If you drive with a passenger, instruct him/her so that he/she does not create problems during manouvres.

To leave:

- Adjust the inclination of the rear-view mirrors correctly.

⚠ WARNING

With the vehicle at rest, try to get acquainted with the use of the rear-view mirrors.

- Start the engine, see pag. 48 (STARTING).
- Ride at reduced speed for the first miles, in order to warm the engine up.
- With released throttle grip (2) (**Pos. A**) and engine idling, pull the clutch lever (3) completely.
- Engage the first gear, by pressing the shifting lever (4) downwards.
- Release the brake lever (pulled on the starting).

⚠ WARNING

On departure, the abrupt release of the clutch lever may cause the engine to stall or the vehicle to jerk forwards.

Never accelerate abruptly or excessively when releasing the clutch lever, in order to prevent the clutch from "slipping" (slow release) or the front wheel from raising “rearing up” (quick release).

- Slowly release the clutch lever (3) and at the same time accelerate by rotating the throttle grip moderately (2) (**Pos. B**). The vehicle will start moving.

⚠ WARNING

Do not exceed the recommended rpm and speeds, see p. 37 (RUNNING-IN).

- Increase the speed by gradually rotating the throttle grip (2) (**Pos. B**), without exceeding the max. speed (and the recommended rpm) in each gear, see pag. 53 (RUNNING-IN).

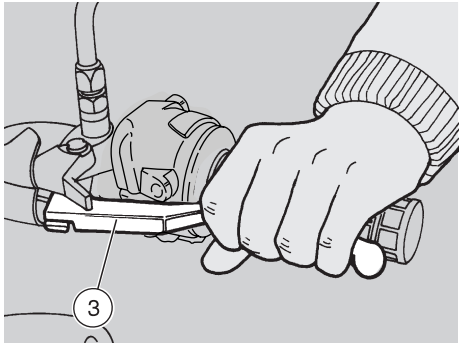

To engage the second gear:

⚠ WARNING

Proceed quickly.
Never ride the vehicle at too low rpm.

- Release the throttle grip (2) (**Pos. A**), pull the clutch lever (3) and lift the shifting lever (4). Release the clutch lever (3) and accelerate.
- Repeat the last two operations and shift up.

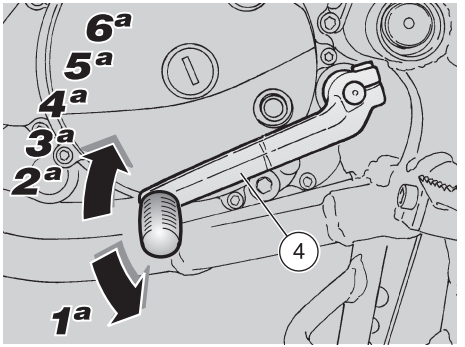

The downshifting should be carried out in the following situations:

- When riding downhill or when braking, in order to increase the braking action by using the compression of the engine.
- When riding uphill, if the gear engaged is not suitable to the speed (high gear, moderate speed) and the engine rpm decreases.

⚠ WARNING

Shift the gears one by one; the simultaneous downshifting of more than one gear may make you exceed the maximum rpm (red line).
Before and during the downshifting, release the throttle grip and decelerate, in order to avoid the "red line".

To shift down, proceed as follows:

- Release the throttle grip (2) (**Pos. A**).
- If necessary, pull the brake levers moderately and decrease the speed of the vehicle.
- Pull the clutch lever (3) and lower the shifting lever (4) to shift down.
- If the brake levers are pulled, release them.
- Release the clutch lever and accelerate moderately.

⚠ WARNING

If the 2 stroke oil reserve warning light "🛢" comes on while the engine is running, this means that the 2 stroke oil reserve is being used; in this case, top up the 2 stroke oil tank, see pag. 37 (2 STROKE OIL TANK).

⚠ WARNING

Avoid opening and closing the throttle grip repeatedly and continuously, so that you do not accidentally lose control of the vehicle.
If you have to brake, close the throttle and put on both brakes in order to obtain uniform deceleration, properly exerting pressure on the braking parts.

By putting on the front brake only or the rear brake only, you reduce the braking force considerably, thus running the risk of locking one wheel and consequently losing grip.

If you stop uphill, decelerate completely and use the brakes only to keep the vehicle steady.
The use of the engine to keep the vehicle steady may cause the overheating of the clutch.

⚠ WARNING

Before beginning to turn, slow down or brake driving at moderate and constant speed or accelerating slightly; avoid braking at the last moment: it would be very easy to skid.

If the brakes are operated continuously on downhill stretches, the friction surfaces may overheat, thus reducing the braking efficiency.
Exploit the engine compression and shift down by putting on both brakes intermittently.
Never drive downhill with the engine off!

⚠ WARNING

Pay the utmost attention to any obstacle or variation of the ground. Uneven roads, rails, manhole covers, indications painted on the road surface, building site metal plates become rather slippery by rain. For this reason all these obstacles have to be carefully avoided, driving smoothly and bending the vehicle as little as possible.

Always use the turn indicators in time when you intend to change lane or direction, avoiding sharp and dangerous movements.
Switch off the direction indicators as soon as you have changed direction.

Be extremely careful when you overtake other vehicles or are overtaken.

In case of rain, the water cloud created by big vehicles reduces visibility; the air shift may make you lose control of the vehicle.

RUNNING-IN

The running-in of the engine is important to ensure its correct functioning.
If possible, drive on hilly roads and/or roads with many bends, so that the engine, the suspensions and the brakes undergo a more effective running-in.
During running-in, change speed. In this way the components are first “loaded” and then “relieved” and the engine parts can thus cool down.
Even if it is important to stress the engine components during running-in, take care not to exceed.

⚠ CAUTION

Only after the first 1500 km of running-in you can expect the best performance levels from the vehicle.

Keep to the following indications:

- Do not open the throttle completely if the speed is low, both during and after the running-in.
- During the first 100 km put on the brakes with caution, avoiding sharp and prolonged brakings.
  This ensures a correct bedding-in of the pads on the brake disc.
- During the first 800 km, never open throttles more than half their way.

⚠ WARNING

After the first 1000 km, carry out the checking operations indicated in the column "After running-in" of the REGULAR SERVICE INTERVALS CHART, see pag. 56 (REGULAR SERVICE INTERVALS CHART), in order to avoid hurting yourself or other people and/or damaging the vehicle.

- Between the first 800 and 1,500 km ride the vehicle more lively, change speed and fully open throttles just for a few seconds so as to allow parts better coupling. Do not open throttles more than 3/4 of their way.
- After the first 1,500 km you can expect better performance from the engine. However, do not exceed the max. speeds indicated in the table and the engine max. rpm.

Throttles max. opening during running-in	
Mileage km	Throttles opening
0÷800	1/2
800÷1,500	3/4
oltre 1,500	4/4

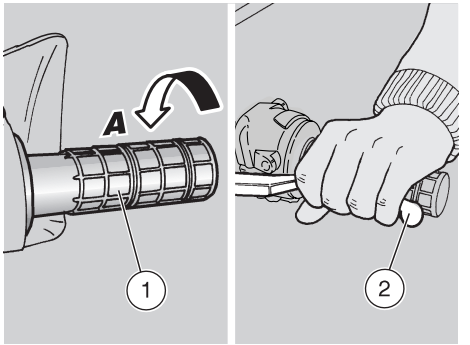

STOPPING

⚠ WARNING

If possible, avoid stopping abruptly, slowing down suddenly and braking at the last moment.

- Release the throttle grip (1) (**Pos. A**), gradually put on the brakes and at the same time shift down in order to decrease the speed, see pag. 50 (DEPARTURE AND DRIVE).

Once the speed has decreased, before stopping the vehicle:
- Pull the clutch lever (2) in order to prevent the stopping of the engine.

When the vehicle has come to rest:
- Position the shifting lever in neutral (green warning light "N" on).
- Release the clutch lever (2).
- In case of a brief stop, keep at least one brake on.

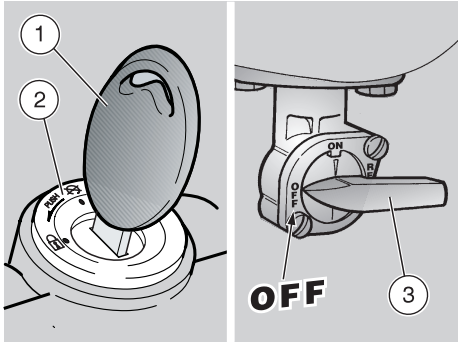

PARKING

⚠ WARNING

Park the vehicle on firm and flat ground, to prevent it from falling down. Neither lean the vehicle against walls, nor lay it on the ground. Make sure that the vehicle and especially its red-hot parts do not represent a danger for persons and children. Do not leave the vehicle unattended when the engine is on or the key is inserted into the ignition switch. Do not sit on the vehicle when the stand is down.

- Stop the vehicle, see pag. 53 (STOPPING).
- Rotate the key (1) and move the ignition switch (2) to position "⊗".
- Move the fuel tap lever (3) to position "**OFF**".
- Position the vehicle on the stand, see pag. 54 (POSITIONING THE VEHICLE ON THE STAND).

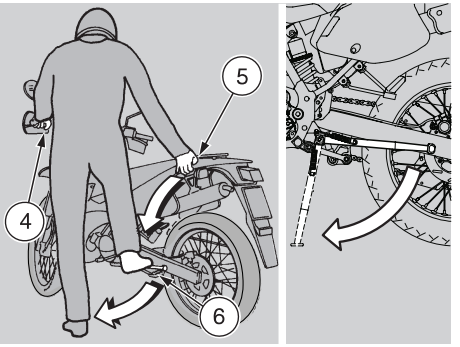

⚠ WARNING

Never leave the key in the ignition switch.

- Lock the steering, see pag. 33 (STEERING LOCK) and extract the key.

POSITIONING THE VEHICLE ON THE STAND

Carefully read beside (PARKING).

- Grasp the left grip (4) and the passenger grab rail (5).
- Press the side stand with your right foot and extend it completely (6).
- Incline the vehicle until the stand rests on the ground.

⚠ CAUTION

Make sure that the vehicle is stable.

SUGGESTIONS TO PREVENT THEFT

⚠ WARNING

Do not use any “brake lock” devices. Failure to heed this warning can seriously damage the braking system and lead to an accident thus provoking serious injuries or death.

NEVER leave the ignition key inserted and always use the steering lock. Park the vehicle in a safe place, possibly in a garage or a protected place. Make sure that all documents are in order and that the road tax has been paid. Write down your personal data and telephone number in this page, to facilitate the identification of the owner in case of finding after theft.

SURNAME: .....

NAME: .....

ADDRESS: .....

.....

TELEPHONE NO.: .....

⚠ CAUTION

Very often stolen vehicles are identified thanks to the data written in the use/maintenance manual.

⚠ WARNING

Risk of fire.

Keep fuel and other flammable substances away from the electrical components.

Before beginning any service operations or inspection of the vehicle, switch off the engine and remove the key, wait until the engine and the exhaust system have cooled down and, if possible, lift the vehicles with the proper equipment onto firm and flat ground.

Before proceeding, make sure that the room in which you are working is properly ventilated.

Keep away from the red-hot parts of the engine and of the exhaust system, in order to avoid burns.

⚠ CAUTION

Do not hold any mechanical piece or other parts of the vehicle with your mouth: the components are not edible and some of them are noxious or even toxic.

If not expressly indicated otherwise, for the reassembly of the units repeat the disassembly operations in reverse order.

In case any maintenance operation should be required, it is advisable to use latex gloves.

Routine maintenance operations can usually be carried out by the user, but sometimes specific tools and specific technical skills may be required.
In case periodic maintenance operations, assistance or technical advice are needed, contact an Concessionario Ufficiale aprilia, who will ensure you prompt and accurate servicing.

Ask your Concessionario Ufficiale aprilia to test the vehicle on the road after a repair or periodic maintenance operation.
In any case, personally carry out the “Preliminary checking operations” after any maintenance operation, see p. pag. 47 (PRELIMINARY CHECKING OPERATIONS)

REGULAR SERVICE INTERVALS CHART

OPERATIONS TO BE CARRIED OUT BY THE aprilia Official Dealer (WHICH CAN BE CARRIED OUT EVEN BY THE USER).

Key

① = check and clean, adjust, lubricate or change, if necessary;

② = clean;

③ = change;

④ = adjust.

(*) = Use grease MOLYCOTE 6 Rapidplus

NOTE Perform the maintenance operations with doubled frequency if the vehicle is used in rainy or dusty areas, on uneven surfaces or on racetracks.

Component	Post running in (after 1 month) or 1000 Km (625 mi)	Every 12 months or 4000 Km (2500 mi)	Every 24 months or 8000 Km (5000 mi)
Battery / terminals tightening	①	①	-
Spark plug	②	②	③
Air cleaner	①	②	-
Clutch clearance	④	④	-
Light system	①	①	-
Brake fluid	-	①	-
Coolant	every 3 months: ①		
2 stroke oil level	Check before each ride: ①		
Transmission oil	③	①	every 12000 Km (7500 mi): É
Headlamp beam setting – operation	-	①	-
Start lever pin	-	① Lubricate with water-repellent grease (*)	-
Engine idling rpm	④	①	-
Wheels/tyres and inflation pressure	every month: ①		
Drive chain tension and lubrication	every month: ①		
Front and rear brake pads wear	①	every month: ①	

OPERATIONS TO BE CARRIED OUT BY THE aprilia Official Dealer.

Key

① = check and clean, adjust, lubricate or change, if necessary (according to workshop manual specifications);

② = clean;

③ = change;

④ = adjust.

NOTE Perform the maintenance operations with doubled frequency if the vehicle is used in rainy or dusty areas, on uneven surfaces or on racetracks.

Component	Post running in (after 1 month) or 1000 Km (625 mi)	Every 12 months or 4000 Km (2500 mi)	Every 24 months or 8000 Km (5000 mi)
Rear shock absorber	-	-	①
Carburettor	-	-	②
Transmission cables and controls	①	①	-
RAVE control unit FP	①	-	④
Wheels balancing	-	①	-
Steering stem bearing and steering play	①	①	-
Wheel bearings	-	①	-
Brake discs	①	①	-
Mixer oil filter	-	-	②
Vehicle general operation	①	①	-
Braking systems	①	①	-
Cooling system	①	①	-
Brake fluid	every year: ③		
Coolant	every 2 years: ③		
Muffler/exhaust silencer	-	①	-
Fork oil and oil seal	every 2 years: ③		
Piston and piston rings	every 2 years: ① / every 4 years: ③		
2 stroke oil pump and air bleeding	①	-	④
Fuel cock	①	①	-
Wheels/tyres and inflation pressure	①	①	-
Nut, bolt, screw tightening	①	①	-
Battery terminals tightening	①	①	-
2 stroke oil reserve warning light	①	①	-
Final tension (chain, front and rear sprockets)	-	①	-
Fuel line	-	①	every 4 years: ③
Brake hose	-	①	every 4 years: ③
Mixer oil line	-	①	every 4 years: ③
Clutch wear	-	①	-
Exhaust valve FP	①	② + ④	every 4 years: ③

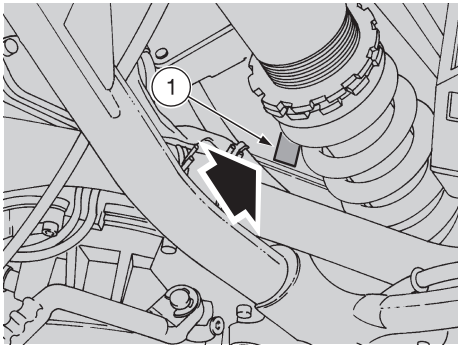

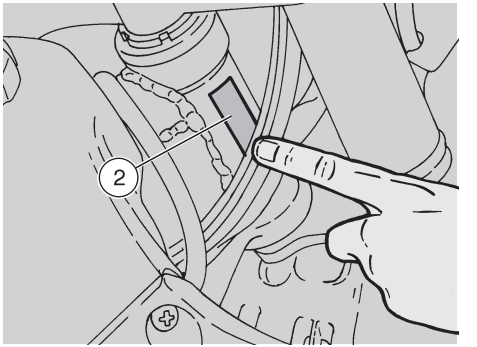

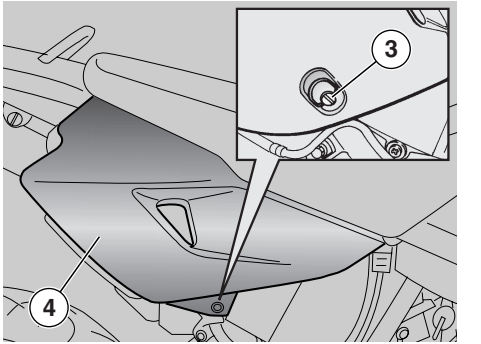

IDENTIFICATION DATA

It is a good rule to write down the frame and engine numbers in the space provided in this manual.

The frame number can be used for the purchase of spare parts.

⚠ CAUTION

Do not alter the identification numbers if you do not want to incur severe penal and administrative sanctions. In particular, the alteration of the frame number results in the immediate invalidity of the guarantee.

ENGINE NUMBER

The engine number (1) is stamped on the right side of the engine casing base.

Engine no. _____

FRAME NUMBER

The frame number is stamped on the right side of the steering column.

Frame no. _____

REMOVING THE SIDE COVERS

Carefully read pag. 55 (MAINTENANCE).

- Position the vehicle on the stand.

⚠ CAUTION

The description of the following operations refers to one side cover, but it is valid for both.

- Rotate the quick fastening screw (3) anticlockwise by giving it 1/4 turn.

⚠ WARNING

Proceed with care.
Do not damage the tangs and/or their seats.
Handle the plastic components with care and avoid scraping or damaging them.

- Withdraw and remove the side cover (4).

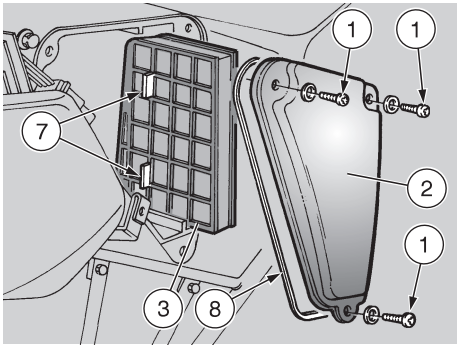

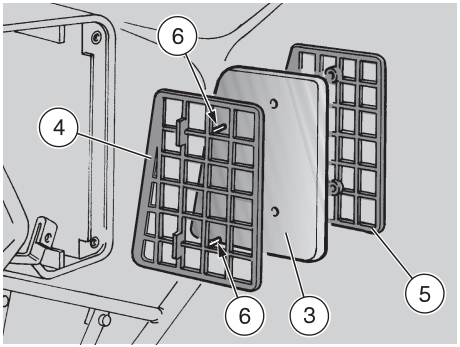

AIR CLEANER

⚠ WARNING

Do not use petrol or inflammable solvents to wash the air cleaner, in order to avoid fires or explosions.
Carefully read pag. 55 (MAINTENANCE).

Check the conditions of the air cleaner and clean it monthly or every 4000 km, depending on the conditions in which the vehicle is used. If the vehicle is used on dusty or wet roads, the cleaning operations and any replacement should be carried out more frequently. Before the cleaning operation, it is necessary to remove the air cleaner from the vehicle.

REMOVAL

- Remove the right side cover, see pag. 58 (REMOVING THE SIDE COVERS).
- Unscrew and remove the three screws (1) and take the relevant washers.
- Remove the filter casing cover (2).

⚠ CAUTION

Clean the inside of the filter casing before withdrawing the filtering element, in order to prevent dust and foreign matters from entering the suction manifold.

- Clean the inside of the filter casing and of the filter casing cover (2) with a cloth.
- Withdraw the filtering element (3) complete with the grids (4) and (5).

CLEANING

⚠ WARNING

In order not to deform the grids, DO NOT force their sides.

- Grasp the central part of both grids (4) and (5), pull and separate them.
- Release the filtering element (3) from the grid (4).
- Clean the filtering element (3) with clean, non-inflammable solvents or solvents with high volatility point, then let it dry thoroughly.
- Apply a filter oil or a thick oil (SAE 80W-90) on the whole surface of the filtering element, then squeeze it to eliminate the oil in excess.

⚠ CAUTION

The filtering element (3) must be well impregnated, though not dripping.

CHANGE

- Replace the filtering element (3) with a new one of the same type.
- Check the condition of the gasket (8); if it is damaged, change it.

Upon reassembly:

⚠ CAUTION

Be careful to the shape of the filtering element and the grids: they must coincide.

- Correctly introduce the filtering element (3) in the two pins (6).
- Position the grid (5).
- Push both grids in correspondence with the pins (6).

⚠ CAUTION

The two protruding elements (7) avoid the incorrect insertion of the filtering element in the filter casing.

- Introduce the filtering element, complete with grids, in the filter casing guides.

CHECKING THE TRANSMISSION OIL LEVEL AND TOPPING UP

Carefully read pag. 36 (TRANSMISSION OIL) and pag. 55 (MAINTENANCE).

Check gearbox oil level every 4000 km. Change gearbox oil at the end of the running in period and every 12000 km afterwards, see pag. 61 (CHANGING THE TRANSMISSION OIL).

CHECKING

⚠ CAUTION

Position the vehicle on firm and flat ground.

- Stop the engine and let it cool down for at least ten minutes, in order to allow the oil to flow back to the oil pan and to cool down.

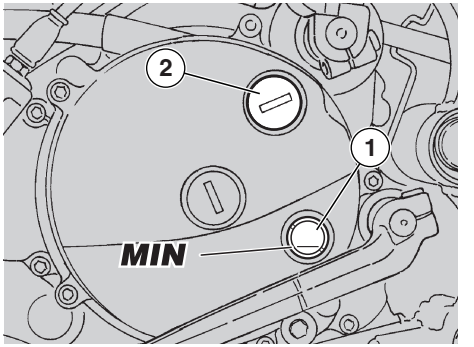

- Keep the vehicle in vertical position, with the two wheels resting on the ground.

⚠ CAUTION

The non-performance of the operations described above may result in a wrong measurement of the level.

- Make sure that oil level (1) is above one fourth of the level (**MIN**).

⚠ CAUTION

The oil level must neither exceed a half of the height of the glass, nor fall below one fourth. In the first case the excess oil would flow out of the oil pan; in the second case the engine may get seriously damaged.

TOPPING UP

If it were necessary to top up, proceed as follows:

- Unscrew and remove the filling cap (2).
- Pour a small quantity of oil see pag. 88 (LUBRICANT CHART), and wait for about one minute to allow the oil to evenly flow inside the casing.
- Make sure that oil level (1) is above one fourth of the level (**MIN**).
- If the oil level is below the specified limit, top up again with small amounts of oil, and then check oil level again through sight glass (1).
- Once finished, screw and tighten filler cap (2) .

⚠ WARNING

Tighten the filling cap thoroughly and make sure that there are no oil leaks.

Periodically check that there are no leaks in correspondence with the oil pan cover seal.

Do not use the vehicle with insufficient lubrication or with contaminated or unsuitable lubricants, since this would accelerate the wear of the moving parts and may also cause irreparable failures.

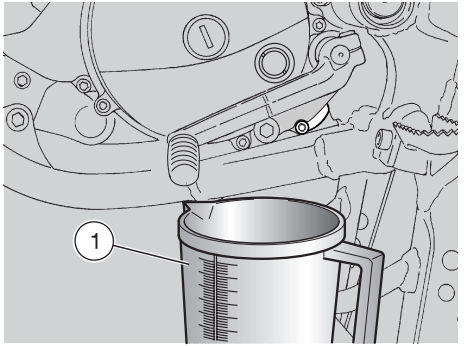

CHANGING THE TRANSMISSION OIL

Carefully read pag. 36 (TRANSMISSION OIL) and pag. 55 (MAINTENANCE).

Check gearbox oil level every 4000 km. Change gearbox oil at the end of the running in period and every 12000 km afterwards, see pag. 61 (CHANGING THE TRANSMISSION OIL).

To change the oil, proceed as follows:

- Drive for a few miles, until the engine reaches the normal running temperature.

⚠ CAUTION

Position the vehicle on firm and flat ground.

- Stop the engine and let it cool down for at least ten minutes, in order to allow the oil to flow back to the oil pan and to cool down.

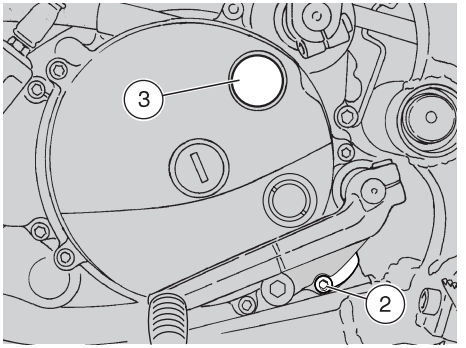

⚠ WARNING

When warmed up, the engine contains hot oil; therefore, while carrying out the operations described here below be particularly careful, in order to avoid burns.

- Position the vehicle on the stand.
- Put a container (1) with at least 600 cm³ capacity in correspondence with the drain plug (2).
- Unscrew and remove the drain plug (2).
- Unscrew and remove the filling plug (3).
- Drain the oil and let it drip into the container (1) for a few minutes.
- Remove the metal residues from the drain plug (2) magnet.
- Check and if necessary replace the sealing washer of the drain plug (2).

Change the sealing washer of the drain plug (2) every 12000 km (or every second engine oil change).

- Screw and tighten the drain plug (2).

Drain plug (2) driving torque:
27 Nm (2,7 kgm).

- Pour about 550 cm³ of transmission oil through the filling opening (3), see pag. 88 (LUBRICANT CHART).
- Tighten the filling plug (3).
- Start the engine, see pag. 48 (STARTING) and let it idle for about one minute, in order to ensure the filling up of the transmission oil circuit.

Check the oil level and top up if necessary, see pag. 60 (CHECKING THE TRANSMISSION OIL LEVEL AND TOPPING UP).

⚠ WARNING

Tighten the filling cap thoroughly and make sure that there are no oil leaks.

Periodically check that there are no leaks in correspondence with the oil pan cover seal.

Do not use the vehicle with insufficient lubrication or with contaminated or unsuitable lubricants, since this would accelerate the wear of the moving parts and may also cause irreparable failures.

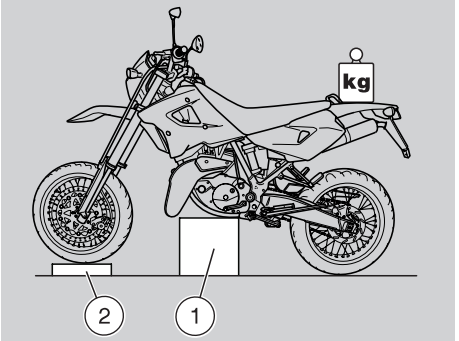

FRONT WHEEL

⚠ WARNING

The disassembly and reassembly of the front wheel may be difficult for unskilled operators. If necessary, contact an aprilia Official Dealer.
If you want to perform these operations personally, keep to the following instructions.

Carefully read pag. 55 (MAINTENANCE).

While disassembling and reassembling the wheel, be careful not to damage the brake pipe, the disc and the pads.
Before performing the operations described here below, let the engine and the silencer cool down until they reach room temperature, in order to avoid burns.

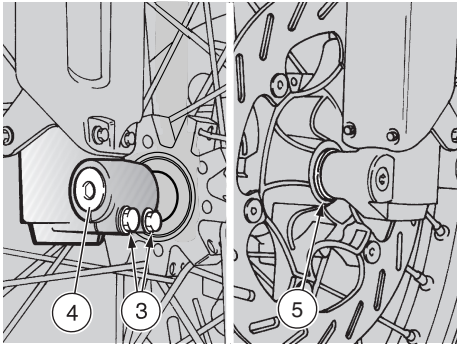

DISASSEMBLY

- Position the vehicle on the stand.

⚠ WARNING

Due to the weight and dimensions of the vehicle, the following operation cannot be performed by one person only.
Proceed with care and make sure that you can support the weight of the vehicle.

⚠ CAUTION

Weight of the vehicle (ready for starting): 126 kg.

- Raise the front part of the vehicle and have a suitable support (1) (the weight of which should be about 400 mm) placed under the engine, so that the front wheel can rotate freely and the vehicle cannot fall down.

⚠ WARNING

The vehicle may fall down.
Provide for balancing the vehicle, in order to prevent it from falling down.

- Position and secure a weight of about 40 kg to rear end to support vehicle front end.

⚠ WARNING

Make sure that the vehicle is stable.

- Put a support (2) under the tyre, in such a way as to keep the wheel in its position after loosening it.
- Have the handlebar held still in driving position, so that the steering is locked.
- Loosen the two screws (3) of the wheel pin clamp.
- Unscrew the wheel pin (4) completely.

⚠ CAUTION

To facilitate the extraction of the wheel pin, slightly lift the wheel.

- Support the front wheel and manually withdraw the wheel pin (4).

⚠ CAUTION

Check spacer (5) direction so as not to mismatch it at reassembly.

- Remove the wheel and carefully withdraw the disc from the brake caliper.
- Take the spacer ring (5).

⚠ WARNING

Never pull the front brake lever after removing the wheel, otherwise the caliper pistons may go out of their seats, thus causing the outflow of the brake fluid. In this case consult your aprilia Official Dealer, who will carry out the proper maintenance operation.

REASSEMBLY

Carefully read pag. 55 (MAINTENANCE).

⚠ WARNING

While reassembling the wheel, be careful not to damage the brake pipe, the disc and the pads.

- Position the wheel between the fork rods, on the support (2), without fitting the disc in the brake caliper.

⚠ CAUTION

Moderately grease the outer seats of the wheel hub.

- Insert the shorter diameter of the spacer ring (5) in the wheel hub seat (left side in the travelling direction).

⚠ CAUTION

When fitting the disc in the brake caliper, proceed with care.

- Move the wheel and carefully fit the disc in the brake caliper.

⚠ CAUTION

Uniformly apply a moderate quantity of grease on the wheel pin.

- Partially insert the wheel pin (4) from the right side of the vehicle (travelling direction).
- Thrust the wheel pin and at the same time move the wheel (in such a way as to align the pin axes and the wheel), until introducing the wheel pin completely.
- Screw and tighten the wheel pin (4).

Wheel pin (4) driving torque:
80 Nm (8 kgm).

⚠ WARNING

Due to the weight and dimensions of the vehicle, the following operation cannot be performed by one person only.

Proceed with care and make sure that you can support the weight of the vehicle.

⚠ CAUTION

Weight of the vehicle (ready for starting): 126 kg.

- Raise the front part of the vehicle and remove the support positioned under the engine during disassembly.
- Lower the vehicle and position it on the stand.
- With pulled front brake lever, press the handlebar repeatedly, thrusting the fork downwards. In this way the fork rods will settle properly.
- Tighten the two wheel pin clamp screws (3).

Wheel pin clamp screw (3) driving torque: 10 Nm (1 kgm).

⚠ WARNING

After reassembly, pull the front brake lever repeatedly and check the correct functioning of the braking system.

Check the wheel centering.

Have the driving torques, centering and balancing of the wheel checked by your aprilia Official Dealer, in order to avoid accidents that may be harmful for you and/or other people.

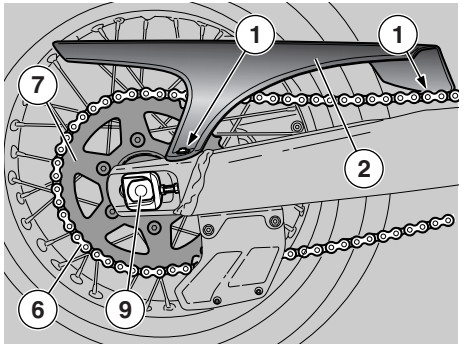

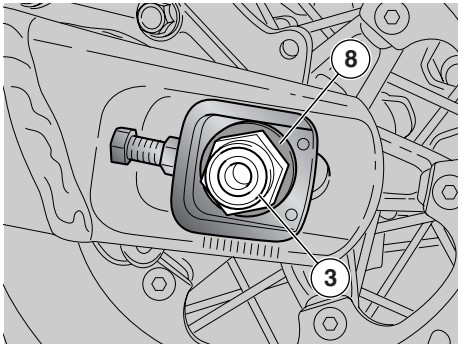

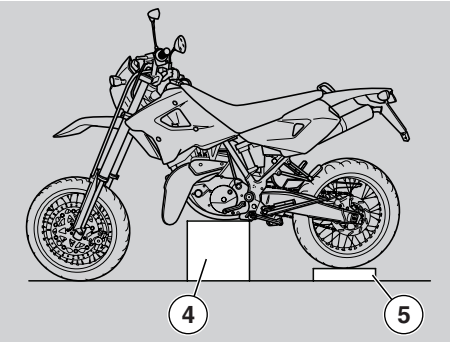

REAR WHEEL

⚠ WARNING

The disassembly and reassembly of the rear wheel may be difficult for unskilled operators. If necessary, contact an aprilia Official Dealer.

If you want to perform these operations personally, keep to the following instructions.

Carefully read pag. 55 (MAINTENANCE).

Before carrying out the following operations, let the engine and the silencer cool down until they reach room temperature, in order to avoid burns.

While disassembling and reassembling the wheel, be careful not to damage the brake pipe, the disc and the pads.

⚠ WARNING

For the disassembly and reassembly, use gloves in order to protect your hands and fingers properly.

Riding with damaged rims may be dangerous for the rider, other persons and the vehicle.

Check the conditions of the wheel rim and change it if it is damaged.

DISASSEMBLY

- Position the vehicle on the stand.
- Loosen and remove the two screws (1).
- Remove the chain casing (2).
- Loosen the wheel nut (3) .

Wheel nut (3) driving torque: 100 Nm (10 kgm).

⚠ WARNING

Upon reassembly, before tightening the wheel nut (3), check the chain tension, see pag. 66 (DRIVE CHAIN).

Due to the weight and dimensions of the vehicle, the following operation cannot be performed by one person only.
Proceed with care and make sure that you can support the weight of the vehicle.

⚠ CAUTION

Weight of the vehicle (ready for starting): 126 kg.

- Raise the rear part of the vehicle, have a suitable support (4) (the height of which should be 400 mm) placed under the engine, so that the rear wheel can rotate freely and the vehicle cannot fall down.

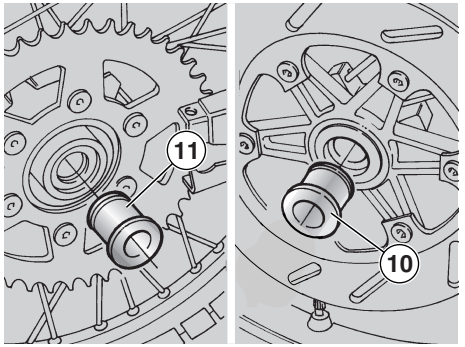

⚠ WARNING

The vehicle may fall down.
Provide for balancing the vehicle, in order to prevent it from falling down.
Make sure that the vehicle is stable.

- Place a support (5) under the tyre, in such a way as to keep the wheel in the correct position after releasing it.

⚠ CAUTION

Lower the drive chain (6) outside the crown gear (7).

⚠ WARNING

Do not introduce your fingers between the chain and the crown gear.

- Move the wheel completely forward; release the drive chain from above, rotating the rear wheel anticlockwise.

⚠ CAUTION

Upon reassembly, introduce the drive chain from below, rotating the rear wheel in the travelling direction.

- Unscrew and remove the wheel nut (3) and take the washer (8).

⚠ CAUTION

To facilitate the extraction of the wheel pin, slightly raise the wheel.

- Hold the rear wheel and manually withdraw the wheel pin (9).

⚠ CAUTION

The left (10) and right spacer rings (11) remain positioned in the respective seats on the wheel; if they should come off, reposition them correctly (see REASSEMBLY).

- Withdraw the wheel from the rear fork from behind, carefully withdrawing the disc from the brake caliper.

⚠ WARNING

Never pull the rear brake lever after removing the wheel, otherwise the caliper piston may go out of its seat, thus causing the outflow of the brake fluid. In this case consult your aprilia Official Dealer, who will carry out the proper maintenance operation.

⚠ CAUTION

Left (10) and right (11) spacers remain into their seats on the wheels; if they come off, reposition them correctly (see REASSEMBLY).

- Take the left spacer ring (10).
- Take the right spacer ring (11).

Upon reassembly:

- Moderately grease the outer seats of the wheel hub.
- Fit the spacer rings (10) (11) with the longer diameter towards the outside of the vehicle.
- Uniformly apply a moderate quantity of grease on the wheel pin.

⚠ WARNING

After reassembly, pull the rear brake lever repeatedly and check the correct functioning of the braking system.

Check the wheel centering.

Have the driving torques, centering and balancing of the wheel checked by your aprilia Official Dealer, in order to avoid accidents that may be harmful for you and/or other people.

Check chain tension.

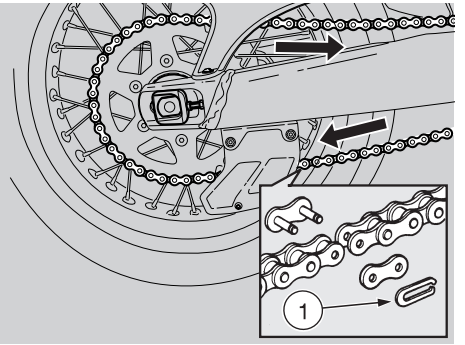

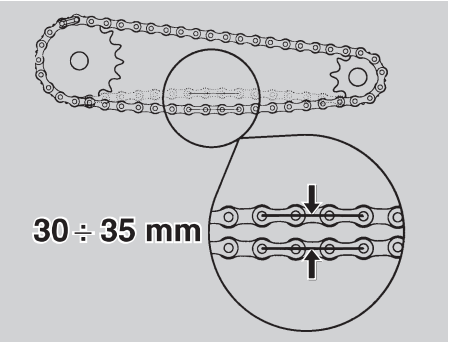

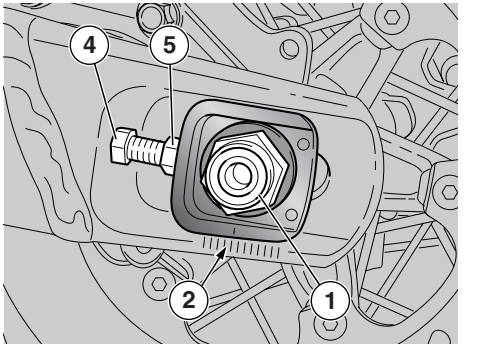

DRIVE CHAIN

Carefully read pag. 55 (MAINTENANCE).

The vehicle is equipped with a chain with ring link joint.

In case of disassembly and reassembly of the chain, make sure that the clip (1) of the ring link joint has its open side opposite the travelling direction (see figure).

⚠ WARNING

An excessive slackening of the chain can cause it to come off of the sprockets, which often results in accidents or serious damage to the vehicle. Periodically check the slack and adjust it if necessary, see pag. 67 (ADJUSTMENT).
To change the chain, contact an Concessionario Ufficiale aprilia, who will ensure you prompt and accurate servicing.

⚠ WARNING

Incorrect maintenance may cause the untimely wear of the chain and/or damages to the pinion and/or the crown.
Carry out the maintenance operations more frequently if you use the vehicle in difficult conditions or on dusty and/or muddy roads.

CHECKING THE SLACK

To check the slack, proceed as follows:

- Stop the engine.
- Position the vehicle on the stand.
- Position the shifting lever in neutral.
- Make sure that the vertical oscillation, in an intermediate point between pinion and crown in the lower part of the chain, is about **30** ÷ **35** mm.
- Move the vehicle forwards, or turn the wheel, in order to be able to check the vertical oscillation of the chain even when the wheel turns; the slack must be constant in all the rotation phases of the wheel.

⚠ WARNING

If in some positions the slack is higher than in others, this means that there are crushed or seized links; in this case, contact an aprilia Official Dealer.
To prevent the risk of seizures, lubricate the chain frequently, see pag. 67 (LUBRICATION AND CLEANING).

If the slack is uniform, but higher or lower than **30** ÷ **35** mm, adjust it, see pag. 67 (ADJUSTMENT).

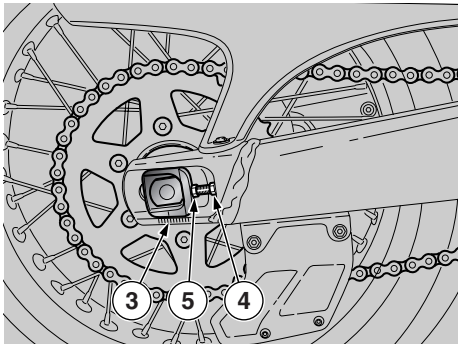

ADJUSTMENT

If after the check it is necessary to adjust the chain tension, proceed as follows:

- Raise vehicle on stand.
- Fully loosen nut (1).

NOTE Some fixed reference marks (2-3), positioned inside the chain tensioner sliding shoes on the swinging arms on wheel shaft front side, are used for wheel truing up.

- Loosen the two check nuts (4).
- Turn adjusters (5) to set chain play, making sure that the same reference marks (2-3) are matching on both sides of the vehicle.
- Tighten the two check nuts (4).
- Tighten nut (1).

Wheel nut (1) tightening torque: 100 Nm (10 kgm).

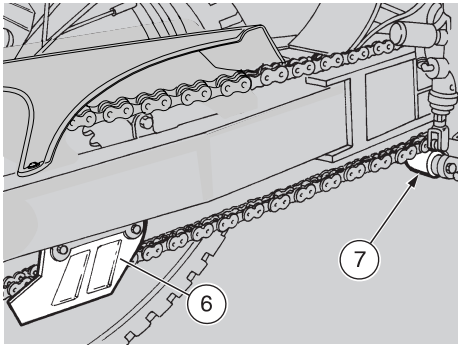

- Check chain play pag. 66 (CHECKING THE SLACK).

CHECKING THE WEAR OF CHAIN, PINION AND CROWN

Further, check the chain and sprockets and make sure that they do not present:

- Damaged rollers.
- Loose pins.
- Dry, rusty, crushed or seized links.
- Excessive wear.
- Lacking O rings.
- Sprocket or teeth excessively worn or damaged.

⚠ WARNING

If the chain rollers are damaged, the pins are loose and/or the O rings are damaged or lacking, it is necessary to change the whole chain unit (both sprockets and chain).

- Check the wear of U-shaped chain guide (6)and of the chain tightening roller (7).
- Finally, check the wear of the rear fork protection shoe.

⚠ WARNING

Lubricate the chain frequently, especially if there are dry or rusty parts. The crushed or seized links must be lubricated and made work again.
If this is not possible, contact an aprilia Official Dealer, who will provide for changing the chain.

LUBRICATION AND CLEANING

⚠ WARNING

Carry out the adjustment, lubrication, cleaning and change of the chain with great care.

Lubricate the chain every 500 km or whenever necessary.

Lubricate the chain with spray grease for chains only, see pag. 88 (LUBRICANT CHART).

Never wash the chain with water jets, steam jets, high-pressure water jets and highly inflammable solvents.

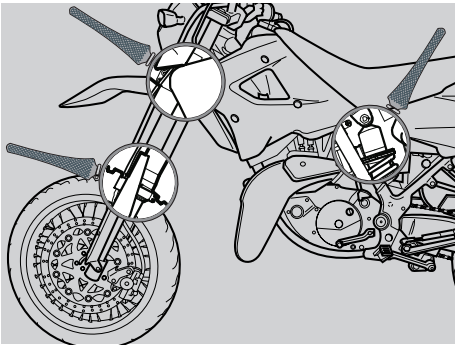

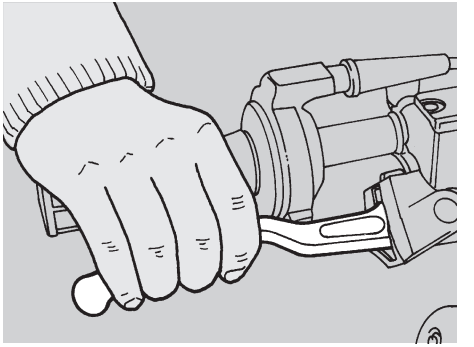

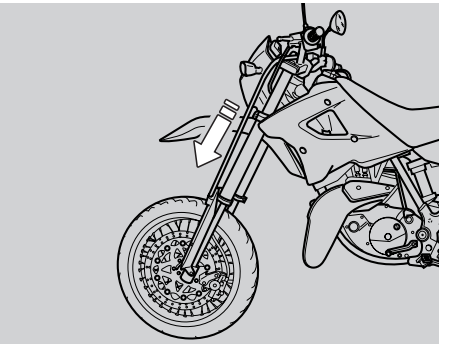

INSPECTING THE FRONT AND REAR SUSPENSIONS

⚠ WARNING

Have the front fork oil changed by an aprilia Official Dealer, who will ensure you prompt and accurate servicing.

Carefully read pag. 55 (MAINTENANCE).

Change front fork oil every 15,000 km or every 2 years.

Check the oil every 8000 km and change it if it is dirty.

Change the fork oil more frequently if the vehicle is used on dusty or wet roads or off road.

Further, carry out the following checking operations:

- With pulled front brake lever, press the handlebar repeatedly, thrusting the fork downwards.
  The stroke must be gentle and there must be no trace of oil on the rods.
- Check the fastening of all the components and the functionality of the front and rear suspension joints.

⚠ WARNING

If you notice irregularities in the operation or if the help of a qualified technician is necessary, contact your aprilia Official Dealer.

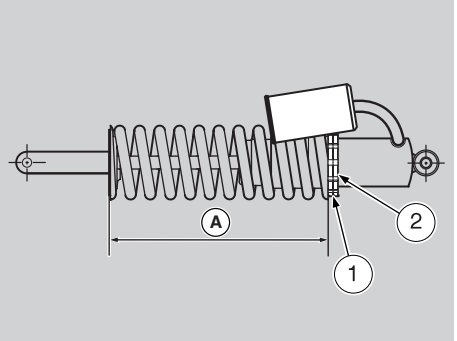

REAR SUSPENSION

The rear suspension consists of a spring-shock absorber unit, fixed to the frame by means of silent-blocks and to the rear fork by means of lever systems.

To change vehicle trim, set spring preload (A) as follows: loosen the lockring (2) and turn the adjusting ring (1)

Standard setting: 245 mm.

Max. pre-load: 240 mm.

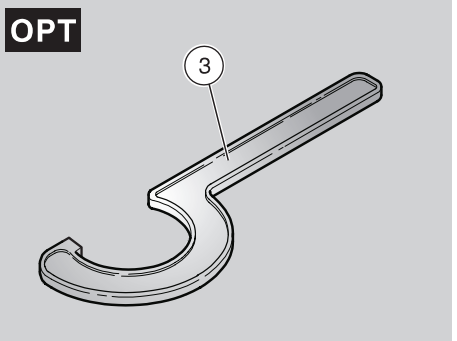

ADJUSTING THE REAR SHOCK ABSORBER PRELOAD

The standard setting of the rear shock absorber is such as to satisfy most driving conditions at low and high speed, either with reduced load and full load.
However, it is also possible to adjust the setting according to the intended use of the vehicle.

- Slightly unscrew the locking ring nut (2) by means of the appropriate spanner (3) OPT.
- Act on the adjusting ring nut (1) (shock absorber spring preload adjustment) (see figure).
- Once the optimal attitude has been obtained, tighten the locking ring nut (2) completely.

Adjusting ring nut (1)	By screwing it	By unscrewing it
Function	Spring preload increase	Spring preload decrease
Attitude	The vehicle is more rigid	The vehicle is less rigid
Recommended kind of road	Smooth or normal roads	Roads with uneven surface
Notes	Rider and passenger	Solo rider

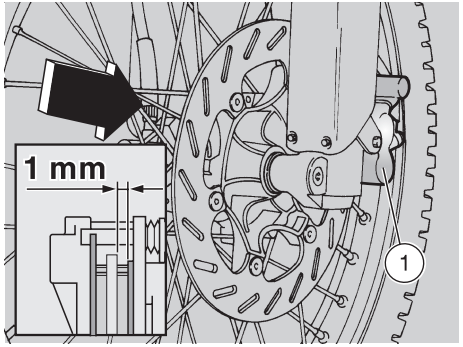

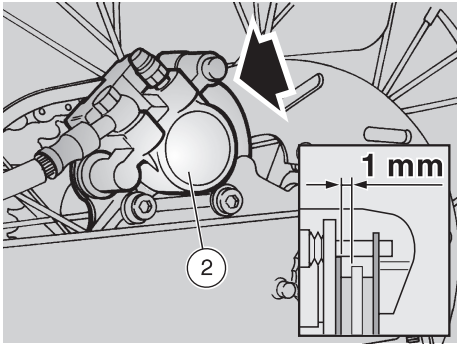

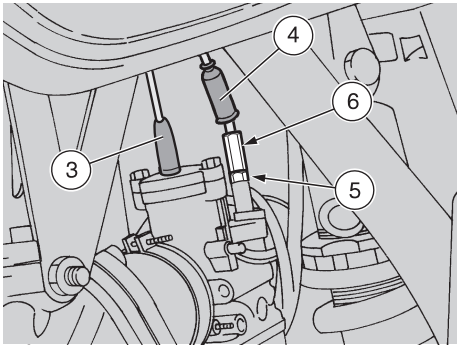

CHECKING THE BRAKE PAD WEAR

Carefully read pag. 38 (BRAKE FLUID - recommendations), pag. 38 (DISC BRAKES) and pag. 55 (MAINTENANCE).

The following information refer to a single braking system, but are valid for both.

Check brake pads wear at the end of the running-in period or after the first 1,000 km, and then every 4,000 km.

The wear is greater when the vehicle is used on dusty or wet roads and off road

⚠ WARNING

Check the brake pads before every trip.

To carry out a rapid checking of the wear of the pads, proceed as follows:

- Position the vehicle on the stand.
- Carry out a visual checking between the brake caliper and the pads.Proceed:
  - from the front upper part for the front brake caliper (1);
  - from the rear upper part for the rear brake caliper (2).
- If the thickness of the friction material (even of one pad only) has reduced to about 1 mm, replace both pads.

⚠ WARNING

Have the pads changed by your aprilia Official Dealer.

ADJUSTING THE COLD START CONTROL (⊼)

Leggere attentamente Carefully read pag. 55 (MAINTENANCE).

The ideal slack of the cold start control should be about 2 ÷ 3 mm.

To adjust the slack, proceed as follows:

- Position the vehicle on the stand.
- Move to the left side of the vehicle.

⚠ CAUTION

DO NOT withdraw the accelera-tor cable protection element (3).

- Withdraw the protection element (4).
- Loosen the nut (5)(by screwing it).
- Act on the adjuster (6) positioned on the carburettor.

After the adjustment:

- Tighten the nut (5) (by turning it anticlockwise), thus locking the adjuster (6) and put back the protection element (4).

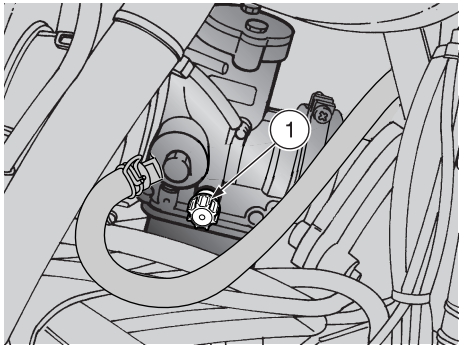

IDLING ADJUSTMENT

Carefully read pag. 55 (MAINTENANCE).

Adjust idle speed at the end of running-in period and, anyway, whenever necessary.

To carry out this operation, proceed as follows:

- Drive for a few miles until the engine reaches the normal running temperature, then stop the engine.
- Position the vehicle on the stand.

⚠ CAUTION

Work on the right side of the vehicle.

- Connect an electronic revolution counter to the spark plug cable.
- Start the engine.

The minimum speed of the engine (idling) must be about 1500 ± 100 rpm.

If necessary:

- Act on the adjusting screw (1) positioned on the carburettor.

By SCREWING IT (clockwise), you increase the engine rpm.

By UNSCREWING IT (anticlockwise), you decrease the engine rpm.

- Twist the throttle grip, accelerating and decelerating a few times to make sure that it functions correctly and to check if the idling speed is constant.

⚠ CAUTION

Do not act on the air adjusting screw, to avoid variations of the carburation setting.

⚠ WARNING

If necessary, contact your aprilia Official Dealer.

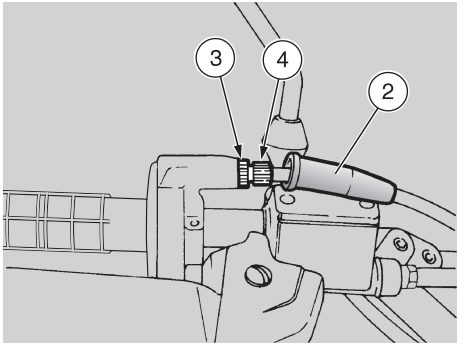

ADJUSTING THE ACCELERATOR CONTROL

Carefully read pag. 55 (MAINTENANCE).

The ideal slack of the accelerator control should be about 2-3 mm.

To adjust the slack, proceed as follows:

- Position the vehicle on the stand.
- Remove the protection element (2).
- Loosen the nut (3) (by turning it clockwise).
- Act on the adjuster (4), positioned at the beginning of the accelerator control cable.

After the adjustment:

- Tighten the nut (3) (by turning it anticlockwise), thus locking the adjuster (4) and put back the protection element (2).

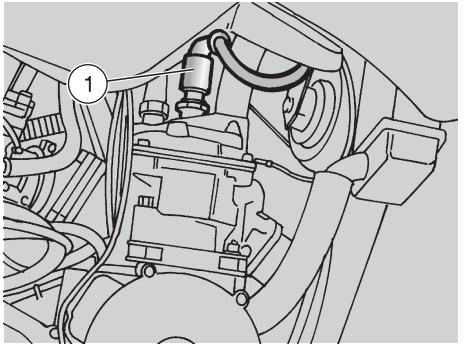

SPARK PLUG

Carefully read pag. 55 (MAINTENANCE).

Check spark plug wear at the end of the running-in period, and then every 4,000 km. Change it every 8,000 km.

Periodically remove the spark plug and clean it carefully, removing carbon deposits; change it if necessary.

To reach the spark plug:
- Position the vehicle on the stand.

⚠ CAUTION

Work on the right side of the vehicle.

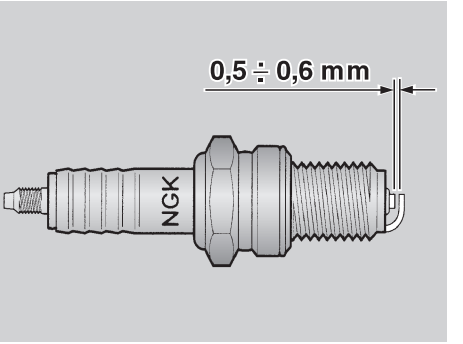

To remove and clean the spark plug:
- Take off the spark plug cap (1).
- Remove all the dirt from the base of the spark plug, then unscrew it with the spanner you will find in the tool kit and extract it from its seat, taking care that neither dust nor other substances enter the cylinder.
- Make sure that there are neither carbon deposits, nor corrosion marks on the electrode and on the central porcelain part; if necessary, clean them with the special cleaners for spark plugs, with an iron wire and/ or a metal brush.
- Energetically blow some air, in order to prevent the removed residues from getting into the engine.
  If the spark plug has crackings on the insulating material, corroded electrodes or excessive deposits, it must be changed.
- Check the spark plug gap with a thickness gauge.
  The gap must be **0.5÷0.6** mm, if necessary adjust it, carefully bending the earth electrode.
- Make sure that the washer is in good conditions. With the washer on, screw the spark plug by hand in order not to damage the thread.
- Tighten the spark plug by means of the spanner you will find in the tool kit, giving it half a turn to compress the washer.

Spark plug driving torque:
20 Nm (2 kgm).

⚠ WARNING

The spark plug must be well tightened, otherwise the engine may overheat and be seriously damaged.
Use the recommended type of spark plug only, see pag. 85 (TECHNICAL DATA), in order not to compromise the life and performance of the engine.

- Position the spark plug cap (1) correctly, so that it does not come off due to the engine vibrations.

BATTERY

Carefully read pag. 55 (MAINTENANCE).

Check electrolyte level and battery terminals tightening at the end of the running-in period, and then every 4,000 km or 6 months.

⚠ WARNING

The electrolyte in the battery is toxic and caustic and if it gets in contact with the skin it can cause burns, since it contains sulphuric acid.
Wear protection clothes, a face mask and/or goggles during maintenance operations.

In case of contact with the skin, rinse with plenty of water.

In case of contact with the eyes, rinse with plenty of water for 15 minutes, then consult an oculist without delay.

If the electrolyte is accidentally swallowed, drink a lot of water or milk, then continue drinking milk of magnesia or vegetable oil and consult a doctor without delay.

The battery gives off explosive gases; keep it away from flames, sparks, cigarettes and any other source of heat. During the recharging or the use, make sure that the room is properly ventilated and avoid inhaling the gases released during the recharging.

KEEP AWAY FROM CHILDREN

⚠ WARNING

Never invert the connection of the battery cables.

Do not incline the vehicle too much, in order to avoid dangerous leaks of the battery fluid.

Connect and disconnect the battery with the ignition switch in position "⊗". Connect first the positive cable (+) and then the negative cable (–).

Disconnect following the reverse order.

The electrolyte is corrosive.

Do not pour or spill it, especially on the plastic parts.

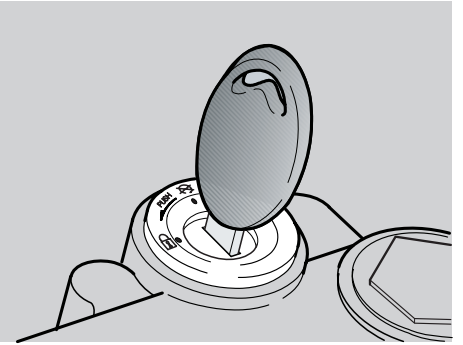

LONG INACTIVITY OF THE BATTERY

If the vehicle remains unused for a long period:

- Remove the battery, see pag. 74 (REMOVING THE BATTERY) and put it in a cool and dry place.
- Recharge it completely, by using a trickle charge, see pag. 75 (RECHARGING THE BATTERY).

If the battery remains on the vehicle, disconnect the cables from the terminals.

It is important to check the charge periodically (about once a month), during the winter or when the vehicle remains unused, in order to prevent the deterioration of the battery.

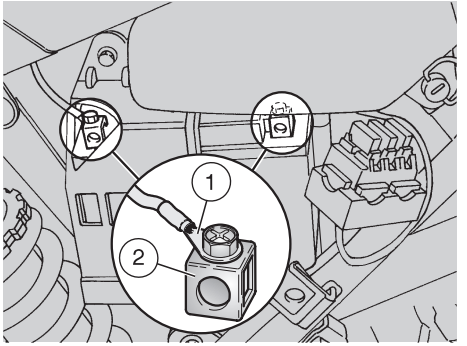

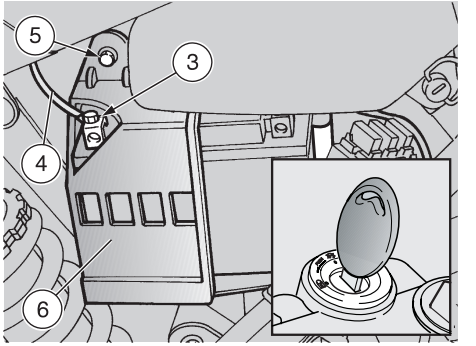

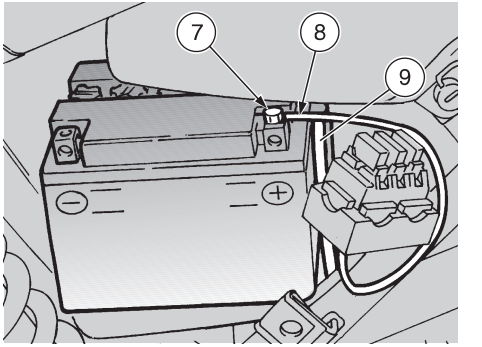

CHECKING AND CLEANING THE TERMINALS

Carefully read p. 73 (BATTERY).

- Remove the left side cover, see pag. 58 (REMOVING THE SIDE COVERS).
- Make sure that the cable terminals (1) and the battery terminals (2) are:
  - in good conditions (and not corroded or covered with deposits);
  - covered with special grease or Vaseline.

If necessary:

- Remove the battery, see beside (REMOVING THE BATTERY).
- Eliminate any sign of corrosion with a wire brush.
- Reconnect first the positive (+) and then the negative cable (–).
- Cover the terminals with special grease or Vaseline.
- Reinstall the battery, see p. 57 (INSTALLING THE BATTERY).

REMOVING THE BATTERY

Carefully read p. 73 (BATTERY).

- Make sure that the ignition switch is in position “⊗”.
- Remove the left side cover, see pag. 58 (REMOVING THE SIDE COVERS).
- Unscrew and remove the screw (3) from the negative terminal (–).
- Move the negative cable (–) (4) sidewards.
- Unscrew and remove the screw (5).
- Remove the cover (6).
- Partially remove the battery from its compartment.
- Unscrew and remove the screw (7) from the positive terminal (+).
- Move the positive cable (+) (8) sidewards.
- Withdraw the breather pipe(9).

⚠ WARNING

Once it has been removed, the battery must be stored in a safe place and kept away from children.

- Remove the battery from its compartment and put it on a flat surface, in a cool and dry place.

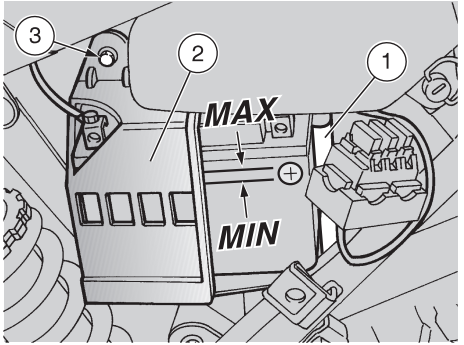

CHECKING THE ELECTROLYTE LEVEL

Carefully read pag. 73 (BATTERY).

⚠ CAUTION

Position the vehicle on firm and flat ground.

- Remove the left side cover, see pag. 58 (REMOVING THE SIDE COVERS).
- Keep the vehicle in vertical position, with the two wheels resting on the ground.

⚠ CAUTION

Failure to perform the operations described above may lead to the wrong measurement of the level.

- Make sure that the fluid level is included between the two "**MIN**" and "**MAX**" notches stamped on the battery side.

Otherwise:

- Remove the battery from its compartment, see pag. 74 (REMOVING THE BATTERY).
- Unscrew and remove the element plugs.

⚠ WARNING

Top up with distilled water only. Do not exceed the "MAX" mark, since the electrolyte level increases during the recharge.

- Top up by adding distilled water.

RECHARGING THE BATTERY

Carefully read pag. 73 (BATTERY).

- Remove the battery from its compartment, see pag. 74 (REMOVING THE BATTERY).
- Unscrew and remove the element plugs.
- Check the electrolyte level, vedi sopra (CHECKING THE ELECTROLYTE LEVEL).
- Connect the battery with a battery charger.
- A recharge with an amperage equal to **1/10th** of the battery capacity is recommended.
- After the recharging operation, check the electrolyte level again and if necessary top up with distilled water.
- Replace the element plugs.

⚠ WARNING

Reinstall the battery only 5-10 minutes after disconnecting the recharge equipment, since the battery keeps sending out extremely inflammable hydrogen gas for a short lapse of time.

INSTALLING THE BATTERY

Carefully read pag. 73 (BATTERY).

- Connect the breather pipe (1).

⚠ WARNING

Always connect the battery breather pipe, to prevent the sulphuric acid vapours from corroding the electric system, painted parts, rubber elements or gaskets when they exit the breather pipe itself.

- Connect, in order, the positive (+) and negative (–) cable.
- Cover the terminals with special grease or Vaseline.
- Put the battery in its container.
- Put back the cover (2).
- Screw and tighten the screw (3).
- Put back the left side cover, see pag. 58 (REMOVING THE SIDE COVERS).

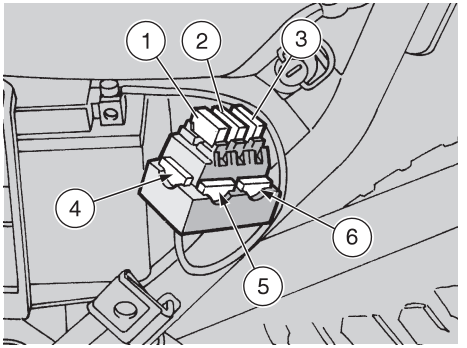

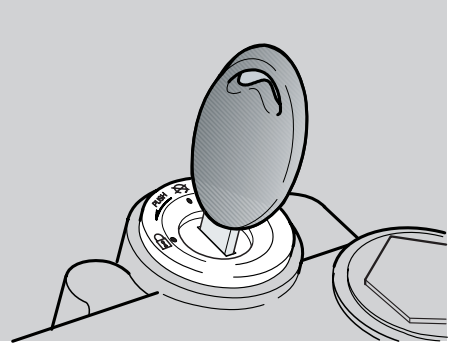

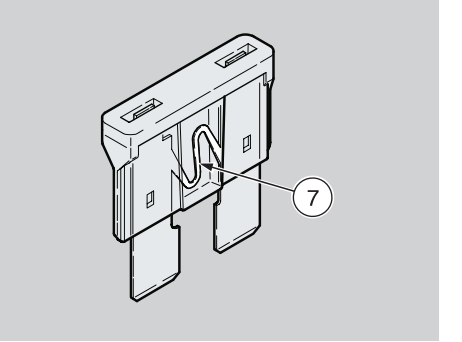

CHANGING THE FUSES

Carefully read pag. 55 (MAINTENANCE).

⚠ WARNING

Do not repair faulty fuses.
Never use fuses different from the recommended ones.
The use of unsuitable fuses may cause damages to the electric system or, in case of short circuit, even a fire.

⚠ CAUTION

If a fuse blows frequently, there probably is a short circuit or an overload in the electric system. In this case it is advisable to consult an aprilia Official Dealer.

If an electric component does not work or works irregularly, or if the vehicle fails to start, it is necessary to check the fuses.

For the checking, proceed as follows:

- Turn the ignition switch to position "⚒", to avoid any accidental short circuit.
- Remove the left side cover, see pag. 58 (REMOVING THE SIDE COVERS).
- Extract the fuses one by one and check if the filament (7) is broken.
- Before replacing a fuse, try to find out the cause of the trouble, if possible.
- Replace the damaged fuse with a new one having the same amperage.

⚠ CAUTION

If you use one of the spare fuses (4) (5) (6), put a new fuse in the proper seat.

ARRANGEMENT OF THE FUSES

20A fuse (1)
From the battery to: ignition switch, voltage regulator.

15A fuse (2)
From the ignition switch to: all light loads and horn.

7,5A fuse (3)
From ignition switch to: ignition.

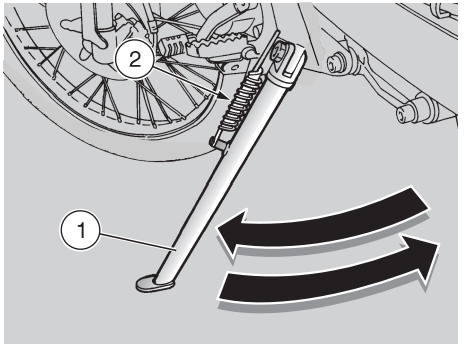

CHECKING THE SIDE STAND AND THE SAFETY SWITCH

⚠ CAUTION

The vehicle is equipped with automatic folding stand.

Carefully read pag. 55 (MAINTENANCE) and pag. 77 (CHECKING THE SWITCHES).

The side stand (1) must rotate without hindrances.

Carry out the following checks:

- The springs (2) must not be damaged, worn, rusty or weakened.
- The side stand must rotate freely, if necessary grease the joint, see pag. 88 (LUBRICANT CHART).

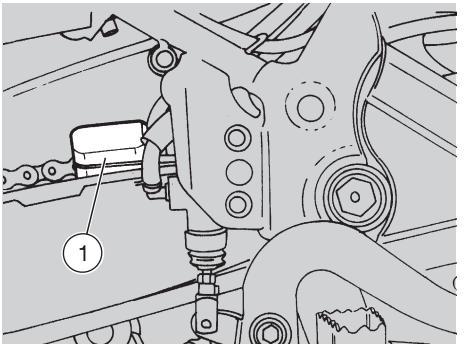

CHECKING THE SWITCHES

Carefully read pag. 55 (MAINTENANCE).

The vehicle is fitted with two switches:

- Stoplight switch (1) on the rear brake control lever.
- Stoplight switch (2) on the front brake control lever.

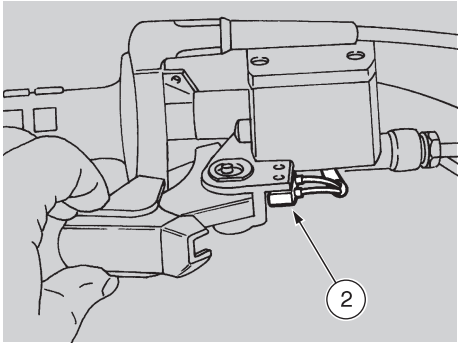

Checking:

- Switches (1) and (2): withdraw the protection element.
- Make sure that there are neither dirt, nor mud deposits on the switch.
- Make sure that the cables are connected correctly.

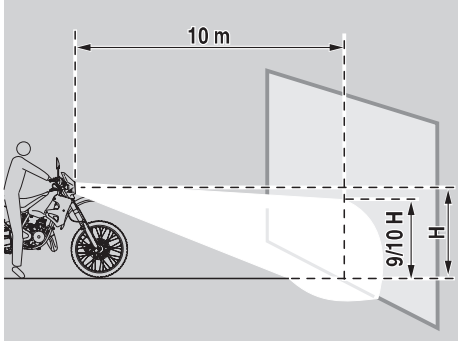

ADJUSTING THE VERTICAL HEADLIGHT BEAM

To rapidly check the correct direction of the beam, place the vehicle on flat ground, 10 m away from a wall.

Turn on the low beam, sit on the vehicle and make sure that the beam projected on the wall is slightly under the horizontal line of the headlight (about 9/10th of the total height).

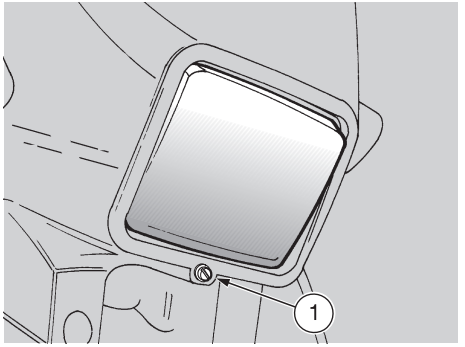

To adjust the headlight beam:

- Act on the suitable screw (1) by means of a screwdriver.

  By TURNING IT CLOCKWISE, you set the beam upwards.

  By TURNING IT ANTICLOCKWISE, you set the beam downwards.

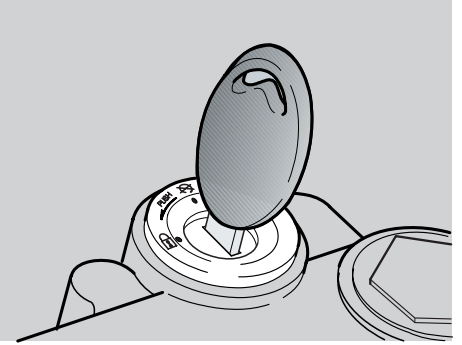

BULBS

Carefully read pag. 55 (MAINTENANCE).

⚠ WARNING

Before changing a bulb, position the vehicle on the stand and move the ignition switch to position "⊗".
Change the bulb wearing clean gloves or using a clean and dry cloth.

Do not leave fingerprints on the bulb, since these may cause its overheating and consequent breakage.
If you touch the bulb with bare hands, remove any fingerprint with alcohol, in order to prevent it from blowing frequently.

DO NOT FORCE THE ELECTRIC CABLES

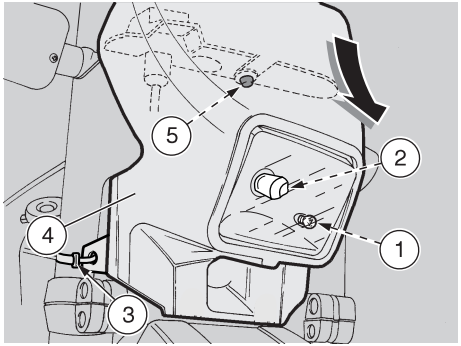

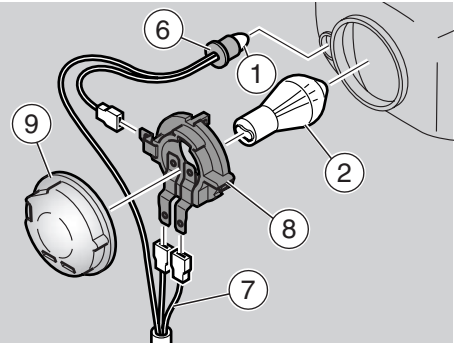

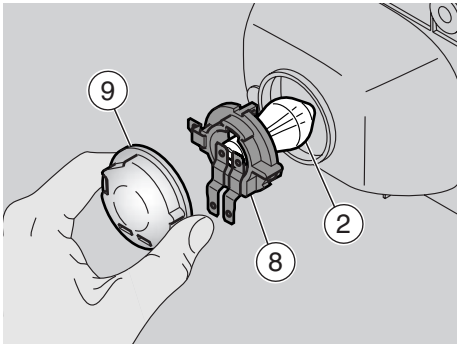

CHANGING THE HEADLIGHT BULBS

Carefully read pag. 78 (BULBS).

⚠ CAUTION

Before changing a bulb, check the fuses, see pag. 76 (CHANGING THE FUSES).

The headlight contains:
- A parking light bulb (1).
- A low beam/high beam bulb (halogenous) (2).

To change the bulbs, proceed as follows:

⚠ WARNING

The front part of the fairing (4), complete with the headlight, remains connected to the electric wires; do not pull them.

- Remove the two ties (3), used to secure front fairing to frame, from forks.

⚠ WARNING

Handle the plastic components with care and avoid scraping or damaging them.

- Withdraw the front part of the fairing (4), complete with the headlight, downwards and disconnect it from the pin (5) provided on the dashboard.

PARKING LIGHT BULB

⚠ CAUTION

To extract the bulb socket, do not pull its electric wires.

- Grasp the bulb socket (6), pull and disconnect it from its seat.
- Withdraw the parking light bulb (1) and replace it with one of the same type.

LOW / HIGH BEAM BULB (HALOGENOUS)

⚠ CAUTION

To extract the bulb electric connector, do not pull its electric wires.

- Grasp the bulb electric connector (7), pull it and disconnect it from the bulb (8).
- Remove housing (9) from reflector and from bulb terminals
- Turn bulb holder (8) anticlockwise to remove it from reflector
- Remove bulb (2) from its location

For the installation:

NOTE Insert the bulb in the bulb socket, making the relevant positioning seats coincide.

- Position bulb holder (6) into reflector and turn it clockwise.
- Correctly install housing (9) inside bulb terminals and reflector.
- Connect bulb (7) connector.

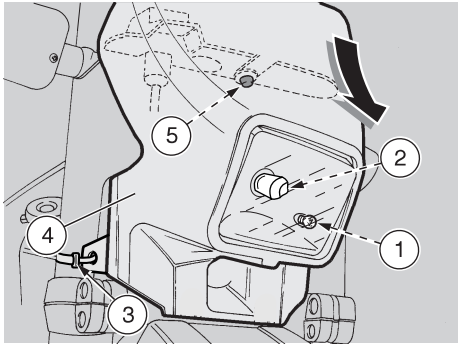

CHANGING THE DASHBOARD BULBS

Carefully read pag. 78 (BULBS).

⚠ CAUTION

Before changing a bulb, check the fuses, see pag. 76 (CHANGING THE FUSES).

The dashboard contains:

- The warning light bulbs.
- The dashboard lighting bulb.

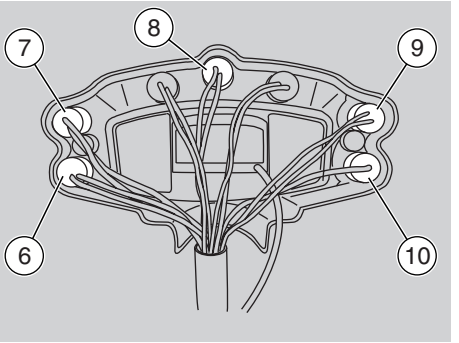

To change the bulbs, proceed as follows:

⚠ WARNING

The front part of the fairing (2), complete with headlight, remains connected to the electric wires; do not pull them.

- Unscrew and remove the two screws (1).

⚠ CAUTION

Handle the plastic components with care and avoid scraping or damaging them.

- Withdraw the front part of the fairing (2), complete with headlight, downwards and disconnect it from the pin (3) provided on the dashboard.

WARNING LIGHT BULBS

⚠ WARNING

Extract the bulb sockets one by one, in order not to position them incorrectly upon reassembly.

- Extract the corresponding bulb socket:

Pos.	Warning light	Colour
6	2 stroke oil reserve (⛽)	red
7	Direction indicators (⇦⇨)	green
8	Neutral indicator (N)	green
9	Low beam (≡D)	green
10	High beam (≡D)	blue

- Withdraw the bulb and replace it with a new one of the same type.

DASHBOARD LIGHTING BULB

- Extract the bulb socket (9).
- Withdraw the bulb and replace it with a new one of the same type.

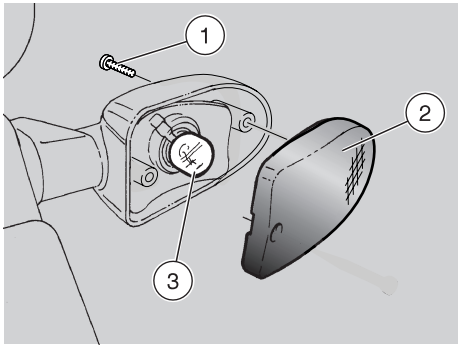

CHANGING THE FRONT AND REAR DIRECTION INDICATORS

Carefully read pag. 78 (BULBS).

⚠ CAUTION

Before changing a bulb, check the fuses, see pag. 76 (CHANGING THE FUSES).

- Unscrew and remove the screw (1).

⚠ WARNING

Upon reassembly, tighten the screw (1) carefully and moderately, in order not to damage the protection screen.

- Remove the protection screen (2).
- Press the bulb (3) slightly and rotate it anticlockwise.
- Extract the bulb from its seat.

⚠ CAUTION

Insert the bulb in the bulb socket, making the two pins coincide with the relevant guides on the bulb socket.

- Correctly install a new bulb of the same type.

CHANGING THE REAR LIGHT BULB

⚠ WARNING

Before changing a bulb, check the fuses, see pag. 76 (CHANGING THE FUSES) and the efficiency of the stoplight switches, see pag. 77 (CHECKING THE SWITCHES).

Carefully read pag. 78 (BULBS).

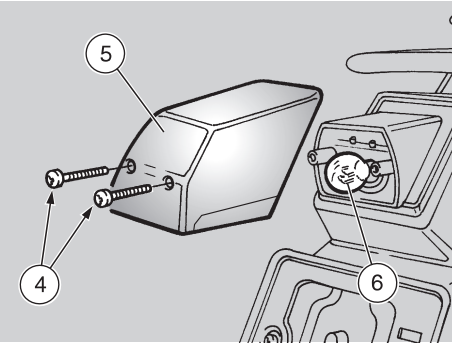

- Unscrew and remove the two screws (4).

⚠ WARNING

Upon reassembly, tighten the two screws (4) carefully and moderately, in order not to damage the protection screen.

- Remove the protection screen (5).
- Press the bulb (6) slightly and rotate it anticlockwise.
- Extract the bulb from its seat.

⚠ CAUTION

Insert the bulb in the bulb socket, making the two pins coincide with the relevant guides on the bulb socket.

- Correctly install a new bulb of the same type.

⚠ CAUTION

Before transporting the vehicle, it is necessary to empty the fuel tank and the carburettor carefully, see below (DRAINING THE FUEL TANK), making sure that they are completely dry.
During transport the vehicle must be kept in vertical position, in order to avoid any oil, coolant and battery fluid leakage.
The vehicle must be firmly anchored with the 1st gear on.

⚠ WARNING

In case of failure, do not tow the vehicle, but have it moved by a maintenance vehicle.

DRAINING THE FUEL TANK

Carefully read pag. 36 (FUEL).

⚠ WARNING

Risk of fire.
Wait until the engine and the exhaust silencers have completely cooled down.

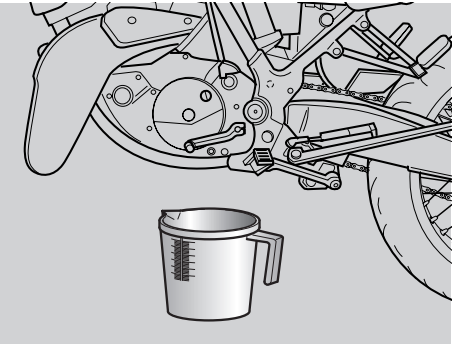

⚠ WARNING

Fuel vapours are noxious for your health.
Before proceeding, make sure that the room in which you are working is properly ventilated.
Do not inhale fuel vapours.
Do not smoke, nor use free flames.
Do not dispose of fuel in the environment.

- Position the vehicle on the stand.
- Stop the engine and wait until it has cooled down.
- Prepare a container with capacity exceeding the fuel quantity present in the tank and put it on the ground on the left side of the vehicle.
- Remove the fillercap.

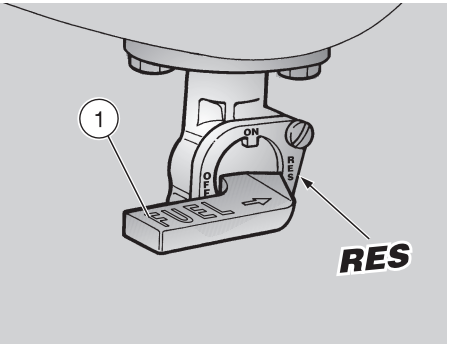

- Empty the fuel tank by means of a manual pump or a similar system.

⚠ WARNING

After draining the tank, tighten the fillercap.

To drain the carburettor completely, proceed as follows:

- Position the fuel tap (1) on "**RES**".
- Start the vehicle, see pag. 48 (STARTING).
- Accelerate a few times, until the engine stops due to lack of fuel.

If necessary, contact an aprilia Official Dealer.

Clean the vehicle frequently if it used in particular areas or conditions, such as:

- Polluted areas (cities and industrial areas).
- Areas characterized by an high percentage of salinity and humidity (sea areas, hot and humid climates).
- Particular conditions (use of salt and anti-ice chemical products on the roads during the winter).
- Avoid leaving deposits of industrial and polluting powders, tar spots, dead insects, bird droppings, etc. on the body.
- Avoid parking the vehicle under trees, since in some seasons residues, resins, fruits or leaves fall down, which contain substances that may damage the paint.

⚠ WARNING

After the vehicle has been washed, its braking functions could be temporarily impaired because of the presence of water on the grip surfaces. Calculate long braking distances to avoid accidents. Brake repeatedly to restore normal conditions.

Carry out the preliminary checking operations, see p. pag. 47 (PRELIMINARY CHECKING OPERATIONS).

To remove dirt and mud from the painted surfaces use a low- pressure water jet, carefully wet the dirty parts, remove mud

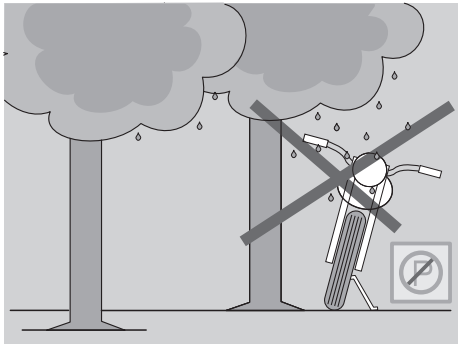

impregnated with a lot of water and shampoo (2 ÷ 4% parts of shampoo in water).

Then rinse with plenty of water and dry with chamois leather.

To clean the outer parts of the engine use a degreaser, brushes and wipers.

⚠ CAUTION

Polish with silicone wax only after having carefully washed the vehicle.
Do not wash the vehicle under the sun, especially during the summer, when the body is still warm, since if the shampoo dries before being rinsed away, it can damage the paint.
Use neither high pressure water/air jets, nor vapour jets on the following parts: wheel hubs, controls on the right and on the left side of the handlebar, brake

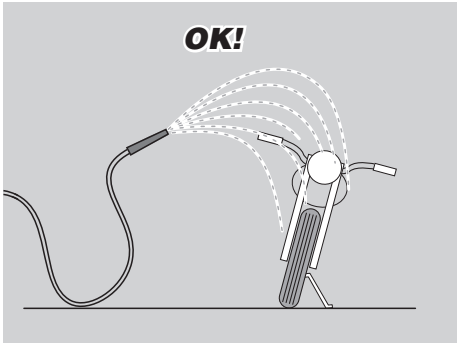

silencer exhaust, glove/tool kit compartment, ignition switch/steering lock.

⚠ CAUTION

Do not use alcohol or solvents to clean the rubber and plastic parts and the saddle: use water and mild soap.
Do not apply protection waxes onto the saddle, in order not to make it too slippery.

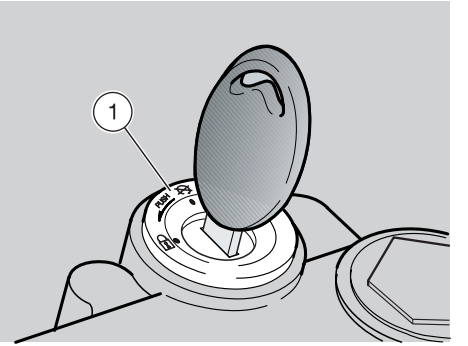

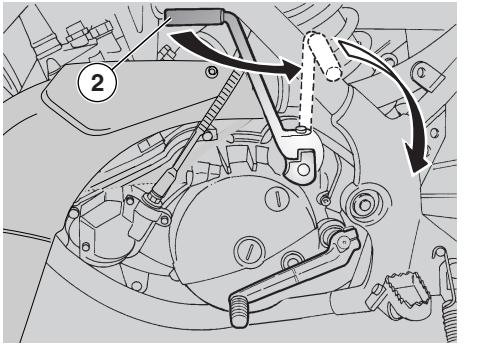

LONG PERIODS OF INACTIVITY

After a long period of inactivity of the vehicle some precautions are necessary to avoid any problem.

Further, it is important to carry out the necessary repairs and a general check up before the period of inactivity, since you could forget to carry them out later.

Proceed as follows:

- Drain the fuel tank and the carburettor completely, see pag. 82 (DRAINING THE FUEL TANK).
- Remove the spark plug, see p. 54 (SPARK PLUG).
- Pour a teaspoon (5 ÷ 10 cm³) of engine oil into the cylinder.
- Rotate the ignition switch (1) to position "".
- Press the start lever (2) a few times, to distribute the oil evenly on the cylinder surfaces.
- Reinstall the spark plug, see pag. 72 (SPARK PLUG).
- Remove the battery, see pag. 74 (REMOVING THE BATTERY).
- Wash and dry the vehicle, see pag. 83 (CLEANING).
- Polish the painted surfaces with wax.
- Inflate the tyres, see pag. 43 (TYRES).
- By means of a suitable support, position the vehicle so that both tyres are raised from the ground.
- Place the vehicle in an unheated, not-humid room, away from sunlight, with minimum temperature variations.
- Cover the vehicle avoiding the use of plastic or waterproof materials.

AFTER A PERIOD OF INACTIVITY

- Uncover and clean the vehicle, see pag. 83 (CLEANING).
- Check the electrolyte level in the battery and install it, see pag. 75 (CHECKING THE ELECTROLYTE LEVEL) and pag. 75 (INSTALLING THE BATTERY).
- Refill the fuel tank, see pag. 36 (FUEL).
- Carry out the preliminary checking operations, see pag. 47 (PRELIMINARY CHECKING OPERATIONS).

⚠ WARNING

Have a test ride at moderate speed in a low-traffic area.

DIMENSIONS	Max. length (with rear mudguard extension)	2165 mm
	Max. width	840 mm
	Max. height (front part of the fairing included)	1170 mm
	Seat height	870 mm
	Distance between centres	1480 mm
	Min. ground clearance	290 mm
	Weight ready for starting	126 kg
ENGINE	Type	One-cylinder, 2-stroke with laminar suction. Separate lubrication with variable strength automatic mixer (1.0 - 3.0 %).
	Number of cylinders	1
	Total displacement	124.82 cm^3
	Bore / stroke	54 mm / 54.5 mm
	Compression ratio	12.5 ± 0.5 : 1
	Starting	with pedal
	Engine idling rpm	1200 ± 100 rpm
	Clutch	multidisc in oil bath, with manual control on the left side of the handlebar.
	Cooling	liquid-cooled
CAPACITY	Fuel (reserve included)	11 ℓ
	Fuel reserve	1.3 ℓ (mechanical reserve)
	Transmission oil	600 cm^3
	Coolant	0.8 ℓ (50% water + 50% antifreeze with ethylene glycol)
	2 stroke oil (reserve included)	1.25 ℓ
	2 stroke oil reserve	0.5 ℓ
	Seats	2
	Vehicle max. load (driver + passenger + luggage)	336 kg

TRANSMISSION	Type	mechanical, 6 gears with foot control on the left side of the engine

GEAR RATIOS

Ratio	Primary	Secondary	Final ratio	Total ratio
1st	19/63 = 1 : 3.315	10 / 30 = 1: 3.000	16 / 45 = 1 : 2.81	R1 x R2 x R3 = 1 : 27.976
2nd		14 / 29 = 1: 2.071		R1 x R2 x R3 = 1 : 19.317
3rd		17 / 27 = 1: 1.588		R1 x R2 x R3 = 1 : 14.81
4th		19 / 25 = 1: 1.316		R1 x R2 x R3 = 1 : 12.270
5th		21 / 23 = 1: 1.095		R1 x R2 x R3 = 1 : 10.213
6th		22 / 21 = 1: 0.954		R1 x R2 x R3 = 1 : 8.901

CARBURETTORS	Number	1
	Model	DELL'ORTO PHBH 28
FUEL SUPPLY	Fuel	unleaded petrol according to the DIN 51607 standard, min. O.N. 95 (N.O.R.M.) and 85 (N.O.M.M.)
FRAME	Type	One-beam with two cradles in high-resistance steel tubes
	Steering inclination angle	28°
	Fore stroke	127 mm
SUSPENSIONS	Front	Upside down Ø40
	Stroke	260 mm
	Rear	Gas-filled monoshock
	Stroke	280 mm
BRAKES	Front	Disc brake - Ø 320 mm - with hydraulic transmission
	Rear	Disc brake - Ø 220 mm - with hydraulic transmission
WHEEL RIMS	Type	Spoke aluminium
	Front	3,00 x 17"
	Rear	4,25 x 17"

TYRES	FRONT	110/70 ZR 17 54W
	Inflation pressure for solo rider:	180 kPa (1,8 bar)
	Inflation pressure for rider and passenger:	180 ± 10 kPa (1,8 ± 0,1 bar)
	REAR	150/60 ZR 17 66W
	Inflation pressure for solo rider:	200 kPa (2 bar)
	Inflation pressure for rider and passenger:	230 ± 10 kPa (2,3 ± 0,1 bar)
IGNITION	Type	CDI
	Spark advance	12° ± 2° before T.D.C.
SPARK PLUG	Standard	NGK R BR8 ES
	Spark plug gap	0.5÷0.6 mm
ELECTRIC SYSTEM	Battery	12 V - 4 Ah
	Fuses (general)	20 A
	Fuses (control unit)	15 A
	Fuses (service)	7,5 A
	Generator	12 V - 180 W
BULBS	Low/high beam	12 V - 35/35 W
	Front parking light	12 V - 5 W
	Direction indicators	12 V - 10 W
	Rear parking light/number plate light/ stoplight	12 V - 5 / 21 W
	Dashboard	12 V - 2 W
WARNING LIGHTS	Neutral	12 V - 1.2 W
	Direction indicators	12 V - 1.2 W
	High beam	12 V - 1.2 W
	2 stroke oil reserve	12 V - 1.2 W
	Low beam	12 V - 1.2 W

LUBRICANT CHART

Gearbox fluid (reccomended): Agip GEAR SYNTH, SAE 75W - 90.
As an alternative to recommended oils, it is possible to use high-quality oils with characteristics in compliance with or superior to the A.P.I GL-4 specifications.

Mixer oil (reccomended): Agip SPEED 2T.
As an alternative to recommended oils, top brand oils, fully synthetic, meeting or exceeding ISO -L-EGD or JASO FC or API TC specifications can be used.

Fork oil (reccomended): Agip FORK 5W or Agip FORK 20W.
When you wish to obtain an intermediate response between those offered by Agip FORK 5W and Agip FORK 20W, oils, you may mix the different products as follows:

SAE 10W = Agip FORK 5W 67% du volume + Agip FORK 20W 33% of the volume.

SAE 15W = Agip FORK 5W 33% of the volume + Agip FORK 20W 67% of the volume.

Bearings and other lubrication points (reccomended): Agip GREASE 30.
As an alternative to recommended grease, use top brand rolling bearing grease that will resist a temperature range of -30°C - +140°C, with dropping point 150°C - 230°C, high corrosion protection, good resistance to water and oxidisation.

Protection of thr battery poles: neutral grease or Vaseline.

Spray grease for chains (reccomended): Agip CHAIN LUBE.

⚠ DANGER

Use new brake fluid only. Do not mix different makes or types of oil without having checked bases compatibility.

Brake fluid (reccomended): Agip BRAKE FLUID DOT 4 PLUS.

⚠ DANGER

Use only nitrite-free anti-freeze and corrosion inhibitors with a freezing point of -35°C as a minimum.

Engine coolant(reccomended): Agip ANTIFREEZE PLUS.

THE VALUE OF SERVICE aprilia

Thanks to ongoing technical updates and product-specific technical training, **aprilia** Authorised Network engineers are familiar with every detail of this motorcycle and have the special equipment required for correct maintenance and repair.

A vehicle kept in sleek running order is a reliable vehicle. Pre-ride checks, proper maintenance at the recommended intervals and using **aprilia** Original Parts only are other key factors !

To find contact information of the Authorised Dealer and/or Service Centre nearest you, please consult the Yellow Pages or the map provided at our web site:

www.aprilia.com

When you demand **aprilia** Original Parts, you are purchasing products that have been developed and tested as early as the vehicle design stage. **aprilia** Original Parts systematically undergo strict quality control procedures to ensure total reliability and long service life.

Importers

I	**APRILIA**	via G. Galilei, 1 - 30033 Noale (VE) Italy Tel. +39(0)41 5829111 - Fax +39(0)41 441054 - Servizio Clienti **aprilia** +39(0)41 5079821
UK	**APRILIA WORLD SERVICE UK branch**	15 Gregory Way - SK5 7ST Stockport - Cheshire Tel. 0044-161 475 1800 - Fax 0044-161 475 1825 - Email: massimo_granata@aprilia.com
D	**APRILIA MOTORRAD**	Am Seestern 3 - D-40547 - Dusseldorf Tel. 0049-211-59018-00 - Fax 0049-211-5901819 - Email: Ralf_kemper@aprilia.de
NL	**APRILIA WORLD SERVICE B.V.**	Nikkelstraat 1 - 4823 - Ae Breda Tel. 0031-76-5431640 - Fax 0031-76-5431649 - Email: Dennis_Opstal@nl.aprilia.com
E	**APRILIA WORLD SERVICE** Succursale en Espana	Edificio América, Av.da de Arangòn, 334 - 28022 Madrid Tel. 0034-91-7460066 - Fax 0034-91-7460065- Email: Paco_Montes@aprilia.es
F	**APRILIA WORLD SERVICE** Succursale en France	z.a. Central Parc - 255 Blv. R. Ballanger B.P. 77 - 93421- Villepinte Tel. 0033-1-49634747 - Fax 0033-1-49638750 - Email: bschweitzer@aprilia.fr
CZ	**A. SPIRIT A.S.** **A. SPIRIT A.S. (Sede operativa)**	Saldova 38 - 180 00 - Praha 8 - Karlin Bubenska 43 - 170 00 - Praha 7 Tel. 0042-02-96547142 - Fax 0042-02-96547145 - Email: pistek@aspirit.cz
SLO	**AVTO TRIGLAV d.o.o.**	Baragova 5 - 1113 - Ljubljana Tel. 00386-1-5883 421 - Fax. 00386-1-5883465 - Email: ziga.martincic@avto-triglav.si
A	**GINZINGER IMPORT GmbH & CO.**	Frankenburgerstrasse 19 - 4910 - Ried im Innkreis Tel. 0043-7752-88077 - Fax. 0043-7752-70684 - Email: office@aprilia.at
HR	**ING-KART d.o.o.**	Samoborska cesta 258 - 10000 - Zagreb Tel. 00385-1-3498000 - Fax. 00385-1-3499111 - Email: mario.petrusa@aprilia.hr
IRL	**K.D.I. Kawasaki Distributor IRL. LTD:**	no. 1 Long Mile Road - Dublin 12 Tel. 00353-1-4566222 - Fax. 00353-1-4756461 - Email:sales@bikeworld.ie
N	**HARO SKANDINAVIA A.S.**	Kjorbekkdalen 6 - 3735- Skien Tel. 0047-35506780 - Fax. 0047-35506781 - E-mail:tore@aprilia.no

Importers

TR	**MOTOMAX MOTORLU ARACLAR SAN. VE TIC. A.S.**	Kore Sehitleri Cad. No. 42 - 80300 - Zincirlikuyu - Istanbul Tel. 0090-212-3360058 - Fax. 0090-212-3360057- Email: aincili@motomax.com.tr
H	**MILLE MOTOR KFT. (sede operativa)**	Hold utca 23 - H-1054 - Budapest Tel. 0036-1-3329938 - Fax. 0036-1-2693044 - Email: Zsoldos.lajos@elender.hu
P	**MILFA IMPORTAÇÃO EXPORTAÇÃO LDA.**	Av. Da Republica 692 - 4450 - Matosinhos Tel. 00351-229382450 - Fax. 00351-229371305 - Email: milfa@milfa.pt
GR	**APRILIA HELLAS**	Rizareiou 4 - 15233 - Halandri Tel. 0030-210-6898290 - Fax. 0030-210-6898056
CH	**MOHAG A.G.**	Bernerstrasse Nord 202 - 8064 - Zurigo Tel. 0041-1-4348686 - Fax 0041-1-434 8606 - Email: agonser@mohag.ch
B	**N.V./S.A. RAD**	Landegemstraat 4 - Industriegebied - B-9031 - Drongen-Baarle Tel. 0032-9-2829410 - Fax. 0032-9-2810012 - Email: Kurt_Derynck@rad.be
DK	**T.M.P.**	Hammervej 32 - 7900 - Nikobing Mors Tel. 0045-97-722233 - Fax. 0045-97-722143/33 - Email: thomas@aprilia.dk
SF	**TUONTI NAKKILA OY**	P.o.B. 18 - 29250 - Nakkila Tel. 00358-2-5352500 - Fax. 00358-2-5372793 - Email: satu.saarinen@aprilia.fi
R	**RO GROUP INT.**(sede operativa)	Str. Depozitelor 41-43 Jud. Arges - Pitesti Tel. 0040-248211004 -Fax. 0040-248211004 - Email: marian.ion@rogroup.ro
CSI	**Z.A.O. ITALMOTO (**sede operativa)	Ul. Preobragenskaya 5/7 - 107076 - Mo - Moscow Tel. 007-095-780 4294 - Fax. 007-095-964 4001 - Email: italmoto@mtu-net.ru
USA	**APRILIA WORLD SERVICE U.S.A., INC.**	109 Smoke Hill Lane Suite 190 - GA 30188 - Woodstock Tel. 001-770-592-2261 - Fax. 001-770-592-4878
J	**APRILIA JAPAN CORP.**	SHINYOKOHAMAMEGURO BLDG. 3-22-5 SHINYOKOHAMA KOUHOKU-KU 222-0033 YOKOHAMA-SHI KANAGAWA -Tel. 0081-454772632 - Fax 0081-454772605 - Email: m-okuyama@apriliajapan.co.jp
AUS	**JOHN SAMPLE GROUP PTY LTD.**	8 Sheridan Close - NSW 2214 - Milperra - Sydney Tel. 0061-2-97722666 - Fax. 0061-2-97742321 - Email: doreilly@jsg.com.au

Importers

NZ **MOTORCYCLING DOWNUNDER LTD.**	35, Manchester Street - P.o.B. 22416 - Christchurch Tel. 0064-3-3660129 - Fax. 0064-3-3667580 - Email: j.horne@xtra.co.nz
RSA **MOTOVELO S.A.**	Old Pretoria Road - Wynberg - Johannesburg Tel. 0027-11-7868486 - Fax. 0027-11-7868482 - Email: motovelo@betech.co.za
MEX **APRILIA DE MEXICO, SA. de CV.**	San Jeromino - 64640 - 552 Monterrey N.L. Tel. 0052-818333-4493 - Fax. 0052-818348-9398 - sbertu Email: javier@aprilia.com.mx
ROK **BIKE KOREA CO. LTD.**	YeungSoo Bldg. 302 #206-25, Ohjang-Dong, Chung-Ku Seoul Tel. 0082-2-22756130 - Fax 0082-2-22756132 - Email: kukbike@yahoo.co.kr
RP **ULTRA BIKERS NETWORK INC.**	Bldg. 7294 cn Recto Highway - Pampanga Tel. 00632-7524450 - Fax 00632-7505764 - Email: ultracar@info.com.ph
SGP **CYCLENET PTE TLD**	1179 Serangoon Road - 328232 - Singapore Tel. 0065 6299 6251 - Fax. 0065 6297 5684 - Email: jeorj@mah.com.sg
HK **AH LAM MOTORCYCLE CO. LTD.**	29 Hak Po Street - Mongkok Kowloon - Hong Kong Tel. 00852-23859229 - Fax. 00852-23857920 - Email: garyyip@ahlam.com.hk
RC **PERFECT MOTORS COMPANY LIMITED**	No. 256, Sec. 2, Jhonghan Road, Taishan Township, Taipei County - 243 R.O.C Taipei Tel. 00886-222970511 - Fax. 00886-222970569 - Email: twintwin2@hotmail.com
KWT **ZED MOTORZ - Div. Of AL-RADWAN INTERNATIONAL GROUP**	Block 1, Street 13, Bldg 107, Shuwaikh Industrial 45703 Tel. 00965-4828072 - Fax. 00965-4828073 - Email: zed@zedmotorz.com
RL **ACCESS INTERNATIONAL FOR TRADING SARL.**	Diamond Tower, 10th Floor P.O.B. 13 - Verdun, near Mandarine Beirut Tel. 00961-1797333 - Fax. 00961-1798333 - Email: access_in@hotmail.com
RI **PT. MOTOR MEGA PERFORMA**	Jl. Keutamaan no. 75 - Jakarta Barat Tel. 0062 21 63333929 - Fax. 0062 21 6337889 - Email: purity@cbn.net.id
CDN **BARRETT MARKETING GROUP ltd.**	9060 300 Lockhart Mill Road - E7M 5C3 - Woodstock Tel. 001-5063281315 - Fax. 001-5063281582 - Email: joseeb@barrettcorp.com

Importers

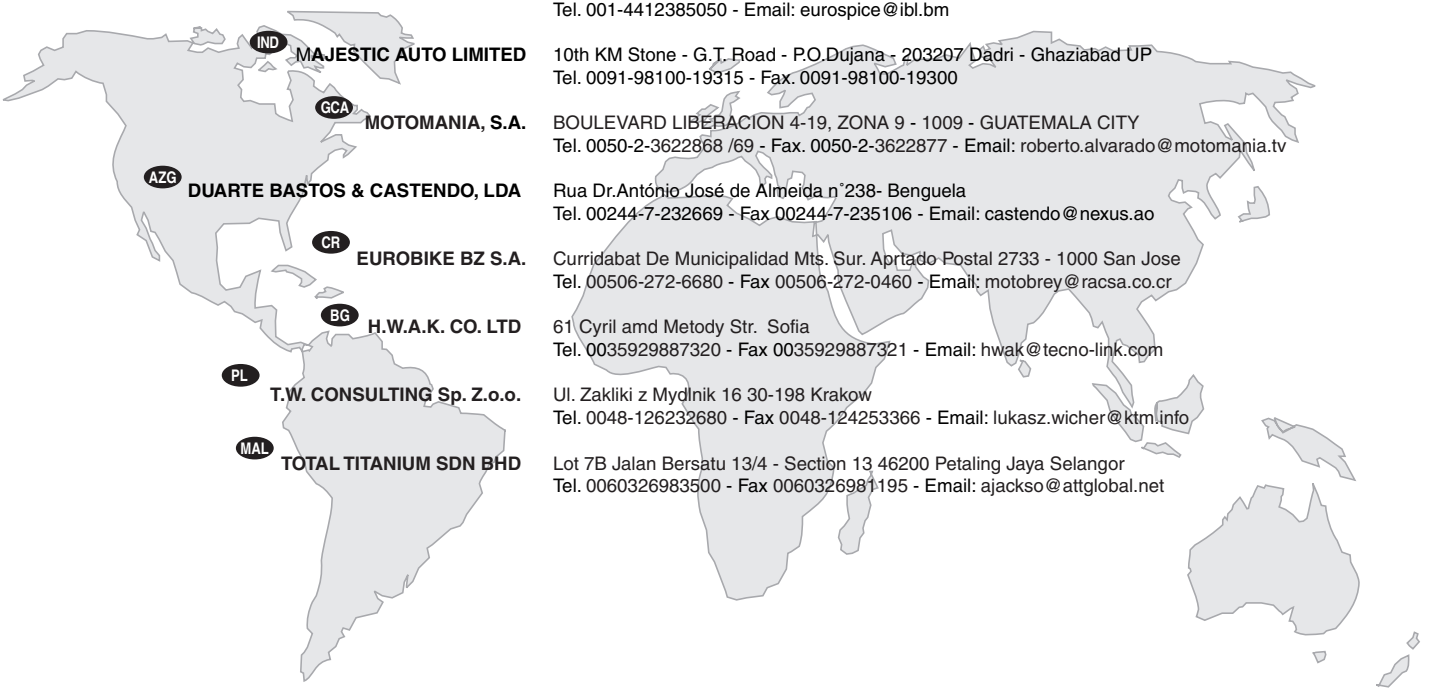

BERMUDA INTERNATIONAL LTD.
235, Middle Road - Southampton
Tel. 001-4412385050 - Email: eurospice@ibl.bm

MAJESTIC AUTO LIMITED
10th KM Stone - G.T. Road - P.O.Dujana - 203207 Dadri - Ghaziabad UP
Tel. 0091-98100-19315 - Fax. 0091-98100-19300

MOTOMANIA, S.A.
BOULEVARD LIBERACION 4-19, ZONA 9 - 1009 - GUATEMALA CITY
Tel. 0050-2-3622868 /69 - Fax. 0050-2-3622877 - Email: roberto.alvarado@motomania.tv

DUARTE BASTOS & CASTENDO, LDA
Rua Dr.António José de Almeida n°238- Benguela
Tel. 00244-7-232669 - Fax 00244-7-235106 - Email: castendo@nexus.ao

EUROBIKE BZ S.A.
Curridabat De Municipalidad Mts. Sur. Aprtado Postal 2733 - 1000 San Jose
Tel. 00506-272-6680 - Fax 00506-272-0460 - Email: motobrey@racsa.co.cr

H.W.A.K. CO. LTD
61 Cyril amd Metody Str. Sofia
Tel. 0035929887320 - Fax 0035929887321 - Email: hwak@tecno-link.com

T.W. CONSULTING Sp. Z.o.o.
Ul. Zakliki z Mydlnik 16 30-198 Krakow
Tel. 0048-126232680 - Fax 0048-124253366 - Email: lukasz.wicher@ktm.info

TOTAL TITANIUM SDN BHD
Lot 7B Jalan Bersatu 13/4 - Section 13 46200 Petaling Jaya Selangor
Tel. 0060326983500 - Fax 0060326981195 - Email: ajackso@attglobal.net

WIRING DIAGRAM - MX 125

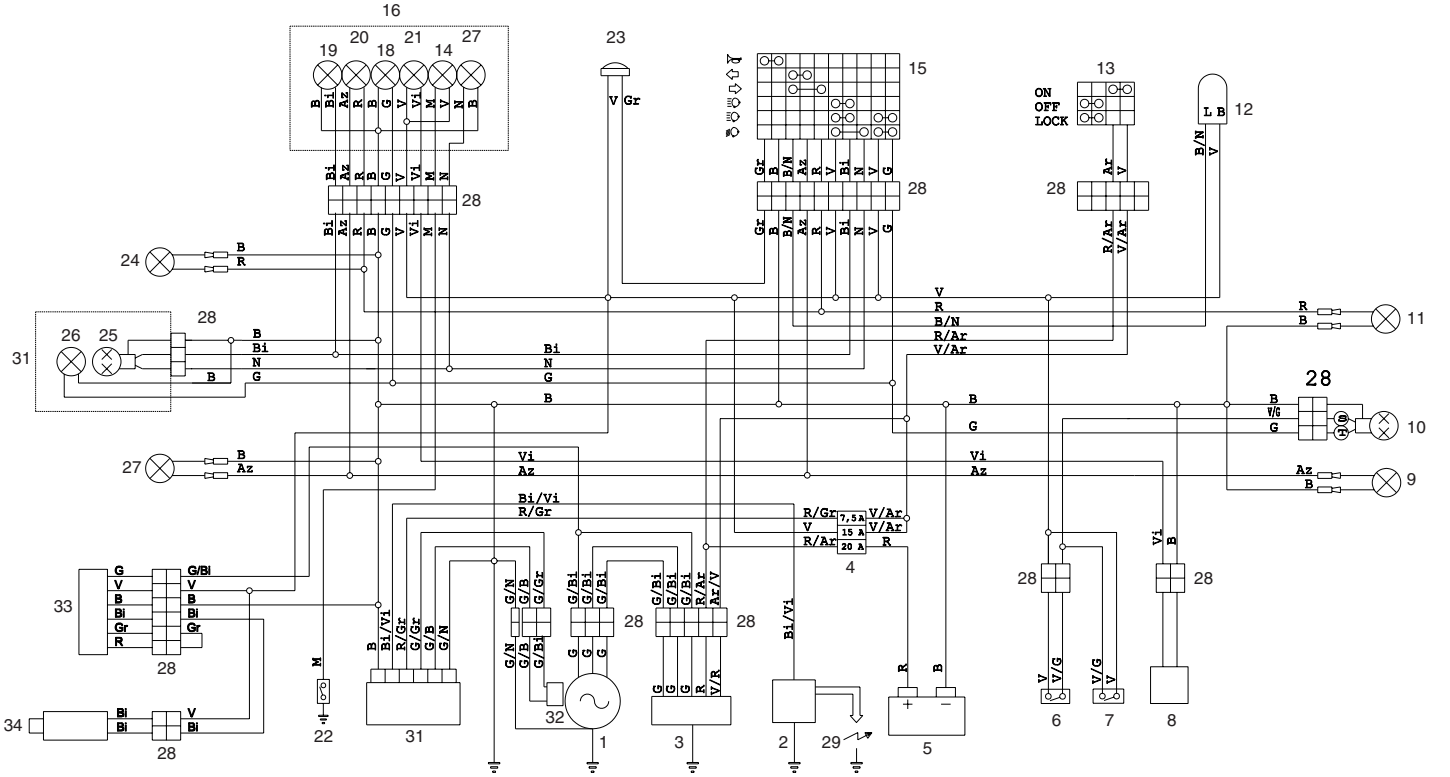

WIRING DIAGRAM KEY- MX 125

1) Generator
2) Coil
3) Voltage regulator
4) Fuses
5) Battery
6) Front stoplight switch
7) Rear stoplight switch
8) Oil level sensor
9) Rear left direction indicator
10) Rear light
11) Rear right direction indicator
12) Blinking
13) Ignition switch/steering lock
14) Neutral warning light
15) Left dimmer switch
16) Dashboard
17) Low beams warning light
18) Dashboard lighting bulb
19) High beam warning light
20) Direction indicator warning light
21) Oil level warning light
22) Neutral switch
23) Horn
24) Front right direction indicator
25) Low/high beam bulb
26) Front parking light bulb
27) Front left direction indicator
28) Multiple connectors
29) Spark plug
30) Headlight
31) CDI
32) Pick up
33) Electronic control unit rave FP
34) Solenoid valve FP

CABLE COLOURS

Ar	orange
Az	light blue
B	blue
Bi	white
G	yellow
Gr	grey
M	brown
N	black
R	red
V	green
Vi	violet

aprilia s.p.a. wishes to thank its customers for the purchase of this vehicle.

– Do not dispose of oil, fuel, polluting substances and components in the environment.

– Do not keep the engine running if it isn't necessary.

– Avoid disturbing noises.

– Respect nature.