aprilia

LEONARDO 125 - 150 - 250 - 300

use+maintenancebook

aprilia part# 8104806

© 2003 **Piaggio & C. S.p.A.** - Noale (VE)

Πρώτη έκδοση : Οκτώβριος 2003

Επανεκτύπωση: Σεπτέμβριος 2006/A

Παραγωγή και εκτύπωση:
VALLEY FORGE DECA
Ravenna , Modena, Torino

DECA s.r.l.
Νομική και Διοικητική Έδρα
Via Vincenzo Giardini, 11
48022 Lugo (RA) - Italia -
Tel. 0545-216611
Fax 0545-216610
www.aprilia.com
deca@vftis.spx.com

για λογαριασμσ της:
Piaggio & C. S.p.A.
via G. Galilei, 1 - 30033 Noale (VE) - Italia
Tel. +39 - 041 58 29 111
Fax +39 - 041 44 10 54
www.aprilia.com

ΜΗΝΥΜΑΤΑ ΑΣΦΑΛΕΙΑΣ

Τα ακόλουθα μηνύματα σήμανσης χρησιμοποιούνται σε όλο το εγχειρίδιο για να δείξουν τα παρακάτω:

⚠ **Σύμβολο προειδοποίησης που έχει σχέση με την ασφάλεια. Οταν αυτό το σύμβολο εμφανίζεται στο δίκυκλο ή στο εγχειρίδιο, προσέξτε για την ύπαρξη μεγάλου κινδύνου για τραυματισμό. Η μη τήρηση όσων αναφέρονται στις προειδοποιήσεις που ακολουθούν αυτό το σύμβολο μπορεί να θέσει σε κίνδυνο τη δική σας ασφάλεια, την ασφάλεια άλλων ή του δικύκλου.**

⚠ ΚΙΝΔΥΝΟΣ

Υποδεικνύει μεγάλο κίνδυνο για σοβαρό τραυματισμό ή θάνατο.

⚠ ΠΡΟΣΟΧΗ

Υποδεικνύει μεγάλο κίνδυνο για ελαφρύ τραυματισμό ή ζημιά στο δίκυκλο.

ΣΗΜΑΝΤΙΚΟ Ο όρος “ΣΗΜΑΝΤΙΚΟ” στο παρόν εγχειρίδιο προηγείται σοβαρών πληροφοριών ή οδηγιών.

ΠΛΗΡΟΦΟΡΙΕΣ

★ Οι εργασίες που ακολουθούν μετά από αυτό το σύμβολο πρέπει να επαναλαμβάνονται και από την άλλη πλευρά του δικύκλου.

Αν δεν περιγράφεται επακριβώς, η επανασυναρμολόγηση των τμημάτων, ακουλουθεί την αντίστροφη σειρά της συναρμολόγησης.

Οι όροι “αριστερά” και “δεξιά” νοούνται όταν ο οδηγός κάθεται στο δίκυκλο σε θέση οδήγησης.

ΠΡΟΕΙΔΟΠΟΙΗΣΕΙΣ - ΠΡΟΦΥΛΑΞΕΙΣ - ΓΕΝΙΚΕΣ ΑΝΑΦΟΡΕΣ

Πριν βάλετε εμπρός τον κινητήρα διαβάστε με προσοχή αυτό το δίκυκλο, και ειδικότερα το κεφάλαιο “ΑΣΦΑΛΗΣ ΟΔΗΓΗΣΗ”.

Η ασφάλειά σας καθώς και η ασφάλεια των άλλων δεν εξαρτάται μόνο από την ετοιμότητά σας, τα αντανακλαστικά και τη σβελτάδα σας, αλλά και από τη γνώση του οχήματος, από την κατάσταση που βρίσκεται και από τη γνώση των βασικών κανόνων για την ΑΣΦΑΛΗ ΟΔΗΓΗΣΗ. Γι’αυτό σας συνιστούμε να εξοικειωθείτε με το δίκυκλο με τέτοιον τρόπο ώστε να κινήστε στην οδική κυκλοφορία με σιγουριά και ασφάλεια.

ΣΗΜΑΝΤΙΚΟ Το παρόν εγχειρίδιο πρέπει να θεωρείται αναπόσπαστο τμήμα του οχήματος και πρέπει να συνοδεύει το όχημα ακόμα και σε περίπτωση μεταπώλησης.

Η **aprilia** πραγματοποίησε το παρόν εγχειρίδιο δίνοντας ιδιαίτερη προσοχή για την ακρίβεια των πληροφοριών που παρέχονται. Παρ' όλα αυτά, λαμβάνοντας υπόψη το γεγονός ότι τα προϊόντα της **aprilia** υπόκεινται σε συνεχείς αναβαθμίσεις των επιδόσεων, μπορεί να υπάρξουν μικρές διαφορές ανάμεσα στα χαρακτηριστικά του δικύκλου σας και σε αυτά που περιγράφονται στο παρόν εγχειρίδιο.

Για οποιαδήποτε διευκρίνηση σχετικά με τις πληροφορίες που παρέχονται στο παρόν εγχειρίδιο, επικοινωνήστε με έναν Επίσημο Συνεργάτη της **aprilia**.

Για τις επεμβάσεις ελέγχου και τις επισκευές που δεν περιγράφονται λεπτομερώς σε αυτή την έκδοση, η αγορά γνήσιων ανταλλακτικών **aprilia**, αξεσουάρ ή άλλα προϊόντα, απευθυνθείτε αποκλειστικά στους Επίσημους Συνεργάτες και στα Κέντρα Εξυπηρέτησης της **aprilia**, που εγγυώνται ένα σέρβις προσεγμένο.

Σας ευχαριστούμε που επιλέξατε την **aprilia** και σας ευχόμαστε μία ευχάριστη οδήγηση.

Τα δικαιώματα της ηλεκτρονικής αποθήκευσης, της ολικής και μερικής αναπαραγωγής ή προσαρμογής, με οποιοδήποτε μέσο διατηρούνται για όλες τις Χώρες.

ΣΗΜΑΝΤΙΚΟ Σε κάποιες χώρες η ισχύουσα νομοθεσία επιβάλλει την τήρηση των κανονισμών που αφορούν στη ρύπανση και την ηχορύπανση και προβλέπουν την πραγματοποίηση περιοδικών ελέγχων.

Ο χρήστης που χρησιμοποιεί το δίκυκλο σε αυτές τις χώρες πρέπει:

– να απευθύνεται στον Επίσημο Συνεργάτη της **aprilia** για την αντικατάσταση των συγκεκριμένων εξαρτημάτων με άλλα που είναι εγκεκριμένα στη συγκεκριμένη χώρα.
– να πραγματοποιεί τους απαιτούμενους περιοδικούς ελέγχους.

ΣΗΜΑΝΤΙΚΟ Κατά την αγορά του δικύκλου, ανατρέξτε στην εικόνα που ακολουθεί, τα στοιχεία αναγνώρισης που αναγράφονται στην ΕΤΙΚΕΤΑ ΑΝΑΓΝΩΡΙΣΗΣ ΑΝΤΑΛΛΑΚΤΙΚΩΝ. Η ετικέτα είναι κολλημένη στο δεξιό σωλήνα του σκελετού. Για να την διαβάσετε, αφαιρέστε το δεξιό καπάκι επιθεώρησης, βλέπε σελ. 52 (ΑΦΑΙΡΕΣΗ ΤΟΥ ΑΡΙΣΤΕΡΟΥ ΚΑΙ ΔΕΞΙΟΥ ΚΑΠΑΚΙΟΥ ΕΠΙΘΕΩΡΗΣΗΣ).

aprilia

SPARE PARTS IDENTIFICATION

YEAR	*Y*	*1*	*2*	*3*	*4*
I.M.	*A*	*B*	*C*	*D*	*E*

I	*UK*	*A*	*P*	*SF*	*B*	*D*	*F*	*E*	*GR*
NL	*CH*	*DK*	*J*	*SGP*	*SLO*	*IL*	*ROK*	*MAL*	*RCH*
HR	*AUS*	*USA*	*BR*	*RSA*	*NZ*	*CDN*			

Τα στοιχεία αυτά προσδιορίζουν:

– YEAR = έτος κατασκευής (Y, 1, 2, ...);
– I.M. = δείκτη μετατροπής (A, B, C, ...);
– ΚΩΔΙΚΟΙ ΧΩΡΩΝ = χώρα έγκρισης (I, UK, A, ...).

και πρέπει να παρέχονται στο Επίσημο Συνεργάτη της **aprilia** για αναγνώριση στην αγορά ανταλλακτικών ή αξεσουάρ για το μοντέλο που έχετε αποκτήσει.

Στο παρόν εγχειρίδιο οι παραλλαγές σημειώνονται με τα ακόλουθα σύμβολα:

125 **μοντέλο 125 cm³**

150 **μοντέλο 150 cm³**

250 **μοντέλο 250 cm³**

300 **μοντέλο 300 cm³**

OPT **Προαιρετικό**

ΜΟΝΤΕΛΟ:

I	**Ιταλικό**	SGP	**Σιγκαπούρης**
UK	**Αγγλικό**	SLO	**Σλοβενίας**
A	**Αυστριακό**	IL	**Ισραήλ**
P	**Πορτογαλικό**	ROK	**Ν. Κορέας**
SF	**Φιλανδικό**	MAL	**Μαλαισίας**
B	**Βελγικό**	RCH	**Χιλής**
D	**Γερμανικό**	HR	**Κροατία**
F	**Γαλλικό**	AUS	**Αυστραλίας**
E	**Ισπανικό**	USA	**Ην Πολιτ. Αμερικής**
GR	**Ελληνικό**	BR	**Βραζιλία**
NL	**Ολλανδικό**	RSA	**Νοτ. Αφρικής**
CH	**Ελβετικό**	NZ	**Ν.Ζηλανδίας**
DK	**Δανικό**	CDN	**Καναδά**
J	**Ιαπωνικό**		

ΠΕΡΙΕΧΟΜΕΝΑ

ΜΗΝΥΜΑΤΑ ΑΣΦΑΛΕΙΑΣ **2**
ΠΛΗΡΟΦΟΡΙΕΣ **2**
ΠΡΟΕΙΔΟΠΟΙΗΣΕΙΣ - ΠΡΟΦΥΛΑΞΕΙΣ - ΓΕΝΙΚΕΣ ΑΝΑΦΟΡΕΣ **2**
ΠΕΡΙΕΧΟΜΕΝΑ 4
ΒΑΣΙΚΟΙ ΚΑΝΟΝΕΣ ΑΣΦΑΛΕΙΑΣ 6
ΕΝΔΥΣΗ 9
ΑΞΕΣΟΥΑΡ 10
ΦΟΡΤΩΣΗ 10
ΘΕΣΗ ΚΥΡΙΩΝ ΕΞΑΡΤΗΜΑΤΩΝ 125 150 ..... **12**
ΘΕΣΗ ΚΥΡΙΩΝ ΕΞΑΡΤΗΜΑΤΩΝ 250 300 ..... **14**
ΘΕΣΗ ΧΕΙΡΙΣΤΗΡΙΩΝ/ΟΡΓΑΝΩΝ **16**
ΟΡΓΑΝΑ ΚΑΙ ΔΕΙΚΤΕΣ **16**
ΠΙΝΑΚΑΣ ΟΡΓΑΝΩΝ ΚΑΙ ΔΕΙΚΤΩΝ 17
ΚΥΡΙΑ ΧΕΙΡΙΣΤΗΡΙΑ **18**
ΧΕΙΡΙΣΤΗΡΙΑ ΣΤΗΝ ΑΡΙΣΤΕΡΗ ΠΛΕΥΡΑ ΤΟΥ ΤΙΜΟΝΙΟΥ 18
ΧΕΙΡΙΣΤΗΡΙΑ ΣΤΗ ΔΕΞΙΑ ΠΛΕΥΡΑ ΤΟΥ ΤΙΜΟΝΙΟΥ 19
ΔΙΑΚΟΠΤΗΣ ΕΚΚΙΝΗΣΗΣ 20
ΚΛΕΙΔΑΡΙΑ ΤΙΜΟΝΙΟΥ 20
ΒΟΗΘΗΤΙΚΟΣ ΕΞΟΠΛΙΣΜΟΣ **21**
ΨΗΦΙΑΚΟ ΡΟΛΟΪ 21
ΓΑΝΤΖΟΣ ΓΙΑ ΤΣΑΝΤΕΣ 21
ΑΝΤΙΚΛΕΠΤΙΚΟΣ ΓΑΝΤΖΟΣ 22
ΚΛΕΙΔΩΜΑ/ΞΕΚΛΕΙΔΩΜΑ ΤΗΣ ΣΕΛΑΣ 22
ΘΗΚΗ ΚΡΑΝΟΥΣ/ ΕΓΓΡΑΦΩΝ 22
ΚΙΤ ΕΡΓΑΛΕΙΩΝ 23
ΠΡΟΕΚΤΑΣΗ ΠΙΣΩ ΦΤΕΡΟΥ 23
ΚΥΡΙΑ ΕΞΑΡΤΗΜΑΤΑ **24**
ΚΑΥΣΙΜΟ 24
ΛΙΠΑΝΤΙΚΑ 25
ΥΓΡΑ ΦΡΕΝΩΝ - συστάσεις 26
ΔΙΣΚΟΦΡΕΝΑ 26
ΥΓΡΟ ΨΥΞΗΣ 28
ΕΛΑΣΤΙΚΑ 30
ΚΑΤΑΛΥΤΙΚΗ ΕΞΑΤΜΙΣΗ/ΣΙΛΑΝΣΙΕ 31
ΚΑΝΟΝΕΣ ΧΡΗΣΗΣ **32**
ΠΡΟΚΑΤΑΡΚΤΙΚΟΙ ΕΛΕΓΧΟΙ 32
ΕΚΚΙΝΗΣΗ 33
ΕΚΚΙΝΗΣΗ ΚΑΙ ΟΔΗΓΗΣΗ 35
ΡΟΝΤΑΡΙΣΜΑ 37
ΣΤΑΜΑΤΗΜΑ 37
ΣΤΑΘΜΕΥΣΗ 37
ΤΟΠΟΘΕΤΗΣΗ ΤΟΥ ΔΙΚΥΚΛΟΥ ΣΤΟ ΣΤΑΝΤ 38
ΣΥΜΒΟΥΛΕΣ ΕΝΑΝΤΙΑ ΣΤΙΣ ΚΛΟΠΕΣ 39
ΣΥΝΤΗΡΗΣΗ **39**
ΠΙΝΑΚΑΣ ΠΕΡΙΟΔΙΚΗΣ ΣΥΝΤΗΡΗΣΗΣ 125 150 40
ΠΙΝΑΚΑΣ ΠΕΡΙΟΔΙΚΗΣ ΣΥΝΤΗΡΗΣΗΣ 250 300 42
ΣΤΟΙΧΕΙΑ ΑΝΑΓΝΩΡΙΣΗΣ 44
ΕΛΕΓΧΟΣ ΣΤΑΘΜΗΣ ΛΑΔΙΟΥ ΚΙΝΗΤΗΡΑ ΚΑΙ ΣΥΜΠΛΗΡΩΣΗ 45
ΦΙΛΤΡΟ ΑΕΡΑ 46
ΦΙΛΤΡΟ ΑΕΡΑ ΜΕΤΑΤΡΟΠΕΑ 47
ΕΛΕΓΧΟΣ ΦΘΟΡΑΣ ΤΑΚΑΚΙΩΝ 48
ΕΛΕΓΧΟΣ ΠΛΑΪΝΟΥ 49
ΕΛΕΓΧΟΣ ΔΙΑΚΟΠΤΩΝ 49
ΕΛΕΓΧΟΣ ΕΜΠΡΟΣ ΚΑΙ ΠΙΣΩ ΑΝΑΡΤΗΣΗΣ 50
ΡΥΘΜΙΣΗ ΤΗΣ ΠΙΣΩ ΑΝΑΡΤΗΣΗΣ 50
ΕΛΕΓΧΟΣ ΤΟΥ ΤΙΜΟΝΙΟΥ 51
ΕΛΕΓΧΟΣ ΤΟΥ ΑΞΟΝΑ ΚΙΝΗΣΗΣ 51
ΑΦΑΙΡΕΣΗ ΑΡΙΣΤΕΡΟΥ ΚΑΙ ΔΕΞΙΟΥ ΚΑΠΑΚΙΟΥ ΕΠΙΘΕΩΡΗΣΗΣ 52
ΑΦΑΙΡΕΣΗ ΤΟΥ ΦΕΡΙΝΓΚ 52
ΑΦΑΙΡΕΣΗ ΚΑΘΡΕΠΤΩΝ 53
ΑΦΑΙΡΕΣΗ ΤΟΥ ΕΜΠΡΟΣ ΦΤΕΡΟΥ 53
ΑΦΑΙΡΕΣΗ ΤΗΣ ΕΜΠΡΟΣ ΕΣΩΤΕΡΙΚΗΣ ΠΟΔΙΑΣ 54
ΡΥΘΜΙΣΗ ΤΟΥ ΡΕΛΑΝΤΙ 54
ΡΥΘΜΙΣΗ ΤΗΣ ΧΕΙΡΟΛΑΒΗΣ ΤΟΥ ΓΚΑΖΙΟΥ 55
ΜΠΟΥΖΙ 56
ΜΠΑΤΑΡΙΑ 57
ΜΕΓΑΛΗ ΠΕΡΙΟΔΟΣ ΑΔΡΑΝΕΙΑΣ ΤΗΣ ΜΠΑΤΑΡΙΑΣ 57
ΑΦΑΙΡΕΣΗ ΚΑΠΑΚΙΟΥ ΜΠΑΤΑΡΙΑΣ 58
ΕΛΕΓΧΟΣ ΚΑΙ ΚΑΘΑΡΙΣΜΟΣ ΑΚΡΟΔΕΚΤΩΝ ΚΑΙ ΠΟΛΩΝ 58
ΑΦΑΙΡΕΣΗ ΤΗΣ ΜΠΑΤΑΡΙΑΣ 58
ΕΛΕΓΧΟΣ ΣΤΑΘΜΗΣ ΤΟΥ ΗΛΕΚΤΡΟΛΥΤΗ 59
ΕΠΑΝΑΦΟΡΤΙΣΗ ΜΠΑΤΑΡΙΑΣ 59
ΤΟΠΟΘΕΤΗΣΗ ΤΗΣ ΜΠΑΤΑΡΙΑΣ 59
ΑΝΤΙΚΑΤΑΣΤΑΣΗ ΤΩΝ ΑΣΦΑΛΕΙΩΝ 60
ΚΑΤΑΚΟΡΥΦΗ ΡΥΘΜΙΣΗ ΤΗΣ ΔΕΣΜΗΣ ΦΩΤΟΣ 61
125 150 ΟΡΙΖΟΝΤΙΑ ΡΥΘΜΙΣΗ ΤΗΣ ΔΕΣΜΗΣ ΦΩΤΟΣ USA 61
ΛΑΜΠΤΗΡΕΣ 62
ΑΝΤΙΚΑΤΑΣΤΑΣΗ ΛΑΜΠΤΗΡΩΝ ΤΑΜΠΛΟ ΚΑΙ ΜΠΑΤΑΡΙΑΣ ΡΟΛΟΓΙΟΥ 62
ΑΝΤΙΚΑΤΑΣΤΑΣΗ ΛΑΜΠΤΗΡΩΝ ΕΜΠΡΟΣ ΦΛΑΣ 62
ΑΝΤΙΚΑΤΑΣΤΑΣΗ ΛΑΜΠΤΗΡΩΝ ΕΜΠΡΟΣ ΦΑΝΑΡΙΟΥ 63
ΑΝΤΙΚΑΤΑΣΤΑΣΗ ΛΑΜΠΤΗΡΩΝ ΠΙΣΩ ΦΑΝΑΡΙΟΥ 64
ΑΝΤΙΚΑΤΑΣΤΑΣΗ ΛΑΜΠΤΗΡΑ ΦΩΤΙΣΜΟΥ ΠΙΝΑΚΙΔΑΣ 64
ΜΕΤΑΦΟΡΑ **65**
ΑΔΕΙΑΣΜΑ ΤΟΥ ΚΑΥΣΙΜΟΥ ΑΠΟ ΤΟ ΡΕΖΕΡΒΟΥΑΡ 65
ΚΑΘΑΡΙΣΜΟΣ **66**
ΜΕΓΑΛΕΣ ΠΕΡΙΟΔΟΙ ΑΔΡΑΝΕΙΑΣ 67
ΤΕΧΝΙΚΑ ΧΑΡΑΚΤΗΡΙΣΤΙΚΑ **68**
ΠΙΝΑΚΑΣ ΛΙΠΑΝΤΙΚΩΝ 72
ΕΙΣΑΓΩΓΕΙΣ 74
ΕΙΣΑΓΩΓΕΙΣ 75
ΕΙΣΑΓΩΓΕΙΣ 76
ΕΙΣΑΓΩΓΕΙΣ 77
ΗΛΕΚΤΡΙΚΟ ΔΙΑΓΡΑΜΜΑ - Leonardo 125 J - Leonardo 150 J 78
ΛΕΖΑΝΤΑ ΗΛΕΚΤΡΙΚΟΥ ΔΙΑΓΡΑΜΜΑΤΟΣ - Leonardo 125 J - Leonardo 150 J 79
ΗΛΕΚΤΡΙΚΟ ΔΙΑΓΡΑΜΜΑ - Leonardo 125 - Leonardo 150 80
ΛΕΖΑΝΤΑ ΗΛΕΚΤΡΙΚΟΥ ΔΙΑΓΡΑΜΜΑΤΟΣ - Leonardo 125 - Leonardo 150 81
ΗΛΕΚΤΡΙΚΟ ΔΙΑΓΡΑΜΜΑ - Leonardo 250 82
ΛΕΖΑΝΤΑ ΗΛΕΚΤΡΙΚΟΥ ΔΙΑΓΡΑΜΜΑΤΟΣ - Leonardo 250 83
ΗΛΕΚΤΡΙΚΟ ΔΙΑΓΡΑΜΜΑ - Leonardo 300 84
ΛΕΖΑΝΤΑ ΗΛΕΚΤΡΙΚΟΥ ΔΙΑΓΡΑΜΜΑΤΟΣ - Leonardo 300 85

aprilia

ασφαλής οδήγηση

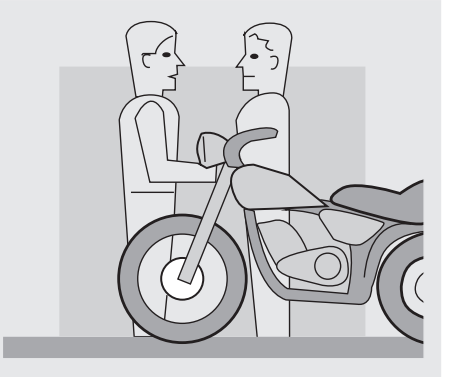

ΒΑΣΙΚΟΙ ΚΑΝΟΝΕΣ ΑΣΦΑΛΕΙΑΣ

Για να οδηγήσετε το δίκυκλο, είναι αναγκαίο να ικανοποιούνται όλες οι διατάξεις που προβλέπονται από το νόμο (ελάχιστη ηλικία, ψυχο-φυσική καταλληλότητα, ασφάλεια, άδεια κυκλοφορίας, δίπλωμα, πινακίδα, κλπ.).

Συνιστάται να εξοικειωθείτε και να αποκτήσετε σιγουριά με το δίκυκλο, σε περιοχή με χαμηλή κυκλοφοριακή κίνηση και/ή σε ιδιόκτητους χώρους.

Η λήψη μερικών φαρμάκων, αλκοόλ και ναρκωτικών ουσιών ή ψυχοφαρμάκων, αυξάνει σημαντικά τον κίνδυνο ατυχημάτων. Βεβαιωθείτε ότι η ψυχοφυσική σας κατάσταση είναι κατάλληλη για οδήγηση, με ιδιαίτερη προσοχή στην κατάσταση της φυσικής κόπωσης και υπνηλίας.

Το μεγαλύτερο μέρος των ατυχημάτων οφείλεται στην έλλειψη πείρας του οδηγού.

ΠΟΤΕ μη δανείζετε το δίκυκλο σε αρχάριους και, σε κάθε περίπτωση, να βεβαιώνεστε ότι ο οδηγός διαθέτει όλες τις απαραίτητες προϋποθέσεις για την οδήγηση.

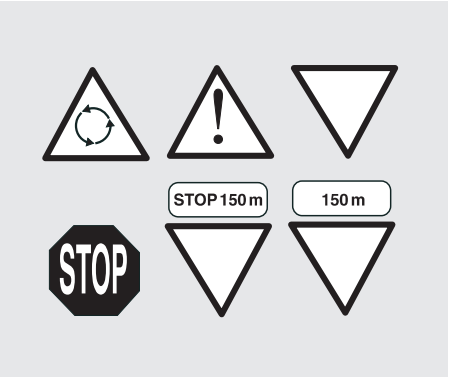

Τηρείτε αυστηρά τη σήμανση και τον Κώδικα Οδικής Κυκλοφορίας.
Αποφεύγετε απότομους και επικίνδυνους ελιγμούς για εσάς και για τους άλλους (παράδειγμα: σούζες, μη τήρηση των ορίων ταχύτητας, κλπ.), καθώς και να αξιολογείτε και να λαμβάνετε υπόψη σας τις συνθήκες του οδοστρώματος, την ορατότητα, κλπ.

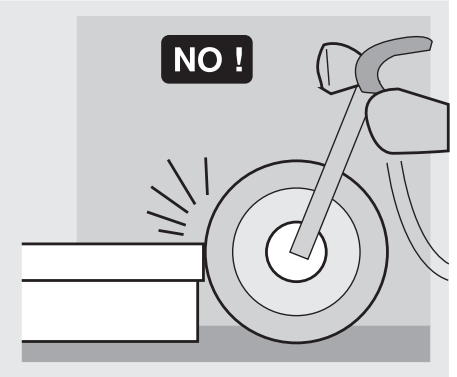

Μην προσκρούετε σε εμπόδια που θα μπορούσαν να προκαλέσουν ζημιά στο δίκυκλο και να σας κάνουν να χάσετε τον έλεγχό του.

Μην παραμένετε πίσω από οχήματα που προηγούνται για να αυξήσετε την ταχύτητά σας.

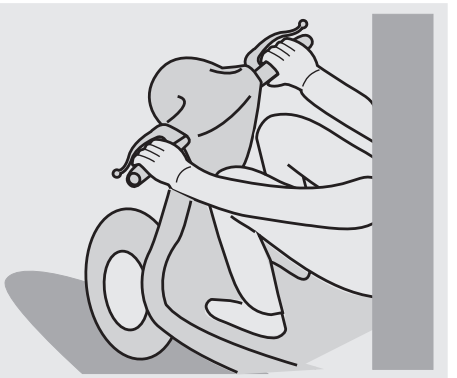

⚠ ΚΙΝΔΥΝΟΣ

Οδηγείτε πάντα και με τα δύο χέρια πάνω στο τιμόνι και τα πόδια στο μαρσπιέ (ή στα μαρσπιέ του οδηγού), στη σωστή θέση οδήγησης.

Αποφεύγετε να σηκώνεστε όρθιοι ή να τεντώνεστε κατά την οδήγηση.

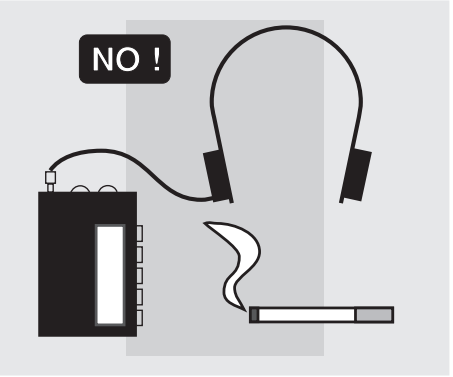

Ο οδηγός δεν πρέπει ποτέ να αποσπά την προσοχή του, να αποσπάται ή να επηρεάζεται από άτομα, πράγματα, ενέργειες, (μην καπνίζετε, τρώτε, πίνετε, διαβάζετε, κλπ.) όταν οδηγεί το δίκυκλο.

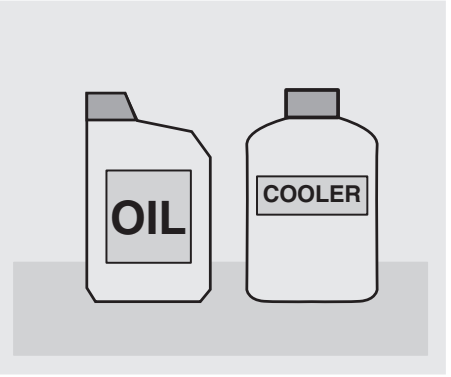

Χρησιμοποιείτε καύσιμα και λιπαντικά, που είναι κατάλληλα για το δίκυκλο αυτό, του τύπου που αναφέρονται στον “ΠΙΝΑΚΑ ΛΙΠΑΝΤΙΚΩΝ” και να ελέγχετε επανειλημμένα τη στάθμη που προβλέπεται για το καύσιμο, τα λάδια και το υγρό ψύξης.

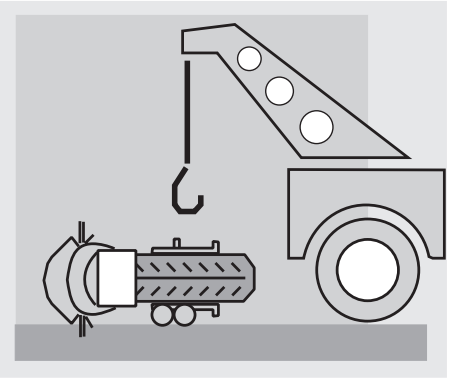

Αν έχετε κάποιο ατύχημα με το δίκυκλο, βεβαιωθείτε ότι δεν έχουν υποστεί ζημιά οι μανέτες ελέγχου, οι σωλήνες, τα καλώδια, το σύστημα των φρένων και τα ζωτικά μέρη.
Να πάτε το δίκυκλο για έλεγχο σε έναν Επίσημο Συνεργάτη της **aprilia,** δίνοντας ιδιαίτερη προσοχή στο σκελετό, το τιμόνι, τις αναρτήσεις, τα όργανα ασφάλειας, και τα εξαρτήματα των οποίων την ακεραιότητα ο χρήστης δεν είναι σε θέση να αξιολογήσει.

Αναφέρατε οποιαδήποτε ζημιά έτσι ώστε να διευκολύνετε την εργασία των τεχνικών.

Μην οδηγείτε το δίκυκλο αν η ζημιά που υπέστη θέτει σε κίνδυνο την ασφάλεια.

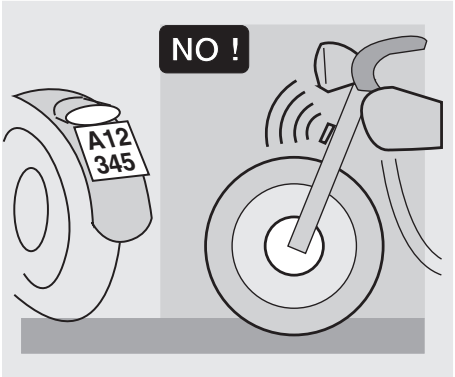

Μην τροποποιείτε τη θέση, την κλίση ή το χρώμα: της πινακίδας, των φλας, των εξαρτημάτων φωτισμού και της κόρνας.

Οποιαδήποτε τροποποίηση στο δίκυκλο μπορεί να επιφέρει την ακύρωση της εγγύησης.

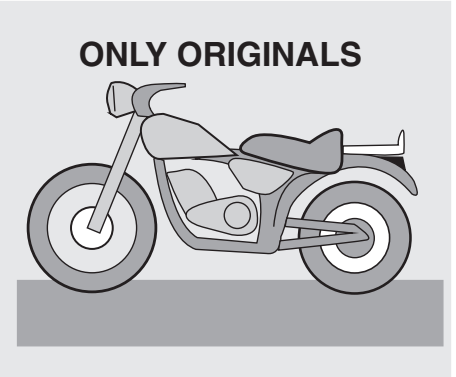

Οποιαδήποτε ενδεχόμενη τροποποίηση του δικύκλου και αφαίρεση των τμημάτων του μπορεί να θέσουν σε κίνδυνο τις επιδόσεις του με αποτέλεσμα να μειωθεί το επίπεδο ασφάλειας ή να το καταστήσουν παράνομο.

Σας συνιστούμε να τηρείτε πάντα τους νόμους και τους κανονισμούς που αφορούν στον εξοπλισμό του δικύκλου.

Ιδιαίτερα πρέπει να αποφεύγονται οι τεχνικές τροποποιήσεις που έχουν σκοπό την αύξηση των επιδόσεων ή την αλλαγή των αρχικών χαρακτηριστικών του δικύκλου.

Αποφεύγετε τις κόντρες με άλλα οχήματα.

Αποφεύγετε να οδηγείτε σε ανώμαλους δρόμους.

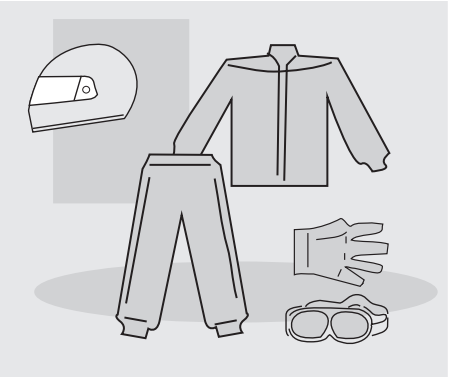

ΕΝΔΥΣΗ

Πριν να οδηγήσετε, θυμηθείτε να φορέσετε και να κουμπώσετε σωστά το κράνος. Ελέγξτε αν αυτό είναι εγκεκριμένο, ακέραιο, αν έχει το σωστό μέγεθος και αν είναι καθαρή η ζελατίνα.

Φοράτε προστατευτική ένδυση, αν είναι δυνατό ανοικτού και/ή αντανακλαστικού χρώματος. Ετσι θα είστε ορατοί από τους άλλους οδηγούς, μειώνοντας σημαντικά τον κίνδυνο να σας κτυπήσουν και θα έχετε μεγαλύτερη προστασία σε περίπτωση πτώσης.
Τα ρούχα πρέπει να είναι κολλητά επάνω σας και κλεισμένα στις άκρες, τα κορδόνια, οι ζώνες και οι γραβάτες δεν πρέπει να κρέμονται. Αυτά ή άλλα αντικείμενα δεν πρέπει να εμποδίζουν την οδήγηση ούτε να μπλεχτούν σε κινούμενα εξαρτήματα ή όργανα οδήγησης.

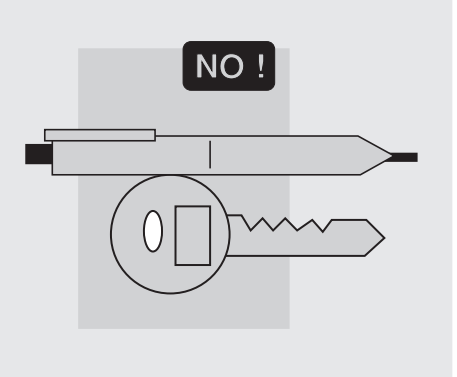

Μη βάζετε ποτέ στην τσέπη αντικείμενα που μπορεί να γίνουν επικίνδυνα σε περίπτωση πτώσης, για παράδειγμα: μυτερά αντικείμενα όπως κλειδιά, μολύβια, γυάλινα δοχεία, κλπ. (οι ίδιες συστάσεις ισχύουν και για τον συνεπιβάτη).

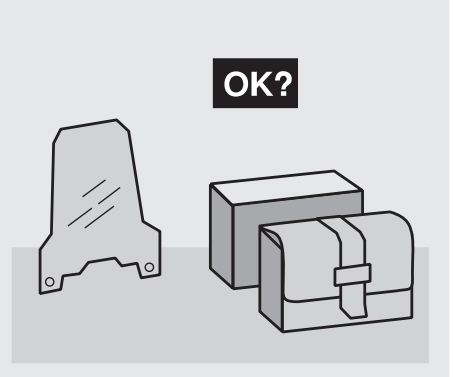

ΑΞΕΣΟΥΑΡ

Ο χρήστης είναι προσωπικά υπεύθυνος για την επιλογή, την εγκατάσταση και τη χρήση των αξεσουάρ. Συνιστάται κατά την τοποθέτηση, το αξεσουάρ, να μην καλύπτει τις οπτικές και τις ηχητικές σημάνσεις ούτε να θέτει σε κίνδυνο τη λειτουργία τους, να μην περιορίζει την ελεύθερη διαδρομή των αναρτήσεων και τη γωνία στροφής, να μην εμποδίζει τα χειριστήρια και να μη μειώνει το ύψος από το έδαφος και τη γωνία κλίσης σε στροφή. Αποφεύγετε τη χρήση αξεσου-άρ που εμποδίζουν την πρόσβαση στα χειριστήρια, επειδή μπορεί να επιμηκύνουν το χρόνο αντίδρασης σε μία έκτακτη ανάγκη.
Τα φέρινγκ και τα παρμπρίζ μεγάλων διαστάσεων, μπορεί να προκαλέσουν την άσκηση αεροδυναμικών πιέσεων, τέτοιων που να θέτουν σε κίνδυνο την ισορροπία του δικύκλου κατά την οδήγηση και

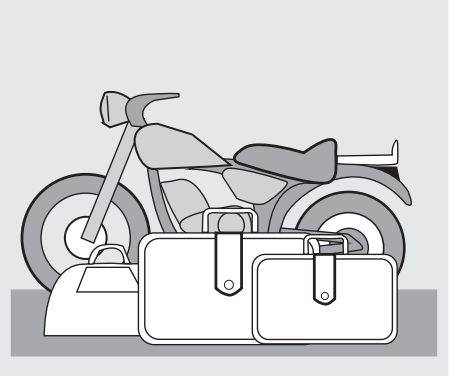

ιδιαίτερα σε μεγάλες ταχύτητες.

Βεβαιωθείτε ότι όλα τα εξαρτήματα είναι καλά στερεωμένα στο δίκυκλο και δεν προκαλούν κινδύνους κατά την οδήγηση. Μην προσθέτετε και μην τροποποιείτε τα ηλεκτρικά εξαρτήματα του δικύκλου, διότι με τον τρόπο αυτό το δίκυκλο μπορεί να σταματήσει ξαφνικά εξαιτίας μίας ξαφνικής διακοπής ρεύματος που είναι απαραίτητο για τη λειτουργία των εξαρτημάτων ηχητικής και οπτικής σήμανσης. Η **aprilia** συνιστά τη χρήση γνήσιων ανταλλακτικών (**aprilia** genuine accessories).

ΦΟΡΤΩΣΗ

Να είστε προσεκτικοί και συνετοί όταν φορτώνετε τις αποσκευές. Είναι απαραίτητο να έχετε τις αποσκευές όσο το δυνατόν πιο κοντά στο κέντρο βάρους του δικύκλου και να κατανέμετε ομοιόμορφα το φορτίο στις δύο πλευρές για να ελαχιστοποιήσετε κάθε έκκεντρη φόρτωση. Ελέγξτε επίσης αν το

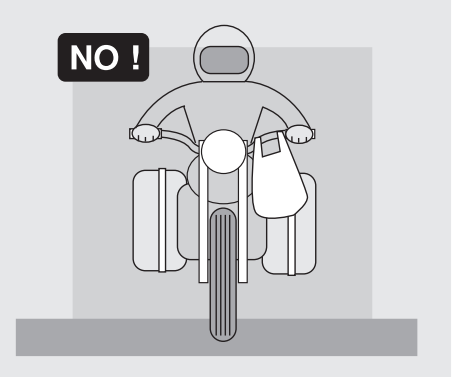

φορτίο είναι καλά δεμένο στο δίκυκλο, και κυρίως κατά τα μακρινά ταξίδια.

Μη στερεώνετε ποτέ αντικείμενα μεγάλων διαστάσεων, μεγάλου βάρους και/ή επικίνδυνα στο τιμόνι, τα φτερά και τα πιρούνια: αυτό θα προκαλούσε μία πιο αργή ανταπόκριση του δικύκλου στις στροφές και θα επηρέαζε αναπόφευκτα την ευκολία της οδήγησης.

Μην τοποθετείτε στις πλευρές του δικύκλου, πολύ ογκώδεις αποσκευές, επειδή θα μπορούσαν να κτυπήσουν πρόσωπα ή εμπόδια, προκαλώντας την απώλεια ελέγχου.

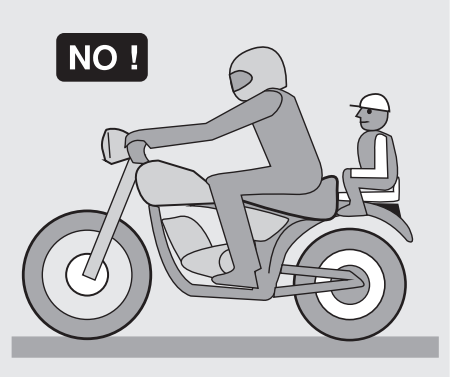

Μη μεταφέρετε καμία αποσκευή που δεν είναι καλά στερεωμένη στο όχημα.

Μη μεταφέρετε αποσκευές που εξέχουν υπερβολικά από τις μπαγκαζιέρες ή που καλύπτουν τα εξαρτήματα φωτισμού και ηχητικής ή οπτικής σήμανσης.

Μη μεταφέρετε ζώα ή παιδιά στα πόδια/μαρσπιέ ή την μπαγκαζιέρα.

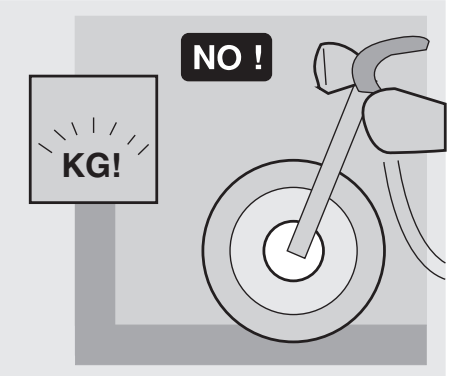

Μην υπερβαίνετε το ανώτατο όριο του μεταφερόμενου βάρους για κάθε μπαγκαζιέρα.

Η υπερφόρτωση θέτει σε κίνδυνο την ισορροπία και την ευκολία οδήγησης του οχήματος.

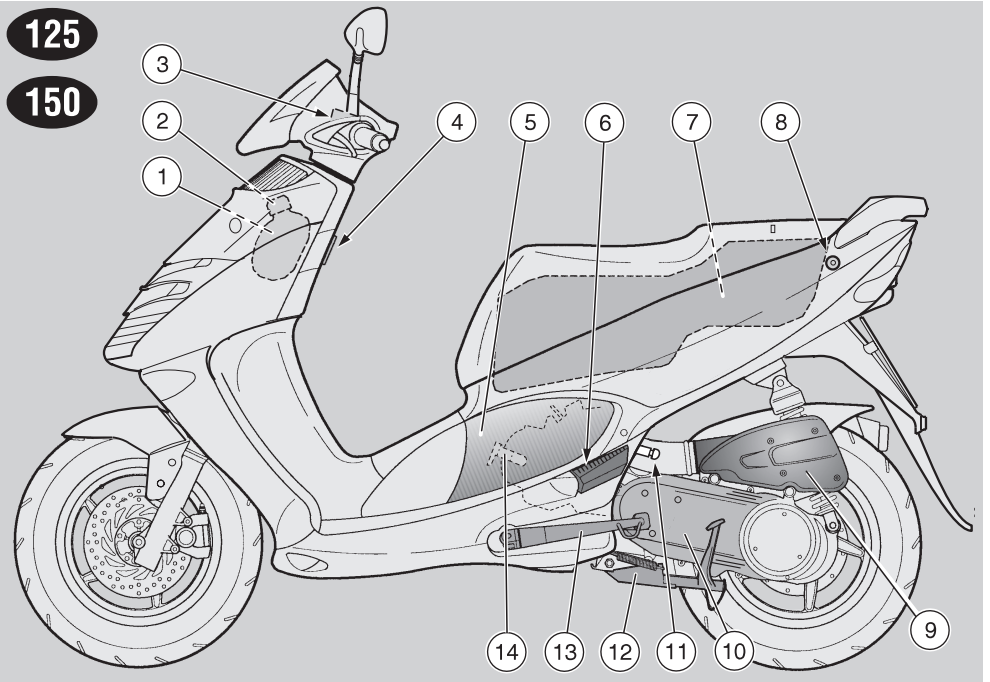

ΛΕΖΑΝΤΑ

1) Δοχείο υπερχείλισης
2) Τάπα δοχείου υπερχείλισης υγρού ψύξης
3) Δοχείο υγρών πίσω φρένου
4) Θήκη κράνους
5) Αριστερό καπάκι επιθεώρησης
6) Αριστερό μαρσπιέ συνεπιβάτη
7) Θήκη κράνους
8) Κλειδαριά σέλας
9) Φίλτρο αέρα
10) Καπάκι φίλτρου αέρα μετατροπέα
11) Αντικλεπτικός γάντζος (για το ενισχυμένο συρματόσχοινο “Body-Guard” **aprilia** OPT)
12) Κεντρικό σταντ
13) Πλευρικό σταντ
14) Μπουζί

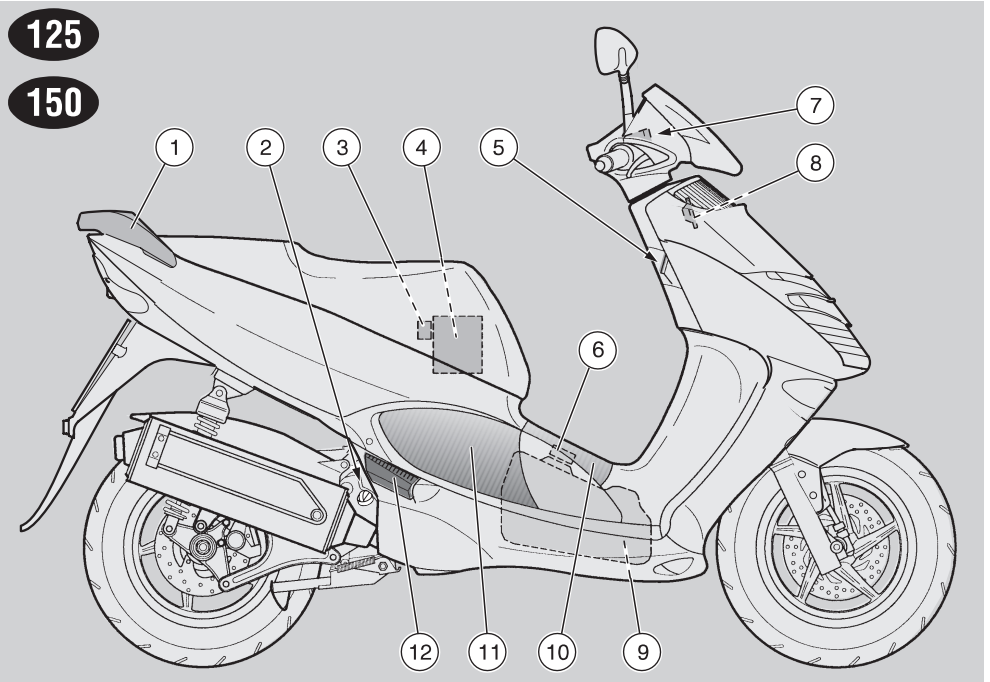

ΛΕΖΑΝΤΑ

1) Χειρολαβή συνεπιβάτη
2) Τάπα/δείκτης πλήρωσης λαδιού κινητήρα
3) Θήκη ασφαλειών
4) Μπαταρία
5) Διακόπτης εκκίνησης/ κλειδαριά τιμονιού
6) Τάπα ρεζερβουάρ καυσίμου
7) Δοχείο υγρών εμπρός φρένου
8) Κόρνα
9) Ρεζερβουάρ καυσίμου
10) Πορτάκι τάπας ρεζερβουάρ καυσίμου
11) Δεξί καπάκι επιθεώρησης
12) Δεξί μαρσπιέ συνεπιβάτη

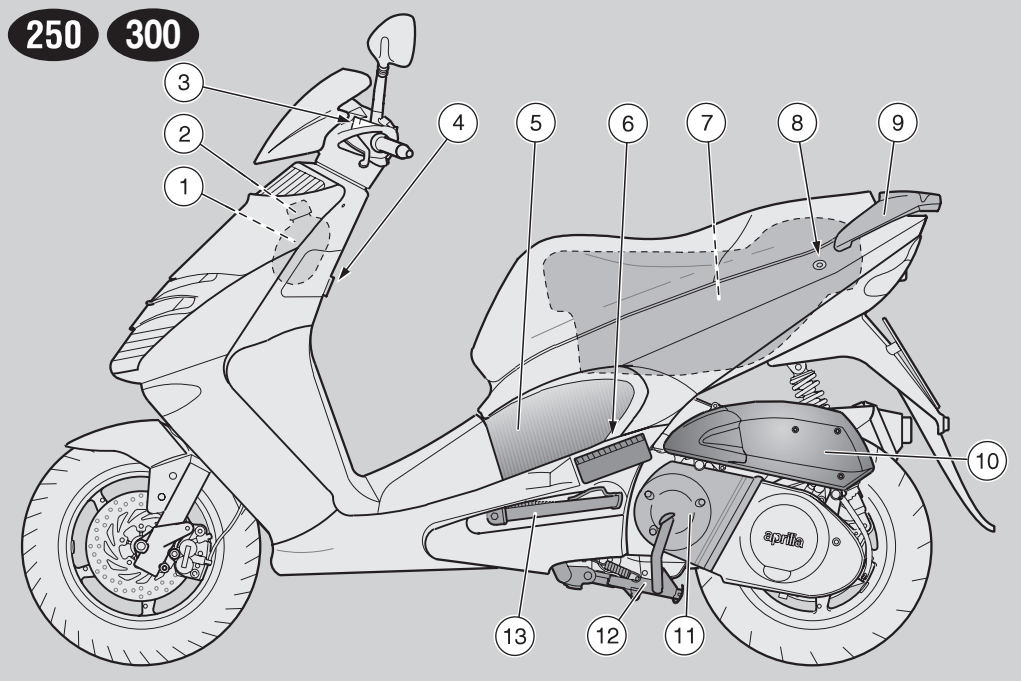

ΛΕΖΑΝΤΑ

1) Δοχείο υπερχείλισης
2) Τάπα δοχείου υπερχείλισης υγρού ψύξης
3) Δοχείο υγρών πίσω φρένου
4) Θήκη κράνους
5) Αριστερό καπάκι επιθεώρησης
6) Αριστερό μαρσπιέ συνεπιβάτη
7) Θήκη κράνους
8) Κλειδαριά σέλας
9) Χειρολαβή συνεπιβάτη
10) Φίλτρο αέρα
11) Καπάκι φίλτρου αέρα μετατροπέα
12) Κεντρικό σταντ
13) Πλευρικό σταντ

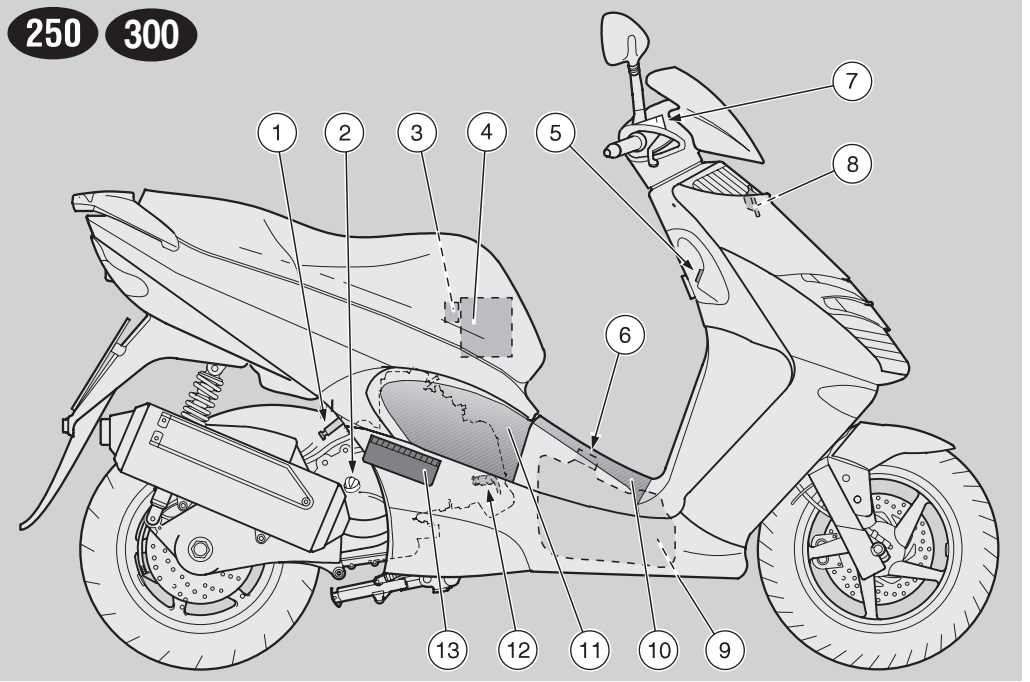

ΛΕΖΑΝΤΑ

1) Αντικλεπτικός γάντζος (για το ενισχυμένο συρματόσχοινο “Body-Guard” **aprilia** OPT)
2) Τάπα/δείκτης πλήρωσης λαδιού κινητήρα
3) Θήκη ασφαλειών
4) Μπαταρία
5) Διακόπτης εκκίνησης/ κλειδαριά τιμονιού
6) Τάπα ρεζερβουάρ καυσίμου
7) Δοχείο υγρών εμπρός φρένου
8) Κόρνα
9) Ρεζερβουάρ καυσίμου
10) Πορτάκι τάπας ρεζερβουάρ καυσίμου
11) Δεξί καπάκι επιθεώρησης
12) Μπουζί
13) Δεξί μαρσπιέ συνεπιβάτη

ΘΕΣΗ ΧΕΙΡΙΣΤΗΡΙΩΝ/ΟΡΓΑΝΩΝ

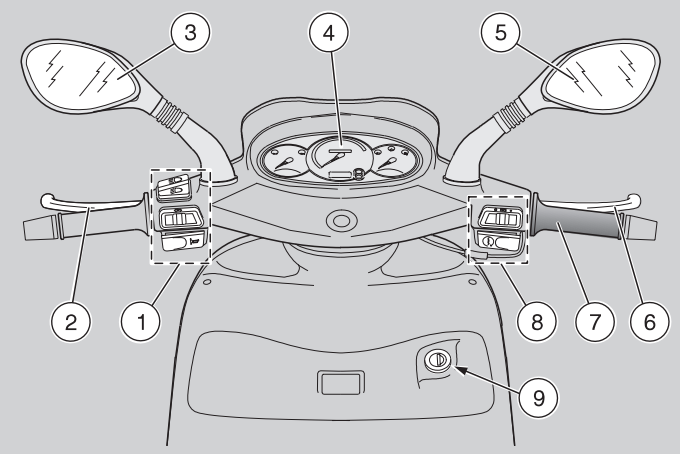

ΛΕΖΑΝΤΑ

1) Ηλεκτρικά χειριστήρια στην αριστερή πλευρά του τιμονιού.
2) Μανέτα πίσω φρένου
3) Αριστερός καθρέπτης
4) Οργανα και δείκτες
5) Δεξιός καθρέπτης
6) Μανέτα εμπρός φρένου
7) Χειρολαβή γκαζιού
8) Ηλεκτρικά χειριστήρια στη δεξιά πλευρά του τιμονιού.
9) Διακόπτης εκκίνησης/κλειδαριά τιμονιού (○ - ⊗ - 🔒)

ΟΡΓΑΝΑ ΚΑΙ ΔΕΙΚΤΕΣ

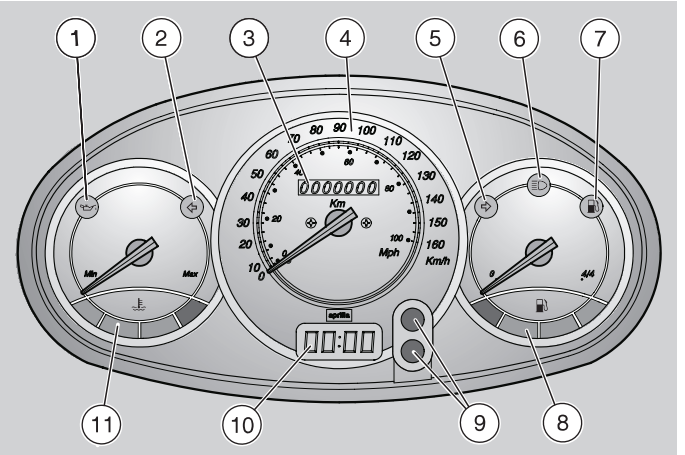

ΛΕΖΑΝΤΑ

1) 125 150 Ενδεικτική λυχνία πίεσης λαδιού κινητήρα (🛢) κόκκινου χρώματος
1) 250 300 Ενδ. λυχνία αντικατάστασης λαδιού κινητήρα (🛢) κόκκινου χρώματος.
2) Ενδεικτ. λυχνία αριστερού φλας (⇦) πράσινου χρώματος
3) Χιλιομετρητής
4) Ταχύμετρο
4) Ταχύμετρο - κλίμακα μόνο σε km/h AUS
5) Ενδεικτ. λυχνία δεξιού φλας (⇨) πράσινου χρώματος.
6) Ενδεικτική λυχνία μεγάλης σκάλας (≡D) πράσινου χρώματος
7) Ενδεικτική λυχνία ρεζέρβας καυσίμου (⛽) κίτρινου χρώματος
8) Δείκτης στάθμης καυσίμου (⛽)
9) Κουμπιά επιλογής λειτουργιών και ρυθμίσεων ψηφιακού ρολογιού
10) Ψηφιακό ρολόι
11) Δείκτης θερμοκρασίας υγρού ψύξης (🌡)

ΠΙΝΑΚΑΣ ΟΡΓΑΝΩΝ ΚΑΙ ΔΕΙΚΤΩΝ

Περιγραφή	Λειτουργία
Ενδεικτική λυχνία δεξιού φλας ⇨	Αναβοσβήνει όταν είναι αναμμένο το δεξί φλας.
Ενδεικτική λυχνία αριστερού φλας ⇦	Αναβοσβήνει όταν είναι αναμμένο το αριστερό φλας.
125 150 Ενδεικτική λυχνία πίεσης λαδιού κινητήρα	Ανάβει κάθε φορά που γυρνάτε το διακόπτη εκκίνησης στη θέση "○" και δε λειτουργεί ο κινητήρας, πραγματοποιώντας με αυτό τον τρόπο έναν έλεγχο λειτουργίας της ενδεικτικής λυχνίας. Αν κατά τη διάρκεια αυτής της φάσης δεν ανάψει αυτή η ενδεικτική λυχνία, αντικαταστήστε την. Η ενδεικτική λυχνία πρέπει να σβήσει όταν ο κινητήρας τεθεί σε λειτουργία. **⚠ ΠΡΟΣΟΧΗ** **Αν η ενδεικτική λυχνία ανάψει κατά την ομαλή λειτουργία του κινητήρα, αυτό ση-μαίνει ότι η πίεση στο κύκλωμα λαδιού του κινητήρα είναι ανεπαρκής. Σε αυτή την περίπτωση σβήστε αμέσως τον κινητήρα και απευθυνθείτε στον Επίσημο Συνεργάτη της aprilia.**
250 300 Ενδ. λυχνία αντικατάστασης λαδιού κινητήρα	Ανάβει, για 3 δευτ/πτα περίπου, κάθε φορά που γυρνάτε το διακόπτη εκκίνησης στη θέση "○", πραγματοποιώντας με αυτό τον τρόπο έναν έλεγχο λειτουργίας της ενδεικτικής λυχνίας. Αν κατά τη διάρκεια αυτής της φάσης δεν ανάψει αυτή η ενδεικτική λυχνία ή αν αφού περάσουν τα τρία δευτ/πτα η λυχνία δεν σβήσει, απευθυνθείτε σε έναν Επίσημο Συνεργάτη της **aprilia**. **⚠ ΠΡΟΣΟΧΗ** **Η ενδεικτική λυχνία ανάβει κατά την κανονική λειτουργία του κινητήρα μετά τα πρώτα 1000 km (625 mi) και έπειτα κάθε 3000 km (1875 mi) και παραμένει αναμμένη μέχρι να αντικατασταθεί το λάδι του κινητήρα. Στην περίπτωση αυτή απευθυνθείτε σε έναν Επίσημο Συνεργάτη της aprilia.**
Ολικός χιλιομετρητής	Δείχνει τον ολικό αριθμό χιλιομέτρων που έχουν διανυθεί.
Ταχύμετρο	Δείχνει την ταχύτητα οδήγησης.
Ενδεικτική λυχνία μεγάλης σκάλας	Ανάβει όταν είναι αναμμένη η λάμπα της μεγάλης σκάλας του εμπρός φαναριού ή όταν αναβοσβήνετε τη μεγάλη σκάλα (PASSING ⇩ 250 300).
Ενδ. λυχνία ρεζέρβας καυσίμου	Ανάβει όταν στο ρεζερβουάρ έχει απομείνει μία ποσότητα καύσιμου 1,8 λίτρα 125 150 (1,5 λίτρα 250 300) περίπου.
Δείκτης στάθμης καυσίμου	Δείχνει τη στάθμη του καυσίμου στο ρεζερβουάρ. Οταν η βελόνα φθάσει στην κόκκινη περιοχή, αυτό σημαίνει ότι στο ρεζερβουάρ απομένουν 1,8 λίτρα 125 150 (1,5 λίτρα 250 300) καυσίμου. **Στην περίπτωση αυτή προβείτε στον ανεφοδιασμό το συντομότερο δυνατό, βλέπε σελ.24 (ΚΑΥΣΙΜΟ).**
Ψηφιακό ρολόι	Στην οθόνη μπορούν να εμφανιστούν η ώρα, η ημερομηνία, τα δευτ/πτα βλέπε σελ. 21 (ΨΗΦΙΑΚΟ ΡΟΛΟΪ).
Δείκτης θερμοκρασίας υγρού ψύξης	Δείχνει τη θερμοκρασία του υγρού ψύξης του κινητήρα. Οταν ο δείκτης μετακινηθεί από την ένδειξη "**Min**", η θερμοκρασία είναι αρκετή για να μπορέσετε να οδηγήσετε το δίκυκλο. Η κανονική θερμοκρασία λειτουργίας είναι μέσα στη μεσαία διαβαθμισμένη περιοχή. Αν ο δείκτης μπεί στην κόκκινη περιοχή σβήστε τον κινητήρα και ελέγξτε τη στάθμη του υγρού ψύξης, βλέπε σελ. 28 (ΥΓΡΟ ΨΥΞΗΣ). **⚠ ΠΡΟΣΟΧΗ** **Αν ξεπεραστεί η μέγιστη επιτρεπόμενη θερμοκρασία (κόκκινη περιοχή, ένδειξη "Max"), μπορεί να πάθει σοβαρή ζημιά ο κινητήρας.**

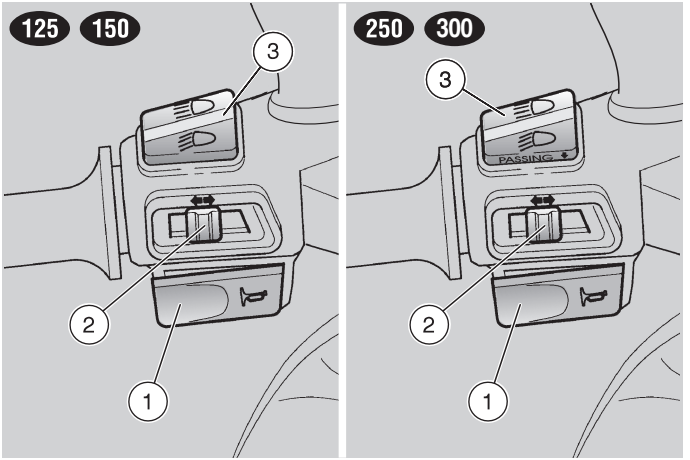

ΧΕΙΡΙΣΤΗΡΙΑ ΣΤΗΝ ΑΡΙΣΤΕΡΗ ΠΛΕΥΡΑ ΤΟΥ ΤΙΜΟΝΙΟΥ

ΣΗΜΑΝΤΙΚΟ Τα ηλεκτρικά εξαρτήματα λειτουργούν μόνο όταν ο διακόπτης εκκίνησης είναι στη θέση “○”.

1) **ΚΟΥΜΠΙ ΚΟΡΝΑΣ ( )**
Οταν πατάτε το κουμπί λειτουργεί η κόρνα.

2) **ΔΙΑΚΟΠΤΗΣ ΦΛΑΣ ( )**
Μετακινήστε το διακόπτη προς τα αριστερά, για να προειδοποιήσετε ότι στρίβετε αριστερά. Μετακινήστε το διακόπτη προς τα δεξιά, για να προειδοποιήσετε ότι στρίβετε δεξιά. Πατήστε το διακόπτη στο κέντρο για να απενεργοποιήσετε το φλας.

3) **125 150 ΔΙΑΚΟΠΤΗΣ ΕΜΠΡΟΣ ΦΩΤΩΝ (-) (στις Χώρες όπου προβλέπεται ο διακόπτης σταματήματος του κινητήρα “ - ○”)**
Αν ο μοχλο΄διακόπτης φώτων βρίσκεται στη θέση “ ”, ανάβει η μεγάλη σκάλα ενώ στη θέση “ ”, ανάβει η μεσαία σκάλα.

3) **250 300 ΔΙΑΚΟΠΤΗΣ ΕΜΠΡΟΣ ΦΩΤΩΝ (-) / (στις Χώρες όπου προβλέπεται ο διακόπτης σταματήματος του κινητήρα “ - ○”)**
Αν ο μοχλο΄διακόπτης φώτων βρίσκεται στη θέση “ ”, ανάβει η μεγάλη σκάλα ενώ στη θέση “ ”, ανάβει η μεσαία σκάλα.

Πιέζοντας το μοχλοδιακόπτη στη θέση (PASSING ⇩) ενεργοποιείται το σινιάλο με τη μεγάλη σκάλα.

ΣΗΜΑΝΤΙΚΟ Μόλις αφήσετε το διακόπτη σβήνει η μεγάλη σκάλα.

ΧΕΙΡΙΣΤΗΡΙΑ ΣΤΗ ΔΕΞΙΑ ΠΛΕΥΡΑ ΤΟΥ ΤΙΜΟΝΙΟΥ

ΣΗΜΑΝΤΙΚΟ Τα ηλεκτρικά εξαρτήματα λειτουργούν μόνο όταν ο διακόπτης εκκίνησης είναι στη θέση “○”.

1) ΔΙΑΚΟΠΤΗΣ ΕΜΠΡΟΣ ΦΩΤΩΝ (≣D - ≣D)
(δεν υπάρχει το στις χώρες όπου προβλέπεται ο διακόπτης σβησίματος του κινητήρα “⊗ - ○”)
Στη θέση “≣D” είναι πάντα αναμμένα τα φώτα θέσης, ο φωτισμός του ταμπλό και τα φώτα πορείας.
Στη θέση “≣D”, ανάβει η μεγάλη σκάλα.

1a) ΔΙΑΚΟΠΤΗΣ ΓΙΑ ΤΟ ΣΒΗΣΙΜΟ ΤΟΥ ΚΙΝΗΤΗΡΑ (○ - ⊗)
(στις χώρες όπου προβλέπεται)

⚠ ΚΙΝΔΥΝΟΣ

Μην πατάτε το διακόπτη για το σβήσιμο του κινητήρα “○ - ⊗” ενώ οδηγείτε.

Χρησιμεύει σαν διακόπτης ασφαλείας ή έκτακτης ανάγκης. Οταν ο διακόπτης είναι στη θέση “○”, μπορείτε να βάλετε εμπρός τον κινητήρα. Βάζοντάς τον στη θέση “⊗”, ο κινητήρας σβήνει.

⚠ ΠΡΟΣΟΧΗ

Με τον κινητήρα σβηστό και το διακόπτη εκκίνησης στη θέση “○”, η μπαταρία μπορεί να αποφορτιστεί.
Οταν το όχημα είναι σταματημένο και αφού σβήσετε τον κινητήρα γυρίστε το διακόπτη εκκίνησης στη θέση “⊗”.

1b) ΚΟΥΜΠΙ ΜΙΖΑΣ (⊛)
Πατώντας το κουμπί “⊛”, η μίζα κάνει τον κινητήρα να περιστρέφεται. Για τη διαδικασία εκκίνησης, βλέπε σελ. 33 (ΕΚΚΙΝΗΣΗ).

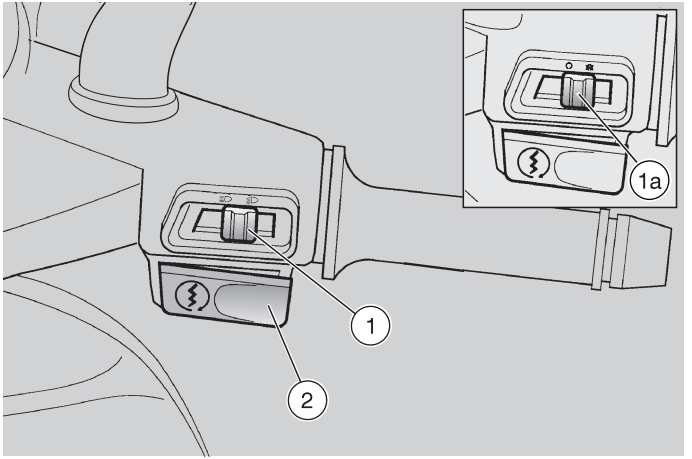

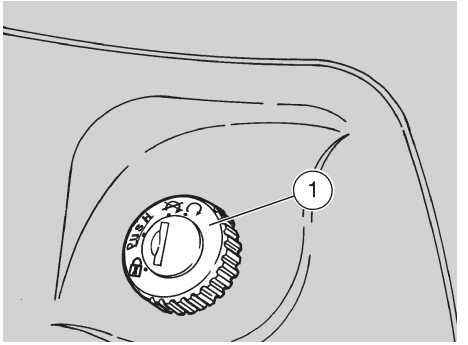

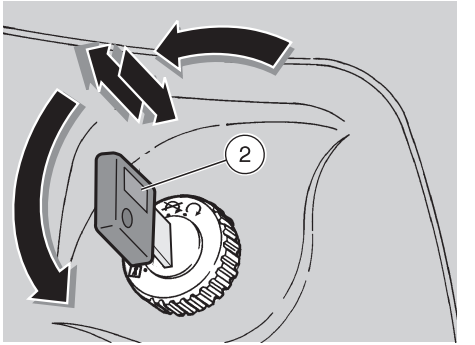

ΔΙΑΚΟΠΤΗΣ ΕΚΚΙΝΗΣΗΣ

Ο διακόπτης εκκίνησης (1) βρίσκεται στη δεξιά πλευρά, κοντά στο λαιμό του τιμονιού.

ΣΗΜΑΝΤΙΚΟ Το κλειδί (2) ενεργοποιεί το διακόπτη εκκίνησης/κλειδαριά τιμονιού και ανοίγει το πορτάκι της τάπας ρεζερβουάρ καυσίμου και την κλειδαριά της σέλας.

Μαζί με το δίκυκλο χορηγούνται δύο κλειδιά (ένα εφεδρικό).

ΣΗΜΑΝΤΙΚΟ Φυλάξτε το εφεδρικό κλειδί σε κάποιο μέρος και όχι στο δίκυκλο.

ΚΛΕΙΔΑΡΙΑ ΤΙΜΟΝΙΟΥ

⚠ ΚΙΝΔΥΝΟΣ

Ποτέ μη γυρίζετε το κλειδί στη θέση "🔒" ενώ οδηγείτε, για να μην χάσετε τον έλεγχο του δικύκλου.

ΛΕΙΤΟΥΡΓΙΑ

Για να κλειδώσετε το τιμόνι:

- Στρίψτε το τιμόνι εντελώς αριστερά.
- Γυρίστε το κλειδί (2) στη θέση"🔑" και πιέστε το.
- Αφήστε το κλειδί και γυρίστε το στη θέση "🔒".
- Βγάλτε το κλειδί.

Θέση	Λειτουργία	Αφαίρεση κλειδιού
🔒 Κλειδαριά τιμονιού	Το τιμόνι είναι κλειδωμένο. Δεν μπορείτε να βάλετε εμπρός τον κινητήρα ούτε να ανάψετε τα φώτα.	Μπορείτε να βγάλετε το κλειδί.
	Ο κινητήρας και τα φώτα δεν μπορούν να λειτουργήσουν.	Μπορείτε να βγάλετε το κλειδί.
	Ο κινητήρας και τα φώτα μπορούν να λειτουργήσουν.	Δεν μπορείτε να βγάλετε το κλειδί.

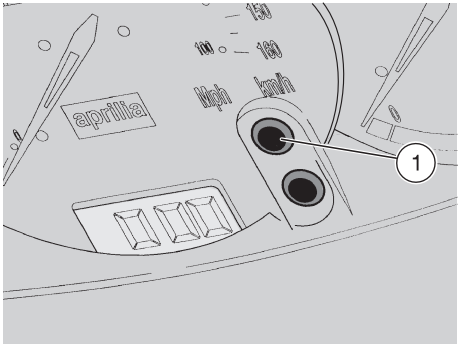

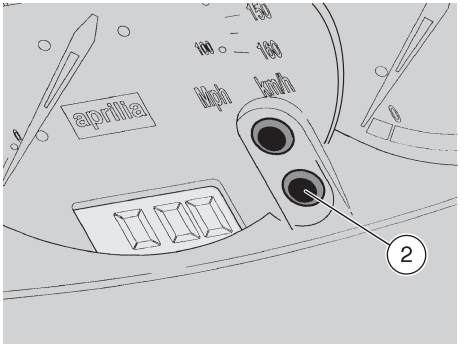

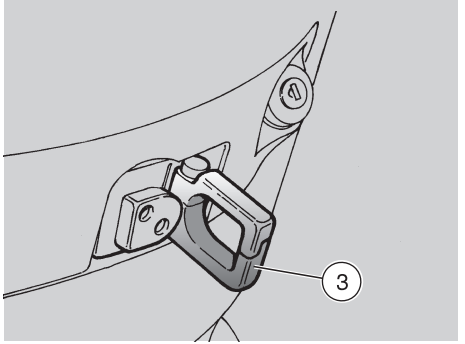

ΨΗΦΙΑΚΟ ΡΟΛΟΪ

Περιγραφή λειτουργιών:

- Κανονική απεικόνιση: ώρες και λεπτά.
- Απεικόνιση ημερομηνίας: πιέστε το πλήκτρο (1) και θα εμφανιστεί ο μήνας και η ημέρα.
- Απεικόνιση δευτερολέπτων: πιέστε δύο φορές το πλήκτρο (1).

ΣΗΜΑΝΤΙΚΟ Για την αντικατάσταση της μπαταρίας του ρολογιού απευθυνθείτε σε έναν Επίσημο Συνεργάτη της **aprilia**.

Ρύθμιση:

- Πιέστε μία φορά το πλήκτρο (2), θα εμφανιστούν εναλλάξ η ημερομηνία και η ώρα.
- Μήνας: Πιέστε ακόμα μία φορά το πλήκτρο (2), θα εμφανιστεί ο μήνας στα αριστερά (τα υπόλοιπα εξαφανίζονται). Πιέστε το πλήκτρο (1) για να ρυθμίσετε το μήνα που θέλετε.
- Ημέρα: Πιέστε ακόμα μία φορά το πλήκτρο (2), και θα εμφανιστεί η ημέρα στα δεξιά. Πιέστε το πλήκτρο (1) για να ρυθμίσετε τη μέρα που θέλετε.
- Ωρα: Πιέστε ακόμα μία φορά το πλήκτρο (2), και θα εμφανιστεί στα αριστερά η ώρα μαζί με το γράμμα “**A**” ή το “**P**” (**A** = π.μ., **P** = μ.μ.).
- Λεπτά: Πιέστε ακόμα μία φορά το πλήκτρο (2), για να εμφανιστούν τα λεπτά στα δεξιά της οθόνης. Πιέστε το πλήκτρο (1) για να ρυθμίσετε τα λεπτά που θέλετε.

Ετσι ρυθμίστηκε το ρολόι.
Πιέστε ακόμα μία φορά το πλήκτρο (2) πιέστε το πλήκτρο (1), για να επιστρέψετε στην κανονική λειτουργία.

ΓΑΝΤΖΟΣ ΓΙΑ ΤΣΑΝΤΕΣ

⚠ ΚΙΝΔΥΝΟΣ

Μην κρεμάτε στο γάντζο σακούλες ή τσάντες πολύ ογκώδεις, μπορεί να θέσουν σε σοβαρό κίνδυνο τη χειρισμό του δικύκλου ή την κίνηση των ποδιών.

Ο γάντζος για τσάντες (3) βρίσκεται κάτω από την εσωτερική ποδιά, στο επάνω μέρος.

Μέγιστο επιτρεπόμενο βάρος: 1,5 kg

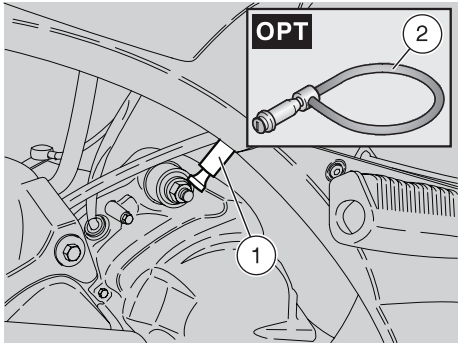

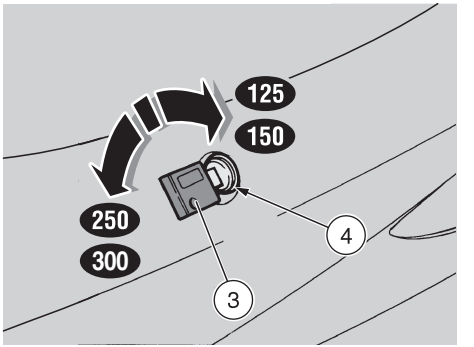

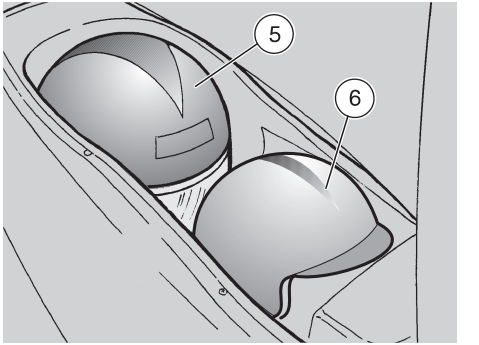

ΑΝΤΙΚΛΕΠΤΙΚΟΣ ΓΑΝΤΖΟΣ

Ο αντικλεπτικός γάντζος (1) βρίσκεται στη δεξιά πλευρά του δικύκλου, κοντά στο μαρσπιέ του οδηγού.

– 125 150 αριστερή πλευρά.
– 250 300 δεξιά πλευρά.

Για την πρόληψη τυχόν κλοπής του δικύκλου συνιστάται να το κλειδώνετε με το ενισχυμένο συρματόσχοινο “Body-Guard” **aprilia** OPT (2) που μπορείτε να το προμηθευτείτε στους Επίσημους Συνεργάτες της **aprilia**.

⚠ ΠΡΟΣΟΧΗ

Μη χρησιμοποιείτε το γάντζο για να σηκώνετε το δίκυκλο, ή για άλλο σκοπό, επειδή έχει σχεδιαστεί μόνο για να κλειδώνετε το δίκυκλο όταν το σταθμεύετε.

ΚΛΕΙΔΩΜΑ/ΞΕΚΛΕΙΔΩΜΑ ΤΗΣ ΣΕΛΑΣ

◆ Βάλτε το κλειδί (3) στην κλειδαριά της σέλας (4).
◆ Γυρίστε το κλειδί (3):
  – 125 150 αριστερόστροφα.
  – 250 300 δεξιόστροφα.
◆ Σηκώστε τη σέλα.

ΣΗΜΑΝΤΙΚΟ Πριν κατεβάσετε και κλειδώσετε τη σέλα, ελέγξτε αν έχετε ξεχάσει το κλειδί στη θήκη κράνους/εγγράφων.

◆ Για να κλειδώσετε τη σέλα, κατεβάστε και πιέστε την (χωρίς μεγάλη δύναμη), μέχρι να κλειδώσει.

⚠ ΚΙΝΔΥΝΟΣ

Πριν αρχίσετε την οδήγηση, βεβαιωθείτε ότι η σέλα έχει κλειδώσει σωστά.

ΘΗΚΗ ΚΡΑΝΟΥΣ/ ΕΓΓΡΑΦΩΝ

Χάρη στη χρήση της θήκης κράνους / εγγράφων, δεν είναι απαραίτητο να μεταφέρετε μαζί σας το κράνος ή αντικείμενα κάθε φορά που σταθμεύετε το δίκυκλο.
Η θήκη βρίσκεται κάτω από τη σέλα. Για να έχετε πρόσβαση:

◆ Σηκώστε τη σέλα, βλέπε πλάι (ΚΛΕΙΔΩΜΑ/ΞΕΚΛΕΙΔΩΜΑ ΤΗΣ ΣΕΛΑΣ).

⚠ ΚΙΝΔΥΝΟΣ

Μην παραφορτώνετε τη θήκη κράνους / εγγράφων. Μέγιστο επιτρεπόμενο βάρος:

– 125 150 4 kg
– 250 300 5 kg

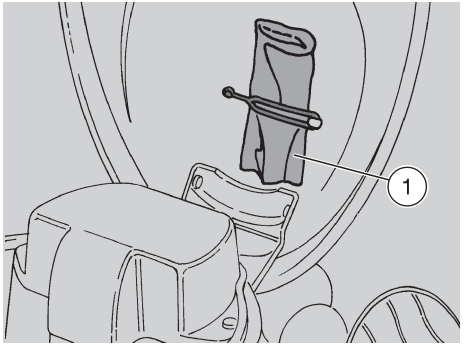

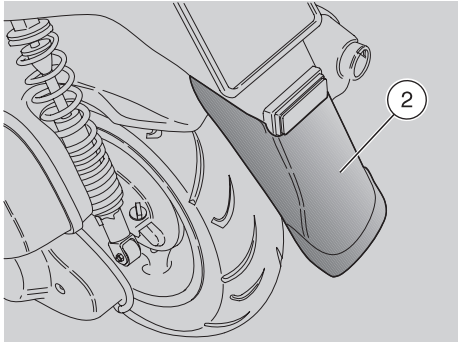

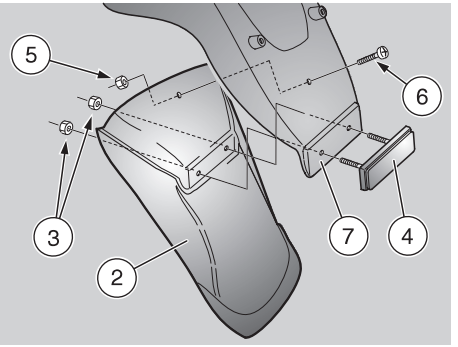

ΚΙΤ ΕΡΓΑΛΕΙΩΝ

Το κιτ εργαλείων βρίσκεται (1) στο εσωτερικό τμήμα της θήκης κράνους/εγγράφων, κάτω από τη σέλα.

Για να έχετε πρόσβαση:

- Σηκώστε τη σέλα, βλέπε σελ. 22 (ΚΛΕΙΔΩΜΑ/ΞΕΚΛΕΙΔΩΜΑ ΤΗΣ ΣΕΛΑΣ).

Το κιτ εργαλείων περιέχει:

– κλειδί άλλεν των 4 mm;
– 125 150 μπουζόκλειδο των 16 mm;
– 250 300 μπουζόκλειδο των 18 mm;
– Αξονα για το μπουζόκλειδο;
– Σωληνωτό κλειδί των 8 / 10 mm;
– Διπλό κατσαβίδι ίσιο/σταυρωτό;
– Γαντζόκλειδο με τετράγωνο πείρο;
– Θήκη για τα εργαλεία.

ΠΡΟΕΚΤΑΣΗ ΠΙΣΩ ΦΤΕΡΟΥ

Η προέκταση του πίσω φτερού (2) ανήκει στον στάνταρ εξοπλισμό και μπορεί να τοποθετηθεί σε περίπτωση χρησιμοποίησης του δικύκλου σε βρεγμένο δρόμο διότι μειώνει την ανύψωση της εκτόξευσης του νερού που προκαλείται από τον πίσω τροχό.

ΣΗΜΑΝΤΙΚΟ Η προέκταση του πίσω φτερού (2) διατίθεται και τοποθετείται στις χώρες όπου απαιτείται.

Για τη εγκατάσταση:

- Σηκώστε τη σέλα, βλέπε σελ. 22 (ΚΛΕΙΔΩΜΑ/ΞΕΚΛΕΙΔΩΜΑ ΤΗΣ ΣΕΛΑΣ).
- Βγάλτε από τη θήκη κράνους/εγγράφων την προέκταση του πίσω φτερού (2) μαζί με τις αντίστοιχες βίδες και τα παξιμάδια για την τοποθέτηση.
- Ξεβιδώστε και βγάλτε τα παξιμάδια (3).
- Αφαιρέστε το αντανακλαστικό (4).
- Ξεβιδώστε και βγάλτε το παξιμάδι (5).
- Βγάλτε τη βίδα (6).
- Τοποθετήστε την προέκταση του πίσω φτερού (2) εσωτερικά στο στήριγμα της πινακίδας (7).
- Τοποθετήστε το αντανακλαστικό (4) και βιδώστε τα αντίστοιχα παξιμάδια (3).
- Τοποθετήστε τη βίδα (6) και βιδώστε το αντίστοιχο παξιμάδι (5).
- Ελέγξτε για τη σωστή τοποθέτηση της προέκτασης του πίσω φτερού (2).

ΚΑΥΣΙΜΟ

⚠ ΚΙΝΔΥΝΟΣ

Το χρησιμοποιούμενο καύσιμο για τη λειτουργία των κινητήρων εσωτερικής καύσης είναι εξαιρετικά εύφλεκτο και μπορεί να γίνει εκρηκτικό κάτω από ορισμένες συνθήκες. Ενδείκνυται να κάνετε τον ανεφοδιασμό και τις εργασίες συντήρησης σε αεριζόμενο χώρο και με σβηστό τον κινητήρα. Μην καπνίζετε κατά τον ανεφοδιασμό και κοντά σε αναθυμιάσεις του καυσίμου, σε κάθε περίπτωση να αποφεύγετε τελείως την επαφή με ελεύθερες φλόγες, σπινθήρες και οποιαδήποτε άλλη πηγή που θα μπορούσε να προκαλέσει την ανάφλεξη ή την έκρηξη. Επίσης, αποφεύγετε τη διαρροή καυσίμου από το στόμιο, επειδή μπορεί να αναφλεγεί όταν έρθει σε επαφή με επιφάνειες του κινητήρα που έχουν υψηλές θερμοκρασίες.
Στην περίπτωση που κατά λάθος χυθεί βενζίνη, ελέγξτε αν η περιοχή είναι εντελώς στεγνή. Πριν βάλετε εμπρός τον κινητήρα βεβαιωθείτε ότι δεν έχει μείνει καύσιμο στο λαιμό του στομίου του ρεζερβουάρ. Η βενζίνη διαστέλλεται με τη θερμότητα και όταν εκτίθεται στην ηλιακή ακτινοβολία. Γι'αυτό το λόγο μην υπερχειλίζετε το ρεζερβουάρ. Κλείνετε καλά την τάπα μετά τον ανεφοδιασμό.

Αποφεύγετε την επαφή του δέρματος με το καύσιμο, την εισπνοή αναθυμιάσεων, την κατάποση και τη μετάγγιση από ένα δοχείο σε άλλο χρησιμοποιώντας ένα σωλήνα.

ΜΗ ΡΙΧΝΕΤΕ ΤΟ ΚΑΥΣΙΜΟ ΣΤΟ ΠΕΡΙΒΑΛΛΟΝ.

ΦΥΛΑΣΣΕΤΑΙ ΜΑΚΡΙΑ ΑΠΟ ΤΑ ΠΑΙΔΙΑ.

125 150 Χρησιμοποιείτε αποκλειστικά βενζίνη σούπερ ή αμόλυβδη, με ελάχιστο αριθμό οκτανίων 95 (N.O.R.M.) και 85 (N.O.M.M.) (4 Stars UK).

250 300 Χρησιμοποιείτε αποκλειστικά βενζίνη σούπερ αμόλυβδη, ελάχιστος αριθμός οκτανίων 91 (N.O.R.M.) και 81 (N.O.M.M.).

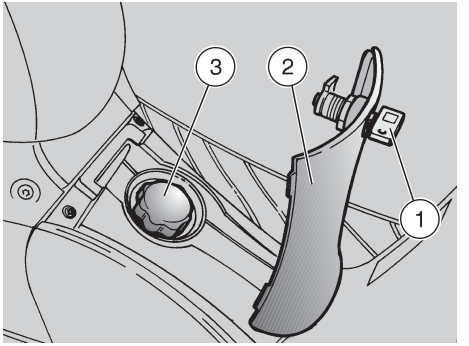

ΧΩΡΗΤΙΚΟΤΗΤΑ ΡΕΖΕΡΒΟΥΑΡ
(με τη ρεζέρβα):
– 125 150 9 λίτρα
– 250 300 9,5 λίτρα

ΡΕΖΕΡΒΑ:
– 125 150 1,8 λίτρα
– 250 300 1,5 λίτρα

Για να έχετε πρόσβαση στην τάπα του ρεζερβουάρ καυσίμου:

- Βάλτε το κλειδί (1) στην κλειδαριά που έχει το πορτάκι βενζίνης (2), που βρίσκεται ανάμεσα στα μαρσπιέ του οδηγού.
- Γυρίστε το κλειδί προς τα δεξιά, τραβήξτε το ανοίγοντας έτσι το πορτάκι της βενζίνης.
- Ξεβιδώστε την τάπα του ρεζερβουάρ (3).

ΛΙΠΑΝΤΙΚΑ

⚠ ΚΙΝΔΥΝΟΣ

Το λάδι μπορεί να προκαλέσει σοβαρές βλάβες στο δέρμα αν έρχεται σε επαφή με αυτό καθημερινά και για μεγάλο χρονικό διάστημα. Συνιστάται να πλένετε καλά τα χέρια μετά την επαφή.

Σε περίπτωση εργασιών συντήρησης, συνιστάται η χρήση ελαστικών γαντιών.

ΦΥΛΑΣΣΕΤΑΙ ΜΑΚΡΙΑ ΑΠΟ ΤΑ ΠΑΙΔΙΑ.

ΜΗΝ ΠΕΤΑΤΕ ΤΟ ΛΑΔΙ ΣΤΟ ΠΕΡΙΒΑΛΛΟΝ.

⚠ ΠΡΟΣΟΧΗ

Ενεργήστε με προσοχή.
Μη χύνετε το λάδι.
Προσέξτε να μην λερώσετε κανένα εξάρτημα στην περιοχή στην οποία εργάζεστε και στην γύρω περιοχή. Καθαρίστε καλά κάθε ίχνος λαδιού.

Σε περίπτωση διαρροών ή κακής λειτουργίας, απευθυνθείτε σε έναν Επίσημο Συνεργάτη της aprilia.

ΛΑΔΙ ΜΕΤΑΔΟΣΗΣ ΚΙΝΗΣΗΣ

Κάντε έναν έλεγχο κάθε 6000km (3750 mi) της στάθμης του λαδιού μετάδοσης κίνησης.

Πρέπει να αντικαταστήσετε το λάδι μετάδοσης κίνησης μετά τα πρώτα 1000 km (625 mi) και έπειτα κάθε 12000 km (7500 mi).

Για τον έλεγχο και την αντικατάσταση απευθυνθείτε σε έναν Επίσημο Συνεργάτη της **aprilia**.

ΛΑΔΙ ΚΙΝΗΤΗΡΑ

Ελέγχετε κάθε 1000 km (625 mi) τη στάθμη του λαδιού του κινητήρα, βλέπε σελ. 45 (ΕΛΕΓΧΟΣ ΣΤΑΘΜΗΣ ΛΑΔΙΟΥ ΚΙΝΗΤΗΡΑ ΚΑΙ ΣΥΜΠΛΗΡΩΣΗ).

ΣΗΜΑΝΤΙΚΟ Χρησιμοποιείτε λάδια καλής ποιότητας, βλέπε σελ. 72 (ΠΙΝΑΚΑΣ ΛΙΠΑΝΤΙΚΩΝ).

125 150 Η χρήση λαδιού τύπου SAE 15W, 20 W ή 30W (και σε κάθε περίπτωση με πυκνότητα μεγαλύτερη από την ενδεικνυόμενη), μπορεί να επιφέρει δυσκολία κατά τη φάση της εκκίνησης του δικύκλου, αν η θερμοκρασία περιβάλλοντος είναι χαμηλότερη από τους -5°C.

⚠ ΠΡΟΣΟΧΗ

Σε περίπτωση συμπλήρωσης λαδιού κινητήρα συνιστάται να μην ξεπερνάτε τη στάθμη "MAX".

250 300 ΣΗΜΑΝΤΙΚΟ Μετά τα πρώτα 1000 km (625 mi) και στη συνέχεια μετά από κάθε 3000 km (1875 mi) στο ταμπλό ανάβει η ενδεικτική λυχνία αντικατάστασης λαδιού κινητήρα "🛢" επισημαίνοντας έτσι την ανάγκη για αντικατάσταση του λαδιού κινητήρα.

Είναι απαραίτητο να αντικαταστήσετε το λάδι κινητήρα μετά τα πρώτα 1000 km (625mi) και στη συνέχεια:

– 125 150 κάθε 6000 km (3750 mi)
– 250 300 κάθε 3000 km (1875 mi)

Για την αντικατάσταση, απευθυνθείτε σε έναν Επίσημο Συνεργάτη της **aprilia.**

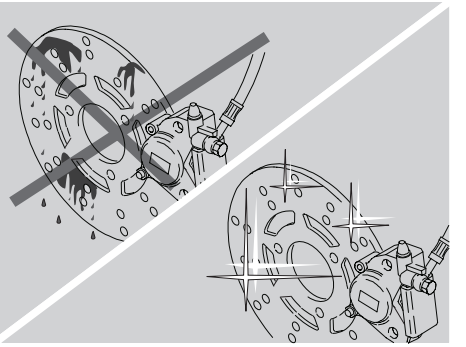

ΥΓΡΑ ΦΡΕΝΩΝ - συστάσεις

ΣΗΜΑΝΤΙΚΟ Αυτό το δίκυκλο είναι εφοδιασμένο με εμπρός και πίσω δισκόφρενο, με ξεχωριστά υδραυλικά κυκλώματα. Οι παρακάτω πληροφορίες αναφέρονται σε ένα μόνο υδραυλικό κύκλωμα φρένων, αλλά ισχύουν και για τα δύο.

⚠ ΚΙΝΔΥΝΟΣ

Ξαφνικές αλλαγές του διάκενου ή μεγάλη ελαστικότητα στη μανέτα του φρένου, οφείλονται σε προβλήματα στο υδραυλικό κύκλωμα. Απευθυνθείτε σε έναν Επίσημο Συνεργάτη της aprilia, σε περίπτωση αμφιβολιών για την καλή λειτουργία του κυκλώματος των φρένων και στην περίπτωση που δεν είστε σε θέση να εκτελέσετε τις συνήθεις εργασίες ελέγχου.

⚠ ΚΙΝΔΥΝΟΣ

Δώστε ιδιαίτερη προσοχή στο δισκόφρενο και στα τακάκια, ελέγχοντας μήπως είναι λερωμένα με λάδια ή με γράσο, ιδιαίτερα μετά την εκτέλεση εργασιών συντήρησης ή ελέγχου. Ελέγξτε αν το σωληνάκι του φρένου είναι στριμμένο ή φθαρμένο.

ΦΥΛΑΣΣΕΤΑΙ ΜΑΚΡΙΑ ΑΠΟ ΤΑ ΠΑΙΔΙΑ.

ΜΗΝ ΤΟ ΧΥΝΕΤΕ ΣΤΟ ΠΕΡΙΒΑΛΛΟΝ.

ΔΙΣΚΟΦΡΕΝΑ

⚠ ΚΙΝΔΥΝΟΣ

Τα φρένα είναι όργανα απαραίτητα για την ασφάλειά σας, γι'αυτό πρέπει να διατηρούνται σε άριστη κατάσταση. Να κάνετε έλεγχο πριν από κάθε ταξίδι.

Ενας βρόμικος δίσκος λερώνει τα τακάκια με αποτέλεσμα τη μείωση της απόδοσης φρεναρίσματος. Τα βρόμικα τακάκια πρέπει να αντικατασταθούν, ενώ ο βρόμικος δίσκος πρέπει να καθαριστεί με ειδικό καθαριστικό υψηλής ποιότητας.

Τα υγρά φρένων πρέπει να αντικαθίστανται κάθε δύο χρόνια από έναν Επίσημο Συνεργάτη της aprilia.

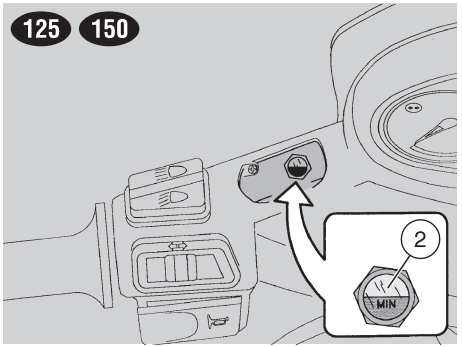

ΣΗΜΑΝΤΙΚΟ Αυτό το δίκυκλο είναι εφοδιασμένο με εμπρός και πίσω δισκόφρενο, με ξεχωριστά υδραυλικά κυκλώματα. Οι παρακάτω πληροφορίες αναφέρονται σε ένα μόνο υδραυλικό κύκλωμα φρένων, αλλά ισχύουν και για τα δύο.

Οταν φθείρονται τα τακάκια του, η στάθμη των υγρών μειώνεται υποδηλώνοντας αυτόματα τη φθορά. Τα δοχεία υγρών φρένων βρίσκονται κάτω από το κάλυμμα τιμονιού, κοντά στους συνδέσμους των μανέτων φρένων. Ελέγχετε τακτικά τη στάθμη των υγρών φρένων στα δοχεία, βλέπε πλάι (ΕΛΕΓΧΟΣ) και τη φθορά των τακακιών, βλέπε σελ. 48 (ΕΛΕΓΧΟΣ ΦΘΟΡΑΣ ΤΑΚΑΚΙΩΝ).

⚠ ΚΙΝΔΥΝΟΣ

Μη χρησιμοποιήσετε το δίκυκλο σε περίπτωση που αντιληφθείτε διαρροή στο σύστημα των φρένων.

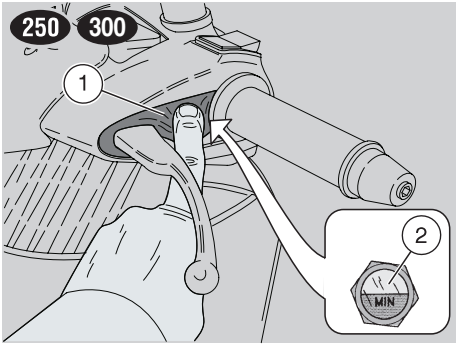

ΕΛΕΓΧΟΣ

Για τον έλεγχο της στάθμης:

ΣΗΜΑΝΤΙΚΟ Τοποθετήστε το δίκυκλο σε στέρεο και επίπεδο έδαφος.

- Τοποθετήστε το δίκυκλο στο κεντρικό σταντ.
- 125 150 Βγάλτε τους καθρέπτες βλέπε σελ. 53 (ΑΦΑΙΡΕΣΗ ΚΑΘΡΕΠΤΩΝ).
- 250 300 Μετακινήστε προς τα κάτω το προστατευτικό αντιθερμικό κάλυμμα (1).
- Στρίψτε το τιμόνι, έτσι ώστε τα υγρά των φρένων να είναι παράλληλα με την ένδειξη **"MIN"** που υπάρχει πάνω στο τζαμάκι (2).
- Ελέγξτε αν το υγρό που περιέχει το δοχείο ξεπερνά την ένδειξη "**MIN**" στο τζαμάκι (2).

MIN= ελάχιστη στάθμη

Αν η στάθμη δεν φθάνει τουλάχιστον την ένδειξη "**MIN**":

⚠ ΠΡΟΣΟΧΗ

Η στάθμη των υγρών μειώνεται σταδιακά με τη φθορά των τακακιών.

- Ελέγξτε τη φθορά των τακακιών των φρένων, σελ. 48 (ΕΛΕΓΧΟΣ ΦΘΟΡΑΣ ΤΑΚΑΚΙΩΝ) και του δίσκου.

Αν τα τακάκια ή ο δίσκος δε χρειάζονται αντικατάσταση:

- Απευθυνθείτε σε έναν Επίσημο Συνεργάτη της **aprilia** που θα προβεί στη συμπλήρωση υγρών.

⚠ ΠΡΟΣΟΧΗ

Ελέγξτε την ικανότητα φρεναρίσματος.

Σε περίπτωση μεγάλης διαδρομής της μανέτας του φρένου ή μείωσης της ικανότητας φεναρίσματος, απευθυνθείτε σε έναν Επίσημο Συνεργάτη της aprilia, διότι μπορεί να χρειάζεται να γίνει εξαέρωση του κυκλώματος.

ΥΓΡΟ ΨΥΞΗΣ

⚠ ΠΡΟΣΟΧΗ

Μη χρησιμοποιείτε το δίκυκλο αν η στάθμη του υγρού είναι κάτω από την ελάχιστη στάθμη "MIN".

Ελέγχετε κάθε 2000 km (1250mi) και μετά από μεγάλα ταξίδια τη στάθμη του υγρού ψύξης. Να το αλλάζετε κάθε 2 χρόνια σε έναν Επίσημο Συνεργάτη της **aprilia**.

⚠ ΚΙΝΔΥΝΟΣ

Το υγρό ψύξης είναι τοξικό αν καταποθεί. Η επαφή με το δέρμα ή τα μάτια μπορεί να προκαλέσει εγκαύματα.

Αν το υγρό έρθει σε επαφή με το δέρμα ή τα μάτια ξεπλύντε καλά με αρκετό νερό και συμβουλευτείτε ένα γιατρό. Αν καταποθεί, προκαλέστε εμετό, ξεπλύντε με μπόλικο νερό το στόμα και το λαιμό και συμβουλευτείτε αμέσως ένα γιατρό.

ΜΗΝ ΠΕΤΑΤΕ ΤΑ ΥΓΡΑ ΦΡΕΝΩΝ ΣΤΟ ΠΕΡΙΒΑΛΛΟΝ.

ΦΥΛΑΣΣΕΤΑΙ ΜΑΚΡΙΑ ΑΠΟ ΤΑ ΠΑΙΔΙΑ.

Προσέξτε μη χύσετε το υγρό ψύξης σε καυτά μέρη του κινητήρα. Μπορεί να προκληθεί φωτιά με αόρατες φλόγες.

Σε περίπτωση εργασιών συντήρησης, συνιστάται η χρήση ελαστικών γαντιών.

Για την αντικατάσταση, απευθυνθείτε σε έναν Επίσημο Συνεργάτη της aprilia.

Το διάλυμα του υγρού ψύξης αποτελείται από 50% νερό και 50% αντιψυκτικό. Αυτό το μίγμα είναι ιδανικό για το μεγαλύτερο φάσμα των θερμοκρασιών λειτουργίας και εγγυάται μία καλή προστασία από τη διάβρωση.

Συμφέρει να διατηρείτε το ίδιο μίγμα και τις ζεστές εποχές διότι έτσι μειώνονται οι απώλειες λόγω της εξάτμισης και η ανάγκη για συχνές συμπληρώσεις.

Με αυτό τον τρόπο μειώνονται οι επικαθίσεις αλάτων, που το εξατμισμένο νερό αφήνει μέσα στο ψυγείο και διατηρείται η απόδοση του συστήματος ψύξης.

Σε περίπτωση που η εξωτερική θερμοκρασία είναι κάτω από το μηδέν, να ελέγχετε πιο συχνά το κύκλωμα ψύξης προσθέτοντας, αν χρειάζεται, μεγαλύτερη περιεκτικότητα αντιψυκτικού (το πολύ έως 60%).

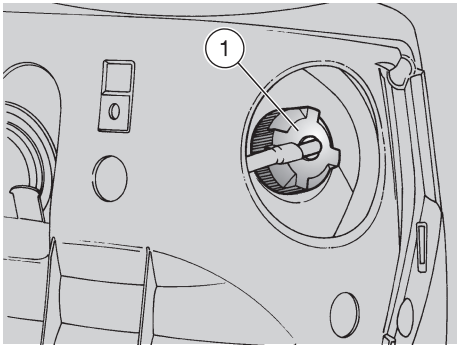

Για το διάλυμα ψύξης χρησιμοποιείτε αποσταγμένο νερό, για να μην καταστραφεί ο κινητήρας.

⚠ ΚΙΝΔΥΝΟΣ

Συνιστάται να μη βγάζετε την τάπα του ψυγείου όταν (1) ο κινητήρας είναι ζεστός, διότι το υγρό ψύξης είναι υπό πίεση και σε υψηλή θερμοκρασία.
Η επαφή με το δέρμα ή τα ρούχα μπορεί να προκαλέσει σοβαρά εγκαύματα και/ή βλάβες.

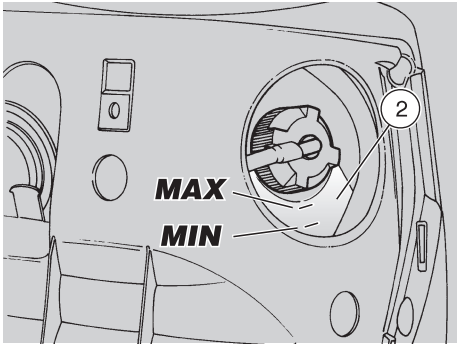

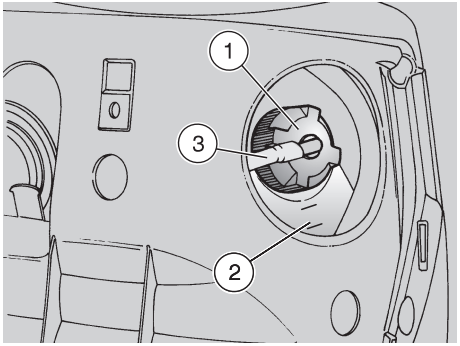

ΕΛΕΓΧΟΣ ΚΑΙ ΣΥΜΠΛΗΡΩΣΗ

⚠ ΚΙΝΔΥΝΟΣ

Πραγματοποιείτε τις εργασίες ελέγχου και συμπλήρωσης υγρού ψύξης με τον κινητήρα κρύο.

- Σβήστε τον κινητήρα και περιμένετε να κρυώσει.

ΣΗΜΑΝΤΙΚΟ Τοποθετήστε το δίκυκλο σε στέρεο και επίπεδο έδαφος.

- Αφαιρέστε το εμπρός φτερό, βλέπε σελ. 53 (ΑΦΑΙΡΕΣΗ ΤΟΥ ΕΜΠΡΟΣ ΦΤΕΡΟΥ).
- Βεβαιωθείτε ότι τη στάθμη του υγρού, που περιέχεται στο δοχείο υπερχείλισης (2), βρίσκεται ανάμεσα στις ενδείξεις "**MIN**" και "**MAX**" (βλέπε εικόνα).

MIN = ελάχιστη στάθμη.

MAX= μέγιστη στάθμη.

Σε αντίθετη περίπτωση:

- Χαλαρώστε (περιστρέφοντας αριστερόστροφα κατά δύο στροφές), την τάπα πλήρωσης (1), χωρίς να την αφαιρέσετε.
- Περιμένετε μερικά δευτ/πτα για να επιτρέψετε την εκτόνωση τυχόν πίεσης.

ΣΗΜΑΝΤΙΚΟ Στην τάπα (1) είναι συνδεδεμένος ένας σωλήνας εκτόνωσης (3). Μην τραβάτε ή αποσυνδέετε το σωλήνα εκτόνωσης (3).

- Ξεβιδώστε και αφαιρέστε την τάπα πλήρωσης (1).

⚠ ΚΙΝΔΥΝΟΣ

Το υγρό ψύξης είναι τοξικό αν καταποθεί. Η επαφή με το δέρμα ή τα μάτια μπορεί να προκαλέσει εγκαύματα. Μην εισάγετε τα δάκτυλα ή άλλα αντικείμενα για να ελέγξετε την ύπαρξη υγρού ψύξης.

⚠ ΠΡΟΣΟΧΗ

Κατά τη συμπλήρωση μην ξεπερνάτε την ένδειξη "MAX", διαφορετικά θα υπάρξει διαρροή κατά τη λειτουργία του κινητήρα.

- Συμπληρώστε υγρό ψύξης, βλέπε σελ. 72 (ΠΙΝΑΚΑΣ ΛΙΠΑΝΤΙΚΩΝ) έως ότου η στάθμη να φθάσει στο σημείο **"MAX"**.
- Βιδώστε την τάπα πλήρωσης (1).

⚠ ΠΡΟΣΟΧΗ

Σε περίπτωση μεγάλης κατανάλωσης υγρού ψύξης και στην περίπτωση που το δοχείο παραμείνει άδειο, ελέγξτε αν υπάρχει διαρροή στο κύκλωμα.
Για την επισκευή, απευθυνθείτε σε έναν Επίσημο Συνεργάτη της aprilia.

- Επανατοποθετήστε τη μάσκα, σελ. 53 (ΑΦΑΙΡΕΣΗ ΤΟΥ ΕΜΠΡΟΣ ΦΤΕΡΟΥ).

ΕΛΑΣΤΙΚΑ

Αυτό το δίκυκλο είναι εφοδιασμένο με ελαστικά χωρίς αεροθάλαμο (tubeless).

⚠ ΚΙΝΔΥΝΟΣ

Ελέγχετε περιοδικά την πίεση των ελαστικών σε θερμοκρασία περιβάλλοντος, βλέπε σελ. 68 (ΤΕΧΝΙΚΑ ΧΑΡΑΚΤΗΡΙΣΤΙΚΑ).

Αν τα ελαστικά είναι ζεστά, η μέτρηση δεν θα είναι σωστή.
Η μέτρηση της πίεσης πρέπει να γίνεται κυρίως πριν από μεγάλα ταξίδια.

Αν η πίεση είναι πολύ υψηλή, οι ανωμαλίες του εδάφους δεν αποσβαίνονται και γι'αυτό μεταφέρονται στο τιμόνι, επηρεάζοντας έτσι την άνεση του ταξιδιού, και μειώνεται το κράτημα στις στροφές.

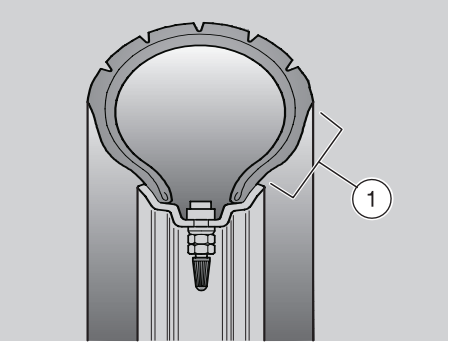

Αν αντιθέτως, η πίεση των ελαστικών δεν είναι επαρκής, οι πλευρές των ελαστικών (1) δουλεύουν περισσότερο και μπορεί να γλιστρήσουν στις ζάντες ή ακόμα και να αποκολληθούν από αυτές, με αποτέλεσμα να χάσετε τον έλεγχο του δικύκλου.

Σε απότομα φρεναρίσματα, τα ελαστικά μπορεί να βγουν από τις ζάντες.
Στις στροφές, τέλος, το δίκυκλο μπορεί να ανατραπεί.

Ελέγχετε την κατάσταση της επιφάνειας και τη φθορά, διότι αν τα ελαστικά είναι σε κακή κατάσταση αυτό θα θέσει σε κίνδυνο το κράτημά τους στο δρόμο και τον έλεγχο της οδήγησης.

Κάποιοι τύποι ελαστικών, που είναι εγκεκριμένοι για αυτό το δίκυκλο, έχουν δείκτες φθοράς.

Υπάρχουν διάφοροι τύποι δεικτών φθοράς. Ρωτήστε στο κατάστημα αγοράς για τον τρόπο εξακρίβωσης της φθοράς.

Ελέγξτε, οπτικά, τα ελαστικά, και αν είναι φθαρμένα αντικαταστήστε τα.

Αν τα ελαστικά είναι παλαιά, ακόμα και αν δεν είναι εντελώς φθαρμένα, μπορεί να σκληρύνουν και να μην εξασφαλίζουν το κράτημα στο δρόμο.
Στην περίπτωση αυτή αντικαταστήστε το ελαστικό.

Αντικαταστήστε το ελαστικό αν είναι φθαρμένο ή αν είναι σκισμένο στο πλάι, ή αν το βάθος του πέλματος είναι μικρότερο από 5 mm.

Μετά την επιδιόρθωση του ελαστικού κάντε ζυγοστάθμιση στον τροχό.

Χρησιμοποιείτε μόνο ελαστικά με τις διαστάσεις που προτείνει το εργοστάσιο βλέπε σελ. 68 (ΤΕΧΝΙΚΑ ΧΑΡΑΚΤΗΡΙΣΤΙΚΑ).

Μην τοποθετείτε ελαστικά με αεροθάλαμο σε ζάντες για ελαστικά tubeless, και αντίστροφα.

Ελέγχετε αν οι βαλβίδες των ελαστικών είναι πάντα εφοδιασμένες με καπάκι για να αποφύγετε κάποιο ξαφνικό ξεφούσκωμα των ελαστικών.

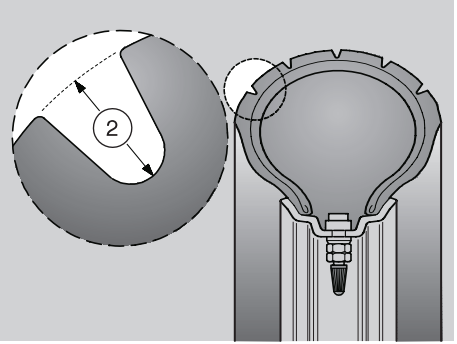

Οι εργασίες επιδιόρθωσης, συντήρησης και ζυγοστάθμισης είναι πολύ σημαντικές και πρέπει να εκτελούνται με κατάλληλα εργαλεία και με την απαραίτητη πείρα.
Γι'αυτό το λόγο, συνιστάται να απευθύνεστε σε έναν Επίσημο Συνεργάτη της aprilia για την εκτέλεση των παραπάνω εργασιών ή σε ένα εξειδικευμένο βουλκανιζατέρ.

Αν τα ελαστικά είναι καινούργια, μπορεί να είναι καλυμμένα με μια γλιστερή επίστρωση. Οδηγείτε προσεκτικά για τα πρώτα χιλιόμετρα. Μην αλείφετε τα ελαστικά με ακατάλληλα υγρά.

ΕΛΑΧΙΣΤΟ ΟΡΙΟ
ΒΑΘΟΥΣ ΠΕΛΜΑΤΟΣ (2)

εμπρός: ..... 2 mm (USA 3 mm)
πίσω: ..... 2 mm (USA 3 mm)

ΚΑΤΑΛΥΤΙΚΗ ΕΞΑΤΜΙΣΗ/ΣΙΛΑΝΣΙΕ

⚠ ΚΙΝΔΥΝΟΣ

Απαγορεύεται η επέμβαση στο σύστημα ελέγχου θορύβου.

Ανακοινώνεται στον ιδιοκτήτη του δικύκλου ότι εκ του νόμου απαγορεύονται τα παρακάτω:

– η αφαίρεση και οποιαδήποτε άλλη ενέργεια που μπορεί να την αχρηστέψει, από οποιονδήποτε, εκτός από την επισκευή ή την αντικατάσταση οποιουδήποτε εξαρτήματος ή διάταξης στο καινούργιο δίκυκλο, με σκοπό τον έλεγχο εκπομπής θορύβου πριν από την πώληση ή την παράδοση του δικύκλου στον τελικό αγοραστή ή κατά τη χρήση του, και
– η χρήση του δικύκλου μετά την αφαίρεση ή την αχρήστευση ενός τέτοιου εξαρτήματος.

Ελέγχετε την εξάτμιση/σιλανσιέ και τους σωλήνες του σιλανσιέ, εξασφαλίζοντας ότι δεν υπάρχουν ίχνη σκουριάς ή τρύπες και ότι το σύστημα της εξάτμισης λειτουργεί σωστά.

Στην περίπτωση που ο θόρυβος που παράγεται από την εξάτμιση αυξηθεί, επικοινωνήστε αμέσως με έναν Επίσημο Συνεργάτη της **aprilia**.

⚠ ΚΙΝΔΥΝΟΣ

Πριν ξεκινήσετε, κάνετε πάντα έναν προκαταρκτικό έλεγχο του δικύκλου για μία σωστή και ασφαλή λειτουργία (βλέπε πίνακα "ΠΡΟΚΑΤΑΡΚΤΙΚΟΙ ΕΛΕΓΧΟΙ" παρακάτω). Η μη εκτέλεση των ακόλουθων εργασιών μπορεί να προκαλέσει σοβαρά τραύματα σε εσάς ή ζημιά στο δίκυκλο.

Μη διστάσετε να απευθυνθείτε σε έναν Επίσημο Συνεργάτη της aprilia σε περίπτωση που δεν έχετε κατανοήσει μερικές λειτουργίες ή όταν παρουσιαστούν ανωμαλίες στη λειτουργία.
Ο απαραίτητος χρόνος για έναν έλεγχο είναι εξαιρετικά μικρός ενώ η ασφάλεια που θα εξασφαλίσετε είναι πολύ σημαντική.

ΠΡΟΚΑΤΑΡΚΤΙΚΟΙ ΕΛΕΓΧΟΙ

Εξάρτημα	Ελεγχος	Σελίδα
Εμπρός και πίσω δισκόφρενο	Ελέγξτε τη λειτουργία, τη διαδρομή της μανέτας και του πεντάλ, τη στάθμη των υγρών και τυχόν διαρροές. Ελέγξτε τη φθορά των τακακιών. Αν χρειάζεται συμπληρώστε λίγα υγρά.	26, 48
Μανέτες φρένων	Ελέγξτε αν λειτουργούν ομαλά. Λαδώστε τις αρθρώσεις αν χρειάζεται.	–
Γκάζι	Ελέγξτε αν λειτουργεί ομαλά και αν μπορεί να ανοίξει και να κλείσει εντελώς, σε όλες τις θέσεις του τιμονιού. Ρυθμίστε ή λαδώστε αν χρειάζεται.	55
Τροχοί/ελαστικά	Ελέγξτε την κατάσταση του πέλματος των ελαστικών, την πίεση, τη φθορά και τυχόν ζημιές.	30
Τιμόνι	Ελέγξτε αν περιστρέφεται ομοιογενώς, χωρίς τζόγους και αν είναι χαλαρό.	51
Πλευρικό σταντ Κεντρικό σταντ	Ελέγξτε αν λειτουργεί ομαλά και αν η τάση των ελατηρίων το επαναφέρει στη θέση του. Λαδώστε τους συνδέσμους και τις αρθρώσεις αν χρειάζεται.	49
Εξαρτήματα στερέωσης	Ελέγξτε αν είναι χαλαρά τα εξαρτήματα στερέωσης. Σφίξτε ή ρυθμίστε αν είναι απαραίτητο.	–
Ρεζερβουάρ καυσίμου	Ελέγξτε τη στάθμη και συμπληρώστε αν χρειάζεται. Ελέγξτε για διαρροές και φραξίματα στο κύκλωμα. Ελέγξτε για το σωστό κλείσιμο της τάπας καυσίμου	24, 65
Υγρό ψύξης	Η στάθμη στο δοχείο υπερχείλισης πρέπει να βρίσκε-ται ανάμεσα στις ενδείξεις “**MIN**” και “**MAX**”.	28, 29
Διακόπτης σβησίματος κινητήρα (○ - ⊗)	Ελέγξτε για τη σωστή λειτουργία του.	19
Φώτα, ενδ. λυχνίες, κόρνα και ηλεκτρικά εξαρτήματα	Ελέγξτε τη σωστή λειτουργία τους. Αντικαταστήστε τα λαμπάκια ή επισκευάστε τυχόν βλάβη.	57 – 64

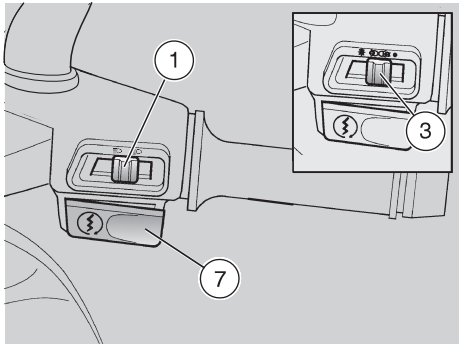

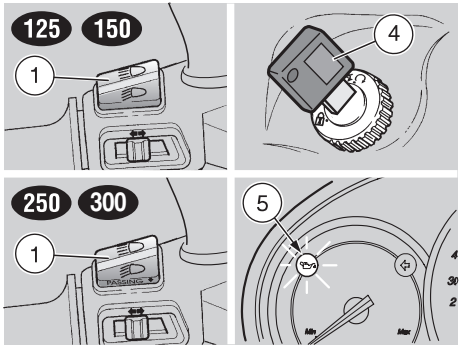

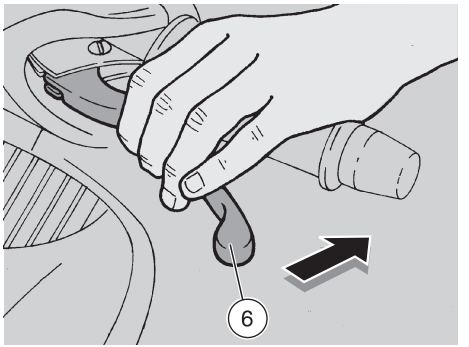

ΕΚΚΙΝΗΣΗ

⚠ ΚΙΝΔΥΝΟΣ

Τα καυσαέρια περιέχουν μονοξείδιο του άνθρακα, που είναι εξαιρετικά δηλητηριώδες αν το εισπνεύσετε. Αποφεύγετε την εκκίνηση του κινητήρα σε κλειστούς ή μερικώς αεριζόμενους χώρους. Η μη τήρηση αυτής της σύστασης μπορεί να επιφέρει την απώλεια των αισθήσεων ή ακόμα και το θάνατο από ασφυξία. Μην ανεβαίνετε στο δίκυκλο για την εκκίνηση. Μην βάζετε εμπρός τον κινητήρα με το δίκυκλο τοποθετημένο στο πλαϊνό σταντ.

- Για την εκκίνηση του κινητήρα, τοποθετήστε το δίκυκλο στο κεντρικό σταντ.
- Βεβαιωθείτε ότι ο διακόπτης φώτων (1) βρίσκεται στη θέση "".
- Τοποθετήστε το διακόπτη σβησίματος του κινητήρα (3) στη θέση "" (στις χώρες όπου προβλέπεται).
- Γυρίστε το κλειδί (4) στη θέση "" του Ακινητοποιήστε τουλάχιστον έναν τροχό, πατώντας το φρένο.

⚠ ΠΡΟΣΟΧΗ

Σε αυτό το σημείο:

- **125 150 στο ταμπλό ανάβει η κόκκινη ενδεικτική λυχνία πίεσης λαδιού κινητήρα "" (5), που παραμένει αναμμένη μέχρι την εκκίνηση του κινητήρα.**
- **250 300 στο ταμπλό ανάβει για τρία περίπου δευτ/πτα η ενδεικτική λυχνία αντικατάστασης λαδιού κινητήρα "" (5).**
  Αν κατά τη διάρκεια αυτής της φάσης δεν ανάψει αυτή η ενδεικτική λυχνία ή αν αφού περάσουν τα τρία δευτ/πτα η λυχνία δεν σβήσει, απευθυνθείτε σε έναν Επίσημο Συνεργάτη της aprilia.

- Ακινητοποιήστε τον ένα τουλάχιστον τροχό, τραβώντας τη μανέτα του φρένου (6). Αν δεν κάνετε αυτό, δεν φθάνει ρεύμα στο ρελέ της μίζας, γι'αυτό δεν περιστρέφεται το μοτέρ της μίζας.

ΣΗΜΑΝΤΙΚΟ Αν το δίκυκλο έχει παραμείνει για μεγάλο χρονικό διάστημα σε ακινησία, ακολουθήστε τις εργασίες της σελ. σελ 35 (ΕΚΚΙΝΗΣΗ ΜΕΤΑ ΑΠΟ ΜΕΓΑΛΗ ΠΕΡΙΟΔΟ ΑΔΡΑΝΕΙΑΣ).

ΣΗΜΑΝΤΙΚΟ Για να αποφύγετε την υπερβολική κατανάλωση της μπαταρίας, μην κρατάτε πατημένο το κουμπί της μίζας "" για περισσότερο από πέντε δευτ/πτα (δέκα στην περίπτωση εκκίνησης μετά από μεγάλο χρονικό διάστημα σε ακινησία). Αν σε αυτό το χρονικό διάστημα ο κινητήρας δεν πάρει εμπρός, περιμένετε δέκα δευτ/πτα πριν πατήσετε ξανά το κουμπί της μίζας "".

⚠ ΠΡΟΣΟΧΗ

Μην πατάτε το κουμπί της μίζας "" (7) όταν λειτουργεί ο κινητήρας. Μπορεί να καταστραφεί το μοτεράκι της μίζας.

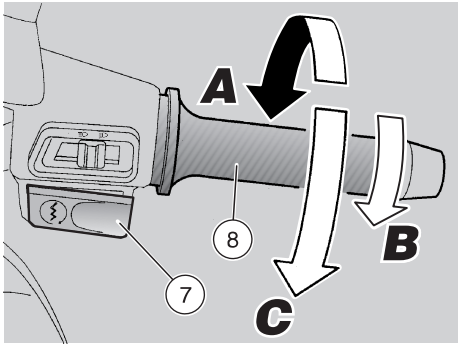

- Πιέστε το κουμπί της μίζας "⊛" (7) χωρίς γκάζι, και αφήστε τον μόλις πάρει εμπρός ο κινητήρας.
- Αν ο κινητήρας δεν πάρει εμπρός μέσα σε 3-4 δευτ/πτα, ανοίξτε ελαφρά **(Θέση B)** το γκάζι (8), κρατώντας πατημένο το κουμπί της μίζας **"⊛"** (7).

⚠ ΠΡΟΣΟΧΗ

125 150 Εφόσον πάρει εμπρός ο κινητήρας, η ενδεικτική λυχνία πίεσης λαδιού "🛢" (5) πρέπει να σβήσει. Αν η λυχνία παραμένει αναμμένη ή ανάψει κατά την κανονική λειτουργία του κινητήρα, σημαίνει ότι η πίεση του λαδιού στο κύκλωμα είναι ανεπαρκής. Στην περίπτωση αυτή σβήστε αμέσως τον κινητήρα και απευθυνθείτε σε έναν Επίσημο Συνεργάτη της aprilia.
Μη χρησιμοποιείτε το δίκυκλο με ανεπαρκή ποσότητα λαδιού στον κινητήρα, για την αποφυγή ζημιών στα όργανα του κινητήρα.

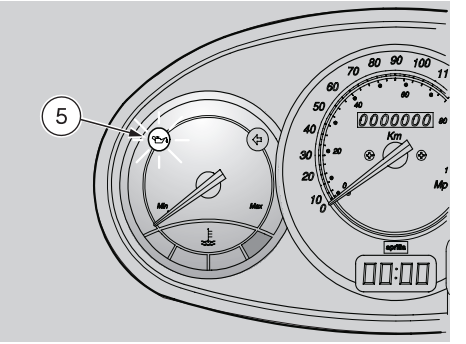

⚠ ΠΡΟΣΟΧΗ

250 300 Μην υποτιμήσετε το άναμμα της ενδεικτικής λυχνίας αντικατάστασης λαδιού κινητήρα "🛢" (5). Αν η ενδεικτική λυχνία αντικατάστασης λαδιού κινητήρα "🛢" (5) ανάψει κατά τη διάρκεια της κανονικής λειτουργίας του κινητήρα, αυτό σημαίνει ότι πρέπει να αντικατασταθεί το λάδι του κινητήρα το συντομότερο δυνατό. Για την αντικατάσταση απευθυνθείτε σε έναν Επίσημο Συνεργάτη της aprilia.

- Εχετε πατημένο τουλάχιστον ένα φρένο και μην πατάτε γκάζι μέχρι να ξεκινήσετε.

⚠ ΠΡΟΣΟΧΗ

Μην ξεκινάτε απότομα με κρύο κινητήρα. Για να περιορίσετε την εκπομπή ρύπων στον αέρα και την κατανάλωση καυσίμου, συνιστάται να ζεσταίνετε τον κινητήρα οδηγώντας με χαμηλή ταχύτητα, για τα πρώτα χιλιόμετρα της διαδρομής.

ΕΚΚΙΝΗΣΗ ΜΕ ΜΠΟΥΚΩΜΕΝΟ ΚΙΝΗΤΗΡΑ

Σε περίπτωση που δεν εκτελεστεί σωστά η διαδικασία εκκίνησης, ή σε περίπτωση υπερβολικού καυσίμου στους αγωγούς αναρρόφησης του καρμπυρατέρ, ο κινητήρας μπορεί να μπουκώσει.

Για να τον ξεμπουκώσετε:

- Πατήστε το κουμπί της μίζας "⊛" (7) για μερικά δευτ/πτα (κάνοντας το κινητήρα να περιστραφεί στο κενό) με τη χειρολαβή του γκαζιού (8) εντελώς τραβηγμένη (**Θέση C**).

ΕΚΚΙΝΗΣΗ ΜΕ ΚΡΥΟ ΚΑΙΡΟ

Σε περίπτωση χαμηλών θερμοκρασιών περιβάλλοντος (κοντά ή κάτω από 0°C) μπορεί να παρουσιαστούν δυσκολίες κατά την εκκίνηση.

Στην περίπτωση αυτή:

- Επιμείνετε για πέντε δευτ/πτα περίπου με πατημένο το κουμπί της μίζας "⊛" (7) και ταυτόχρονα ανοίξτε ελαφρά το γκάζι **(Θέση B)** (8).

Αν πάρει εμπρός ο κινητήρας.

- Αφήστε τη χειρολαβή του γκαζιού (8) (**Θέση A**).
- Αν το ρελαντί είναι ασταθές, ανοίγετε το γκάζι (8) ελαφρά και συχνά.

Αν ο κινητήρας δεν πάρει εμπρός.

- Περιμένετε μερικά δευτ/πτα και ακολουθήστε τη διαδικασία ΕΚΚΙΝΗΣΗΣ ΜΕ ΚΡΥΟ ΚΙΝΗΤΗΡΑ.
- Ενδεχομένως αφαιρέστε το μπουζί, σελ. 56 (ΜΠΟΥΖΙ) και ελέγξτε αν είναι υγρό.
- Αν το μπουζί είναι υγρό, καθαρίστε το και στεγνώστε το.

Πριν το τοποθετήσετε:

ΣΗΜΑΝΤΙΚΟ Τοποθετήστε ένα καθαρό πανί κοντά στην οπή του μπουζί σαν προστασία από τυχόν πιτσίλισμα λαδιού.

- Πιέστε το κουμπί της μίζας "⊛" (7) και αφήστε την να λειτουργήσει για πέντε περίπου δευτ/πτα χωρίς να ανοίξετε το γκάζι.

ΕΚΚΙΝΗΣΗ ΜΕΤΑ ΑΠΟ ΜΕΓΑΛΗ ΠΕΡΙΟΔΟ ΑΔΡΑΝΕΙΑΣ

Αν το δίκυκλο έχει μείνει σε αδράνεια για μεγάλη χρονική περίοδο, είναι πιθανόν να μην μπορεί να πάρει εμπρός επειδή το κύκλωμα τροφοδοσίας καυσίμου μπορεί να είναι μερικώς άδειο.

Στην περίπτωση αυτή:

- Πατήστε το κουμπί της μίζας "⊛" (7) για δέκα δευτ/πτα περίπου επιτρέποντας έτσι την πλήρωση του καρμπυρατέρ με βενζίνη.

ΕΚΚΙΝΗΣΗ ΚΑΙ ΟΔΗΓΗΣΗ

ΣΗΜΑΝΤΙΚΟ Πριν ξεκινήσετε, διαβάστε προσεκτικά το κεφάλαιο σελ. 5 (ΑΣΦΑΛΗΣ ΟΔΗΓΗΣΗ).

⚠ ΠΡΟΣΟΧΗ

Αν κατά την οδήγηση, στο ταμπλό ανάψει η ενδ. λυχνία ρεζέρβας καυσίμου "⛽" (9), αυτό σημαίνει ότι μπήκε σε λειτουργία η ηλεκτρική ρεζέρβα και απομένουν ακόμα 125 150 1,8 λίτρα (250 300 1,5 λίτρα) καυσίμου. Προβείτε το συντομότερο δυνατό σε ανεφοδιασμό βλέπε σελ. 24 (ΚΑΥΣΙΜΟ).

⚠ ΚΙΝΔΥΝΟΣ

Οδηγώντας χωρίς συνεπιβάτη, βεβαιωθείτε ότι τα μαρσπιέ συνεπιβάτη είναι κλειστά.
Κατά την οδήγηση κρατάτε τα χέρια σταθερά στις χειρολαβές και τα πόδια στα μαρσπιέ.

ΜΗΝ ΟΔΗΓΕΙΤΕ ΠΟΤΕ ΣΕ ΔΙΑΦΟΡΕΤΙΚΕΣ ΘΕΣΕΙΣ.

Σε περίπτωση που οδηγείτε με συνεπιβάτη, μάθετέ τον έτσι ώστε να μην εμποδίζει κατά τους ελιγμούς.

Πριν την εκκίνηση, βεβαιωθείτε ότι το ή τα σταντ έχουν επανέλθει στη θέση τους.

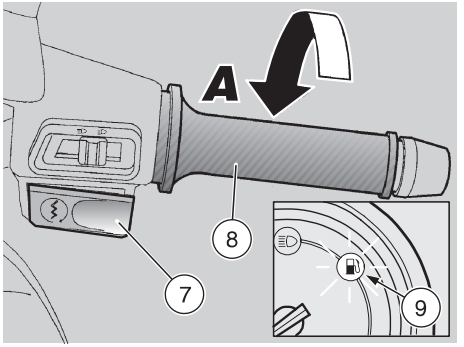

Για να ξεκινήσετε:

- Αφήστε τη χειρολαβή του γκαζιού (8) **(Θέση Α)** και πατήστε το πίσω φρένο, μετά κατε-βάστε το δίκυκλο από το σταντ.
- Ανεβείτε στο δίκυκλο, έχοντας το ένα πόδι στο έδαφος για ισορροπία.
- Ρυθμίστε σωστά την κλίση των καθρεπτών.

⚠ ΚΙΝΔΥΝΟΣ

Με το δίκυκλο σταματημένο εξοικειωθείτε με τη χρήση των καθρεπτών. Η επιφάνεια των καθρεπτών είναι κυρτή γι'αυτό τα αντικείμενα φαίνονται μακρύτερα από ότι είναι στην πραγματικότητα. Αυτοί οι καθρέπτες προσφέρουν ευρυγώνιο οπτικό πεδίο και μόνο η εμπειρία επιτρέπει την εκτίμηση της απόστασης των οχημάτων που ακολουθούν.

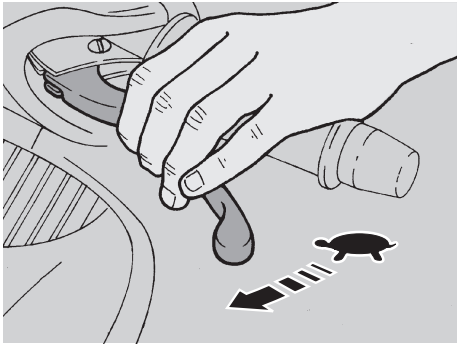

◆ Αφήστε τη μανέτα του πίσω φρένου, επιταχύνετε γυρίζοντας απαλά τη χειρολαβή του γκαζιού **(Θέση B)**. Το δίκυκλο θα αρχίσει να κινείται.

⚠ ΠΡΟΣΟΧΗ

Μην ξεκινάτε απότομα με κρύο κινητήρα. Για να περιορίσετε την εκπομπή ρύπων στον αέρα και την κατανάλωση καυσίμου, συνιστάται να ζεσταίνετε τον κινητήρα οδηγώντας με χαμηλή ταχύτητα, για τα πρώτα χιλιόμετρα της διαδρομής.

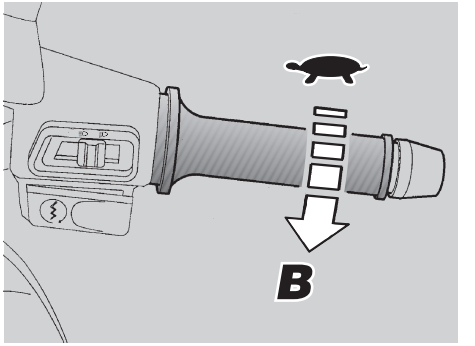

⚠ ΚΙΝΔΥΝΟΣ

Μην ανοίγετε και κλείνετε, επανειλημμένα και συνεχώς, το γκάζι, γιατί μπορεί ξαφνικά να χάσετε τον έλεγχο του δικύκλου. Σε περίπτωση φρεναρίσματος, αφήστε το γκάζι και πατήστε και τα δύο φρένα για να έχετε μια ομοιόμορφη επιβράδυνση, πιέζοντας τη μανέτα και το πεντάλ των φρένων με κατάλληλο τρόπο.

Πατώντας μόνο το εμπρός ή μόνο το πίσω φρένο, μειώνεται σημαντικά η ισχύς του φρεναρίσματος και υπάρχει κίνδυνος να μπλοκάρει ο ένας τροχός με αποτέλεσμα να χαθεί η πρόσφυση.

Σε περίπτωση στάθμευσης σε ανηφόρα, επιβραδύνετε εντελώς και χρησιμοποιείτε μόνο τα φρένα για να διατηρήσετε ακίνητο το δίκυκλο. Η χρήση του κινητήρα για να διατηρήσετε σταματημένο το δίκυκλο μπορεί να προκαλέσει την υπερθέρμανση του μετατροπέα.

⚠ ΚΙΝΔΥΝΟΣ

Πριν μπείτε σε μία στροφή, μειώστε την ταχύτητα και φρέναρετε ώστε να στρίψετε με χαμηλή και σταθερή ταχύτητα ή με μικρή επιτάχυνση. Αποφεύγετε να φρενάρετε οριακά: υπάρχει υψηλός κίνδυνος να γλυστρήσετε.

Χρησιμοποιώντας συνεχώς τα φρένα στις κατηφόρες, μπορεί να υπερθερμανθούν τα υλικά τριβής με επακόλουθο τη μείωση της απόδοσης φρεναρίσματος. Εκμεταλλευτείτε τη συμπίεση του κινητήρα κατεβάζοντας ταχύτητα με την ενδιάμεση χρήση και των δύο φρένων. Στις κατηφόρες μην οδηγείτε με τον κινητήρα σβηστό.

Κατά την οδήγηση με μειωμένη ορατότητα, για να σας βλέπουν καλύτερα, ανάψτε τα φώτα πορείας ακόμα και το πρωί. Σε βρεγμένο οδόστρωμα ή με μειωμένη πρόσφυση (χιόνι, πάγο, λάσπη, κλπ.), να οδηγείτε με περιορισμένη ταχύτητα, αποφεύγοντας απότομα φρεναρίσματα ή ελιγμούς που θα μπορούσαν να προκαλέσουν την απώλεια πρόσφυσης με επακόλουθο την πτώση.

Να προσέχετε οποιοδήποτε εμπόδιο ή αλλαγή της γεωμετρίας του οδοστρώματος.

Οι ανώμαλοι δρόμοι, οι γραμμές του τρένου, οι διαχωριστικές γραμμές στην επιφάνεια του δρόμου, οι μεταλλικές πλάκες στα εργοτάξια γίνονται πολύ ολισθηρές όταν βρέχει. Γι'αυτό το λόγο πρέπει να τις περνάτε με μεγάλη προσοχή οδηγώντας αργά και γέρνοντας το δίκυκλο όσο το δυνατόν λιγότερο.

⚠ΚΙΝΔΥΝΟΣ

Να προειδοποιείτε πάντα νωρίτερα για την αλλαγή λωρίδας με τα φλας, αποφεύγοντας απότομους και επικίνδυνους ελιγμούς.
Σβήστε τα φλας μόλις αλλάξετε κατεύθυνση.
Να προσέχετε πολύ όταν προσπερνάτε ή σας προσπερνούν.
Σε περίπτωση βροχής, το νεφέλωμα νερού που προκαλείται από τα μεγάλα οχήματα μειώνει την ορατότητα. Οι δίνες του αέρα μπορεί να προκαλέσουν την απώλεια ελέγχου του δικύκλου.

ΡΟΝΤΑΡΙΣΜΑ

⚠ΚΙΝΔΥΝΟΣ

Μετά τα πρώτα 1000 km (625 mi) λειτουργίας, κάντε τους ελέγχους που προβλέπονται στην κολόνα "τέλος του ρονταρίσματος" του ΠΙΝΑΚΑ ΠΕΡΙΟΔΙΚΗΣ ΣΥΝΤΗΡΗΣΗΣ, βλέπε σελ. 40-42, για να αποφύγετε τραυματισμούς σε εσάς τους ίδιους, σε άλλους ή ζημιές στο δίκυκλο.

Το ροντάρισμα του κινητήρα είναι βασικό για την εξασφάλιση της μεγάλης διάρκειας ζωής και της σωστής λειτουργίας.
Οδηγείτε, αν είναι δυνατόν, σε δρόμους με πολλές στροφές και/ή με ανηφόρες, όπου ο κινητήρας, οι αναρτήσεις και τα φρένα υποβάλλονται σε ένα αποδοτικό ροντάρισμα.

ΣΗΜΑΝΤΙΚΟ Μόνο μετά τα πρώτα 500 km (312 mi) ρονταρίσματος μπορείτε να επιτύχετε καλύτερες επιδόσεις στην επιτάχυνση και την ταχύτητα του δικύκλου.

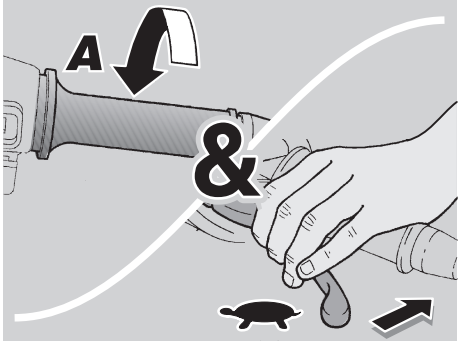

Τηρήστε τις παρακάτω οδηγίες:

- Μην ανοίγετε ξαφνικά και εντελώς το γκάζι όταν ο κινητήρας λειτουργεί σε χαμηλές στροφές, τόσο κατά το ροντάρισμα όσο και μετά.
- **0-100 km (0-62 mi)**
  Στα πρώτα 100 km (62 mi) να πατάτε με προσοχή τα φρένα και να αποφεύγετε απότομα και μεγάλα φρεναρίσματα για να μπορέσει να στρωθεί σωστά το υλικό τριβής των τακακιών.
- **0-500 km (0-312 mi)**
  Κατά τα πρώτα 500 km (312 mi) μην οδηγείτε το δίκυκλο με περισσότερο από το 80% της μέγιστης προβλεπόμενης ταχύτητας.
- Αποφεύγετε να διατηρείτε, για μεγάλες διαδρομές, μία σταθερή ταχύτητα.
- Μετά τα πρώτα 1000 km (625 mi), αυξάνετε σταδιακά την ταχύτητα μέχρι να φθάσετε το μέγιστο των επιδόσεων.

ΣΤΑΜΑΤΗΜΑ

⚠ΚΙΝΔΥΝΟΣ

Αποφεύγετε, όσο είναι δυνατό, τα απότομα σταματήματα και τα οριακά φρεναρίσματα.

- Αφήστε το γκάζι **(Θεση A)** και σταματήστε το δίκυκλο πατώντας σταδιακά και τα δύο φρένα.
- Κατά τη στιγμιαία στάση κρατάτε τουλάχιστον το ένα φρένο πατημένο.

ΣΤΑΘΜΕΥΣΗ

⚠ΚΙΝΔΥΝΟΣ

Σταθμεύστε το δίκυκλο σε στέρεο και επίπεδο έδαφος για να μην πέσει.

Μην το ακουμπάτε σε τοίχους και μην το ξαπλώνετε στο έδαφος.

Βεβαιωθείτε ότι το δίκυκλο και ειδικά τα καυτά μέρη του, δεν αποτελούν κίνδυνο για τα άτομα και τα παιδιά.

Μην αφήνετε το δίκυκλο αφύλακτο με τον κινητήρα αναμμένο ή με το κλειδί στην κλειδαριά.

Μην κάθεστε στο δίκυκλο όταν αυτό είναι τοποθετημένο στο σταντ.

- Σταματήστε το δίκυκλο, βλέπε πιο πάνω (ΣΤΑΜΑΤΗΜΑ).

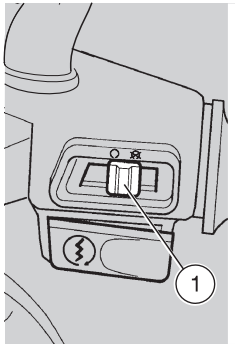

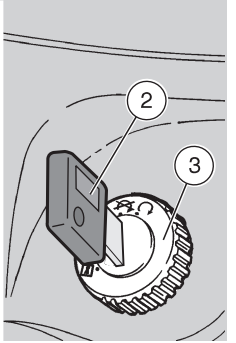

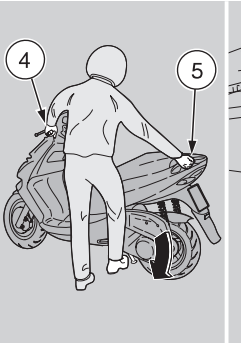

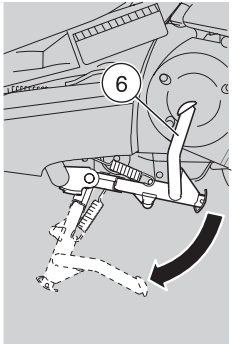

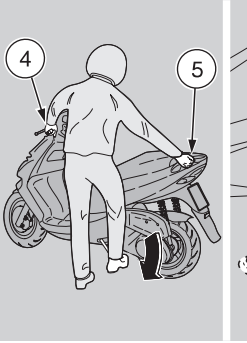

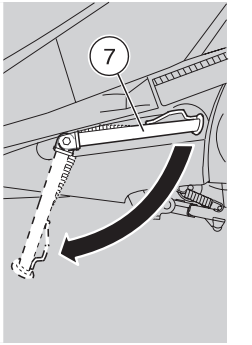

- Γυρίστε το διακόπτη σβησίματος του κινητήρα (1) στη θέση "⊗" (στις χώρες όπου προβλέπεται).

⚠ ΠΡΟΣΟΧΗ

Με τον κινητήρα σβηστό και το διακόπτη εκκίνησης στη θέση "○", η μπαταρία μπορεί να αποφορτιστεί.

- Γυρίστε το κλειδί (2) και θέστε το διακόπτη εκκίνησης (3) στη θέση "⊗".
- Τοποθετήστε το δίκυκλο στο σταντ, βλέπε πλάι (ΤΟΠΟΘΕΤΗΣΗ ΤΟΥ ΔΙΚΥΚΛΟΥ ΣΤΟ ΣΤΑΝΤ).

ΣΗΜΑΝΤΙΚΟ Με τον κινητήρα σβηστό δεν είναι απαραίτητο να κλείσετε το διακόπτη καυσίμου, επειδή είναι εφοδιασμένος με αυτόματο σύστημα που σταματά τη ροή του καυσίμου.

⚠ ΠΡΟΣΟΧΗ

Μην αφήνετε το κλειδί στο διακόπτη εκκίνησης.

- Κλειδώστε το τιμόνι, βλέπε σελ. 20 (ΚΛΕΙΔΑΡΙΑ ΤΙΜΟΝΙΟΥ) και βγάλτε το κλειδί.

ΤΟΠΟΘΕΤΗΣΗ ΤΟΥ ΔΙΚΥΚΛΟΥ ΣΤΟ ΣΤΑΝΤ

Διαβάστε προσεκτικά σελ. 37 (ΣΤΑΘΜΕΥΣΗ).

ΚΕΝΤΡΙΚΟ ΣΤΑΝΤ

- Πιάστε την αριστερή χειρολαβή (4) και το χερούλι συνεπιβάτη (5).
- Σπρώξτε προς τα κάτω το μοχλό του σταντ (6).

ΠΛΑΪΝΟ ΣΤΑΝΤ

- Πιάστε την αριστερή χειρολαβή (4) και το χερούλι συνεπιβάτη (5).

⚠ ΚΙΝΔΥΝΟΣ

Κίνδυνος πτώσης ή ανατροπής.
Οταν σηκώνετε το δίκυκλο, από τη θέση στάθμευσης στη θέση οδήγησης, το σταντ επανέρχεται στη θέση του αυτόματα.

- Σπρώξτε το πλευρικό σταντ (7) με το δεξί πόδι, κατεβάζοντάς το εντελώς.
- Γείρετε το δίκυκλο μέχρι το σταντ να ακουμπήσει στο έδαφος .
- Στρίψτε το τιμόνι εντελώς αριστερά.

⚠ ΚΙΝΔΥΝΟΣ

Βεβαιωθείτε για τη σταθερότητα του δικύκλου.

ΣΥΜΒΟΥΛΕΣ ΕΝΑΝΤΙΑ ΣΤΙΣ ΚΛΟΠΕΣ

⚠ ΠΡΟΣΟΧΗ

Μη χρησιμοποιείτε συσκευές κλειδώματος δίσκου. Η μη τήρηση αυτής της προειδοποίησης μπορεί να γίνει αιτία σοβαρής ζημιάς στο σύστημα φρένων και να προκαλέσει ατύχημα με επακόλουθο τραυματισμό ή ακόμα και το θάνατο.

Μην αφήνετε ΠΟΤΕ το κλειδί στην κλειδα-ριά και κλειδώνετε πάντα το τιμόνι. Παρκάρετε το δίκυκλο σε ασφαλές μέρος, αν είναι δυνατόν σε γκαράζ ή σε φυλασσό-μενο χώρο. Χρησιμοποιήστε, αν είναι δυνατόν, το ενισχυμένο συρματόσκοινο “Body-Guard” **aprilia** OPT είτε ένα επιπρόσθετο αντικλε-πτικό. Ελέγξτε αν τα χαρτιά σας και η άδεια κυκλοφορίας σας είναι εντάξει. Γράψτε τα στοιχεία σας και τον αριθμό του τηλεφώνου σας στο παρόν εγχειρίδιο, για να διευκολύνετε την εξακρίβωση του ιδιοκτήτη, σε περίπτωση ανεύρεσης μετά από κλοπή.

ΕΠΩΝΥΜΟ: .....

ΟΝΟΜΑ: .....

ΔΙΕΥΘΥΝΣΗ: .....

.....

ΑΡ. ΤΗΛΕΦΩΝΟΥ: .....

ΣΗΜΑΝΤΙΚΟ Σε πολλές περιπτώσεις τα κλεμμένα δίκυκλα αναγνωρίζονται από τα στοιχεία που αναγράφονται στο εγχειρίδιο χρήσης/συντήρησης.

ΣΥΝΤΗΡΗΣΗ

⚠ ΚΙΝΔΥΝΟΣ

Κίνδυνος πυρκαγιάς.
Καύσιμα ή άλλες εύφλεκτες ουσίες δεν πρέπει να βρίσκονται κοντά στα ηλεκτρικά εξαρτήματα.

Πριν αρχίσετε οποιαδήποτε εργασία συντήρησης ή επιθεώρησης στο δίκυκλο, σβήστε τον κινητήρα, βγάλτε το κλειδί, περιμένετε να κρυώσει ο κινητήρας και η εξάτμιση, ανυψώστε το δίκυκλο με τον κατάλληλο εξοπλισμό, σε ένα στέρεο και επίπεδο έδαφος.
Βεβαιωθείτε πριν προχωρήσετε, ότι ο χώρος που θα εργαστείτε έχει καλό εξαερισμό.
Δώστε ιδιαίτερη προσοχή στα καυτά μέρη του κινητήρα και στην εξάτμιση για να αποφύγετε τα εγκαύματα.

Μη χρησιμοποιείτε το στόμα για να συγκρατήσετε μηχανικά ή άλλα εξαρτήματα του δικύκλου: κανένα εξάρτημα δεν είναι βρώσιμο, ενώ πολλά από αυτά είναι επιβλαβή ή τοξικά.

⚠ ΠΡΟΣΟΧΗ

Αν δεν περιγράφεται αναλυτικά, κάντε την επανασυναρμολόγηση των εξαρτη-μάτων ακολουθώντας τη διαδικασία αποσυναρμολόγησης αντίστροφα.

Σε περίπτωση εργασιών συντήρησης, συνιστάται η χρήση ελαστικών γαντιών.

Κανονικά οι εργασίες τακτικής συντήρησης μπορούν να εκτελεστούν από το χρήστη. Σε μερικές περιπτώσεις μπορεί να απαιτηθεί η χρήση ειδικών εργαλείων και τεχνική προετοιμασία.

Αν είναι απαραίτητο ένα σέρβις ή μια τεχνική συμβουλή, απευθυνθείτε σε έναν Επίσημο Συνεργάτη της **aprilia**, που εγγυάται ένα επιμελημένο και προσεγμένο σέρβις.

Συνιστάται να ζητάτε από τον Επίσημο Αντιπρόσωπο της **aprilia** να δοκιμάζει το δίκυκλο μετά από την επισκευή ή την περιοδική συντήρηση.
Παρόλα αυτά εσείς πρέπει να κάνετε τους “Προκαταρκτικούς Ελέγχους” μετά τη συντήρηση, βλέπε σελ. 32 (ΠΡΟΚΑΤΑΡΚΤΙΚΟΙ ΕΛΕΓΧΟΙ).

ΠΙΝΑΚΑΣ ΠΕΡΙΟΔΙΚΗΣ ΣΥΝΤΗΡΗΣΗΣ 125 150

ΕΠΕΜΒΑΣΕΙΣ ΠΟΥ ΓΙΝΟΝΤΑΙ ΑΠΟ ΤΟΝ Επίσημο Αντιπρόσωπο της aprilia (ΟΠΟΥ ΜΠΟΡΟΥΝ ΝΑ ΓΙΝΟΥΝ ΑΠΟ ΤΟ ΧΡΗΣΤΗ).

Λεζαντα

① = ελέγξτε και καθαρίστε, ρυθμίστε, λιπάνετε ή αντικαταστήστε αν χρειάζεται;

② = καθαρίστε;

③ = αντικαταστήστε;

④ = ρυθμίστε.

ΣΗΜΑΝΤΙΚΟ Οι εργασίες συντήρησης πρέπει να γίνονται συχνότερα αν το δίκυκλο χρησιμοποιείται σε βροχερές περιοχές και με πολύ σκόνη ή σε χωματόδρομους ή στην περίπτωση σπορ οδήγησης.

Εξαρτήματα	Τέλος ρονταρίσματος [1000 km (625 mi)]	Κάθε 6000 km (3750 mi) ή12 μήνες	Κάθε 12000 km (7500 mi) ή 24 μήνες
Μπαταρία - Σφίξιμο βιδών συγκράτησης - Στάθμη ηλεκτρολύτη	①	①	–
Μπουζί	①	③	–
Καρμπυρατέρ - Ρελαντί κινητήρα	④	①	–
Φίλτρο αέρα	–	②	–
Φίλτρο μετατροπέα	–	②	–
Λειτουργία γκαζιού	①	①	–
Λειτουργία εμπλοκής φρένων	①	①	–
Σύστημα φώτων	①	①	–
Διακόπτες φώτων στοπ	–	①	–
Υγρά φρένων	①	①	–
Υγρό ψύξης	①	κάθε 2000 km (1250 mi): ①	
Λάδι κινητήρα	κάθε 1000 km (625 mi): ①		
Προσανατολισμός εμπρός φαναριού - λειτουργία	–	①	–
Τροχοί/ελαστικά και πίεση αέρα	κάθε μήνα: ④		
Αναρτήσεις	①	①	–
Ενδ. λυχνία πίεσης λαδιού κινητήρα	σε κάθε εκκίνηση: ①		
Φθορά τακακιών εμπρός και πίσω φρένων	①	κάθε 2000 km (1250 mi): ①	

ΕΠΕΜΒΑΣΕΙΣ ΠΟΥ ΓΙΝΟΝΤΑΙ ΑΠΟ ΤΟΝ Επίσημο Αντιπρόσωπο της aprilia.

Λεζαντα

① = ελέγξτε και καθαρίστε, ρυθμίστε, λιπάνετε ή αντικαταστήστε αν χρειάζεται;

② = καθαρίστε;

③ = αντικαταστήστε;

④ = ρυθμίστε.

ΣΗΜΑΝΤΙΚΟ Οι εργασίες συντήρησης πρέπει να γίνονται συχνότερα αν το δίκυκλο χρησιμοποιείται σε βροχερές περιοχές και με πολύ σκόνη ή σε χωματόδρομους ή στην περίπτωση σπορ οδήγησης.

CO = μονοξείδιο του άνθρακα

Εξαρτήματα	Τέλος ρονταρίσματος [1000 km (625 mi)]	Κάθε 6000 km (3750 mi) ή12 μήνες	Κάθε 12000 km (7500 mi) ή 24 μήνες
Πίσω αμορτισέρ	–	–	①
Μπαταρία - Σφίξιμο βιδών συγκράτησης	①	–	–
Ανάμειξη, ρύθμιση CO	–	①	–
Ντίζες και χειριστήρια	①	①	–
Ντίζα γκαζιού (ρύθμιση)	①	①	–
Ιμάντας μετατροπέα	–	①	③
Έδρανα λαιμού τιμονιού και τζόγος τιμονιού	①	①	–
Ρουλεμάν τροχών	–	①	–
δισκόφρενα	①	①	–
Φίλτρο λαδιού κινητήρα	③	③	–
Γενική λειτουργία του δικύκλου	①	①	–
Διάκενο βαλβίδων	④	④	–
Γράσο μετατροπέα	–	–	③
Κύκλωμα φρένων	①	①	–
Κύκλωμα ψύξης	①	①	–
Διακόπτες φώτων στοπ	–	①	–
Υγρά φρένων	κάθε 6000 km (3750 mi): ① / κάθε 2 χρόνια: ③		
Υγρό ψύξης	κάθε 2000 km (1250 mi): ① / κάθε 2 χρόνια: ③		
Λάδι καλαμιού και τσιμούχα	κάθε 12000 km (7500 mi): ①		
Λάδι κινητήρα	③	③	–
Λάδι μετάδοσης	③	①	③
Πείροι οδηγοί (#3 τεμάχια) (πίσω)	κάθε 12000 km (7500 mi): ③		
Εμπρός τροχαλίες (#2 τεμάχια)	κάθε 18000 km (11250 mi): ③		
Σίτα φίλτρου λαδιού μηχανής και μαγνητική βίδα	①	①	–
Ράουλα οδήγησης (#3 τεμάχια) (πίσω)	κάθε 12000 km (7500 mi): ③		
Ράουλα μετατροπέα και πλαστικοί οδηγοί μετατροπέα	–	①	③
Τροχοί/ελαστικά και πίεση αέρα	–	①	–
Εσωτερικό καπάκι ελατηρίου (πίσω)	κάθε 12000 km (7500 mi): ③		
Σφίξιμο μπουλονιών	①	①	–
Σφίξιμο παξιμαδιών κεφαλής κινητήρα	①	–	–
Σωλήνωση καυσίμου	–	①	κάθε 4 χρόνια: ③
Φθορά συμπλέκτη	–	①	–

ΠΙΝΑΚΑΣ ΠΕΡΙΟΔΙΚΗΣ ΣΥΝΤΗΡΗΣΗΣ 250 300

ΕΠΕΜΒΑΣΕΙΣ ΠΟΥ ΓΙΝΟΝΤΑΙ ΑΠΟ ΤΟΝ Επίσημο Αντιπρόσωπο της aprilia (ΟΠΟΥ ΜΠΟΡΟΥΝ ΝΑ ΓΙΝΟΥΝ ΑΠΟ ΤΟ ΧΡΗΣΤΗ).

Λεζαντα

① = ελέγξτε και καθαρίστε, ρυθμίστε, λιπάνετε ή αντικαταστήστε αν χρειάζεται;

② = καθαρίστε;

③ = αντικαταστήστε;

④ = ρυθμίστε.

ΣΗΜΑΝΤΙΚΟ Οι εργασίες συντήρησης πρέπει να γίνονται συχνότερα αν το δίκυκλο χρησιμοποιείται σε βροχερές περιοχές και με πολύ σκόνη ή σε χωματόδρομους ή στην περίπτωση σπορ οδήγησης.

Εξαρτήματα	Τέλος ρονταρίσματος [1000 km (625 mi)]	Κάθε 6000 km (3750 mi) ή12 μήνες	Κάθε 12000 km (7500 mi) ή 24 μήνες
Μπαταρία - Σφίξιμο βιδών συγκράτησης - Στάθμη ηλεκτρολύτη	①	①	–
Μπουζί	①	①	③
Καρμπυρατέρ - Ρελαντί κινητήρα	④	①	–
Φίλτρο αέρα	–	②	–
Φίλτρο μετατροπέα	–	②	–
Λειτουργία γκαζιού	①	①	–
Λειτουργία εμπλοκής φρένων	①	①	–
Σύστημα φώτων	①	①	–
Διακόπτες φώτων στοπ	–	①	–
Υγρά φρένων	①	①	–
Υγρό ψύξης	①	κάθε 2000 km (1250 mi): ①	
Λάδι κινητήρα	κάθε 1000 km (625 mi): ①		
Προσανατολισμός εμπρός φαναριού - λειτουργία	–	①	–
Τροχοί/ελαστικά και πίεση αέρα	κάθε μήνα: ①		
Αναρτήσεις	①	①	–
Ενδ. λυχνία αντικατάστασης λαδιού κινητήρα	σε κάθε εκκίνηση: ①		
Φθορά τακακιών εμπρός και πίσω φρένων	①	κάθε 2000 km (1250 mi): ①	

ΕΠΕΜΒΑΣΕΙΣ ΠΟΥ ΓΙΝΟΝΤΑΙ ΑΠΟ ΤΟΝ Επίσημο Αντιπρόσωπο της aprilia.

Λεζαντα

① = ελέγξτε και καθαρίστε, ρυθμίστε, λιπάνετε ή αντικαταστήστε αν χρειάζεται;

② = καθαρίστε;

③ = αντικαταστήστε;

④ = ρυθμίστε.

ΣΗΜΑΝΤΙΚΟ Οι εργασίες συντήρησης πρέπει να γίνονται συχνότερα αν το δίκυκλο χρησιμοποιείται σε βροχερές περιοχές και με πολύ σκόνη ή σε χωματόδρομους ή στην περίπτωση σπορ οδήγησης.

CO = μονοξείδιο του άνθρακα

Εξαρτήματα	Τέλος ρονταρίσματος [1000 km (625 mi)]	Κάθε 6000 km (3750 mi) ή12 μήνες	Κάθε 12000 km (7500 mi) ή 24 μήνες
Πίσω αμορτισέρ	–	–	①
Μπαταρία - Σφίξιμο βιδών συγκράτησης	①	–	–
Ανάμειξη, ρύθμιση CO	–	①	–
Ντίζες και χειριστήρια	①	①	–
Ντίζα γκαζιού (ρύθμιση)	①	①	–
Ιμάντας μετατροπέα	–	①	–
Έδρανα λαιμού τιμονιού και τζόγος τιμονιού	①	①	–
Ρουλεμάν τροχών	–	①	–
δισκόφρενα	①	①	–
Φίλτρο λαδιού κινητήρα	②	κάθε 3000 km (1875 mi): ②	
Γενική λειτουργία του δικύκλου	①	①	–
Σιαγόνες συμπλέκτη	–	①	–
Διάκενο βαλβίδων	–	–	④
Κύκλωμα φρένων	①	①	–
Κύκλωμα ψύξης	①	①	–
Διακόπτες φώτων στοπ	–	①	–
Υγρά φρένων	κάθε 2 χρόνια: ③		
Υγρό ψύξης	κάθε 2 χρόνια: ③		
Λάδι καλαμιού και τσιμούχα	κάθε 12000 km (7500 mi): ①		
Λάδι κινητήρα	③	κάθε 1000 km (625 mi): ① / κάθε 3000 km (1875 mi): ③	
Λάδι μετάδοσης	③	①	③
Ροδέλα κεντρικού στάντ	①	①	–
Ράουλα μετατροπέα και πλαστικοί οδηγοί μετατροπέα	–	①	–
Τροχοί/ελαστικά και πίεση αέρα	①	①	–
Σφίξιμο μπουλονιών	①	①	–
Σωλήνωση καυσίμου	–	①	κάθε 4 χρόνια: ③
Φθορά συμπλέκτη	–	①	–
Μετατροπέας (εμπρός τροχαλίες και πίσω τροχαλίες)	–	②	①

ΣΤΟΙΧΕΙΑ ΑΝΑΓΝΩΡΙΣΗΣ

Σας συμβουλεύουμε να γράψετε τους αριθμούς πλαισίου και κινητήρα στον ειδικό χώρο που υπάρχει στο παρόν εγχειρίδιο.

Ο αριθμός πλαισίου μπορεί να χρησιμοποιηθεί για την αγορά ανταλλακτικών.

ΣΗΜΑΝΤΙΚΟ Η τροποποίηση των αριθμών αναγνώρισης μπορεί να επιφέ-ρει σοβαρές ποινικές και αστικές κυρώ-σεις, και ιδιαιτέρως η τροποποίηση του αριθμού πλαισίου επιφέρει την άμεση λήξη της ισχύος της εγγύησης.

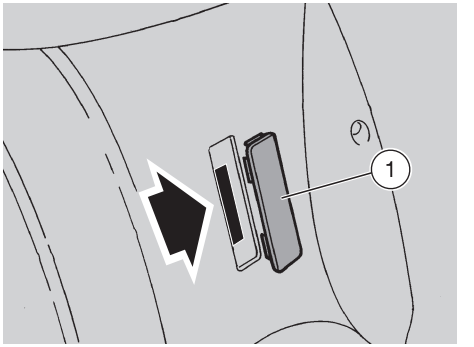

ΑΡΙΘΜΟΣ ΠΛΑΙΣΙΟΥ

Ο αριθμός πλαισίου είναι κτυπημένος στον κεντρικό σωλήνα του πλαισίου. Για να τον δείτε πρέπει να αφαιρέσετε το καπάκι (1).

Αρ. πλαισίου _____

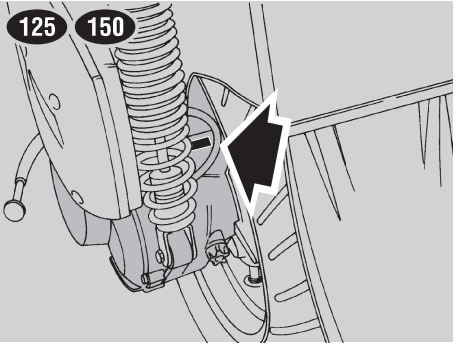

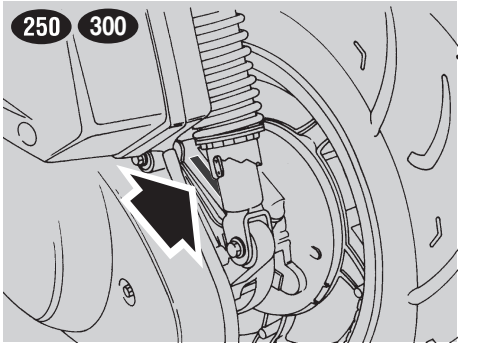

ΑΡΙΘΜΟΣ ΚΙΝΗΤΗΡΑ

Ο αριθμός κινητήρα είναι κτυπημένος κοντά στο κάτω στήριγμα του πίσω αμορτισέρ.

Αρ. κινητήρα _____

ΕΛΕΓΧΟΣ ΣΤΑΘΜΗΣ ΛΑΔΙΟΥ ΚΙΝΗΤΗΡΑ ΚΑΙ ΣΥΜΠΛΗΡΩΣΗ

Διαβάστε με προσοχή τη σελ. 25 (ΛΙΠΑΝΤΙΚΑ), σελ. 39 (ΣΥΝΤΗΡΗΣΗ) και τη σελ 72 (ΠΙΝΑΚΑΣ ΛΙΠΑΝΤΙΚΩΝ).

ΕΛΕΓΧΟΣ

ΣΗΜΑΝΤΙΚΟ Τοποθετήστε το δίκυκλο σε ένα επίπεδο και στέρεο έδαφος.

- Τοποθετήστε το δίκυκλο στο κεντρικό σταντ.

⚠ ΚΙΝΔΥΝΟΣ

Ο κινητήρας και τα εξαρτήματα του συστήματος εξάτμισης αναπτύσσουν υψηλές θερμοκρασίες και παραμένουν ζεστά για κάποιο χρονικό διάστημα αφού σβήσει ο κινητήρας. Πριν ακουμπήσετε αυτά τα εξαρτήματα, φορέστε γάντια θερμομονωτικά ή περιμένετε μέχρι να κρυώσουν.

- Σταματήστε τον κινητήρα και αφήστε τον να κρυώσει, για να επιτρέψετε στο λάδι να κρυώσει και να κατεβεί στο κάρτερ.

ΣΗΜΑΝΤΙΚΟ Αν δεν κάνετε τις παραπάνω ενέργειες, υπάρχει κίνδυνος μιας λανθασμένης μέτρησης της στάθμης λαδιού κινητήρα.

- Ξεβιδώστε και βγάλτε την τάπα/δείκτη μέτρησης (1).
- Καθαρίστε το τμήμα επαφής με το λάδι με ένα καθαρό πανί.
- 125 150 Βιδώστε εντελώς την τάπα/δείκτη (1) στην οπή πλήρωσης (2).

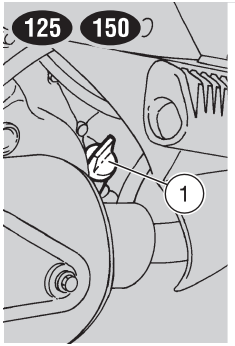

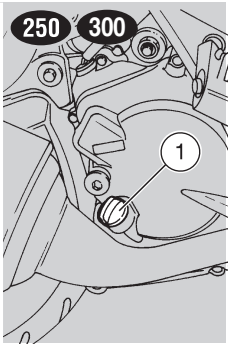

- 250 300 Εισάγετε χωρίς να βιδώσετε, την τάπα/δείκτη (1) στο άνοιγμα (2).
- Βγάλτε ξανά την τάπα/δείκτη (1) και διαβάστε τη στάθμη που έχει το λάδι στη ράβδο:

  MAX = μέγιστη στάθμη;
  MIN = ελάχιστη στάθμη.

  Η διαφορά ανάμεσα στις ενδείξεις “**MAX**” και “**MIN**” είναι περίπου:

  – 125 150 150 cm^3;

  – 250 300 500 cm^3.

- Η στάθμη είναι σωστή αν φθάνει την ένδειξη “**MAX**”, του δείκτη μέτρησης.

⚠ ΠΡΟΣΟΧΗ

Μην υπερβαίνετε την ένδειξη "MAX" και μην κατεβαίνετε κάτω από την ένδειξη "MIN", για να μην προξενήσετε σοβαρή ζημιά στον κινητήρα.

- Αν χρειάζεται συμπληρώστε.

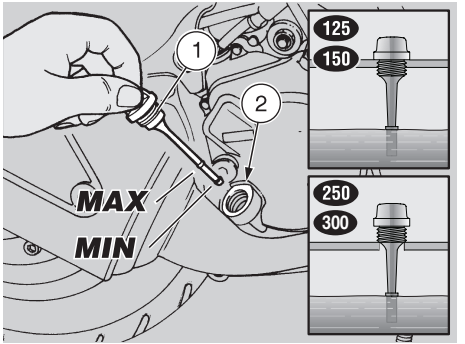

ΣΥΜΠΛΗΡΩΣΗ

- Ρίξτε μία μικρή ποσότητα λαδιού μέσα στην οπή συμπλήρωσης (2) και περιμένετε περίπου ένα λεπτό μέχρι το λάδι να ρεύσει ομοιόμορφα στο εσωτερικό του κάρτερ.
- Ελέγξτε τη στάθμη του λαδιού, και αν χρειαστεί συμπληρώστε.
- Συμπληρώστε μικρές ποσότητες λαδιού, μέχρις ότου επιτευχθεί η στάθμη που προαναφέρθηκε.
- Μετά το πέρας της εργασίας βιδώστε και σφίξτε την τάπα/δείκτη (1).

⚠ ΚΙΝΔΥΝΟΣ

Μη χρησιμοποιείτε το δίκυκλο με ελλιπή λίπανση ή με μή σωστά λιπαντικά, διότι έτσι επιταχύνεται η φθορά των κινούμενων τμημάτων και μπορούν να προκληθούν ανεπανόρθωτες βλάβες.

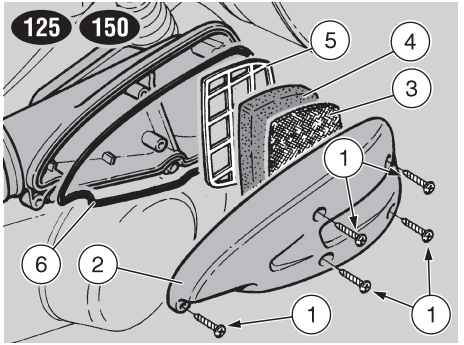

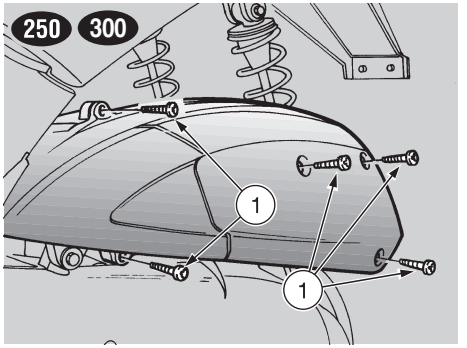

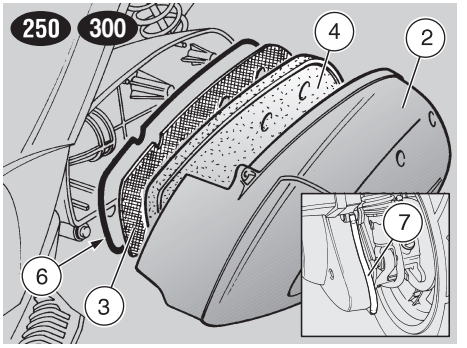

ΦΙΛΤΡΟ ΑΕΡΑ

Διαβάστε με προσοχή τη σελ. 39 (ΣΥΝΤΗΡΗΣΗ).

Ο καθαρισμός και ο έλεγχος της κατάστασης του φίλτρου αέρα πρέπει να εκτελούνται κάθε 6000 km (3750 mi), το οποίο εξαρτάται και από τις συνθήκες χρήσης.

Αν το δίκυκλο χρησιμοποιείται σε δρόμους με σκόνη ή που είναι βρεγμένοι, οι εργασίες καθαρισμού ή αντικατάστασης πρέπει να εκτελούνται πιο συχνά.

Για τον καθαρισμό του φίλτρου αέρα είναι απαραίτητο να το αφαιρέσετε από το δίκυκλο.

ΑΦΑΙΡΕΣΗ

- Τοποθετήστε το δίκυκλο στο κεντρικό σταντ.
- Ξεβιδώστε και βγάλτε τις πέντε βίδες (1).
- Αφαιρέστε:
  – κάλυμμα κάσας φίλτρου (2);
  – δίχτυ φλογοπαγίδα (3);
  – στοιχείο φίλτρου (4);
  – 125 150 διχτάκι (5).
- Ελέγξτε:
  – το στοιχείο φίλτρου (4);
  – τη φλάντζα της κάσσας φίλτρου (6);
  και αν χρειάζεται αντικαταστήστε τα.

ΚΑΘΑΡΙΣΜΟΣ

⚠ ΚΙΝΔΥΝΟΣ

Μην κάνετε χρήση βενζίνης ή εύφλεκτων διαλυτών για το πλύσιμο του φίλτρου, για την αποφυγή του κινδύνου πυρκαγιάς ή έκρηξης.

- Πλύντε το φίλτρο (4) με καθαρούς διαλύτες, μη εύφλεκτους με υψηλό σημείο πτητικότητας και στεγνώστε το καλά.
- Απλώστε σε όλη την επιφάνεια λάδι για φίλτρα.

250 300 Ελέγχετε περιοδικά αν υπάρχει βρομιά στο κάτω τμήμα του σωλήνα εξαέρωσης (7).

Ενδεχομένως:
- Τραβήξτε το σωληνάκι (7).
- Αδειάστε το περιεχόμενο σε ένα δοχείο και παραδώστε το σε ένα κέντρο περισυλλογής.

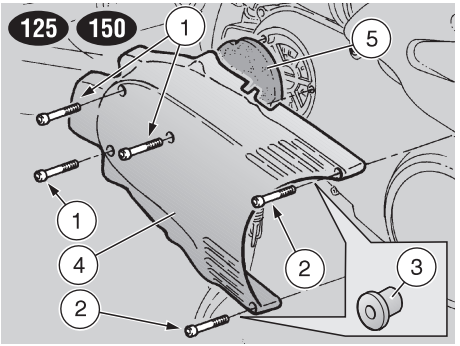

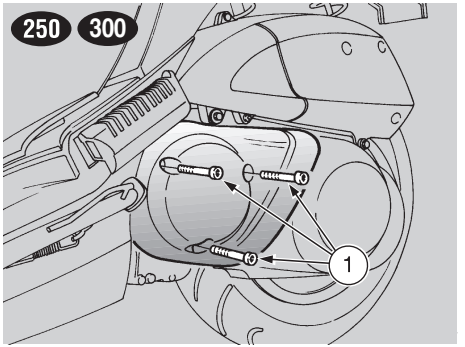

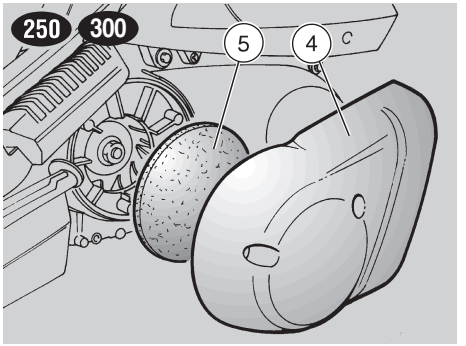

ΦΙΛΤΡΟ ΑΕΡΑ ΜΕΤΑΤΡΟΠΕΑ

Διαβάστε με προσοχή τη σελ. 39 (ΣΥΝΤΗΡΗΣΗ).

Ο καθαρισμός και ο έλεγχος της κατάστασης του φίλτρου αέρα πρέπει να εκτελούνται κάθε 6000 km (3750 mi), το οποίο εξαρτάται και από τις συνθήκες χρήσης.

Αν το δίκυκλο χρησιμοποιείται σε δρόμους με σκόνη ή που είναι βρεγμένοι, οι εργασίες καθαρισμού ή αντικατάστασης πρέπει να εκτελούνται πιο συχνά.

Για τον καθαρισμό του φίλτρου αέρα είναι απαραίτητο να το αφαιρέσετε από το δίκυκλο.

ΑΦΑΙΡΕΣΗ

- Τοποθετήστε το δίκυκλο στο κεντρικό σταντ.
- Ξεβιδώστε και βγάλτε τις πέντε βίδες (1).
- 125 150 Ξεβιδώστε και βγάλτε τις βίδες (2) και τους δακτυλίους (3).
- Αφαιρέστε το καπάκι του φίλτρου (4) και το στοιχείο φίλτρου (5).
- Ελέγξτε το στοιχείο φίλτρου (5) και αν χρειάζεται αντικαταστήστε το.

ΚΑΘΑΡΙΣΜΟΣ

⚠ ΚΙΝΔΥΝΟΣ

Μην κάνετε χρήση βενζίνης ή εύφλεκτων διαλυτών για το πλύσιμο του φίλτρου, για την αποφυγή του κινδύνου πυρκαγιάς ή έκρηξης.

Μη χρησιμοποιείτε κανένα προσθετικό και κανένα υγρό για τον καθαρισμό για την αποφυγή του σχηματισμού υγρασίας στο εσωτερικό του μετατροπέα.

Χρησιμοποιήστε αποκλειστικά πεπιεσμένο αέρα.

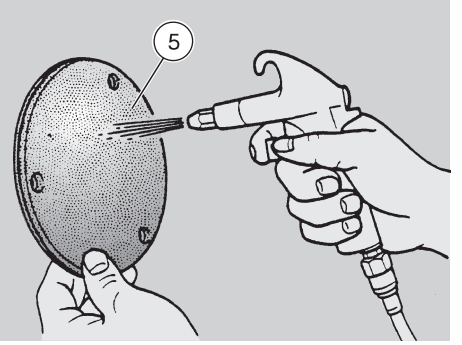

- Καθαρίστε το στοιχείο φίλτρου (5) χρησιμοποιώντας μία ριπή πεπιεσμένου αέρα.

⚠ ΠΡΟΣΟΧΗ

ΜΗΝ ΛΑΔΩΝΕΤΕ ΤΟ ΣΤΟΙΧΕΙΟ ΦΙΛΤΡΟΥ, γιατί διαφορετικά το λάδι, εισερχόμενο στο κουτί του ιμάντα, μπορεί να τον καταστρέψει ή να τον κάνει να βγει από τη θέση του.

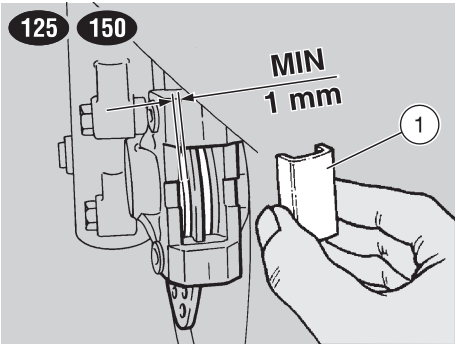

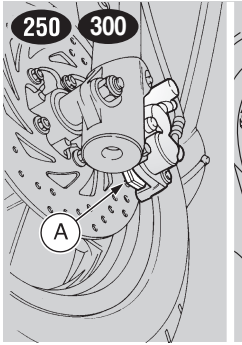

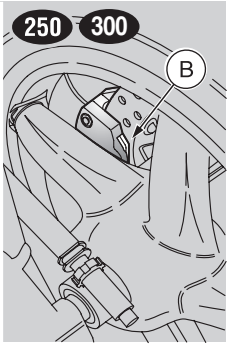

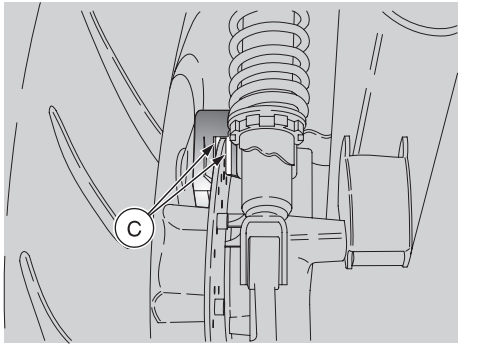

ΕΛΕΓΧΟΣ ΦΘΟΡΑΣ ΤΑΚΑΚΙΩΝ

Διαβάστε με προσοχή τη σελ. 26 (ΥΓΡΑ ΦΡΕΝΩΝ - συστάσεις), (ΔΙΣΚΟΦΡΕΝΑ), σελ. 39 (ΣΥΝΤΗΡΗΣΗ).

ΣΗΜΑΝΤΙΚΟ Οι παρακάτω πληροφορίες αναφέρονται σε ένα μόνο υδραυλικό κύκλωμα φρένων, αλλά ισχύουν και για τα δύο.

Ελέγξτε τη φθορά των τακακιών του φρένου μετά τα πρώτα 1000 km (625 mi), και μετά κάθε 2000 km (1250 mi).
Η φθορά των τακακιών του δισκόφρενου εξαρτάται από τη χρήση, από το στιλ οδήγησης και από το είδος του δρόμου.

⚠ ΚΙΝΔΥΝΟΣ

Ελέγχετε τη φθορά των τακακιών των φρένων ιδιαίτερα πριν από κάθε ταξίδι.

Για να εκτελέσετε ένα γρήγορο έλεγχο της φθοράς των τακακιών:

- Τοποθετήστε το δίκυκλο στο κεντρικό σταντ.
- Κάντε έναν οπτικό έλεγχο μεταξύ του δισκόφρενου και των τακακιών ως εξής:

ΔΑΓΚΑΝΑ ΕΜΠΡΟΣ ΦΡΕΝΟΥ 125 150

– Από πίσω αφού έχετε αφαιρέσει το καπάκι (1).

ΔΑΓΚΑΝΑ ΕΜΠΡΟΣ ΦΡΕΝΟΥ 250 300

– Από εμπρός και κάτω για το αριστερό τακάκι (A).
– Από εμπρός και πάνω για το δεξί τακάκι (B).

ΔΑΓΚΑΝΑ ΠΙΣΩ ΦΡΕΝΟΥ

– Από πίσω και κάτω και για τα δύο τακάκια (C).

⚠ ΚΙΝΔΥΝΟΣ

Η φθορά πέρα από το όριο του υλικού τριβής μπορεί να προκαλέσει την επαφή του μεταλλικού στηρίγματος του τακακιού με το δίσκο, με αποτέλεσμα την πρόκληση μεταλλικού θορύβου και την έξοδο της μεταλλικής πλάκας από τη δαγκάνα. Η ικανότητα φρεναρίσματος, η ασφάλεια και η ακεραιότητα του δίσκου θα τεθούν έτσι σε κίνδυνο.

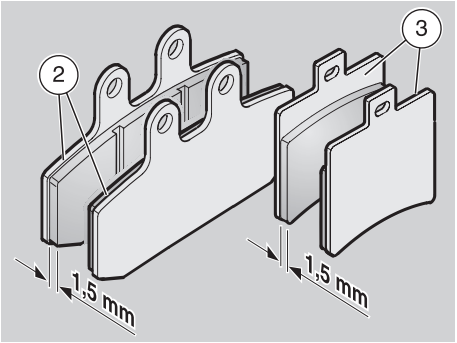

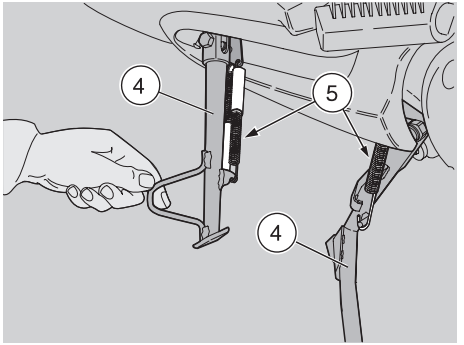

- Αν το πάχος του υλικού τριβής (ακόμα και ενός τακακιού) έχει φθάσει περίπου το **1,5 mm**, αντικαταστήστε και τα δύο τακάκια.

– Εμπρός τακάκια (2).
– Πίσω τακάκια (3).

⚠ ΚΙΝΔΥΝΟΣ

Για την αντικατάσταση απευθυνθείτε σε έναν Επίσημο Συνεργάτη aprilia.

ΕΛΕΓΧΟΣ ΠΛΑΪΝΟΥ

Διαβάστε με προσοχή τη σελ. 39 (ΣΥΝΤΗΡΗΣΗ).

⚠ ΚΙΝΔΥΝΟΣ

ΜΟΝΟ ΓΙΑ ΤΟ ΠΛΑΪΝΟ ΣΤΑΝΤ.
Κίνδυνος πτώσης ή ανατροπής.
Οταν σηκώνετε το δίκυκλο, από τη θέση στάθμευσης στη θέση οδήγησης, το σταντ επανέρχεται στη θέση του αυτόματα.

ΣΗΜΑΝΤΙΚΟ Οι ακόλουθες πληροφορίες αναφέρονται στο ένα σταντ αλλά ισχύουν και για τα δύο.

Η περιστροφή του πλαϊνού (4) πρέπει να είναι ελεύθερη από εμπόδια.
Πραγματοποιήστε τους ακόλουθους ελέγχους:

- Τα ελατήρια (5) δεν πρέπει να είναι κατεστραμένα, φθαρμένα, σκουριασμένα ή χαλαρωμένα.
- Το σταντ πρέπει να περιστρέφεται ελεύθερα, και αν χρειάζεται γρασάρετε την άρθρωση, βλέπε σελ. 72 (ΠΙΝΑΚΑΣ ΛΙΠΑΝΤΙΚΩΝ).

ΕΛΕΓΧΟΣ ΔΙΑΚΟΠΤΩΝ

Στο όχημα υπάρχουν δύο διακόπτες:
– Διακόπτης στο πεντάλ πίσω φρένου.
– Διακόπτης φώτων stop στη μανέτα εμπρός φρένων.

Αν είναι απαραίτητο ένα σέρβις ή μια τεχνική συμβουλή, απευθυνθείτε σε έναν Επίσημο Συνεργάτη της **aprilia**, που εγγυάται ένα επιμελημένο και προσεγμένο σέρβις.

ΕΛΕΓΧΟΣ
ΕΜΠΡΟΣ ΚΑΙ ΠΙΣΩ ΑΝΑΡΤΗΣΗΣ

Διαβάστε με προσοχή τη σελ. 39 (ΣΥΝΤΗΡΗΣΗ).

⚠ ΠΡΟΣΟΧΗ

Για την αντικατάσταση των λαδιών της εμπρός ανάρτησης απευθυνθείτε σε έναν Επίσημο Συνεργάτη aprilia, που θα σας εξασφαλίσει ένα προσεκτικό σέρβις.

Αντικαθιστάτε το λάδι της εμπρός ανάρτησης κάθε 4 χρόνια.

Μετά τα πρώτα 1000km (625mi) και μετά κάθε 6000km (3750mi) να κάνετε τους παρακάτω ελέγχους:

- Με το εμπρός φρένο πατημένο πιέστε επανειλημμένα το τιμόνι, έτσι ώστε να βυθιστεί το πιρούνι.
  Η διαδρομή πρέπει να είναι απαλή και δεν πρέπει να εμφανιστούν ίχνη λαδιού στα καλάμια.
- Ελέγξτε το σφίξιμο όλων των οργάνων και τη λειτουργικότητα των αρθρώσεων των αναρτήσεων (εμπρός και πίσω).

⚠ ΠΡΟΣΟΧΗ

Σε περίπτωση που παρουσιαστεί κάποια ανωμαλία στη λειτουργία ή είναι απαραίτητη η επέμβαση εξειδικευμένου προσωπικού, απευθυνθείτε σε έναν Επίσημο Συνεργάτη της aprilia.

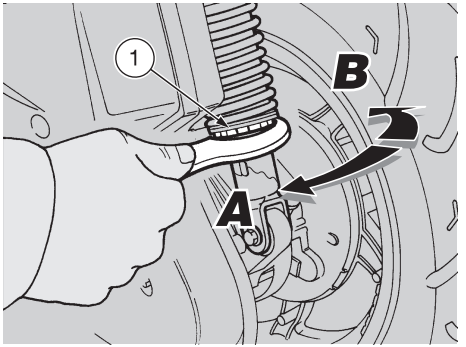

ΡΥΘΜΙΣΗ ΤΗΣ ΠΙΣΩ ΑΝΑΡΤΗΣΗΣ

Η πίσω ανάρτηση αποτελείται από ένα ζεύγος αμορτισέρ διπλής ενέργειας (απόσβεση επαναφοράς/συμπίεσης), στερεωμένα μέσω silent-block στον κινητήρα.
Τα αμορτισέρ έχουν ένα δακτύλιο πέντε θέσεων, για τη ρύθμιση της προφόρτισης του ελατηρίου. Η στάνταρ ρύθμιση, που έχει γίνει από το εργοστάσιο, προορίζεται για έναν οδηγό βάρους 70 kg περίπου.
Για διαφορετικό βάρος και απαιτήσεις, ρυθμίστε το παξιμάδι (1) με το γαντζόκλειδο (σας διατίθεται), καθορίζοντας έτσι τις ιδανικές συνθήκες οδήγησης (βλέπε πίνακα).

⚠ ΠΡΟΣΟΧΗ

Ρυθμίστε και τα δύο αμορτισέρ στην ίδια θέση.

⚠ ΠΡΟΣΟΧΗ

Πριν κάνετε τη ρύθμιση για την προφόρτιση του ελατηρίου, ελέγξτε τον τύπο του αμορτισέρ:

– πάνω ρύθμιση;

– κάτω ρύθμιση.

ΠΙΝΑΚΑΣ ΡΥΘΜΙΣΗΣ ΠΡΟΦΟΡΤΙΣΗΣ ΕΛΑΤΗΡΙΟΥ ΠΙΣΩ ΑΝΑΡΤΗΣΗΣ

ΔΑΚΤΥΛΙΟΣ ΡΥΘΜΙΣΗΣ	Περιστροφή βέλους A (*1) βέλος B (*2).	Περιστροφή βέλους A (*2) βέλος B (*1)
Λειτουργία	Αύξηση της προφόρτισης ελατηρίου	Μείωση της προφόρτισης ελατηρίου
Συμπεριφορά	Σκληρή συμπεριφορά	Μαλακή συμπεριφορά
Συνιστώμενο είδος δρόμου	Δρόμοι με ομαλό οδόστρωμα	Δρόμοι με ανώμαλο οδόστρωμα
Παρατήρηση	Οδήγηση με συνεπιβάτη	Οδήγηση χωρίς συνεπιβάτη

(*1) = Πίσω ανάρτηση με κάτω ρύθμιση.

(*2) = Πίσω ανάρτηση με πάνω ρύθμιση.

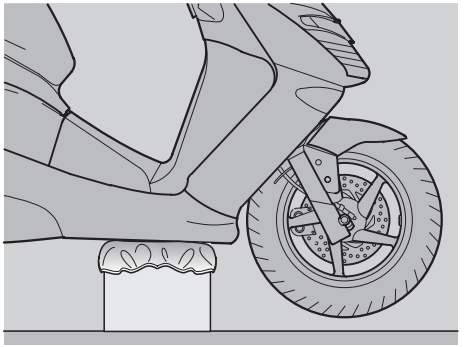

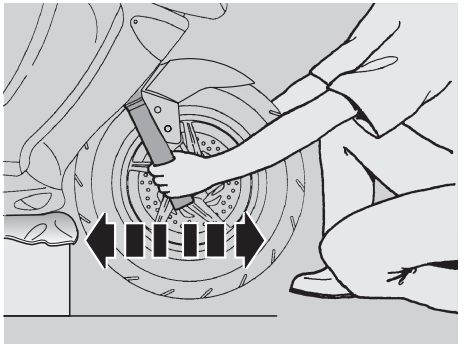

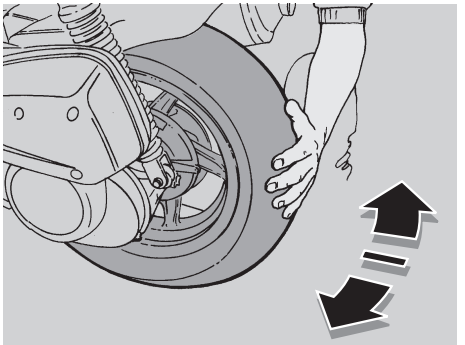

ΕΛΕΓΧΟΣ ΤΟΥ ΤΙΜΟΝΙΟΥ

Διαβάστε με προσοχή τη σελ. 39 (ΣΥΝΤΗΡΗΣΗ).

Περιοδικά είναι σκόπιμο να κάνετε έναν έλεγχο για να εξακριβώσετε την ύπαρξη διάκενου στο τιμόνι.

Για τον έλεγχο:

- Τοποθετήστε το δίκυκλο στο κεντρικό σταντ.

ΣΗΜΑΝΤΙΚΟ Προμηθευτείτε ένα στήριγμα με ύψος:

– 125 150 235 mm
– 250 300 185 mm

και με βάση στήριξης 200 x 200 mm.

- Βάζοντας πάνω στο στήριγμα ένα σπογγώδες ύφασμα τοποθετήστε το στήριγμα κάτω από το δίκυκλο με τέτοιον τρόπο ώστε ο εμπρός τροχός να έχει ελεύθερο χώρο κίνησης και το δίκυκλο να είναι εξασφαλισμένο από τυχόν πτώση.

⚠ ΠΡΟΣΟΧΗ

Βεβαιωθείτε για τη σταθερότητα του δικύκλου.

- Κουνήστε το πιρούνι προς τη διεύθυνση κίνησης.

⚠ ΠΡΟΣΟΧΗ

Κουνώντας υπερβολικά το πιρούνι μπορεί να μετρήσετε τη μετακίνηση του σταντ, διαπιστώνοντας λανθασμένο διάκενο. Επαναλάβατε μερικές φορές την προηγούμενη ενέργεια.

- Αν το διάκενο είναι εμφανές, απευθυνθείτε σε έναν Επίσημο Συνεργάτη της **aprilia**, που θα το επιδιορθώσει.

ΕΛΕΓΧΟΣ ΤΟΥ ΑΞΟΝΑ ΚΙΝΗΣΗΣ

Διαβάστε με προσοχή τη σελ. 39 (ΣΥΝΤΗΡΗΣΗ).

Να κάνετε τακτικά έναν έλεγχο στο διάκενο που υπάρχει ανάμεσα στα έδρανα του πείρου του κινητήρα.

Για τον έλεγχο:

- Τοποθετήστε το δίκυκλο στο κεντρικό σταντ.
- Κουνήστε τον τροχό κάθετα στην διεύθυνση κίνησης.
- Αν εξακριβωθεί διάκενο, απευθυνθείτε σε κάποιον Επίσημο Συνεργάτη της **aprilia** όπου θα το επαναφέρουν στις κανονικές συνθήκες λειτουργίας.

ΑΦΑΙΡΕΣΗ ΑΡΙΣΤΕΡΟΥ ΚΑΙ ΔΕΞΙΟΥ ΚΑΠΑΚΙΟΥ ΕΠΙΘΕΩΡΗΣΗΣ

Διαβάστε με προσοχή τη σελ. 39 (ΣΥΝΤΗΡΗΣΗ).

- Τοποθετήστε το δίκυκλο στο κεντρικό σταντ.
- Βγάλτε το δεξιό ή το αριστερό ταπέτο (1), σηκώνοντάς το με τα χέρια.
- Ξεβιδώστε και βγάλτε τη βίδα (2) και τη ροδέλα.

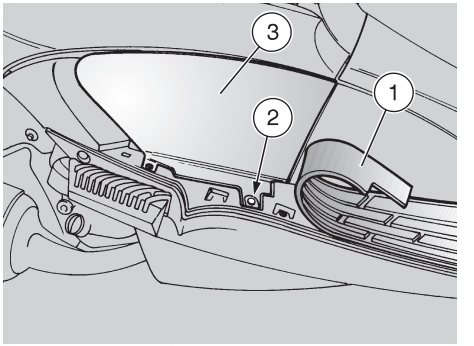

⚠ ΠΡΟΣΟΧΗ

Ενεργήστε με προσοχή για να μην καταστρέψετε τα γλωσσίδια και τις βάσεις ασφάλισής τους.

Χειριστείτε με προσοχή τα βαμμένα και τα πλαστικά μέρη, μην τα ξύσετε ή τα χαράξετε.

- Χρησιμοποιώντας ένα κατσαβίδι, σηκώστε με δύναμη το κάτω μέρος του καπακιού επιθεώρησης (3), μέχρι να βγει από τη βάση.

⚠ ΠΡΟΣΟΧΗ

Κατά την επανασυναρμολόγηση τοποθετήστε σωστά στις ειδικές έδρες τα γλωσσίδια στερέωσης.

ΑΦΑΙΡΕΣΗ ΤΟΥ ΦΕΡΙΝΓΚ

Αν είναι απαραίτητο ένα σέρβις ή μια τεχνική συμβουλή, απευθυνθείτε σε έναν Επίσημο Συνεργάτη της **aprilia**, που εγγυάται ένα επιμελημένο και προσεγμένο σέρβις.

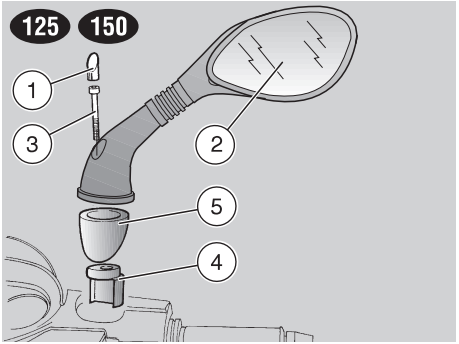

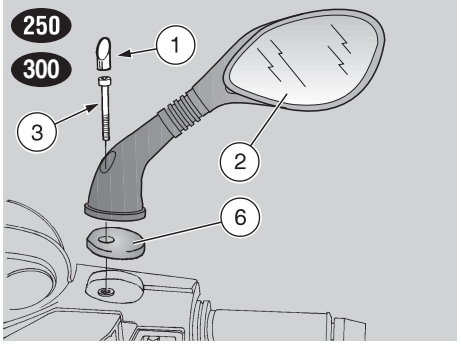

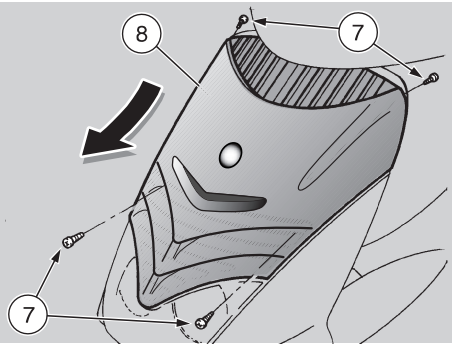

ΑΦΑΙΡΕΣΗ ΚΑΘΡΕΠΤΩΝ

Διαβάστε με προσοχή τη σελ. 39 (ΣΥΝΤΗΡΗΣΗ).

Οι ακόλουθες πληροφορίες αναφέρονται σε έναν μόνο καθρέπτη αλλά ισχύουν και για τους δύο.

◆ Τοποθετήστε το δίκυκλο στο κεντρικό σταντ.

ΣΗΜΑΝΤΙΚΟ Ομαδοποιήστε χωριστά τα εξαρτήματα του αριστερού και του δεξιού καθρέπτη.

◆ Αφαιρέσετε το κάλυμμα καθρέπτη (1).

⚠ ΠΡΟΣΟΧΗ

Πιάστε τον καθρέπτη (2) για την αποφυγή τυχαίας πτώσης.

◆ Βιδώστε τη βίδα (3).

Ροπή σφιξίματος βίδας (3): 20 Nm (2 kgm).

⚠ ΠΡΟΣΟΧΗ

Χειριστείτε με προσοχή τα βαμμένα και τα πλαστικά μέρη, μην τα ξύσετε ή τα χαράξετε.

◆ Αφαιρέστε τον καθρέπτη (2).
◆ 125 150 Βγάλτε το στήριγμα (4) και το προστατευτικό κάλυμμα (5).
◆ 250 300 Αφαιρέστε την φλάντζα (6).

ΑΦΑΙΡΕΣΗ ΤΟΥ ΕΜΠΡΟΣ ΦΤΕΡΟΥ

Διαβάστε με προσοχή τη σελ. 39 (ΣΥΝΤΗΡΗΣΗ).

◆ Τοποθετήστε το δίκυκλο στο κεντρικό σταντ.
◆ Ξεβιδώστε και βγάλτε τις βίδες (7).

⚠ ΠΡΟΣΟΧΗ

Ενεργήστε με προσοχή για να μην καταστρέψετε τα γλωσσίδια και τις βάσεις ασφάλισής τους.

Χειριστείτε με προσοχή τα βαμμένα και τα πλαστικά μέρη, μην τα ξύσετε ή τα χαράξετε.

◆ Αφαιρέστε τη μάσκα (8), τραβώντας την προς τα κάτω.

⚠ ΠΡΟΣΟΧΗ

Κατά την επανασυναρμολόγηση τοποθετήστε σωστά στις ειδικές έδρες τα γλωσσίδια στερέωσης.

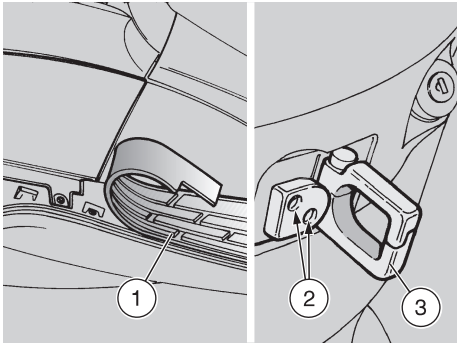

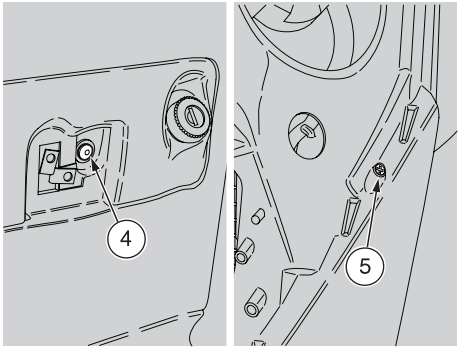

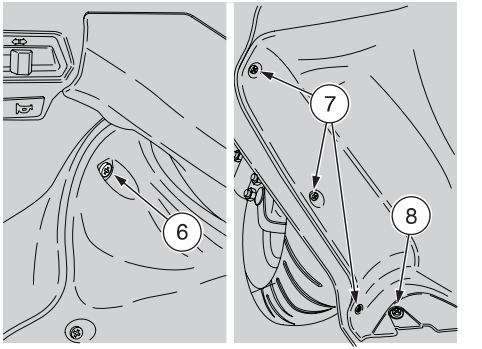

ΑΦΑΙΡΕΣΗ ΤΗΣ ΕΜΠΡΟΣ ΕΣΩΤΕΡΙΚΗΣ ΠΟΔΙΑΣ

Διαβάστε με προσοχή τη σελ. 39 (ΣΥΝΤΗΡΗΣΗ).

- Τοποθετήστε το δίκυκλο στο κεντρικό σταντ.
- ★ Αφαιρέστε το ταπέτο του μαρσπιέ (1).
- Ξεβιδώστε και βγάλτε τις δύο βίδες στερέωσης του άγκιστρου για τσάντες (2).
- Αφαιρέστε το άγκιστρο για τσάντες (3).
- Ξεβιδώστε και βγάλτε τη βίδα (4).
- Αφαιρέστε το εμπρός φτερό, βλέπε σελ. 53 (ΑΦΑΙΡΕΣΗ ΤΟΥ ΕΜΠΡΟΣ ΦΤΕΡΟΥ).
- ★ Ξεβιδώστε και βγάλτε τη βίδα (5).
- ★ Ξεβιδώστε και βγάλτε τη βίδα (6).
- ★ Ξεβιδώστε και βγάλτε τις βίδες (7).
- ★ Ξεβιδώστε και βγάλτε τη βίδα (8) μαζί με την αντίστοιχη ροδέλα.

⚠ ΠΡΟΣΟΧΗ

Ενεργήστε με προσοχή για να μην καταστρέψετε τα γλωσσίδια και τις βάσεις ασφάλισής τους.

Χειριστείτε με προσοχή τα βαμμένα και τα πλαστικά μέρη, μην τα ξύσετε ή τα χαράξετε.

- Ξεβιδώστε και βγάλτε την εμπρός εσωτερική ποδιά τραβώντας το προς τη σέλα.

⚠ ΠΡΟΣΟΧΗ

Κατά την επανασυναρμολόγηση τοποθετήστε σωστά στις ειδικές έδρες τα γλωσσίδια στερέωσης.

ΡΥΘΜΙΣΗ ΤΟΥ ΡΕΛΑΝΤΙ

Διαβάστε με προσοχή τη σελ. 39 (ΣΥΝΤΗΡΗΣΗ).

Ρυθμίστε το ρελαντί κάθε φορά που δεν είναι σωστό.

Για να κάνετε αυτή τη ρύθμιση:

- Κάντε μερικά χιλιόμετρα μέχρι η θερμοκρασία να φθάσει την τιμή κανονικής λειτουργίας, βλέπε σελ. 17 (Δείκτης θερμοκρασίας υγρού ψύξης "♨"), και μετά σβήστε τον κινητήρα.
- Τοποθετήστε το δίκυκλο στο κεντρικό σταντ.
- Αφαιρέστε το αριστερό καπάκι επιθεώρησης, βλέπε σελ. 52 (ΑΦΑΙΡΕΣΗ ΑΡΙΣΤΕΡΟΥ ΚΑΙ ΔΕΞΙΟΥ ΚΑΠΑΚΙΟΥ ΕΠΙΘΕΩΡΗΣΗΣ).
- Συνδέστε το ηλεκτρονικό στροφόμετρο στο καλώδιο του μπουζί.
- Βάλτε εμπρός τον κινητήρα.

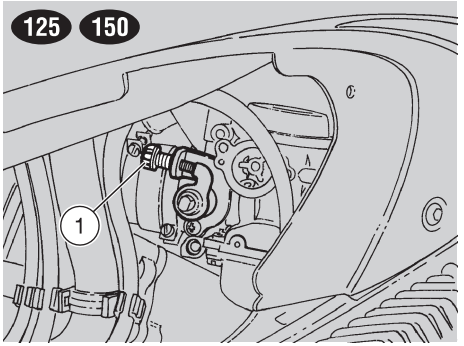

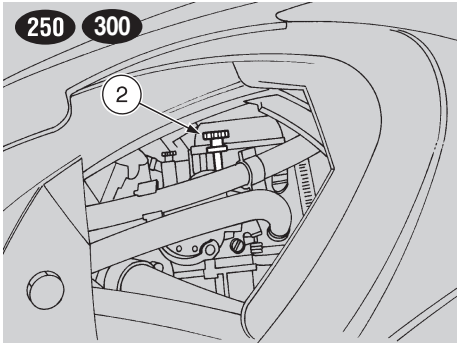

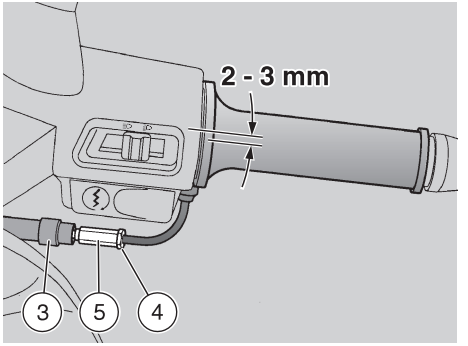

Οι στροφές του κινητήρα στο ρελαντί πρέπει να είναι περίπου:

– 125 150 1400 ± 50 στροφές/λεπτό;
– 250 1500 ± 100 στροφές/λεπτό.
– 300 1450 ± 100 στροφές/λεπτό.

και στην περίπτωση αυτή ο πίσω τροχός δεν περιστρέφεται.

Αν χρειάζεται:

◆ 125 150 Ρυθμίστε μέσω της βίδας ρύθμισης (1) που βρίσκεται στο καρμπυρατέρ.

◆ 250 300 Ρυθμίστε μέσω της βίδας ρύθμισης (2) που βρίσκεται στο καρμπυρατέρ.

ΒΙΔΩΝΟΝΤΑΣ (δεξιά) ο αριθμός των στροφών αυξάνεται.

ΞΕΒΙΔΩΝΟΝΤΑΣ (αριστερά) ο αριθμός των στροφών μειώνεται.

◆ Ανοίξτε και κλείστε μερικές φορές το γκάζι, για να ελέγξετε τη σωστή λειτουργία και αν το ρελαντί είναι σταθερό.

ΣΗΜΑΝΤΙΚΟ Μην επεμβαίνετε στη βίδα ρύθ-μισης του αέρα, για να μην αλλάξει το μίγμα καύσης. Αν χρειαστεί, απευθυνθείτε στον Επίσημο Συνεργάτη της **aprilia.**

ΡΥΘΜΙΣΗ ΤΗΣ ΧΕΙΡΟΛΑΒΗΣ ΤΟΥ ΓΚΑΖΙΟΥ

Διαβάστε με προσοχή τη σελ. 39 (ΣΥΝΤΗΡΗΣΗ).

Το διάκενο της χειρολαβής του γκαζιού πρέπει να είναι **2 - 3 mm**.

Αν αυτό δεν ισχύει κάντε τα εξής:

◆ Τοποθετήστε το δίκυκλο στο κεντρικό σταντ.
◆ Τραβήξτε το προστατευτικό κάλυμμα (3).
◆ Ξεσφίξτε το κόντρα παξιμάδι (4).
◆ Περιστρέψτε το ρυθμιστή (5) ώστε να επιτευχθεί η προαναφερόμενη τιμή.
◆ Μετά τη ρύθμιση, σφίξτε το κόντρα παξιμάδι (4) και ελέγξτε ξανά τη διαδρομή του κενού.
◆ Τοποθετήστε ξανά το προστατευτικό κάλυμμα (3).

⚠ ΚΙΝΔΥΝΟΣ

Μετά το τέλος της ρύθμισης ελέγξτε αν με το στρίψιμο του τιμονιού αλλάζουν οι στροφές του ρελαντί και αν η χειρολαβή του γκαζιού όταν την αφήνετε επιστρέφει στην κατάσταση ηρεμίας.

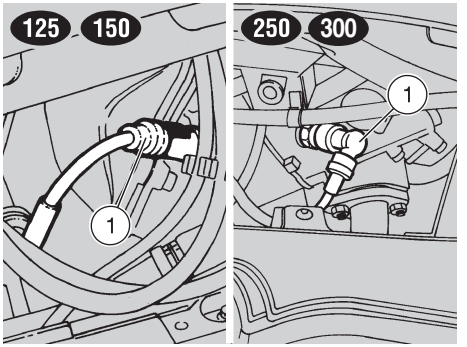

ΜΠΟΥΖΙ

Διαβάστε με προσοχή τη σελ. 39 (ΣΥΝΤΗΡΗΣΗ).

Ελέγχετε το μπουζί μετά τα πρώτα 1000 km (625mi) και μετά κάθε 6000km (3750 mi).

125 150 Αντικαθιστάτε το μπουζί κάθε 6000km (3750mi).

250 300 Αντικαθιστάτε το μπουζί κάθε 12000km (7500mi).

Βγάζετε το μπουζί τακτικά, καθαρίζετέ το από την κάπνα και αν χρειάζεται αντικαταστήστε το.

Για να έχετε πρόσβαση στο μπουζί:

- Αφαιρέστε το αριστερό καπάκι επιθεώρησης (250 300 δεξί), σελ. 52 (ΑΦΑΙΡΕΣΗ ΑΡΙΣΤΕΡΟΥ ΚΑΙ ΔΕΞΙΟΥ ΚΑΠΑΚΙΟΥ ΕΠΙΘΕΩΡΗΣΗΣ).

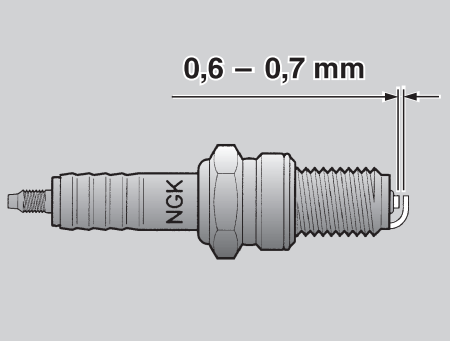

Για την αφαίρεση και τον καθαρισμό:

⚠ ΚΙΝΔΥΝΟΣ

Πριν εκτελέσετε τις ακόλουθες εργασίες, αφήστε να κρυώσει ο κινητήρας μέχρι να φθάσει σε θερμοκρασία περιβάλλοντος, για την αποφυγή τυχόν εγκαυμάτων.

- Αφαιρέστε την πίπα (1) του μπουζί .
- Αφαιρέστε κάθε ίχνος βρομιάς από τη βάση του μπουζί, μετά ξεβιδώστε το με το κλειδί που σας παρέχεται στο κιτ εργαλείων και βγάλτε το, προσέχοντας να μην εισέλθει σκόνη ή άλλες ουσίες στο εσωτερικό του κυλίνδρου.
- Ελέγξτε αν υπάρχουν επικαθίσεις κάπνας ή σημάδια διάβρωσης στο ηλεκτρόδιο και στην κεντρική πορσελάνη, ενδεχομένως καθαρίστε με ένα ειδικό καθαριστικό για μπουζί, με ένα σύρμα ή με μεταλλική βούρτσα.
- Φυσήξτε δυνατά με αέρα υπό πίεση για να αποφύγετε την είσοδο υπολειμμάτων στον κινητήρα. Αν το μπουζί παρουσιάζει ρωγμές στο μονωτικό, διαβρωμένα ηλεκτρόδια ή υπερβολικές επικαθίσεις, πρέπει να αντικατασταθεί.
- Ελέγξτε την απόσταση μεταξύ των ηλεκτροδίων με ένα φίλερ.
  Αυτή πρέπει να είναι **0,6** – **0,7 mm**. Ενδεχομένως ρυθμίστε την λυγίζοντας με προσοχή το ηλεκτρόδιο της γείωσης.
- Βεβαιωθείτε ότι η ροδέλα είναι σε καλή κατάσταση. Με τη ροδέλα τοποθετημένη, βιδώστε με το χέρι μέχρι τέρμα το μπουζί για να μην καταστρέψετε το σπείρωμα.
- Με ένα μπουζόκλειδο, σφίξτε το μπουζί κατά 1/2 στροφή για να πιέσετε τη ροδέλα.

Ροπή σφιξίματος του μπουζί:
18 Nm (1,8 kgm).

⚠ ΠΡΟΣΟΧΗ

Το μπουζί πρέπει να βιδωθεί καλά, αλλιώς ο κινητήρας μπορεί να υπερθερμανθεί, προκαλώντας σοβαρή ζημιά. Χρησιμοποιείτε μόνο το συνιστώμενο τύπο μπουζί, βλέπε σελ. 68 (ΤΕΧΝΙΚΑ ΧΑΡΑΚΤΗΡΙΣΤΙΚΑ), διαφορετικά μπορεί να επηρεαστούν αρνητικά οι επιδόσεις και η διάρκεια ζωής του κινητήρα.

- Τοποθετήστε σωστά την πίπα του μπουζί , έτσι ώστε να μην φύγει με τους κραδασμούς του κινητήρα.
- Αφαιρέστε το αριστερό καπάκι επιθεώρησης (250 300 δεξί), σελ. 52 (ΑΦΑΙΡΕΣΗ ΑΡΙΣΤΕΡΟΥ ΚΑΙ ΔΕΞΙΟΥ ΚΑΠΑΚΙΟΥ ΕΠΙΘΕΩΡΗΣΗΣ).

ΜΠΑΤΑΡΙΑ

Διαβάστε με προσοχή τη σελ. 39 (ΣΥΝΤΗΡΗΣΗ).

Μετά τα πρώτα 1000 km (625 mi) και κάθε 6000 km (3750 mi) ελέγχετε τη στάθμη του ηλεκτρολύτη και το σφίξιμο των ακροδεκτών.

⚠ ΚΙΝΔΥΝΟΣ

Κίνδυνος πυρκαγιάς.
Καύσιμα ή άλλες εύφλεκτες ουσίες δεν πρέπει να βρίσκονται κοντά στα ηλεκτρικά εξαρτήματα.
Ο ηλεκτρολύτης της μπαταρίας είναι τοξικός, καυστικός, και στην επαφή του με την επιδερμίδα μπορεί να προκαλέσει εγκαύματα επειδή περιέχει θειικό οξύ. Σε περίπτωση συντήρησης να φοράτε προστατευτικά ενδύματα, μια μάσκα για το πρόσωπο ή και γυαλιά.
Αν ο ηλεκτρολύτης έρθει σε επαφή με το δέρμα, πλύντε με άφθονο νερό.
Αν έρθει σε επαφή με τα μάτια, πλύντε τα με άφθονο νερό για 15 λεπτά, μετά απευθυνθείτε αμέσως σε έναν οφθαλμίατρο.
Αν καταπιείτε κατά λάθος ηλεκτρολύτη, πιείτε αρκετό νερό ή γάλα, συνεχίστε με γάλα μαγνησίου ή φυτικό λάδι και μετά απευθυνθείτε αμέσως σε ένα γιατρό.
Η μπαταρία αναδίδει εκρηκτικά αέρια, είναι λοιπόν σκόπιμο να μην υπάρχουν κοντά φλόγες, σπινθήρες, τσιγάρα και οποιαδήποτε άλλη πηγή θερμότητας.

Κατά την επαναφόρτιση, φροντίστε να υπάρχει καλός εξαερισμός του χώρου, για την αποφυγή εισπνοής των αερίων που παράγονται κατά την επαναφόρτιση.

ΦΥΛΑΣΣΕΤΑΙ ΜΑΚΡΙΑ ΑΠΟ ΤΑ ΠΑΙΔΙΑ.

Προσέξτε να μην γείρετε πολύ το δίκυκλο, για την αποφυγή επικίνδυνων διαρροών των υγρών της μπαταρίας.

⚠ ΠΡΟΣΟΧΗ

Μην αντιστρέφετε ποτέ τα καλώδια της μπαταρίας.

Συνδέετε και αποσυνδέετε την μπαταρία με το διακόπτη εκκίνησης στη θέση "⊗", διαφορετικά μπορεί να πάθουν βλάβη κάποια εξαρτήματα.
Συνδέετε πρώτα το θετικό πόλο (+) και μετά τον αρνητικό (–).
Αποσυνδέετε ακολουθώντας αντίστροφα τη διαδικασία.

Τα υγρά της μπαταρίας είναι διαβρωτικά.

Μην τα χύνετε, ειδικά πάνω στα πλαστικά μέρη.

Σε περίπτωση εγκατάστασης μπαταρίας "ΚΛΕΙΣΤΟΥ ΤΥΠΟΥ" χρησιμοποιήστε, για την επαναφόρτιση, ένα φορτιστή μπαταριών ειδικού τύπου (σταθερής τάσης/ρεύματος ή σταθερής τάσης).
Χρησιμοποιώντας ένα συνηθισμένο φορτιστή μπαταριών μπορεί να καταστραφεί η μπαταρία.

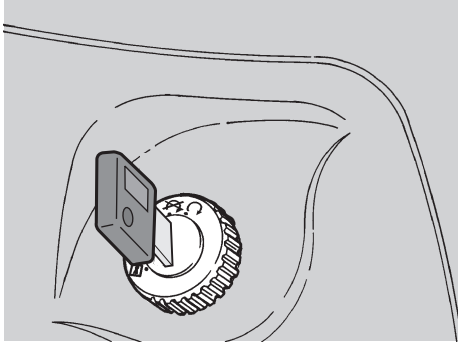

ΜΕΓΑΛΗ ΠΕΡΙΟΔΟΣ ΑΔΡΑΝΕΙΑΣ ΤΗΣ ΜΠΑΤΑΡΙΑΣ

Στην περίπτωση που το δίκυκλο μείνει ακίνητο για περισσότερες από 15 ημέρες πρέπει να φορτίσετε την μπαταρία του, για την αποφυγή της θείωσης, βλέπε σελ. 59 (ΕΠΑΝΑΦΟΡΤΙΣΗ ΜΠΑΤΑΡΙΑΣ):

- Βγάλτε την μπαταρία, βλέπε σελ. 58 (ΑΦΑΙΡΕΣΗ ΤΗΣ ΜΠΑΤΑΡΙΑΣ) και φυλάξτε την σε έναν χώρο δροσερό και στεγνό.

Σε περιόδους διαλειμμάτων ή όταν το δίκυκλο παραμένει ακινητοποιημένο, για την αποφυγή της αποφόρτισης, ελέγχετε τακτικά την μπαταρία (περίπου μία φορά το μήνα).

- Επαναφορτίστε την πλήρως, χρησιμοποιώντας κανονική φόρτιση, βλέπε σελ. 59 (ΕΠΑΝΑΦΟΡΤΙΣΗ ΜΠΑΤΑΡΙΑΣ).

Αν η μπαταρία παραμείνει στο δίκυκλο αποσυνδέστε τα καλώδια από τους πόλους.

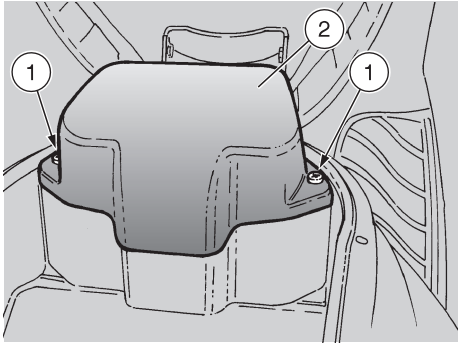

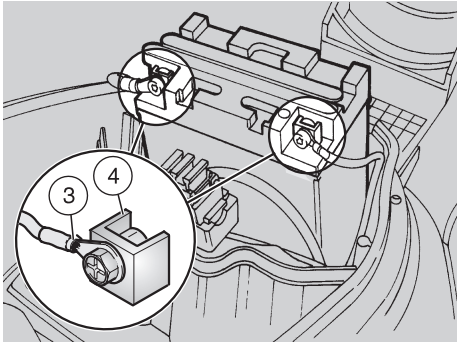

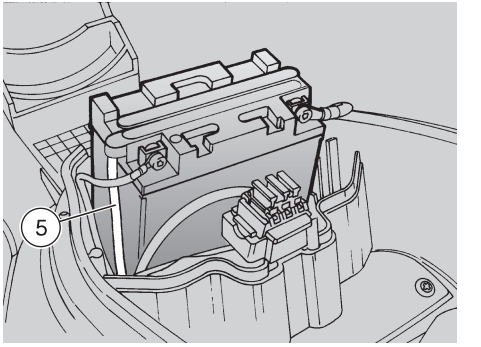

ΑΦΑΙΡΕΣΗ ΚΑΠΑΚΙΟΥ ΜΠΑΤΑΡΙΑΣ

Διαβάστε με προσοχή τη σελ. 57 (ΜΠΑΤΑΡΙΑ).

ΣΗΜΑΝΤΙΚΟ Τοποθετήστε το δίκυκλο σε στέρεο και επίπεδο έδαφος.

- Βεβαιωθείτε ότι ο διακόπτης εκκίνησης βρίσκεται στη θέση “⊗”.
- Σηκώστε τη σέλα, βλέπε σελ. 22 (ΚΛΕΙΔΩΜΑ/ΞΕΚΛΕΙΔΩΜΑ ΤΗΣ ΣΕΛΑΣ).
- Ξεβιδώστε και βγάλτε τις δύο βίδες (1).
- Αφαιρέστε το καπάκι μπαταρίας (2).

ΕΛΕΓΧΟΣ ΚΑΙ ΚΑΘΑΡΙΣΜΟΣ ΑΚΡΟΔΕΚΤΩΝ ΚΑΙ ΠΟΛΩΝ

- Αφαιρέστε το καπάκι μπαταρίας, βλέπε πιο πάνω (ΑΦΑΙΡΕΣΗ ΚΑΠΑΚΙΟΥ ΜΠΑΤΑΡΙΑΣ).
- Ελέγξτε αν οι ακροδέκτες (3) των καλωδίων και οι πόλοι (4) της μπαταρίας είναι:
  - σε καλή κατάσταση (μη οξειδωμένοι και καλυμμένοι από επικαθίσεις);
  - καλυμμένοι από ουδέτερο γράσο ή βαζελίνη.

Αν χρειαστεί:

- Αποσυνδέστε πρώτα τον αρνητικό πόλο (–) και μετά το θετικό (+).
- Τρίψτε με μία μεταλλική βούρτσα για να εξαλείψετε κάθε ίχνος οξείδωσης.
- Επανασυνδέστε τους πόλους πρώτα το θετικό (+) και μετά τον αρνητικό (–).
- Καλύψτε τους πόλους με ουδέτερο γράσο ή βαζελίνη.

ΑΦΑΙΡΕΣΗ ΤΗΣ ΜΠΑΤΑΡΙΑΣ

- Αφαιρέστε το καπάκι μπαταρίας, βλέπε πλάι (ΑΦΑΙΡΕΣΗ ΚΑΠΑΚΙΟΥ ΜΠΑΤΑΡΙΑΣ).
- Αποσυνδέστε πρώτα τον αρνητικό πόλο (**–**) και μετά το θετικό (**+**).
- Βγάλτε το σωληνάκι εξαέρωσης της μπαταρίας (5).
- Βγάλτε την μπαταρία από τη θέση της και τοποθετήστε την σε μία επίπεδη επιφάνεια, σε δροσερό και στεγνό μέρος.

⚠ ΚΙΝΔΥΝΟΣ

Οταν βγει η μπαταρία από τη θέση της πρέπει να τοποθετηθεί σε χώρο σίγουρο και μακριά από τα παιδιά.

- Επανατοποθετήστε το καπάκι της μπαταρίας, βλέπε πλάι (ΑΦΑΙΡΕΣΗ ΚΑΠΑΚΙΟΥ ΜΠΑΤΑΡΙΑΣ).

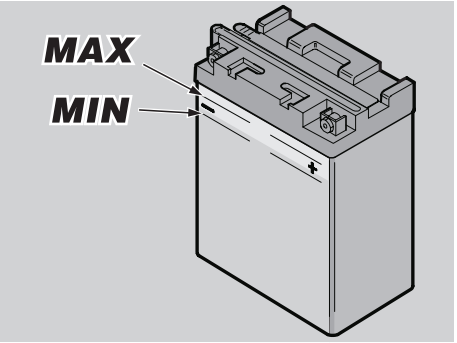

ΕΛΕΓΧΟΣ ΣΤΑΘΜΗΣ ΤΟΥ ΗΛΕΚΤΡΟΛΥΤΗ

Για τον έλεγχο της στάθμης του ηλεκτρολύτη:

- Αφαιρέστε το καπάκι μπαταρίας, βλέπε σελ. 58 (ΑΦΑΙΡΕΣΗ ΚΑΠΑΚΙΟΥ ΜΠΑΤΑΡΙΑΣ).
- Ελέγξτε αν η στάθμη του υγρού βρίσκεται ανάμεσα στις ενδείξεις "**MIN**" και "**MAX**", που είναι χαραγμένες στο πλάι της μπαταρίας.
  Διαφορετικά:
- Αφαιρέστε τα καπάκια των στοιχείων.

⚠ ΠΡΟΣΟΧΗ

Για τη συμπλήρωση του υγρού του ηλεκτρολύτη χρησιμοποιήστε μόνο αποσταγμένο νερό. Μην ξεπερνάτε την ένδειξη "MAX", επειδή η στάθμη αυξάνεται κατά τη φόρτιση.

- Συμπληρώστε μόνο αποσταγμένο νερό για την αποκατάσταση της στάθμης.

ΕΠΑΝΑΦΟΡΤΙΣΗ ΜΠΑΤΑΡΙΑΣ

- Αφαιρέστε την μπαταρία, βλέπε σελ. 58 (ΑΦΑΙΡΕΣΗ ΤΗΣ ΜΠΑΤΑΡΙΑΣ).
- Αφαιρέστε τα καπάκια των στοιχείων.
- Ελέγξτε τη στάθμη του ηλεκτρολύτη βλέπε πλάι (ΕΛΕΓΧΟΣ ΣΤΑΘΜΗΣ ΤΟΥ ΗΛΕΚΤΡΟΛΥΤΗ).
- Συνδέστε την μπαταρία με ένα φορτιστή μπαταριών.
- Συνιστάται μια φόρτιση χρησιμοποιώντας ρεύμα έντασης (αμπέρ) ίσο με το 1/10 της χωρητικότητας της μπαταρίας.
- Στο τέλος της φόρτισης, ελέγξτε ξανά τη στάθμη του ηλεκτρολύτη και αν χρειαστεί συμπληρώστε αποσταγμένο νερό.
- Επανατοποθετήστε τα καπάκια των στοιχείων.

⚠ ΠΡΟΣΟΧΗ

Επανατοποθετήστε την μπαταρία μόνο 5-10 λεπτά μετά την αποσύνδεση από το φορτιστή, επειδή η μπαταρία συνεχίζει να παράγει αέρια, για μικρό χρονικό διάστημα.

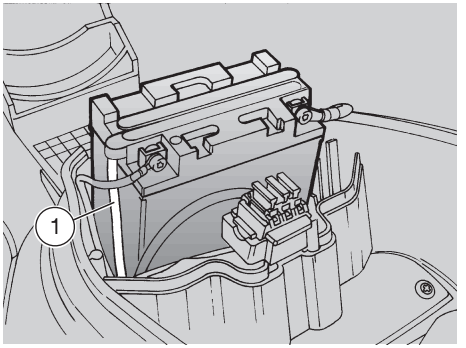

ΤΟΠΟΘΕΤΗΣΗ ΤΗΣ ΜΠΑΤΑΡΙΑΣ

- Αφαιρέστε το καπάκι μπαταρίας, βλέπε σελ. 58 (ΑΦΑΙΡΕΣΗ ΚΑΠΑΚΙΟΥ ΜΠΑΤΑΡΙΑΣ).
- Τοποθετήστε την μπαταρία στη θέση της.
- Βάλτε το σωληνάκι εξαέρωσης (1).

⚠ ΠΡΟΣΟΧΗ

Συνδέετε πάντα το σωληνάκι εξαέρωσης της μπαταρίας, για να μη διαβρωθούν τα ηλεκτρικά κυκλώματα, τα βαμμένα μέρη, τα λαστιχένια εξαρτήματα ή οι φλάντζες από τους ατμούς του θειικού οξέος.

- Συνδέστε με τη σειρά το θετικό (**+**) και μετά τον αρνητικό (**–**) πόλο.
- Καλύψτε του πόλους με ουδέτερο γράσο ή βαζελίνη.
- Επανατοποθετήστε το καπάκι της μπαταρίας, βλέπε σελ. 58 (ΑΦΑΙΡΕΣΗ ΚΑΠΑΚΙΟΥ ΜΠΑΤΑΡΙΑΣ).

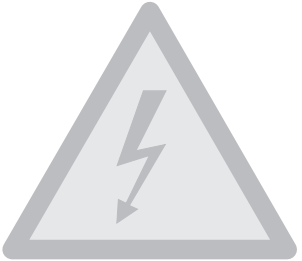

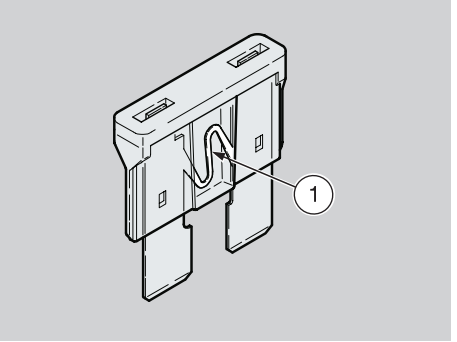

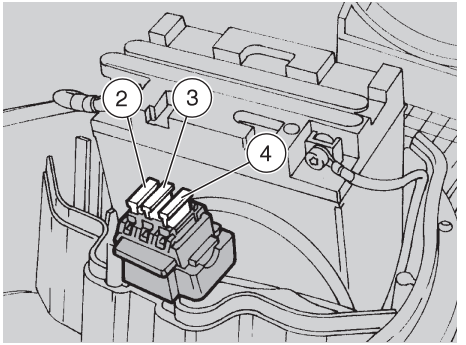

ΑΝΤΙΚΑΤΑΣΤΑΣΗ ΤΩΝ ΑΣΦΑΛΕΙΩΝ

Διαβάστε με προσοχή τη σελ. 39 (ΣΥΝΤΗΡΗΣΗ).

⚠ ΠΡΟΣΟΧΗ

Μην επισκευάζετε ελαττωματικές ασφάλειες. Ποτέ μη χρησιμοποιείτε ασφάλειες διαφορετικές από τις καθορισμένες. Μπορεί να προκληθούν βλάβες στο ηλεκτρονικό κύκλωμα ή ακόμα και πυρκαγιά σε περίπτωση βραχυκυκλώματος.

ΣΗΜΑΝΤΙΚΟ Οταν η ασφάλεια καίγεται συχνά, είναι πιθανό να υπάρχει κάποιο βραχυκύκλωμα ή κάποια υπερφόρτιση στο ηλεκτρικό κύκλωμα. Στην περίπτωση αυτή συμβουλευτείτε έναν Επίσημο Συνεργάτη της **aprilia**.

Αν διαπιστωθεί βλάβη ή κακή λειτουργία ενός ηλεκτρικού εξαρτήματος ή δεν παίρνει εμπρός ο κινητήρας, είναι απαραίτητο να ελέγξετε τις ασφάλειες.

Ελέγξτε πρώτα τις ασφάλειες των 7,5 A και 15 A και μετά την ασφάλεια των 20 A.

Για τον έλεγχο:

- Αφαιρέστε το καπάκι μπαταρίας, βλέπε σελ. 58 (ΕΛΕΓΧΟΣ ΚΑΙ ΚΑΘΑΡΙΣΜΟΣ ΑΚΡΟΔΕΚΤΩΝ ΚΑΙ ΠΟΛΩΝ).
- Βγάλτε μία-μία τις ασφάλειες και ελέγξτε αν το συρματάκι (1) είναι κομμένο.
- Πριν αντικαταστήσετε την ασφάλεια, αναζητήστε την αιτία που προκάλεσε τη βλάβη.
- Αντικαταστήστε την καμμένη ασφάλεια με μια άλλη με τα ίδια αμπέρ.

ΣΗΜΑΝΤΙΚΟ Αν χρησιμοποιηθεί η εφεδρική ασφάλεια, προβλέψτε να τοποθετήσετε μία ίδια στη θέση της.

- Επανατοποθετήστε το καπάκι της μπαταρίας, βλέπε σελ. 58 (ΑΦΑΙΡΕΣΗ ΚΑΠΑΚΙΟΥ ΜΠΑΤΑΡΙΑΣ).

ΔΙΑΤΑΞΗ ΑΣΦΑΛΕΙΩΝ

– **Ασφάλεια των 7,5A (2)**
Από το διακόπτη εκκίνησης προς τη μίζα.

– **Ασφάλεια των 15A (3)**
Από την μπαταρία προς όλα τα φορτία φώτων και την κόρνα.

– **Ασφάλεια των 20A (4)**
Από την μπαταρία προς το διακόπτη εκκίνησης, το ρυθμιστή τάσης, το βεντιλατέρ.

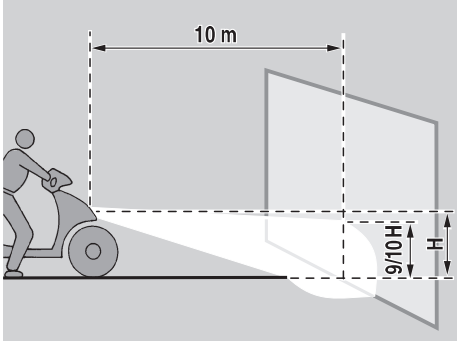

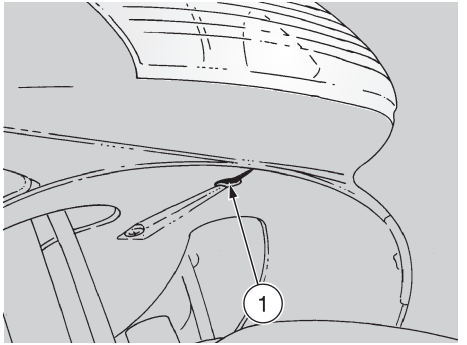

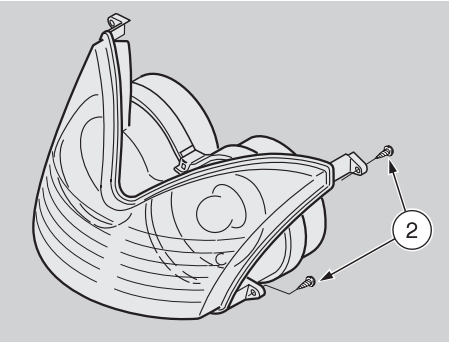

ΚΑΤΑΚΟΡΥΦΗ ΡΥΘΜΙΣΗ ΤΗΣ ΔΕΣΜΗΣ ΦΩΤΟΣ

Για ένα γρήγορο έλεγχο της σωστής ρύθμισης της εμπρός δέσμης φωτός, τοποθετήστε το δίκυκλο σε μια απόσταση δέκα μέτρων από έναν κατακόρυφο τοίχο, και βεβαιωθείτε ότι το έδαφος είναι επίπεδο.

Ανάψτε τα φώτα πορείας, καθίστε στο δίκυκλο και ελέγξτε αν η φωτεινή δέσμη φωτίζοντας τον τοίχο είναι λίγο κάτω από την ευθεία του προβολέα (περίπου 9/10 του ολικού ύψους).

Για να ρυθμίσετε τη δέσμη φωτός:

◆ Ρυθμίστε με ένα κατσαβίδι μέσω της ειδικής βίδας (1).

ΒΙΔΩΝΟΝΤΑΣ (κατά τη φορά των δεικτών του ρολογιού), η δέσμη φωτός ανεβαίνει.

ΞΕΒΙΔΩΝΟΝΤΑΣ (αντίθετα από τη φορά των δεικτών του ρολογιού), η δέσμη φωτός κατεβαίνει.

125 150 ΟΡΙΖΟΝΤΙΑ ΡΥΘΜΙΣΗ ΤΗΣ ΔΕΣΜΗΣ ΦΩΤΟΣ USA

◆ Αφαιρέστε την εμπρός εσωτερική ποδιά, βλέπε σελ. 54 (ΑΦΑΙΡΕΣΗ ΤΗΣ ΕΜΠΡΟΣ ΕΣΩΤΕΡΙΚΗΣ ΠΟΔΙΑΣ).

◆ ★ Ξεβιδώστε και βγάλτε τις δύο βίδες (2).

ΣΗΜΑΝΤΙΚΟ Ανάλογα με τη ρύθμιση, οι δύο βίδες (2) ίσως να χρειάζεται να αντικατασταθούν με πιο μακριές βίδες (παρέχονται σαν κιτ).

◆ Τοποθετήστε ανάμεσα στα στηρίγματα του φαναριού και στην εμπρός εσωτερική ποδιά τους αποστάτες (παρέχονται σαν κιτ) σε συνάρτηση με τον τύπο ρύθμισης που θέλετε να κάνετε.

ΣΗΜΑΝΤΙΚΟ Με βάση τους προεπιλεγμένους αποστάτες, χρησιμοποιήστε τις κατάλληλες βίδες.

◆ ★ Τοποθετήστε και βιδώστε τις δύο βίδες (2).

ΛΑΜΠΤΗΡΕΣ

Διαβάστε με προσοχή τη σελ. 39 (ΣΥΝΤΗΡΗΣΗ).

⚠ ΚΙΝΔΥΝΟΣ

Κίνδυνος πυρκαγιάς.
Καύσιμα ή άλλες εύφλεκτες ουσίες δεν πρέπει να βρίσκονται κοντά στα ηλεκτρικά εξαρτήματα.

⚠ ΠΡΟΣΟΧΗ

Πριν αντικαταστήσετε κάποιο λαμπτήρα, γυρίστε το διακόπτη εκκίνησης στη θέση "⊗" και περιμένετε μερικά λεπτά μέχρι να κρυώσει.
Αντικαταστήστε τη λάμπα φορώντας καθαρά γάντια ή χρησιμοποιώντας ένα καθαρό και στεγνό πανί.

Μην αφήσετε δακτυλικά αποτυπώματα στη λάμπα, διότι μπορεί να προκαλέσουν υπερθέρμανση με αποτέλεσμα να σπάσει. Αν ακουμπήσετε τη λάμπα με γυμνά χέρια, καθαρίστε τα αποτυπώματα με οινόπνευμα για να μην καεί πρόωρα.

ΜΗ ΖΟΡΙΖΕΤΕ ΤΑ ΗΛΕΚΤΡΙΚΑ ΚΑΛΩΔΙΑ.

ΣΗΜΑΝΤΙΚΟ Πριν αντικαταστήσετε ένα λαμπτήρα ελέγξτε τις ασφάλειες, βλέπε σελ. 60 (ΑΝΤΙΚΑΤΑΣΤΑΣΗ ΤΩΝ ΑΣΦΑΛΕΙΩΝ).

ΑΝΤΙΚΑΤΑΣΤΑΣΗ ΛΑΜΠΤΗΡΩΝ ΤΑΜΠΛΟ ΚΑΙ ΜΠΑΤΑΡΙΑΣ ΡΟΛΟΓΙΟΥ

Αν είναι απαραίτητο ένα σέρβις ή μια τεχνική συμβουλή, απευθυνθείτε σε έναν Επίσημο Συνεργάτη της **aprilia**, που εγγυάται ένα επιμελημένο και προσεγμένο σέρβις.

ΑΝΤΙΚΑΤΑΣΤΑΣΗ ΛΑΜΠΤΗΡΩΝ ΕΜΠΡΟΣ ΦΛΑΣ

Διαβάστε με προσοχή πλάι (ΛΑΜΠΤΗΡΕΣ).

Για την αντικατάσταση:

ΣΗΜΑΝΤΙΚΟ Οι ακόλουθες πληροφορίες αναφέρονται μόνο σε ένα φλας αλλά ισχύουν και για τα δύο

- Ξεβιδώστε και βγάλτε τις βίδες (1).

⚠ ΠΡΟΣΟΧΗ

Ενεργήστε με προσοχή για να μην καταστρέψετε τα γλωσσίδια και τις βάσεις ασφάλισής τους.

- Αφαιρέστε το προστατευτικό κρύσταλλο (2).
- Ξεβιδώστε και βγάλτε τη βίδα (3).

⚠ ΠΡΟΣΟΧΗ

Στο εσωτερικό του χρωματιστού κρύσταλλου, υπάρχει ένας φακός εστίασης. Μην μπερδέψετε το αριστερό με το δεξιό κρύσταλλο.

- Αφαιρέστε το χρωματιστό κρύσταλλο (4)
- Πιέστε ελαφρά το λαμπτήρα (5) και περιστρέψτε τον προς τα αριστερά.

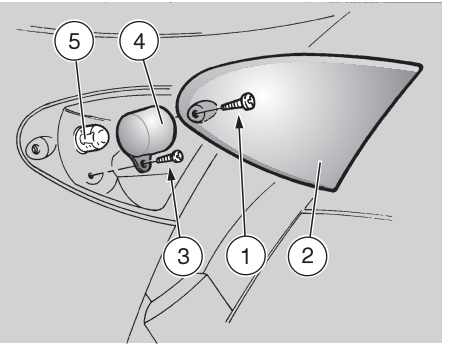

- Βγάλτε το λαμπτήρα από τη βάση.

ΣΗΜΑΝΤΙΚΟ Τοποθετήστε το λαμπτήρα στο ντουί, αντιστοιχίζοντας τα ποδαράκια του λαμπτήρα με τους αντίστοιχους οδηγούς στο ντουί.

- Τοποθετήστε σωστά ένα λαμπτήρα ίδιου τύπου.

Κατά την επανατοποθέτηση:

ΣΗΜΑΝΤΙΚΟ Κατά την επανατοποθέτηση, τοποθετήστε σωστά το προστατευτικό κρύσταλλο (2) στη θέση του.
Μην μπερδέψετε τη θέση των βιδών (1) και (3).

⚠ ΠΡΟΣΟΧΗ

Βιδώστε με προσοχή και απαλά τη βίδα (1) και τη βίδα (3) για να μην σπάσει το προστατευτικό κρύσταλλο (2) και το χρωματιστό κρύσταλλο (4).

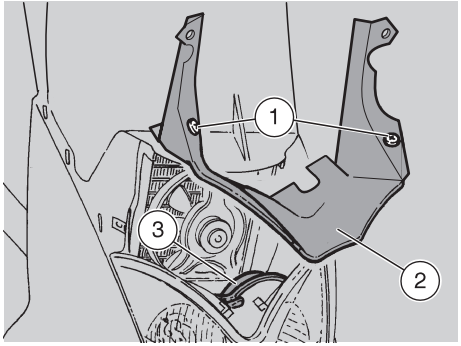

ΑΝΤΙΚΑΤΑΣΤΑΣΗ ΛΑΜΠΤΗΡΩΝ ΕΜΠΡΟΣ ΦΑΝΑΡΙΟΥ

Διαβάστε με προσοχή τη σελ. 62 (ΛΑΜΠΤΗΡΕΣ).

Στο εμπρός φανάρι υπάρχουν:
– Δύο λαμπτήρες μεσαίας/μεγάλης σκάλας.
– Ενας λαμπτήρας φώτων θέσης, (Δύο λαμπτήρες φώτων θέσης J UK).

Για την αντικατάσταση:
- Αφαιρέστε την ποδιά, βλέπε σελ. 53 (ΑΦΑΙΡΕΣΗ ΤΟΥ ΕΜΠΡΟΣ ΦΤΕΡΟΥ).
- Ξεβιδώστε και βγάλτε τις βίδες (1) και τις ροδέλες.
- Αφαιρέστε τον προσαγωγέα αέρα (2) τραβώντας τον από τους άνω αξονίσκους.

ΣΗΜΑΝΤΙΚΟ Μην αφαιρείτε εντελώς το κάλυμμα (3), επειδή είναι στερεωμένο στο σώμα του φαναριού με δύο πριτσίνια.

- Σηκώνοντας το άνω γλωσσίδι στερέωσης, μετακινήστε με τα χέρια το κάλυμμα (3).

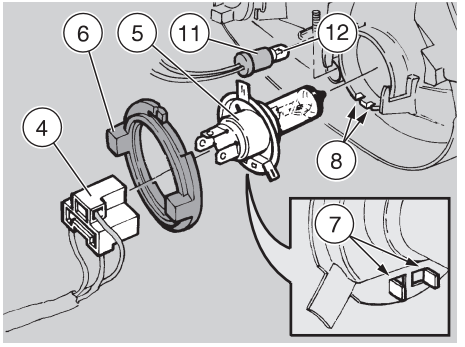

ΛΑΜΠΤΗΡΕΣ ΜΕΣΑΙΑΣ/ ΜΕΓΑΛΗΣ ΣΚΑΛΑΣ (ΑΛΟΓΟΝΟΥ)

⚠ ΠΡΟΣΟΧΗ

Για να βγάλετε το ηλεκτρικό φις του λαμπτήρα, μην τραβάτε τα καλώδια.

- Πιάστε το ηλεκτρικό φις του λαμπτήρα (4), τραβήξτε το και αποσυνδέστε το από το λαμπτήρα (5).
- Περιστρέψτε αριστερά το ντουί (6) και βγάλτε το από την παραβολική βάση.
- Βγάλτε το λαμπτήρα (5).

Κατά την επανατοποθέτηση:

ΣΗΜΑΝΤΙΚΟ Τοποθετήστε το λαμπτήρα (5) στην παραβολική βάση, έτσι ώστε να συμπέσουν τα δύο προεξοχές (7) στο λαμπτήρα με τους αντίστοιχους οδηγούς (8) πάνω στην παραβολική βάση.

- Τοποθετήστε το ντουί (6) πάνω στην παραβολική βάση και περιστρέψτε δεξιά.
- Συνδέστε το ηλεκτρικό φις λαμπτήρα (4).

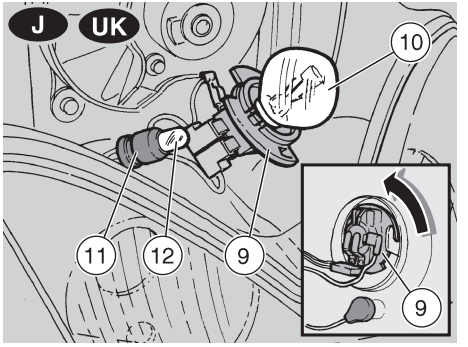

ΛΑΜΠΤΗΡΕΣ ΜΕΣΑΙΑΣ/ ΜΕΓΑΛΗΣ ΣΚΑΛΑΣ J UK

- Περιστρέψτε αριστερά το ντουί (9) και βγάλτε το από τη βάση.
- Πιέστε ελαφρά και περιστρέψτε το λαμπτήρα μεσαίας/μεγάλης σκάλας (10), βγάλτε τον και αντικαταστήστε τον με έναν ίδιου τύπου.

ΛΑΜΠΤΗΡΕΣ ΦΩΤΩΝ ΘΕΣΗΣ

⚠ ΠΡΟΣΟΧΗ

Μην τραβάτε τα ηλεκτρικά καλώδια για να βγάλετε το ντουί.

- Πιάστε το ντουί (11), τραβήξτε το και αποσυνδέστε το από τη βάση του.
- Βγάλτε το λαμπτήρα φώτων θέσης (12) και αντικαταστήστε τον με έναν ίδιου τύπου.

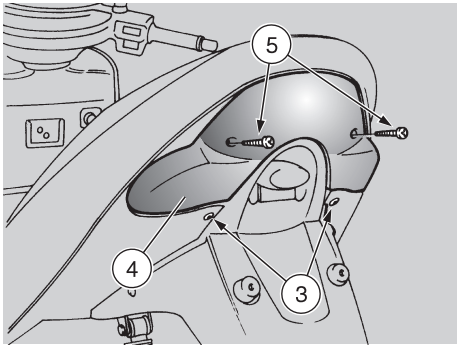

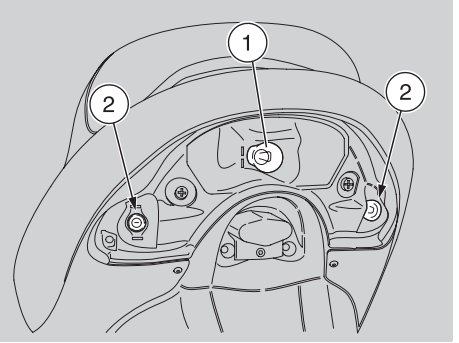

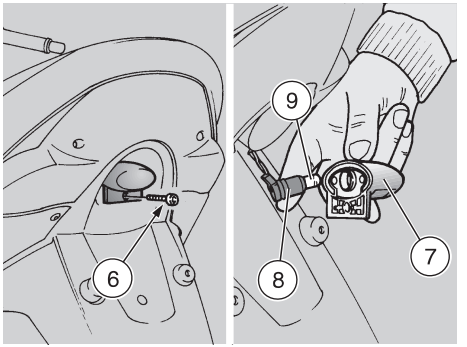

ΑΝΤΙΚΑΤΑΣΤΑΣΗ ΛΑΜΠΤΗΡΩΝ ΠΙΣΩ ΦΑΝΑΡΙΟΥ

Διαβάστε με προσοχή τη σελ. 62 (ΛΑΜΠΤΗΡΕΣ).

Στο πίσω φανάρι υπάρχουν:
– Ενας λαμπτήρας φώτων θέσης/φώτων stop (1).
– Δύο λαμπτήρες πίσω φώτων φλας (2).

Για την αντικατάσταση:
- Χαλαρώστε τις βίδες (3) για να διευκολύνετε μετά την επανατοποθέτηση του προστατευτικού κρύσταλλου (4).
- Ξεβιδώστε και βγάλτε τις βίδες (5).

⚠ ΠΡΟΣΟΧΗ

Κατά την αφαίρεση του προστατευτικού κρύσταλλου, ενεργήστε με προσοχή, για να μη σπάσει το δόντι στερέωσης.

- Αφαιρέστε το προστατευτικό κρύσταλλο (4).
- Πιέστε ελαφρά το λαμπτήρα και περιστρέψτε τον προς τα αριστερά.
- Βγάλτε το λαμπτήρα από τη βάση.

ΣΗΜΑΝΤΙΚΟ Τοποθετήστε το λαμπτήρα στο ντουί, βάζοντας τα ποδαράκια του λαμπτήρα σε αντιστοιχία με τους οδηγούς στο ντουί.

- Τοποθετήστε σωστά ένα λαμπτήρα ίδιου τύπου.

ΣΗΜΑΝΤΙΚΟ Κατά την επανατοποθέτηση, βάλτε το προστατευτικό κρύσταλλο σωστά στη θέση του.

⚠ ΠΡΟΣΟΧΗ

Βιδώστε με προσοχή και απαλά τις βίδες (5) για να μην σπάσει το προστατευτικό κρύσταλλο.

ΑΝΤΙΚΑΤΑΣΤΑΣΗ ΛΑΜΠΤΗΡΑ ΦΩΤΙΣΜΟΥ ΠΙΝΑΚΙΔΑΣ

Διαβάστε με προσοχή τη σελ. 62 (ΛΑΜΠΤΗΡΕΣ).

Για την αντικατάσταση:
- Ξεβιδώστε κια αφαιρέστε τη βίδα (6).
- Αφαιρέστε το φωτιστικό σώμα (7).

⚠ ΠΡΟΣΟΧΗ

Για να βγάλετε το ντουί μην τραβάτε τα ηλεκτρικά καλώδια.

- Πιάστε το ντουί (8), τραβήξτε το και βγάλτε το από τη βάση.
- Βγάλτε το λαμπτήρα (9) και αντικαταστήστε τον με έναν ίδιου τύπου.

⚠ ΚΙΝΔΥΝΟΣ

Πριν τη μεταφορά του δικύκλου, είναι απαραίτητο να αδειάσετε προσεκτικά το ρεζερβουάρ και τα καρμπυρατέρ, βλέπε πλάι (ΑΔΕΙΑΣΜΑ ΤΟΥ ΚΑΥΣΙΜΟΥ ΑΠΟ ΤΟ ΡΕΖΕΡΒΟΥΑΡ), ελέγχοντας αν έχουν στεγνώσει καλά.

Κατά τη μεταφορά, το δίκυκλο πρέπει να παραμείνει σε κατακόρυφη θέση, και καλά δεμένο, αποφεύγοντας έτσι τυχόν διαρροές καυσίμου, λαδιού και υγρού ψύξης.

Σε περίπτωση βλάβης μη ρυμουλκείτε το δίκυκλο αλλά καλέστε την οδική βοήθεια.

ΑΔΕΙΑΣΜΑ ΤΟΥ ΚΑΥΣΙΜΟΥ ΑΠΟ ΤΟ ΡΕΖΕΡΒΟΥΑΡ

Διαβάστε με προσοχή τη σελ. 24 (ΚΑΥΣΙΜΟ).

⚠ ΚΙΝΔΥΝΟΣ

Κίνδυνος φωτιάς.
Περιμένετε να κρυώσουν εντελώς ο κινητήρας και οι εξατμίσεις.
Οι αναθυμιάσεις του καυσίμου είναι βλαβερές για την υγεία.

Βεβαιωθείτε πριν προχωρήσετε, ότι ο χώρος που θα εργαστείτε έχει καλό εξαερισμό.
Μην εισπνέετε τις αναθυμιάσεις καυσίμου.
Μην καπνίζετε και μη χρησιμοποιείτε ελεύθερες φλόγες.

ΜΗΝ ΠΕΤΑΤΕ ΤΟ ΚΑΥΣΙΜΟ ΣΤΟ ΠΕΡΙΒΑΛΛΟΝ.

- Τοποθετήστε το δίκυκλο στο κεντρικό σταντ.
- Σβήστε τον κινητήρα και περιμένετε να κρυώσει.
- Προμηθευτείτε ένα δοχείο, με χωρητικότητα μεγαλύτερη από την ποσότητα του καυσίμου στο ρεζερβουάρ, και τοποθετήστε το στην αριστερή πλευρά του δικύκλου.
- Βγάλτε την τάπα ρεζερβουάρ καυσίμων.
- Για το άδειασμα του καυσίμου από το ρεζερβουάρ, χρησιμοποιήστε μία χειροκίνητη αντλία ή ένα ανάλογο σύστημα.

⚠ ΚΙΝΔΥΝΟΣ

Οταν τελειώσετε το άδειασμα κλείστε την τάπα του ρεζερβουάρ.

Για το πλήρες άδειασμα του καρμπυρατέρ:

- Αφαιρέστε το αριστερό καπάκι επιθεώρησης, βλέπε σελ. 52 (ΑΦΑΙΡΕΣΗ ΑΡΙΣΤΕΡΟΥ ΚΑΙ ΔΕΞΙΟΥ ΚΑΠΑΚΙΟΥ ΕΠΙΘΕΩΡΗΣΗΣ).

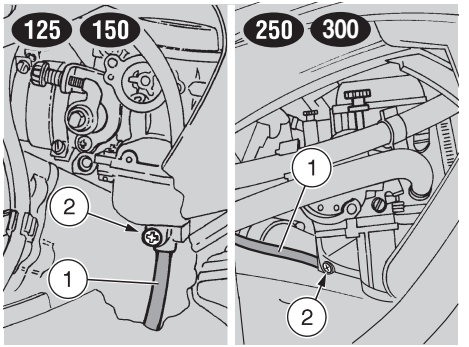

- Τοποθετήστε το ελεύθερο άκρο του σωλήνα (1) μέσα σε ένα δοχείο.
- Ανοίξτε την εξαέρωση του καρμπυρατέρ χαλαρώνοντας τη βίδα εξαέρωσης (2) που βρίσκεται κάτω από τη λεκανίτσα.

Οταν βγει όλο το καύσιμο, που περιέχεται στο καρμπυρατέρ:

- Βιδώστε τη βίδα εξαέρωσης (2) μέχρι τέρμα.

⚠ ΠΡΟΣΟΧΗ

Βιδώστε με προσοχή τη βίδα εξαέρωσης (2), για να αποφύγετε τη διαρροή καυσίμου από την εξαέρωση του καρμπυρατέρ κατά τον ανεφοδιασμό.

Σε περίπτωση ανάγκης απευθυνθείτε σε έναν Επίσημο Αντιπρόσωπο της aprilia.

Καθαρίζετε τακτικά το δίκυκλο αν χρησιμοποιείται σε συνθήκες:

- Ατμοσφαιρικής ρύπανσης (πόλεις και βιομηχανικές ζώνες).
- Σε περιοχές με αλμύρα και υγρασία (μαρίνες, κλίματα ζεστά και υγρά).
- Ιδιαίτερες περιβαλλοντικές/εποχικές συν-θήκες (χρήση άλατος, χημικά αντιψυκτικά προϊόντα στους δρόμους κατά τη χειμερινή περίοδο).
- Πρέπει να δοθεί ιδιαίτερη προσοχή έτσι ώστε να μην μείνουν πάνω στο δίκυκλο υπολείμματα από βιομηχανικές και ρυπογόνες σκόνες, λεκέδες από κατράμι, νεκρά έντομα, κουτσουλιές, κλπ.
- Μη σταθμεύετε το δίκυκλο κάτω από δένδρα. Μερικές εποχές, πέφτουν από τα δένδρα ρετσίνι, φρούτα ή φύλλα που περιέχουν χημικές ουσίες βλαβερές για το βερνίκι.

⚠ ΚΙΝΔΥΝΟΣ

Μετά το πλύσιμο του δικύκλου, η απόδοση του φρεναρίσματος μπορεί να είναι προσωρινά μειωμένη, εξαιτίας της παρουσίας νερού στις επιφάνειες τριβής. Πρέπει να προβλέπετε μεγαλύτερες αποστάσεις φρεναρίσματος για την αποφυγή ατυχημάτων. Πατήστε επανειλημμένα τα φρένα, για να επανέλθουν σε κανονικές συνθήκες.

Εκτελέστε τους προκαταρκτικούς ελέγχους, βλέπε σελ. 32 (ΠΡΟΚΑΤΑΡΚΤΙΚΟΙ ΕΛΕΓΧΟΙ).

Για να αφαιρέσετε τη βρομιά και τη λάσπη που έχουν επικαθίσει στις βαμμένες επιφάνειες, να χρησιμοποιήσετε ριπή νερού με χαμηλή πίεση, να πλύνετε καλά τα βρόμικα μέρη, να αφαιρέσετε τη λάσπη και τις βρομιές με ένα μαλακό σφουγγάρι για αμαξώματα καλά ποτισμένο με νερό και σαμπουάν (2 ÷ 4% σαμπουάν σε νερό). Μετά ξεπλύντε καλά με νερό, και στεγνώστε με κατεργασμένο δέρμα.

Για να πλύνετε τα εξωτερικά μέρη του κινητήρα, χρησιμοποιήστε απορρυπαντικό που να αφαιρεί τα γράσα καθώς και πινέλα και κουρέλια.

⚠ ΠΡΟΣΟΧΗ

Υπενθυμίζεται ότι το γυάλισμα με κερί σιλικόνης πρέπει να γίνεται μετά από καλό καθαρισμό του δικύκλου.

Μη γυαλίζετε με διαβρωτικές κρέμες τα ματ βερνίκια.

Μην το πλένετε στον ήλιο, ειδικά το καλοκαίρι, με τις μεταλλικές επιφάνειες να καίνε, διότι το σαμπουάν όταν στεγνώσει μπορεί να προκαλέσει ζημιά στο βερνίκι.

Μη χρησιμοποιείτε υγρά σε θερμοκρασία πάνω από τους 40°C για τον καθαρισμό των πλαστικών τμημάτων του δικύκλου.

Μην κατευθύνετε ριπές νερού ή αέρα με μεγάλη πίεση ή ριπές ατμού στα ακόλουθα μέρη: πλήμνες των τροχών, χειριστήρια στα δεξιά και αριστερά του τιμονιού, ρουλμάν, καρμπυρατέρ, αντλία φρένου, όργανα και δείκτες, εξάτμιση, θήκη εγγράφων/κιτ εργαλείων, διακόπτη εκκίνησης/ κλειδαριάς τιμονιού.

Για το καθάρισμα των επιφανειών από λάστιχο, πλαστικό και της σέλας, μη χρησιμοποιείτε οινόπνευμα, βενζίνη ή διαλύτες, αλλά μόνο νερό και ουδέτερο απορρυπαντικό.

⚠ ΚΙΝΔΥΝΟΣ

Μην αλείφετε με προστατευτικό κερί τη σέλα για να αποφύγετε το γλίστρημα.

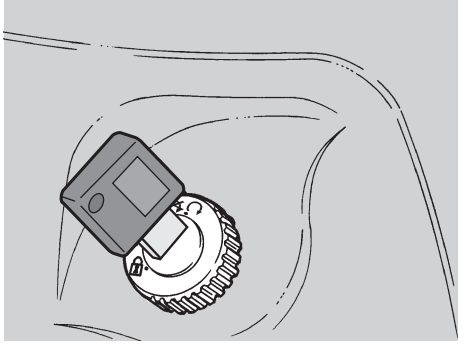

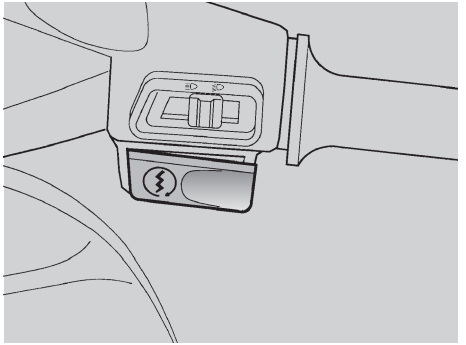

ΜΕΓΑΛΕΣ ΠΕΡΙΟΔΟΙ ΑΔΡΑΝΕΙΑΣ

Χρειάζεται να λάβετε κάποια μέτρα πρόληψης για να αποφύγετε προβλήματα που προέρχονται από τη μη χρησιμοποίηση του δικύκλου.
Επίσης είναι απαραίτητο να κάνετε τις επισκευές και ένα γενικό έλεγχο πριν το θέσετε ξανά σε λειτουργία, διότι μπορεί να ξεχάσετε να το κάνετε αργότερα.

Κάντε τα ακόλουθα:

- Αδειάστε εντελώς το ρεζερβουάρ και καρμπυρατέρ, βλέπε σελ. 65 (ΑΔΕΙΑΣΜΑ ΤΟΥ ΚΑΥΣΙΜΟΥ ΑΠΟ ΤΟ ΡΕΖΕΡΒΟΥΑΡ).
- Αφαιρέστε το μπουζί, βλέπε σελ. 56 (ΜΠΟΥΖΙ).
- Ρίξτε μέσα στον κύλινδρο ένα κουταλάκι (5-10 cm^3) λάδι για κινητήρες.

ΣΗΜΑΝΤΙΚΟ Τοποθετήστε ένα καθαρό πανί κοντά στην οπή του μπουζί σαν προστασία από τυχόν πιτσίλισμα λαδιού.

- Τοποθετήστε το διακόπτη εκκίνησης στη θέση "○" και πατήστε για μερικά δευτ/πτα το κουμπί της μίζας "⊛" γι να απλωθεί ομοιόμορφα το λάδι στην επιφάνεια του κινητήρα.
- Αφαιρέστε το προστατευτικό πανί.
- Επανατοποθετήστε το μπουζί.
- Βγάλτε τη μπαταρία, βλέπε σελ. 58 (ΑΦΑΙΡΕΣΗ ΤΗΣ ΜΠΑΤΑΡΙΑΣ) και τη σελ. 57 (ΜΕΓΑΛΗ ΠΕΡΙΟΔΟΣ ΑΔΡΑΝΕΙΑΣ ΤΗΣ ΜΠΑΤΑΡΙΑΣ).
- Πλύντε και στεγνώστε το δίκυκλο, βλέπε σελ. 66 (ΚΑΘΑΡΙΣΜΟΣ).
- Περάστε με κερί τις βαμμένες επιφάνειες.
- Φουσκώστε τα ελαστικά, βλέπε σελ. 68 (ΤΕΧΝΙΚΑ ΧΑΡΑΚΤΗΡΙΣΤΙΚΑ).
- Τοποθετήστε το δίκυκλο με τέτοιον τρόπο ώστε και οι δύο τροχοί να είναι σηκωμένοι από το έδαφος, χρησιμοποιώντας κατάλληλο στήριγμα.
- Τοποθετήστε το δίκυκλο σε ένα μη θερμαινόμενο χώρο, χωρίς υγρασία, με μικρές διακυμάνσεις θερμοκρασίας προφυλαγμένο από τις ακτίνες του ήλιου.
- Τοποθετήστε και δέστε μία πλαστική σακούλα στην άκρη της εξάτμισης για να μην εισέρχεται υγρασία.
- Καλύψτε το δίκυκλο αποφεύγοντας τη χρήση πλαστικών ή αδιάβροχων υλικών.

ΓΙΑ ΤΗΝ ΕΠΑΝΑΦΟΡΑ ΣΕ ΛΕΙΤΟΥΡΓΙΑ

- Ξεσκεπάστε και καθαρίστε το δίκυκλο, βλέπε σελ. 66 (ΚΑΘΑΡΙΣΜΟΣ).
- Ελέγξτε την κατάσταση φόρτισης της μπαταρίας και τοποθετήστε την, βλέπε σελ. 59 (ΕΠΑΝΑΦΟΡΤΙΣΗ ΜΠΑΤΑΡΙΑΣ) και τοποθετήστε την, βλέπε σελ. 59 (ΤΟΠΟΘΕΤΗΣΗ ΤΗΣ ΜΠΑΤΑΡΙΑΣ).
- Ανεφοδιάστε το ρεζερβουάρ με καύσιμο, βλέπε σελ. 24 (ΚΑΥΣΙΜΟ).
- Κάντε τους προκαταρκτικούς ελέγχους βλέπε σελ 32 (ΠΡΟΚΑΤΑΡΚΤΙΚΟΙ ΕΛΕΓΧΟΙ).

⚠ ΚΙΝΔΥΝΟΣ

Κάντε μερικά χιλιόμετρα με χαμηλή ταχύτητα σε μία περιοχή χωρίς κίνηση.

ΤΕΧΝΙΚΑ ΧΑΡΑΚΤΗΡΙΣΤΙΚΑ

Περιγραφή		125	150	250	300
ΔΙΑΣΤΑΣΕΙΣ	Μήκος	1830 mm		1865 mm	
	Μήκος max (με προέκταση πίσω φτερού)	1920 mm		1955 mm	
	Πλάτος	740 mm		770 mm	
	Υψος (μέχρι το φέρινγκ)	1410 mm		1410 mm	
	Υψος σέλας	800 mm		780 mm	
	Μεταξόνιο	1310 mm		1325 mm	
	Ελάχιστη απόσταση από το έδαφος	170 mm		135 mm	
	Βάρος γεμάτη	139 kg		150 kg	
ΚΙΝΗΤΗΡΑΣ	Τύπος	μονοκύλινδρος τετράχρονος με εκκεντροφόρο επικεφαλής			
	Αριθμός βαλβίδων	4		2	
	Αριθμός κυλίνδρων	1			
	Κυβισμός	124,91 cm^3	150,95 cm^3	249,78 cm^3	264,47 cm^3
	Διάμετρος / διαδρομή	56,4 mm / 50,0 mm	62,0 mm / 50,0 mm	69,0 mm / 66,8 mm	71,0 mm / 66,8 mm
	Συμπίεση	12,5 ± 0,5 : 1		10 ± 0,5 : 1	
	Εκκίνηση	Ηλεκτρική			
	Αρ. στροφών στο ρελαντί	1400 ± 50 στροφές/λεπτό		1500 ± 50στροφές/λεπτό	1450±100στροφές/λεπτό
	Συμπλέκτης	αυτόματη, φυγόκεντρη ξηρή			
	Κιβώτιο ταχυτήτων	αυτόματο			
	Σύστημα λίπανσης	με υγρό κάρτερ, εξαναγκασμένη κυκλοφορία με μηχανική αντλία; έλεγχος στάθμης με βαθμονομημένη ράβδο			
	Ψύξη	υδρόψυκτο με εξαναγκασμένη κυκλοφορία μέσω φυγόκεντρης αντλίας			
ΜΕΤΑΔΟΣΗ	Μετατροπέας	αυτόματος συνεχής			
	Πρωτεύουσα	με τραπεζοειδή ιμάντα			
	Δευτερεύουσα με γρανάζια	με γρανάζια			
	Τελική σχέση κινητήρα / τροχού	ελάχιστη 27,176 μέγιστη 8,152		ελάχιστη 15,808 μέγιστη 5,539	

Περιγραφή		125	150	250	300
ΧΩΡΗΤΙΚΟΤΗΤΑ	Καύσιμο (με τη ρεζέρβα)	9 λίτρα		9,5 λίτρα	
	Ρεζέρβα καυσίμου	1,8 λίτρα		1,5 λίτρα	
	Λάδι κινητήρα - μόνο αλλαγή λαδιών κινητήρα - αλλαγή λαδιών και φίλτρου λαδιού - αλλαγή μετά από κατέβασμα κινητήρα	1050 cm3 1100 cm3 1150 cm3		1200 cm3 — 1400 cm3	
	Λάδι μετάδοσης	100 cm3		250 cm3	
	Υγρό ψύξης (50% νερό+50% αντιψυκτικό αιθυλογλυκόλης)	1,2 λίτρα		1,3 λίτρα	
	Λάδι εμπρός πιρουνιού	148 cm3 (για κάθε μπουκάλα)			
	Θέσεις	2			
	Μέγιστο φορτίο οχήματος (οδηγός + αποσκευές)	105 kg			
	Μέγιστο φορτίο οχήματος (οδηγός + συνεπιβάτης + αποσκευές)	180 kg		200 kg	
ΚΑΡΜΠΥΡΑΤΕΡ	Μοντέλο	MIKUNI BS 26 - 91	MIKUNI BS 26	TEI KEI 5GM1A; TEI KEI 5SE-1A	TK 5SE
	– Εναλλακτικό	KEIHIN CVK 26		–	
	Μοντέλο CH	MIKUNI BS 26 - 61		TEI KEI 5GM1A; TEI KEI 5SE-1A	TK 5SE
	Εισαγωγή	—		διάμετρος ισοδύναμη με 28 mm	28 mm
	Εισαγωγή (Mikuni)	διάμετρος ισοδύναμη με 22,2 mm		—	
	Εισαγωγή (Keihin)	διάμετρος ισοδύναμη με 25 mm		—	
ΤΡΟΦΟΔΟΣΙΑ	Τύπος	Αντλία υποπίεσης			
	Καύσιμο	βενζίνη σούπερ ή αμόλυβδη, με ελάχιστο αριθμό οκτανίων 95 (N.O.R.M.) και 85 (N.O.M.M.) (4 Stars UK)		Σούπερ αμόλυβδη, ελάχιστος αριθμός οκτανίων 91 (N.O.R.M.) και 81 (N.O.M.M.)	

Περιγραφή		125	150	250	300
ΠΛΑΙΣΙΟ	Τύπος	Μονό σωληνωτό εμπρός με δύο χωριστά τμήματα πίσω, με ατσάλινους σωλήνες με υψηλό σημείο κάμψης			
	Κάστερ	26°		28°	
	Τρέιλ	85 mm		100 mm	
ΑΝΑΡΤΗΣΕΙΣ	Εμπρός	Υδραυλικό τηλεσκοπικό πιρούνι			
	Διαδρομή	90 mm			
	Πίσω	Δύο υδραυλικά αμορτισέρ διπλής ενέργειας με ρύθμιση της προφόρτισης σε πέντε θέσεις			
	Διαδρομή τροχού	104 mm		90 mm	
ΦΡΕΝΑ	Εμπρός	Υδραυλικό δισκόφρενο - διάμετρος 220 mm			
	Πίσω	Υδραυλικό δισκόφρενο - διάμετρος 190 mm		Υδραυλικό δισκόφρενο - διάμετρος 220 mm	
ΖΑΝΤΕΣ ΤΡΟΧΩΝ	Τύπος	ελαφρού κράματος			
	Εμπρός	3,00 x 12”			
	Πίσω	3,50 x 12”			
ΕΛΑΣΤΙΚΑ	Τύπος	Χωρίς σαμπρέλα (tubeless)			
	Εμπρός	130 / 70 - 12” 56 L		130 / 70 - 12” 56 P	
	- εναλλακτικά	120 / 70 - 12” 51 P		130 / 70 - 12” 62 L	—
	Πίσω	140 / 70 - 12” 60 J	140 / 70 - 12” 60L	130 / 70 - 12” 62 P	
	- εναλλακτικά	—	—	130 / 70 - 12” 62 L	—
	ΚΑΝΟΝΙΚΗ ΠΙΕΣΗ				
	Εμπρός	190 kPa (1,9 bar)			
	Πίσω	190 kPa (1,9 bar)		210 kPa (2,1 bar)	
	ΠΙΕΣΗ ΜΕ ΣΥΝΕΠΙΒΑΤΗ				
	Εμπρός	200 kPa (2,0 bar)		210 kPa (2,1 bar)	
	Πίσω	220 kPa (2,2 bar)		240 kPa (2,4 bar)	

Περιγραφή		125	150	250	300
ΑΝΑΦΛΕΞΗ	Τύπος	C.D.I. / Μπαταρία ρολογιού		C.D.I. / Μπαταρία ρολογιού; C.D.I. / 3A5-AP	4 AS-AP
	Προπορεία ανάφλεξης	8° ± 2° - πριν από το Α.Ν.Σ στις 1600 στροφές/λεπτό		ελάχιστη10° στις 1500 στροφές/λεπτό μέγιστη 32° στις 5000 στροφές/λεπτό	ελάχιστη 2° 1500 στροφές/λεπτό μέγιστη 22° a 8250 στροφές/λεπτό
ΜΠΟΥΖΙ	Στάνταρ	NGK CR8E VX		NGK DR8EA	
	Διάκενο ηλεκτροδίων	0,6 - 0,7 mm			
ΗΛΕΚΤΡΙΚΟ ΚΥΚΛΩΜΑ	Μπαταρία	12 V - 12 Ah			
	Ασφάλειες	20 - 15 - 7,5 A			
	Γεννήτρια (μόνιμου μαγνήτη)	12 V - 180 W		12 V - 200 W	
ΛΑΜΠΤΗΡΕΣ	Λαμπτήρες μεσαίας/μεγάλης σκάλας	12 V - 35 / 35 W			
	Λαμπτήρες μεσαίας/μεγάλης σκάλας J UK	12 V - 35 / 35 W			
	Φώτα θέσης	12 V - 3 W			
	Φλας	12 V - 10 W			
	Πίσω φώς θέσης/φρένου	12 V - 5/21 W			
	Φωτισμού πινακίδας	12 V - 5 W			
	Φωτισμός ταμπλό	12 V - 1,2 W			
ΕΝΔ. ΛΥΧΝΙΕΣ	Φλας	12 V - 2 W			
	Πίεσης λαδιού κινητήρα 125 150	12 V - 2 W		–	
	Λυχνία αντικατάστασης λαδιού κινητήρα 125 300	–		12 V - 2 W	
	Μεσαίας σκάλας	12 V - 2 W			
	Μεγάλης σκάλας	12 V - 2 W			
	Ρεζέρβας καυσίμου	12 V - 2 W			

ΠΙΝΑΚΑΣ ΛΙΠΑΝΤΙΚΩΝ

Λάδι κινητήρα (συνιστώμενο): Agip 4T FORMULE RACING, SAE 5W -40.
Εναλλακτικά με τα συνιστώμενα λάδια, μπορείτε να χρησιμοποιήσετε λάδια άλλης μάρκας με χαρακτηριστικά ίσα ή ανώτερα από τα τεχνικά χαρακτηριστικά CCMC G-4, A.P.I. SG.

Λάδι πηρουνιού (συνιστώμενο): Agip GEAR SYNTIL, SAE 75W - 90.

Εάν επιθυμείτε να έχετε ενδιάμεση συμπεριφορά μεταξύ των προσφερομένων από το Agip FORK 5W και το Agip FORK 20W, μπορείτε να αναμίξετε τα προϊόντα αυτά με τον παρακάτω τρόπο:

SAE 10W = Agip FORK 5W 67% του όγκου + Agip FORK 20W 33% του όγκου.

SAE 15W = Agip FORK 5W 33% του όγκου + Agip FORK 20W 67% του όγκου.

Ρουλεμάν και άλλα σημεία λίπανσης (συνιστώμενο): 125 150 Agip GREASE SM2.

250 300 Agip GREASE 30.

Εναλλακτικά με το συνιστώμενο προϊόν, μπορείτε να χρησιμοποιήσετε γράσο μάρκας για ρουλεμάν, πεδίο ωφέλιμης θερμοκρασίας -30 °C ... +140 °C, σημείο σταγονοποίησης 150 °C ...230 °C, υψηλή αντιδιαβρωτική προστασία, καλή αντοχή στο νερό και στην οξείδωση.

Προστασία πόλων μπαταρίας: Ουδέτερο γράσσο ή βαζελίνη.

⚠ ΚΙΝΔΥΝΟΣ

Χρησιμοποιείτε μόνο καινούργιο υγρό φρένων. Μην αναμιγνύετε διαφορετικές μάρκες και τύπους λαδιού χωρίς να έχετε επαληθεύσει τη συμβατότητα της βάσης τους.

Υγρό φρένων: Το κύκλωμα φορτώνεται με Agip BRAKE 5.1, DOT 4 (Συμβατό με DOT 5).

⚠ ΚΙΝΔΥΝΟΣ

Χρησιμοποιείτε αντιψυκτικό και αντιδιαβρωτικό μόνο χωρίς νιτρώδη άλατα, που θα εξασφαλίζει προστασία τουλάχιστον -35 °C.

Ψυκτικό υγρό κινητήρα (συνιστώμενο): Agip COOL.

Η ΑΞΙΑ ΤΗΣ ΤΕΧΝΙΚΗΣ ΥΠΟΣΤΗΡΙΞΗΣ aprilia

Χάρη στη συνεχή τεχνική ενημέρωση και στα εξειδικευμένα εκπαιδευτικά προγράμματα πάνω στα προϊόντα **aprilia**, μόνο οι μηχανικοί του Επίσημου Δικτύου **aprilia** γνωρίζουν καλά αυτό το όχημα και διαθέτουν τον ειδικό εξοπλισμό που είναι απαραίτητος για τη σωστή εκτέλεση της συντήρησης και της επισκευής.

Η αξιοπιστία του οχήματος εξαρτάται και από τη μηχανική κατάστασή του. Έτσι, ο έλεγχος πριν από την οδήγηση, η τακτική συντήρηση και η αποκλειστική χρήση Γνησίων Ανταλλακτικών **aprilia** αποτελούν βασικούς παράγοντες.

Για πληροφορίες σχετικά με τον πλησιέστερο Επίσημο Αντιπρόσωπο και/ή το Κέντρο Τεχνικής Υποστήριξης, συμβουλευτείτε το Χρυσό Οδηγό ή ανατρέξτε στο χάρτη που θα βρείτε στον Επίσημο Ιστοχώρο:

www.aprilia.com

Μόνο εάν ζητάτε Γνήσια Ανταλλακτικά aprilia θα έχετε ένα προϊόν μελετημένο και κατασκευασμένο ήδη από το στάδιο σχεδιασμού του δικύκλου. Τα Γνήσια Ανταλλακτικά **aprilia** ύπόκεινται συστηματικά σε διαδικασίες ελέγχου ποιότητας, για να εξασφαλίζουν πλήρη αξιοπιστία και διάρκεια στο χρόνο.

I **APRILIA**	via G. Galilei, 1 - 30033 Noale (VE) Italy Tel. +39(0)41 5829111 - Fax +39(0)41 441054 - Servizio Clienti **aprilia** +39(0)41 5079821
UK **APRILIA WORLD SERVICE UK branch**	15 Gregory Way - SK5 7ST Stockport - Cheshire Tel. 0044-161 475 1800 - Fax 0044-161 475 1825 - Email: massimo_granata@aprilia.com
D **APRILIA MOTORRAD**	Am Seestern 3 - D-40547 - Dusseldorf Tel. 0049-211-59018-00 - Fax 0049-211-5901819 - Email: Ralf_kemper@aprilia.de
NL **APRILIA WORLD SERVICE B.V.**	Nikkelstraat 1 - 4823 - Ae Breda Tel. 0031-76-5431640 - Fax 0031-76-5431649 - Email: Dennis_Opstal@nl.aprilia.com
E **APRILIA WORLD SERVICE** Succursale en Espana	Edificio América, Av.da de Arangon, 334 - 28022 Madrid Tel. 0034-91-7460066 - Fax 0034-91-7460065- Email: Paco_Montes@aprilia.es
F **APRILIA WORLD SERVICE** Succursale en France	z.a. Central Parc - 255 Blv. R. Ballanger B.P. 77 - 93421- Villepinte Tel. 0033-1-49634747 - Fax 0033-1-49638750 - Email: bschweitzer@aprilia.fr
CZ **A. SPIRIT A.S.** **A. SPIRIT A.S. (Sede operativa)**	Saldova 38 - 180 00 - Praha 8 - Karlin Bubenska 43 - 170 00 - Praha 7 Tel. 0042-02-96547142 - Fax 0042-02-96547145 - Email: pistek@aspirit.cz
SLO **AVTO TRIGLAV d.o.o.**	Baragova 5 - 1113 - Ljubljana Tel. 00386-1-5883 421 - Fax. 00386-1-5883465 - Email: ziga.martincic@avto-triglav.si
A **GINZINGER IMPORT GmbH & CO.**	Frankenburgerstrasse 19 - 4910 - Ried im Innkreis Tel. 0043-7752-88077 - Fax. 0043-7752-70684 - Email: office@aprilia.at
HR **ING-KART d.o.o.**	Samoborska cesta 258 - 10000 - Zagreb Tel. 00385-1-3498000 - Fax. 00385-1-3499111 - Email: mario.petrusa@aprilia.hr
IRL **K.D.I. Kawasaki Distributor IRL. LTD:**	no. 1 Long Mile Road - Dublin 12 Tel. 00353-1-4566222 - Fax. 00353-1-4756461 - Email:sales@bikeworld.ie
N **HARO SKANDINAVIA A.S.**	Kjorbekkdalen 6 - 3735- Skien Tel. 0047-35506780 - Fax. 0047-35506781 - E-mail:tore@aprilia.no

TR	**MOTOMAX MOTORLU ARACLAR SAN. VE TIC. A.S.**	Kore Sehitleri Cad. No. 42 - 80300 - Zincirlikuyu - Istanbul Tel. 0090-212-3360058 - Fax. 0090-212-3360057- Email: aincili@motomax.com.tr
H	**MILLE MOTOR KFT. (sede operativa)**	Hold utca 23 - H-1054 - Budapest Tel. 0036-1-3329938 - Fax. 0036-1-2693044 - Email: Zsoldos.lajos@elender.hu
P	**MILFA IMPORTAÇÃO EXPORTAÇÃO LDA.**	Av. Da Republica 692 - 4450 - Matosinhos Tel. 00351-229382450 - Fax. 00351-229371305 - Email: milfa@milfa.pt
GR	**APRILIA HELLAS**	Rizareiou 4 - 15233 - Halandri Tel. 0030-210-6898290 - Fax. 0030-210-6898056
CH	**MOHAG A.G.**	Bernerstrasse Nord 202 - 8064 - Zurigo Tel. 0041-1-4348686 - Fax 0041-1-434 8606 - Email: agonser@mohag.ch
B	**N.V./S.A. RAD**	Landegemstraat 4 - Industriegebied - B-9031 - Drongen-Baarle Tel. 0032-9-2829410 - Fax. 0032-9-2810012 - Email: Kurt_Derynck@rad.be
DK	**T.M.P.**	Hammervej 32 - 7900 - Nikobing Mors Tel. 0045-97-722233 - Fax. 0045-97-722143/33 - Email: thomas@aprilia.dk
SF	**TUONTI NAKKILA OY**	P.o.B. 18 - 29250 - Nakkila Tel. 00358-2-5352500 - Fax. 00358-2-5372793 - Email: satu.saarinen@aprilia.fi
R	**RO GROUP INT.**(sede operativa)	Str. Depozitelor 41-43 Jud. Arges - Pitesti Tel. 0040-248211004 -Fax. 0040-248211004 - Email: marian.ion@rogroup.ro
CSI	**Z.A.O. ITALMOTO (**sede operativa)	Ul. Preobragenskaya 5/7 - 107076 - Mo - Moscow Tel. 007-095-780 4294 - Fax. 007-095-964 4001 - Email: italmoto@mtu-net.ru
USA	**APRILIA WORLD SERVICE U.S.A., INC.**	109 Smoke Hill Lane Suite 190 - GA 30188 - Woodstock Tel. 001-770-592-2261 - Fax. 001-770-592-4878
J	**APRILIA JAPAN CORP.**	SHINYOKOHAMAMEGURO BLDG. 3-22-5 SHINYOKOHAMA KOUHOKU-KU 222-0033 YOKOHAMA-SHI KANAGAWA -Tel. 0081-454772632 - Fax 0081-454772605 - Email: m-okuyama@apriliajapan.co.jp
AUS	**JOHN SAMPLE GROUP PTY LTD.**	8 Sheridan Close - NSW 2214 - Milperra - Sydney Tel. 0061-2-97722666 - Fax. 0061-2-97742321 - Email: doreilly@jsg.com.au

ΕΙΣΑΓΩΓΕΙΣ

NZ **MOTORCYCLING DOWNUNDER LTD.**	35, Manchester Street - P.o.B. 22416 - Christchurch Tel. 0064-3-3660129 - Fax. 0064-3-3667580 - Email: j.horne@xtra.co.nz
RSA **MOTOVELO S.A.**	Old Pretoria Road - Wynberg - Johannesburg Tel. 0027-11-7868486 - Fax. 0027-11-7868482 - Email: motovelo@betech.co.za
MEX **APRILIA DE MEXICO, SA. de CV.**	San Jeromino - 64640 - 552 Monterrey N.L. Tel. 0052-818333-4493 - Fax. 0052-818348-9398 - sbertu Email: javier@aprilia.com.mx
ROK **BIKE KOREA CO. LTD.**	YeungSoo Bldg. 302 #206-25, Ohjang-Dong, Chung-Ku Seoul Tel. 0082-2-22756130 - Fax 0082-2-22756132 - Email: kukbike@yahoo.co.kr
RP **ULTRA BIKERS NETWORK INC.**	Bldg. 7294 cn Recto Highway - Pampanga Tel. 00632-7524450 - Fax 00632-7505764 - Email: ultracar@info.com.ph
SGP **CYCLENET PTE TLD**	1179 Serangoon Road - 328232 - Singapore Tel. 0065 6299 6251 - Fax. 0065 6297 5684 - Email: jeorj@mah.com.sg
HK **AH LAM MOTORCYCLE CO. LTD.**	29 Hak Po Street - Mongkok Kowloon - Hong Kong Tel. 00852-23859229 - Fax. 00852-23857920 - Email: garyyip@ahlam.com.hk
RC **PERFECT MOTORS COMPANY LIMITED**	No. 256, Sec. 2, Jhonghan Road, Taishan Township, Taipei County - 243 R.O.C Taipei Tel. 00886-222970511 - Fax. 00886-222970569 - Email: twintwin2@hotmail.com
KWT **ZED MOTORZ - Div. Of AL-RADWAN INTERNATIONAL GROUP**	Block 1, Street 13, Bldg 107, Shuwaikh Industrial 45703 Tel. 00965-4828072 - Fax. 00965-4828073 - Email: zed@zedmotorz.com
RL **ACCESS INTERNATIONAL FOR TRADING SARL.**	Diamond Tower, 10th Floor P.O.B. 13 - Verdun, near Mandarine Beirut Tel. 00961-1797333 - Fax. 00961-1798333 - Email: access_in@hotmail.com
RI **PT. MOTOR MEGA PERFORMA**	Jl. Keutamaan no. 75 - Jakarta Barat Tel. 0062 21 63333929 - Fax. 0062 21 6337889 - Email: purity@cbn.net.id
CDN **BARRETT MARKETING GROUP ltd.**	9060 300 Lockhart Mill Road - E7M 5C3 - Woodstock Tel. 001-5063281315 - Fax. 001-5063281582 - Email: joseeb@barrettcorp.com

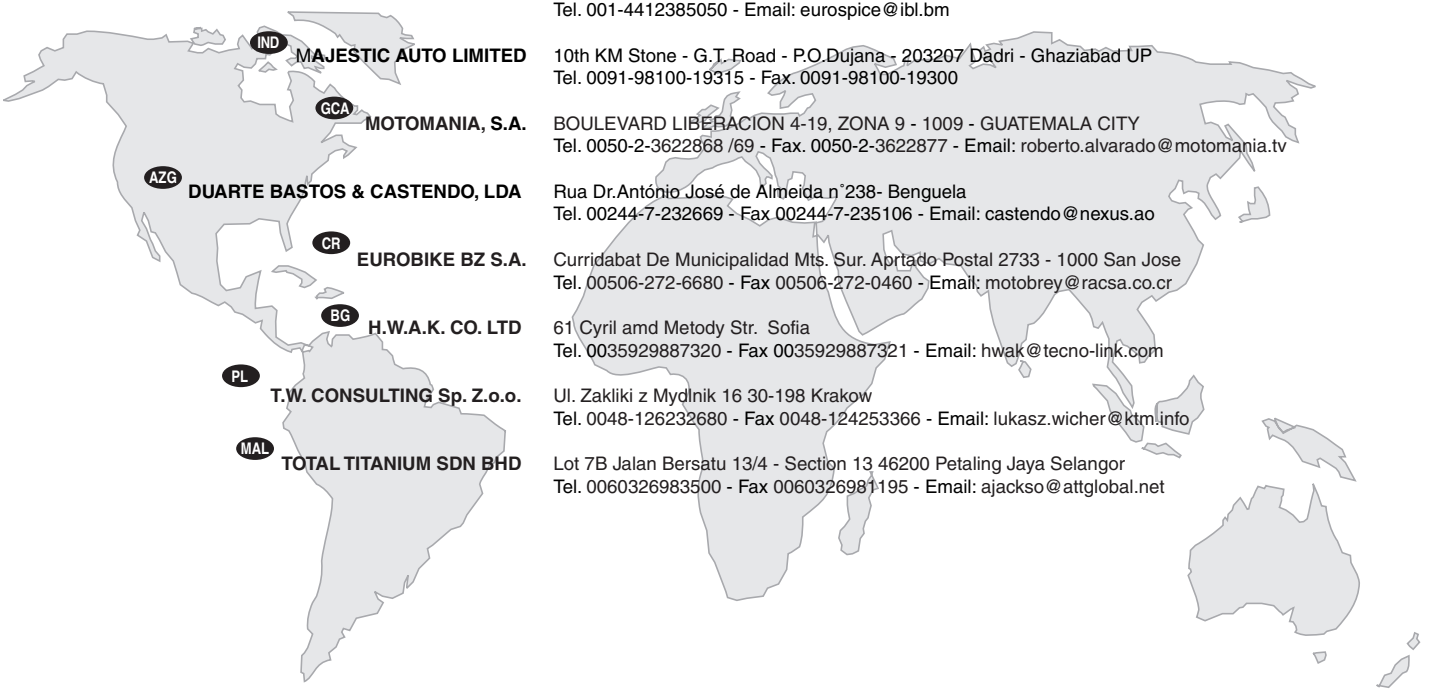

BERMUDA INTERNATIONAL LTD.
235, Middle Road - Southampton
Tel. 001-4412385050 - Email: eurospice@ibl.bm

MAJESTIC AUTO LIMITED
10th KM Stone - G.T. Road - P.O.Dujana - 203207 Dadri - Ghaziabad UP
Tel. 0091-98100-19315 - Fax. 0091-98100-19300

MOTOMANIA, S.A.
BOULEVARD LIBERACION 4-19, ZONA 9 - 1009 - GUATEMALA CITY
Tel. 0050-2-3622868 /69 - Fax. 0050-2-3622877 - Email: roberto.alvarado@motomania.tv

DUARTE BASTOS & CASTENDO, LDA
Rua Dr.António José de Almeida n˚238- Benguela
Tel. 00244-7-232669 - Fax 00244-7-235106 - Email: castendo@nexus.ao

EUROBIKE BZ S.A.
Curridabat De Municipalidad Mts. Sur. Aprtado Postal 2733 - 1000 San Jose
Tel. 00506-272-6680 - Fax 00506-272-0460 - Email: motobrey@racsa.co.cr

H.W.A.K. CO. LTD
61 Cyril amd Metody Str. Sofia
Tel. 0035929887320 - Fax 0035929887321 - Email: hwak@tecno-link.com

T.W. CONSULTING Sp. Z.o.o.
Ul. Zakliki z Mydlnik 16 30-198 Krakow
Tel. 0048-126232680 - Fax 0048-124253366 - Email: lukasz.wicher@ktm.info

TOTAL TITANIUM SDN BHD
Lot 7B Jalan Bersatu 13/4 - Section 13 46200 Petaling Jaya Selangor
Tel. 0060326983500 - Fax 0060326981195 - Email: ajackso@attglobal.net

ΗΛΕΚΤΡΙΚΟ ΔΙΑΓΡΑΜΜΑ - Leonardo 125 J - Leonardo 150 J

(ένδειξη τροποποίησης του δικύκλου "A" και "B" που αναφέρεται στην ΕΤΙΚΕΤΑ ΚΩΔΙΚΟΥ ΑΝΤΑΛΛΑΚΤΙΚΩΝ, βλέπε σελ. 3)

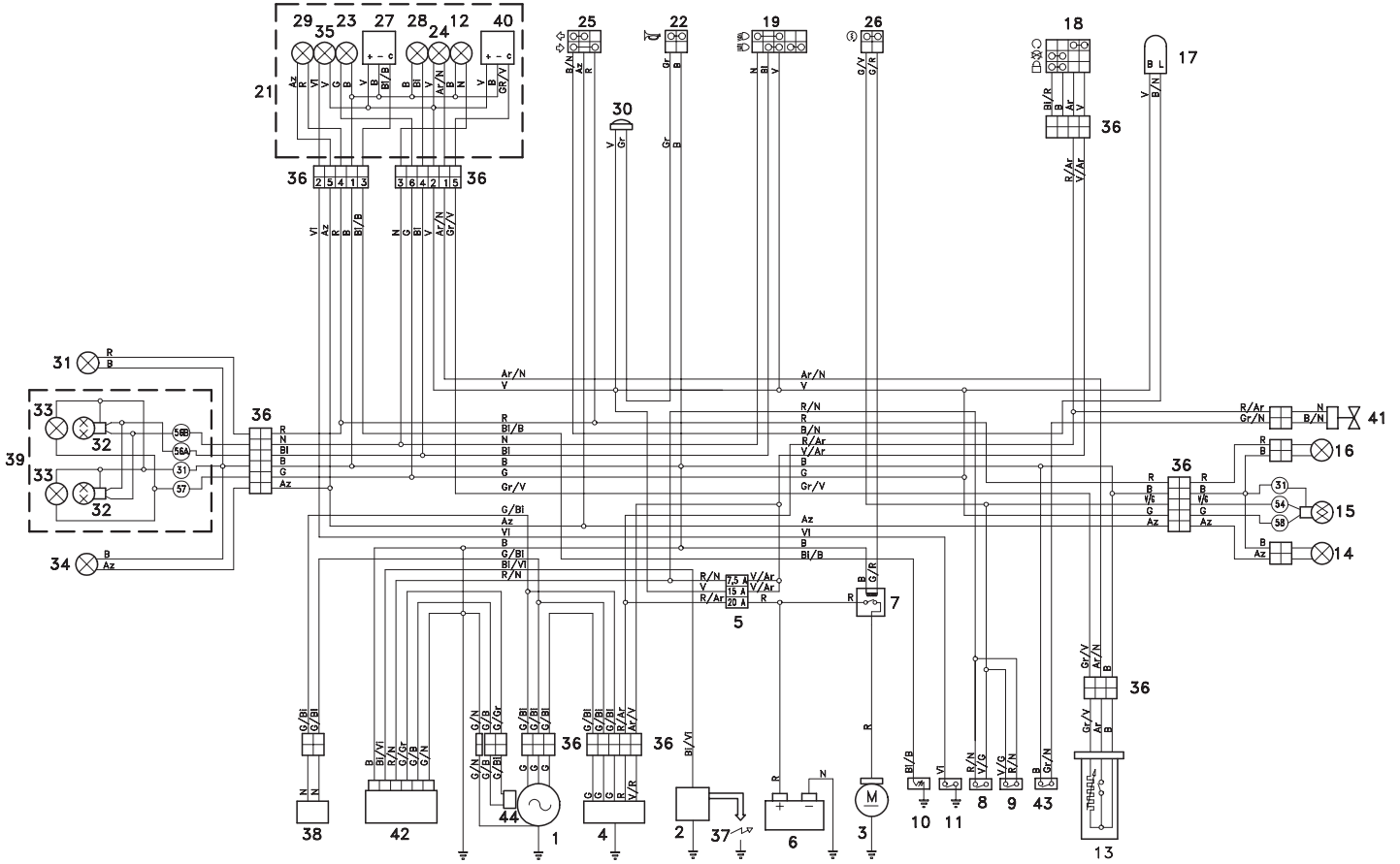

ΛΕΖΑΝΤΑ ΗΛΕΚΤΡΙΚΟΥ ΔΙΑΓΡΑΜΜΑΤΟΣ - Leonardo 125 J - Leonardo 150 J

(ένδειξη τροποποίησης του δικύκλου "A" και "B" που αναφέρεται στην ΕΤΙΚΕΤΑ ΚΩΔΙΚΟΥ ΑΝΤΑΛΛΑΚΤΙΚΩΝ, βλέπε σελ. 3)

1) Γεννήτρια
2) Πολλαπλασιαστής
3) Μίζα
4) Ρυθμιστής τάσης
5) Ασφάλειες
6) Μπαταρία
7) Ρελέ μίζας
8) Διακόπτης εμπρός stop
9) Διακόπτης πίσω stop
10) Θερμίστορ υγρού ψύξης
11) Αισθητήρας πίεσης λαδιού κινητήρα
12) Ενδεικτική λυχνία μεσαίας σκάλ
13) Αισθητήρας στάθμης καυσίμου
14) Πίσω αριστερό φλας
15) Πίσω φανάρι
16) Πίσω δεξιό φλας
17) Φλασέρ
18) Διακόπτης εκκίνησης
19) Διακόπτης φώτων
21) Ταμπλό κομπλέ
22) Κουμπί κόρνας
23) Λαμπτήρες φωτισμού ταμπλό
24) Ενδεικτική λυχνία ρεζέρβας καυσίμου
25) Διακόπτης φλας
26) Κουμπί μίζας
27) Οργανο θερμοκρασίας υγρού ψύξης
28) Ενδεικτική λυχνία μεγάλης σκάλας
29) Ενδεικτική λυχνία φλας
30) Κόρνα
31) Εμπρός δεξιό φλας
32) Λαμπτήρας μεσαίας/μεγάλης σκάλας
33) Λαμπτήρας εμπρός φώτων θέσης
34) Εμπρός αριστερό φλας
35) Ενδεικτική λυχνία πίεσης λαδιού κινητήρα
36) Πολλαπλά φις
37) Μπουζί
38) Αυτόματο starter
39) Εμπρός φανάρι κομπλέ
40) Δείκτης στάθμης καυσίμου
41) Βεντιλατέρ
42) Κεντρική μονάδα CDI
43) Θερμοδιακόπτης
44) Pick up

ΧΡΩΜΑ ΚΑΛΩΔΙΩΝ

Ar	πορτοκαλί
Az	γαλάζιο
B	μπλε
Bi	άσπρο
G	κίτρινο
Gr	γκρι
M	καφέ
N	μαύρο
R	κόκκινο
V	πράσινο
Vi	μωβ
Ro	ροζ

ΗΛΕΚΤΡΙΚΟ ΔΙΑΓΡΑΜΜΑ - Leonardo 125 - Leonardo 150

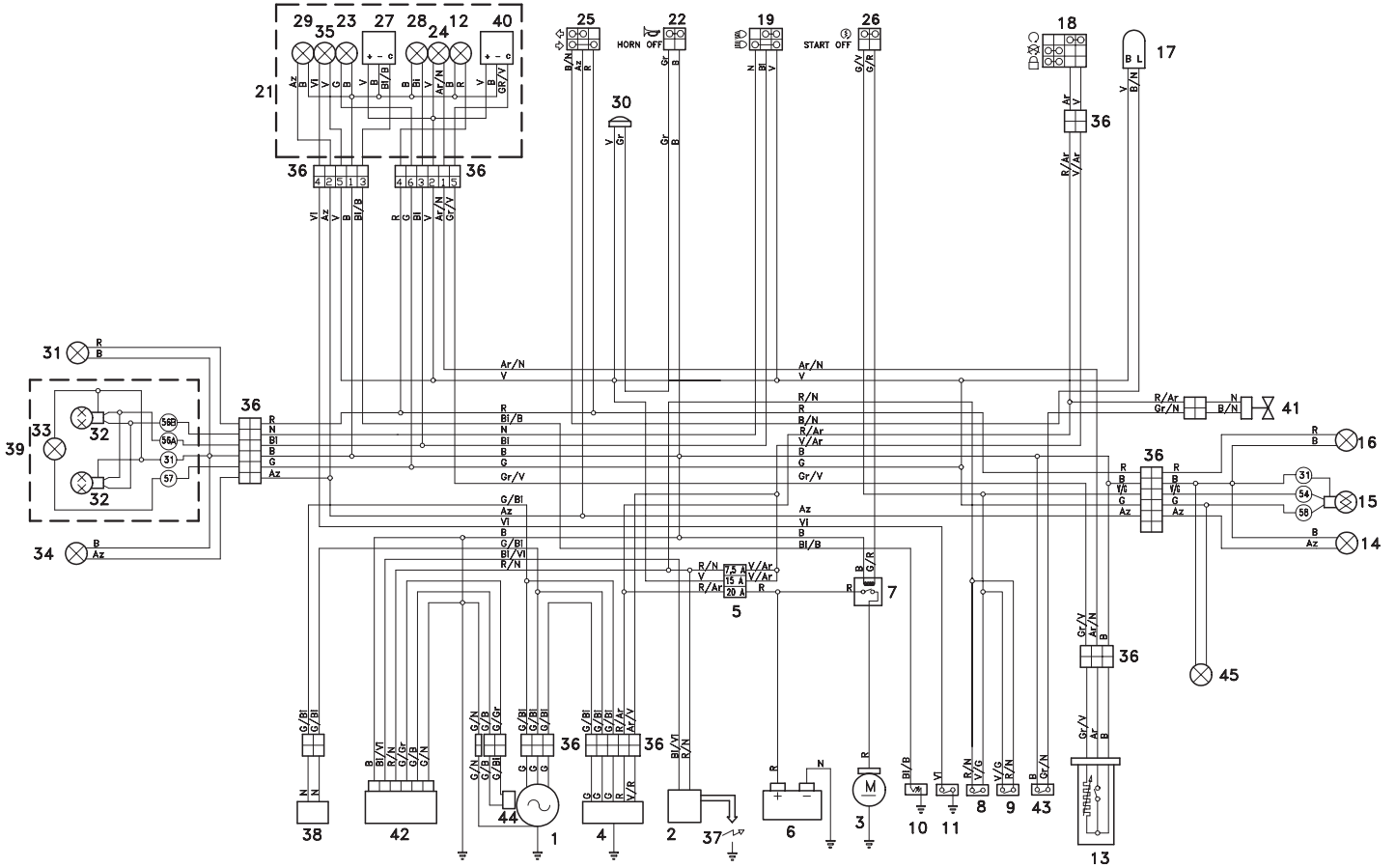

ΛΕΖΑΝΤΑ ΗΛΕΚΤΡΙΚΟΥ ΔΙΑΓΡΑΜΜΑΤΟΣ - Leonardo 125 - Leonardo 150

1) Γεννήτρια
2) Πολλαπλασιαστής
3) Μίζα
4) Ρυθμιστής τάσης
5) Ασφάλειες
6) Μπαταρία
7) Ρελέ μίζας
8) Διακόπτης εμπρός stop
9) Διακόπτης πίσω stop
10) Θερμίστορ υγρού ψύξης
11) Αισθητήρας πίεσης λαδιού κινητήρα
12) Ενδεικτική λυχνία δεξιού φλας
13) Αισθητήρας στάθμης καυσίμου
14) Πίσω αριστερό φλας
15) Πίσω φανάρι
16) Πίσω δεξιό φλας
17) Φλασέρ
18) Διακόπτης εκκίνησης
19) Γέφυρα
20) Διακόπτης φώτων
21) Ταμπλό κομπλέ
22) Κουμπί κόρνας
23) Λαμπτήρες φωτισμού ταμπλό
24) Ενδεικτική λυχνία ρεζέρβας καυσίμου
25) Διακόπτης φλας
26) Κουμπί μίζας
27) Οργανο θερμοκρασίας υγρού ψύξης
28) Ενδεικτική λυχνία μεγάλης σκάλας
29) Ενδεικτική λυχνία αριστερού φλας
30) Κόρνα
31) Εμπρός δεξιό φλας
32) Λαμπτήρας μεσαίας/μεγάλης σκάλας
33) Λαμπτήρας εμπρός φώτων θέσης
34) Εμπρός αριστερό φλας
35) Ενδεικτική λυχνία πίεσης λαδιού κινητήρα
36) Πολλαπλά φις
37) Μπουζί
38) Αυτόματο starter
39) Εμπρός φανάρι κομπλέ
40) Δείκτης στάθμης καυσίμου
41) Βεντιλατέρ
42) Κεντρική μονάδα CDI
43) Θερμοδιακόπτης
44) Pick up
45) Φως πινακίδας

ΧΡΩΜΑ ΚΑΛΩΔΙΩΝ

Ar	πορτοκαλί
Az	γαλάζιο
B	μπλε
Bi	άσπρο
G	κίτρινο
Gr	γκρι
M	καφέ
N	μαύρο
R	κόκκινο
V	πράσινο
Vi	μωβ
Ro	ροζ

ΗΛΕΚΤΡΙΚΟ ΔΙΑΓΡΑΜΜΑ - Leonardo 250

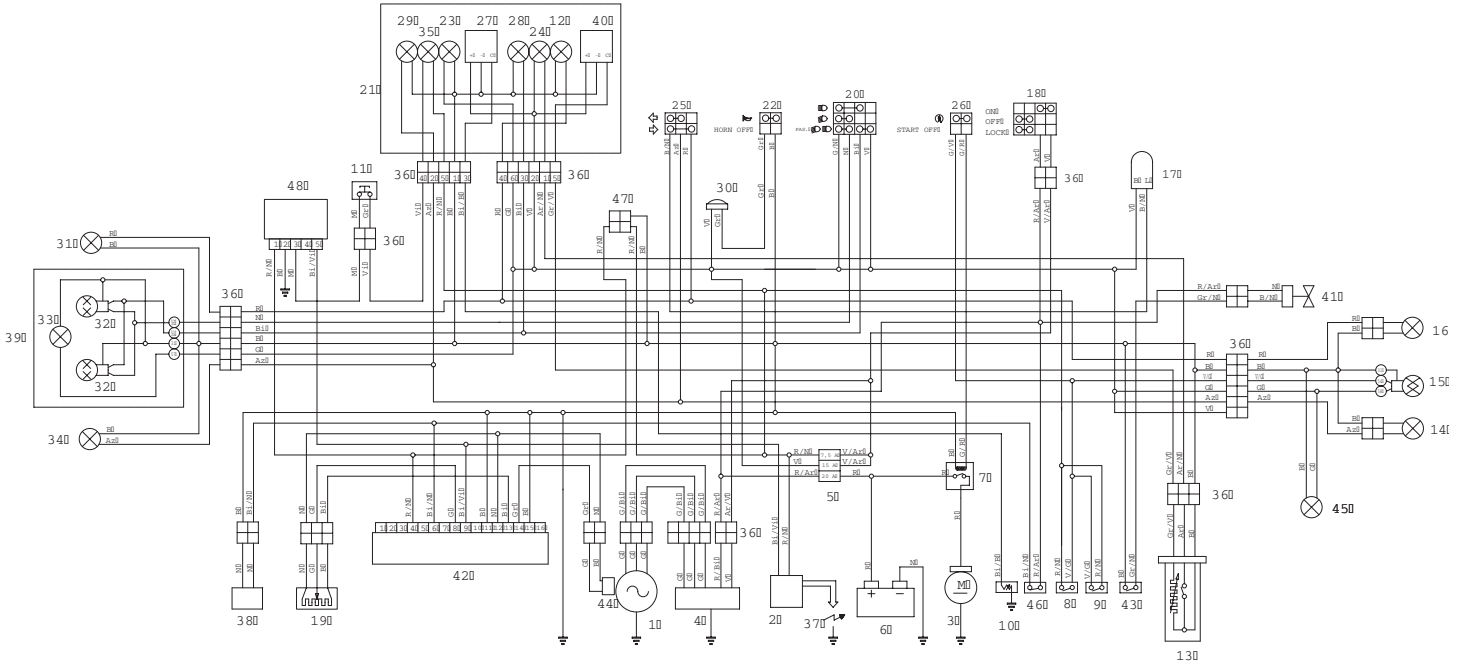

ΛΕΖΑΝΤΑ ΗΛΕΚΤΡΙΚΟΥ ΔΙΑΓΡΑΜΜΑΤΟΣ - Leonardo 250

1) Γεννήτρια
2) Πολλαπλασιαστής
3) Μίζα
4) Ρυθμιστής τάσης
5) Ασφάλειες
6) Μπαταρία
7) Ρελέ μίζας
8) Διακόπτης εμπρός stop
9) Διακόπτης πίσω stop
10) Θερμίστορ υγρού ψύξης
11) Κουμπί απενεργοποίησης ενδεικτικής λυχνίας αντικατάστασης λαδιού κινητήρα
12) Ενδεικτική λυχνία δεξιού φλας
13) Αισθητήρας στάθμης καυσίμου
14) Πίσω αριστερό φλας
15) Πίσω φανάρι
16) Πίσω δεξιό φλας
17) Φλασέρ
18) Διακόπτης εκκίνησης
19) Αισθητήρας θέσης βαλβίδαςπεταλούδα
20) Διακόπτης φώτων
21) Ταμπλό κομπλέ
22) Κουμπί κόρνας
23) Λαμπτήρες φωτισμού ταμπλό
24) Ενδεικτική λυχνία ρεζέρβας καυσίμου
25) Διακόπτης φλας
26) Κουμπί μίζας
27) Οργανο θερμοκρασίας υγρού ψύξης
28) Ενδεικτική λυχνία μεγάλης σκάλας
29) Ενδεικτική λυχνία αριστερού φλας
30) Κόρνα
31) Εμπρός δεξιό φλας
32) Λαμπτήρας μεσαίας/μεγάλης σκάλας
33) Λαμπτήρας εμπρός φώτων θέσης
34) Εμπρός αριστερό φλας
35) Ενδεικτική λυχνία αντικατάστασης λαδιού κινητήρα
36) Πολλαπλά φις
37) Μπουζί
38) Αυτόματο starter
39) Εμπρός φανάρι κομπλέ
40) Δείκτης στάθμης καυσίμου
41) Βεντιλατέρ
42) Κεντρική μονάδα CDI
43) Θερμοδιακόπτης
44) Pick up
45) Φως πινακίδας
46) Θερμομετρικός διακόπτης του STARTER
47) Πρόβλεψη για αντικλεπτικό
48) Μονάδα ελέγχου λυχνίας λαδιού κινητήρα

ΧΡΩΜΑ ΚΑΛΩΔΙΩΝ

Ar	πορτοκαλί
Az	γαλάζιο
B	μπλε
Bi	άσπρο
G	κίτρινο
Gr	γκρι
M	καφέ
N	μαύρο
R	κόκκινο
V	πράσινο
Vi	μωβ

ΗΛΕΚΤΡΙΚΟ ΔΙΑΓΡΑΜΜΑ - Leonardo 300

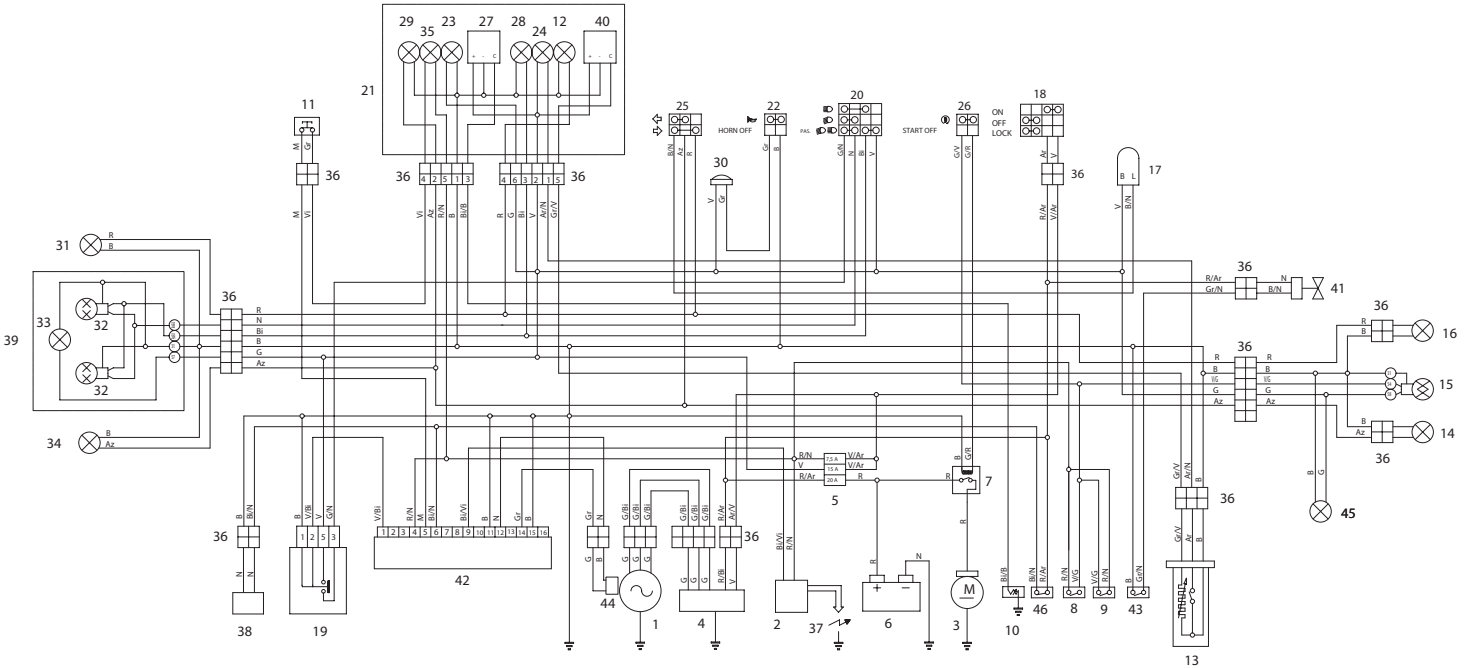

ΛΕΖΑΝΤΑ ΗΛΕΚΤΡΙΚΟΥ ΔΙΑΓΡΑΜΜΑΤΟΣ - Leonardo 300

1) Γεννήτρια
2) Πολλαπλασιαστής
3) Μίζα
4) Ρυθμιστής τάσης
5) Ασφάλειες
6) Μπαταρία
7) Ρελέ μίζας
8) Διακόπτης εμπρός stop
9) Διακόπτης πίσω stop
10) Θερμίστορ υγρού ψύξης
11) Κουμπί απενεργοποίησης ενδεικτικής λυχνίας αντικατάστασης λαδιού κινητήρα
12) Ενδεικτική λυχνία δεξιού φλας
13) Αισθητήρας στάθμης καυσίμου
14) Πίσω αριστερό φλας
15) Πίσω φανάρι
16) Πίσω δεξιό φλας
17) Φλασέρ
18) Διακόπτης εκκίνησης
19) Ρελέ μεγάλης σκάλας φώτων - Ρελέ μεσαίας σκάλας φώτων
20) Διακόπτης φώτων
21) Ταμπλό κομπλέ
22) Κουμπί κόρνας
23) Λαμπτήρες φωτισμού ταμπλό
24) Ενδεικτική λυχνία ρεζέρβας καυσίμου
25) Διακόπτης φλας
26) Κουμπί μίζας
27) Οργανο θερμοκρασίας υγρού ψύξης
28) Ενδεικτική λυχνία μεγάλης σκάλας
29) Ενδεικτική λυχνία αριστερού φλας
30) Κόρνα
31) Εμπρός δεξιό φλας
32) Λαμπτήρας μεσαίας/μεγάλης σκάλας
33) Λαμπτήρας εμπρός φώτων θέσης
34) Εμπρός αριστερό φλας
35) Ενδεικτική λυχνία αντικατάστασης λαδιού κινητήρα
36) Πολλαπλά φις
37) Μπουζί
38) Αυτόματο starter
39) Εμπρός φανάρι κομπλέ
40) Δείκτης στάθμης καυσίμου
41) Βεντιλατέρ
42) Κεντρική μονάδα CDI
43) Θερμοδιακόπτης
44) Pick up
45) Φως πινακίδας
46) Θερμομετρικός διακόπτης του STARTER
47) -
48) -

ΧΡΩΜΑ ΚΑΛΩΔΙΩΝ

Ar	πορτοκαλί
Az	γαλάζιο
B	μπλε
Bi	άσπρο
G	κίτρινο
Gr	γκρι
M	καφέ
N	μαύρο
R	κόκκινο
V	πράσινο
Vi	μωβ

aprilia

ΖΗΤΑΤΕ ΜΟΝΟ ΓΝΗΣΙΑ ΑΝΤΑΛΛΑΚΤΙΚΑ

aprilia

ΖΗΤΑΤΕ ΜΟΝΟ ΓΝΗΣΙΑ ΑΝΤΑΛΛΑΚΤΙΚΑ

Η εταιρία **Piaggio & C. S.p.A.** ευχαριστεί τους πελάτες για την επιλογή του δικύκλου και συνιστά:

– Μην πετάτε τα χρησιμοποιημένα λάδια, τα καύσιμα, και τις ρυπογόνες ουσίες στο περιβάλλον.

– Μην αφήνετε αναμμένο τον κινητήρα αν δεν είναι απαραίτητο.

– Αποφεύγετε να κάνετε θόρυβο και να ενοχλείτε.

– Σεβαστείτε τη φύση.

aprilia

LEONARDO 125 - 150 - 250 - 300

use+maintenancebook

aprilia part# 8104806

© 2003 **Piaggio & C. S.p.A.** - Noale (VE)

第一版： 2003 年 10 月

再版： 2006 年 9 月 - A

発行と印刷：
VALLEY FORGE DECA
Ravenna, Modena, Torino

DECA s.r.l.
登録事務所および管理部
Via Vincenzo Giardini, 11
48022 Lugo (RA) - Italia -
Tel.+39 - 0545 - 216611
Fax +39 - 0545 - 216610
www.vftis.com
deca@vftis.spx.com

監修：
Piaggio & C. S.p.A.
via G. Galilei, 1 - 30033 Noale (VE) - Italia
Tel. +39 - 041 58 29 111
Fax +39 - 041 44 10 54
www.aprilia.com

安全に関するお知らせ

本マニュアル中使用されている以下のメッセージ表示は、それぞれ次のようなことを表します：

⚠ **安全に関する警告のマークです。このマークが車体もしくはマニュアルに記載されている場合には、傷害の危険がありますので注意してください。このマークのあとに記されている事項を遵守しないと、本人、第三者および車体の危険を招く恐れがあります。**

⚠ 危険

重大な傷害もしくは死亡の危険性があることを表します。

⚠ 注意

軽度の傷害もしくは車体への損傷の危険性があることを表します。

重要事項 本マニュアル中の〝重要〟という用語は、大切なインフォメーションや使用上の注意のはじめに記されています。

テクニカルインフォメーション

★ このマークの付いた作業は、車体の反対側からも行う必要があります。

特に指示がない限り、パーツの取り付けは取り外し作業の逆の手順で行なってください。

〝右〟及び〝左〟という用語は車体にライダーが通常の位置で乗っていることを前提としたものです。

警告 - 注意 - 一般的注意事項

エンジンを起動させる前に本マニュアルをよく読み、特に〝安全運転〟の項は注意を払って読むようにしてください。

本人または他人の安全は、運転者本人が危険に素早く対処出来る事だけでなく、運転しているマシンを十分に把握していることがとても大切で、マシンのベストコンディションや安全運転の基礎をよく知っていることはとても重要です。路上を安全、かつ適確に操作しながら走行するために、車両に慣れるようにしてください。

重要： このマニュアルは車体構成の一部分とみなされ、中古販売の際にも車体とともに販売されます。

aprilia は情報の正確さ並びに新しさに関して最大限の注意を払って、このマニュアルを作成しました。しかしながら、**aprilia** 製品は常に開発改良の対象であることを考えると、お手持ちの車体の特徴と本マニュアルの記述が多少違うことがあるかもしれません。本マニュアルに記載されている情報に関するどんな疑問点も、**aprilia** 正規ディーラーにご相談ください。

このマニュアルでは詳しく記述していない点検や修理、**aprilia** 純正パーツ、アクセサリーパーツ、その他の製品の購入に関してはもちろん、技術的アドバイスについても **aprilia** 正規ディーラーにご相談ください。適切で迅速なサービスをお約束します。

aprilia 製品をお選びいただいたことにお礼を申し上げ、快適なライディングをなされるようお祈りいたします。

このマニュアルの電子記憶、複製、流用に対しては、全面的・部分的に関わらず、またその媒体、国籍を問わず、当社が権利を保有しています。

重要： 使用する国の現行の法律によっては、公害防止及び防音規制にのっとり、定期的検査を行う必要があります。

そのような国で車体を使用するユーザーは、以下のことを行って下さい：

– その国によって規定された部品との交換の際は、**aprilia** 正規ディーラーにお問い合わせ下さい。
– 定期的検査を規定通り行って下さい。

重要： ご購入の際、スペアパーツ認識ラベルに記載された車体識別データを下表に記入してください。“スペアパーツ認識ラベル”は車のフレームの左側骨材パイプに貼り付けてあり、左側点検用カバーを取り外すと見えます。頁 52（左右の点検用カバーの取り外し）。

aprilia

SPARE PARTS IDENTIFICATION

YEAR	Y	1	2	3	4
I.M.	A	B	C	D	E

I	UK	A	P	SF	B	D	F	E	GR
NL	CH	DK	J	SGP	SLO	IL	ROK	MAL	RCH
HR	AUS	USA	BR	RSA	NZ	CDN			

識別データは次のとおりです：

- YEAR = 製造年（Y, 1, 2, ...）
- I.M. = 変更指標（A, B, C, ...）
- 国別コード = 認定を受けている国（I, UK, A, ...）

スペアパーツやアクセサリーをお求めの際は、ご使用のモデルに合うよう、これらのデータを **aprilia** 正規ディーラーにお知らせください。

説明文中に出てくるシンボルの意味を以下に示します：

- 125 モデル 125 cm³
- 150 モデル 150 cm³
- 250 モデル 250 cm³
- 300 モデル 300 cm³
- OPT オプションパーツ

各国向け仕様：

- I イタリア
- UK 英国
- A オーストリア
- P ポルトガル
- SF フィンランド
- B ベルギー
- D ドイツ
- F フランス
- E スペイン
- GR ギリシャ
- NL オランダ
- CH スイス
- DK デンマーク
- J 日本
- SGP シンガポール
- SLO スロベニア
- IL イスラエル
- ROK 韓国
- MAL マレーシア
- RCH チリ
- HR クロアツィア
- AUS オーストラリア
- USA 米国
- BR ブラジル
- RSA 南アフリカ共和国
- NZ ニュージーランド
- CDN カナダ

目次

安全に関するお知らせ **2**
インフォメーション **2**
安全のための基本ルール 6
服装 9
アクセサリー 10
荷物 10
主要部品の配置 125 150 ..... **12**
主要部品の配置 250 300 ..... **14**
操作装置とメーター類の配置 **16**
メーターパネル **16**
計器盤のメーター・ランプの説明 17
主要操作装置 **18**
ハンドル左側の操作装置 18
ハンドル右側の操作装置 19
イグニッションスイッチ 20
ハンドルロック 20
補助装備 **21**
デジタル時計 21
バッグ用フック 21
盗難防止用フック 22
シートロック／ロック解除 22
ヘルメット／書類入れ 22
工具キット 23
延長リアフェンダー 23
主要構成要素 **24**
燃料 24
潤滑油 25
ブレーキオイル － 注意事項 26
ディスクブレーキ 26
冷却液 28
タイヤ 30
マフラー / 排気マフラー 31
取扱上の説明 **32**
走行前の点検作業 32
始動 33
発進と走行 35
馴らし運転 37
停止 37
パーキング 37
スタンドの立て方 38
盗難防止のために 39
メンテナンス **39**
定期点検整備表 125 150 40
定期点検整備表 250 300 42
車体認識番号 44
エンジンオイルのレベルチェックと補充 45
エアクリーナー 46
変換器エアフィルター 47
ブレーキパッドの摩耗の点検 48
サイドスタンドの点検 49
マイクロスイッチ類の点検 49
フロント及びリアサスペンションの点検 50
リアサスペンションの調整 50
ステアリングの点検 51
エンジン支点軸の点検 51
左右の点検用カバーの取り外し 52
フェアリング前部の取り外し 52
バックミラーの取り外し 53
フェアリング前部の取り外し 53
内側パネルの取り外し 54
アイドリングの調整 54
スロットルケーブルの調整 55
スパークプラグ 56
バッテリー 57
バッテリーを長期間使用しない時 57
バッテリーカバーの取り外し 58
ターミナルおよび電極の点検と清掃 58
バッテリーの取り外し 58
バッテリー液量の点検 59
バッテリーの充電 59
バッテリーの取り付け 59
ヒューズの交換 60
ヘッドライトの光軸調整 61
125 150 ヘッドライトの水平光軸の調整 USA 61
バルブ 62
メーターパネルのバルブと時計用電池の交換 62
フロント・ウインカーライトのバルブの交換 62
ヘッドライトバルブの交換 63
テールライトバルブの交換 64
ナンバープレートライトのバルブの交換 64
輸送の際の注意事項 **65**
燃料タンクのガソリン排出 65
清掃 **66**
長期間の保管 67
テクニカルデータ **68**
潤滑油表 72
電装図 **- Leonardo 125** J **- Leonardo 150** J 78
電装図索引 **- Leonardo 125** J **- Leonardo 150** J 79
ケーブルの色分け 79
電装図 **- Leonardo 125 - Leonardo 150** 80
電装図索引 **- Leonardo 125 - Leonardo 150** 81
ケーブルの色分け 81
電装図 **- Leonardo 250** 82
電装図索引 **- Leonardo 250** 83
ケーブルの色分け 83
電装図 **- Leonardo 300** 84
電装図索引 **- Leonardo 300** 85
ケーブルの色分け 85

aprilia

安全運転のために

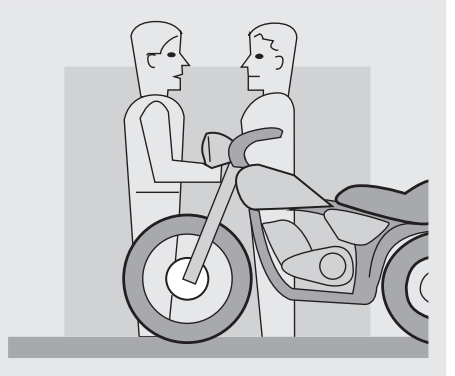

安全のための基本ルール

車を運転するには法律で定められた全ての条件を備えている (運転免許証、有資格年令、身体的能力、保険、納税、車の登録、ナンバープレート、など) ことが不可欠です。

実際の運転によって車の特性を知り運転に馴れるために、最初は交通量の少ない地区か私有地で運転するようにお薦めします。

医薬品、アルコール、麻薬、向精神薬などの服用は事故の危険を増大します。

運転者は常に運転に適した健全な精神状態を保持するよう、肉体的疲労や睡眠に関して十分な注意を払う必要があります。

路上事故の多くはドライバーの経験不足に起因するものです。

車を初心者に貸したりしないでください。ドライバーは常に運転に必要な資格と条件を備えていることを要求されます。

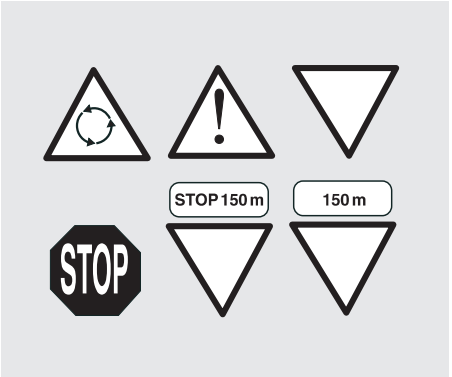

国や地方の道路規則や交通標識に厳密に従ってください。

唐突な動作はドライバー自身や他者にとって危険ですから避けてください（例えば前輪を浮かしての走行、スピードの出し過ぎなど）。路面状態、視界や視程、他車の運転状態などにいつも注意を払ってください。

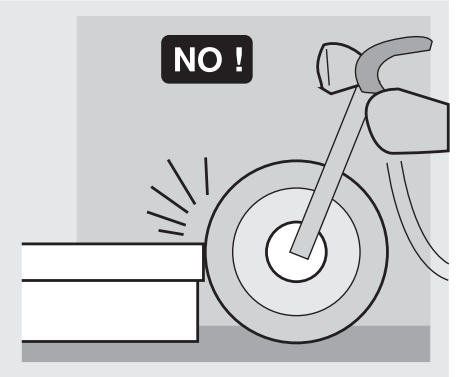

障害物は避けて走ってください。車やドライバーに損傷を与えたり車の制御ができなくなることがあります。

空気抵抗を減らすために先行車の後について走るのは止めてください。危険です。

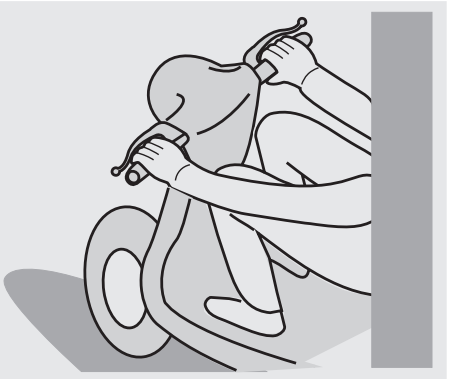

⚠ 危険

運転中は常に両手でハンドルを握り両足をフットレスト（またはドライバー用フットレスト）に乗せて正しい運転姿勢を保ってください。

運転中にシートから腰を上げたり足を前に延ばしたりしないでください。

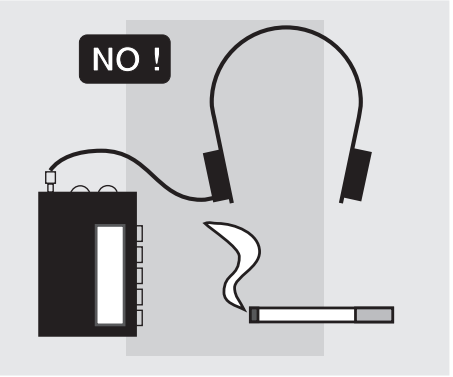

運転中は他人や周囲の事物に気を取られて注意が散漫にならないようにしてください。(運転中の喫煙、飲食、読書などは謹んでください)。

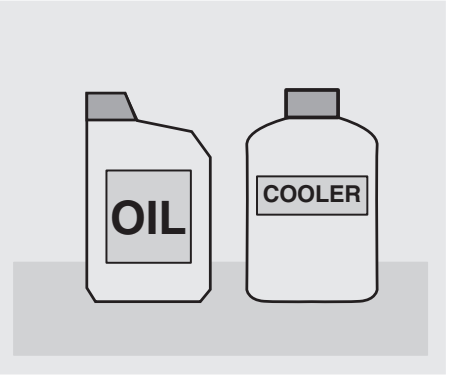

燃料やオイル類は“潤滑油表”に指定してある品物 (又は同等品) だけを使用してください。オイル、燃料、冷却液のレベルは定期的に点検してください。

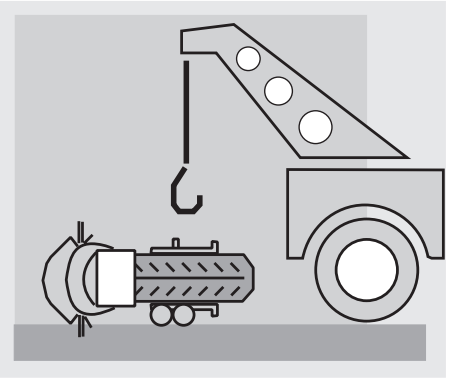

車が事故、接触または転倒を起こした場合は、操作レバー、パイプ、ワイヤー、ブレーキ系統、重要部品に損傷がないかどうか調べてください。

必要に応じて **aprilia** 正規ディーラー で検査を依頼してください。特にフレーム、ハンドル、サスペンション、安全部品、その他ドライバーでは検査が不可能な部分を調べます。

技術者または修理工の作業をしやすくするため、運転に不都合な点がある場合は即刻に検査を依頼するようにしてください。

車体が受けた損傷により安全性が確実でない場合は、絶対に運転を避けて下さい。

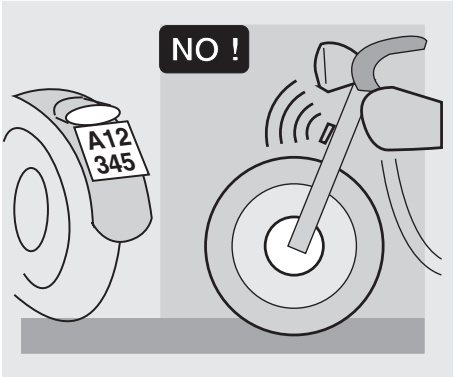

ナンバープレート、ウインカーランプ、ライト、ホーンの取り付け位置、傾き、色などを決して変えないでください。

車両を改ざんした場合は正規保証外の扱いになります。

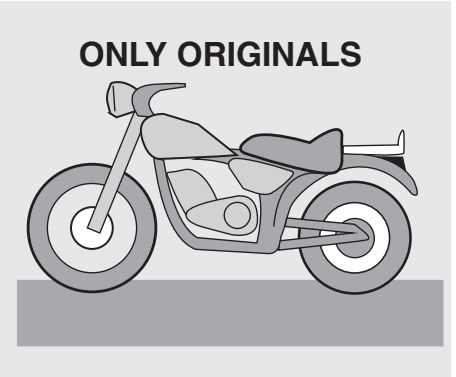

車の改造やオリジナル部品の取り外しは車の性能や安全性に悪影響を及ぼし、場合によっては法律違反につながります。

国や地方の車の装備に関する全ての法律と規則を遵守するようお薦めします。

特に車の性能を向上したり車本来の特性を変えるような改造はしないでください。

他車との競争は絶対にしないでください。道路外での走行は避けてください。

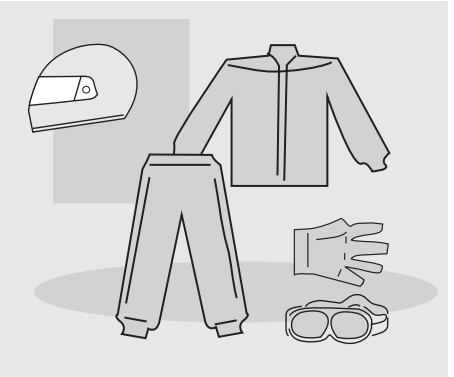

服装

走行前にヘルメットをしっかりと着用してください。なお、ヘルメットは保安基準認定品で、損傷などがなく、形やサイズが適したものであり、バイザーに汚れのないことを確認してください。

服装は身体を保護する服を着用してください。他の運転者から良く見えるように明るい色か反射素材のものをお薦めします。衝突される危険が減るだけでなく、転倒した際にも身体を保護します。

服装は身体にぴったりするもので、手首、足首の部分が締まる形のものをお薦めします。紐、ベルト、ネクタイなどが緩んで走行中に可動部分に巻き込まれ、運転に支障を及ぼすことのないよう注意してください。

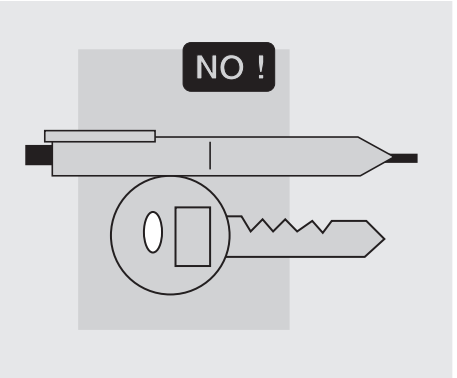

転倒した際に危険な品物を身に付けないでください。例えば、キー、ペン、ガラス製容器のような先の尖ったものなど。(同乗者についても同様です)。

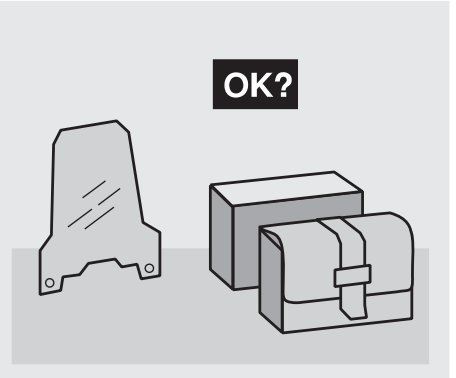

アクセサリー

車の所有者は車のアクセサリーの選択、取り付け、使用について責任があります。
ライトやホーンを覆ったり機能を損なうような物、サスペンションのストロークやステアリングの角度を制限するような物、操作やメカニズム動作の邪魔になるような物、最低地上高を下げたり回転半径を小さくするような物は避けてください。
運転装置を邪魔するようなアクセサリーも避けてください。緊急操作の時に邪魔になり事故の原因となる可能性があります。
大きなフェアリングやスクリーンを車体に取り付けると空気抵抗が発生し、特に高速走行の場合など走行中に車体の安定を失う危険があります。

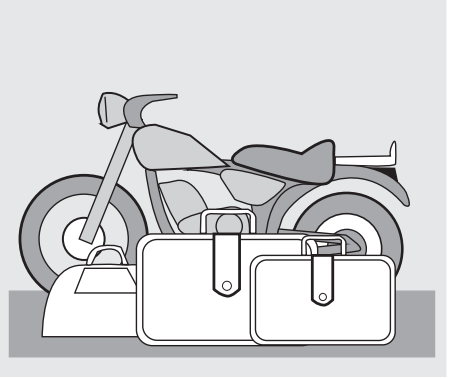

全ての装備がしっかりと車に固定され、走行中の危険がないかどうか確かめてください。
電気器具は追加装備したり電気系統を改造したりしないでください。電気系統の負荷が大きくなって車が突然止ったりホーンやライトの回路がショートする危険があります。
aprilia 純正アクセサリーの使用をお薦めします。

荷物

ツーリングバッグを搭載する場合は適度な大きさと重さの物にしてください。搭載時にはできるだけ車の中心近くに置いて、両側の重量がほぼ同じようになるように荷物を配分してください。また荷物が車にしっかり固定されているかどうか調べ、長距離走行の際は特に注意してください。

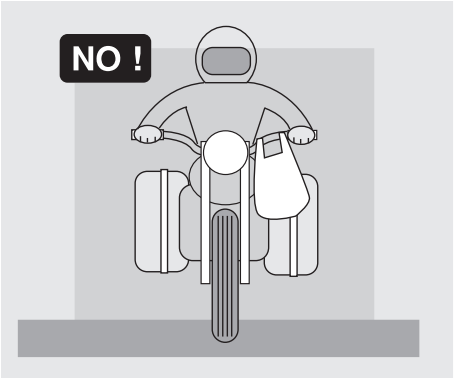

重くて大きい物や危険な物をハンドル、泥除け、フォークなどにつり下げないでください。カーブでの車の反応が鈍くなり操縦性が悪くなります。

大きすぎる荷物を車の横に取り付けたりヘルメットをひもでぶら下げたりして走らないでください。他者や傷害物にあたって車の安定を失う危険があります。

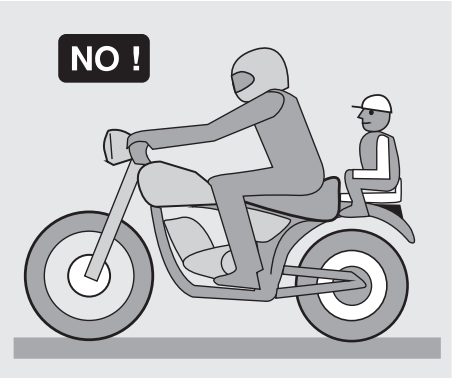

車にしっかり固定できない荷物は積まないでください。

また後部の荷物ラックから大きくはみ出したり、ライト、ホーン、ターンシグナルなどを覆うような鞄や荷物は積まないでください。

子供や動物を荷台もしくは書類ケースに乗せるのは止めてください。

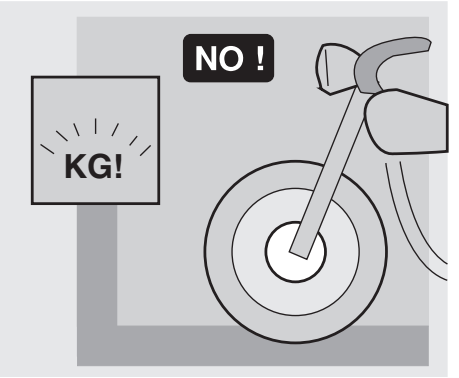

左右のサイドバッグの最大許容重量を超えた荷物を載せないでください。

車が過荷重になると安定を失い操縦性も悪くなります。

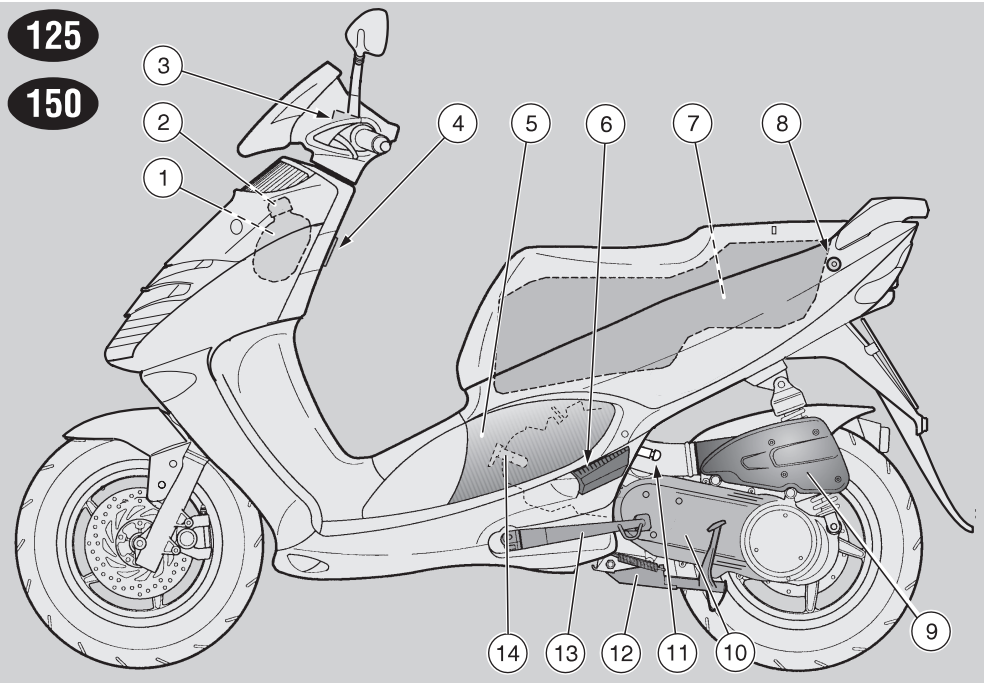

検索表

1) 冷却液エキスパンションタンク
2) 冷却液エキスパンションタンクキャップ
3) リアブレーキオイルタンク
4) バッグ用フック
5) 左側点検用カバー
6) パッセンジャーフットレスト・左側
7) ヘルメットボックス
8) シートロック
9) エアクリーナー
10) 変換器エアフィルターカバー
11) 盗難防止用フック（**aprilia** 製特殊強化ケーブル "Body-Guard" OPT 用）
12) センタースタンド
13) サイドスタンド
14) スパークプラグ

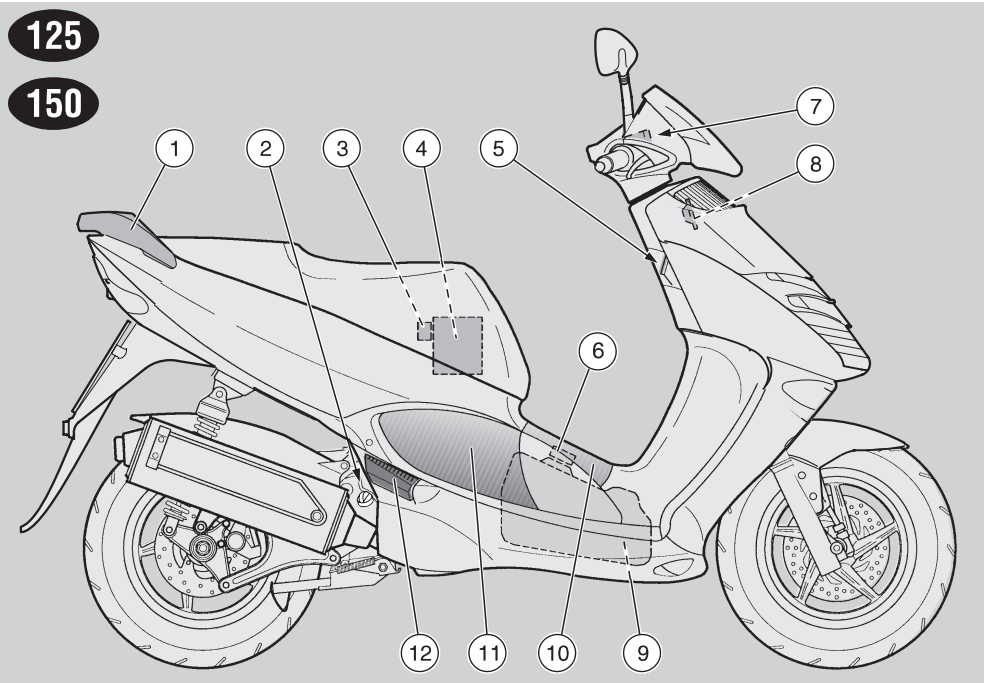

検索表

1) 同乗者用把手
2) エンジンオイル点検 / 補充口キャップ
3) ヒューズボックス
4) バッテリー
5) イグニッションスイッチ／ステアリングロックスイッチ
6) 燃料タンクキャップ
7) フロントブレーキオイルタンク
8) ホーン
9) 燃料タンク
10) 燃料タンクキャップカバー
11) 右側点検用カバー
12) パッセンジャーフットレスト・右側

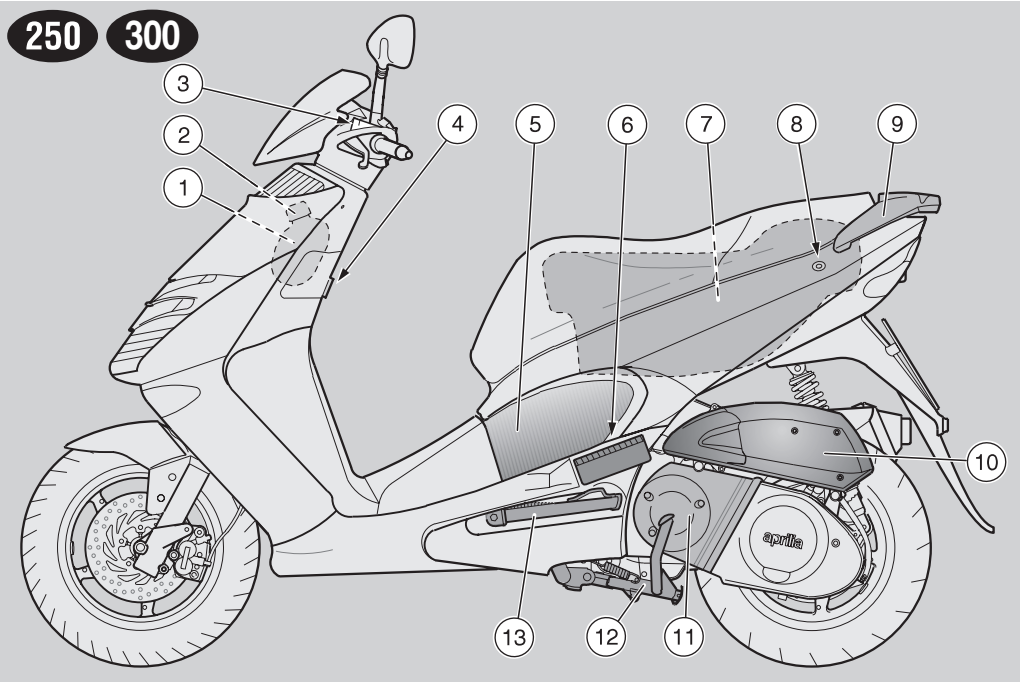

検索表

1) 冷却液エキスパンションタンク
2) 冷却液エキスパンションタンクキャップ
3) リアブレーキオイルタンク
4) バッグ用フック
5) 左側点検用カバー
6) パッセンジャーフットレスト・左側
7) ヘルメットボックス
8) シートロック
9) 同乗者用把手
10) エアクリーナー
11) 変換器エアフィルターカバー
12) センタースタンド
13) サイドスタンド

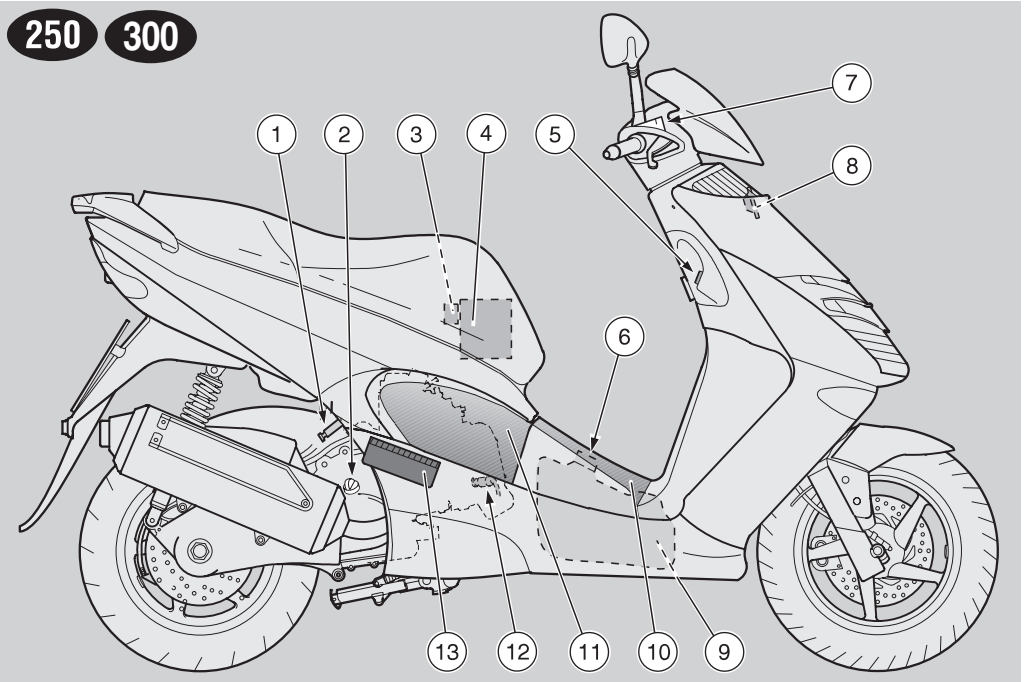

検索表

1) 盗難防止用フック（**aprilia** 製特殊強化ケーブル "Body-Guard" OPT 用）
2) エンジンオイル点検 / 補充口キャップ
3) ヒューズボックス
4) バッテリー
5) イグニッションスイッチ／ステアリングロックスイッチ
6) 燃料タンクキャップ
7) フロントブレーキオイルタンク
8) ホーン
9) 燃料タンク
10) 燃料タンクキャップカバー
11) 右側点検用カバー
12) スパークプラグ
13) パッセンジャーフットレスト・右側

操作装置とメーター類の配置

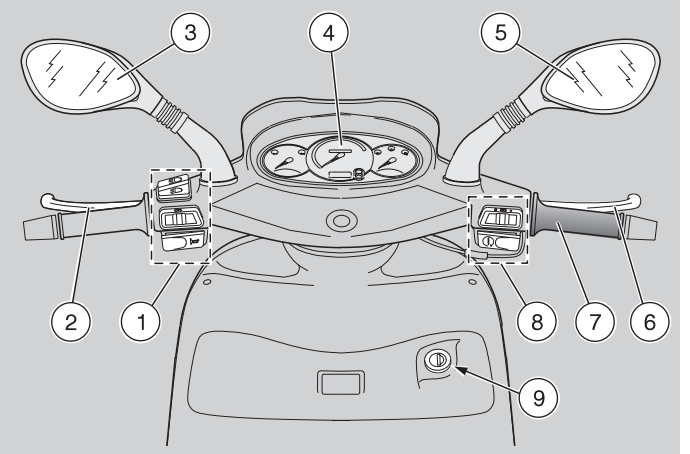

検索表

1) ハンドル左側の電気系制御装置
2) リアブレーキレバー
3) 左リアビューミラー
4) 計器盤
5) 右リアビューミラー
6) フロントブレーキレバー
7) スロットルグリップ
8) ハンドル右側の電気系制御装置
9) イグニッションスイッチ／ハンドルロック (○ - ⊗ - 🔒)

メーターパネル

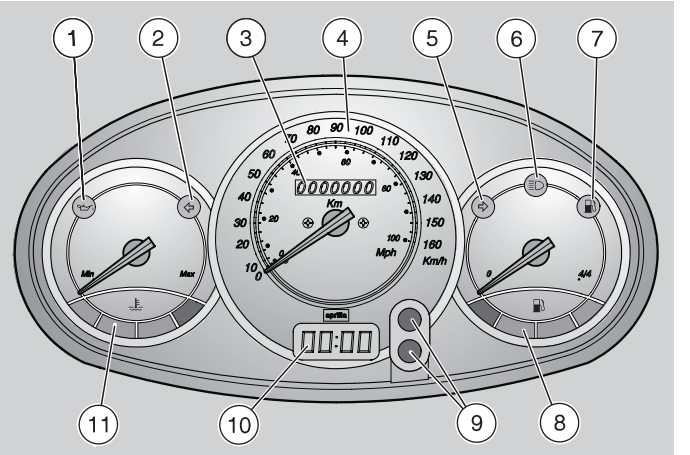

検索表

1) 125 150 エンジンオイル油圧警告灯 (🛢) レッド
1) 250 300 エンジンオイル警告灯 (🛢) レッド
2) ウィンカーライト・インジケーター左 (⇦) グリーン
3) オドメーター (積算走行キロ)
4) スピードメーター
4) スピードメーター - km/h のみ AUS
5) ウィンカーライト・インジケーター右 (⇨) グリーン
6) ハイビーム・インジケーター (≡D) ブルー
7) 燃料残量警告灯 (⛽) 黄色
8) 燃料計 (⛽)
9) デジタル時計セットボタン
10) デジタル時計
11) 冷却液温度計 (🌡)

計器盤のメーター・ランプの説明

名称	機能
ウインカーライト・インジケーター右 ⇨	右側ウインカーライトが作動中に点滅します。
ウィンカーライト・インジケーター左 ⇦	左側ウインカーライトが作動中に点滅します。
125 150 エンジンオイル油圧警告灯	イグニッションスイッチが“○”の位置でエンジンが止っているとき点灯します。この状態でこのランプが点灯していると正常です。もし点灯しない場合はランプを交換してください。 ランプはエンジン始動後は消灯します。 **⚠ 注意** **通常のエンジン稼動中にこのランプが点灯する場合はエンジンオイルの油圧が低いことを表しています。そのような時には直ちにエンジンを止めて aprilia 正規ディーラーにご連絡ください。**
250 300 エンジンオイル交換警告灯	エンジンが停止した状態でイグニッションキーを“○”の位置に回したとき約 3 秒間点灯し、ランプの機能点検をします。この段階で点灯しない場合や、3 秒経過しても消灯しない場合は **aprilia** 正規ディーラーにご連絡ください。 **⚠ 注意** **警告灯は初回 1000 km（625mi）走行後、通常のエンジン稼動中に点灯し、以降は 3000 km（1875mi）ごとに点灯してエンジンオイル交換まで点灯し続けます。この場合は aprilia 正規ディーラーまでご相談ください。**
オドメーター（積算距離）	積算の走行距離（キロメーター）を示します。
スピードメーター	走行スピードを示します。
ハイビーム・インジケーター	ヘッドライトがハイビームの時やパッシングライト点灯の時に点灯します (PASSING ⇩ 250 300)。
燃料警告灯	燃料タンク内のガソリン残量が約 1,8 ℓ 125 150 (1,5 ℓ 250 300) になったときにこのランプが点灯します。
燃料計	燃料タンク内のおおよそのガソリン量を示します。 指針がレッドゾーンに入った時点での燃料タンク内のガソリン残量は約 1,8 ℓ 125 150 (1,5 ℓ 250 300) です。**この場合はなるべく早くガソリンを補充してください。24 頁（燃料）参照。**
デジタル時計	時、分、秒をボタンの切り換えで表示します。21 頁（デジタル時計）参照。
冷却液温度計	エンジン冷却液のおおよその温度を示します。 指針が“**Min**”のマークを超えると冷却液の温度が車の走行に適することを示しています。 指針が目盛りの範囲にあれば走行に差し支えない温度です。 もし指針が赤の範囲に入った時は直ちにエンジンを止めて冷却液の量を調べてください。28 頁（冷却液）参照。 **⚠ 注意** **液温が最高限度を超えて上昇した（指針が“Max”のマークを超えて赤の部分にある）場合には、エンジンに重大な損害を与えることがあります。**

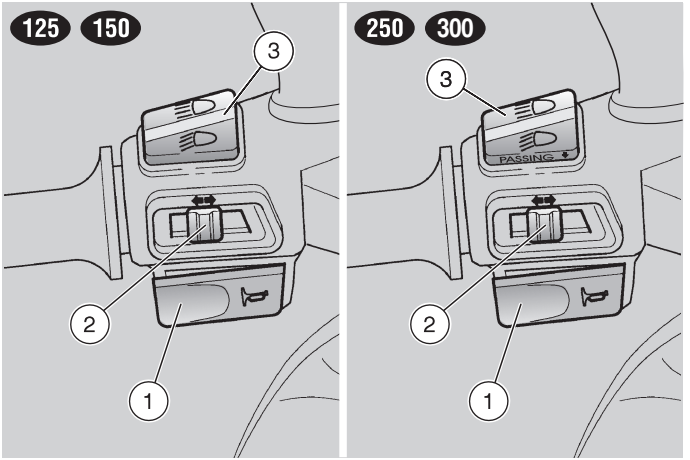

ハンドル左側の操作装置

重要： **電気部品はイグニッションスイッチが“○”の位置にあるときだけ動作します。**

1) **ホーンボタン (⊳)**
このボタンを押すとホーンが鳴ります。

2) **ウインカースイッチ (⇦⇨)**
左折を知らせるにはこのスイッチを左に動かし、右折を知らせるには右に動かします。左折又は右折のウインカーランプを消すにはこのスイッチの中央部を押します。

3) **125 150 ディマースイッチ (≡D - ≡D)**
(エンジンキルスイッチ“⊗ - ○”が装備されている国)
このディマースイッチが“≡D”の位置にある時はハイビームライトが、“≡D”の位置にある時はロービームライトが点灯します。

3) **250 ディマースイッチ (≡D - ≡D) /**
ロービームライト点滅ボタン (PASSING ⇩ パッシング)
(エンジンキルスイッチ“⊗ - ○”が装備されている国)
このディマースイッチが“≡D”の位置にある時はハイビームライトが、“≡D”の位置にある時はロービームライトが点灯します。

ディマースイッチを (PASSING ⇩) の位置で押すと、ロービームライトが点滅します。

重要：ディマースイッチをはなすと、パッシングライトの点滅が止みます。

ハンドル右側の操作装置

重要：電気部品はイグニッションスイッチが“○”の位置にあるときだけ動作します。

1) ディマースイッチ (≡D - ≡D)
（仕様車で、エンジンキルスイッチ“⊗ - ○”が該当する国にはありません）
“≡D” の位置にある時は常にパーキングライト、メーターパネルライト、ロービームライトが点灯しています。
“≡D”の位置にある時はハイビームライトが点灯します。

1a) エンジンキルスイッチ (○ - ⊗) (使用が定められた国のみ)

⚠ 危険

走行中には絶対にこのエンジンキルスイッチ“○ - ⊗”を操作しないでください。

このスイッチは安全のため、または緊急時に使用します。
このスイッチが“○”側に押された状態ではエンジンが始動できます。“⊗”側に押すとエンジンが停止します。

⚠ 注意

エンジンが停止していてもイグニッションスイッチが“○”の位置にあるとバッテリーが放電します。
エンジン停止後はイグニッションスイッチを“⊗”の位置に戻してください。

2) **スターターボタン (ⓢ)**
このスターターボタン“ⓢ”を押すと、スターターモータが作動しエンジンを始動させます。エンジン始動の手順については 33 頁 (始動) 参照。

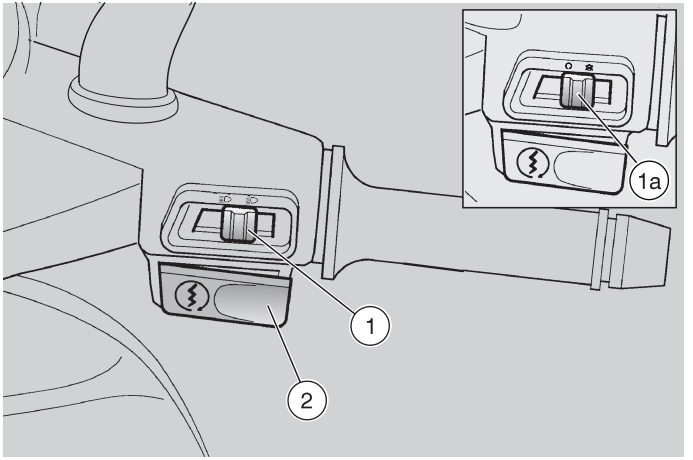

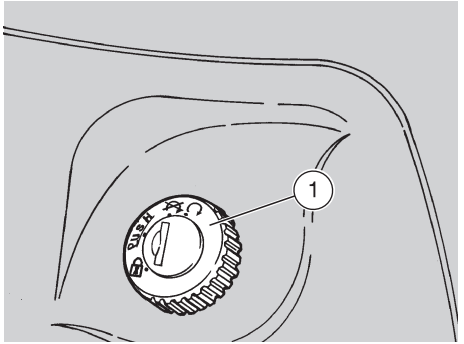

イグニッションスイッチ

イグニッションスイッチ（1）は車の右側、ハンドル支柱近くにあります。

重要： イグニッションスイッチのキー(2)はイグニッションスイッチ／ハンドルロックのキーの他にシートロックや燃料タンクカバーのキーも兼ねています。

納車時キーは 2 本ついています（1 本はスペアキー）。

重要： スペアキーは車両と別の場所に保管してください。

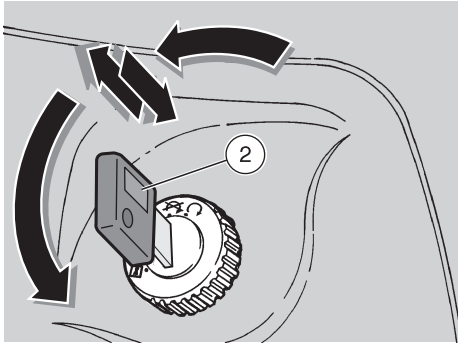

ハンドルロック

⚠ 危険

走行中はイグニッションスイッチキーを絶対に“🔒”の位置に回さないでください。ハンドルロックの位置に回すと車のバランスを失うことがあります。

キーの操作

ハンドルロックするためには：

- ハンドルを左側一杯に回します。
- キー（2）を“⊗”の位置にして押します。
- キーを押すのを止めて“🔒”の位置に回します。
- キーを抜き取ります。

キー位置	機能	キーの抜き取り
🔒 ハンドルロック	ハンドルがロックされます。エンジン始動もライト点灯もできません。	キーを抜き取ることができます。
⊗	エンジン・始動もライト点灯もできません。	キーを抜き取ることができます。
○	エンジン始動とライト点灯が可能です。	キーを抜き取ることはできません。

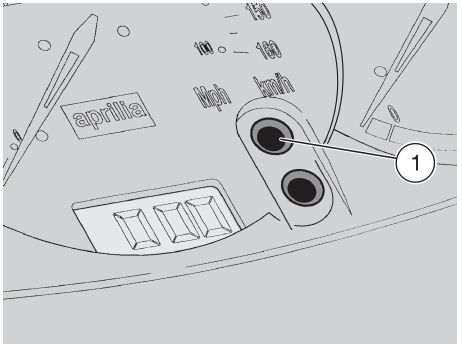

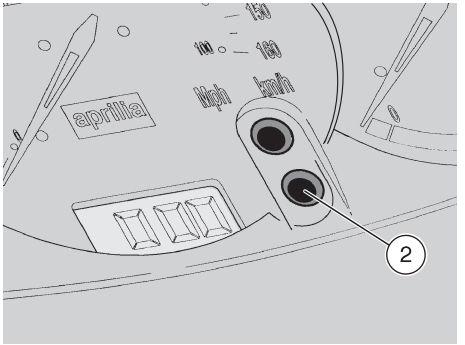

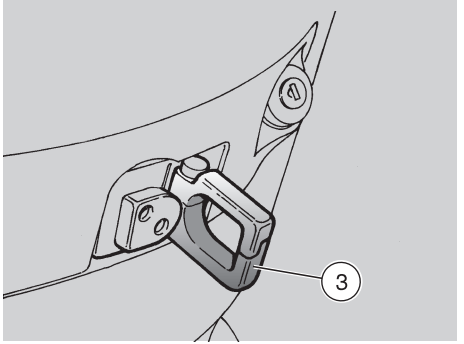

デジタル時計

機能説明：

- 通常表示：時間 (時、分)
- 日付表示:セットボタン(1)を一回押すと日付 (月、日) を表示します。
- 秒表示:セットボタン(1)を続けて二回押すと秒を表示します。

重要： 時計用電池の交換は **aprilia** 正規ディーラーにご依頼ください。

セットの仕方：

- セットボタン (2) を一回押すと日付と時間が交互に表示されます。
- 月:セットボタン(2)をもう一度押すと月だけが左側に表示されます (その他の表示は消えます)。セットボタン (1) を押して希望の月を表示させます。
- 日:セットボタン(2)をもう一度押すと日が右側に表示されます。
  セットボタン (1) を押して希望の日を表示させます。
- 時:セットボタン(2)をもう一度押すと“**A**”か“**P**”の文字と一緒に時が左側に表示されます (**A** = AM、**P** = PM)。
- 分:セットボタン(2)をもう一度押すと分が右側に表示されます。セットボタン (1) を押して希望の分を表示させます。

以上で時計のセットは終わります。
セットボタン (2) セットボタン (1) をもう一度押すと時計は通常の表示に戻ります。

バッグ用フック

⚠ 危険

大きな鞄や荷物をバッグ用フックに掛けないでください。足の邪魔になるだけでなく車の操縦性を損い大変危険です。

バッグ用フック (3) は車の前部内側、シートの前方にあります。

最大許容荷重 :1.5 kg

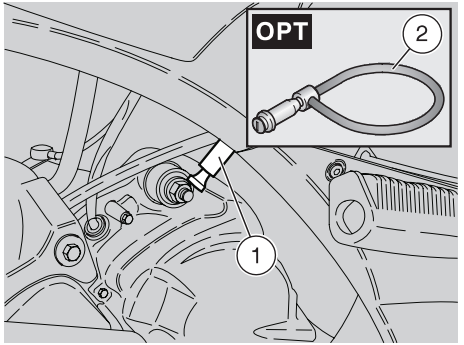

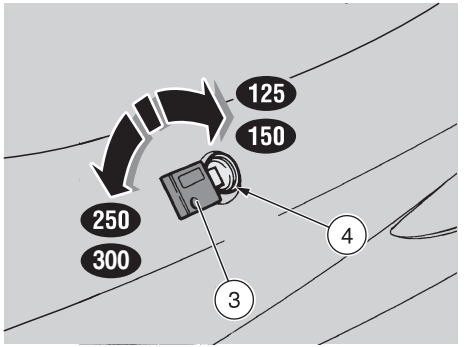

盗難防止用フック

盗難防止用フック (1) は車の左側、同乗者用フットレストの傍にあります。

– 125 150 車体左側
– 250 300 車体右側

盗難防止のためこのフックに **aprilia** 製特殊強化ケーブル "Body-Guard" OPT (2) を取り付けて使用されるようお薦めします。**aprilia** 正規ディーラーにてお求めください。

⚠ 注意

盗難防止用フックで車を持ち上げたり、駐車時の安全確保以外の目的に使用しないでください。

シートロック／ロック解除

◆ キー(3) をシートロックの鍵穴(4) に差し込みます。
◆ キーを回します (3):
  – 125 150 反時計回りに回します。
  – 250 300 時計回りに回します。
◆ シートを起こします。

重要： シートを閉めてロックする前にキーをヘルメット／小物入れの中に置き忘れないように注意してください。

◆ シートは軽く押し下げると自動的にロックします (強く押し付けないでください)。

⚠ 危険

運転を始める前にシートが確実にロックされているかどうか確かめてください。

ヘルメット／書類入れ

ヘルメット／書類入れを利用すると車を離れるときにヘルメットやかさばる物を持ち歩く必要がありません。

ヘルメット／書類入れはシートの下にあります。

◆ シートを起こします。左項 (シートロック／ロック解除) 参照。

⚠ 危険

ヘルメット／書類入れに重いものを入れないでください。

許容収納重量：

– 125 150 **4 kg**
– 250 300 **5 kg**

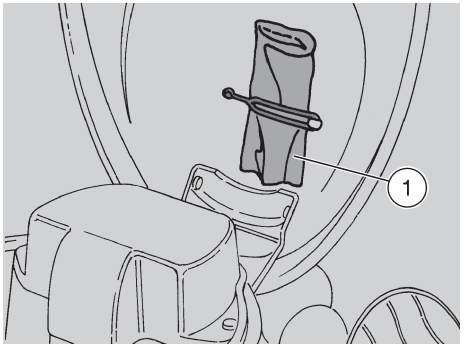

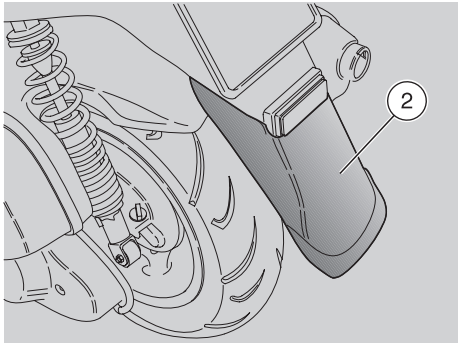

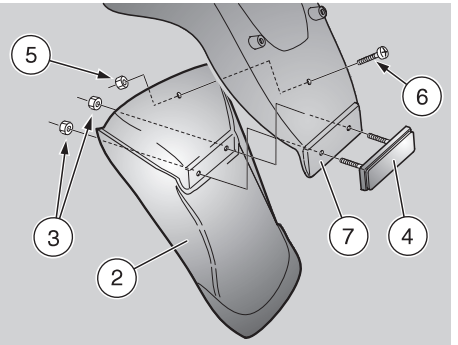

工具キット

工具キット (1) はシートの下のヘルメット／書類入れの中に留めてあります。

使用するには：

◆ シートを起こします。22 頁 (シートロック／ロック解除) 参照。

工具キットは下記の工具とケースで構成されています：

– 六角レンチ 4 mm
– 125 150 スパークプラグ用 16 mm ソケットレンチ
– 250 300 スパークプラグ用18 mmソケットレンチ
– ソケットレンチ用把手
– 8 ／ 10 mm ソケットレンチ
– ＋／ - 両用ねじ回し
– 四角ジブひし形レンチ
– 工具ケース

延長リアフェンダー

延長リアフェンダー (2) は標準で付属されています。濡れた路面を走行する際に装着すると後輪から跳ね上がる水しぶきを軽減します。

重要：延長リアフェンダー (2) の使用が定められている国向けには装着済みです。

取り付け方法：

◆ シートを起こします。22 頁 (シートロック／ロック解除) 参照。
◆ ヘルメット / 書類入れから延長リアフェンダー(2)、付属の取り付け用ネジとナットを取り出します。
◆ ナット (3) を回して取り外します。
◆ リフレクター (4) を取り外します。
◆ ナット (5) を回して取り外します。
◆ ネジ (6) を抜き取ります。
◆ ナンバープレートサポート部 (7) の内側に延長リアフェンダー(2) を合わせます。
◆ リフレクター(4) を合わせて各ナット (3) を締めます。
◆ ネジ (6) を差し込み、ナット (5) を締めます。
◆ 延長リアフェンダー (2) が正しく取り付けられているか確認してください。

燃料

⚠ 危険

内燃機関用の燃料は大変引火しやすく、時には爆発することもあります。燃料補給やメンテナンスは換気のよい場所でエンジンを止めた状態で行なってください。燃料補給中や燃料ガスが残っている場所では絶対に煙草を吸わないでください。引火や爆発を避けるため、火気、火花、熱源などに燃料を近付けないでください。
また、給油の際には注入口から燃料をこぼさないように注意してください。こぼれた燃料が熱いエンジン外壁に触れると引火する危険があります。
万一燃料が少しでもこぼれた場合には、エンジンを始動させる前にその部分を完全に乾かしてください。
燃料は暑さや太陽熱で膨張します。
決してタンクから溢れるほど一杯には入れないでください。
燃料補給後は燃料タンクキャップをしっかり締めてください。燃料が皮膚についたり、ガスを吸いこんだり、飲み込んだりしないように注意してください。また、ホースなどを使って容器を移し換えることもやめてください。

環境保護のため燃料は適切に処理してください。

燃料は子供の手の届かない場所に保管してください。

125 150 最低オクタン価 95 (N.O.R.M.) 及び 85 (N.O.M.M.) の無鉛又は有鉛ハイオクタン価ガソリン(四つ星 UK)を使用してください。

250 300 最低オクタン価 91 (N.O.R.M.) 及び 81 (N.O.M.M.) の無鉛ガソリンのみ使用してください。

燃料タンク容量 (リザーブタンク含む) :
– 125 150 9 ℓ
– 250 300 9,5 ℓ

リザーブタンク容量 :
– 125 150 1,8 ℓ
– 250 300 1,5 ℓ

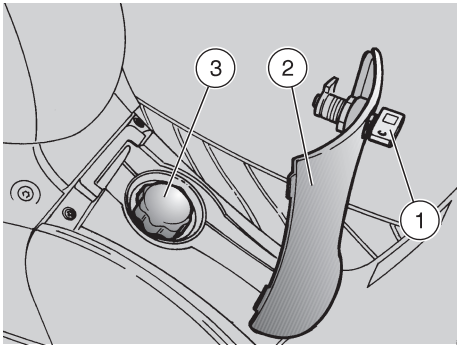

燃料タンクのキャップは次のように開けてください :

- キー (1) を左右のフットレストの間にあるタンクキャップのカバーの錠 (2) に差し込みます。
- キーを左回りに回して錠を外してからカバーを持ち上げて開けます。
- 燃料タンクのキャップ (3) を回して取り外します。

潤滑油

⚠ 危険

オイルを毎日、かつ長期間扱っていると皮膚に重大な損傷を与える危険があります。オイルを扱った後は手をきれいに洗ってください。

メンテナンス作業の際はゴム手袋の着用をお薦めします。

オイルは子供の手の届かない場所に保管してください。

環境保護のためオイルは適切に処理してください。

⚠ 注意

慎重に作業してください。
オイルを撒き散らさないようにしてください！
部品や作業している場所、その周囲などを汚さないよう注意してください。オイルが付着した場合は丁寧に拭き取ってください。

液漏れや正常に機能しない場合は、aprilia 正規ディーラーまでご相談ください。

トランスミッションオイル

6000 km (3750 mi) 走行ごとにトランスミッションオイルの液量の点検を依頼してください。

初回は 1000 km (625 mi) 走行後、以降は 12000 km (7500 mi) 走行ごとにトランスミッションオイルを交換する必要があります。

点検と交換は **aprilia** 正規ディーラーにご依頼ください。

エンジンオイル

1000 km (625 mi) 走行毎にエンジンオイルのレベルを点検してください。45 頁 (エンジンオイルのレベルチェックと補充)参照。

重要： 高品質のオイルを使用して下さい。72 頁 (潤滑油表) 参照。

125 150 粘度 SAE 15W、20W、30W のオイル (または指定のオイルより高粘度のオイル) を使用した場合、外気温が -5 ℃より下がると発進が難しくなることがあります。

⚠ 注意

エンジンオイルを補充する際は “MAX” マークのレベルを超えないように注意してください。

250 300 重要： 初回は 1000 km (625 mi) 走行後、以降は 3000 km (1875 mi) 走行ごとにメーターパネル上のエンジンオイル警告灯 “” が点灯し、エンジンオイルの交換時期を示します。

初回は 1000 km (625 mi) 走行後、以降は次の走行距離ごとにエンジンオイルを交換する必要があります :

– 125 150 6000 km (3750 mi) 走行ごと。
– 250 300 3000 km (1875 mi) 走行ごと。

交換は **aprilia** 正規ディーラーにご依頼ください。

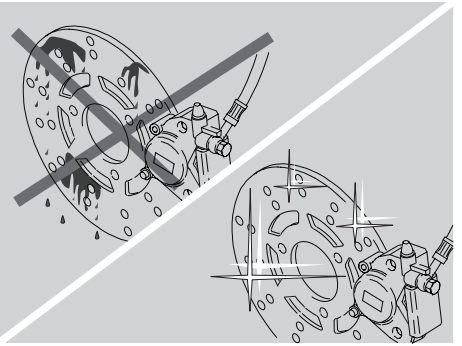

ブレーキオイル - 注意事項

重要： このモーターサイクルはフロント、リアともそれぞれ独立した油圧系統によるディスクブレーキを装備しています。以下の説明は一つのブレーキ系統についてですが、内容はフロント、リア共に共通です。

⚠ 危険

突然ブレーキレバーの遊びが変わったり、重くなったりした時は、油圧系統に何らかの支障が発生した可能性があります。
ブレーキ系統が正常に機能しているか疑問な時、通常の点検作業ができない時などは aprilia 正規ディーラーにご相談ください。

⚠ 危険

ブレーキディスク及びブレーキのオイルシートに充分注意を払い、オイルやグリースが付着していないことを確認してください。特に整備、点検作業の後には注意が必要です。また、ブレーキケーブルがよじれたり、損傷を受けていないか点検してください。

子供の手の届かない場所に保管して下さい。

環境保護のためブレーキオイルは適切に処理してください。

ディスクブレーキ

⚠ 危険

ブレーキはライダーの安全を守る装置ですから、常に確実に作動するようメンテナンスする必要があります。また、走行の前には必ず点検してください。

ディスクが汚れているとブレーキパッドも汚れてしまい、結果として制動力の低下をまねきます。汚れたブレーキパッドは交換し、ディスクの汚れは高品質の油落としを使って拭き取ってください。

ブレーキオイルは 2 年毎に aprilia 正規ディーラーに依頼して交換を行ってください。

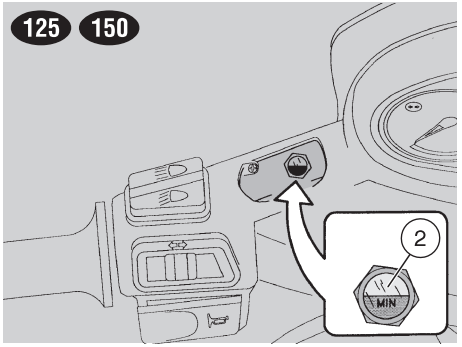

重要： このモーターサイクルはフロント、リアともそれぞれ独立した油圧系統によるディスブレーキを装備しています。
以下の説明は一つのブレーキ系統についてですが、内容はフロント、リア共に共通です。

ディスクパッドが摩耗すると摩耗分を補うためブレーキオイルが減ります。

ブレーキオイルタンクはハンドルカバーの下、ブレーキレバーの傍にあります。

タンク内のブレーキオイルの量を定期的にチェックしてください。右項（ブレーキオイルの点検）参照。またディスクパッドの摩耗も定期的にチェックしてください。48頁（ブレーキパッドの摩耗の点検）参照。

⚠ 危険

ブレーキ系統からのオイル漏れが見られる場合は車体を使用しないでください。

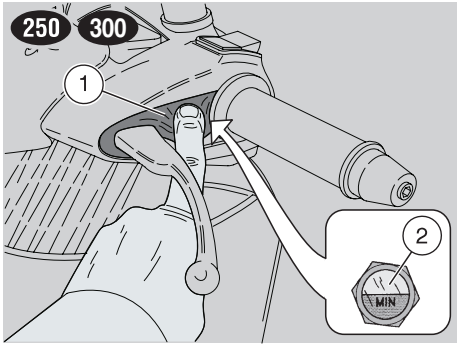

ブレーキオイルの点検

ブレーキオイル量の点検には：

重要： 車体を堅く水平な床面に置きます。

- センタースタンドを使って車体を立てます。
- 125 150 リアビューミラーを取り外します。53 頁（バックミラーの取り外し）参照。
- 250 300 ゴム製の遮熱スクリーン（1）を下方へずらします。
- ハンドルを切って、ブレーキオイルタンク内のオイル液面が､確認窓（2）の“**MIN**”まで来るようにして下さい。
- ブレーキオイルタンク内のオイルの液面がタンク外側の窓（2）の“**MIN**”マークの線より上にあることを確かめてください。

MIN = 最低レベル

オイルの液面が“**MIN**”マークの線より下の場合：

⚠ 注意

ブレーキオイル液面はブレーキパッドの摩耗につれて徐々に下がってきます。

- ブレーキパッドの摩耗を点検します。48頁（ブレーキパッドの摩耗の点検）ディスクの摩耗も点検します。

ブレーキパッドやディスクの交換が必要でない場合は：

- オイルの補充を **aprilia** 正規ディーラーにご依頼ください。

⚠ 注意

ブレーキの効き具合を点検してください。

ブレーキレバーの作動範囲が極端に大きかったり、ブレーキの制動力が落ちたときなどは、エア抜き作業が必要な場合がありますので aprilia 正規ディーラーにご相談ください。

冷却液

⚠ 注意

冷却液の量が規定レベル“MIN”以下の時はモーターサイクルを使用しないでください。

2000 km (1250 mi) 走行ごと、また長距離走行の後には冷却液の液量を点検してください。2 年ごとに冷却液の交換を **aprilia** 正規ディーラーにご依頼ください。

⚠ 危険

冷却液は有毒ですので決して飲み込まないでください。また、皮膚に付いたり眼に入ると炎症の原因になります。

冷却液が皮膚に付いたり、眼に入ったりした時は、流水で充分に洗い落とし医師の診察を受けてください。誤って飲み込んだ場合には吐き出してから喉、口を水で充分に洗浄し、直ちに医師の診察を受けてください。

環境保護のため冷却液は適切に処理してください。

冷却液は子供の手の届かない場所に保管してください。

熱くなっているエンジンに冷却液をこぼさないよう注意してください。目にみえない炎を発し火災の原因になります。

冷却液のメンテナンスの際はゴム手袋の着用をお薦めします。

冷却液の交換は aprilia 正規ディーラーにご依頼ください。

冷却液は水 50%と不凍液 50%で作られています。

この混合率の冷却液は通常の使用温度範囲において最適であり、また防錆効果も良好です。

この混合率の冷却液は蒸発による減少が小さく、したがって補充回数も少なくてすみますので、夏季も含めて一年中この混合率を維持するようお薦めします。

また、蒸発によってラジエーターの中に残るミネラル結晶の発生も少なくなるため、冷却系統の性能を維持することができます。

外気温が 0 ℃ 以下になる場合は頻繁に冷却系統の点検を行なってください。必要ならば不凍液の混合率を（最大 60% まで）上げてもかまいません。

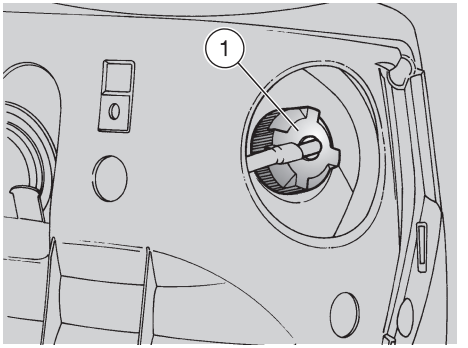

エンジンに損傷を与えないよう、冷却液の水は蒸留水のみ使用してください。

⚠ 危険

エンジンが熱い間は冷却液が加圧されており液温も高いのでエキスパンションタンクの栓(1)を決して外さないでください。冷却液が皮膚や衣服につくとひどい火傷や衣類の損傷をおこすことがあります。

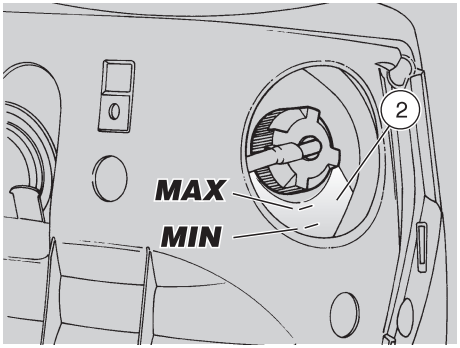

冷却液の点検と補充

⚠ 危険

冷却液の点検や補充はエンジンが冷えている時に行なってください。

◆ エンジンを停止し、冷めるまで待ちます。

重要： 車体を堅く水平な床面に置きます。

◆ フロントボンネットを外します。53 頁（フェアリング前部の取り外し）参照。
◆ エキスパンションタンク (2) 内の冷却液の液面が“**MIN**”と“**MAX**”マークの間にあることを確かめます。

MIN = 最低レベル

MAX= 最大レベル

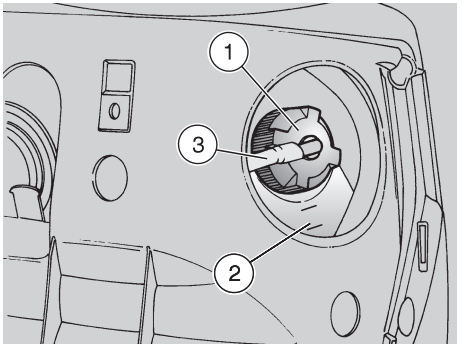

液面が“**MIN**”マークの近くか下の場合：

◆ 注入口のキャップ（1）を外さずに（反時計回りに 2 回転させて）緩めます。
◆ 圧力を抜くために数秒間そのままにします。

重要： キャップ（1）には圧力抜き用のホース（3）が付いています。ホース（3）は、引っぱったり抜いたりしないでください。

◆ キャップ（1）を緩めて外します。

⚠ 危険

冷却液は有毒ですので決して飲み込まないでください。また、皮膚に付いたり眼に入ると炎症の原因になります。
冷却液の有無をみるために、指や他の物品を挿入しないでください。

⚠ 注意

補充の際は液面が "MAX" マークを超えないように注意してください。エンジンを始動した時に液がタンクから溢れだすことがあります。

◆ 液面が“**MAX**”マークと同じ高さか少し下になるまで冷却液をタンクに補充します。72 頁 (潤滑油表) 参照。
◆ タンクのキャップ (1) を締めます。

⚠ 注意

冷却液の減り方が激しかったりタンクが空になったりする時は、冷却液のパイプラインに漏れる箇所がないかどうかチェックしてください。冷却液が以上に減ったり漏れたりする場合は aprilia 正規ディーラーに修理を依頼してください。

◆ フロントカバーを元のように取り付けます。53 頁 (フェアリング前部の取り外し) 参照。

タイヤ

このモーターサイクルは、チューブレスタイプのタイヤを装備しています。

⚠ 危険

室温でのタイヤの空気圧を定期的に点検してください。68 頁 (テクニカルデータ) 参照。

タイヤが熱くなっている時には正確な測定はできません。
特にロングツーリングの前後には必ず空気圧を測定してください。

空気圧が高すぎると、路面の凹凸のショックが吸収されずハンドルに直接伝わるため、走行の快適さやカーブでの安定性を失います。

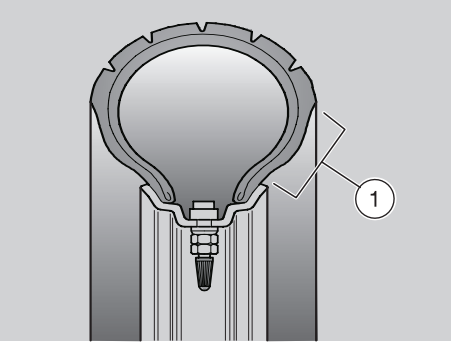

また逆に空気圧が低すぎると、タイヤの側面 (1) に負荷がかかり、リムからずれたり浮き上がったりして車体のコントロールを失う危険があります。

特に急ブレーキの際にはリムから外れる危険もあります。
さらに、カーブでは車体の横滑りを起こしやすくなります。

タイヤの状態が悪いと路面グリップ力や操縦性を損ないますので、タイヤの接地面や側面の状態、および摩耗を常に点検してください。

本車体用に保安基準認定を受けたタイヤのうち、種類によっては摩耗度の表示を備えたものがあります。
摩耗度の表示にはいろいろな種類がありますので、お買い上げになったディーラーまで摩耗度の検査についてお問い合わせ下さい。
タイヤの修理を受けた後は必ずホイールバランスの点検を受けてください。

タイヤは古くなると硬化し、たとえ摩耗していなくても路面のグリップ力が落ちます。
この場合はタイヤの交換を依頼してください。
全体が摩耗していたり、トレッドに 5 mm 以上の亀裂があるような場合は、タイヤの交換を依頼してください。
タイヤの修理を受けた後は必ずホイールバランスの点検を受けてください。

必ず規定サイズのタイヤを使用してください。68 頁 (テクニカルデータ) 参照。

チューブ入りタイヤ用のリムにチューブレスタイヤを取り付けたり、逆にチューブレスタイヤ用のリムにチューブ入りタイヤを取り付けたりしないでください。

空気漏れを防ぐため、常にバルブキャップを使用してください。

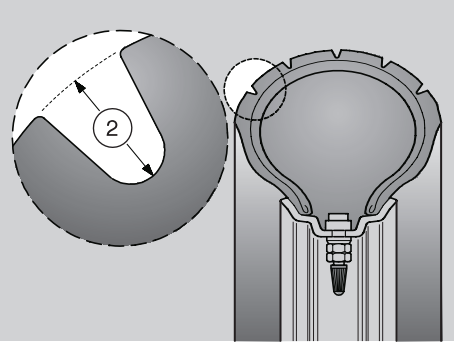

タイヤの交換、修理、メンテナンス、ホイールバランシングは非常に重要な作業のため、適切な設備と熟練が必要です。
上記の理由から、タイヤに関する作業は aprilia 正規ディーラー または有名タイヤショップにご相談ください。

タイヤが新しいうちは表面が滑りやすい保護ワックスで被われていますので注意して運転してください。タイヤ表面に不適当な液体やオイルなどを塗らないでください。

タイヤ摩耗限界・溝の深さ (2)

フロント：..... 2 mm (USA 3 mm)
リア：..... 2 mm (USA 3 mm)

マフラー / 排気マフラー

⚠ 危険

騒音制御装置に勝手に変更を加えることは禁止されています。

車体のオーナーは、以下の内容が法律で禁止され得ることを認識してください：

– メンテナンス、修理もしくは備品交換目的以外で、新車に内臓されている構成装置もしくは要素を取り外したり作動できなくして、車体の最終購入者への販売または納品前や車体の起動中に、騒音の放出を点検すること
– 上記の構成装置もしくは要素を、取り外したり作動できなくしてから車体を使用すること。

マフラー / 排気マフラー及びマフラー管を点検して、さびの兆候や穴がないこと、排気装置が正しく操作していることを確認してください。

排気装置が発する騒音が増大する場合には、即刻 **aprilia** 正規ディーラーまでご相談ください。

⚠ 危険

走行前には必ず予備点検（右表参照）をして車が正常・安全に機能するかどうか確認してください。
右表の項目の点検作業をしないで車を動かすと重大な人身事故や車両損傷の原因となります。

装置の機能が良く分からない時や何か異常を感じた時は遠慮なく aprilia 正規ディーラーにお尋ねください。
走行前の点検は短い時間で済み、より安全を保証するものですから是非実行してください。

走行前の点検作業

点検箇所	点検内容	参考頁
フロントおよびリアディスクブレーキ	ブレーキの効き具合、ブレーキレバーの遊び、ブレーキオイル量、オイル漏れの有無を点検。 ブレーキパッドの摩耗を点検。 必要な場合はブレーキオイルを補充。	26, 48
前後ブレーキレバー	スムースに動くかどうか点検。 必要な場合は連結部に注油。	–
アクセル	ハンドルがどんな角度でもスロットル（アクセル）グリップが全開位置から全閉位置までスムースに動くこと。必要があれば調整や注油。	55
ホイール・タイヤ	タイヤ表面、空気圧、摩耗度、損傷などの点検。	30
ステアリング	回転が均一かつスムーズであること、がたつきや緩みがないことを確認。	51
サイドスタンド センタースタンド	スムーズに動くかどうか、格納場所に戻すスプリングの張力が適切かどうかを点検。 必要に応じて結合部や回転部に注油。	49
組みつけ部品	全ての組みつけ部品がしっかり固定されているかどうかを点検。弛んでいるものは調整、締め直し。	–
燃料タンク	ガソリンの量をチェックして、不足の場合は補充。 燃料回路に漏れや閉塞がないかどうかを点検。 燃料タンクキャップがしっかり閉まっていることを確認。	24, 65
冷却液	エキスパンションタンク内の冷却液の液面が“**MIN**”マークと“**MAX**”マークの間にあること。	28, 29
エンジンキルスイッチ (○ - ⊘)	正常に動作することを確認。	19
ライト、警告灯、表示灯、ホーン、その他の電気装置	全てのライト、ホーンなどの電気装置の作動状態を点検。 不具合の時はランプの交換や調整。	57 – 64

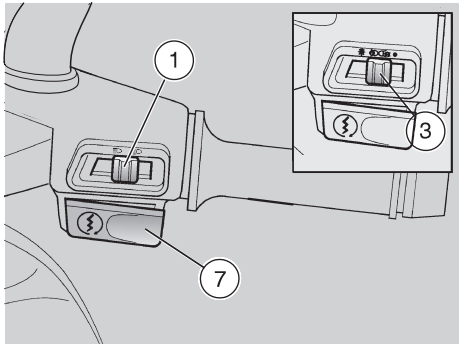

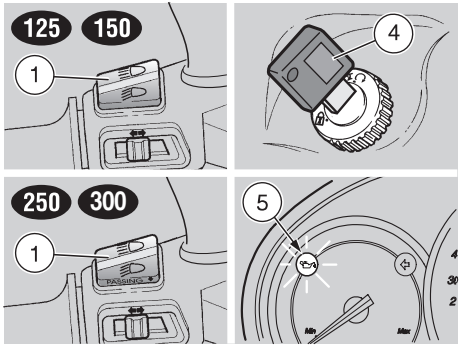

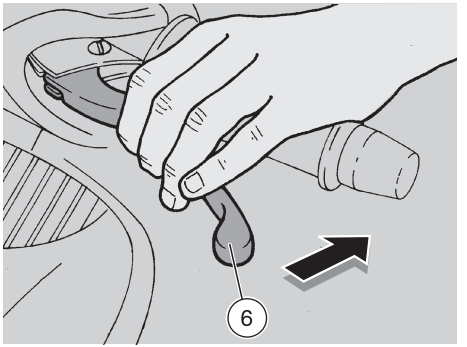

始動

⚠ 危険

排気には吸うと有害な一酸化炭素が含まれていますので、締め切った室内や換気の悪い場所でエンジンの始動をしないでください。
この注意を忘れると意識を失ったり窒息死の恐れがあります。

エンジン始動の際は車に乗らないでください。

サイドスタンドを立てたままエンジンを始動しないでください。

- 始動の際は車のセンタースタンドを立てます。
- ディマースイッチ(1)が"⁞D"の位置になっていることを確認してください。
- エンジンキルスイッチ (3) を“○” 側に押します (使用が定められた国)。
- イグニッションキー(4) を“○” の位置に回します。

⚠ 注意

この時点で：

- **125 150 メーターパネル上のエンジンオイル警告灯 “” (5) が点灯し、エンジンを始動するまで点灯し続けます。**
- **250 300 メーターパネル上のエンジンオイル交換インジケーター “” (5) が、約 3 秒間点灯します。**
  この段階で点灯しない場合や、3 秒経過しても消灯しない場合は aprilia 正規ディーラーにご連絡ください。

- 前・後輪どちらかのブレーキレバー (6) を引いて車輪の一つをロックします。この操作をしないとスターターボタンを押してもエンジンは始動しません。

重要： 車体を長期間使用しなかった場合は、35 頁 (長期間乗らなかった場合の始動) に列記してある操作を行って下さい。

重要： バッテリーの過度の消耗を避けるため、スターターボタン “Ⓢ” を 5 秒以上押したままにしないで下さい（長期使用しなかった後の始動の場合は 10 秒)。この間でエンジンが始動しなければ、10 秒間待ってもう一度スターターボタン “Ⓢ” を押して下さい。

⚠ 注意

エンジンが始動した後スターターボタン “Ⓢ” (7) を押さないでください。スターターモーターを損傷します。

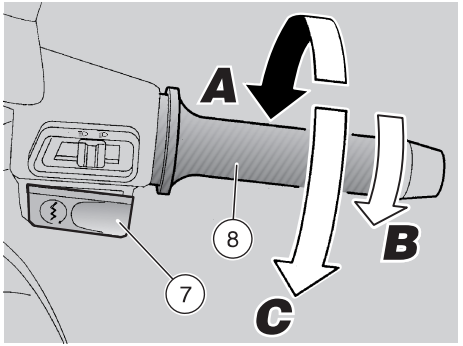

◆ スロットルグリップを戻した状態でスターターボタン“⊛”(7) を押します。エンジンが始動したら直ぐに離してください。
◆ エンジンが 3 ～ 4 秒以内に始動しない時はスターターボタン “⊛”(7) を押しながらスロットルグリップ (8) を少しだけ回します (**B の方向**)。

⚠ 注意

125 150 エンジンが始動するとエンジンオイル油圧警告灯 “⛽”(5) が消えるはずです。エンジンが始動してもエンジンオイル油圧警告灯 が消えない場合やエンジンが回転中にエンジンオイル油圧警告灯 が点灯する場合は、エンジンオイルの油圧が低い証拠です。そのような場合は直ちにエンジンを止めて aprilia 正規ディーラーにご連絡ください。エンジンオイルが不足のままの状態で車を使用しないでください。エンジンに損傷を与える怖れがあります。

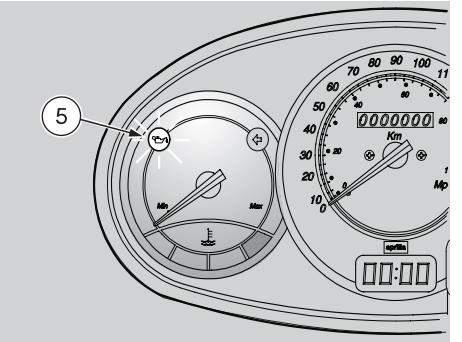

⚠ 注意

250 300 エンジンオイル警告灯 “⛽”(5) の点灯を軽視しないでください。

エンジンオイル警告灯 “⛽”(5) が通常のエンジン稼動中に点灯した場合、エンジンオイルをできるだけ早く交換する必要があります。

交換は aprilia 正規ディーラーにご依頼ください。

◆ 発進させるまではスロットルグリップを回さないでください。また、少なくとも一方のブレーキをかけておいてください。

⚠ 注意

エンジンが暖機されていない状態では急激な発進をしないでください。
汚染物質の排出と燃料消費を抑えるため、最初の数キロは低速で走行しエンジンを温めるようにしてください。

エンジンがかぶった場合の始動

エンジンの始動が適切でなかったり、吸気管やキャブレーターに多量のガソリンが入るとエンジンがかぶってしまいます (かぶる＝エンジン内部が燃料で濡れること)。

かぶったエンジンを正常に戻すには：

◆ スロットルグリップ (8) を全開に回した状態 (**C の方向**) で、スターターボタン “⊛”(7) を数秒間押します (エンジンを空ぶかしさせるように)。

寒冷時のエンジンの始動

外気温が低いときは(0℃ またはそれ以下)、エンジンを一度で始動させるのが難しくなります。

そのような時には：

◆ スロットルグリップ (8) を少し回しながら (**B の方向**)、スターターボタン “⊛”(7) を 5 秒間押し続けます。

エンジンが始動した場合。

◆ スロットルグリップ(8)を離します(**A の方向**)。
◆ エンジンのアイドリングが不安定な時はスロットルグリップ (8) を数回小刻みに回してください。

エンジンが始動しない場合。

- 数秒間待って、寒冷時のエンジンの始動の手順を再度行います。
- 必要ならばスパークプラグを外して湿っていないかどうか点検します。56 頁（スパークプラグ）参照。
- スパークプラグが湿っている場合は洗って乾かして下さい。

再度取り付ける前に：

重要：オイルのはねを防ぐため、シリンダーの上、スパークプラグの近くに、清潔な布を置いて下さい。

- スターターボタン“⊛”(7) を押して、スロットルグリップを戻した状態でスターターモーターを約 5 秒間回します。

長期間乗らなかった場合の始動

長い間乗らなかった後でエンジンがすぐに始動しない場合は燃料系統のどこかで燃料が切れているからです。

この場合には：

- スターターボタン“⊛”(7) を約 10 秒間押して、キャブレターのフロート室に燃料を供給します。

発進と走行

重要：発進前に 5 頁からの“安全運転の為に”の章をもう一度読み直してください。

⚠ 注意

走行中にメーターパネル上の燃料警告灯“⛽”(9) が点灯した場合は、リザーブに切り換わったことを示しています。この時点での燃料残量は 125 150 1,8ℓ(250 300 1,5ℓ) です。できるだけ速やかに燃料を補充してください。24 頁（燃料）参照。

⚠ 危険

パッセンジャーがいない場合は、パッセンジャー用フットレストが閉じていることを確認してください。
また運転中は常に両手でハンドルをしっかり握り、両足はフットレストに乗せておいてください。

決して変則的な姿勢で運転しないでください。

パッセンジャーが乗る場合には、運転中にライダーのハンドル操作を妨げないように注意を促してください。

走行開始前に一方か、もしくは両方のスタンドが完全に通常の位置に戻っているか確認してください。

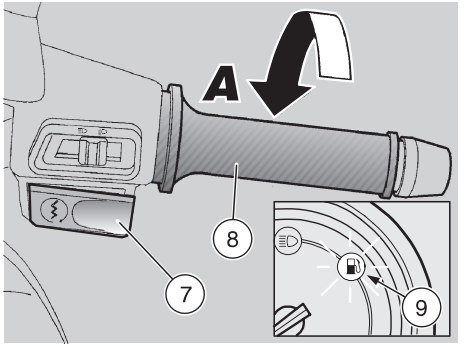

発進の方法：

- スロットルグリップ (8) を戻し（**A の方向**）リアブレーキをかけながら車体をスタンドから降ろします。
- シートに跨ります。バランスをくずさないよう常に片足は地面につけておいてください。
- バックミラーの向きを正しく調整します。

⚠ 危険

停止した状態でバックミラーの使用法に慣れてください。ミラーの表面は凸面になっているため、対象物までの距離が実際よりも遠く見えます。“広角視界”のこのミラーで、後方から来る車両との距離を正確に判断するには経験が必要です。

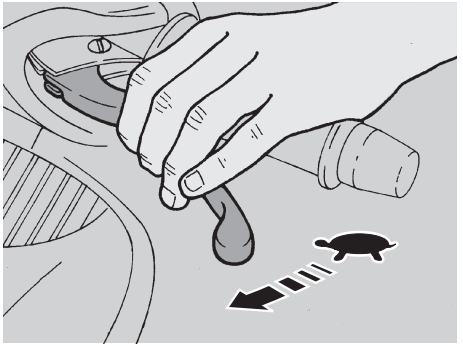

◆ ブレーキレバーを離しスロットルグリップをゆっくり回す（**B の方向**）と発進を始めます。

⚠ 注意

エンジンが暖機されていない状態では急激な発進をしないでください。
汚染物質の排出と燃料消費を抑えるため、最初の数キロは低速で走行しエンジンを温めるようにしてください。

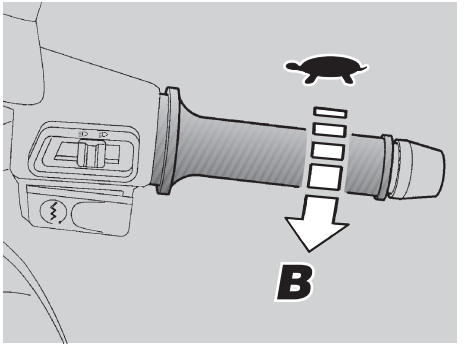

⚠ 危険

スロットルグリップを続けて何度も開閉させることは避けてください。車体のコントロールを失う危険があります。
ブレーキ操作の際は、先ずスロットルを閉じ、安定した均一な制動力を得るよう両輪のブレーキを適切に操作してください。
フロントまたはリアどちらか一方のブレーキしか使用しない場合には、制動力がかなり弱くなり、また車輪がロックしてスリップする危険があります。

上り坂で停止する際は、スロットルを完全に閉じ、両輪のブレーキを使用して車体を保持してください。
ブレーキを使用せずに、車体が後退しないようにエンジンをふかし続けると、変速器が過熱し損傷を受けます。

⚠ 危険

カーブに入る前には充分に減速し、ハンドルを切っている間は一定の速度を保つか、逆に少し加速してください。限界までブレーキをかけることは避けてください。スリップする危険が高くなります。

下り坂でブレーキを連続的に使うとブレーキパッドが過熱し、制動力が弱まります。下り坂では必ずエンジンブレーキを活用し、フロントおよびリアブレーキは断続的に併用してください。
下り坂をエンジンを停めて走行することは絶対にやめてください。

濡れた路面や滑りやすい条件 (雪上、氷上、泥地など)ではゆっくりと走行し、急ブレーキや急ハンドルを避けてください。スリップや転倒の原因となります。

路上の障害物や路面状態の変化には最大限の注意を払ってください。
荒れた路面、鉄道のレール、マンホールの蓋、路上の塗装表示、工事現場の鉄板などは雨に濡れるとスリップしやすく危険です。このような場所では急なハンドル操作をせず、また車体をなるべく傾けずに走行してください。

⚠ 危険

車線変更や方向転換の際には早めにウインカーライトで意志表示をし、急なハンドル操作や危険な運転を避けてください。
車線変更や方向転換をした後は、直ちにウインカーライトを消灯してください。
他の車両を追い越したり、また、追い越されたりする間は、最大限の注意を払ってください。
雨天走行時は大型車両からの水煙で見通しが悪くなります。また圧力差による横風で車体のコントロールを失う危険がありますので充分注意してください。

馴らし運転

⚠ 危険

積算走行距離が 1000 km (625 mi) に達したら、ライダー自身を含む人身事故や車の損傷を防ぐために“馴らし運転後の点検整備”を実施してください。40-42 頁参照。

エンジンの馴らし運転はエンジンの正しい機能を保証する基本です。
できるだけ起伏やカーブの多い道を走るとエンジン、サスペンション、ブレーキなどにとって効果的な馴らし運転になります。

重要： 500 km (312 mi) の馴らし運転期間後、すでに加速及び速度の性能は最良レベルに達します。

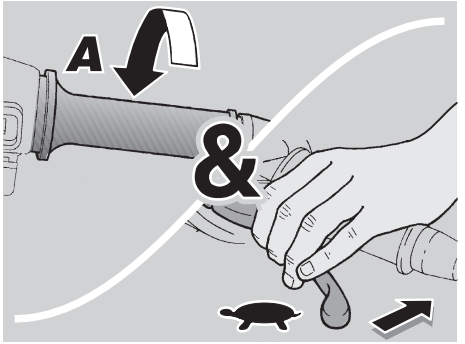

次の注意事項を守ってください：

- 馴らし運転期間中及びその後低速でスロットルを全開にしないでください。
- **0-100 km (0-62 mi)**
  最初の 100 km (62 mi) まではブレーキ操作は慎重に行ない、急ブレーキや長いブレーキ操作は避けてください。ブレーキディスクとパッドを正しく馴染ませるために重要です。
- **0-500 km (0-312 mi)**
  積算走行距離が 500 km (312 mi) までは許される最高速度の 80 パーセント程度のスピードで走ってください。
- 同じ速度(エンジンスピード)で長距離を走らないでください。
- 積算走行距離が 1000 km(625 mi) を超えたら最高のエンジン性能が得られるようになるまでエンジンスピードを段階的に上げていきます。

停止

⚠ 危険

できるだけ急ブレーキ､急停止を避けてください。

- スロットルグリップを戻し（**A の方向**）両輪のブレーキを徐々にかけます。
- 一時停止の際は少なくとも片方のブレーキをかけておいてください。

パーキング

⚠ 危険

転倒を防ぐため、堅く水平な場所に駐車してください。

車体を壁などに立てかけたり、地面に寝かせて置いたりしないでください。

車体、特に熱くなっている部分が周囲の人や子供にとって危険にならないよう注意してください。

エンジンがかかった状態や、イグニッションスイッチにキーを挿し込んだ状態で放置しないでください。

スタンドを立てた状態ではシートに腰掛けないでください。

- 車体を停止するには、上記（停止）を参照してください。

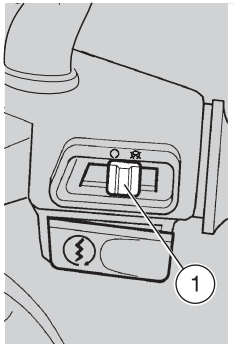

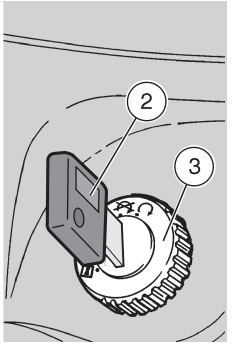

◆ エンジンキルスイッチ(1)を“⊗”側に押します (使用が定められた国)。

⚠ 注意

エンジンが停止していてもイグニッションスイッチが“○”の位置にあるとバッテリーが放電します。

◆ キー (2) を回してイグニッションスイッチ (3) を“⊗”の位置に回します。
◆ スタンドを使って車体を立てます。右項 (スタンドの立て方) 参照。

重要：このモデルは燃料自動遮断システムを装備していますので、エンジンを止めたときに燃料コックを閉める必要はありません。

⚠ 注意

イグニッションスイッチにキーを挿し込んだままにしないでください。

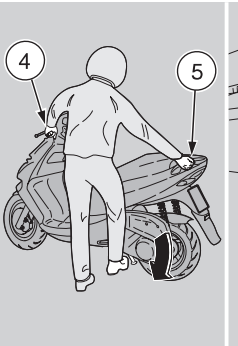

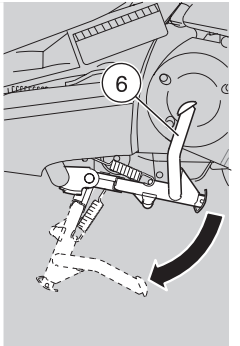

◆ ステアリングロックをかけます。20 頁 (ハンドルロック) 参照。キーを抜き取ります。

スタンドの立て方

37 頁 (パーキング) をよく読んでください。

センタースタンド

◆ 左ハンドルグリップ (4) と同乗者用把手 (5) を握ります。
◆ センタースタンド (6) を踏み下げます。

サイドスタンド

◆ 左ハンドルグリップ (4) と同乗者用把手 (5) を握ります。

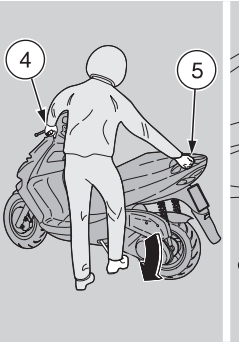

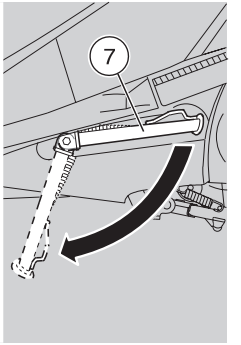

⚠ 危険

サイドスタンドは、車体をおこすと自動的に元に戻りますので転倒に注意して下さい。

◆ 右足でサイドスタンド (7) を完全に開くまで踏み下げます。
◆ サイドスタンドが地面に着くまで車体を傾けます。
◆ ハンドルを左側いっぱいに切っておきます。

⚠ 危険

車体が安定しているか確認してください。

盗難防止のために

⚠ 注意

ディスクをロックする装置は使用しないでください。この注意が守られなかった場合は、ブレーキシステムを烈しく損傷したり、身体に重大な危害を与える、また場合によっては死に至る事故を引き起こす危険があります。

イグニッションスイッチにキーを挿し込んだままにしないでください。また常にステアリングロックをかけてください。

ガレージや監視人のいる確かな場所を選んで駐車してください。

できるだけ aprilia 製特殊強化ケーブル "Body-Guard" OPT などの盗難防止器具を使用してください。

関係書類に手落ちがないか、また税金は納入済みか確認してください。

下の欄に必要事項を記入しておくと、盗難車が発見された場合の所有者確認に役立ちます。

姓：.....

名：.....

住所：.....

.....

電話番号：.....

重要：このマニュアルに記入された事項で盗難車が確認されるケースがよくあります。

メンテナンス

⚠ 危険

火災の危険があります。
電気系構成要素には、燃料及びその他の引火物を近づけないで下さい。

点検整備を始める前には必ずエンジンを止め、キーをイグニッションスイッチから抜いて、エンジンと排気系統が完全に冷えるのを待ちます。できれば作業用スタンドなどを用い車体を持ち上げ、堅く水平な床面に置きます。

作業を開始する前に作業場の換気を確認してください。

火傷の危険がありますので、熱くなっているエンジンや排気系統に触れないよう充分注意してください。

車両のいかなるメカ部品やパーツも口にくわえないでください。部品には食べてよいものはないばかりか、健康を害するものや有毒なものもあります。

⚠ 注意

特に指示がない限り、パーツの取り付けは取り外しの逆の手順で行なってください。

メンテナンス作業の際はゴム手袋の着用をお薦めします。

通常のメンテナンス作業はオーナーによっておこなわれ、場合によっては特定の装具の使用や技術的準備が必要です。

通常の点検整備はユーザーが行うことができますが、中には機械知識や特殊工具を必要とするものもあります。何か助けや技術的助言が必要なときは **aprilia** 正規ディーラーにご相談くだされば早速適切な助力を致します。

修理や定期点検整備の後には路上での走行テストを **aprilia** 正規ディーラーに依頼されるようお薦めします。
ただし、メンテナンス作業の後にはご自分でも必ず予備点検を行なってください。
32 頁 (走行前の点検作業) 参照。

定期点検整備表 125 150

aprilia正規ディーラーにて行なう作業(ユーザーでも実施可能なもの)

各部名称

① = 点検。必要な場合は清掃、調整、潤滑、交換など。

② = 清掃。

③ = 交換。

④ = 調整。

重要：雨中、埃の多い場所、荒れた路面などの走行、また競技的な走行をすることが多い場合は、上記の期間よりも頻繁に点検整備を行なってください。

点検箇所	馴らし運転後 (1000 km) (625 mi)	6000 km (3750 mi) 走行または 12 か月ごと	12000 km (7500 mi) 走行または 24 か月ごと
バッテリー - 電極の締め付け - 電解液レベル	①	①	–
スパークプラグ	①	③	–
キャブレター／アイドリング	④	①	–
エアクリーナー	–	②	–
バリエターフィルター	–	②	–
アクセル動作	①	①	–
ブレーキロッキング動作	①	①	–
ライト系統	①	①	–
ストップライトのスイッチ	–	①	–
ブレーキオイル	①	①	–
冷却液	①	2000 km (1250 mi) 走行ごと：①	
エンジンオイル	1000 km (625 mi) 走行ごと：①		
ヘッドライト角度 - 動作	–	①	–
ホイール / タイヤおよび空気圧	毎月：④		
サスペンション	①	①	–
エンジンオイル圧力インジケーター	エンジン始動ごと : ①		
フロントおよびリアブレーキパッドの摩耗	①	2000 km (1250 mi) 走行ごと：①	

TABMAN-D3-U-gia

必ず aprilia 正規ディーラーにて行なう作業

各部名称

① = 点検。必要な場合は清掃、調整、潤滑、交換など。

② = 清掃。

③ = 交換。

④ = 調整。

重要：雨中、埃の多い場所、荒れた路面などの走行、また競技的な走行をすることが多い場合は、上記の期間よりも頻繁に点検整備を行なってください。

CO = 一酸化炭素

点検箇所	馴らし運転後 (1000 km) (625 mi)	6000 km (3750 mi) 走行または 12 か月ごと	12000 km (7500 mi) 走行または 24 か月ごと
リアショックアブソーバー	–	–	①
バッテリー - 電解液レベル	①	–	–
キャブレーション、CO 調節	–	①	–
トランスミッションおよび制御系統のケーブル	①	①	–
スロットルケーブル (調整)	①	①	–
バリエーターベルト	–	①	③
ステアリングカラーのベアリングおよびステアリングのがたつき	①	①	–
ホイールベアリング	–	①	–
ブレーキディスク	①	①	–
エンジンオイルフィルター	③	③	–
車両の動作具合一般	①	①	–
バルブ間隙	④	④	–
バリエターグリース	–	–	③
ブレーキ系統	①	①	–
冷却系統	①	①	–
ストップライトスイッチ	–	①	–
ブレーキオイル	6000 km (3750 mi) 走行ごと：① / 2 年ごと：③		
冷却液	2000 km (1250 mi) 走行ごと：① / 2 年ごと：③		
フォークオイルおよびオイルよけ	12000 km (7500 mi) 走行ごと：①		
エンジンオイル	③	③	–
トランスミッションオイル	③	①	③
ガイドピン (3 個)(後方)	12000 km (7500 mi) 走行ごと：③		
前方プーリー (2 個)	18000 km (11250 mi) 走行ごと：③		
エンジンオイルフィルター、マグネットねじ	①	①	–
ガイドローラー (3 個)(後方)	12000 km (7500 mi) 走行ごと：③		
バリエターローラー、バリエタープラスチックガイド	–	①	③
ホイール / タイヤおよび空気圧	–	①	–
スプリングケージ (後方)	12000 km (7500 mi) 走行ごと：③		
ナット、ボルト、ネジ類の締め付け	①	①	–
エンジンヘッドナット締めつけ	①	–	–
燃料パイプ	–	①	4 年ごと：③
クラッチ摩耗度	–	①	–

定期点検整備表 250 300

aprilia 正規ディーラーにて行なう作業（ユーザーでも実施可能なもの）

各部名称

① = 点検。必要な場合は清掃、調整、潤滑、交換など。

② = 清掃。

③ = 交換。

④ = 調整。

重要：雨中、埃の多い場所、荒れた路面などの走行、また競技的な走行をすることが多い場合は、上記の期間よりも頻繁に点検整備を行なってください。

点検箇所	馴らし運転後（1000 km）（625 mi）	6000 km（3750 mi）走行または 12 か月ごと	12000 km（7500 mi）走行または 24 か月ごと
バッテリー - 電極の締め付け - 電解液レベル	①	①	–
スパークプラグ	①	③	–
キャブレター／アイドリング	④	①	–
エアクリーナー	–	②	–
バリエターフィルター	–	②	–
アクセル動作	①	①	–
ブレーキロッキング動作	①	①	–
ライト系統	①	①	–
ストップライトのスイッチ	–	①	–
ブレーキオイル	①	①	–
冷却液	①	2000 km（1250 mi）走行ごと：①	
エンジンオイル	1000 km（625 mi）走行ごと：①		
ヘッドライト角度 - 動作	–	①	–
ホイール / タイヤおよび空気圧	毎月：④		
サスペンション	①	①	–
エンジンオイル交換インジケーター	点灯ごと：①		
フロントおよびリアブレーキパッドの摩耗	①	2000 km（1250 mi）走行ごと：①	

TABMAN-H2-U-gia

必ず aprilia 正規ディーラーにて行なう作業

各部名称

① = 点検。必要な場合は清掃、調整、潤滑、交換など。

② = 清掃。

③ = 交換。

④ = 調整。

重要：雨中、埃の多い場所、荒れた路面などの走行、また競技的な走行をすることが多い場合は、上記の期間よりも頻繁に点検整備を行なってください。

CO = 一酸化炭素

点検箇所	馴らし運転後 (1000 km) (625 mi)	6000 km (3750 mi) 走行または 12 か月ごと	12000 km (7500 mi) 走行または 24 か月ごと
リアショックアブソーバー	–	–	①
バッテリー - 電解液レベル	①	–	–
キャブレーション、CO 調節	–	①	–
トランスミッションおよび制御系統のケーブル	①	①	–
スロットルケーブル (調整)	①	①	–
バリエターベルト	–	①	–
ステアリングカラーのベアリングおよびステアリングのがたつき	①	①	–
ホイールベアリング	–	①	–
ブレーキディスク	①	①	–
エンジンオイルフィルター	②	3000 km (1875 mi) 走行ごと：②	
車両の動作具合一般	①	①	–
クラッチシュー	–	①	–
バルブ間隙	–	–	④
ブレーキ系統	①	①	–
冷却系統	①	①	–
ストップライトスイッチ	–	①	–
ブレーキオイル	2 年ごと：③		
冷却液	2 年ごと：③		
フォークオイルおよびオイルよけ	12000 km (7500 mi) 走行ごと：①		
エンジンオイル ó	③	1000 km (625 mi) ごと：① / 3000 km (1875 mi) ごと：③	
トランスミッションオイル	③	①	③
センタースタンド・ローラー	①	①	–
バリエターローラー、バリエタープラスチックガイド	–	①	–
ホイール / タイヤおよび空気圧	①	①	–
ナット、ボルト、ネジ類の締め付け	①	①	–
燃料パイプ	–	①	4 年ごと：③
クラッチ摩耗度	–	①	–
変速機 (前方プーリーおよび後方プーリー)	–	②	①

車体認識番号

フレームナンバーおよびエンジンナンバーをこのページに控えておくようお薦めします。

フレームナンバーはスペアパーツをオーダーする際に必要な場合があります。

重要：これらの認識番号を改ざんすることは重い刑事処罰および行政処罰の対象になります。特にフレームナンバーを改ざんした場合は正規保証外の扱いになります。

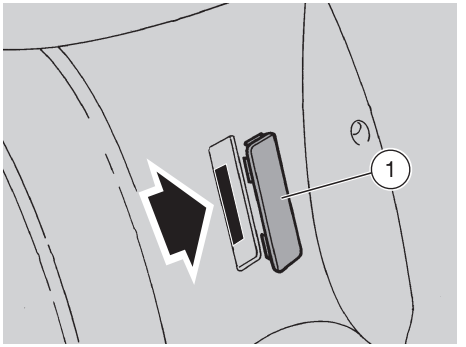

フレームナンバー

フレームナンバーはフレームのセンターパイプ上に刻印されています。確認するにはカバー（1）を取り外してください。

フレーム
ナンバー _____

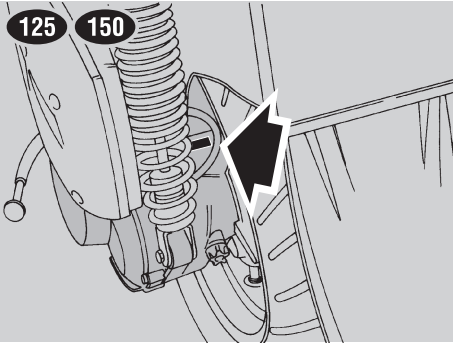

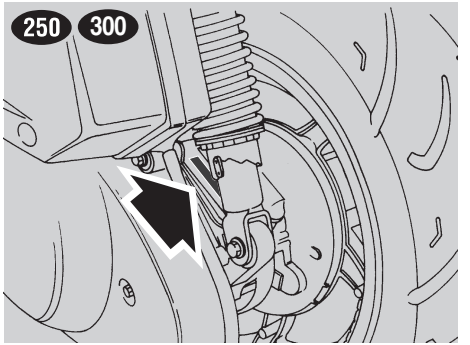

エンジンナンバー

エンジンナンバーはリアショックアブソーバーの下部取り付け位置付近に刻印されています。

エンジン
ナンバー _____

エンジンオイルのレベルチェックと補充

25 頁 (潤滑油)、39 頁 (メンテナンス) 及び 72頁 (潤滑油表)をよく読んでください。

ギアオイルの点検

重要： 車体を堅く水平な床面に置きます。

◆ センタースタンドを使って車体を立てます。

⚠ 危険

エンジン及び排気系統は非常に熱くなり、エンジンを止めた後でもしばらく熱いままとなります。これらの系統要素に触れる前に絶縁の手袋をはめ、エンジン及び排気系統が冷めるのを待って下さい。

◆ エンジンを停止して冷まし、ギアオイルがクランクケース下部のオイルパンに戻って冷えるのを待ちます。

重要： 上記の作業を省くとオイルレベルを正確にチェックできません。

◆ オイルレベルゲージ (1) 頭部のプラグを回して抜き取ります。
◆ オイルゲージのオイルに触れている部分をきれいな布で拭き取ります。
◆ 125 150 オイルゲージ (1) を給油口 (2) にあわせて完全に締めます。
◆ 250 300 オイルゲージ (1) をもう一度給油口 (2) に挿入します。その際プラグを締めないでください。
◆ オイルゲージ(1)を抜き取りオイルレベルを目盛りで読み取ります :

MAX = 最高レベル ;
MIN = 最低レベル。

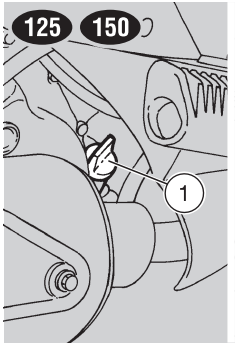

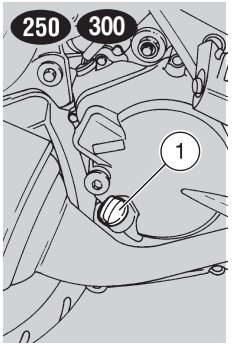

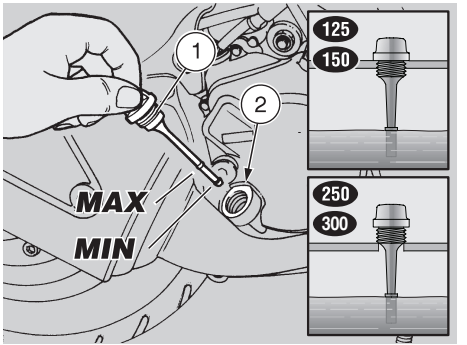

"**MAX**" レベルと "**MIN**" レベルのオイル量の差は約 :

– 125 150 150 cm³ ;
– 250 300 500 cm³。

◆ オイルレベルがほぼ "**MAX**" 目盛りの近くにあれば正常です。

⚠ 注意

オイルレベルが常に "MAX" と "MIN" の間にあるように注意してください。オイル量が多すぎても少なすぎてもエンジンに重大な損傷を与える原因となります。

◆ 必要な場合は補充を行なってください。

ギアオイルの補充

◆ 給油口(2)から先ず少量のオイルを注ぎ、オイルがクランク内に均一に行き渡るよう約 1 分間待ちます。
◆ オイルの液量を点検し必要ならば補充します。
◆ オイルが規定量に達するまで少しずつ補充してください。
◆ 補充が完了したらキャップ / オイルゲージ (1) を元どおり閉めます。

⚠ 危険

ギアオイルが不足した状態や、汚れたオイル、不適切なオイルなどを入れてモーターサイクルを使用しないでください。可動部品の摩耗を早めたり、回復不能な故障を招く原因となります。

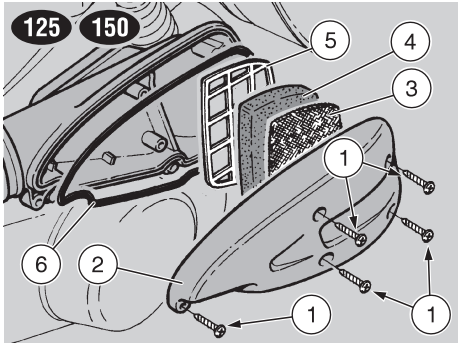

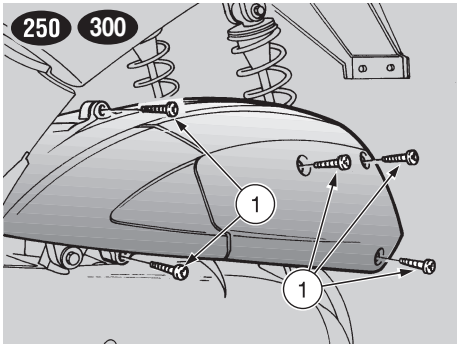

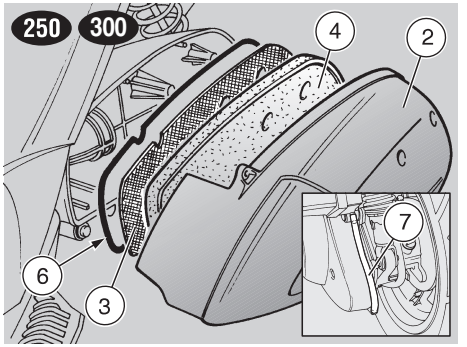

エアクリーナー

39 頁 (メンテナンス) をよく読んで下さい。

エアフィルターの清掃及び点検は6000 km (3750 mi) ごとに行い、頻度は使用状況によって異なります。

埃の多い路面や濡れた路面を走行した場合にはさらに頻繁にメンテナンスを行なってください。

エアクリーナーの清掃は取り外して行います。

エアクリーナーの取り外し

- 車体をセンタースタンドを使って立てます。
- ねじ (1)5 本を取り外します。
- 以下のものを取り外します :
  - フィルターケースカバー (2);
  - 熱を均等配分させる網 (3);
  - フィルタースポンジ (4);
  - 125 150 グリッド (5)。
- 以下のものを点検します :
  - フィルタースポンジ (4);
  - フィルターケースのパッキング (6);

  必要な場合は交換してください。

エアクリーナーの清掃

⚠ 危険

エアクリーナーの洗浄にガソリンや可燃性溶剤を使わないでください。火災や爆発の危険があります。

- フィルタースポンジ (4) を不燃性または高揮発性のきれいな溶剤で洗い、丁寧に乾かします。
- 表面全体にフィルター用オイルを塗ります。

250 300 排出チューブ (7) の下部に汚れが溜まっていないか定期的に確認します。

必要な場合は：
- 排出チューブ（7）を抜き取ります。
- 容器の中に内容物を排出し、その後回収所に持参してください。

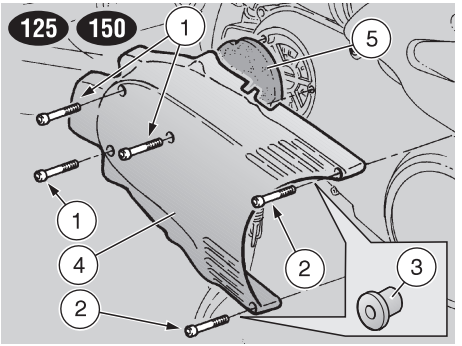

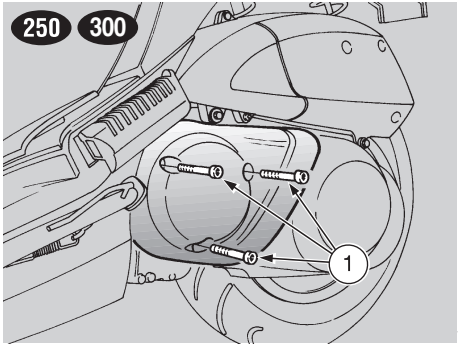

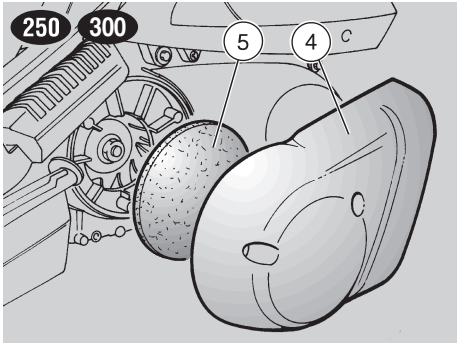

変換器エアフィルター

39 頁（ メンテナンス ）をよく読んで下さい。

エアフィルターの清掃及び点検は6000 km (3750 mi) ごとに行い、頻度は使用状況によって異なります。

埃の多い路面や濡れた路面を走行した場合にはさらに頻繁にメンテナンスを行なってください。

エアクリーナーの清掃は取り外して行います。

エアクリーナーの取り外し

- センタースタンドを使って車体を立てます。
- ねじ (1) を取り外します。
- 125 150 ネジ (2) を回して取り外し、ブッシュ (3) も取り外します。
- フィルターカバー(4) とフィルター(5) を取り外します。
- フィルター (5) を点検し、必要な場合は交換します。

エアクリーナーの清掃

⚠ 危険

エアクリーナーの洗浄にガソリンや可燃性溶剤を使わないでください。火災や爆発の危険があります。

清掃に他の物質や液体を使用しないでください。変換器内部に湿気が溜まる原因となります。

必ず圧縮空気のみを使用してください。

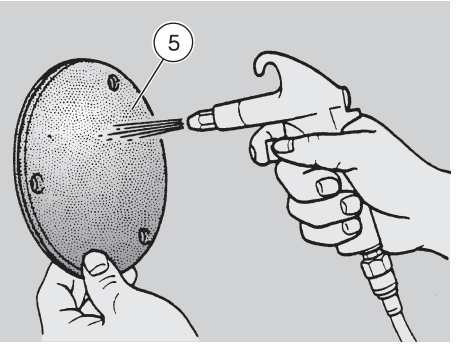

- 圧縮空気を吹き付けてフィルター (5) を清掃します。

⚠ 注意

フィルター材にオイル類を塗らないでください。ドライブベルトケースにオイルが浸入し、ドライブベルトが損傷を受けたり滑ったりする原因になります。

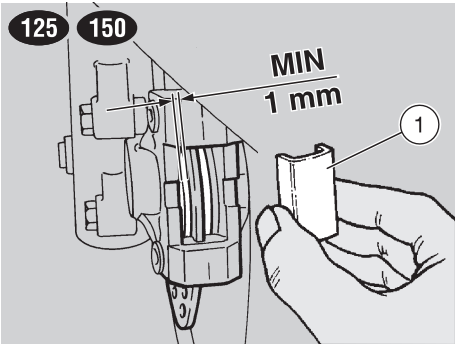

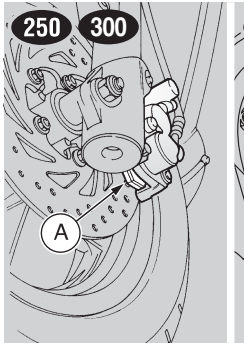

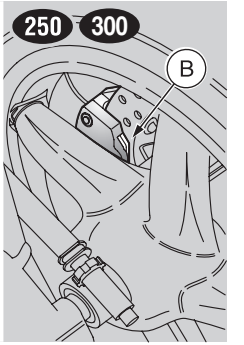

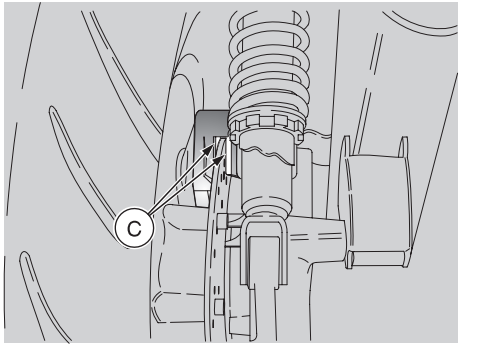

ブレーキパッドの摩耗の点検

26 頁 (ブレーキオイル - 注意事項) 、(ディスクブレーキ) 及び 39 頁 (メンテナンス) をよく読んで下さい。

重要：以下の説明は一つのブレーキ系統についてですが、前後輪ともに共通です。

初回は1000 km (625 mi) 走行に達した時点で、その後は 2000 km (1250 mi) 走行ごとにブレーキパッドの摩耗を点検してください。
ブレーキパッドの摩耗は使用状況、運転の仕方、道路状態などによって変わります。

⚠ 危険

走行前には毎回、必ずブレーキパッドの摩耗を点検してください。

ブレーキパッドの摩耗を簡単に点検するには :

- 車体をセンタースタンドを使って立てます。
- ブレーキディスクとパッドの間を次の要領で、目で点検します :

フロントブレーキキャリパー 125 150

– カバー (1) を外してから、リア方向に。

フロントブレーキキャリパー 250 300

– 左パッド (A) は下から、フロント方向に。
– 右パッド (B) は上から、フロント方向に。

リアブレーキキャリパー

– 両パッド (C) とも下から、リア方向に。

⚠ 危険

摩擦材が限度をこえて摩耗すると、ブレーキパッドの金属製ホルダーが直接ディスクに触れ、その結果ブレーキングの際に金属音や火花が発生します。また、制動力が弱まり危険な他、ディスクにも損傷を与えます。

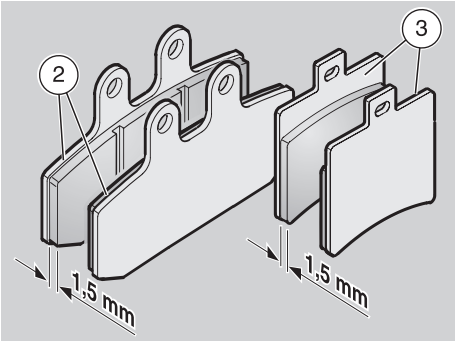

◆ 摩擦材が（ 片方のパッドだけでも ）**1,5 mm** 程度の厚さまでに摩耗している場合は、双方のパッド交換を依頼してください。

– フロントパッド (2)
– リアパッド (3)

⚠ 危険

ブレーキパッドの交換は aprilia 正規ディーラーにご依頼ください。

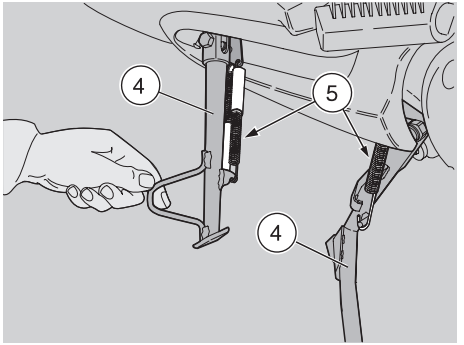

サイドスタンドの点検

39 頁（ メンテナンス ）をよく読んで下さい。

⚠ 危険

サイドスタンドについてのみ。
サイドスタンドは、車体をおこすと自動的に元に戻りますので転倒に注意して下さい。

重要：以下の説明はひとつのスタンドについてのみですが、どちらのスタンドについても同様です。

サイドスタンド (4) はひっかかりなどがなくスムーズに回らなければなりません。

以下の点検を行なってください：

◆ スプリング (5) に損傷、摩耗、錆び、劣化などがないか点検します。
◆ サイドスタンドがスムーズに回るか確認します。必要な場合はジョイント部の潤滑を行なってください。72 頁（ 潤滑油表 ）参照。

マイクロスイッチ類の点検

このモーターサイクルには次の 2 つのマイクロスイッチが付いています：
– リアブレーキペダル上のストップライト・マイクロスイッチ。
– フロントブレーキレバー上のストップライト・マイクロスイッチ。

修理や定期点検整備の後には路上での走行テストを **aprilia** 正規ディーラーに依頼されるようお薦めします。

フロント及びリアサスペンションの点検

39 頁 (メンテナンス) をよく読んで下さい。

⚠ 注意

フロントサスペンションオイルの交換には、aprilia 正規ディーラーに依頼して正しい交換を行ってください。

4 年ごとまたは 12000 km (7500 mi) ごとにフロントサスペンションのオイル交換を依頼してください。

初回は 1000 km (625 mi) 走行後、以降は 6000 km (3750 mi) 走行ごとに次の点検を行なってください :

- フロントブレーキレバーを引きながらフォークを繰り返し押し下げます。
  フォークの上下動がスムースでオイル漏れが見当たらなければ正常です。
- フロント及びリアサスペンションの各連結部と部品の締め付け状態を点検します。

⚠ 注意

フォークの動きに異常を感じたり専門技術者の助けが要るときは aprilia 正規ディーラーにご相談ください。

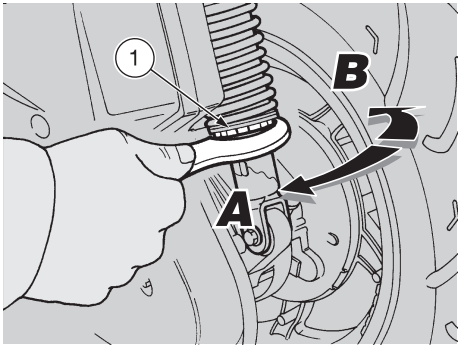

リアサスペンションの調整

リアサスペンションは、エンジンにサイレントブロックで固定されたアブソーバーにより、二つの効果 (コンプレッションとリバウンドを抑える) を生み出します。
それぞれのアブソーバーの調整スクリューにより、スプリングプリロードに 5 段階の強さが選べます。メーカーの標準設定は体重約 70 キロのドライバーに合わせてあります。体重の違いや好みでこの標準設定を変えたいときはリング (1) を工具キットにあるレンチで希望の位置に回してください (次表参照)。

⚠ 注意

双方のショックアブソーバーを必ず同じ位置に設定してください。

⚠ 注意

スプリング セッティングの調節をする前に、ショックアブソーバーのタイプを確認してください。

- **上方調節 ;**
- **下方調節。**

リアサスペンションスプリングのプリロードの調整

調整リング	矢印 A 方向に回す (*1) 矢印 B (*2)。	矢印 A 方向に回す (*2) 矢印 B (*1)。
作用	スプリングプリロードが大きくなる	スプリングプリロードが小さくなる
スプリングの傾向	スプリングが堅くなる	スプリングが柔らかくなる
適する路面状態	平坦な通常の路面	凸凹の多い路面
注	2 人乗車に適当	1 人乗車に適当

(*1) = リア サスペンション 下方調節。

(*2) = リア サスペンション 上方調節。

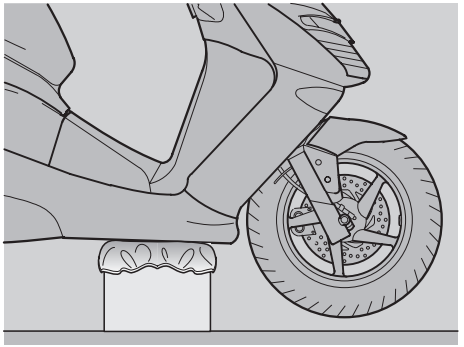

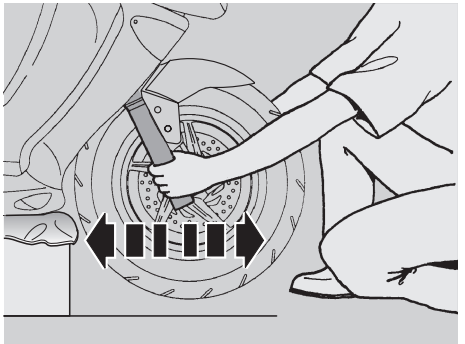

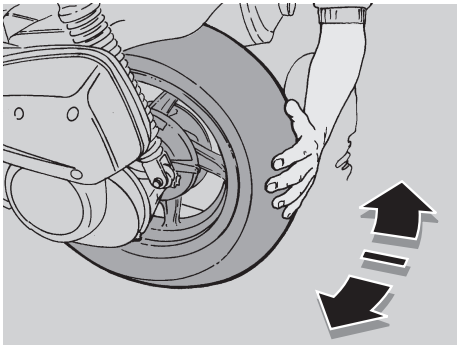

ステアリングの点検

39 頁 (メンテナンス) をよく読んで下さい。

ときどき点検を行って、ハンドルにがたつきがないか確認してください。

ステアリングの点検には :

- センタースタンドを使って車体を立てます。

重要： 以下の高さの支持台を用意してください :

– 125 150 235 mm
– 250 300 185 mm

及び支持面 200 x 200 mm。

- 支持台の上にクッションとなる布などを置いてその上に車体を乗せ、フロントホイールが自由に回るように浮かせます。転倒しないようしっかりと乗せてください。

⚠ 注意

車体が安定していることを確認してください。

- フォークを前後に揺すってみてステアリングのがたつきを点検します。

⚠ 注意

強く揺すり過ぎるとスタンドがぐらついて、ステアリングのがたつきかどうか正確な判定ができなくなります。
上記の点検を数回繰り返します。

- 明らかにがたつきがある場合には **aprilia** 正規ディーラーにご相談ください。ステアリングを最適な状態に戻す作業を行ないます。

エンジン支点軸の点検

39 頁 (メンテナンス) をよく読んで下さい。

エンジンピンブッシュ間の締めつけ具合を定期的に点検してください。

点検には :

- センタースタンドを使って車体を立てます。
- ホイールを左右に揺すって、がたつきを点検します。
- がたつきが見られる場合には **aprilia** 正規ディーラーにご相談ください。ステアリングを最適な状態に戻す作業を行ないます。

左右の点検用カバーの取り外し

39 頁 (メンテナンス) をよく読んで下さい。

- センタースタンドを使って車体を立てます。
- 左または右側のマット (1) を手で持ち上げて取り外します。
- ネジ(2)を回して取り外し、ワッシャーも取り外します。

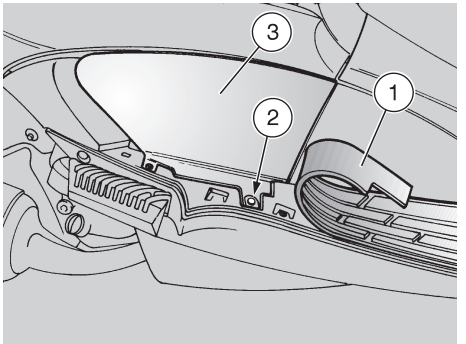

⚠ 注意

作業は慎重に行なってください。
はめ込み用の突起およびスリットを損傷しないよう注意してください。

プラスチック部品や塗装部品は、掻き傷をつけたり割ったりしないよう慎重に扱ってください。

- ねじ回しなどを使って点検用カバー (3) の下部を持ち上げて座金から外します。

⚠ 注意

再度取り付けの際は、はめ込み用の突起を正しい位置に挿入してください。

フェアリング前部の取り外し

何か助けや技術的助言が必要なときは **aprilia** 正規ディーラーにご相談くだされば早速適切な助力を致します。

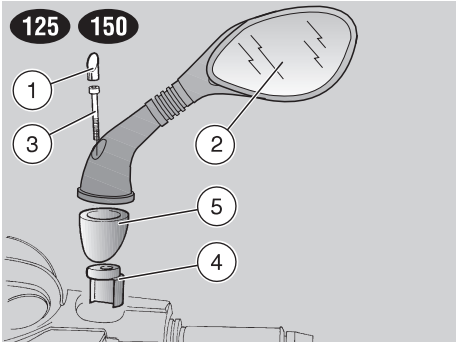

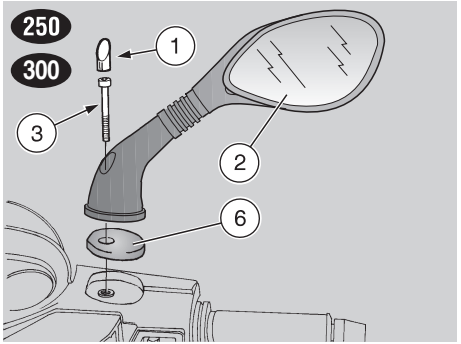

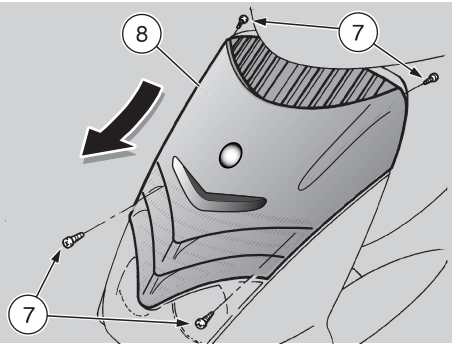

バックミラーの取り外し

39 頁 (メンテナンス) をよく読んで下さい。

以下のインフォメーションは単一のバックミラーについて述べていますが、両サイドとも同様です。

◆ センタースタンドを使って車体を立てます。

重要：バックミラーの構成部品は左右に分けて保管してください。

◆ キャップ (1) を取り外します。

⚠ 注意

バックミラー (2) が落ちないよう手で支えておいてください。

◆ ネジ (3) を緩めます。

ネジ (3) の規定締め付けトルク：
20 Nm (2 kgm)。

⚠ 注意

プラスチック部品や塗装部品は、掻き傷をつけたり割ったりしないよう慎重に扱ってください。

◆ バックミラー (2) を取り外します。
◆ 125 150 サポート (4) と保護部材 (5) を取り外します。
◆ 250 300 パッキング (6) を取り外します。

フェアリング前部の取り外し

39 頁 (メンテナンス) をよく読んで下さい。

◆ センタースタンドを使って車体を立てます。
◆ ネジ (7) を回して取り外します。

⚠ 注意

作業は慎重に行なってください。
はめ込み用の突起およびスリットを損傷しないよう注意してください。

プラスチック部品や塗装部品は、掻き傷をつけたり割ったりしないよう慎重に扱ってください。

◆ フロントカバー (8) を引き下げるようにして取り外します。

⚠ 注意

再度取り付けの際は、はめ込み用の突起を正しい位置に挿入してください。

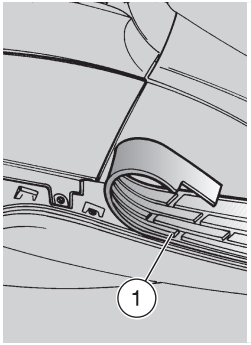

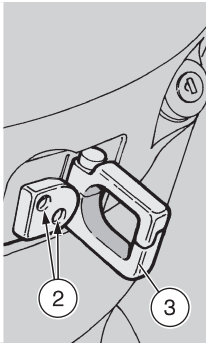

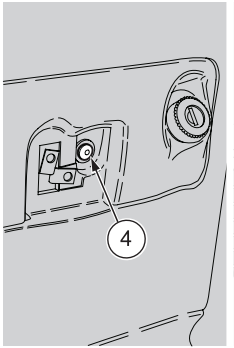

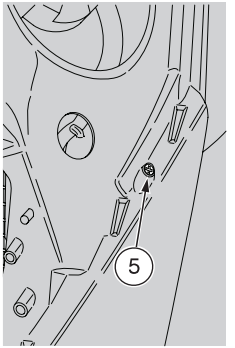

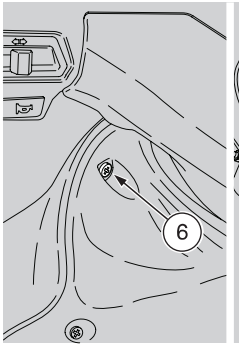

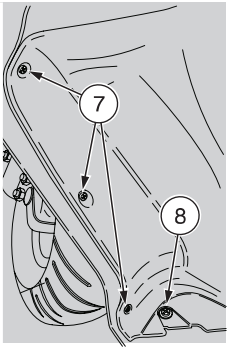

内側パネルの取り外し

39 頁 (メンテナンス) をよく読んでください。

- センタースタンドを使って車体を立てます。
- ★　足置きマット (1) を取り外します。
- 荷物用フックを固定している 2 本のネジ (2) を回して取り外します。
- 荷物用フック (3) を取り外します。
- ネジ (4) を回して取り外します。
- フェアリング前部を取り外します。53頁 (フェアリング前部の取り外し) 参照。
- ★　ネジ (5) を回して取り外します。
- ★　ネジ (6) を回して取り外します。
- ★　ネジ (7) を回して取り外します。
- ★　ネジ (8) を回して取り外し、ワッシャーも取り外します。

⚠ 注意

作業は慎重に行なってください。
はめ込み用の突起およびスリットを損傷しないよう注意してください。

プラスチック部品や塗装部品は、掻き傷をつけたり割ったりしないよう慎重に扱ってください。

- 内側パネルをシートの方へ回転させながら引き抜いて取り外します。

⚠ 注意

再度取り付けの際は、はめ込み用の突起を正しい位置に挿入してください。

アイドリングの調整

39 頁 (メンテナンス) をよく読んでください。

アイドリングが不規則になった時は適宜調整してください。

アイドリング調整は次のように行います :

- 数キロ位走ってエンジンを通常の走行状態の温度に暖めます。17 頁 (冷却液温度計 “ 🌡 ”) 参照。エンジンが暖まったら止めます。
- センタースタンドを使って車体を立てます。
- 左側点検用カバーを開きます。52 頁 (左右の点検用カバーの取り外し) 参照。
- スパークプラグのコードに電子回転計を接続します。
- エンジンを始動します。

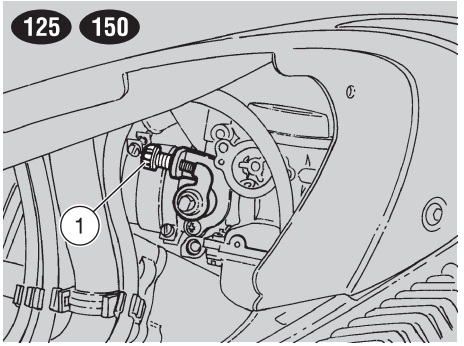

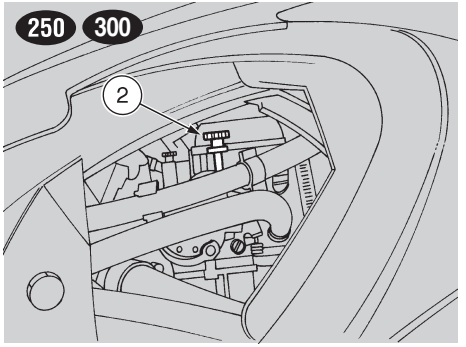

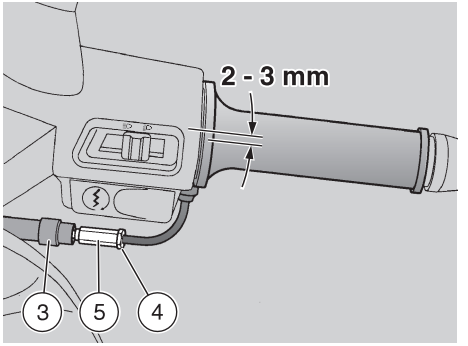

エンジンのアイドリング回転数はおよそ次の値でなければなりません :

– 125 150 1400 ± 50 回転 / 分 ;
– 250 1500 ± 100 回転 / 分。
– 300 1450 ± 100 回転 / 分。

このエンジン速度では後輪は回転しません。

調整が必要な場合は :

◆ 125 150 キャブレターについている調整ねじ (1) を回してください。

◆ 250 300 キャブレターについている調整ねじ (2) を回してください。

右 (時計回り) に回すとエンジン回転数が上がります。

左 (反時計回り) に回すとエンジン回転数が下がります。

◆ スロットルグリップを回して加速と減速を数回繰り返し、エンジンが正常に加速・減速するか、またアイドリング時の回転数が常に一定かどうか調べます。

重要：キャブレターの調整を狂わせますので空気調整ねじは回さないでください。必要な場合は **aprilia** 正規ディーラーにご連絡ください。

スロットルケーブルの調整

39 頁 (メンテナンス) をよく読んでください。

スロットルケーブルの遊びはグリップ根元の周縁で測定して **2-3 mm** が適当です。

遊びが適当でない場合は次の手順で調整してください：

◆ スタンドを使って車体を立てます。
◆ 保護チューブ (3) をずらします。
◆ ロックナット (4) を緩めます。
◆ 遊びが適正になるよう、アジャスター(5) を回して調整します。
◆ 調整後、ロックナット (4) を締め、再度スロットルケーブルの遊びを点検します。
◆ 保護チューブ(3)を元どおりかぶせます。

⚠ 危険

遊びを調整した後は、ハンドルをどの角度に回してもアイドリング回転数が常に一定であること、また、スロットルグリップは手を離すとスムーズに定位置に戻ることを確認してください。

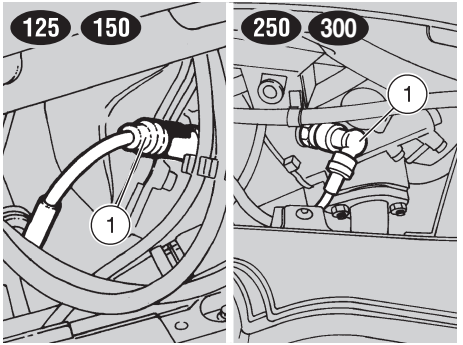

スパークプラグ

39 頁 (メンテナンス) をよく読んでください。

初回は 1000 km (625 mi) 走行後、以降は 6000 km (3750 mi) 走行ごとにスパークプラグを点検してください。

125 150 6000 km (3750 mi) 走行ごとにスパークプラグを交換してください。

250 300 12000 km (7500 mi) 走行ごとにスパークプラグを交換してください。

それ以外にも定期的にスパークプラグを取り外して付着したカーボンなどを取り除き、必要な場合は交換してください。

スパークプラグを取り出すには：

- 点検用カバー左側((250 300 右側)を取り外します。52 頁 (左右の点検用カバーの取り外し) 参照。

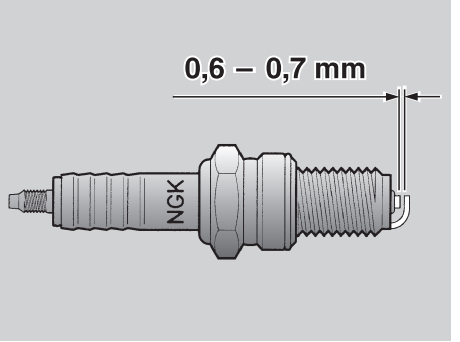

スパークプラグの取り外しと清掃：

⚠ 危険

火傷の危険がありますので、エンジンとマフラーが常温に戻るまで待ってから次の作業を行なってください。

- スパークプラグからキャップ (1) を取り外します。
- スパークプラグベースの汚れを全て取り除き、工具キットにあるプラグレンチを使ってスパークプラグを回して緩め、取り出します。このときシリンダー内に埃や異物が入らないように注意してください。
- 電極と中央碍子部にカーボンや錆が付着していないか確認してください。必要な場合は専用クリーナーと鉄線または金属ブラシを使って清掃してください。
- 清掃の後、残った埃などがエンジン内部に入るのを防ぐため、空気を強く噴射して吹き飛ばします。
  絶縁碍子がひび割れていたり、電極が錆びていたり、カーボンが異常に多く付着している場合はスパークプラグを交換してください。
- 電極の間隙を隙間ゲージで測定します。電極の間隙は **0.6-0.7 mm** が適当です。調整が必要な場合はアース側電極を注意深く曲げて行なってください。
- ワッシャーの状態も点検してください。ワッシャーを取り付け、ネジ山をいためないよう注意深くスパークプラグを手でねじ込みます。
- 最後に、工具キットにあるプラグレンチで 1/2 回転させワッシャーを押さえつけます。

スパークプラグ規定締め付けトルク：18 Nm (1.8 kgm)。

⚠ 注意

スパークプラグがしっかり締められていないと、エンジンがオーバーヒートして重大な損傷を受ける危険があります。必ず推奨タイプのスパークプラグを使用してください。68 頁 (テクニカルデータ) 参照。それ以外のスパークプラグではエンジンの性能が損なわれたり寿命が短くなったりします。

- スパークプラグにキャップをエンジンの振動で外れたりしないようしっかりかぶせます。
- 点検用カバー左側((250 300 右側)を取り付けます。52 頁 (左右の点検用カバーの取り外し) 参照。

バッテリー

39 頁 (メンテナンス) をよく読んでください。

初行 1000 km (625 mi) 走行後、その後 6000 km (3750 mi) バッテリー電解液のレベル、ケーブルとそれぞれの端子の接続に弛みがないかどうか点検してください

⚠ 危険

火災の危険があります。
電気系構成要素には、燃料及びその他の引火物を近づけないで下さい。

バッテリー液は硫酸を含んでいるため毒性と腐食性があり、皮膚に触れると火傷する危険があります。バッテリー液を扱う際は防護服、マスク、眼鏡などで身体を保護してください。

バッテリー液が皮膚に付着した場合は直ちに冷水で充分に洗い流してください。

もしも目に入った場合は冷水で 15 分間ほど充分に洗い流した後、直ちに眼科医の診察を受けてください。

誤って飲み込んだ場合は大量の水か牛乳を飲み、続いてマグネシウム乳液または植物オイルを飲んだ後、すぐに医師の診察を受けてください。

バッテリーは爆発性のガスを発生しますので火気、火花、たばこ、その他の熱源などから遠ざけてください。

バッテリー充電中や使用中は室内の換気に注意し、充電中に発生するガスを吸わないように気をつけてください。

バッテリーは子供の手の届かない場所に保管してください。

車体を傾けすぎないよう注意してください。バッテリーから液が漏れ出し危険です。

⚠ 注意

バッテリーケーブルの極性を決して逆にしないでください。

バッテリーの取り付け及び取り外しは、イグニッションスイッチを “⊗” の位置にして行ってください。部品を損傷するおそれがあります。
バッテリーケーブルを接続するときは (+) を先に、(−) を後に接続します。
ケーブルを外すときは逆の順序で外します。

バッテリー液には腐食性があります。

バッテリー液をこぼさないよう、特にプラスチック部品に付着しないように充分注意してください。

“メンテナンスフリー” タイプのバッテリーを使用する場合、充電には専用の充電器 (定電圧 / 電流タイプ、もしくは定電圧タイプ) を使用してください。
通常タイプの充電器を使用するとバッテリーを損傷するおそれがあります。

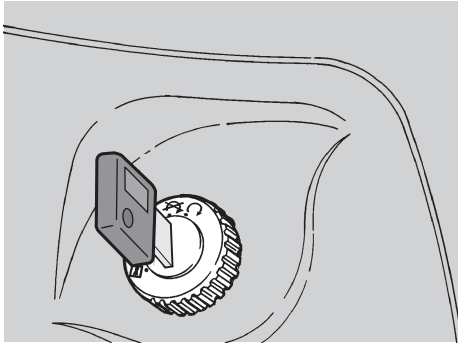

バッテリーを長期間使用しない時

15 日間以上モーターサイクルを使用しない場合は、バッテリーの硫化を防ぐため充電が必要です。59 頁 (バッテリーの充電) 参照 :

- バッテリーを取り出します。58 頁 (バッテリーの取り外し) 参照。涼しく乾燥した場所を選んで保管してください。

特に冬期や長期間使用しない場合には、バッテリーの劣化を防ぐため定期的に (毎月 1 回程度) バッテリーの充電状態を点検し充電してください。

- 通常の充電方式で充電します。
  59 頁 (バッテリーの充電) 参照。

モーターサイクルに搭載したままの場合は、バッテリーケーブルを電極から外してください。

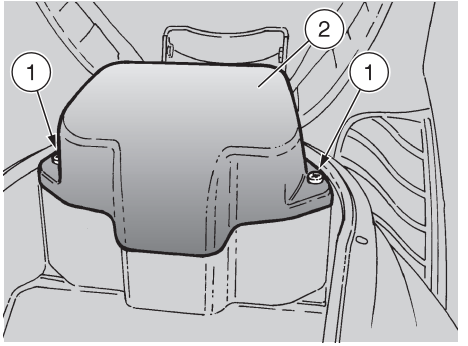

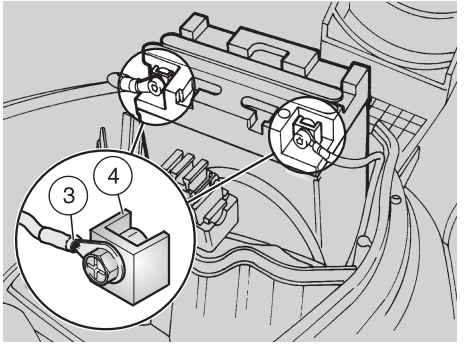

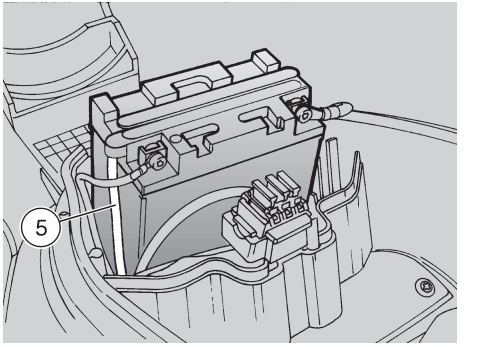

バッテリーカバーの取り外し

57頁（バッテリー）をよく読んでください。

重要：車体を堅く水平な床面に置きます。

- イグニッションスイッチが“ ”の位置になっていることを確認します。
- シートを上に開きます。22 頁（ シートロック／ロック解除 ）参照。
- ねじ (1)2 本を外します。
- バッテリカバー (2) を外します。

ターミナルおよび電極の点検と清掃

- バッテリーカバーを取り外します。左項（バッテリーカバーの取り外し）参照。
- バッテリーケーブルのターミナル (3) およびバッテリーの電極 (4) について次の点を確認してください：
  - 損傷などがなく良い状態であること(また、錆や付着物がないこと);
  - 中性グリースまたはワセリンで保護されていること。

清掃が必要な場合は：

- バッテリーケーブルを、先ず (–)、続いて (+) の順に外します。
- 金属ブラシを使って錆び、付着物などをよく落としてください。
- バッテリーケーブルを、先ず (+)、続いて (–) の順に元どおり接続します。
- ターミナルおよび電極に中性グリースまたはワセリンを塗布します。

バッテリーの取り外し

- バッテリーカバーを取り外します。左項（ バッテリーカバーの取り外し ） 参照。
- バッテリーケーブルを、先ず (–)、続いて (+) の順に外します。
- バッテリーのガス抜きパイプ (5) を取り外します。
- 車体からバッテリーを取り出し、水平な台の上に置きます。涼しく乾燥した場所を選んで保管してください。

⚠ 危険

取り出したバッテリーは安全で子供の手の届かない場所に保管してください。

- バッテリーカバーを元の位置に戻します。左項（バッテリーカバーの取り外し）参照。

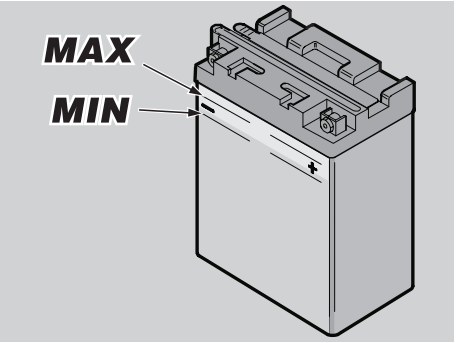

バッテリー液量の点検

バッテリー液量の点検は次の手順で行なってください：

- バッテリーカバーを取り外します。58頁（バッテリーカバーの取り外し）参照。
- バッテリー液の液面が、側面の目盛り“MIN”と“MAX”の間にあるか確認します。
  バッテリー液が不足している場合は：
- バッテリー液キャップを外します。

⚠ 注意

バッテリー液を補充するには必ず蒸留水のみを使用してください。液を補充する際は決して“MAX”の目盛り以上にしないでください。充電中に液面が上昇します。

- 液面が適正になるよう蒸留水を補充します。

バッテリーの充電

- バッテリーを取り出します。58 頁（バッテリーの取り外し）参照。
- バッテリー液キャップを外します。
- バッテリー液量を点検します。
  左項（バッテリー液量の点検）参照。
- バッテリーを充電器に接続します。
- 充電器の電流容量はバッテリー容量の 1/10 程度のものをお薦めします。
- 充電完了後もう一度バッテリー液量を点検し、不足している場合は蒸留水を補充します。
- バッテリー液キャップを元どおり取り付けます。

⚠ 注意

充電後もしばらくの間ガスが発生し続けますので、バッテリーは充電器から取り外した後 5 ～ 10 分程度待ってから取り付けてください。

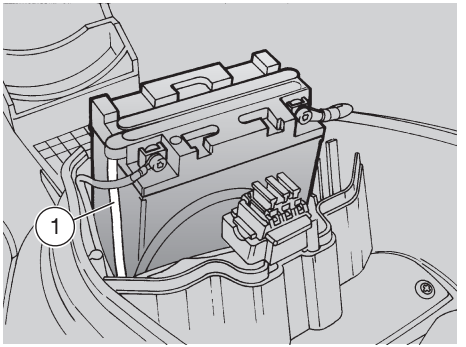

バッテリーの取り付け

- バッテリーカバーを取り外します。58 頁（バッテリーカバーの取り外し）参照。
- バッテリーを車体に戻します。
- ガス抜きパイプ（1）を元どおり接続します。

⚠ 注意

ガス抜きパイプは必ず接続してください。バッテリーから発生する硫酸ガスで電気系統、塗装部分、ゴム製部品、ガスケットなどが腐食するのを防ぐためです。

- バッテリーケーブルを、先ず（+）、続いて（–）の順に接続します。
- ターミナルおよび電極に中性グリースまたはワセリンを塗布します。
- バッテリーカバーを元の位置に戻します。58 頁（バッテリーカバーの取り外し）参照。

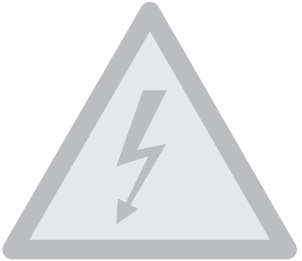

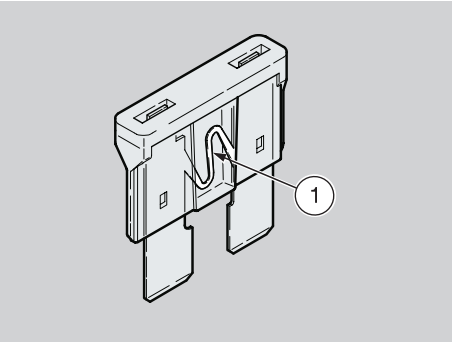

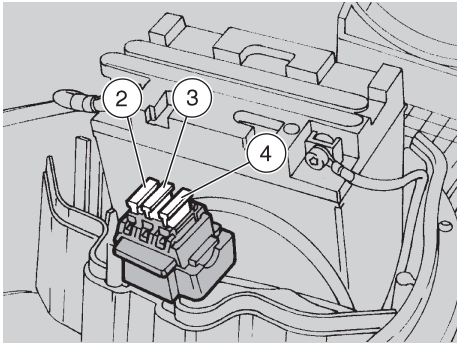

ヒューズの交換

39 頁 (メンテナンス) をよく読んでください。

⚠ 注意

欠陥のあるヒューズは修理しないでください。推奨品以外のヒューズは使わないでください。
不適当なヒューズを使用すると電気系統の故障だけでなくショートした場合には火災の原因にもなります。

重要： ヒューズが頻繁に切れる場合は電気系統にショートしているか過負荷になっている箇所があります。そのような場合は **aprilia** 正規ディーラーにご相談ください。

電気部品が作動しなかったり作動が不規則な場合、またはエンジンの始動ができない場合はヒューズを点検する必要があります。
点検の際は 7.5 A と 15 A のヒューズを先に調べ 20 A のヒューズを後で調べます。

点検には :

- バッテリーカバーを外します。
  58 頁 (バッテリーカバーの取り外し) 参照。
- ヒューズを一つづつ外して断線しているかどうか調べます (1)。
- 切れているヒューズを交換する場合は、切れた原因をできるだけ調べてください。
- 交換には同じ電流容量(アンペア)の新しいスペアヒューズを使ってください。

重要： 交換にスペアヒューズを使用した場合は、新品の同じヒューズを必ずその場所に補充しておいてください。

- バッテリーカバーを元の位置に戻します。
  58 頁 (バッテリーカバーの取り外し) 参照。

ヒューズの遮断回路

- **7.5 A ヒューズ (2)**
  イグニッションスイッチからイグニッションの間の回路。
- **15 A ヒューズ (3)**
  イグニッションスイッチから、全てのライト類、警告ホーンの間の回路。
- **20 A ヒューズ (4)**
  バッテリーから、イグニッションスイッチ、電圧レギュレーター、ファンの間の回路。

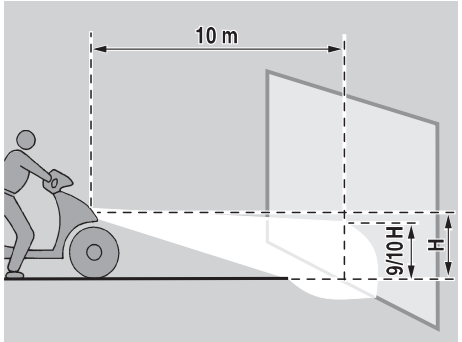

ヘッドライトの光軸調整

ヘッドライトの光軸を簡単に点検するには、垂直な壁から 10 メートル離れた場所にモーターサイクルを停めます。この間の地面は水平でなくてはなりません。

乗車してヘッドライトをロービームにします。光の照射範囲がヘッドライトの高さよりもやや下（ ヘッドライトの地上高の 9/10 程度) を照らしていれば正常です。

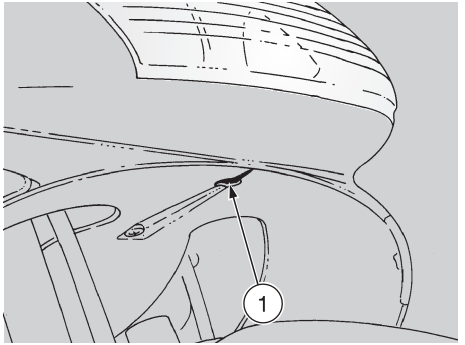

ヘッドライトの光軸の調整方法 :

◆ ねじ回しで相当のねじ (1) を回して調整します。

ねじを右に (時計回りに) 回すと光軸が上向きになります。

ねじを左に (反時計回りに) 回すと光軸が下向きになります。

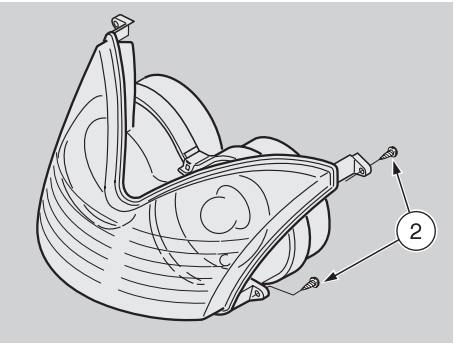

125 150 USA ヘッドライトの水平光軸の調整

◆ 内側パネルを取り外します。54 頁 (内側パネルの取り外し) 参照。

◆ ★　2 本のネジ (2) を回して取り外します。

重要： 調整量によってはネジ (2) をもっと長いタイプ (キット付属の) に交換する必要があります。

◆ 調整の種類によっては、ヘッドライト取り付け部と外側パネルの間にスペーサー (キット付属の) を挿入します。

重要： 選んだスペーサーに合った取り付けネジを使用してください。

◆ ★　2 本のネジ (2) を元どおり締めます。

バルブ

39 頁 (メンテナンス) をよく読んでください。

⚠ 危険

火災の危険があります。
電気系構成要素には、燃料及びその他の引火物を近づけないで下さい。

⚠ 注意

ライトバルブを交換する前にイグニッションスイッチが “⊗” の位置に来ていることを確認し、数分間待ってバルブを冷まします。
また、きれいな手袋をはめるか、きれいな乾いた布でバルブを持つようにしてください。
バルブを指紋などで汚さないでください。バルブの過熱や破裂の原因となります。
バルブに素手で触れた場合はアルコールを使って指紋などの汚れを拭き取ってください。バルブがいたむ原因となります。

配線ケーブルを引っ張らないよう注意してください。

重要： バルブを交換する前に各ヒューズを点検してください。60 頁 (ヒューズの交換) 参照。

メーターパネルのバルブと時計用電池の交換

何か助けや技術的助言が必要なときは **aprilia** 正規ディーラーに依頼されるようお薦めします。

フロント・ウインカーライトのバルブの交換

左項 (バルブ) をよく読んでください。

バルブの交換は次の要領で行ないます：

重要： 以下の説明はひとつのウィンカーライトについてのみですが、両ウィンカーライトについて同様です。

◆ ネジ (1) を緩めて取り外します。

⚠ 注意

作業は慎重に行なってください。
はめこみ用の突起およびスリットを損傷しないよう注意してください。

◆ 保護カバー (2) を取り外します。
◆ ネジ (3) を回して取り外します。

⚠ 注意

カラーレンズの内側には焦点レンズが入っていますので、左右を逆にしないでください。

◆ カラーレンズ (4) を取り外します。
◆ ウィンカーライトバルブ (5) を軽く押し込んで反時計回りに回します。

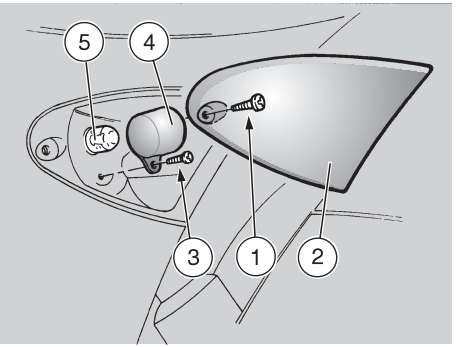

◆ ウィンカーライトバルブを抜き取ります。

重要： バルブの 2 本のガイドピンをバルブソケットのガイドに合わせながら、バルブを正しく挿入してください。

◆ 同じタイプの新品を正しく取り付けます。

取り付けは：

重要： 再度取り付けの際はウィンカーレンズ (2) を元の位置に正しく戻してください。
ネジ (1) と (3) を入れ違えないよう注意してください。

⚠ 注意

保護カバー (2) およびカラーレンズ (4) を損傷しないよう注意しながら、ネジ (1) およびネジ (3) を適度に締めます。

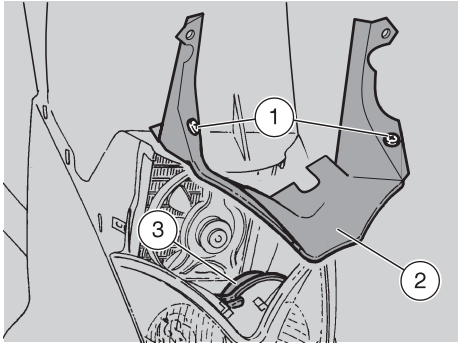

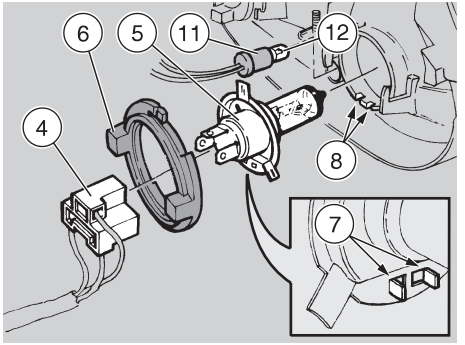

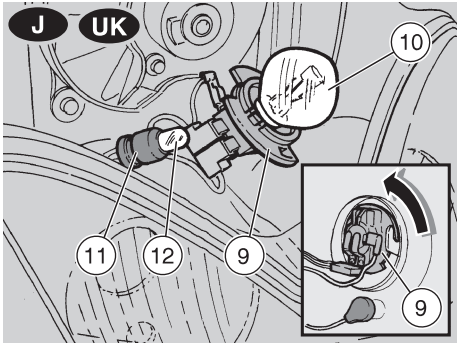

ヘッドライトバルブの交換

62 頁 (バルブ) をよく読んでください。

ヘッドライトには次のバルブが取り付けられています :

– ロー／ハイビームバルブ 2 個。
– パーキングライトバルブ 1 個 (パーキングライトバルブ 2 個 J UK)。

バルブの交換は :

◆ フロントカバーを外します。53 頁 (フェアリング前部の取り外し) 参照。
◆ ネジ(1)を回して取り外し、ワッシャーも取り外します。
◆ 整流板 (2) を上部のピンから引き抜きながら取り外します。

重要 : 保護部品 (3) はヘッドライト本体にリベット留めされていますので完全に取り外さないでください。

◆ 上部のフックを持ち上げて保護部品 (3) を手で動かします。

ロー／ハイビームバルブ(ハロゲンランプ)

⚠ 注意

バルブコネクターを引き出すときコードを引っ張らないようにしてください。

◆ バルブコネクター(4) を掴んでバルブ (5) から引き外します。
◆ バルブソケット (6) を時計回りと反対に回してリフレクターから外します。
◆ バルブ (5) を引き出します。

取り付けは :

重要 : バルブ (5) の 2 本のピン (7) がリフレクターのガイド (8) にそれぞれ入るようにバルブをリフレクターに挿入します。

◆ バルブソケット (6) をリフレクターの穴に合わせて時計回りに回してねじ込みます。
◆ バルブコネクター (4) を接続します。

ロー／ハイビームバルブ J UK

◆ バルブソケット (9) を時計回りと反対に回して本体から外します。
◆ ロー／ハイビームバルブ(10)を少し押しながら時計回りと反対に回して引き抜きます。交換には同型の新品を使用してください。

パーキングライトバルブ

⚠ 注意

バルブソケットを引き出すときにコードを引っ張らないでください。

◆ バルブソケット(11)を摘んで本体から引き出します。
◆ パーキングライトバルブ(12)を取り外して、同型の新品と交換します。

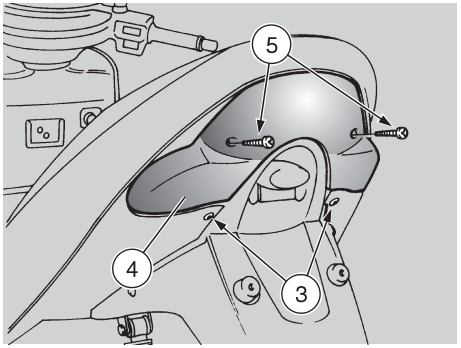

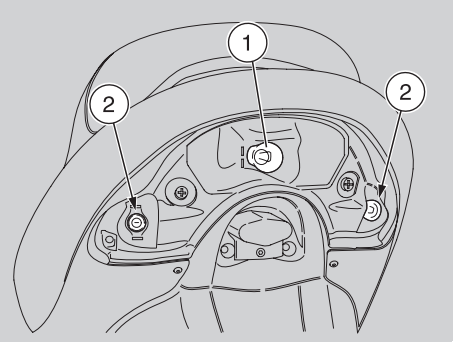

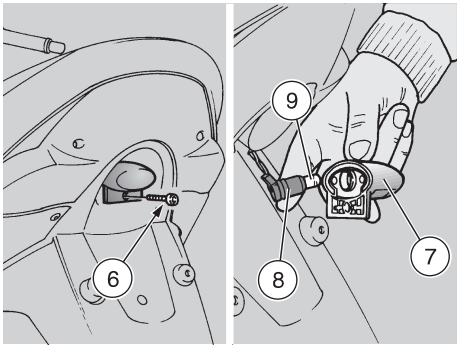

テールライトバルブの交換

62 頁 (バルブ) をよく読んでください。

テールライトには次のバルブが取り付けられています：
– パーキング／ストップライトのバルブ (1)、1 個。
– リアウインカーライトのバルブ(2)、2個。

バルブの交換には :
◆ あとでテールレンズ (4) が取り付けやすくなるよう、ネジ (3) を緩めておきます。
◆ ネジ (5) を回して取り外します。

⚠ 注意

テールレンズを取り外す際はめこみ用の突起を損傷しないよう注意してください。

◆ テールレンズ (4) を取り外します。
◆ バルブを軽く押し込んで反時計回りに回します。
◆ バルブをソケットから取り出します。

重要： バルブ取り付けの際は、2 本のガイドピンがバルブソケットのガイドに合うようにバルブを挿入してください。

◆ 同じタイプの新品を正しく取り付けます。

重要： テールレンズを元の位置に正しく取り付けてください。

⚠ 注意

テールレンズを損傷しないよう注意しながら、ネジ (5) を適度に締めます。

ナンバープレートライトのバルブの交換

62 頁 (バルブ) をよく読んでください。

バルブの交換には :
◆ ネジ (6) を回して取り外します。
◆ ライトユニット (7) を取り外します。

⚠ 注意

バルブソケットを取り出す際、配線ケーブルを引っ張らないよう注意してください。

◆ ナンバープレート裏側のバルブソケット (8) を摘んで引き出します。
◆ バルブ (9) を抜き取り同じタイプの新品と交換します。

⚠ 危険

モーターサイクルを運搬する際は、事前に燃料タンクとキャブレターを完全に空にし乾燥させる必要があります。下項（燃料タンクのガソリン排出）参照。

移動の最中、車体は垂直位置を維持し、しっかり固定されていなければなりません。ガソリン、オイル、冷却液のもれを防ぐためです。

故障したモーターサイクルは、路上をけん引せず専用の運送車で運搬してください。

燃料タンクのガソリン排出

24 頁（燃料）をよく読んでください。

⚠ 危険

火災の危険があります。
エンジンとマフラーが完全に冷えるまで待ってから作業を始めてください。
燃料の気化ガスは健康に有害です。

作業を開始する前に作業場の換気を確認してください。
燃料の気化ガスを吸い込まないよう注意してください。
作業場では煙草を吸ったり裸火を扱ったりしないでください。

環境保護のため燃料は適切に処理してください。

- ◆ センタースタンドを使って車体を立てます。
- ◆ エンジンを止めて完全に冷えるのを待ちます。
- ◆ 燃料タンクに残っているガソリンを受けるため充分な大きさの容器を用意し、モーターサイクルの左下に置きます。
- ◆ 燃料タンクキャップを取り外します。
- ◆ 手動のポンプなどを使って燃料タンクを空にします。

⚠ 危険

燃料タンクが空になったらキャップを元どおり閉めてください。

キャブレターを完全に空にするためには：

- ◆ 左側点検用カバーを取り外します。52 頁（左右の点検用カバーの取り外し）参照。

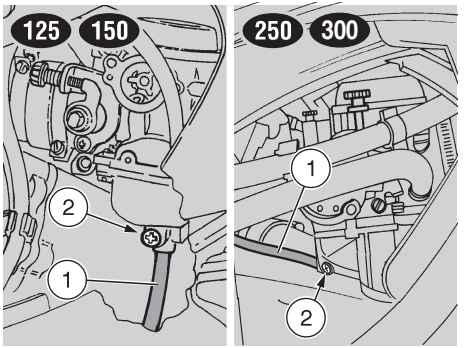

- ◆ ブリザーパイプ（1）の先端に適当な容器を置きます。
- ◆ フロート室の下にあるドレンプラグ（2）を緩めてキャブレター内のガソリンをブリザーパイプより抜きます。

キャブレター内のガソリンが全て排出されたら：

- ◆ ドレンプラグ(2)をしっかりと締めます。

⚠ 注意

ドレンプラグ（2）はしっかりと締めてください。締め忘れると次にガソリンを入れたときにキャブレターからガソリンが漏れ出します。

必要な場合は aprilia 正規ディーラーにご相談ください。

次のような特殊な地域や条件下でモーターサイクルを使用した場合は頻繁に清掃を行なってください：

- 環境汚染地域（市街地、工場地区）。
- 塩分や湿度の高い地域（海辺、高温、高湿の気候）。
- 環境／季節による特殊条件の地域（冬季は道路に塩や凍結防止剤を撒く地域）。
- 車体に産業塵芥、汚染物質、タール、昆虫の死骸、鳥の糞などを残さないよう注意してください。
- 木の下には駐車しないようにしてください。季節によっては車に落ちる樹脂、木の実、葉などに含まれる物質で塗装を傷めることがあります。

⚠ 危険

洗車後は摩擦面に残った水のせいでブレーキの効きが悪くなることがあります。事故防止のため早めにブレーキをかけるようにしてください。正常な状態に戻すためにはブレーキ操作を繰り返し行なってください。

また、走行前には必ず予備点検を行なってください。32頁（走行前の点検作業）参照。

塗装面に付着した埃や泥を落とすには、弱い圧力で水を噴射して汚れた部分を充分に濡らした後、水で薄めた洗剤（水の 2 ～ 4 %）に洗車用の柔らかいスポンジを浸して泥や汚れを拭き取ります。
さらに水で充分すすぎ落としてからセーム皮などで水分を拭き取ります。

エンジンの外部は油落とし、ブラシ、スポンジ、布などを使って清掃してください。

⚠ 注意

シリコンワックスで磨き上げるときは、よく洗車・乾燥した後にしてください。

つや消し塗装部分には研磨剤入りのクリームを使用しないでください。

日光のあたる場所、特に夏の暑い日差しの下で車体が熱くなっている時には洗車しないでください。洗剤が洗い流す前に乾いてしまい塗装を傷めます。

車体のプラスチック部品の清掃には、40 ℃を超える液体は使用しないでください。

以下のような部分には高圧の水や空気、蒸気などを吹き付けないでください：ホイールハブ、左右ハンドルの各装置、ベアリング、ブレーキポンプ、メーターパネル、マフラー、書類／工具入れ、イグニッションスイッチなど。

ゴム部品、プラスチック部品、シートなどの洗浄には中性石鹸を使用してください。アルコール、ベンジン、溶剤などは使わないでください。

⚠ 危険

滑る危険がありますのでシートには保護ワックスなどを塗らないでください。

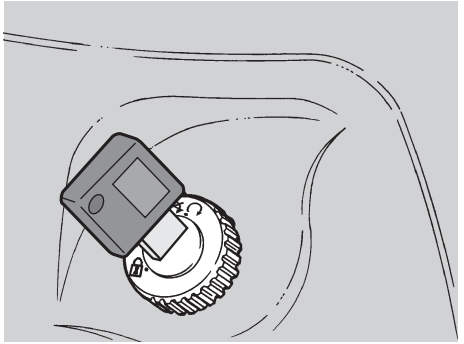

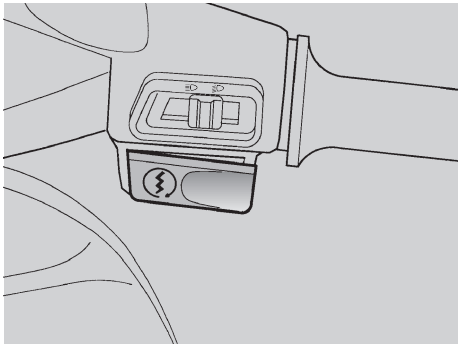

長期間の保管

長期間使用の予定がない場合は、トラブルを避けるためにいくつかの注意が必要です。

また、格納前に必要な修理と全般的な点検を必ず行なってください。後日使用するときに忘れてトラブルを起こす原因となります。

次の作業を行なってください：

- 燃料タンクとキャブレターからガソリンを完全に抜きます。65 頁（燃料タンクのガソリン排出）参照。
- スパークを取り外します。56 頁（スパークプラグ）参照。
- シリンダーの中にエンジン系統用オイルを小スプーン一匙分 (5 - 10 cm3) 入れます。

重要：オイルのはねを防ぐため、シリンダーの上、スパークプラグの近くに、清潔な布を置いて下さい。

- イグニッションキーを“○”の位置に回し、エンジンのスターターボタン“⑤”を数秒間押して、シリンダーの表面に均等にオイルが分配されるようにします。
- 保護用の布を取り除きます。
- スパークプラグを取り外します。
- バッテリーを取り外します。58 頁（バッテリーの取り外し）及び 57 頁（バッテリーを長期間使用しない時）参照。
- 車体を洗い乾かします。66 頁（清掃）参照。
- 塗装面をワックスで磨きます。
- タイヤの空気圧を規定どおりにします。68 頁（テクニカルデータ）参照。
- 車体ホルダーなどを使ってモーターサイクルの両輪を床から浮かせます。
- 直射日光の当たらない、涼しく乾燥した温度変化の少ない場所に保管してください。
- 湿気が入らないよう、マフラーの先端にビニール袋などをかぶせて縛ります。
- 車体にカバーをかけてください。ただしプラスチックや防水性の材質のものは避けてください。

長期間使用しなかった後では

- カバーを外しモーターサイクルを清掃します。66 頁（清掃）参照。
- バッテリーの充電状態を点検します。59 頁（ バッテリーの充電 ）参照。その後、バッテリーをモーターサイクルに搭載します。59 頁（バッテリーの取り付け）参照。
- 燃料タンクにガソリンを補充します。24 頁（燃料）参照。
- 走行前の予備点検を行ないます。32 頁（走行前の点検作業）参照。

⚠ 危険

交通量の少ない場所であまりスピードを上げずに、数キロ程度の試験走行を行なってください。

テクニカルデータ

名称		125	150	250	300
寸法・重量	全長	1830 mm		1865 mm	
	全長（延長リアフェンダーを含む）	1920 mm		1955 mm	
	全幅	740 mm		770 mm	
	全高（フェアリング前部まで）	1410 mm		1410 mm	
	シート高	800 mm		780 mm	
	軸間距離	1310 mm		1325 mm	
	最低地上高	170 mm		135 mm	
	走行時車両重量	139 kg		150 kg	
エンジン	形式	単気筒 4 サイクル、オーバーヘッドカムシャフト			
	バルブ数	4		2	
	気筒数	1			
	総排気量	124,91 cm^3	150,95 cm^3	249,78 cm^3	264,47 cm^3
	ボア / ストローク	56,4 mm / 50,0 mm	62,0 mm / 50,0 mm	69,0 mm / 66,8 mm	71,0 mm / 66,8 mm
	圧縮比	12,5 ± 0,5 : 1		10 ± 0,5 : 1	
	始動	電動			
	アイドリング回転数	1400 ± 50 回転／分		1500 ± 100 回転／分	1450 ± 100 回転／分
	クラッチ	自動、乾式遠心クラッチ			
	変速ギア	自動変速			
	潤滑システム	湿式クランク、機械式ポンプによる強制潤滑；目盛り付きオイルゲージを使って点検。			
	冷却方式	遠心ポンプによる強制水冷			
トランスミッション	変速方式	無段自動変速			
	一次減速	V ベルト方式			
	二次減速	ギア方式			
	エンジン／ホイール変速比	最小 27,176 最大 8,152		最小 15,808 最大 5,539	

名称		125	150	250	300
容量等	燃料タンク（予備含む）	9 ℓ		9,5 ℓ	
	予備燃料タンク	1,8 ℓ		1,5 ℓ	
	エンジンオイル - エンジンオイルのみ交換時 - エンジンオイル＋オイルフィルター交換時 - エンジンオーバーホール後のエンジンオイル交換時	1050 cm3 1100 cm3 1150 cm3		1200 cm3 — 1400 cm3	
	トランスミッションオイル	100 cm3		250 cm3	
	冷却液（水 50% ＋ エチルグリコール不凍液 50%）	1,2 ℓ		1,3 ℓ	
	フォークオイル（各フォークロッド）	148 cm3			
	乗車定員	2			
	最大積載荷重（ライダー＋荷物）	105 kg			
	最大積載荷重（ライダー＋同乗者＋荷物）	180 kg		200 kg	

キャブレター	形式	MIKUNI BS 26 - 91	MIKUNI BS 26	TEI KEI 5GM1A	TK 5SE
	– 代替品	KEIHIN CVK 26		–	
	形式 CH	MIKUNI BS 26 - 61		TEI KEI 5GM1A	TK 5SE
	チョークチューブ	—		28 mm φ 相当	28 mm
	チョークチューブ (Mikuni)	22,2 mm φ 相当		—	
	チョークチューブ (Keihin)	25 mm φ 相当		—	

燃料供給	燃料供給形式	真空ポンプ	
	燃料	無鉛／有鉛ハイオクタン価ガソリン（四つ星 UK）、最低オクタン価 95(N.O.R.M.) 及び 85(N.O.M.M.)	ハイオク無鉛ガソリン、最低オクタン価 91 (N.O.R.M.) および 81 (N.O.M.M.)

名称		125	150	250	300
フレーム	形式	弾性限界の高い鋼鉄チューブによる、前部単一トラスと後部ダブルクレードル構造			
	ステアリングキャスター	26°		28°	
	トレール	85 mm		100 mm	
サスペンション	フロント	油圧テレスコピックフォーク			
	ストローク	90 mm			
	リア	油圧式ショックアブソーバー 2 個、伸縮両方向、スプリングプリロードの 5 段階調整可			
	車輪ストローク	104 mm		90 mm	
ブレーキ	フロント	220 mm φ ディスクブレーキ、油圧作動			
	ストローク	190 mm φ ディスクブレーキ、油圧作動		220 mm φ ディスクブレーキ、油圧作動	
ホイール	形式	アルミホイール			
	フロント	3,00 x 12”			
	リア	3,50 x 12”			
タイヤ	型式	エアーチューブなし (チューブなし)			
	フロント	130 / 70 - 12” 56 L		130 / 70 - 12” 62 L	130 / 70 - 12” 56 P
	- 代替品	120 / 70 - 12” 51 P		130 / 70 - 12” 56 P	—
	リア	140 / 70 - 12” 60 J	140 / 70 - 12” 60L	130 / 70 - 12” 62 L	130 / 70 - 12” 62 P
	- 代替品	—	—	130 / 70 - 12” 62 P	—
	標準タイヤ空気圧 (一人乗車時)				
	フロント	190 kPa (1,9 bar)			
	リア	190 kPa (1,9 bar)		210 kPa (2,1 bar)	
	標準タイヤ空気圧 (二人乗車時)				
	フロント	200 kPa (2,0 bar)		210 kPa (2,1 bar)	
	リア	220 kPa (2,2 bar)		240 kPa (2,4 bar)	

名称		125	150	250	300
点火装置	型式	C.D.I. / 放電性			4 AS-AP
	点火進角	8° ± 2°（1600 回転／分 時のディストリビューターターイミングに対する自動進角）		最小 10° 1500 回転／分で 最大 32° 5000 回転／分で	最小 2° 1500 回転／ 最大 22° 8250 回転／分で

スパークプラグ	標準品	NGK CR8E VX	NGK DR8EA
	スパークプラグ電極間隙	0,6 ÷ 0,7 mm	

電気系統	バッテリー	12 V - 12 Ah	
	ヒューズ	20 - 15 - 7,5 A	
	ジェネレーター（永久磁石付き）	12 V - 180 W	12 V - 200 W

ライトバルブ	ロー／ハイビームバルブ	12 V - 35 / 35 W
	ロー／ハイビームバルブ J UK	12 V - 35 / 35 W
	フロント･パーキングライト	12 V - 3 W
	ウィンカーライト	12 V - 10 W
	リア・パーキングライト / ストップラ	12 V - 5/21 W
	ナンバープレートライト	12 V - 5 W
	メーターパネル照明灯	12 V - 1,2 W

インジケーター	ウインカーライト・インジケーター	12 V - 2 W	
	エンジンオイル油圧 125 150	12 V - 2 W	–
	エンジンオイル交換 250 300	–	12 V - 2 W
	ロービームライト	12 V - 2 W	
	ハイビームライト	12 V - 2 W	
	燃料警告灯	12 V - 2 W	

指定油脂類表

エンジンオイル（推奨） Agip 4T FORMULA RACING, SAE 5W - 40.

上記推奨品以外でも、CCMC G-4 規格、A.P.I. SG 規格と同等以上の品質のメーカー品オイルを使用しても差し支えありません。

トランスミッションオイル（推奨）： Agip GEAR SYNTH, SAE 75W - 90.

上記推奨品以外でも、A.P.I. LG4 規格と同等以上の品質のメーカー品オイルを使用する場合は差し支えありません。

フォークオイル（推奨）： Agip FORK 5W または Agip FORK 20W.

上記推奨品の中間粘度のオイルを使用したい場合は次のように混合してください： Agip FORK 5W または Agip FORK 20W。

SAE 10W = Agip FORK 5W 67%（容積に対し）+ Agip FORK 20W 33%（容積に対し）.

SAE 15W = Agip FORK 5W 33%（容積に対し）+ Agip FORK 20W 67%（容積に対し）.

ベアリングとその他の潤滑油（推奨）： 125 150 Agip GREASE SM2.

250 300 Agip GREASE 30.

推奨以外のものを使用する場合は、ベアリング用の
ハイクォリティーグリースを使用し、作業温度範囲が 30 ℃... +140 ℃、滴点が 150 ℃... 230 ℃、腐食防止率が高く、水と酸化に強い物を選ぶ。

バッテリーの極端の防御：自然油またはワセリン

⚠ 危険

ブレーキオイルは必ず新しいものを使用して ください。メーカーの違うブレーキオイルや規格の違うオイルを混ぜないでください。

ブレーキ液： Agip BRAKE 5.1 DOT 4（または DOT 5）

⚠ 危険

不凍液と防食剤は亜硝酸塩を含まないもので、少なくとも -35 ℃までは機能するものを使用してください。

エンジン冷却液（推奨）： Agip COOL.

サービスバリュー

たゆみなき技術力の向上および製品に応じた技術トレーニングにより、**aprilia** 正規のネットワークエンジニアは、このモータサイクルのすべてに精通しています。また正確なメンテナンスおよび修理のための特殊工具を所有しています。

滑らかに走り続ける車両は信頼できる車両です。このためには乗車前の点検、推奨された間隔での適切なメンテナンス、**aprilia** 純正部品の使用が重要となります！

お近くの正規ディーラーまたはサービスセンターへの連絡は、イエローページ、または弊社ホームページ：

www.aprilia.com

aprilia 純正部品は、モータサイクル設計段階で開発およびテストされた製品です。**aprilia** 純正部品は、信頼性および長期の耐用年数を保証するため、系統的な厳しい品質管理を受けています。

正規輸入元

I **APRILIA**	via G. Galilei, 1 - 30033 Noale (VE) Italy Tel. +39(0)41 5829111 - Fax +39(0)41 441054 - Servizio Clienti **aprilia** +39(0)41 5079821
UK **APRILIA WORLD SERVICE UK branch**	15 Gregory Way - SK5 7ST Stockport - Cheshire Tel. 0044-161 475 1800 - Fax 0044-161 475 1825 - Email: massimo_granata@aprilia.com
D **APRILIA MOTORRAD**	Am Seestern 3 - D-40547 - Dusseldorf Tel. 0049-211-59018-00 - Fax 0049-211-5901819 - Email: Ralf_kemper@aprilia.de
NL **APRILIA WORLD SERVICE B.V.**	Nikkelstraat 1 - 4823 - Ae Breda Tel. 0031-76-5431640 - Fax 0031-76-5431649 - Email: Dennis_Opstal@nl.aprilia.com
E **APRILIA WORLD SERVICE** Succursale en Espana	Edificio América, Av.da de Arangòn, 334 - 28022 Madrid Tel. 0034-91-7460066 - Fax 0034-91-7460065- Email: Paco_Montes@aprilia.es
F **APRILIA WORLD SERVICE** Succursale en France	z.a. Central Parc - 255 Blv. R. Ballanger B.P. 77 - 93421- Villepinte Tel. 0033-1-49634747 - Fax 0033-1-49638750 - Email: bschweitzer@aprilia.fr
CZ **A. SPIRIT A.S.** **A. SPIRIT A.S. (Sede operativa)**	Saldova 38 - 180 00 - Praha 8 - Karlin Bubenska 43 - 170 00 - Praha 7 Tel. 0042-02-96547142 - Fax 0042-02-96547145 - Email: pistek@aspirit.cz
SLO **AVTO TRIGLAV d.o.o.**	Baragova 5 - 1113 - Ljubljana Tel. 00386-1-5883 421 - Fax. 00386-1-5883465 - Email: ziga.martincic@avto-triglav.si
A **GINZINGER IMPORT GmbH & CO.**	Frankenburgerstrasse 19 - 4910 - Ried im Innkreis Tel. 0043-7752-88077 - Fax. 0043-7752-70684 - Email: office@aprilia.at
HR **ING-KART d.o.o.**	Samoborska cesta 258 - 10000 - Zagreb Tel. 00385-1-3498000 - Fax. 00385-1-3499111 - Email: mario.petrusa@aprilia.hr
IRL **K.D.I. Kawasaki Distributor IRL. LTD:**	no. 1 Long Mile Road - Dublin 12 Tel. 00353-1-4566222 - Fax. 00353-1-4756461 - Email:sales@bikeworld.ie
N **HARO SKANDINAVIA A.S.**	Kjorbekkdalen 6 - 3735- Skien Tel. 0047-35506780 - Fax. 0047-35506781 - E-mail:tore@aprilia.no

正規輸入元

TR	**MOTOMAX MOTORLU ARACLAR SAN. VE TIC. A.S.**	Kore Sehitleri Cad. No. 42 - 80300 - Zincirlikuyu - Istanbul Tel. 0090-212-3360058 - Fax. 0090-212-3360057- Email: aincili@motomax.com.tr
H	**MILLE MOTOR KFT. (sede operativa)**	Hold utca 23 - H-1054 - Budapest Tel. 0036-1-3329938 - Fax. 0036-1-2693044 - Email: Zsoldos.lajos@elender.hu
P	**MILFA IMPORTAÇÃO EXPORTAÇÃO LDA.**	Av. Da Republica 692 - 4450 - Matosinhos Tel. 00351-229382450 - Fax. 00351-229371305 - Email: milfa@milfa.pt
GR	**APRILIA HELLAS**	Rizareiou 4 - 15233 - Halandri Tel. 0030-210-6898290 - Fax. 0030-210-6898056
CH	**MOHAG A.G.**	Bernerstrasse Nord 202 - 8064 - Zurigo Tel. 0041-1-4348686 - Fax 0041-1-434 8606 - Email: agonser@mohag.ch
B	**N.V./S.A. RAD**	Landegemstraat 4 - Industriegebied - B-9031 - Drongen-Baarle Tel. 0032-9-2829410 - Fax. 0032-9-2810012 - Email: Kurt_Derynck@rad.be
DK	**T.M.P.**	Hammervej 32 - 7900 - Nikobing Mors Tel. 0045-97-722233 - Fax. 0045-97-722143/33 - Email: thomas@aprilia.dk
SF	**TUONTI NAKKILA OY**	P.o.B. 18 - 29250 - Nakkila Tel. 00358-2-5352500 - Fax. 00358-2-5372793 - Email: satu.saarinen@aprilia.fi
R	**RO GROUP INT.**(sede operativa)	Str. Depozitelor 41-43 Jud. Arges - Pitesti Tel. 0040-248211004 -Fax. 0040-248211004 - Email: marian.ion@rogroup.ro
CSI	**Z.A.O. ITALMOTO** (sede operativa)	Ul. Preobragenskaya 5/7 - 107076 - Mo - Moscow Tel. 007-095-780 4294 - Fax. 007-095-964 4001 - Email: italmoto@mtu-net.ru
USA	**APRILIA WORLD SERVICE U.S.A., INC.**	109 Smoke Hill Lane Suite 190 - GA 30188 - Woodstock Tel. 001-770-592-2261 - Fax. 001-770-592-4878
J	**APRILIA JAPAN CORP.**	SHINYOKOHAMAMEGURO BLDG. 3-22-5 SHINYOKOHAMA KOUHOKU-KU 222-0033 YOKOHAMA-SHI KANAGAWA -Tel. 0081-454772632 - Fax 0081-454772605 - Email: m-okuyama@apriliajapan.co.jp
AUS	**JOHN SAMPLE GROUP PTY LTD.**	8 Sheridan Close - NSW 2214 - Milperra - Sydney Tel. 0061-2-97722666 - Fax. 0061-2-97742321 - Email: doreilly@jsg.com.au

NZ	**MOTORCYCLING DOWNUNDER LTD.**	35, Manchester Street - P.o.B. 22416 - Christchurch Tel. 0064-3-3660129 - Fax. 0064-3-3667580 - Email: j.horne@xtra.co.nz
RSA	**MOTOVELO S.A.**	Old Pretoria Road - Wynberg - Johannesburg Tel. 0027-11-7868486 - Fax. 0027-11-7868482 - Email: motovelo@betech.co.za
MEX	**APRILIA DE MEXICO, SA. de CV.**	San Jeromino - 64640 - 552 Monterrey N.L. Tel. 0052-818333-4493 - Fax. 0052-818348-9398 - sbertu Email: javier@aprilia.com.mx
ROK	**BIKE KOREA CO. LTD.**	YeungSoo Bldg. 302 #206-25, Ohjang-Dong, Chung-Ku Seoul Tel. 0082-2-22756130 - Fax 0082-2-22756132 - Email: kukbike@yahoo.co.kr
RP	**ULTRA BIKERS NETWORK INC.**	Bldg. 7294 cn Recto Highway - Pampanga Tel. 00632-7524450 - Fax 00632-7505764 - Email: ultracar@info.com.ph
SGP	**CYCLENET PTE TLD**	1179 Serangoon Road - 328232 - Singapore Tel. 0065 6299 6251 - Fax. 0065 6297 5684 - Email: jeorj@mah.com.sg
HK	**AH LAM MOTORCYCLE CO. LTD.**	29 Hak Po Street - Mongkok Kowloon - Hong Kong Tel. 00852-23859229 - Fax. 00852-23857920 - Email: garyyip@ahlam.com.hk
RC	**PERFECT MOTORS COMPANY LIMITED**	No. 256, Sec. 2, Jhonghan Road, Taishan Township, Taipei County - 243 R.O.C Taipei Tel. 00886-222970511 - Fax. 00886-222970569 - Email: twintwin2@hotmail.com
KWT	**ZED MOTORZ - Div. Of AL-RADWAN INTERNATIONAL GROUP**	Block 1, Street 13, Bldg 107, Shuwaikh Industrial 45703 Tel. 00965-4828072 - Fax. 00965-4828073 - Email: zed@zedmotorz.com
RL	**ACCESS INTERNATIONAL FOR TRADING SARL.**	Diamond Tower, 10th Floor P.O.B. 13 - Verdun, near Mandarine Beirut Tel. 00961-1797333 - Fax. 00961-1798333 - Email: access_in@hotmail.com
RI	**PT. MOTOR MEGA PERFORMA**	Jl. Keutamaan no. 75 - Jakarta Barat Tel. 0062 21 63333929 - Fax. 0062 21 6337889 - Email: purity@cbn.net.id
CDN	**BARRETT MARKETING GROUP ltd.**	9060 300 Lockhart Mill Road - E7M 5C3 - Woodstock Tel. 001-5063281315 - Fax. 001-5063281582 - Email: joseeb@barrettcorp.com

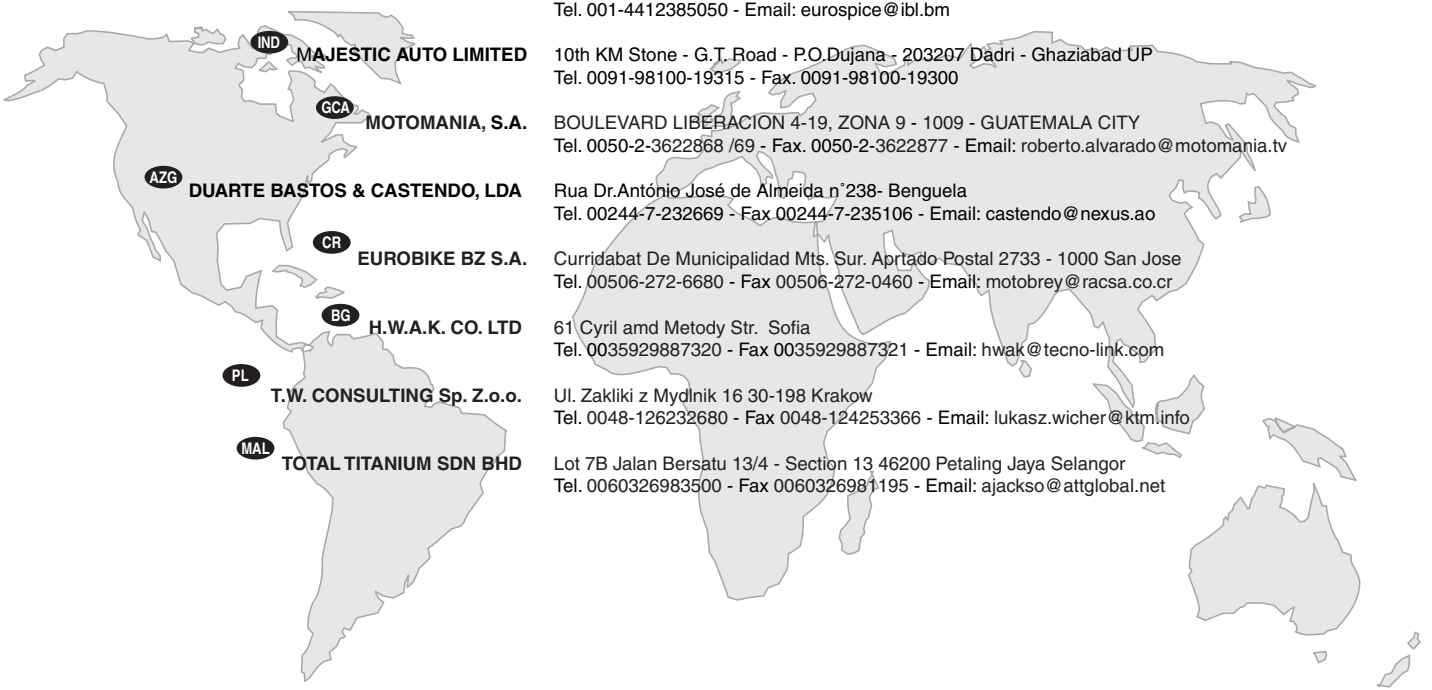

BERMUDA INTERNATIONAL LTD.	235, Middle Road - Southampton Tel. 001-4412385050 - Email: eurospice@ibl.bm
IND **MAJESTIC AUTO LIMITED**	10th KM Stone - G.T. Road - P.O.Dujana - 203207 Dadri - Ghaziabad UP Tel. 0091-98100-19315 - Fax. 0091-98100-19300
GCA **MOTOMANIA, S.A.**	BOULEVARD LIBERACION 4-19, ZONA 9 - 1009 - GUATEMALA CITY Tel. 0050-2-3622868 /69 - Fax. 0050-2-3622877 - Email: roberto.alvarado@motomania.tv
AZG **DUARTE BASTOS & CASTENDO, LDA**	Rua Dr.António José de Almeida n°238- Benguela Tel. 00244-7-232669 - Fax 00244-7-235106 - Email: castendo@nexus.ao
CR **EUROBIKE BZ S.A.**	Curridabat De Municipalidad Mts. Sur. Aprtado Postal 2733 - 1000 San Jose Tel. 00506-272-6680 - Fax 00506-272-0460 - Email: motobrey@racsa.co.cr
BG **H.W.A.K. CO. LTD**	61 Cyril amd Metody Str. Sofia Tel. 0035929887320 - Fax 0035929887321 - Email: hwak@tecno-link.com
PL **T.W. CONSULTING Sp. Z.o.o.**	Ul. Zakliki z Mydlnik 16 30-198 Krakow Tel. 0048-126232680 - Fax 0048-124253366 - Email: lukasz.wicher@ktm.info
MAL **TOTAL TITANIUM SDN BHD**	Lot 7B Jalan Bersatu 13/4 - Section 13 46200 Petaling Jaya Selangor Tel. 0060326983500 - Fax 0060326981195 - Email: ajackso@attglobal.net

電装図 - Leonardo 125 Ⓙ - Leonardo 150 Ⓙ

(スペアパーツ認識ラベルにある車体変更の項 "A" 及び "B"、3 頁参照)

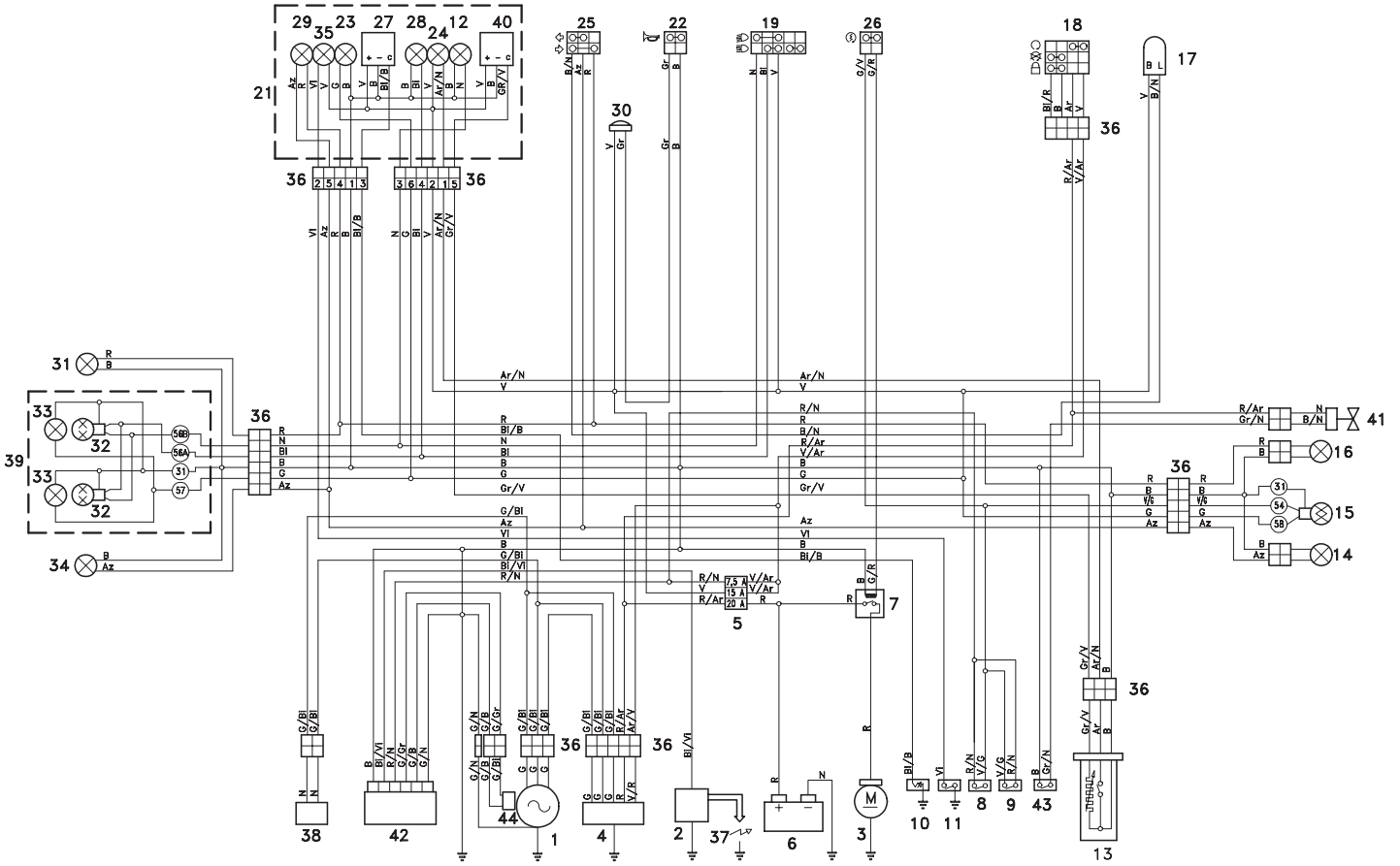

電装図索引 - Leonardo 125 Ⓙ - Leonardo 150 Ⓙ

(スペアパーツ認識ラベルにある車体変更の項 "A" 及び "B"、3 頁参照)

1) ジェネレーター
2) イグニッションコイル
3) スターター
4) ボルテージレギュレーター
5) ヒューズ
6) バッテリー
7) スターターリレー
8) フロントストップライトスイッチ
9) リアストップライトスイッチ
10) 冷却液温度計サーミスター
11) エンジンオイル油圧センサー
12) ロービーム・インジケーター
13) 燃料レベルセンサー
14) リア左ウインカーランプ
15) テールライト
16) リア右ウインカーランプ
17) ウインカーリレー
18) イグニッションスイッチ
19) ディマースイッチ
21) 計器盤一式
22) ホーンボタン
23) 計器盤ランプ
24) 燃料警告灯
25) ウインカースイッチ
26) スターターボタン
27) 冷却液温度計
28) ハイビーム表示灯
29) ウインカーランプ表示灯
30) ホーン
31) フロント右ウインカーランプ
32) ロー／ハイビームランプ
33) フロントパーキングライト
34) フロント左ウインカーランプ
35) エンジンオイル油圧警告灯
36) マルチコネクター
37) スパークプラグ
38) オートマチックスターター
39) ヘッドライト一式
40) 燃料計
41) ファン
42) CDI
43) 温度センサースイッチ
44) ピックアップコイル

ケーブルの色分け

Ar	橙
Az	ライトブルー
B	青
Bi	白
G	黄
Gr	グレー
M	茶
N	黒
R	赤
V	緑
Vi	紫
Ro	ピンク

電装図 - Leonardo 125 - Leonardo 150

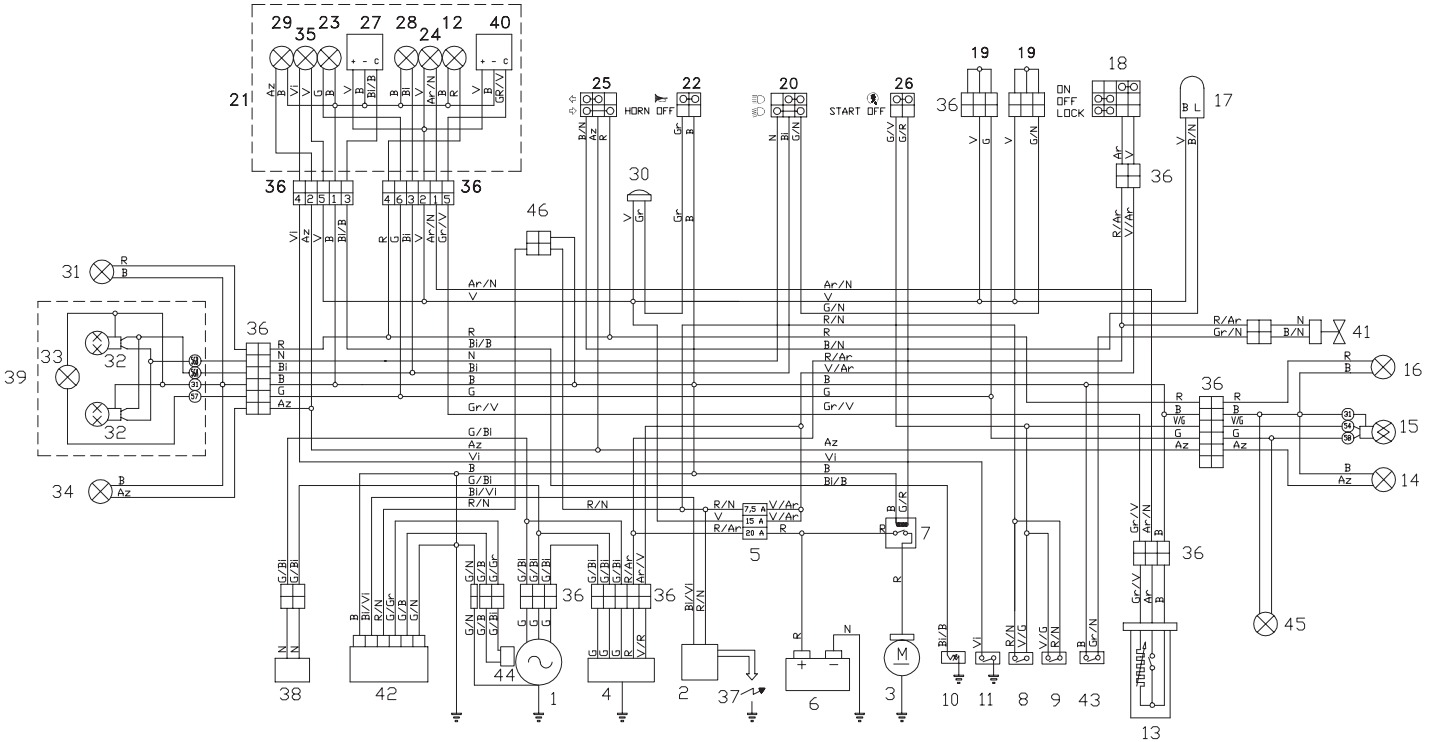

電装図索引 - Leonardo 125 - Leonardo 150

1) ジェネレーター
2) イグニッションコイル
3) スターター
4) ボルテージレギュレーター
5) ヒューズ
6) バッテリー
7) スターターリレー
8) フロントストップライトスイッチ
9) リアストップライトスイッチ
10) 冷却液温度計サーミスタ
11) エンジンオイル油圧センサー
12) ウインカーライト・インジケーター右
13) 燃料レベルセンサー
14) リア左ウインカーランプ
15) テールライト
16) リア右ウインカーランプ
17) ウインカーリレー
18) イグニッションスイッチ
19) ブリッジ
20) ディマースイッチ
21) 計器盤一式
22) ホーンボタン
23) 計器盤ランプ
24) 燃料警告灯
25) ウインカースイッチ
26) スターターボタン
27) 冷却液温度計
28) ハイビーム表示灯
29) ウィンカーライト・インジケーター左
30) ホーン
31) フロント右ウインカーランプ
32) ロー／ハイビームランプ
33) フロントパーキングライト
34) フロント左ウインカーランプ
35) エンジンオイル油圧警告灯
36) マルチコネクター
37) スパークプラグ
38) オートマチックスターター
39) ヘッドライト一式
40) 燃料計
41) ファン
42) CDI
43) 温度センサースイッチ
44) ピックアップコイル
45) ナンバープレートライト

ケーブルの色分け

Ar	橙
Az	ライトブルー
B	青
Bi	白
G	黄
Gr	グレー
M	茶
N	黒
R	赤
V	緑
Vi	紫
Ro	ピンク

電装図 - Leonardo 250

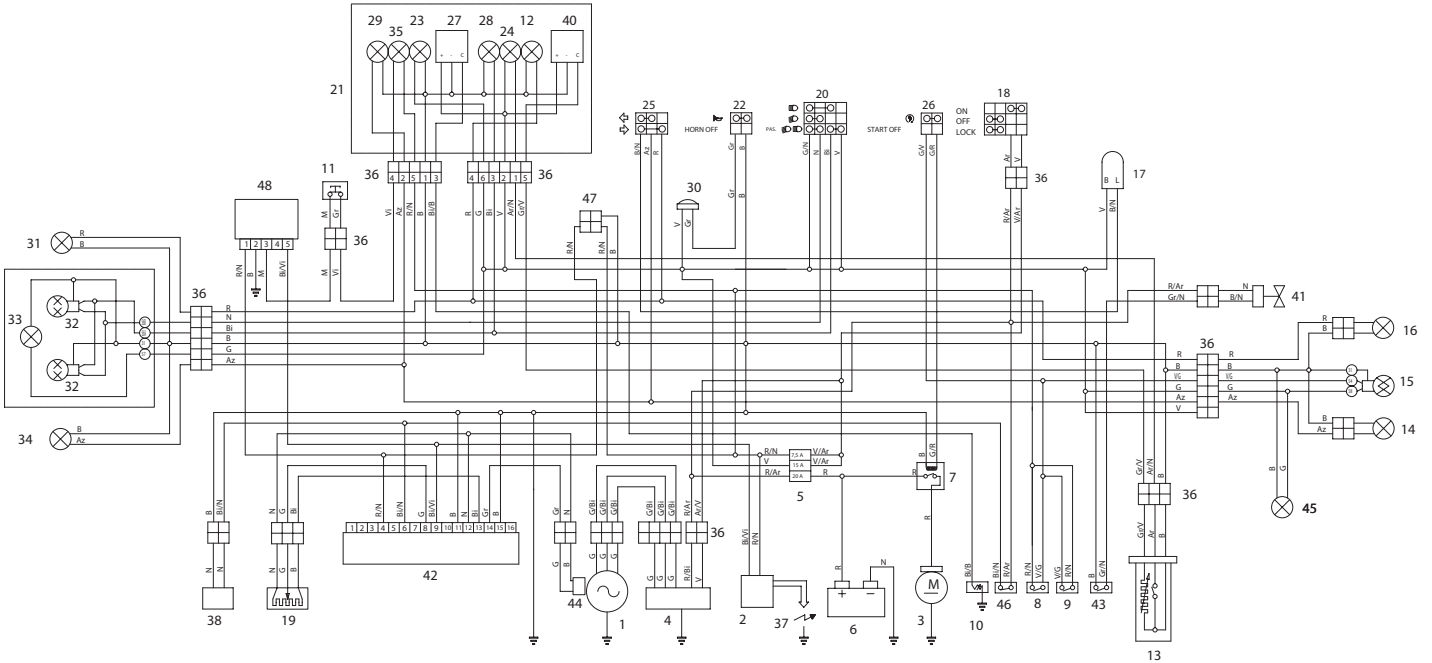

電装図索引 - Leonardo 250

1) ジェネレータ
2) イグニッションコイル
3) スターター
4) ボルテージレギュレーター
5) ヒューズ
6) バッテリー
7) スターターリレー
8) フロントストップライトスイッチ
9) リアストップライトスイッチ
10) 冷却液温度計サーミスタ
11) エンジンオイル交換警告灯オフボタン
12) ウインカーライト・インジケーター右
13) 燃料レベルセンサー
14) リア左ウインカーランプ
15) テールライト
16) リア右ウインカーランプ
17) ウインカーリレー
18) イグニッションスイッチ
19) スロットル バルブ 位置 センサー
20) ディマースイッチ
21) 計器盤一式
22) ホーンボタン
23) 計器盤ランプ
24) 燃料警告灯
25) ウインカースイッチ
26) スターターボタン
27) 冷却液温度計
28) ハイビーム表示灯
29) ウィンカーライト・インジケーター左
30) ホーン
31) フロント右ウインカーランプ
32) ロー／ハイビームランプ
33) フロントパーキングライト
34) フロント左ウインカーランプ
35) エンジンオイル交換インジケーター
36) マルチコネクター
37) スパークプラグ
38) オートマチックスターター
39) ヘッドライト一式
40) 燃料計
41) ファン
42) CDI
43) 温度センサースイッチ
44) ピックアップコイル
45) ナンバープレートライト
46) スターター用温度計スイッチ
47) 盗難防止装置
48) エンジンオイル警告灯制御回路

ケーブルの色分け

Ar 橙
Az ライトブルー
B 青
Bi 白
G 黄
Gr グレー
M 茶
N 黒
R 赤
V 緑
Vi 紫

電装図 - Leonardo 300

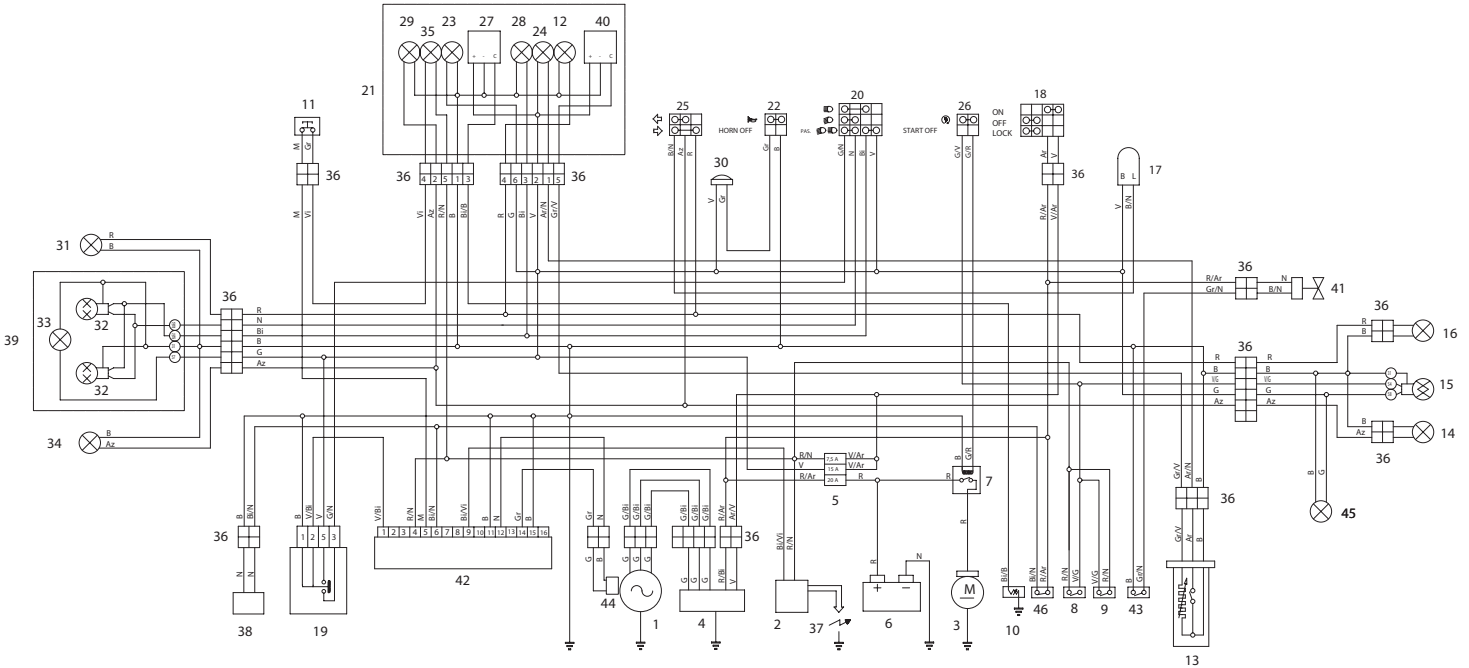

電装図索引 - Leonardo 300

1) ジェネレータ
2) イグニッションコイル
3) スターター
4) ボルテージレギュレーター
5) ヒューズ
6) バッテリー
7) スターターリレー
8) フロントストップライトスイッチ
9) リアストップライトスイッチ
10) 冷却液温度計サーミスタ
11) エンジンオイル交換警告灯オフボタン
12) ウインカーライト・インジケーター右
13) 燃料レベルセンサー
14) リア左ウインカーランプ
15) テールライト
16) リア右ウインカーランプ
17) ウインカーリレー
18) イグニッションスイッチ
19) ロービーム－ハイビームライト　リレー
20) ディマースイッチ
21) 計器盤一式
22) ホーンボタン
23) 計器盤ランプ
24) 燃料警告灯
25) ウインカースイッチ
26) スターターボタン
27) 冷却液温度計
28) ハイビーム表示灯
29) ウィンカーライト・インジケーター左
30) ホーン
31) フロント右ウインカーランプ
32) ロー／ハイビームランプ
33) フロントパーキングライト
34) フロント左ウインカーランプ
35) エンジンオイル交換インジケーター
36) マルチコネクター
37) スパークプラグ
38) オートマチックスターター
39) ヘッドライト一式
40) 燃料計
41) ファン
42) CDI
43) 温度センサースイッチ
44) ピックアップコイル
45) ナンバープレートライト
46) スターター用温度計スイッチ
47) -
48) -

ケーブルの色分け

Ar	橙
Az	ライトブルー
B	青
Bi	白
G	黄
Gr	グレー
M	茶
N	黒
R	赤
V	緑
Vi	紫
Ro	ピンク

aprilia

純正部品のみお求めください

aprilia

純正部品のみお求めください

この車両を選んで頂いたお客様に **Piaggio & C. S.p.A.** は心からの感謝を申し上げます。
環境汚染を防ぐために、オイル、燃料、その他の有害物を無断に放置しないでください。

- 必要時以外はエンジンを消す事を心がけてください。
- 他人に迷惑となる騒音は避けるようにしましょう。
- 自然環境保護に心がけましょう。

aprilia

LEONARDO 125 - 150 - 250 - 300

use+maintenancebook

aprilia part# 8104806

© 2003 **Piaggio & C. S.p.A.** - Noale (VE)

First edition: October 2003

Reprint: September 2006/A

Produced and printed by:
VALLEY FORGE DECA
Ravenna , Modena, Torino

DECA S.r.l.
Registered Main Office
Via Vincenzo Giardini, 11
48022 Lugo (RA) - Italy -
Tel. 0545-216611
Fax 0545-216610
www.vftis.com
deca@vftis.spx.com

On behalf of:
Piaggio & C. S.p.A.
via G. Galilei, 1 - 30033 Noale (VE) - Italy
Tel. +39 - (0)41 58 29 111
Fax +39 - (0)41 44 10 54
www.aprilia.com

SAFETY WARNINGS

The following precautionary warnings are used throughout this manual in order to convey the following messages:

⚠ **Safety warning. When you find this symbol on the vehicle or in the manual, be careful to the potential risk of personal injury. Non-compliance with the indications given in the messages preceded by this symbol may result in grave risks for your and other people's safety and for the vehicle!**

⚠ WARNING

Indicates a potential hazard which may result in serious injury or even death.

⚠ CAUTION

Indicates a potential hazard which may result in minor personal injury or damage to the vehicle.

NOTE The word “NOTE” in this manual precedes important information or instructions.

TECHNICAL

★ The operations preceded by this symbol must be repeated also on the opposite side of the vehicle.

If not expressly indicated otherwise, for the reassembly of the units repeat the disassembly operations in reverse order.

The terms “right” and “left” are referred to the rider seated on the vehicle in the normal riding position.

WARNINGS - PRECAUTIONS - GENERAL ADVICE

Before starting the engine, carefully read this manual and in particular the section “SAFE DRIVE”.

Your and other people’s safety depends not only on your quickness of reflexes and on your agility, but also on what you know about the vehicle, on its efficiency and on your knowledge of the basic information for “SAFE DRIVE”. Therefore, get a thorough knowledge of the vehicle, in such a way as to be able to drive in the traffic safely.

NOTE This manual must be considered as an integral part of the vehicle and must always accompany it, even in case of resale.

aprilia has carried out this manual with the maximum attention, in order to supply the user with correct and updated information. However, since **aprilia** constantly improves the design of its products, there may be slight discrepancies between the characteristics of your vehicle and those described in this manual.

For any clarification concerning the information contained in this manual, do not hesitate to contact your **aprilia** Official Dealer.

For control and repair operations not expressly described in this publication, for the purchase of **aprilia** genuine spare parts, accessories and other products, as well as for specific advice, contact exclusively **aprilia** Official Dealers and Service Centers, which guarantee prompt and accurate assistance.

Thank you for choosing **aprilia**. We wish you a nice ride.

All rights as to electronic storage, reproduction and total or partial adaptation, with any means, are reserved for all Countries.

NOTE In some countries the antipollution and noise regulations in force require periodical inspections.

The user of the vehicle in these countries must:

– contact an **aprilia** Official Dealer to have the non-homologated components replaced with others homologated for use in the country in question;
– carry out the required periodical inspections.

NOTE Soon after purchasing the vehicle, write down the identification data indicated on the SPARE PARTS IDENTIFICATION LABEL in the table here below. The label is stuck to the left tube of the frame and to read it it is necessary to remove the left inspection cover, see p. 52 (REMOVING THE RIGHT AND LEFT INSPECTION COVERS).

aprilia

SPARE PARTS IDENTIFICATION

YEAR	*Y*	*1*	*2*	*3*	*4*
I.M.	*A*	*B*	*C*	*D*	*E*

I	*UK*	*A*	*P*	*SF*	*B*	*D*	*F*	*E*	*GR*
NL	*CH*	*DK*	*J*	*SGP*	*SLO*	*IL*	*ROK*	*MAL*	*RCH*
HR	*AUS*	*USA*	*BR*	*RSA*	*NZ*	*CDN*			

These data indicate:

– YEAR = year of manufacture (Y, 1, 2, ...);
– I.M. = modification code (A, B, C, ...);
– COUNTRY CODES = homologation country (I, UK, A, ...).

and are to be supplied to the **aprilia** Official Dealer as reference data for the purchase of spare parts or specific accessories of the model you have acquired.

In this manual the various versions are indicated by the following symbols:

- 125 **125 cm³ model**
- 150 **150 cm³ model**
- 250 **250 cm³ model**
- 300 **300 cm³ model**
- OPT **optional**

VERSION:

- I **Italy**
- UK **United Kingdom**
- A **Austria**
- P **Portugal**
- SF **Finland**
- B **Belgium**
- D **Germany**
- F **France**
- E **Spain**
- GR **Greece**
- NL **Holland**
- CH **Switzerland**
- DK **Denmark**
- J **Japan**
- SGP **Singapore**
- SLO **Slovenia**
- IL **Israel**
- ROK **South Korea**
- MAL **Malaysia**
- RCH **Chile**
- HR **Croatia**
- AUS **Australia**
- USA **United States of America**
- BR **Brazil**
- RSA **South Africa**
- NZ **New Zealand**
- CDN **Canada**

TABLE OF CONTENTS

TECHNICAL ... **2**
WARNINGS - PRECAUTIONS - GENERAL ADVICE ... **2**
TABLE OF CONTENTS ... 4
BASIC SAFETY RULES ... 6
CLOTHING ... 9
ACCESSORIES ... 10
LOAD ... 10
ARRANGEMENT OF THE MAIN ELEMENTS 125 150 ... **12**
ARRANGEMENT OF THE MAIN ELEMENTS 250 300 ... **14**
ARRANGEMENT OF THE INSTRUMENTS/ CONTROLS ... **16**
INSTRUMENTS AND INDICATORS ... **16**
INSTRUMENTS AND INDICATORS TABLE ... 17
MAIN INDEPENDENT CONTROLS ... **18**
CONTROLS ON THE LEFT SIDE OF THE HANDLEBAR ... 18
CONTROLS ON THE RIGHT SIDE OF THE HANDLEBAR ... 19
IGNITION SWITCH ... 20
STEERING LOCK ... 20
AUXILIARY EQUIPMENT ... **21**
DIGITAL CLOCK ... 21
BAG HOOK ... 21
ANTI-THEFT HOOK ... 22
UNLOCKING / LOCKING THE SADDLE ... 22
CRASH HELMET / GLOVE COMPARTMENT ... 22
TOOL KIT ... 23
REAR MUDGUARD EXTENSION ... 23
MAIN COMPONENTS ... **24**
FUEL ... 24
LUBRICANTS ... 25
BRAKE FLUID-recommendations ... 26
DISC BRAKES ... 26
COOLANT ... 28
TYRES ... 30
EXHAUST SILENCER ... 31
INSTRUCTIONS FOR USE ... **32**
PRELIMINARY CHECKING OPERATIONS ... 32
STARTING ... 33
DEPARTURE AND DRIVE ... 35
RUNNING-IN ... 37
STOPPING ... 37
PARKING ... 37
POSITIONING THE VEHICLE ON THE STAND ... 38
SUGGESTIONS TO PREVENT THEFT ... 39
MAINTENANCE ... **39**
REGULAR SERVICE INTERVALS CHART 125 150 ... 40
REGULAR SERVICE INTERVALS CHART 250 300 ... 42
IDENTIFICATION DATA ... 44
CHECKING THE ENGINE OIL LEVEL AND TOPPING UP ... 45
AIR CLEANER ... 46
SPEED VARIATOR AIR CLEANER ... 47
CHECKING THE BRAKE PAD WEAR ... 48
CHECKING THE STAND ... 49
CHECKING THE SWITCHES ... 49
INSPECTING THE FRONT AND REAR SUSPENSIONS ... 50
ADJUSTING THE REAR SUSPENSION ... 50
CHECKING THE STEERING ... 51
CHECKING THE ENGINE FULCRUM AXIS ... 51
REMOVING THE RIGHT AND LEFT INSPECTION COVERS ... 52
REMOVING THE FRONT PART OF THE FAIRING ... 52
REMOVING THE REAR-VIEW MIRRORS ... 53
REMOVING THE FRONT COVER ... 53
REMOVING THE FRONT INNER SHIELD ... 54
IDLING ADJUSTMENT ... 54
ADJUSTING THE ACCELERATOR CONTROL ... 55
SPARK PLUG ... 56
BATTERY ... 57
LONG INACTIVITY OF THE BATTERY ... 57
REMOVING THE BATTERY COVER ... 58
CHECKING AND CLEANING THE TERMINALS ... 58
REMOVING THE BATTERY ... 58
CHECKING THE ELECTROLYTE LEVEL ... 59
RECHARGING THE BATTERY ... 59
INSTALLING THE BATTERY ... 59
CHANGING THE FUSES ... 60
VERTICAL ADJUSTING OF THE HEADLIGHT BEAM ... 61
125 150 HORIZONTAL ADJUSTMENT OF THE HEADLIGHT BEAM USA ... 61
BULBS ... 62
CHANGING THE DASHBOARD BULBS AND THE CLOCK BATTERY ... 62
CHANGING THE FRONT DIRECTION INDICATOR BULBS ... 62
CHANGING THE HEADLIGHT BULBS ... 63
CHANGING THE REAR LIGHT BULB ... 64
CHANGING THE NUMBER PLATE BULB ... 64
TRANSPORT ... **65**
DRAINING THE FUEL TANK ... 65
CLEANING ... **66**
LONG PERIODS OF INACTIVITY ... 67
TECHNICAL DATA ... **68**
LUBRICANT CHART ... 72
OFFICIAL DEALERS AND SERVICE CENTRES ... 73
IMPORTERS ... 75
IMPORTERS ... 76
IMPORTERS ... 77
WIRING DIAGRAM - Leonardo 125 J - Leonardo 150 J ... 78
WIRING DIAGRAM KEY - Leonardo 125 J - Leonardo 150 J ... 79
CABLE COLOURS ... 79
WIRING DIAGRAM - Leonardo 125 - Leonardo 150 ... 80
WIRING DIAGRAM KEY - Leonardo 125 - Leonardo 150 ... 81
CABLE COLOURS ... 81
WIRING DIAGRAM - Leonardo 250 ... 82
WIRING DIAGRAM KEY - Leonardo 250 ... 83
CABLE COLOURS ... 83
WIRING DIAGRAM - Leonardo 300 ... 84
WIRING DIAGRAM KEY - Leonardo 300 ... 85
CABLE COLOURS ... 85

aprilia

safe drive

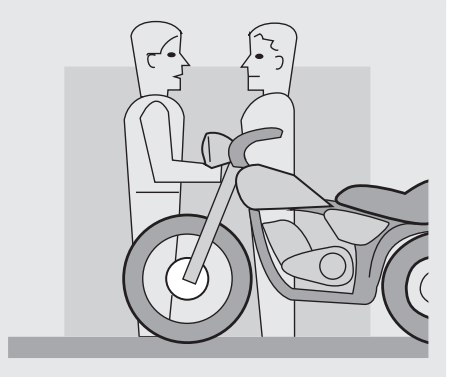

BASIC SAFETY RULES

To drive the vehicle it is necessary to be in possession of all the requirements prescribed by law (driving licence, minimum age, psychophysical ability, insurance, state taxes, vehicle registration, number plate, etc.).

Gradually get to know the vehicle by driving it first in areas with low traffic and/or private areas.

The use of medicins, alcohol and drugs or psychotropic substances notably increases the risk of accidents.

Be sure that you are in good psychophysical conditions and fit for driving and pay particular attention to physical weariness and drowsiness.

Most road accidents are caused by the driver's lack of experience.

NEVER lend the vehicle to beginners and, in any case, make sure that the driver has all the requirements for driving.

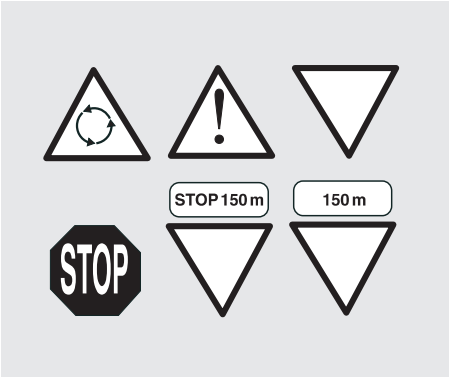

Rigorously observe all road signs and national and local road regulations.

Avoid abrupt movements that can be dangerous for yourself and other people (for example: rearing up on the back wheel, speeding, etc.), and give due consideration to the road surface, visibility and other driving conditions.

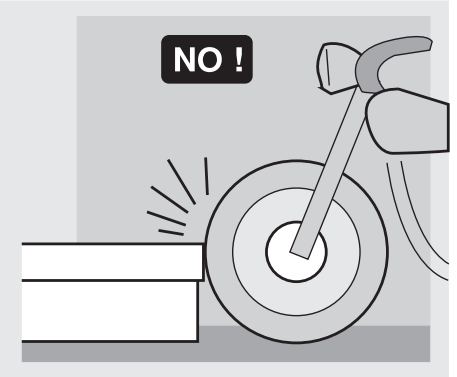

Avoid obstacles that could damage the vehicle or make you lose control.

Avoid riding in the slipstream created by preceding vehicles in order to increase your speed.

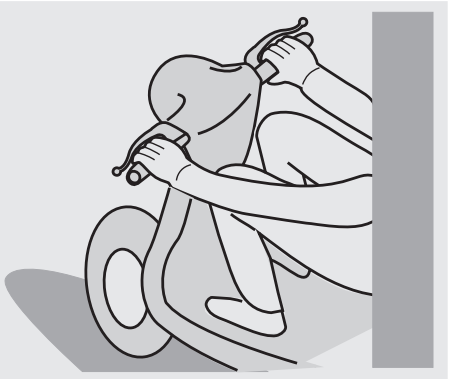

⚠WARNING

Always keep both hands on the handlebars and both feet on the footboard (or on the footrests), in the correct driving posture.
Avoid standing up or stretching your limbs while driving.

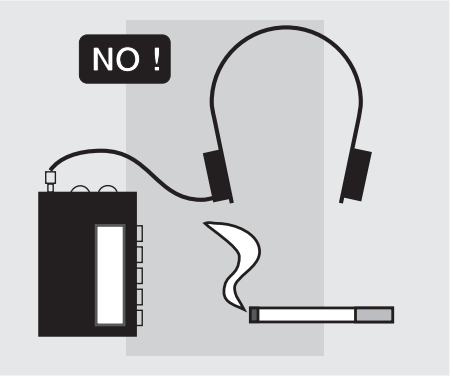

The driver should pay attention and avoid distractions caused by people, things and movements (never smoke, eat, drink, read, etc.) while driving.

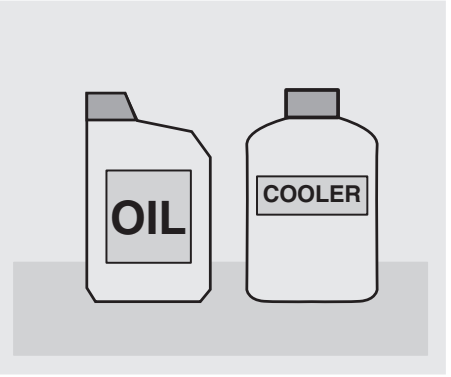

Use only the vehicle's specific fuels and lubricants indicated in the "LUBRICANT CHART"; check all oil, fuel and coolant levels regularly.

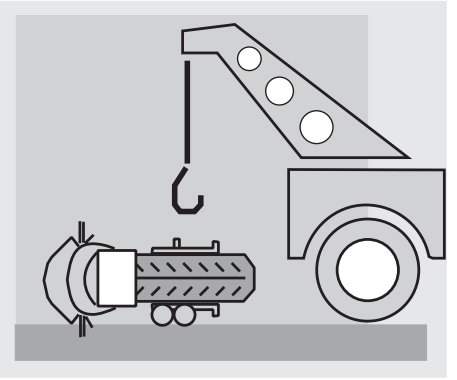

If the vehicle has been involved in an accident, make sure that no damage has occurred to the control levers, pipes, wires, braking system and vital parts.
If necessary, have the vehicle inspected by an **aprilia** Official Dealer, who should carefully check the frame, handlebars, suspensions, safety parts and all the devices that you cannot check by yourself.

Always remember to report any malfunction to the technicians to help them in their work.

Never use the vehicle when the amount of damage it has suffered endangers your safety.

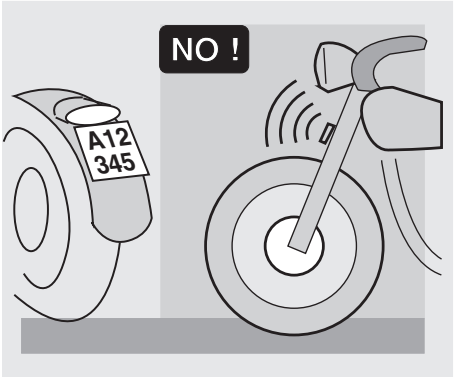

Never change the position, inclination or colour of: number plate, direction indicators, lights and horns.

Any modification of the vehicle will result in the invalidity of the guarantee.

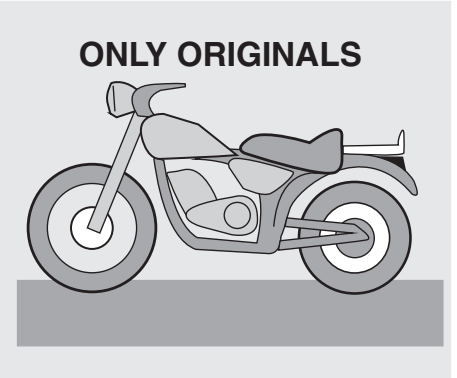

Any modification of the vehicle and/or the removal of original components can compromise vehicle performance levels and safety or even make it illegal.

We recommend respecting all regulations and national and local provisions regarding the equipment of the vehicle.

In particular, avoid all modifications that increase the vehicle's performance levels or alter its original characteristics.

Never race with other vehicles.

Avoid off-road driving.

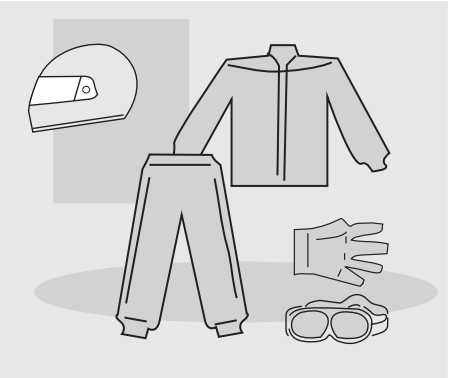

CLOTHING

Before starting, always wear a correctly fastened crash helmet. Make sure that it is homologated, in good shape, of the right size and that the visor is clean.

Wear protective clothing, preferably in light and/or reflecting colours.
In this way you will make yourself more visible to the other drivers, thus notably reducing the risk of being knocked down, and you will be more protected in case of fall.

This clothing should be very tight-fitting and fastened at the wrists and ankles.
Strings, belts and ties should not be hanging loose; prevent these and other objects from interfering with driving by getting entangled with moving parts or driving mechanisms.

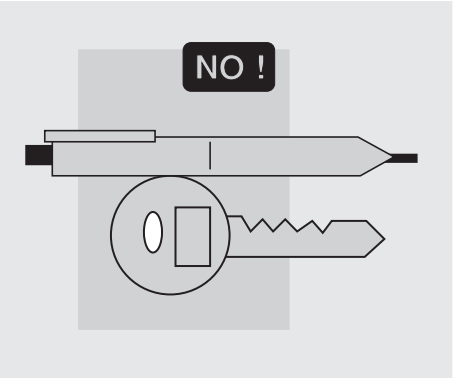

Do not keep objects that can be dangerous in case of fall, for example pointed objects like keys, pens, glass vials etc. in your pockets (the same recommendations also apply to passengers).

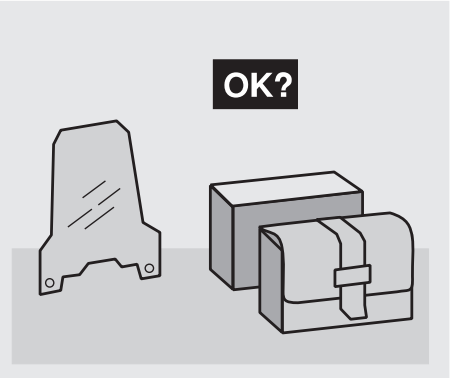

ACCESSORIES

The owner of the vehicle is responsible for the choice, installation and use of any accessory.

Avoid installing accessories that cover horns or lights or that could impair their functions, limit the suspension stroke and the steering angle, hamper the operation of the controls and reduce the distance from the ground and the angle of inclination in turns.

Avoid using accessories that hamper access to the controls, since this can prolong reaction times during an emergency.

Big fairings and windshields installed on the vehicle may produce aerodynamic forces that affect the stability of the vehicle, especially when riding at high speed.

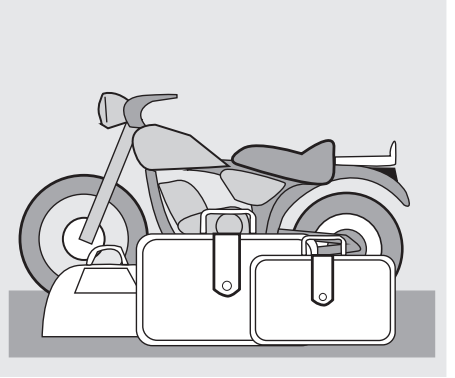

Make sure that the equipment is well fastened to the vehicle and not dangerous during driving. Do not install electrical devices and do not modify those already existing to avoid electrical overloads, because the vehicle could suddenly stop or there could be a dangerous current shortage in the horn and in the lights.
aprilia recommends the use of "**aprilia** genuine accessories".

LOAD

Be careful and moderate when loading your luggage. Keep any luggage loaded as close as possible to the center of gravity of the vehicle and distribute the load uniformly on both sides, in order to reduce umbalance to the minimum. Furthermore, make sure that the load is firmly secured to the vehicle, especially during long trips.

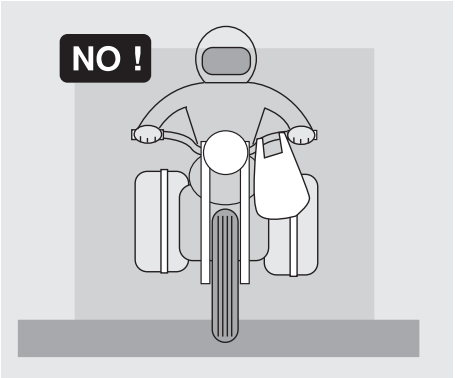

Avoid hanging bulky, heavy and/or dangerous objects on the handlebars, mudguards and forks: the vehicle might respond more slowly in turns and its manoeuvrability could be unavoidably impaired.

Do not place bags that are too bulky on the vehicle sides, because they could hit people or obstacles, making you lose control of the vehicle.

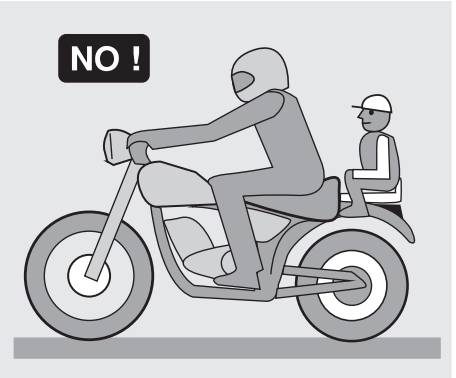

Do not carry any bag if it is not tightly secured to the vehicle.

Do not carry bags which protrude too much from the luggage-rack or which cover the lights, horn or indicators.

Do not carry animals or children on the glove compartment or on the luggage-rack.

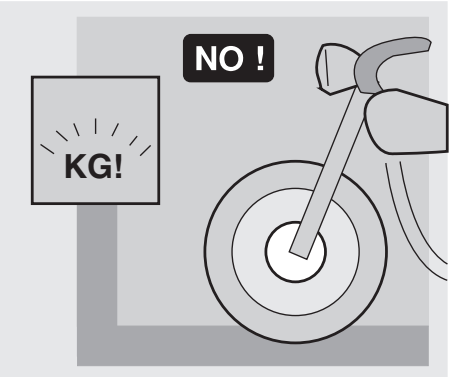

Do not exceed the maximum load allowed for each side-bag.

When the vehicle is overloaded, its stability and its manoeuvrability can be compromised.

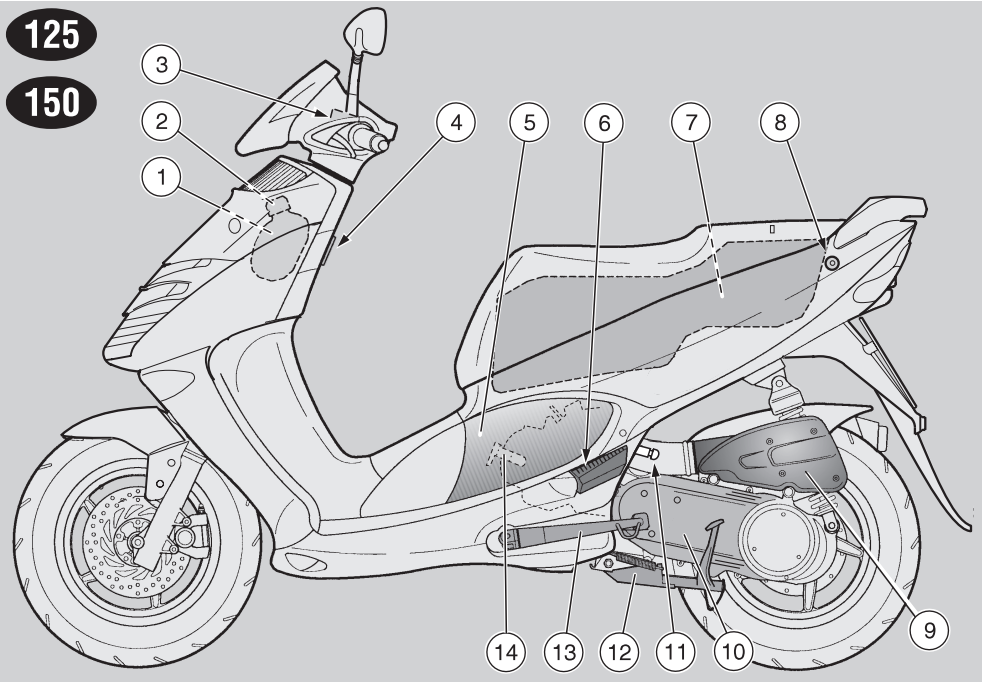

KEY

1) Expansion tank
2) Coolant expansion tank plug
3) Rear brake reservoir
4) Bag hook
5) Left inspection cover
6) Passenger left footrest
7) Crash helmet compartment
8) Saddle lock
9) Air cleaner
10) Speed variator air cleaner cover
11) Anti-theft hook (for the **aprilia** “Body-Guard” armored cable OPT)
12) Centre stand
13) Side stand
14) Spark plug

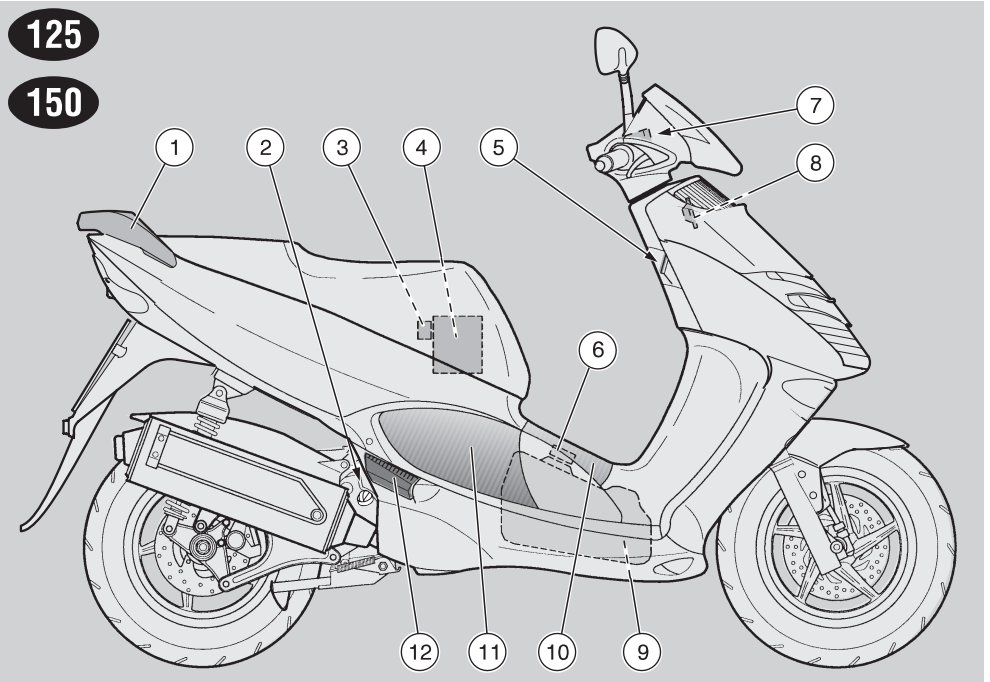

KEY

1) Passenger grab rail
2) Engine oil filling/level cap
3) Fuse carrier
4) Battery
5) Ignition switch/steering lock
6) Filler cap
7) Front brake reservoir
8) Horn
9) Fuel tank
10) Fuel tank flap
11) Right inspection cover
12) Passenger right footrest

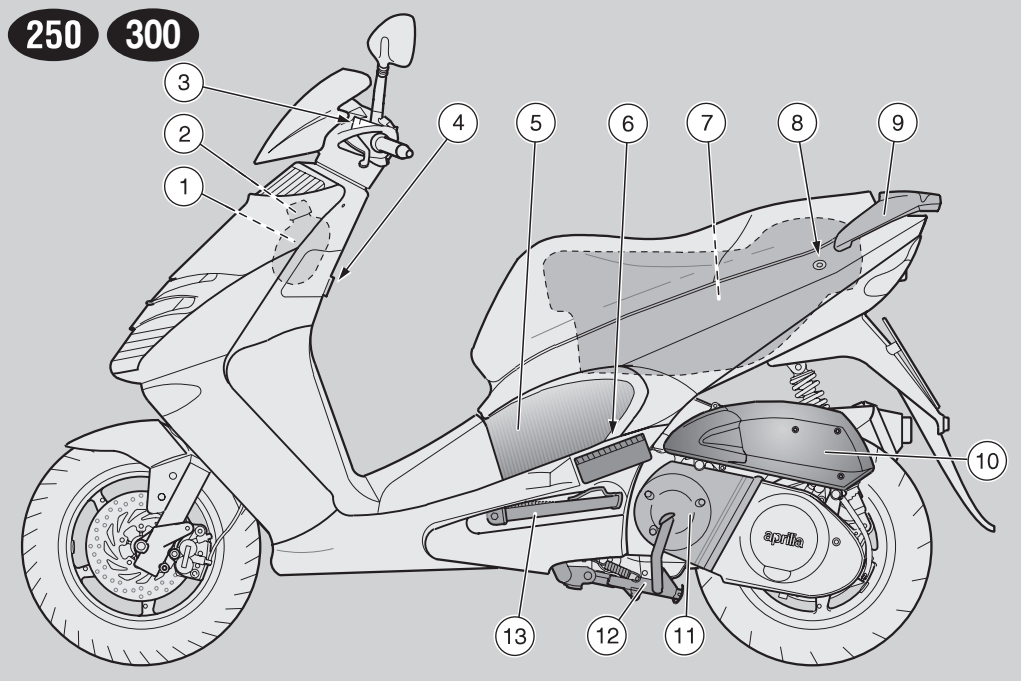

KEY

1) Expansion tank
2) Coolant expansion tank plug
3) Rear brake reservoir
4) Bag hook
5) Left inspection cover
6) Passenger left footrest
7) Crash helmet compartment
8) Saddle lock
9) Passenger grab rail
10) Air cleaner
11) Speed variator air cleaner cover
12) Centre stand
13) Side stand

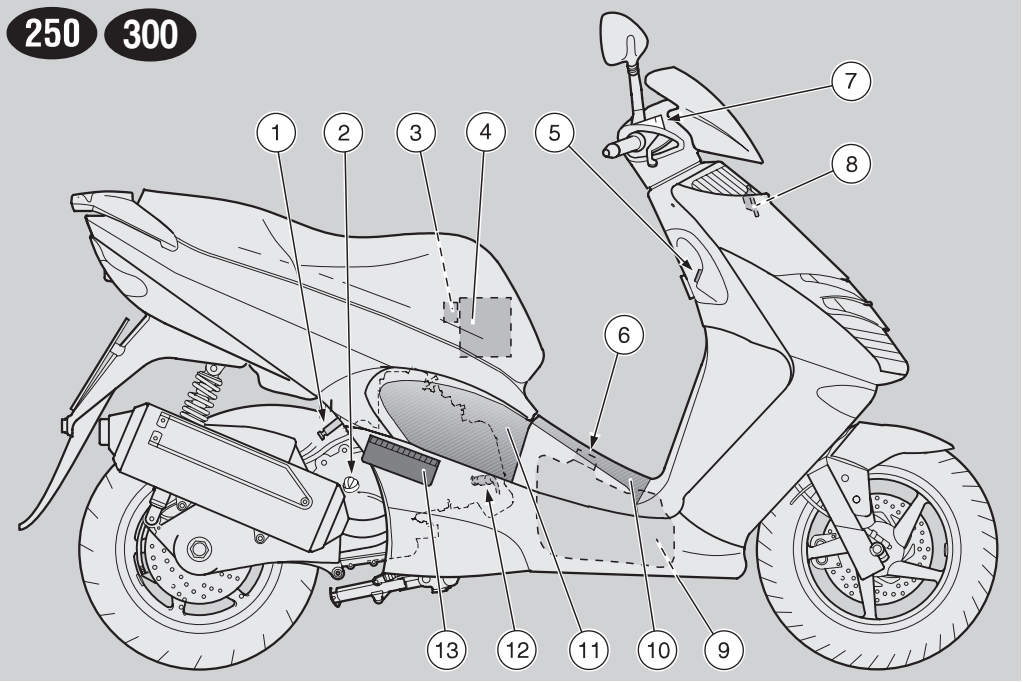

KEY

1) Anti-theft hook (for the **aprilia** "Body-Guard" armored cable OPT)
2) Engine oil filling/level cap
3) Fuse carrier
4) Battery
5) Ignition switch/steering lock
6) Filler cap
7) Front brake reservoir
8) Horn
9) Fuel tank
10) Fuel tank flap
11) Right inspection cover
12) Spark plug
13) Passenger right footrest

ARRANGEMENT OF THE INSTRUMENTS/CONTROLS

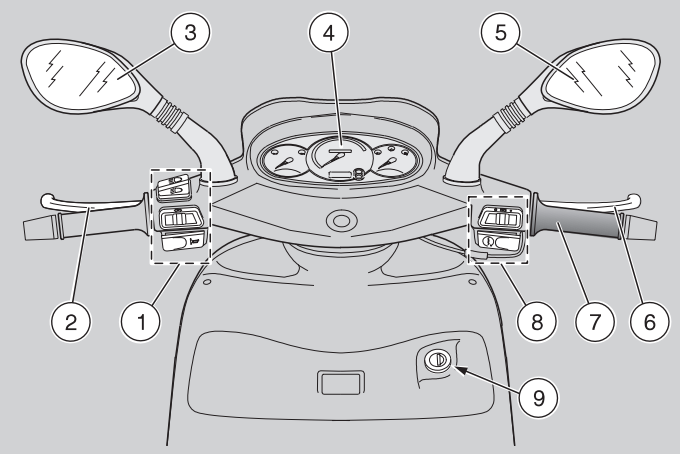

KEY

1) Electrical controls on the left side of the handlebar
2) Rear brake lever
3) Left rear-view mirror
4) Instruments and indicators
5) Right rear-view mirror
6) Front brake lever
7) Throttle grip
8) Electrical controls on the right side of the handlebar
9) Ignition switch/steering lock (○ - ⊗ - 🔒)

INSTRUMENTS AND INDICATORS

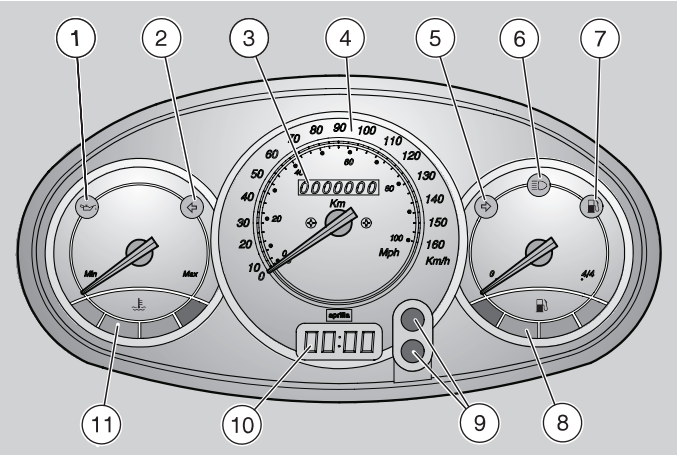

KEY

1) 125 150 Red engine oil pressure warning light ( )
1) 250 300 Red engine oil change warning light ( )
2) Green left direction indicator warning light ( )
3) Total kilometres odometer
4) Speedometer
4) Speedometer – km/h scale only AUS
5) Green right direction indicator warning light ( )
6) Blue high beam warning light ( )
7) Amber low fuel warning light ( )
8) Fuel level indicator ( )
9) Digital clock function and setting push buttons
10) Digital clock
11) Coolant temperature indicator ( )

INSTRUMENTS AND INDICATORS TABLE

Description	Function
Right direction indicator warning light	It blinks when the right direction indicator is on.
Left direction indicator warning light	It blinks when the left direction indicator is on.
125 150 Engine oil pressure warning light	It comes on every time the ignition switch is brought to position "○" and the engine is not running, thus testing the correct operation of the bulb. If during this phase the lamp does not turn on, it must be replaced. The warning light must go off when the engine is running. **⚠ CAUTION** **If the warning light comes on during the normal running of the engine, this means that the oil pressure in the circuit is insufficient. In this case, immediately stop the engine and contact your aprilia Official Dealer.**
250 300 Engine oil change warning light	It comes on, for about three seconds, whenever the ignition switch is brought to position "○" and the engine is not running, thus testing the correct operation of the bulb. If it does not come on or if it does not go out after three seconds, contact an **aprilia** Official Dealer. **⚠ CAUTION** **The warning light comes on during the normal operation of the engine after the first 1000 km (625 mi) and successively every 3000 km (1875 mi) and remains on until the engine oil has been changed. In this case, contact an aprilia Official Dealer.**
Total kilometres odometer	It indicates the total number of kilometres covered.
Speedometer	It indicates the driving speed.
High beam warning light	It comes on when the headlight is in "high beam" position or when the high beam signaller is operated (PASSING 250 300).
Low fuel warning light	It comes on when the quantity of fuel left in the tank is about 1,8 ℓ 125 150 (1,5 ℓ 250 300).
Fuel level indicator	It indicates the approximate fuel level in the tank. When the pointer reaches the red area, the quantity of fuel left in the tank is about 1,8 ℓ 125 150 (1,5 ℓ 250 300). **In this case, top up as soon as possible, see p. 24 (FUEL).**
Digital clock	Hour, date and seconds can be shown on the display, see p. 21 (DIGITAL CLOCK).
Coolant temperature indicator	It indicates the approximate temperature of the coolant in the engine. When the pointer starts moving beyond level "**Min**", the temperature is sufficient for driving the vehicle. The normal running temperature range is indicated by the central area of the scale. If the pointer reaches the red area, stop the engine and check the coolant level, see p. 28 (COOLANT). **⚠ CAUTION** **If the maximum allowed temperature is exceeded (red area "Max" of the scale), the engine may be seriously damaged.**

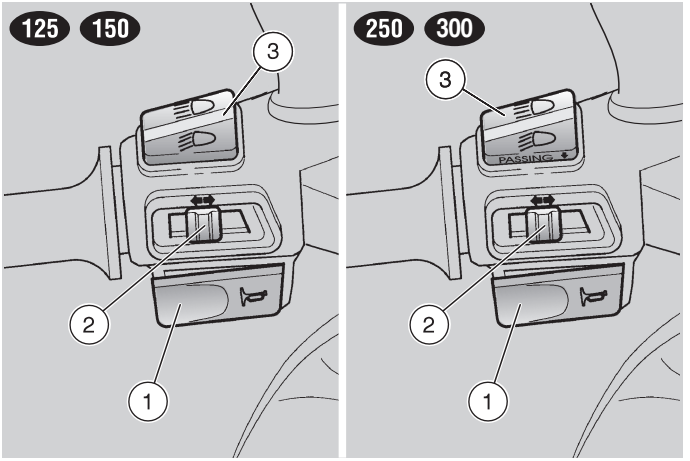

CONTROLS ON THE LEFT SIDE OF THE HANDLEBAR

NOTE The electrical parts work only when the ignition switch is in position "○".

1) HORN PUSH BUTTON ( )
The horn is activated when the "" push button is pressed.

2) DIRECTION INDICATOR SWITCH ( )
To indicate the turn to the left, move the switch to the left; to indicate the turn to the right, move the switch to the right.
To turn off the direction indicator, press the switch on its centre.

3) 125 150 DIMMER SWITCH (-)
(in countries where engine kill switch is fitted "○")
With dimmer switch in "", position, high beam is on; in "", position, low beam is on.

3) 250 300 DIMMER SWITCH (-) / HIGH BEAM SIGNALLER PUSH BUTTON (PASSING)
(in countries where engine kill switch is fitted "○")
With dimmer switch in "", position, high beam is on; in "", position, low beam is on.

Press the dimmer switch in (PASSING) position to activate the passing function.

NOTE When the dimmer switch is released, the high beam signaller is disconnected.

CONTROLS ON THE RIGHT SIDE OF THE HANDLEBAR

NOTE The electrical parts work only when the ignition switch is in position "○".

1) DIMMER SWITCH (-)
(not provided for those countries where the engine stop switch " - ○" is required)
When it is in position " " the parking lights, the dashboard light and the low beam are always on.
When it is in position " ", the high beam comes on.

1a) ENGINE STOP SWITCH (○ -)
(in the countries where required)

⚠ WARNING

Do not operate the engine stop switch "○ - " in running conditions.

This is a safety or emergency switch. With the switch in position "○", it is possible to start the engine; the engine can be stopped by moving the switch to position " ".

⚠ CAUTION

With stopped engine and ignition switch in position "○", the battery may run down.
When the vehicle has come to a halt, stop the engine, and move the ignition switch to position " ".

2) START PUSH BUTTON ( )
When the start push button " " is pressed, the starter makes the engine run. For the starting, see p. 33 (STARTING).

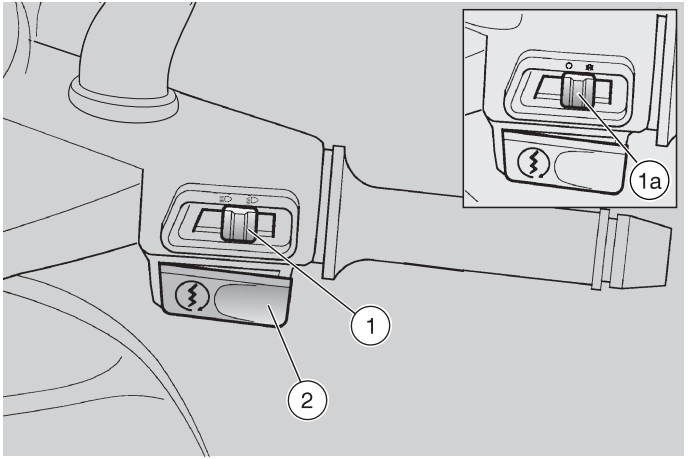

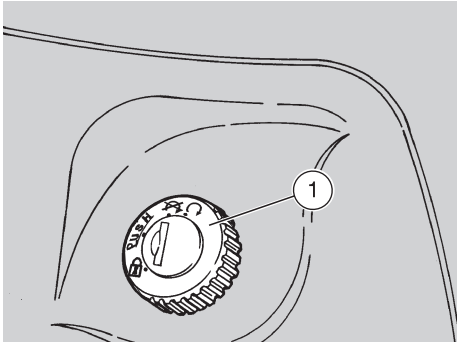

IGNITION SWITCH

The ignition switch (1) is positioned on the right side, near the steering column.

NOTE The key (2) operates the ignition switch/steering lock, the saddle lock and the fuel tank flap.

Two keys are supplied together with the vehicle (one spare key).

NOTE Do not keep the spare key on the vehicle.

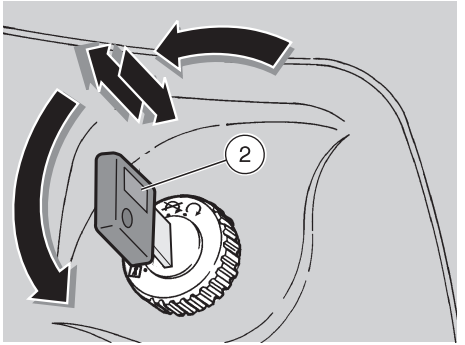

STEERING LOCK

⚠ WARNING

Never turn the key to position "🔒" in running conditions, in order to avoid losing control of the vehicle.

OPERATION

To lock the steering:

- Turn the handlebar completely leftwards.
- Turn the key (2) to position "" and press it.
- Release the key and turn it to position "🔒".
- Extract the key.

Position	Function	Key removal
🔒 Steering lock	The steering is locked. It is neither possible to start the engine, nor to switch on the lights.	It is possible to remove the key.
	Neither the engine, nor the lights can be switched on.	It is possible to remove the key.
	The engine and the lights can be switched on.	It is not possible to remove the key.

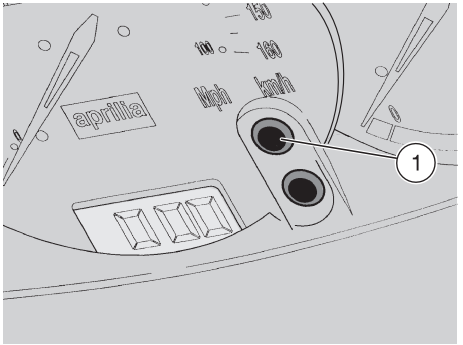

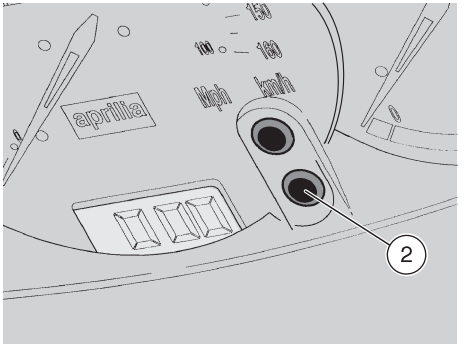

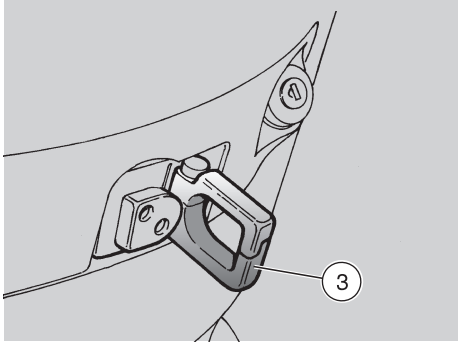

DIGITAL CLOCK

Function description:

- Normal display: hours and minutes.
- Date display: press the push button (1) once to display month and day.
- Second display: press the push button (1) twice to display the seconds.

NOTE To replace the clock battery, contact an **aprilia** Official Dealer.

Setting:

- Press the push button (2) once: date and time will be displayed alternately.
- Month: press the push button (2) again and the month will be displayed on the left (the rest disappears).
  Press the push button (1) to set the desired month.
- Day: press the push button (2) again and the day will be displayed on the right.
  Press the push button (1) to set the desired day.
- Time: press the push button (2) again and the time will be displayed on the left with letter **"A"** or **"P"** (**A** = AM, **P** = PM).
- Minutes: press the push button (2) again and the minutes will be displayed on the right. Press the push button (1) to set the desired minutes.

Now the clock is set.
Press the push button (2) and then the push button (1), successively the push button (1) again to return to normal

BAG HOOK

⚠ WARNING

Do not hang excessively bulky bags or parcels to the hook, as this may seriously compromise the manoeuvrability of the vehicle or the movement of your feet.

The bag hook (3) is positioned on the front part of the inner shield

Max. allowed weight: 1,5 kg

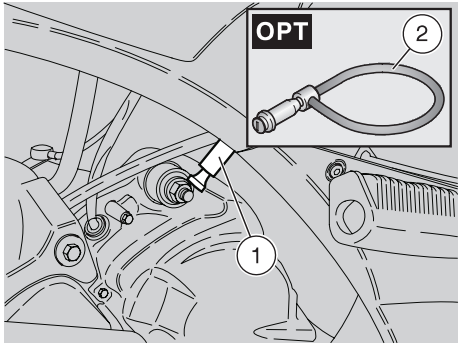

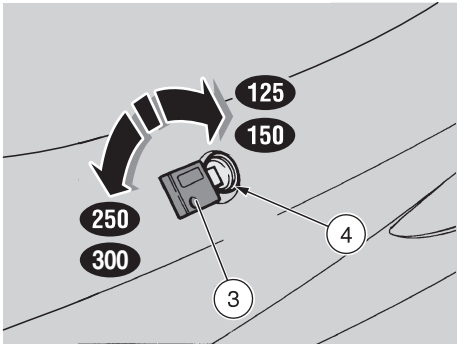

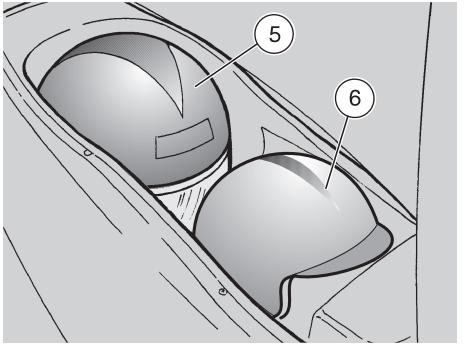

ANTI-THEFT HOOK

The anti-theft hook (1) is positioned on one side of the vehicle, near the passenger footrest:

– 125 150 left side.
– 250 300 right side.

To prevent the vehicle from being stolen, it is advisable to secure it with the **aprilia** “Body-Guard” armored cable OPT (2), available at any **aprilia** Official Dealer.

⚠ CAUTION

Do not use the hook to lift the vehicle or for any purpose other than securing the vehicle once it has been parked.

UNLOCKING / LOCKING THE SADDLE

◆ Insert the key (3) in the saddle lock (4).
◆ Rotate the key (3):
  – 125 150 anticlockwise rotation.
  – 250 300 clockwise rotation.
◆ Raise the saddle.

NOTE Before lowering and locking the saddle, make sure that you have not left the key in the crash helmet/glove compartment.

◆ To lock the saddle, lower and press it (without exerting too much pressure), thus making the lock snap shut.

⚠ WARNING

Before leaving, make sure that the saddle is properly locked.

CRASH HELMET / GLOVE COMPARTMENT

Thanks to the crash helmet/glove compartment, you no longer have to carry the crash helmet or other objects with you every time you park the vehicle. The compartment is positioned under the saddle; to reach it:

◆ Raise the saddle, see beside (UNLOCKING / LOCKING THE SADDLE).

NOTE The compartment can contain:

– 125 150 a crash helmet (5).
– 250 300 two “JET” helmets (5) and (6), or one “JET” helmet and one medium-size crash helmet, positioned as indicated in the figure.

⚠ WARNING

Do not load the crash helmet/glove compartment too much.

Maximum allowed weight:

– 125 150 **4 kg**
– 250 300 **5 kg**

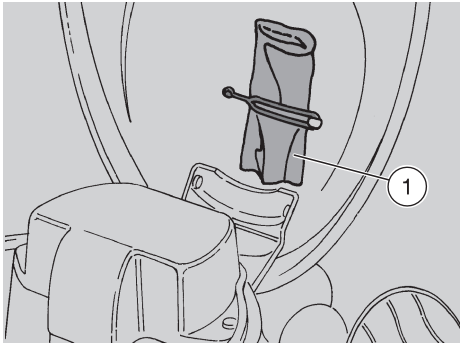

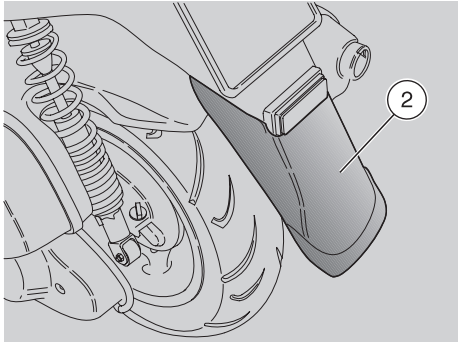

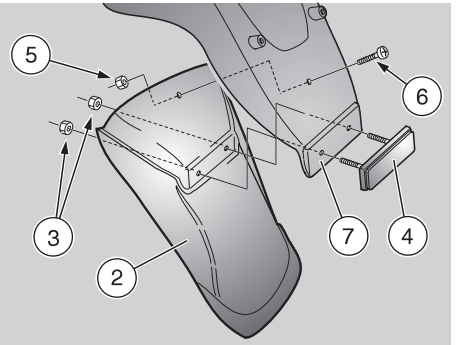

TOOL KIT

The tool kit (1) is fixed under the saddle, inside the crash helmet/glove compartment.

To reach it:

- Raise the saddle, see p. 22 (UNLOCKING / LOCKING THE SADDLE).

The tool kit includes:

– 4 mm hexagon spanner;
– 125 150 16 mm spark plug socket spanner;
– 250 300 18 mm spark plug socket spanner;
– socket spanner rod;
– 8/10 mm socket spanner;
– double-ended, cross-/cut-headed screwdriver;
– square pin spanner;
– tool case.

REAR MUDGUARD EXTENSION

The rear mudguard extension (2) is provided as standard equipment and can be installed if the vehicle is used on wet roads, since it reduces the reach of the water spray caused by the rear wheel.

NOTE The vehicle is supplied with the rear mudguard extension (2) already installed in the countries where this is required for the homologation.

For the installation of the rear mudguard extension, proceed as follows:

- Raise the saddle, see p. 22 (UNLOCKING / LOCKING THE SADDLE).
- Take the rear mudguard extension (2) out of the crash helmet/glove compartment together with the screws and relevant nuts provided for the fastening.
- Unscrew and remove the nuts (3).
- Remove the reflector (4).
- Unscrew and remove the nut (5).
- Withdraw the screw (6).
- Position the rear mudguard extension (2) inside the number plate holder support (7).
- Position the reflector (4) and tighten the relevant nuts (3).
- Insert the screw (6) and tighten the relevant nut (5).
- Make sure that the rear mudguard extension (2) is positioned correctly.

FUEL

⚠ WARNING

The fuel used for internal combustion engines is extremely inflammable and in particular conditions it can become explosive. It is important to carry out the refuelling and the maintenance operations in a well-ventilated area, with the engine off. Do not smoke while refuelling or near fuel vapours, in any case avoid any contact with naked flames, sparks and any other heat source to prevent the fuel from catching fire or from exploding. Further, prevent fuel from flowing out of the fuel filler, as it could catch fire when getting in contact with the red-hot surfaces of the engine.
In case some fuel has accidentally been spilt, make sure that the area is completely dry before starting the vehicle.
Since petrol expands under the heat of the sun and due to the effects of sun radiation, never fill the tank to the brim. Screw the cap carefully after refuelling. Avoid any contact of the fuel with the skin and the inhalation of vapours; do not swallow fuel or pour it from a receptacle into another by means of a tube.

DO NOT DISPOSE OF FUEL IN THE ENVIRONMENT.

KEEP AWAY FROM CHILDREN.

125 150 Use only leaded (4 Stars UK) or unleaded premium grade petrol, min. O.N. 95 (N.O.R.M.) and 85 (N.O.M.M.).

250 300 Use only premium grade unleaded petrol, min. O.N. 91 (N.O.R.M.) and 81 (N.O.M.M.).

FUEL TANK CAPACITY
(reserve included):
– 125 150 9 ℓ
– 250 300 9,5 ℓ

TANK RESERVE:
– 125 150 1,8 ℓ
– 250 300 1,5 ℓ

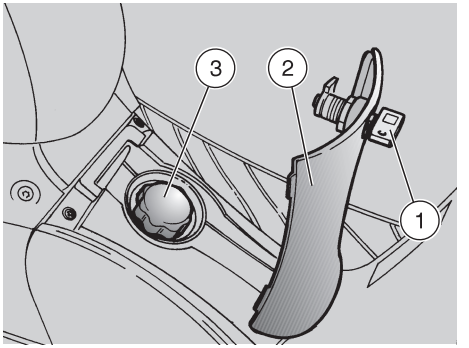

To reach the filler cap, proceed as follows:

- Insert the key (1) in the fuel flap lock (2), positioned between the footrest platforms.
- Turn the key clockwise, pull it and open the fuel flap.
- Unscrew the filler cap (3).

LUBRICANTS

⚠ WARNING

Oil can cause serious damage to the skin if handled every day and for long periods.
Wash your hands carefully after using oil.

In case any maintenance operation has to be carried out, it is advisable to use latex gloves.

KEEP AWAY FROM CHILDREN.

DO NOT DISPOSE OF OIL IN THE ENVIRONMENT.

⚠ CAUTION

Proceed with care.
Do not spill the oil!
Take care not to smear any component, the area in which you are working and the surrounding area. Carefully remove any trace of oil.

In case of leakages or malfunctions, contact an aprilia Official Dealer.

TRANSMISSION OIL

Have the transmission oil level checked every 6000 km (3750 mi).

It is necessary to have the transmission oil changed after the first 1000 km (625 mi) and successively every 12000 km (7500 mi).

To check the oil level and to change the oil, contact an **aprilia** Official Dealer.

ENGINE OIL

Check the engine oil level every 1000 km (625 mi), see p. 45 (CHECKING THE ENGINE OIL LEVEL AND TOPPING UP).

NOTE Use high-quality oils, see p. 72 (LUBRICANT CHART).

125 150 **The use of oils with SAE classification 15W, 20W or 30W (and in any case with density exceeding that of the recommended oil) could make it difficult to start the vehicle if the ambient temperature is below –5°C.**

⚠ CAUTION

When topping up the engine oil, never exceed the "MAX" level.

250 300 **NOTE** The engine oil change warning light "🛢" positioned on the dashboard comes on after the first 1000 km (625 mi) and successively every 3000 km (1875 mi), signalling that it is necessary to change the engine oil.

It is necessary to have the engine oil changed after the first 1000 km (625 mi) and successively:

– 125 150 every 6000 km (3750 mi).
– 250 300 every 3000 km (1875 mi).

For the oil change, contact an **aprilia** Official Dealer.

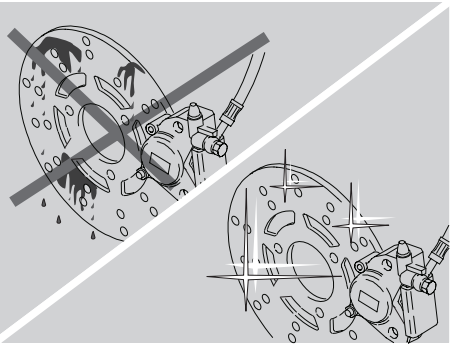

BRAKE FLUID-recommendations

NOTE This vehicle is provided with front and rear disc brakes, with separate hydraulic circuits.
The following information refers to a single braking system, but is valid for both.

⚠ WARNING

Sudden resistance or clearance problems on the brake lever may be due to troubles in the hydraulic system.
For any doubt regarding the perfect functioning of the braking system and in case you are not able to carry out the usual checking operations, contact your aprilia Official Dealer.

⚠ WARNING

Pay special attention to the brake disc and friction material, making sure that they are neither dirty nor oily, especially after maintenance operations or inspections.

Make sure that the brake pipe is neither twisted nor worn out.

KEEP AWAY FROM CHILDREN.

DO NOT DISPOSE OF THE FLUID IN THE ENVIRONMENT.

DISC BRAKES

⚠ WARNING

The brakes are the parts that most ensure your safety and for this reason they must always be perfectly working; check them before every trip.

A dirty disc soils the pads, with consequent reduction of the braking efficiency. Dirty pads must be replaced, while dirty discs must be cleaned with a high-quality degreaser.

The brake fluid must be changed every two years by an aprilia Official Dealer.

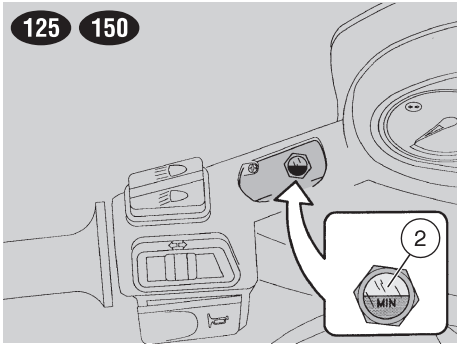

NOTE This vehicle is provided with front and rear disc brakes, with separate hydraulic circuits.

The following information refers to a single braking system, but is valid for both.

When the disc pads wear out, the brake fluid level in the reservoir decreases to automatically compensate for their wear.

The brake reservoirs are positioned under the handlebar cover, near the brake lever couplings.

Periodically check the brake fluid level in the reservoirs, see beside (CHECKING) and the wear of the pads, see p. 48 (CHECKING THE BRAKE PAD WEAR).

⚠ WARNING

Do not use the vehicle if the braking system leaks fluid.

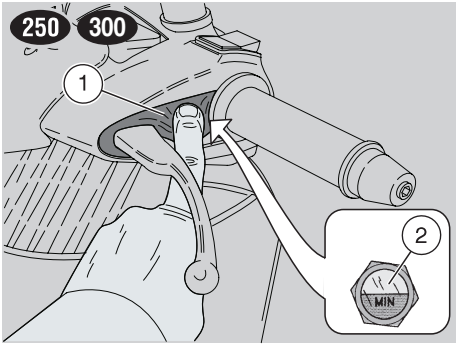

CHECKING

To check the brake fluid level, proceed as follows:

NOTE Position the vehicle on firm and flat ground.

- Position the vehicle on the centre stand.
- 125 150 Remove the rear-view mirrors, see p. 53 (REMOVING THE REAR-VIEW MIRRORS).
- 250 300 Move the rubber heat protection screen (1) downwards.
- Rotate the handlebar, so that the fluid contained in the brake reservoir is parallel to the “**MIN**” mark stamped on the glass gauge (2).
- Make sure that the fluid contained in the reservoir exceeds the "**MIN**" mark stamped on the glass gauge (2).

MIN = minimum level.

If the fluid does not reach at least the "**MIN**" mark:

⚠ CAUTION

When the disc pads wear out, the level of the fluid decreases progressively to compensate for their wear.

- Check the brake pad wear, see p. 48 (CHECKING THE BRAKE PAD WEAR) and the disc wear.

If the pads and/or the disc do not need replacing:

- Contact an **aprilia** Official Dealer, who will provide for topping up.

⚠ CAUTION

Check the braking efficiency.

In case of excessive stroke of the brake lever or reduced efficiency of the braking system, contact an aprilia Official Dealer, since it may be necessary to bleed the system.

COOLANT

⚠ CAUTION

Do not use the vehicle if the coolant is below the minimum prescribed level "MIN".

Check the coolant level every 2000 km (1250 mi) and after long trips; have the coolant changed by an **aprilia** Official Dealer every 2 years.

⚠ WARNING

The coolant is noxious: do not swallow it; if the coolant gets in contact with the skin or the eyes, it can cause serious irritations.

If the coolant gets in contact with your skin or eyes, rinse with plenty of water and consult a doctor. If it is swallowed, induce vomit, rinse mouth and throat with plenty of water and consult a doctor without delay.

DO NOT DISPOSE OF THE FLUID IN THE ENVIRONMENT.

KEEP AWAY FROM CHILDREN.

Be careful not to spill the coolant on the red-hot parts of the engine: it may catch fire and send out invisible flames.

In case maintenance operations are to be performed, it is advisable to use latex gloves.

Have the coolant changed by an aprilia Official Dealer.

The coolant is made up of 50% water and 50% antifreeze.

This mixture is ideal for most running temperatures and ensures good protection against corrosion.

It is advisable to keep the same mixture also in the hot season, since in this way losses due to evaporation are reduced and it is not necessary to top up very frequently.

The mineral salt deposits left in the radiator by evaporated water are thus reduced and the efficiency of the cooling system remains unchanged.

If the outdoor temperature is below 0°, check the cooling circuit frequently and if necessary increase the antifreeze concentration (up to maximum 60%).

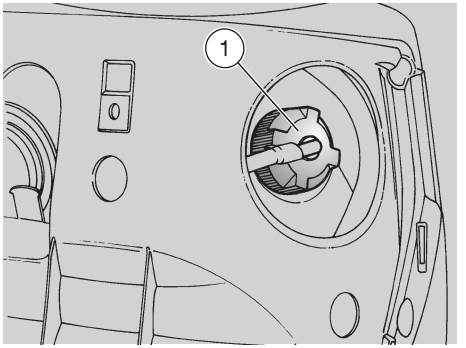

For the cooling solution use distilled water, in order not to damage the engine.

⚠ WARNING

Do not remove the expansion tank plug (1) when the engine is hot, since the coolant is under pressure and its temperature is high.
If it gets in contact with the skin or with clothes it may cause severe burns and/or damage.

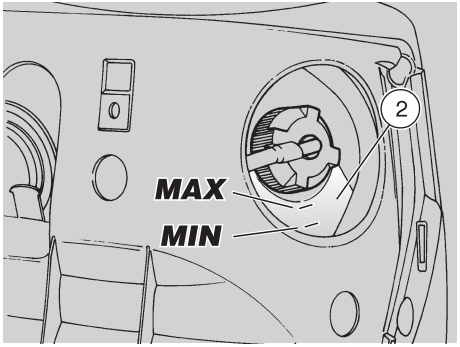

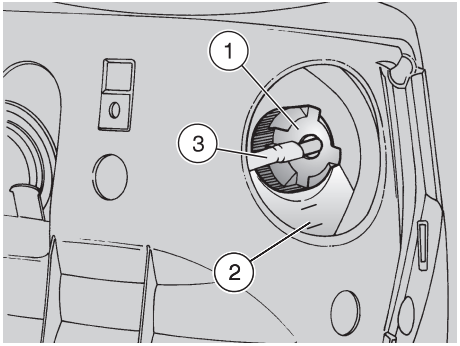

CHECKING AND TOPPING UP

⚠ WARNING

Check the coolant level and top up the expansion tank with cold engine.

- Stop the engine and wait until it has cooled down.

NOTE Position the vehicle on firm and flat ground.

- Remove the front cover, see p. 53 (REMOVING THE FRONT COVER).
- Make sure that the level of the fluid contained in the expansion tank (2) is included between the **"MIN"** and **"MAX"** marks.

MIN = minimum level.

MAX= maximum level.

If not, proceed as follows:

- Loosen the filling cap (1) (by giving it two anticlockwise turns), without removing it.
- Wait a few seconds in order to release any residual pressure.

NOTE A breather pipe (3) is connected to the cap (1). Neither force, nor disconnect the breather pipe (3).

- Unscrew and remove the cap (1).

⚠ WARNING

The coolant is noxious: do not swallow it; if the coolant gets in contact with the skin or the eyes, it can cause serious irritations.
Do not use your fingers or any other object to check if there is enough coolant.

⚠ CAUTION

While topping up, never exceed the "MAX" level, otherwise the fluid will flow out of the tank while the engine is running.

- Top up with coolant, see p. 72 (LUBRICANT CHART) until reaching approx. the **"MAX"** notch
- Put back the filling cap (1).

⚠ CAUTION

In case of excessive consumption of coolant and in case the tank remains empty, make sure that there are no leaks in the circuit.
Have it repaired by an aprilia Official Dealer.

- Put back the front cover, see p. 53 (REMOVING THE FRONT COVER).

TYRES

This vehicle is provided with tubeless tyres.

⚠ WARNING

Periodically check the tyre inflation pressure at room temperature, see p. 68 (TECHNICAL DATA).

If the tyres are hot, the measurement is not correct.
Carry out the measurement especially before and after long rides.

If the inflation pressure is too high, the ground unevenness cannot be dampened and is therefore transmitted to the handlebar, thus compromising the driving comfort and reducing road holding during turns.

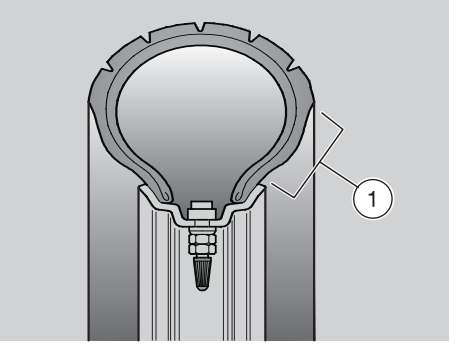

If, on the contrary, the inflation pressure is too low, the tyre sides (1) are under greater stress and the tyre itself may slip on the rim or it may become loose, with consequent loss of control of the vehicle.

In case of sudden braking the tyres could even get out of the rims. Further, the vehicle could skid while turning.

Check the surface and the wear of the tyres, since tyres in bad conditions can impair both the grip and the controllability of the vehicle.

Some types of tyres homologated for this vehicle are provided with wear indicators.
There are several kinds of wear indicators.
For more information on how to check the wear, contact your Dealer.
Visually check if the tyres are worn and in this case have them changed.

If the tyres are old, even if not completely worn out, they may become hard and may not ensure good road holding.
In this case, have the tyres changed.

Change the tyre when it is worn out or in case of puncture on the tread side, if the puncture is larger than 5 mm.

After repairing a tyre, have the wheels balanced.

Use only tyres in the size suggested by aprilia, see p. 68 (TECHNICAL DATA).

Do not install tyres with air tube on rims for tubeless tyres and viceversa.

Make sure that the tyres always have their valve sealing caps on, to prevent them from suddenly going flat.

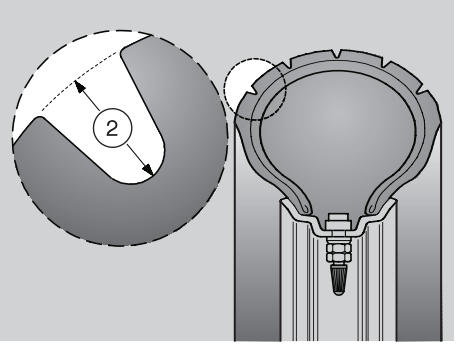

Change, repair, maintenance and balancing operations are very important and should be carried out by qualified technicians with appropriate tools.

For this reason, it is advisable to have the above mentioned operations carried out by an aprilia Official Dealer or by a qualified tyre repairer.

If the tyres are new, they may still be covered with a slippery film: drive carefully for the first miles. Do not oil the tyres with unsuitable fluids.

MINIMUM TREAD DEPTH LIMIT (2)

front: ..... 2 mm (USA 3 mm)
rear: ..... 2 mm (USA 3 mm)

EXHAUST SILENCER

⚠ WARNING

Tampering with the noise control system is prohibited.

Owners are warned that the law may prohibit:

– the removal or rendering inoperative by any person, other than for purposes of maintenance, repair or replacement, of any device or element of design incorporated into any new vehicle – for the purpose of noise control – prior to its sale or delivery to the ultimate purchaser or while it is in use; and
– the use of the vehicle after such device or element of design has been removed or rendered inoperative by any person.

Check the exhaust silencer and the silencer pipes, making sure that there are neither signs of rust, nor holes and that the exhaust system works effectively.

If the noise produced by the exhaust system increases, immediately contact your **aprilia** Official Dealer.

⚠ WARNING

Before departure, always carry out a preliminary checking of the vehicle, to make sure that it functions correctly and safely, see the following table (PRELIMINARY CHECKING OPERATIONS).
The non-performance of these checking operations can cause severe personal injuries or damage to the vehicle.

Do not hesitate to consult your aprilia Official Dealer in case there is something you do not understand about the functioning of some controls or in case you suspect or discover some irregularities.
It does not take long to carry out a check-up and this operation ensures you much more safety.

PRELIMINARY CHECKING OPERATIONS

Component	Check	Page
Front and rear disc brakes	Check the functioning, the idle stroke of the control levers, the fluid level and make sure there are no leaks. Check the wear of the pads. If necessary, top up the brake reservoir.	26, 48
Brake levers	Make sure that they work smoothly. If necessary, lubricate the articulations.	–
Accelerator	Make sure that it works smoothly and that it is possible to open and close it completely, in all steering positions. If necessary, adjust and/or lubricate it.	55
Wheel/tyres	Check the tyre surface, the inflation pressure, wear and tear and any damage.	30
Steering	Make sure that the steering rotates smoothly, without any clearance or slackening.	51
Side stand and centre stand	Make sure that they work smoothly and that the spring tension brings them back to their normal position. If necessary, lubricate joints and hinges.	49
Fastening elements	Make sure that the fastening elements are not loose. If necessary, adjust or tighten them.	–
Fuel tank	Check the fuel level and top up, if necessary. Make sure there are no leaks or occlusions in the circuit. Make sure the filler cap is correctly tightened.	24, 65
Coolant	The coolant level in the expansion tank must be included between the "**MIN**" and "**MAX**" marks.	28, 29
Engine stop switch (○ - ⊗)	Make sure that it functions correctly.	19
Lights, warning lights, horn and electrical devices	Check the proper functioning of the acoustic and visual devices. Change the bulbs or carry out the necessary repairs in case of failure.	57 – 64

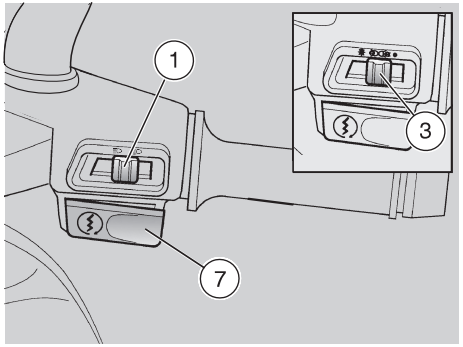

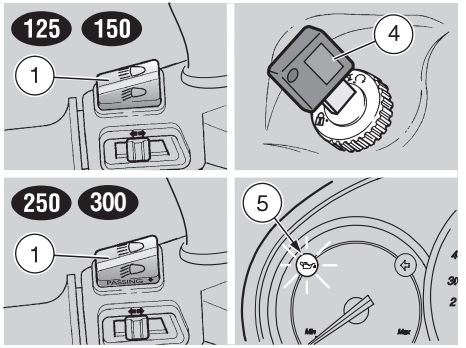

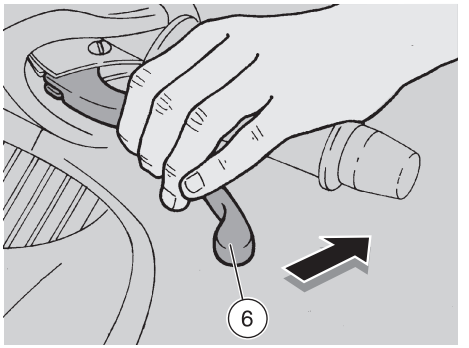

STARTING

⚠ WARNING

Exhaust gases contain carbon monoxide, which is extremely noxious if inhaled.
Avoid starting the vehicle in closed or badly-ventilated rooms.
The non-observance of this warning may cause loss of consciousness or even lead to death by asphyxia.

Do not get on the vehicle for the starting.

Do not start the engine with the vehicle positioned on the side stand.

- To start the vehicle, position it on the centre stand.
- Make sure that the dimmer switch (1) is in position "".
- Move the engine stop switch (3) to position "", (in the countries where required).
- Rotate the key (4) and move the ignition switch to position "".

⚠ CAUTION

At this point:

– **125 150 the engine oil pressure warning light "" (5) positioned on the dashboard comes on and remains on until the engine starts.**

– **250 300 the engine oil change warning light "" (5) positioned on the dashboard comes on for approximately three seconds.**
If it does not come on or if it does not go out after three seconds, contact an aprilia Official Dealer.

- Lock at least one wheel, by pulling a brake lever (6).
  If this operation is not carried out, the start relay receives no current and therefore the engine does not start.

NOTE After a long period of inactivity, carry out the operations described at p. 35 (STARTING AFTER A LONG PERIOD OF INACTIVITY).

NOTE To avoid the excessive wear of the battery, do not keep the start push button "" pressed for more than five seconds (ten after a long period of inactivity). If the engine does not start within this lapse of time, wait ten seconds and press the start push button" again.

⚠ CAUTION

Avoid pressing the start push button "" (7) when the engine is running, since you may damage the starter.

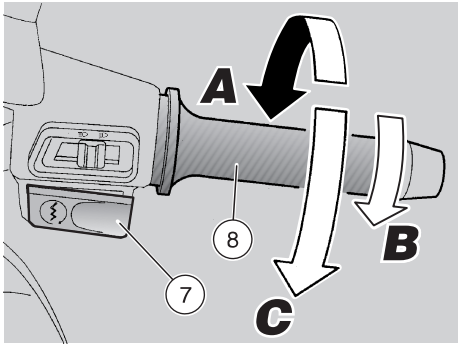

- Press the start push button "⊛" (7) without accelerating and release it as soon as the engine starts.
- If the engine does not start in three or four seconds, slightly rotate the throttle grip (8) (**Pos. B**), keeping the start push button "⊛" (7) pressed.

⚠ CAUTION

125 150 As soon as the engine has started, the engine oil pressure warning light "⛽" (5) must go out.
If this does not occurr, or if the warning light comes on while the engine is running, this means that the pressure in the circuit is insufficient.
In this case, stop the engine immediately and contact an aprilia Official Dealer.

Do not use the vehicle with insufficient engine oil, in order to avoid damaging the engine components.

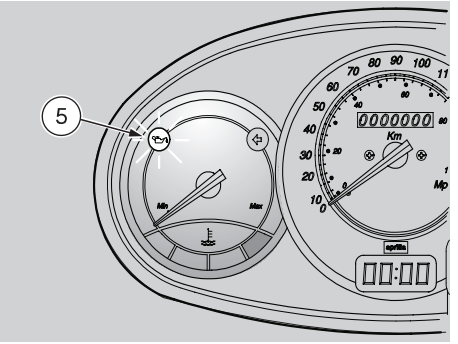

⚠ CAUTION

250 300 Do not underestimate the coming on of the engine oil change warning light "⛽" (5).
If the engine oil change warning light "⛽" (5) comes on during the normal operation of the engine, this means that the engine oil must be changed as soon as possible.
For the oil change, contact an aprilia Official Dealer.

- Keep at least one brake lever pulled and do not accelerate until you start.

⚠ CAUTION

Never leave abruptly with cold engine.
To reduce the emission of polluting substances and the consumption of fuel, warm the engine up by proceeding at low speed for the first miles.

STARTING WITH FLOODED ENGINE

If the starting is not carried out properly or if there is too much fuel in the intake ducts and in the carburettor, the engine may get flooded.

To clean a flooded engine:

- Press the start push button "⊛" (7) for a few seconds (letting the engine spin over) with completely open throttle (8) (**Pos. C**).

STARTING WITH COLD ENGINE

When the room temperature is low (near or below 0°C), it may be difficult to start the engine at the first attempt.

In this case:

- Keep the start push button "⊛" (7) pressed for five seconds and at the same time rotate the throttle grip (8) moderately (**Pos. B**).

If the engine starts.

- Release the throttle grip (8) (**Pos. A**).
- If the idling is unstable, twist the throttle grip (8) slightly and frequently.

If the engine does not start.

- Wait a few seconds and repeat the cold START PROCEDURE.
- If necessary, remove the spark plug, see p. 56 (SPARK PLUG) and make sure that it is not wet.
- If the spark plug is wet, clean and dry it.

Before reinstalling it:

NOTE Put a clean cloth on the cylinder, near the spark plug seat, in order to protect it from oil sprays.

- Press the start push button "⊛" (7) and let the starter run for about five seconds without accelerating.

STARTING AFTER A LONG PERIOD OF INACTIVITY

After a long period of inactivity, if the start is not immediate, this may be due to the fact that the fuel circuit is partially empty.

In this case:

- Press the start push button "⊛" (7) for about ten seconds, in order to ensure the filling of the float chamber.

DEPARTURE AND DRIVE

NOTE Before departure, carefully read the "safe drive" chapter, see p. 5 (SAFE DRIVE).

⚠ CAUTION

If the low fuel warning light "⛽" (9) positioned on the dashboard comes on while the vehicle is running, this means that the electric reserve is operating and there are still 125 150 1,8ℓ (250 300 1,5ℓ) of fuel available. Refuel as soon as possible, see p. 24 (FUEL).

⚠ WARNING

If you drive without passenger, make sure that the passenger footrests are folded.
While riding, keep your hands on the grips and your feet on the footrests.

NEVER RIDE IN ANY POSITION OTHER THAN THOSE INDICATED.

If you drive with a passenger, instruct him/her so that he/she does not create problems during manoeuvres.

Before leaving, make sure that the stand/stands is/are completely up.

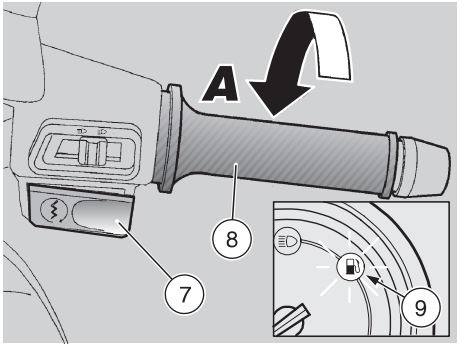

To leave:

- Release the throttle grip (8) (**pos. A**), put on the rear brake, then move the vehicle down the stand.
- Get on the vehicle, keeping at least one foot on the ground in order not to lose balance.
- Adjust the inclination of the rear-view mirrors correctly.

⚠ WARNING

With the vehicle at rest, try to get acquainted with the use of the rear-view mirrors. The reflecting surface is convex, therefore the objects seem to be farther away than they actually are. These mirrors offer a "wide-angle" view and only experience will allow you to evaluate the distance of the following vehicles correctly.

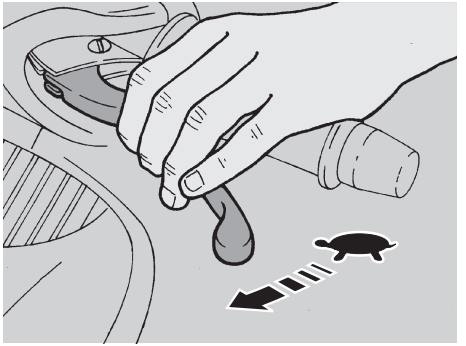

◆ Release the brake lever and accelerate by rotating the throttle grip moderately (**Pos. B**); the vehicle will start moving.

⚠ CAUTION

Never leave abruptly with cold engine.
To reduce the emission of polluting substances and the consumption of fuel, warm the engine up by proceeding at low speed for the first miles.

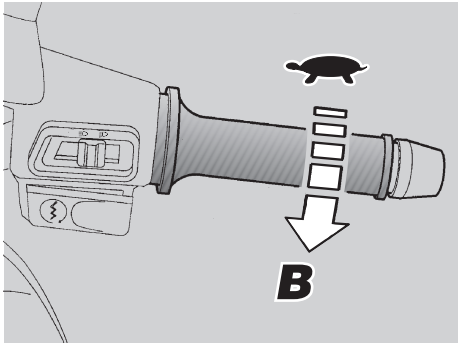

⚠ WARNING

Avoid opening and closing the throttle repeatedly and continuously, so that you do not accidentally lose control of the vehicle.
If you have to brake, close the throttle and put on both brakes in order to obtain uniform deceleration, properly exerting pressure on the braking parts.
By putting on the front brake only or the rear brake only, you reduce the braking force considerably, thus running the risk of locking one wheel and consequently losing grip.

If you stop uphill, decelerate completely and use the brakes only to keep the vehicle steady.
The use of the engine to keep the vehicle at a halt may cause the overheating of the speed variator.

⚠ WARNING

Before beginning to turn, slow down or brake driving at moderate and constant speed or accelerating slightly; avoid braking at the last moment: it would be very easy to skid.

If the brakes are operated continuously on downhill stretches, the friction material may overheat, thus reducing the braking efficiency.
Exploit the engine compression by putting on both brakes intermittently.
Never drive downhill with the engine off!

In case of wet road or scarce wheel grip (snow, ice, mud, etc.), drive slowly, avoiding sudden brakings or manoeuvres that could make you lose grip and fall down.

Pay the utmost attention to any obstacle or variation of the road surface.
Uneven roads, rails, manhole covers, indications painted on the road surface, building site metal plates become rather slippery by rain. For this reason all these obstacles have to be carefully avoided, driving smoothly and bending the vehicle as little as possible.

⚠WARNING

Always use the direction indicators in time when you intend to change lane or direction, avoiding sharp and dangerous movements.
Switch off the direction indicators as soon as you have changed direction.

Be extremely careful when you overtake other vehicles or are overtaken.

In case of rain, the water cloud created by big vehicles reduces visibility; the air shift may make you lose control of the vehicle.

RUNNING-IN

⚠WARNING

After the first 1000 km (625 mi), carry out the checking operations indicated in the column "After running-in" of the Regular Service Intervals Chart, see p. 40 – 42 (REGULAR SERVICE INTERVALS CHART), in order to avoid hurting yourself or other people and/or damaging the vehicle.

The running-in of the engine is primary to ensure its working life and its correct functioning. If possible, drive on hilly roads and/or roads with many bends, so that the engine, the suspensions and the brakes undergo a more effective running-in.

NOTE Only after the first 500 km (312 mi) of running-in it is possible to obtain the best speed and acceleration performance from the vehicle.

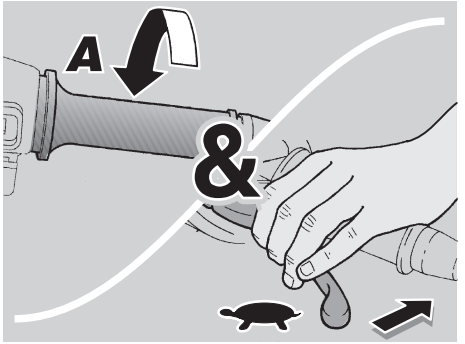

Keep to the following indications:

- Do not open the throttle completely if the speed is low, both during and after the running-in.
- **0-100 km (0-62 mi)**
  During the first 100 km (62 mi) put on the brakes with caution, avoiding sharp and prolonged brakings.
  This ensures a correct bedding-in of the pads on the brake disc.
- **0-500 km (0-312 mi)**
  During the first 500 km (312 mi), do not exceed the 80% of the maximum allowed speed.
- Avoid driving at constant speed for long distances.
- After the first 1000 km (625 mi), progressively increase the speed until reaching the highest performance levels.

STOPPING

⚠WARNING

If possible, avoid stopping abruptly, slowing down suddenly and braking at the last moment.

- Release the throttle grip (**pos. A**) and gradually put on the brakes to stop the vehicle.
- In case of a brief stop, keep at least one brake on.

PARKING

⚠WARNING

Park the vehicle on firm and flat ground, to prevent it from falling down.

Neither lean the vehicle against walls, nor lay it on the ground.

Make sure that the vehicle and especially its red-hot parts do not represent a danger for persons and children.

Do not leave the vehicle unattended when the engine is on or the key is inserted into the ignition switch.

Do not sit on the vehicle when the stand is down.

- Stop the vehicle, see above (STOPPING).

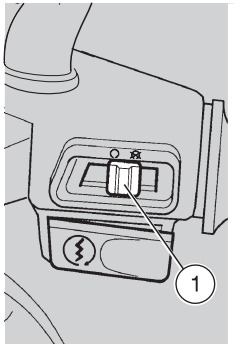

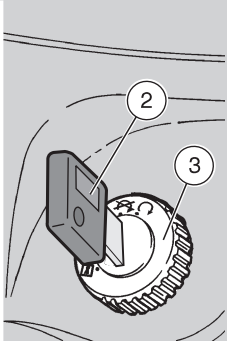

- Move the engine stop switch (1) to position "⊗" (for the countries where required).

⚠ CAUTION

With stopped engine and ignition switch in position "○", the battery may run down.

- Rotate the key (2) and move the ignition switch (3) to position "⊗".
- Position the vehicle on the stand, see beside (POSITIONING THE VEHICLE ON THE STAND).

NOTE It is not necessary to close the fuel tap when the engine is off, since it is equipped with an automatic closing system.

⚠ CAUTION

Never leave the key in the ignition switch.

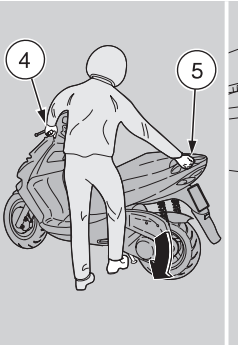

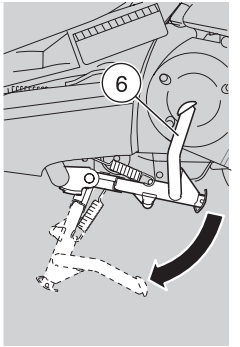

- Lock the steering, see p. 20 (STEERING LOCK) and extract the key.

POSITIONING THE VEHICLE ON THE STAND

Carefully read p. 37 (PARKING).

CENTRE STAND

- Grasp the left grip (4) and the passenger grab rail (5).
- Push down the stand lever (6).

SIDE STAND

- Grasp the left grip (4) and the passenger grab rail (5).

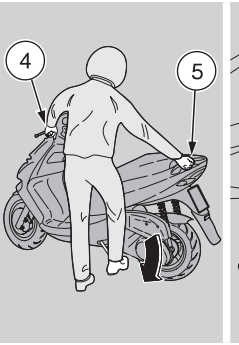

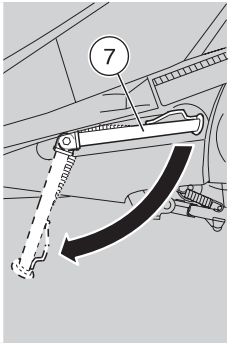

⚠ WARNING

Danger of fall or overturning.
When the vehicle is straightened from the parking position to the driving position, the stand goes automatically up.

- Press the side stand (7) with your right foot and extend it completely.
- Incline the vehicle until the stand rests on the ground.
- Steer the handlebar completely leftwards.

⚠ WARNING

Make sure that the vehicle is stable.

SUGGESTIONS TO PREVENT THEFT

⚠ CAUTION

Do not use any “brake lock” devices. Failure to heed this warning can seriously damage the braking system and lead to an accident thus provoking serious injuries or death.

NEVER leave the ignition key inserted and always use the steering lock. Park the vehicle in a safe place, possibly in a garage or a protected place. If possible, use the appropriate **aprilia** “Body-Guard” armored cable OPT, or an additional anti-theft device. Make sure that all documents are in order and the road tax has been paid. Write down your personal data and telephone number in the space provided in this page, to facilitate the identification of the owner in case of finding after theft.

SURNAME:.....

NAME: .....

ADDRESS: .....

.....

TELEPHONE NO.:.....

NOTE Very often stolen vehicles are identified thanks to the data written on the use/maintenance manual.

MAINTENANCE

⚠ WARNING

Risk of fire.
Keep fuel and other flammable substances away from the electrical components.

Before beginning any maintenance operation or any inspection of the vehicle, stop the engine, extract the key from the ignition block, wait until the engine and the exhaust system have cooled down and if possible lift the vehicle by means of the proper equipment, on firm and flat ground.

Before proceeding, make sure that the room in which you are working is properly ventilated.

Keep away from the red-hot parts of the engine and of the exhaust system, in order to avoid burns.
Do not hold any mechanical piece or other parts of the vehicle with your mouth: the components are not edible and some of them are noxious or even toxic.

⚠ CAUTION

If not expressly indicated otherwise, for the reassembly of the units repeat the disassembly operations in reverse order. In case any maintenance operation has to be carried out, it is advisable to use latex gloves.

Normally, the routine maintenance operations can be performed by the user; however, in some cases the use of specific tools and technical expertise may be required.

If you need assistance or technical advice, consult your **aprilia** Official Dealer, who can ensure you prompt and accurate servicing.

Ask your **aprilia** Official Dealer to test the vehicle on the road after a repair or periodic maintenance operation.
In any case, personally carry out the “Preliminary checking operations” after any maintenance operation, see p. 32 (PRELIMINARY CHECKING OPERATIONS).

REGULAR SERVICE INTERVALS CHART 125 150

OPERATIONS TO BE CARRIED OUT BY THE aprilia Official Dealer (WHICH CAN BE CARRIED OUT EVEN BY THE USER).

Key

① = check and clean, adjust, lubricate or change, if necessary;

② = clean;

③ = change;

④ = adjust.

NOTE Carry out the maintenance operations more frequently if you use the vehicle in rainy and dusty areas or on uneven ground.

Component	After running-in [1000 km (625 mi)]	Every 6000 km (3750 mi) or 12 months	Every 12000 km (7500 mi) or 24 months
Battery - Terminal fastening - Electrolyte level	①	①	–
Spark plug	①	③	–
Carburettor - idling	④	①	–
Air cleaner	–	②	–
Speed change gear filter	–	②	–
Accelerator operation	①	①	–
Brake locking operation	①	①	–
Light system	①	①	–
Stop light switches	–	①	–
Brake fluid	①	①	–
Coolant	①	every 2000 km (1250 mi): ①	
Engine oil	every 1000 km (625 mi): ①		
Headlight beam direction - operation	–	①	–
Wheels/tyres and inflation pressure	every month: ④		
Suspensions	①	①	–
Engine oil pressure Warning light	at every start: ①		
Front and rear brake pad wear	①	every 2000 km (1250 mi): ①	

OPERATIONS TO BE CARRIED OUT BY THE aprilia Official Dealer.

Key

① = check and clean, adjust, lubricate or change, if necessary;

② = clean;

③ = change;

④ = adjust.

NOTE Carry out the maintenance operations more frequently if you use the vehicle in rainy and dusty areas or on uneven ground.

Component	After running-in [1000 km (625 mi)]	Every 6000 km (3750 mi) or 12 months	Every 12000 km (7500 mi) or 24 months
Rear shock absorber	–	–	①
Transmission cables and controls	①	①	–
Accelerator cable (adjustment)	①	①	–
Variator belt	–	①	③
Steering tube bearings and steering slack	①	①	–
Wheel bearings	–	①	–
Brake discs	①	①	–
Engine oil filter	③	③	–
General running of the vehicle	①	①	–
Valve clearance	④	④	–
Speed change gear grease	–	–	③
Braking systems	①	①	–
Cooling system	①	①	–
Stop light switches	–	①	–
Brake fluid	every 6000 km (3750 mi): ① / every 2 years: ③		
Coolant	every 2000 km (1250 mi): ① / every 2 years: ③		
Fork oil and oil seal	every 12000 km (7500 mi): ①		
Engine oil	③	③	–
Transmission oil	③	①	③
Guide pins (# 3 pieces) (rear)	every 12000 km (7500 mi): ③		
Front pulleys (# 2 pieces)	every 18000 km (11250 mi): ③		
Engine oil filter screen and magnetic screw	①	①	–
Guide rollers (# 3 pieces) (rear)	every 12000 km (7500 mi): ③		
Speed change gear rollers and speed change gear plastic guides	–	①	③
Wheels/tyres and inflation pressure	–	①	–
Inner spring cap (rear)	every 12000 km (7500 mi): ③		
Nut, bolt, screw tightening	①	①	–
Cylinder head nut fastening	①	–	–
Fuel pipe	–	①	every 4 years: ③
Clutch wear	–	①	–

REGULAR SERVICE INTERVALS CHART 250 300

OPERATIONS TO BE CARRIED OUT BY THE aprilia Official Dealer (WHICH CAN BE CARRIED OUT EVEN BY THE USER).

Key

① = check and clean, adjust, lubricate or change, if necessary;

② = clean;

③ = change;

④ = adjust.

NOTE Carry out the maintenance operations more frequently if you use the vehicle in rainy and dusty areas or on uneven ground.

Component	After running-in [1000 km (625 mi)]	Every 6000 km (3750 mi) or 12 months	Every 12000 km (7500 mi) or 24 months
Battery - Terminal fastening - Electrolyte level	①	①	–
Spark plug	①	①	③
Carburettor - idling	④	①	–
Air cleaner	–	②	–
Speed change gear filter	–	②	–
Accelerator operation	①	①	–
Brake locking operation	①	①	–
Light system	①	①	–
Stop light switches	–	①	–
Brake fluid	①	①	–
Coolant	①	every 2000 km (1250 mi): ①	
Engine oil	every 1000 km (625 mi): ①		
Headlight beam direction - operation	–	①	–
Wheels/tyres and inflation pressure	every month: ①		
Suspensions	①	①	–
Engine oil change warning light	at every start: ①		
Front and rear brake pad wear	①	every 2000 km (1250 mi): ①	

OPERATIONS TO BE CARRIED OUT BY THE aprilia Official Dealer.

Key

① = check and clean, adjust, lubricate or change, if necessary;

② = clean;

③ = change;

④ = adjust.

NOTE Carry out the maintenance operations more frequently if you use the vehicle in rainy and dusty areas or on uneven ground.

Component	After running-in [1000 km (625 mi)]	Every 6000 km (3750 mi) or 12 months	Every 12000 km (7500 mi) or 24 months
Rear shock absorber	–	–	①
Transmission cables and controls	①	①	–
Accelerator cable (adjustment)	①	①	–
Variator belt	–	①	–
Steering tube bearings and steering slack	①	①	–
Wheel bearings	–	①	–
Brake discs	①	①	–
Engine oil filter	②	every 3000 km (1875 mi): ②	
General running of the vehicle	①	①	–
Clutch shoes	–	①	–
Valve clearance	–	–	④
Braking systems	①	①	–
Cooling system	①	①	–
Stop light switches	–	①	–
Brake fluid	every 2 years: ③		
Coolant	every 2 years: ③		
Fork oil and oil seal	every 12000 km (7500 mi): ①		
Engine oil	③	every 1000 km (625 mi): ① / every 3000 km (1875 mi): ③	
Transmission oil	③	①	③
Center stand wheel	①	①	–
Speed change gear rollers and speed change gear plastic guides	–	①	–
Wheels/tyres and inflation pressure	①	①	–
Nut, bolt, screw tightening	①	①	
Fuel pipe	–	①	every 4 years: ③
Clutch wear	–	①	–
Speed change gear (front pulleys and rear pulleys)	–	②	①

IDENTIFICATION DATA

It is a good rule to write down the frame and engine numbers in the space provided in this manual.

The frame number can be used for the purchase of spare parts.

NOTE Do not alter the identification numbers if you do not want to incur severe penal and administrative sanctions. In particular, the alteration of the frame number results in the immediate invalidity of the guarantee.

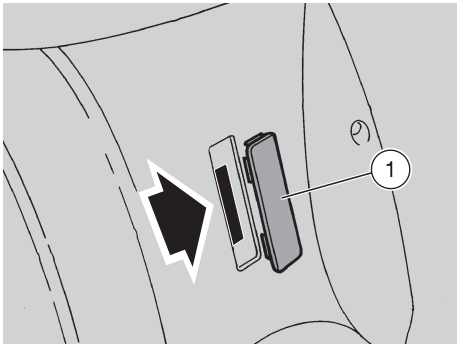

FRAME NUMBER

The frame number is stamped on the central tube of the frame. To be able to read it, it is necessary to remove the cover (1).

Frame no. _____

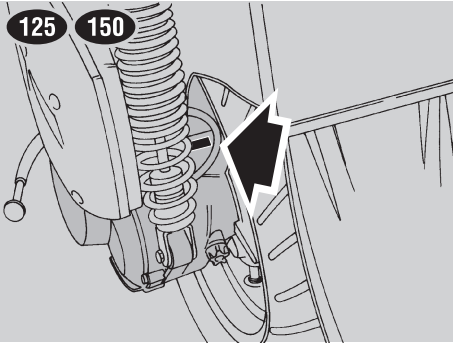

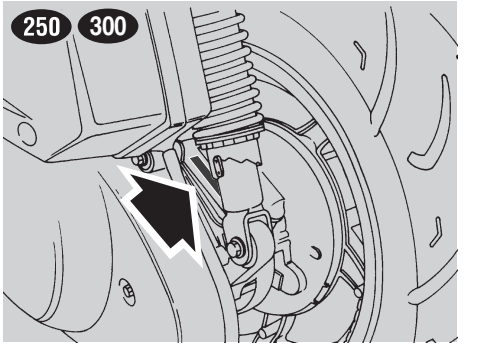

ENGINE NUMBER

The engine number is stamped near the lower support of the rear shock absorber.

Engine no. _____

CHECKING THE ENGINE OIL LEVEL AND TOPPING UP

Carefully read p. 25 (LUBRICANTS), p. 39 (MAINTENANCE) and p. 72 (LUBRICANT CHART) .

CHECKING

NOTE Position the vehicle on firm and flat ground.

- Position the vehicle on the centre stand.

⚠ WARNING

The engine and the components of the exhaust system become very hot and remain hot for some time after the engine has been stopped. Before handling these components, wear insulating gloves or wait until the engine and the exhaust system have cooled down.

- Stop the engine and let it cool down, in order to allow the oil to flow into the oil pan and to cool down.

NOTE The non-performance of the operations described above may result in the incorrect measurement of the engine oil level.

- Unscrew and extract the plug/dipstick (1).
- Clean the part in contact with the oil with a clean cloth.
- 125 150 Tighten the plug/dipstick (1) completely, screwing it into the filling hole (2).

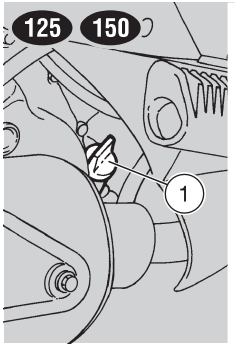

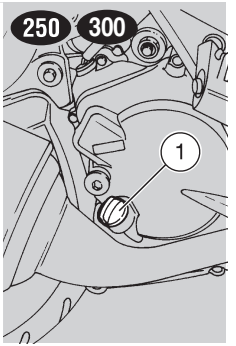

- 250 300 Insert the plug/dipstick in the filling hole (2) completely, without tightening it.
- Withdraw the plug/dipstick (1) again and read the oil level on the dipstick itself:

  MAX = maximum level;
  MIN = minimum level.

  The difference between "**MAX**" and "**MIN**" is about:

  – 125 150 150 cm³;

  – 250 300 500 cm³.

- The level is correct if the oil reaches approx. the **"MAX"** mark on the dipstick.

⚠ CAUTION

Never exceed the "MAX" mark, nor leave the oil below the "MIN" mark, in order to avoid serious damage to the engine.

- If necessary, provide for topping up.

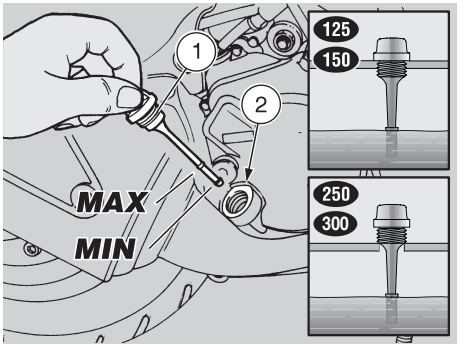

TOPPING UP

- Pour a small quantity of oil in the filling hole (2) and wait about one minute, so that the oil flows uniformly into the oil pan.
- Check the oil level and top up if necessary.
- Top up by adding small quantities of oil, until reaching the prescribed level.
- At the end of the operation, screw and tighten the plug/dipstick (1).

⚠ WARNING

Do not use the vehicle with insufficient lubrication or with contaminated or unsuitable lubricants, since this would accelerate the wear of the moving parts and may also cause irreparable failures.

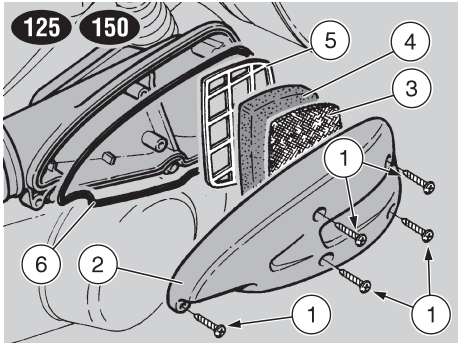

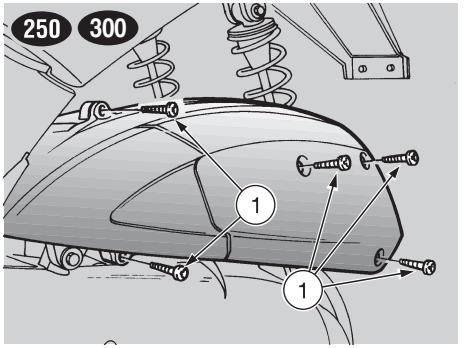

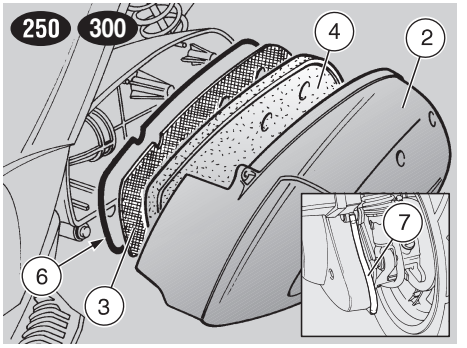

AIR CLEANER

Carefully read p. 39 (MAINTENANCE).

The air cleaner should be inspected and cleaned every 6000 km (3750 mi), depending on the conditions of use.

If the vehicle is used on dusty or wet roads, the cleaning operations should be carried out more frequently.

To clean the filtering element it is necessary to remove it from the vehicle.

REMOVAL

- Position the vehicle on the centre stand.
- Unscrew and remove the five screws (1).
- Remove:
  - filter case cover (2);
  - flame trap grid (3);
  - filtering element (4);
  - 125 150 grid (5).
- Check:
  - filtering element (4);
  - filter case gasket (6);

  and change them if necessary.

CLEANING

⚠ WARNING

Do not use petrol or inflammable solvents to wash the filtering element, in order to avoid fires or explosions.

- Wash the filtering element (4) with clean, non-inflammable solvents or solvents with high volatility point, then let it dry thoroughly.
- Apply a filter oil on the whole surface of the filtering element.

250 300 Periodically check if there are impurities in the lower part of the discharge pipe (7):

If necessary:
- Withdraw the pipe (7).
- Empty its content into a container and deliver it to a salvage centre.

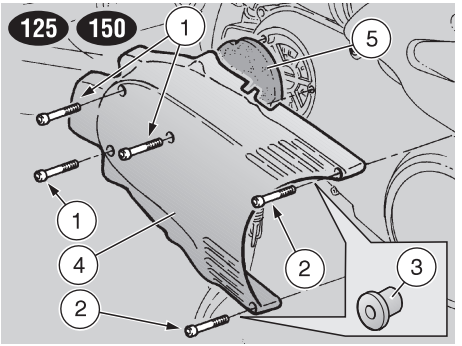

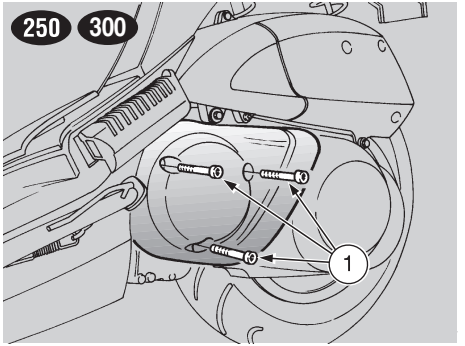

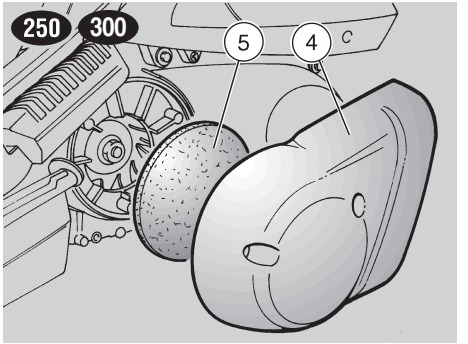

SPEED VARIATOR AIR CLEANER

Carefully read p. 39 (MAINTENANCE).

The air cleaner should be inspected and cleaned every 6000 km (3750 mi), depending on the conditions of use.

If the vehicle is used on dusty or wet roads, the cleaning operations should be carried out more frequently.

To clean the filtering element it is necessary to remove it from the vehicle.

REMOVAL

- Position the vehicle on the centre stand.
- Unscrew and remove the screws (1).
- 125 150 Unscrew and remove the screws (2) and take the bushings (3).
- Remove the filter cover (4) and the filtering element (5).
- Check the filtering element (5) and change it if necessary.

CLEANING

⚠ WARNING

Do not use petrol or inflammable solvents to wash the filtering element, in order to avoid fires or explosions.

Do not use any additive or liquid to clean the filtering element, in order to avoid the formation of moisture inside the speed variator.

Use only compressed air.

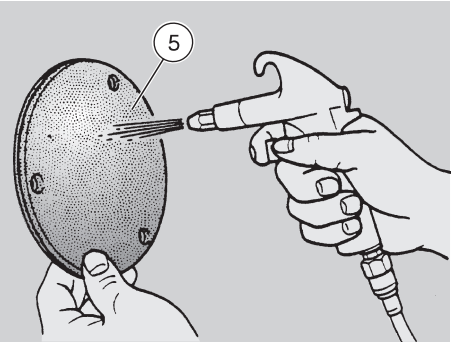

- Clean the filtering element (5) by means of a pressurized air jet.

⚠ CAUTION

DO NOT OIL THE FILTERING ELEMENT, since the oil may get into the belt case and damage the belt or make it slip.

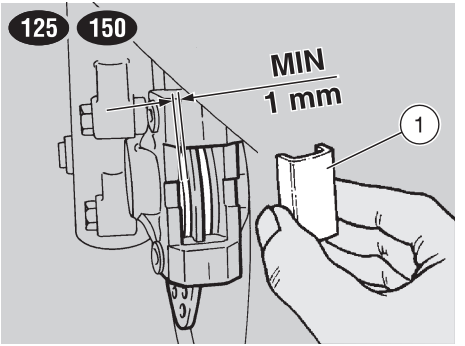

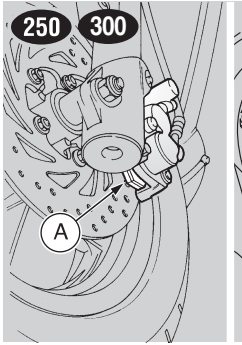

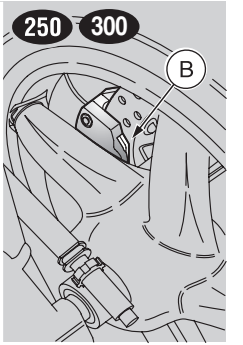

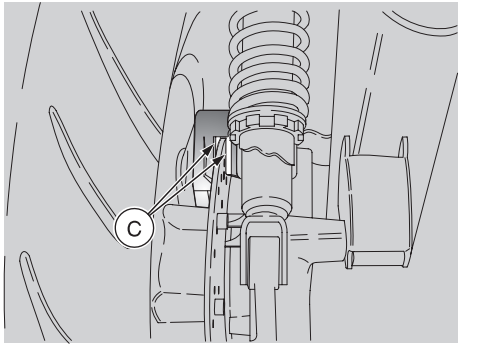

CHECKING THE BRAKE PAD WEAR

Carefully read p. 26 (BRAKE FLUID-recommendations), (DISC BRAKES) and p. 39 (MAINTENANCE).

NOTE The following information refers to a single braking system, but is valid for both.

Check the brake pad wear after the first 1000 km (625 mi) and successively every 2000 km (1250 mi).
The wear of the brake pads depends on the use, on the kind of drive and on the road.

⚠ WARNING

Check the wear of the brake pads especially before every trip.

To carry out a rapid checking of the pad wear, proceed as follows:

- Position the vehicle on the centre stand.
- Carry out a visual check between the brake disc and the pads, proceeding:

FRONT BRAKE CALIPER 125 150

– On the rear part, after removing the cover (1).

FRONT BRAKE CALIPER 250 300

– From below, on the front part, for the left pad (A).
– From above, on the front part, for the right pad (B).

REAR BRAKE CALIPER

– From below, on the rear part, for both pads (C).

⚠ WARNING

The excessive wear of the friction material would cause the contact of the pad metal support with the disc, with consequent metallic noise and production of sparks from the caliper; braking efficiency, safety and soundness of the disc would thus be negatively affected.

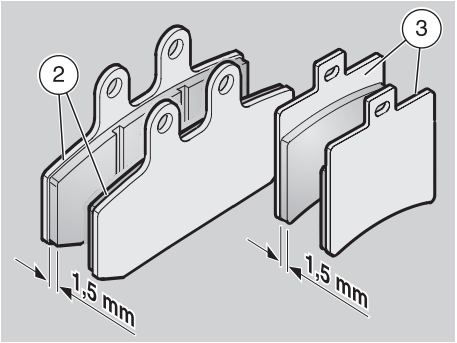

- If the thickness of the friction material (even of one pad only) has reduced to approximately **1,5 mm**, have both pads changed.

– Front pads (2) .
– Rear pads (3).

⚠ WARNING

Have the pads changed by your aprilia Official Dealer.

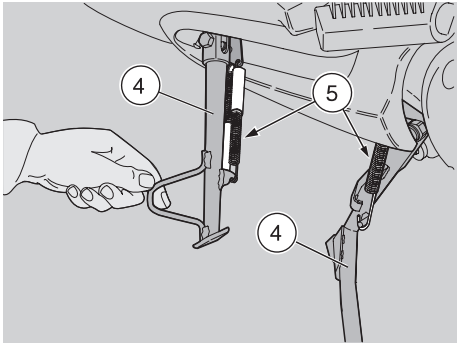

CHECKING THE STAND

Carefully read p. 39 (MAINTENANCE).

⚠ WARNING

FOR THE SIDE STAND ONLY.
Danger of fall or overturning.
When the vehicle is straightened from the parking position to the driving position, the stand goes automatically up.

NOTE The following information refers to one stand only, but is valid for both.

The stand (4) must rotate without hindrances.

Carry out the following checks:

- The springs (5) must not be damaged, worn, rusty or weakened.
- The stand must rotate freely, if necessary grease the joint, see p. 72 (LUBRICANT CHART).

CHECKING THE SWITCHES

The vehicle is provided with two switches:
– Stoplight switch on the rear brake control lever.
– Stoplight switch on the front brake control lever.

If you need assistance or technical advice, consult your **aprilia** Official Dealer, who can ensure you prompt and accurate servicing.

INSPECTING THE FRONT AND REAR SUSPENSIONS

Carefully read p. 39 (MAINTENANCE).

⚠ CAUTION

To have the front suspension oil changed, contact your aprilia Official Dealer, who will ensure you prompt and accurate servicing.

Have the front suspension oil changed every 12000 km (7500 mi) or every 4 years.

Carry out the following checks after the first 1000 km (625 mi) and successively every 6000 km (3750 mi):

- With pulled front brake lever, push the fork repeatedly downwards.
  The stroke must be gentle and there must be no trace of oil on the rods.
- Check the fastening of all the components and the functionality of the front and rear suspension joints.

⚠ CAUTION

If you notice irregularities in the operation or if the help of a qualified technician is necessary, contact your aprilia Official Dealer.

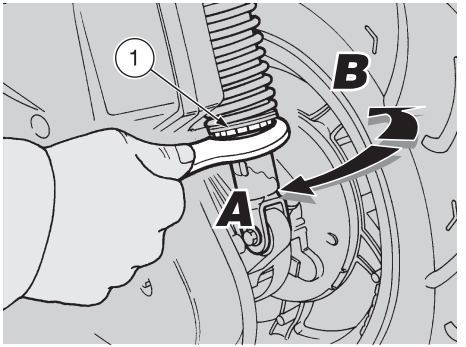

ADJUSTING THE REAR SUSPENSION

The rear suspension is constituted by a pair of double-action shock absorbers (braking with compressed/extended shock absorber) fixed to the engine by means of silent-blocks.
The shock absorbers are provided with a metal ring with five positions, for the adjustment of the spring preload. The standard adjustment, set by the manufacturer, is suitable for a driver weighing about 70 kg.
If your weight and needs are different, adjust the ring nut (1) with the appropriate spanner provided in the tool kit, thus setting the ideal travelling conditions (see table).

⚠ CAUTION

Set both shock absorbers on the same position.

⚠ CAUTION

Before adjusting the spring preload, verify what type of shock absorber is installed on the vehicle:

- upper adjustment;
- lower adjustment.

ADJUSTMENT OF THE REAR SUSPENSION SPRING PRELOAD

Adjusting ring	Rotation arrow A (*1) arrow B (*2)	Rotation arrow A (*2) arrow B (*1)
Function	Spring preload increase	Spring preload decrease
Attitude	The vehicle is more rigid	The vehicle is less rigid
Recom-mended kind of road	Smooth or normal roads	Roads with uneven surface
Notes	Drive with passenger	Drive without passenger

(*1)= Rear suspension with lower adjustment.

(*2)= Rear suspension with upper adjustment.

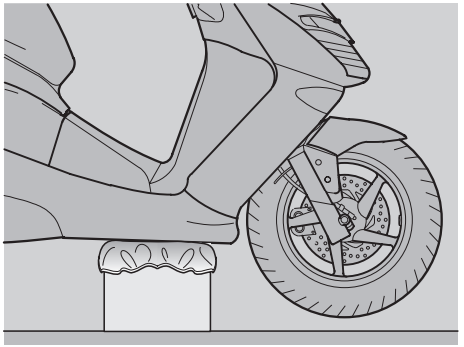

CHECKING THE STEERING

Carefully read p. 39 (MAINTENANCE).

Occasionally check the steering slack.

To check the steering:

- Position the vehicle on the centre stand.

NOTE Prepare a support whose height should be:

– 125 150 235 mm

– 250 300 185 mm

The support base must measure 200 x 200 mm.

- Place the support under the vehicle and a spongy cloth between them, so that the front wheel can move freely and the vehicle cannot fall down.

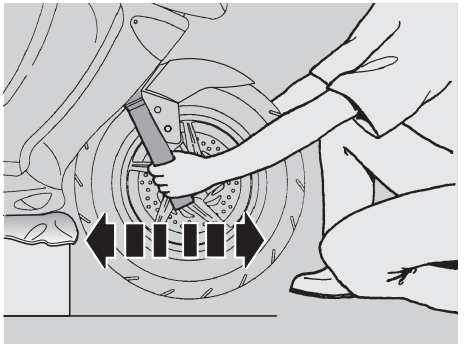

⚠ CAUTION

Make sure that the vehicle is stable.

- Shake the fork in the riding direction (see figure).

⚠ CAUTION

Do not shake the fork excessively, otherwise you may take in consideration the movement of the stand, thus observing an incorrect slack.
Repeat the previous operation more than once.

- If you find that there is a considerable slack, contact your **aprilia** Official Dealer to restore the optimal steering conditions.

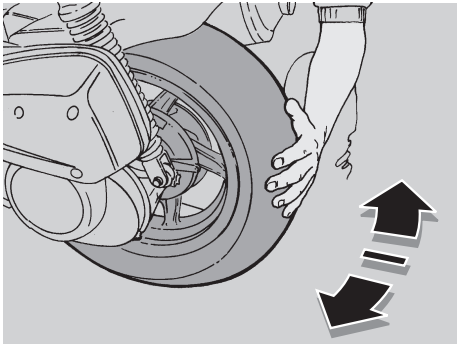

CHECKING THE ENGINE FULCRUM AXIS

Carefully read p. 39 (MAINTENANCE).

Periodically check the slack existing between the engine pin bushings.

To carry out this operation, proceed as follows:

- Position the vehicle on the centre stand.
- Shake the wheel transversally with respect to the riding direction.
- If any slack should be noticed, contact your **aprilia** Official Dealer, to restore the optimal operating conditions.

REMOVING THE RIGHT AND LEFT INSPECTION COVERS

Carefully read p. 39 (MAINTENANCE).

- Position the vehicle on the centre stand.
- Remove the right or left mat (1), by lifting it with your hands.
- Unscrew and remove the screw (2) and take the washer.

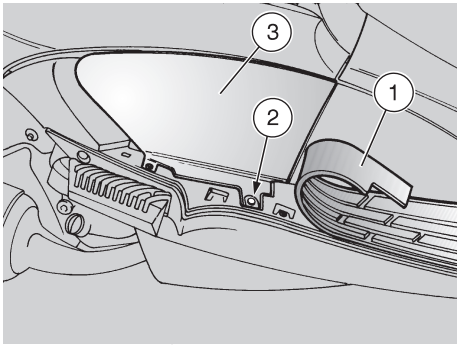

⚠ CAUTION

Proceed with care.
Do not damage the tangs and/or their seats.

Handle the plastic and painted components with care and avoid scraping or damaging them.

- By means of a screwdriver, lift the lower part of the inspection cover (3) with force, until it comes out of its seat.

⚠ CAUTION

Upon reassembly, fit the tangs correctly in the appropriate seats.

REMOVING THE FRONT PART OF THE FAIRING

If you need assistance or technical advice, consult your **aprilia** Official Dealer, who can ensure you prompt and accurate servicing.

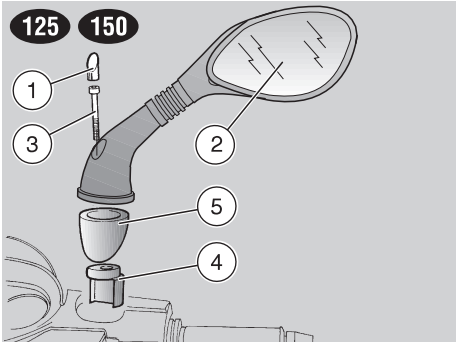

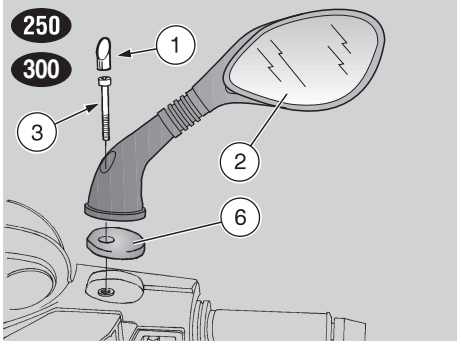

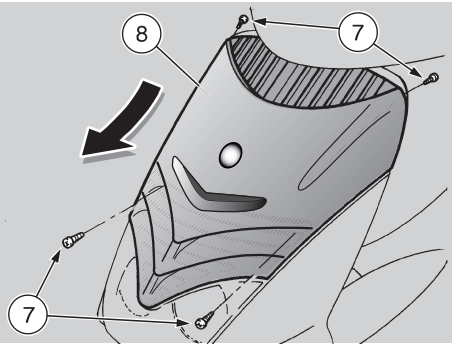

REMOVING THE REAR-VIEW MIRRORS

Carefully read p. 39 (MAINTENANCE).

The following information refers to one rear-view mirror only, but is valid for both.

◆ Position the vehicle on the centre stand.

NOTE Group the components of the left and right rear-view mirrors separately.

◆ Remove the cover (1).

⚠ CAUTION

Hold the rear-view mirror (2), to prevent it from accidentally falling down.

◆ Unscrew the screw (3).

Screw (3) driving torque: 20 Nm (2 kgm).

⚠ CAUTION

Handle the plastic and painted components with care and avoid scraping or damaging them.

◆ Remove the rear-view mirror (2).
◆ 125 150 Take the support (4) and the protection element (5).
◆ 250 300 Remove the gasket (6).

REMOVING THE FRONT COVER

Carefully read p. 39 (MAINTENANCE).

◆ Position the vehicle on the centre stand.
◆ Unscrew and remove the screws (7).

⚠ CAUTION

Proceed with care.
Do not damage the tangs and/or their seats.

Handle the plastic and painted components with care and avoid scraping or damaging them.

◆ Remove the front cover (8) by pulling it downwards.

⚠ CAUTION

Upon reassembly, fit the tangs correctly in the appropriate seats.

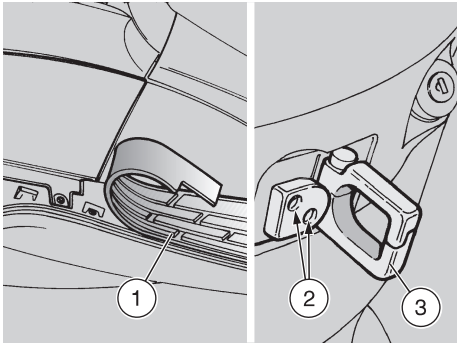

REMOVING THE FRONT INNER SHIELD

Carefully read p. 39 (MAINTENANCE).

- Position the vehicle on the centre stand.
- ★ Remove the footboard mat (1).
- Unscrew and remove the two fastening screws (2) of the bag hook.
- Remove the bag hook (3).
- Unscrew and remove the screw (4).
- Remove the front cover, see p. 53 (REMOVING THE FRONT COVER).
- ★ Unscrew and remove the screw (5).
- ★ Unscrew and remove the screw (6).
- ★ Unscrew and remove the screws (7).
- ★ Unscrew and remove the screw (8) and take the relevant washer.

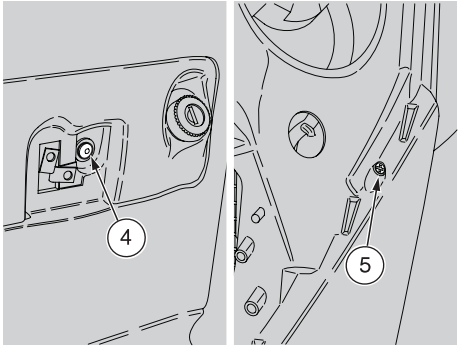

⚠ CAUTION

Proceed with care.
Do not damage the tangs and/or their seats.

Handle the plastic and painted components with care and avoid scraping or damaging them.

- Withdraw and remove the front inner shield by rotating it toward the saddle.

⚠ CAUTION

Upon reassembly, fit the tangs correctly in the appropriate seats.

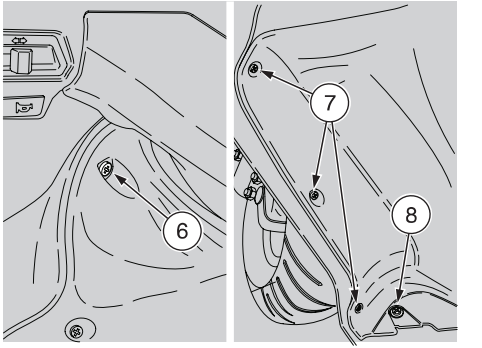

IDLING ADJUSTMENT

Carefully read p. 39 (MAINTENANCE).

Adjust the idling every time it is irregular.

To carry out this operation, proceed as follows:

- Ride for a few miles until reaching the normal running temperature, see p. 17 (Coolant temperature indicator "🌡"), then stop the engine.
- Position the vehicle on the centre stand.
- Remove the left inspection cover, see p. 52 (REMOVING THE RIGHT AND LEFT INSPECTION COVERS).
- Connect an electronic revolution counter to the spark plug cable.
- Start the engine.

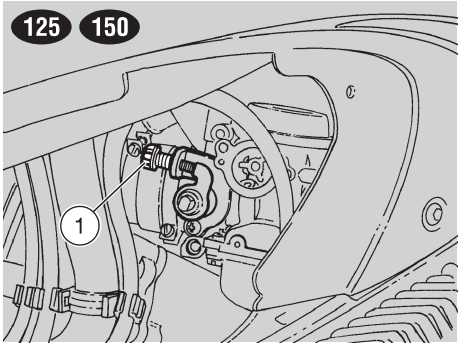

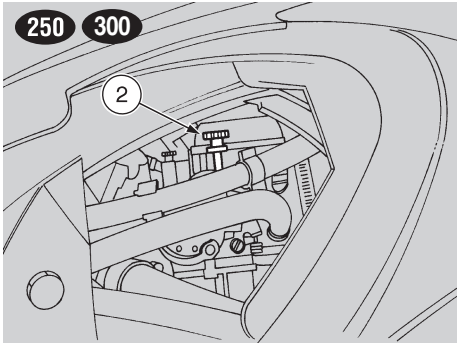

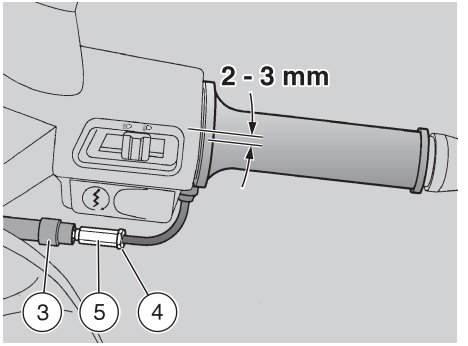

The engine minimum rpm must be approximately the following:

– 125 150 1400 ± 50 rpm;
– 250 1500 ± 100 rpm;
– 300 1450 ± 100 rpm.

In this case the engine does not make the rear wheel rotate.

If necessary:

- 125 150 Act on the adjusting screw (1) positioned on the carburettor.
- 250 300 Act on the adjusting screw (2) positioned on the carburettor.

  By SCREWING IT (clockwise), you increase the engine rpm.

  By UNSCREWING IT (anticlockwise), you decrease the engine rpm.
- Act on the throttle grip, accelerating and decelerating a few times to make sure that it functions correctly and to check if the idling speed is constant.

NOTE Do not act on the air adjusting screw, to avoid variations of the carburation setting.
If necessary, contact your **aprilia** Official Dealer.

ADJUSTING THE ACCELERATOR CONTROL

Carefully read p. 39 (MAINTENANCE).

The idle stroke of the throttle grip must be **2 – 3 mm**, measured on the edge of the grip itself.

If this is not the case, proceed as follows:

- Position the vehicle on the centre stand.
- Withdraw the protection element (3).
- Loosen the lock nut (4).
- Rotate the adjuster (5) in such a way as to restore the prescribed value.
- After the adjustment, tighten the lock nut (4) and check the idle stroke again.
- Put back the protection element (3).

⚠ WARNING

After the adjustment, make sure that the rotation of the handlebar does not modify the engine idling rpm and that the throttle grip returns smoothly and automatically to its original position after being released.

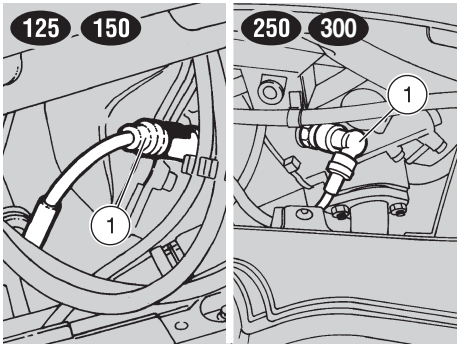

SPARK PLUG

Carefully read p. 39 (MAINTENANCE).

Check the spark plug after the first 1000 km (625 mi) and successively every 6000 km (3750 mi).

125 150 Change the spark plug every 6000 km (3750 mi).

250 300 Change the spark plug every 12000 km (7500 mi).

Periodically remove the spark plug and clean it carefully, removing carbon deposits; change it if necessary.

To reach the spark plug:

- Remove the left inspection cover (250 300 right inspection cover), see p. 52 (REMOVING THE RIGHT AND LEFT INSPECTION COVERS).

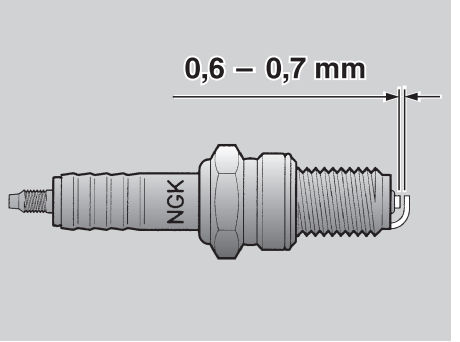

To remove and clean the spark plug:

⚠ WARNING

Before carrying out the following operations, let the engine and the exhaust silencer cool down until they reach room temperature, in order to avoid burns.

- Take off the spark plug cap (1).
- Remove all the dirt from the base of the spark plug, then unscrew it with the spanner you will find in the tool kit and extract it from its seat, taking care that neither dust nor other substances enter the cylinder.
- Make sure that there are neither carbon deposits, nor corrosion marks on the electrode and on the central porcelain part; if necessary, clean them with the special cleaners for spark plugs, with an iron wire and/or a metal brush.
- Energetically blow some air, in order to prevent the removed residues from getting into the engine.
  If the spark plug has crackings on the insulating material, corroded electrodes or excessive deposits, it must be changed.
- Check the spark plug gap with a thickness gauge.
  The gap must be **0,6 – 0,7 mm;**if necessary adjust it, carefully bending the earth electrode.
- Make sure that the washer is in good conditions. With the washer on, screw the spark plug by hand in order not to damage the thread.
- Tighten the spark plug by means of the spanner you will find in the tool kit, giving it half a turn to compress the washer.

Spark plug driving torque:
18 Nm (1,8 kgm).

⚠ CAUTION

The spark plug must be well tightened, otherwise the engine may overheat and be seriously damaged.
Use the recommended type of spark plug only, see p. 68 (TECHNICAL DATA), in order not to compromise the life and performance of the engine.

- Position the spark plug cap properly, so that it does not come off due to the vibrations of the engine.
- Put back the left inspection cover (250 300 right inspection cover), see p. 52 (REMOVING THE RIGHT AND LEFT INSPECTION COVERS).

BATTERY

Carefully read p. 39 (MAINTENANCE).

Check the electrolyte level and the tightening of the terminals after the first 1000 km (625 mi) and then every 6000 km (3750 mi).

⚠ WARNING

Risk of fire.
Keep fuel and other flammable substances away from the electrical components.
The electrolyte in the battery is toxic and caustic and if it gets in contact with the skin it can cause burns, since it contains sulphuric acid. Wear protection clothes, a face mask and/or goggles during maintenance operations.

In case of contact with the skin, rinse with plenty of water.

In case of contact with the eyes, rinse with plenty of water for fifteen minutes, then consult an oculist without delay.

If the electrolyte is accidentally swallowed, drink a lot of water or milk, then continue drinking milk of magnesia or vegetable oil and consult a doctor without delay.

The battery gives off explosive gases; keep it away from flames, sparks, cigarettes and any other source of heat.

During the recharging or the use, make sure that the room is properly ventilated and avoid inhaling the gases released during the recharging.

KEEP AWAY FROM CHILDREN.

Do not incline the vehicle too much, in order to avoid dangerous leaks of the battery fluid.

⚠ CAUTION

Never invert the connection of the battery cables.

Connect and disconnect the battery with the ignition switch in position "⊗", otherwise some components may be damaged.
Connect first the positive cable (+) and then the negative cable (–).
Disconnect following the reverse order.

The electrolyte is corrosive.

Do not pour or spill it, especially on the plastic parts.

In case of installation of a "MAINTENANCE-FREE" battery, to recharge it use a specific recharger (type with constant voltage/amperage or constant voltage).
The use of a traditional battery recharger may damage the battery.

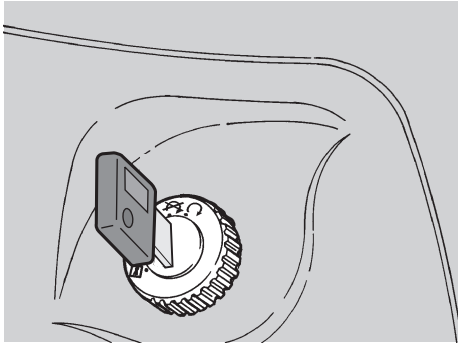

LONG INACTIVITY OF THE BATTERY

If the vehicle remains unused for more than fifteen days, it is necessary to recharge the battery, in order to prevent its sulphation, see p. 59 (RECHARGING THE BATTERY).

- Remove the battery, see p. 58 (REMOVING THE BATTERY) and put it in a cool and dry place.

It is important to check the charge periodically (about once a month), during the winter or when the vehicle remains unused, in order to prevent the deterioration of the battery.

- Recharge it completely with a normal charge, see p. 59 (RECHARGING THE BATTERY).

If the battery remains on the vehicle, disconnect the cables from the terminals.

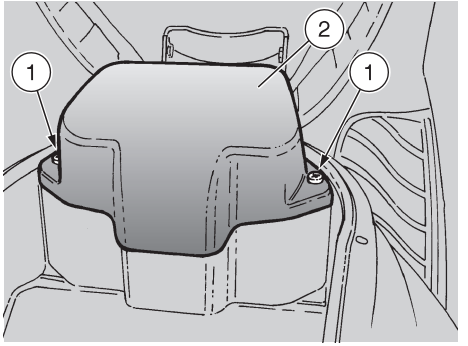

REMOVING THE BATTERY COVER

Carefully read p. 57 (BATTERY).

NOTE Position the vehicle on firm and flat ground.

- Make sure that the ignition switch is in position "".
- Raise the saddle, see p. 22 (UNLOCKING / LOCKING THE SADDLE).
- Unscrew and remove the two screws (1).
- Remove the battery cover (2).

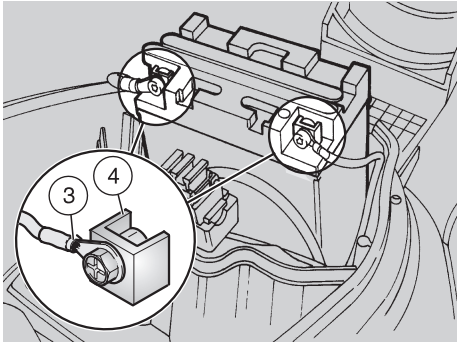

CHECKING AND CLEANING THE TERMINALS

- Remove the battery cover, see beside (REMOVING THE BATTERY COVER).
- Make sure that the cable terminals (3) and the battery terminals (4) are:
  - in good conditions (and not corroded or covered with deposits);
  - covered with neutral grease or Vaseline.

If necessary:

- Disconnect first the negative (**–**) and then the positive cable (**+**).
- Brush with a wire brush to eliminate any sign of corrosion.
- Reconnect first the positive (**+**) and then the negative cable (**–**).
- Cover the terminals of the cables and of the battery with neutral grease or Vaseline.

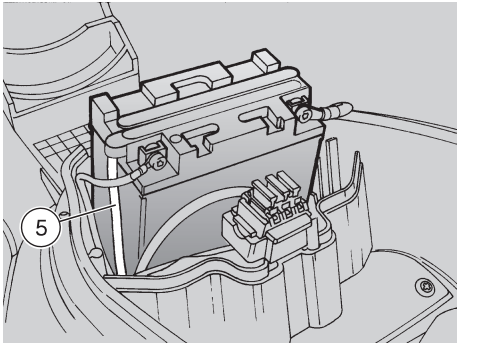

REMOVING THE BATTERY

- Remove the battery cover, see beside (REMOVING THE BATTERY COVER).
- Disconnect first the negative (**–**) and then the positive cable (**+**).
- Remove the battery breather pipe (5).
- Remove the battery from its compartment and put it on a flat surface, in a cool and dry place.

⚠ WARNING

Once it has been removed, the battery must be stored in a safe place and kept away from children.

- Put back the battery cover, see beside (REMOVING THE BATTERY COVER).

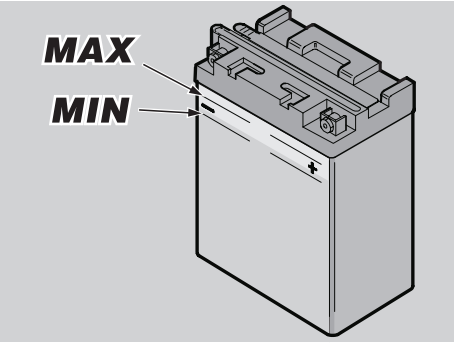

CHECKING THE ELECTROLYTE LEVEL

To check the electrolyte level, proceed as follows:

- Remove the battery cover, see p. 58 (REMOVING THE BATTERY COVER).
- Make sure that the fluid level is included between the two "**MIN**" and "**MAX**" notches stamped on the battery side. Otherwise:
- Remove the element plugs.

⚠ CAUTION

Top up with distilled water only. Do not exceed the "MAX" mark, since the electrolyte level increases during the recharge.

- Top up by adding distilled water.

RECHARGING THE BATTERY

- Remove the battery, see p. 58 (REMOVING THE BATTERY).
- Remove the element plugs.
- Check the electrolyte level, see beside (CHECKING THE ELECTROLYTE LEVEL).
- Connect the battery with a battery charger.
- A recharge with an amperage equal to 1/10th of the battery capacity is recommended.
- After the recharging operation, check the electrolyte level again and if necessary top up with distilled water.
- Put back the element plugs.

⚠ CAUTION

Reassemble the battery only 5-10 minutes after disconnecting the recharger, since the battery continues to produce gas for a short lapse of time.

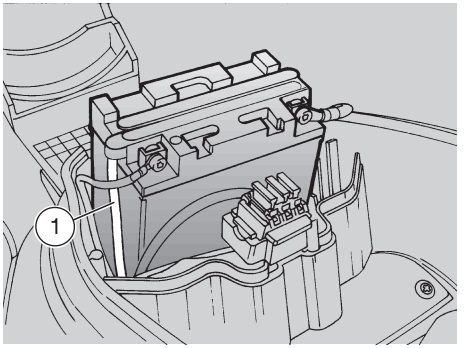

INSTALLING THE BATTERY

- Remove the battery cover, see p. 58 (REMOVING THE BATTERY COVER).
- Put the battery in its container.
- Connect the battery breather pipe (1).

⚠ CAUTION

Always connect the battery breather pipe, to prevent the sulphuric acid vapours from corroding the electric system, painted parts, rubber elements or gaskets when they exit the breather pipe itself.

- Connect, in order, the positive (**+**) and negative (**–**) cable.
- Cover the terminals of the cables and of the battery with neutral grease or Vaseline.
- Put back the battery cover, see p. 58 (REMOVING THE BATTERY COVER).

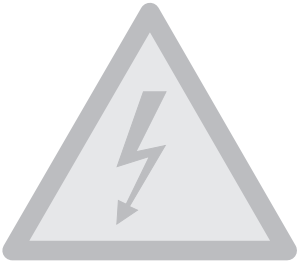

CHANGING THE FUSES

Carefully read p. 39 (MAINTENANCE).

⚠ CAUTION

Do not repair faulty fuses.
Never use fuses different from the recommended ones.
The use of unsuitable fuses may damage the electric system or, in case of short circuit, may even cause a fire.

NOTE If a fuse blows frequently, there probably is a short circuit or an overload in the electric system.
In this case it is advisable to consult an **aprilia** Official Dealer.

If an electric component does not work or works irregularly, or if the engine fails to start, it is necessary to check the fuses.
Check the 7,5 A and the 15 A fuses first and then the 20A fuse.

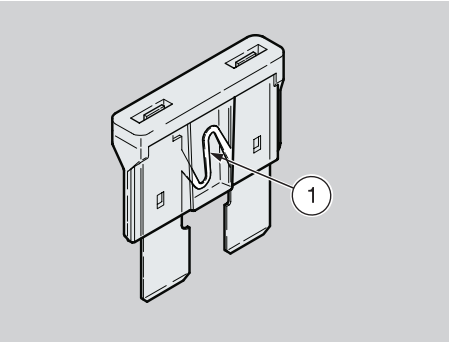

To carry out the checking:

- Remove the battery cover, see p. 58 (REMOVING THE BATTERY COVER).
- Extract the fuses one by one and check if the filament (1) is broken.
- Before replacing a fuse, try to find out the cause of the trouble, if possible.
- Then replace the damaged fuse with a new one having the same amperage.

NOTE If you use one of the spare fuses, put a new fuse in the appropriate seat.

- Put back the battery cover, see p. 58 (REMOVING THE BATTERY COVER).

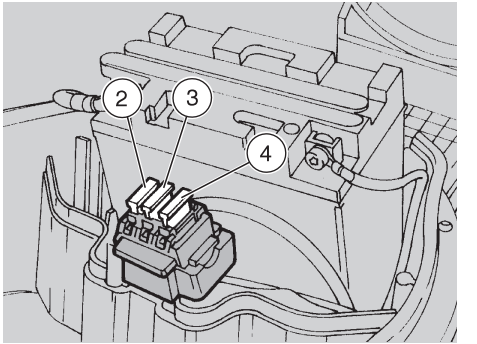

ARRANGEMENT OF THE FUSES

- **7,5A (2) fuse**
  From the ignition switch to: ignition.
- **15A (3) fuse**
  From the ignition switch to: all light loads and horn.
- **20A (4) fuse**
  From the battery to: ignition switch, voltage regulator, electric fan.

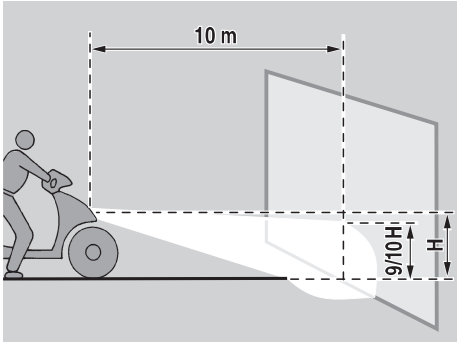

VERTICAL ADJUSTING OF THE HEADLIGHT BEAM

To rapidly check the correct direction of the beam, place the vehicle on flat ground, 10 m away from a wall.

Turn on the low beam, sit on the vehicle and make sure that the beam projected on the wall is slightly under the horizontal line of the headlight (about 9/10th of the total height).

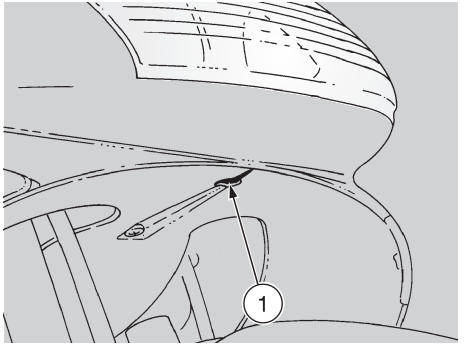

To adjust the headlight beam:

- Turn the appropriate screw (1) with a screwdriver.

  By TURNING IT CLOCKWISE, you set the beam upwards.

  By TURNING IT ANTICLOCKWISE, you set the beam downwards.

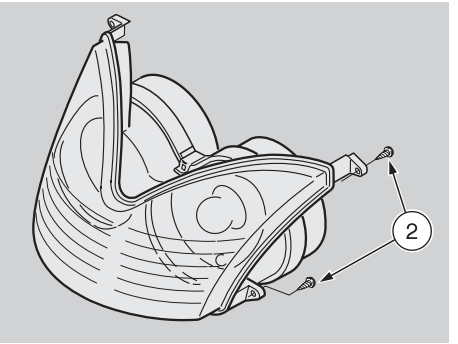

125 150 HORIZONTAL ADJUSTMENT OF THE HEADLIGHT BEAM USA

- Remove the front inner shield, see p. 54 (REMOVING THE FRONT INNER SHIELD).
- ★ Unscrew and remove the two screws (2).

NOTE Depending on the adjustment to be carried out, the screws (2) must be replaced with longer ones (supplied in kit).

- Position the appropriate spacers (supplied in kit) between the headlight fastening points and the front outer shield, according to the type of adjustment to be carried out.

NOTE Use fastening screws suitable for the selected spacers.

- ★ Insert and tighten the two screws (2).

BULBS

Carefully read p. 39 (MAINTENANCE).

⚠ WARNING

Risk of fire.

Keep fuel and other flammable substances away from the electrical components.

⚠ CAUTION

Before changing a bulb, move the ignition switch to position "⊗" and wait a few minutes, so that the bulb cools down.
Change the bulb wearing clean gloves or using a clean and dry cloth.
Do not leave fingerprints on the bulb, since these may cause its overheating and consequent breakage.
If you touch the bulb with bare hands, remove any fingerprint with alcohol, in order to avoid any damage.

DO NOT FORCE THE ELECTRIC CABLES.

NOTE Before changing a bulb, check the fuses, see p. 60 (CHANGING THE FUSES).

CHANGING THE DASHBOARD BULBS AND THE CLOCK BATTERY

If you need assistance or technical advice, consult your **aprilia** Official Dealer, who can ensure you prompt and accurate servicing.

CHANGING THE FRONT DIRECTION INDICATOR BULBS

Carefully read beside (BULBS).

To change the bulbs:

NOTE The following information refers to one direction indicator only, but is valid for both.

- Unscrew and remove the screw (1).

⚠ CAUTION

Proceed with care.
Do not damage the tangs and/or their seats.

- Remove the protection screen (2).
- Unscrew and remove the screw (3).

⚠ CAUTION

A focal lens is positioned in the inner part of the coloured screen; take care not to invert the right and left screen.

- Remove the coloured screen (4).
- Press the bulb (5) slightly and rotate it anticlockwise.

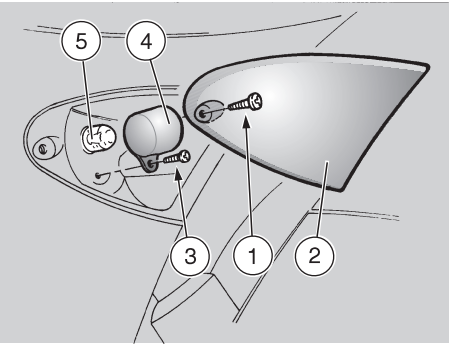

- Extract the bulb from its seat.

NOTE Insert the bulb in the bulb socket, making the two bulb pins coincide with the relevant guides on the socket.

- Correctly install a new bulb of the same type.

For the reassembly:

NOTE Upon reassembly, correctly position the protection screen (2) in its seat.
Do not invert the position of the screws (1) and (3).

⚠ CAUTION

Tighten the screw (1) and the screw (3) moderately and with great care, in order to avoid damaging the protection screen (2) and the coloured screen (4).

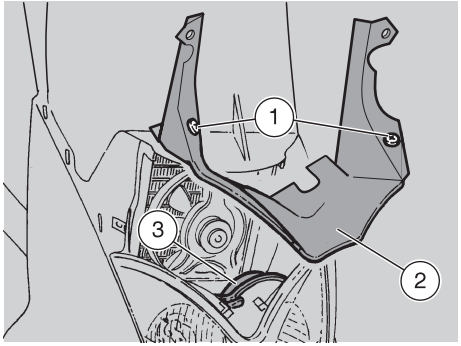

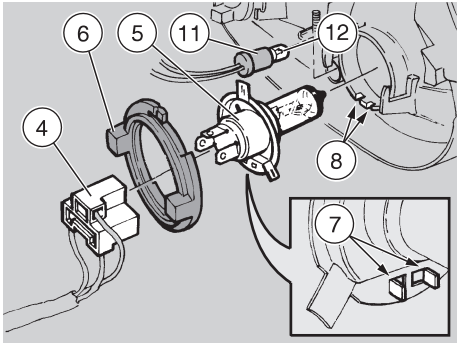

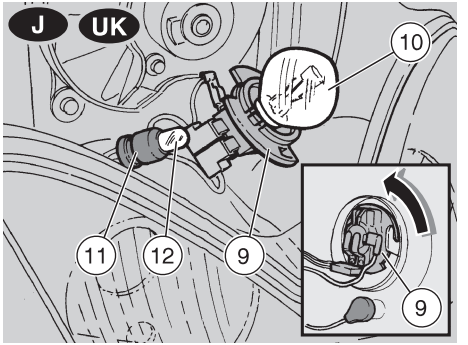

CHANGING THE HEADLIGHT BULBS

Carefully read p. 62 (BULBS).

The headlight contains:

– Two low/high beam bulbs.
– One parking light bulb (two parking light bulbs J UK).

To change the bulbs, proceed as follows:

- Remove the front cover, see p. 53 (REMOVING THE FRONT COVER).
- Unscrew and remove the screws (1) and take the washers.
- Remove the air conveyor (2) by withdrawing it from the upper pins.

NOTE Do not remove the protection element (3) completely, since it is fixed to the headlight body with two rivets.

- By lifting the upper fastening tang, move the protection element (3) with your hands.

LOW BEAM BULBS/HIGH BEAM BULBS (HALOGEN)

⚠ CAUTION

To extract the bulb electric connector, do not pull its electric wires.

- Grasp the bulb electric connector (4), pull it and disconnect it from the bulb (5).
- Rotate the bulb socket (6) anticlockwise and extract it from the reflector.
- Extract the bulb (5).

For the reassembly:

NOTE Insert the bulb (5) in the reflector, by making the two elements (7) on the bulb coincide with the respective guides (8) on the reflector.

- Position the bulb socket (6) in the reflector and rotate it clockwise.
- Connect the bulb electric connector (4).

LOW/HIGH BEAM BULBS J UK

- Rotate the bulb socket (9) anticlockwise and extract it from its seat.
- Slightly press the low/high beam bulb (10) and rotate it anticlockwise, extract it and replace it with a new one of the same type.

PARKING LIGHT BULBS

⚠ CAUTION

To extract the bulb socket, do not pull its electric wires.

- Grasp the bulb socket (11), pull it and take it out of its seat.
- Extract the parking light bulb (12) and replace it with a new one of the same type.

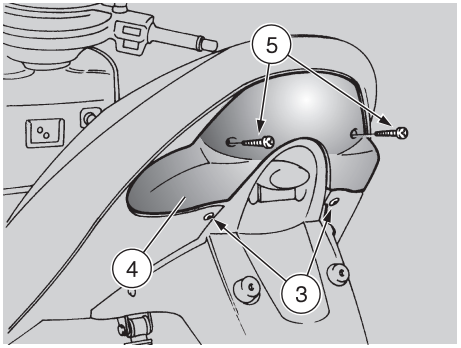

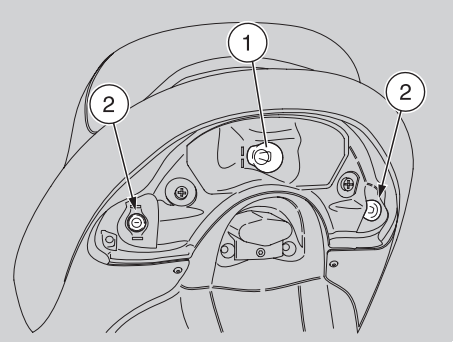

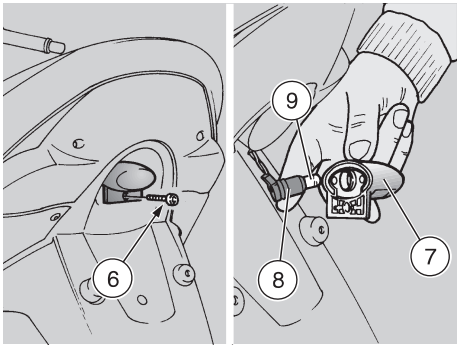

CHANGING THE REAR LIGHT BULB

Carefully read p. 62 (BULBS).

The rear light contains:
– A parking light/stoplight bulb (1).
– Two rear direction indicator bulbs (2).

To change them:
- Loosen the screws (3) in such a way as to facilitate the successive reinsertion of the protection screen (4).
- Unscrew and remove the screws (5).

⚠ CAUTION

While removing the protection screen, proceed carefully in order not to break the cog.

- Remove the protection screen (4).
- Slightly press the bulb and rotate it anticlockwise.
- Remove the bulb from its seat.

NOTE Insert the bulb in the socket, making the two bulb pins coincide with the relevant guides on the socket.

- Correctly install a new bulb of the same type.

NOTE Upon reassembly, correctly position the protection screen in its seat.

⚠ CAUTION

Tighten the screws (5) carefully, without exerting too much pressure, in order to avoid damaging the protection screen.

CHANGING THE NUMBER PLATE BULB

Carefully read p. 62 (BULBS).

To change the bulb:
- Unscrew and remove the screw (6).
- Remove the light unit (7).

⚠ CAUTION

Do not pull the electric wires to extract the bulb socket.

- Grasp the bulb socket (8), pull it and remove it from its seat.
- Withdraw the bulb (9) and replace it with a new one of the same type.

⚠ WARNING

Before transporting the vehicle, it is necessary to empty the fuel tank and the carburettor completely, see below (DRAINING THE FUEL TANK) making sure that both are completely dry.

During transport the vehicle must be kept in vertical position and be firmly anchored, in order to avoid any leakage of fuel, oil or coolant.

In case of failure, do not tow the vehicle, but ask for assistance.

DRAINING THE FUEL TANK

Carefully read p. 24 (FUEL).

⚠ WARNING

Risk of fire.
Wait until the engine and the exhaust silencer have completely cooled down.
Fuel vapours are noxious for your health.

Before proceeding, make sure that the room in which you are working is properly ventilated.
Do not inhale fuel vapours.
Do not smoke, nor use free flames.

DO NOT DISPOSE OF FUEL IN THE ENVIRONMENT.

- Position the vehicle on the centre stand.
- Stop the engine and wait until it has cooled down.
- Prepare a container with capacity exceeding the fuel quantity present in the tank and put it on the ground on the left side of the vehicle.
- Remove the fillercap.
- Empty the fuel tank by means of a manual pump or a similar system.

⚠ WARNING

After draining the tank, tighten the fillercap.

To drain the carburettor completely, proceed as follows:

- Remove the left inspection cover, see p. 52 (REMOVING THE RIGHT AND LEFT INSPECTION COVERS).

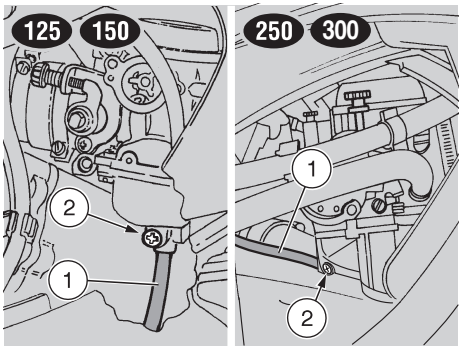

- Put the free end of the pipe (1) into a receptacle.
- Open the carburettor outlet by loosening the drain screw (2) positioned under the float chamber.

When all the fuel has flowed out of the carburettor:

- Tighten the drain screw (2) completely.

⚠ CAUTION

Tighten the drain screw (2) with care, to avoid fuel leakages from the carburettor during the refuelling.

If necessary, contact an aprilia Official Dealer.

Clean the vehicle frequently if it used in particular areas or conditions, such as:

- Polluted areas (cities and industrial areas).
- Areas characterized by an high percentage of salinity and humidity (sea areas, hot and humid climates).
- Particular conditions (use of salt and anti-ice chemical products on the roads during the winter).
- Avoid leaving deposits of industrial and polluting powders, tar spots, dead insects, bird droppings, etc. on the body.
- Avoid parking the vehicle under trees, since in some seasons residues, resins, fruits or leaves fall down, which contain substances that may damage the paint.

⚠ WARNING

After the vehicle has been washed, its braking functions could be temporarily impaired because of the presence of water on the grip surfaces. Calculate long braking distances to avoid accidents. Brake repeatedly to restore normal conditions.

Carry out the preliminary checking operations, see p. 32 (PRELIMINARY CHECKING OPERATIONS).

To remove dirt and mud from the painted surfaces use a low- pressure water jet, carefully wet the dirty parts, remove mud and filth with a soft car sponge impregnated with a lot of water and shampoo (2 ÷ 4% parts of shampoo in water).
Then rinse with plenty of water and dry with chamois leather.

To clean the outer parts of the engine use a degreaser, brushes and wipers.

⚠ CAUTION

Polish with silicone wax only after having carefully washed the vehicle.
Do not use polishing pastes on matt paints.
Do not wash the vehicle under the sun, especially during the summer, when the body is still warm, since if the shampoo dries before being rinsed away, it can damage the paint.

Do not use liquids at a temperature exceeding 40°C to clean the plastic components of the vehicle

Use neither high pressure water/air jets, nor vapour jets on the following parts: wheel hubs, controls on the right and on the left side of the handlebar, bearings, brake pumps, instruments and indicators, silencer exhaust, glove/tool kit compartment, ignition switch/steering lock.

Do not use alcohol, petrol or solvents to clean the rubber and plastic parts and the saddle: use only water and mild soap.

⚠ WARNING

Do not apply protection waxes onto the saddle, in order not to make it too slippery.

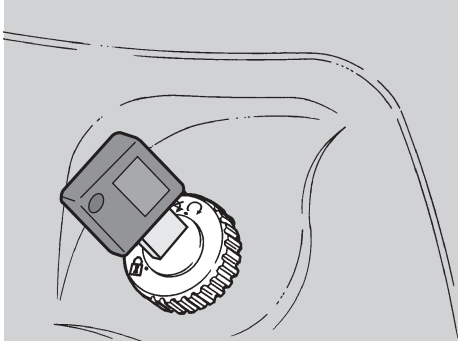

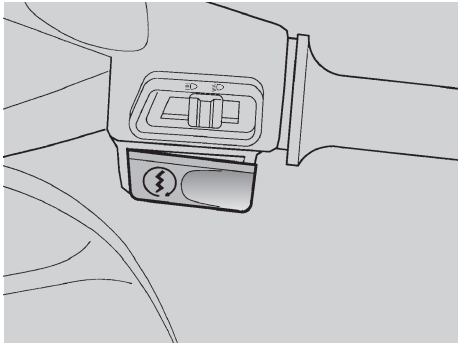

LONG PERIODS OF INACTIVITY

After a long period of inactivity of the vehicle some precautions are necessary to avoid any problem.

Further, it is important to carry out the necessary repairs and a general check up before the period of inactivity, since you could forget to carry them out later.

Proceed as follows:

- Empty the fuel tank and the carburettor, see p. 65 (DRAINING THE FUEL TANK).
- Remove the spark plug, see p. 56 (SPARK PLUG).
- Pour a teaspoon of engine oil (5-10 cm^3) into the cylinder.

NOTE Put a clean cloth on the cylinder, near the spark plug seat, in order to protect it from oil sprays.

- Turn the ignition switch to position "○" and press the engine start push button "⊛" for a few seconds, to distribute the oil evenly on the cylinder surfaces.
- Remove the cloth.
- Put back the spark plug.
- Remove the battery, see p. 58 (REMOVING THE BATTERY) and p. 57 (LONG INACTIVITY OF THE BATTERY).
- Wash and dry the vehicle, see p. 66 (CLEANING).
- Polish the painted surfaces with wax.
- Inflate the tyres, see p. 68 (TECHNICAL DATA).
- By means of a suitable support, position the vehicle so that both tyres are raised from the ground.
- Place the vehicle in an unheated, not-humid room, away from sunlight, with minimum temperature variations.
- Position and tie a plastic bag on the final pipe of the exhaust silencer, in order to prevent moisture from getting into it.
- Cover the vehicle avoiding the use of plastic or waterproof materials.

AFTER A PERIOD OF INACTIVITY

- Uncover and clean the vehicle, see p. 66 (CLEANING).
- Check the charge of the battery, see p. 59 (RECHARGING THE BATTERY) and install it, see p. 59 (INSTALLING THE BATTERY).
- Refuel, see p. 24 (FUEL).
- Carry out the preliminary checking operations, see p. 32 (PRELIMINARY CHECKING OPERATIONS).

⚠ WARNING

Have a test ride at moderate speed in a low-traffic area.

TECHNICAL DATA

Description		125	150	250	300
DIMENSIONS	Max. length	1830 mm		1865 mm	
	Max. length (rear mudguard extension included)	1920 mm		1955 mm	
	Max. width	740 mm		770 mm	
	Max. height (front part of the fairing included)	1410 mm		1410 mm	
	Seat height	800 mm		780 mm	
	Distance between centres	1310 mm		1325 mm	
	Min. ground clearance	170 mm		135 mm	
	Weight ready for starting	139 kg		150 kg	
ENGINE	Type	one-cylinder, 4-stroke engine with overhead camshaft			
	Number of valves	4		2	
	Number of cylinders	1			
	Total displacement	124,91 cm^3	150,95 cm^3	249,78 cm^3	264,47 cm^3
	Bore / stroke	56,4 mm / 50,0 mm	62,0 mm / 50,0 mm	69,0 mm / 66,8 mm	71,0 mm / 66,8 mm
	Compression ratio	12,5 ± 0,5 : 1		10 ± 0,5 : 1	
	Starting	electric			
	Engine idling rpm	1400 ± 50 rpm		1500 ± 100 rpm	1450 ± 100 rpm
	Clutch	automatic, dry centrifugal clutch			
	Change gear	automatic			
	Lubrication system	wet sump lubrication, forced circulation with mechanical pump; oil level check by means of a graduated dipstick			
	Cooling	liquid cooling, forced circulation with centrifugal pump			
TRANSMISSION	Speed change gear	automatic stepless			
	Primary	V-belt			
	Secondary	gears			
	Total engine/wheel ratio	minimum 27,176 maximum 8,152		minimum 15,808 maximum 5,539	

Description		125	150	250	300
CAPACITIES	Fuel (reserve included)	9 ℓ		9,5 ℓ	
	Fuel reserve	1,8 ℓ		1,5 ℓ	
	Engine oil - engine oil change only - engine oil and engine oil filter change - change for engine overhaul	1050 cm³ 1100 cm³ 1150 cm³		1200 cm³ — 1400 cm³	
	Transmission oil	100 cm³		250 cm³	
	Coolant (50% water + 50% antifreeze with ethylene glycol)	1,2 ℓ		1,3 ℓ	
	Front fork oil	148 cm³ (for each rod)			
	Seats	2			
	Vehicle max. load (driver + luggage)	105 kg			
	Vehicle max. load (driver + passenger + luggage)	180 kg		200 kg	
CARBURETTOR	Model	MIKUNI BS 26 -	MIKUNI BS 26	TEI KEI 5GM1A	TK 5SE
	– alternative	KEIHIN CVK 26		–	
	Model CH	MIKUNI BS 26 - 61		TEI KEI 5GM1A	TK 5SE
	Choke tube	—		equivalent diameter 28 mm	28 mm
	Choke tube (Mikuni)	equivalent diameter 22,2 mm		—	
	Choke tube (Keihin)	equivalent diameter 25 mm		—	
FUEL SUPPLY	Type	vacuum pump			
	Fuel	Leaded (4 Stars UK) or unleaded premium grade petrol according to the DIN 51600 standard, min. O.N. 95 (N.O.R.M.) and 85 (N.O.M.M.)		premium grade unleaded petrol, min. O.N. 91 (N.O.R.M.) and 81 (N.O.M.M.).	

Description		125	150	250	300
FRAME	Type	one beam at the front, split in two overlapping cradles at the rear, in steel tubes with high yield point			
	Steering inclination angle	26°		28°	
	Fore stroke	85 mm		100 mm	
SUSPENSIONS	Front	hydraulically operated telescopic fork			
	Stroke	90 mm			
	Rear	two hydraulic shock absorbers with double effect and preload adjustment with five positions			
	Wheel stroke	104 mm		90 mm	
BRAKES	Front	disc brake - Ø 220 mm - with hydraulic transmission			
	Rear	disc brake - Ø 190 mm - with hydraulic transmission		disc brake - Ø 220 mm - with hydraulic transmission	
WHEEL RIMS	Type	in light alloy			
	Front	3,00 x 12”			
	Rear	3,50 x 12”			
TYRES	Type	Tubeless			
	FRONT	130 / 70 - 12” 56 L		130 / 70 - 12” 56 P	
	- alternatively	120 / 70 - 12” 51 P		130 / 70 - 12” 62 L	—
	REAR	140 / 70 - 12” 60 J	140 / 70 - 12” 60L	130 / 70 - 12” 62 P	
	- alternatively	—	—	130 / 70 - 12” 62 L	—
	STANDARD INFLATION PRESSURE				
	Front	190 kPa (1,9 bar)			
	Rear	190 kPa (1,9 bar)		210 kPa (2,1 bar)	
	INFLATION PRESSURE WITH PASSENGER				
	Front	200 kPa (2,0 bar)		210 kPa (2,1 bar)	
	Rear	220 kPa (2,2 bar)		240 kPa (2,4 bar)	

Description		125	150	250	300
IGNITION	Type	C.D.I. / Inductive			4 AS-AP
	Spark advance	8° ± 2° - before T.D.C. at 1600 rpm		minimum 10° at 1500 rpm maximum 32° at 5000 rpm	minimum 2° at 1500 rpm maximum 22° at 8250 rpm
SPARK PLUG	Standard	NGK CR8E VX		NGK DR8EA	
	Spark plug gap	0,6 – 0,7 mm			
ELECTRIC SYSTEM	Battery	12 V - 12 Ah			
	Fuses	20 - 15 - 7,5 A			
	Generator (with permanent magnet)	12 V - 180 W		12 V - 200 W	
BULBS	Low/high beam	12 V - 35 / 35 W			
	Low/high beam J UK	12 V - 35 / 35 W			
	Front parking light	12 V - 3 W			
	Direction indicators	12 V - 10 W			
	Rear parking light/stoplight	12 V - 5/21 W			
	Number plate	12 V - 5 W			
	Dashboard lighting	12 V - 1,2 W			
WARNING LIGHTS	Direction indicators	12 V - 2 W			
	Engine oil pressure 125 150	12 V - 2 W		–	
	Engine oil change 250 300	–		12 V - 2 W	
	Low beam	12 V - 2 W			
	High beam	12 V - 2 W			
	Low fuel	12 V - 2 W			

LUBRICANT CHART

Engine oil (recommended): Agip 4T FORMULE RACING, SAE 5W -40
As an alternative to the recommended oil, it is possible to use high-quality oils with characteristics in compliance with or superior to the CCMC G-4, A.P.I. SG. specifications.

Transmission oil (recommended): Agip GEAR SYNTIL, SAE 75W - 90.
As an alternative to the recommended oil, it is possible to use high-quality oils with characteristics in compliance with or superior to the A.P.I. GL4 specifications..

Fork oil (recommended): Agip FORK 5W or Agip FORK 20W.

If you need an oil with intermediate characteristics in comparison with the Agip FORK 5W and Agip FORK 20W, these can be mixed as indicated below:

SAE 10W = Agip FORK 5W 67% of the volume + Agip FORK 20W 33% of the volume.

SAE 15W = Agip FORK 5W 33% of the volume + Agip FORK 20W 67% of the volume.

Bearings and other lubrication points (recommended): 125 150 Agip GREASE SM2.

250 300 Agip GREASE 30.

As an alternative to the recommended product, use high-quality grease for rolling bearings, working temperature range -30°C.... +140°C, dripping point 150°C... 230°C, high protection against corrosion, good resistance to water and oxidation..

Protection of the battery poles: neutral grease or vaseline.

⚠ WARNING

Use new brake fluid only. Do not mix different makes or types of oil without having checked bases compatibility.

Brake fluid (recommended): Agip BRAKE 5.1 DOT 4 (DOT 5 compatible).

⚠ WARNING

Use only antifreeze and anticorrosive without nitrite, ensuring protection at -35°C at least.

Engine coolant (recommended): Agip COOL.

THE VALUE OF SERVICE aprilia

Grazie ai continui aggiornamenti tecnici e ai programmi di formazione specifica sui prodotti **aprilia**, solo i meccanici della Rete Ufficiale **aprilia** conoscono a fondo questo veicolo e dispongono dell'attrezzatura speciale occorrente per una corretta esecuzione degli interventi di manutenzione e riparazione.

L'affidabilità del veicolo dipende anche dalle condizioni meccaniche dello stesso. Il controllo prima della guida, la regolare manutenzione e l'utilizzo esclusivo dei Ricambi Originali **aprilia** sono fattori essenziali !

Per avere informazioni sul Concessionario Ufficiale e/o Centro Assistenza più vicino, riferirsi alle Pagine Gialle o cercare direttamente sulla cartina geografica presente nel nostro Sito Internet Ufficiale :

www.aprilia.com

Solo se si richiedono Ricambi Originali **aprilia** si avrà un prodotto studiato e testato già durante la fase di progettazione del veicolo. I Ricambi Originali **aprilia** sono sistematicamente sottoposti a procedure di controllo della qualità, per garantirne la piena affidabilità e durata nel tempo.

Importers

I	**APRILIA**	via G. Galilei, 1 - 30033 Noale (VE) Italy Tel. +39(0)41 5829111 - Fax +39(0)41 441054 - Servizio Clienti **aprilia** +39(0)41 5079821
UK	**APRILIA WORLD SERVICE UK branch**	15 Gregory Way - SK5 7ST Stockport - Cheshire Tel. 0044-161 475 1800 - Fax 0044-161 475 1825 - Email: massimo_granata@aprilia.com
D	**APRILIA MOTORRAD**	Am Seestern 3 - D-40547 - Dusseldorf Tel. 0049-211-59018-00 - Fax 0049-211-5901819 - Email: Ralf_kemper@aprilia.de
NL	**APRILIA WORLD SERVICE B.V.**	Nikkelstraat 1 - 4823 - Ae Breda Tel. 0031-76-5431640 - Fax 0031-76-5431649 - Email: Dennis_Opstal@nl.aprilia.com
E	**APRILIA WORLD SERVICE** Succursale en Espana	Edificio América, Av.da de Arangon, 334 - 28022 Madrid Tel. 0034-91-7460066 - Fax 0034-91-7460065- Email: Paco_Montes@aprilia.es
F	**APRILIA WORLD SERVICE** Succursale en France	z.a. Central Parc - 255 Blv. R. Ballanger B.P. 77 - 93421- Villepinte Tel. 0033-1-49634747 - Fax 0033-1-49638750 - Email: bschweitzer@aprilia.fr
CZ	**A. SPIRIT A.S.** **A. SPIRIT A.S. (Sede operativa)**	Saldova 38 - 180 00 - Praha 8 - Karlin Bubenska 43 - 170 00 - Praha 7 Tel. 0042-02-96547142 - Fax 0042-02-96547145 - Email: pistek@aspirit.cz
SLO	**AVTO TRIGLAV d.o.o.**	Baragova 5 - 1113 - Ljubljana Tel. 00386-1-5883 421 - Fax. 00386-1-5883465 - Email: ziga.martincic@avto-triglav.si
A	**GINZINGER IMPORT GmbH & CO.**	Frankenburgerstrasse 19 - 4910 - Ried im Innkreis Tel. 0043-7752-88077 - Fax. 0043-7752-70684 - Email: office@aprilia.at
HR	**ING-KART d.o.o.**	Samoborska cesta 258 - 10000 - Zagreb Tel. 00385-1-3498000 - Fax. 00385-1-3499111 - Email: mario.petrusa@aprilia.hr
IRL	**K.D.I. Kawasaki Distributor IRL. LTD:**	no. 1 Long Mile Road - Dublin 12 Tel. 00353-1-4566222 - Fax. 00353-1-4756461 - Email:sales@bikeworld.ie
N	**HARO SKANDINAVIA A.S.**	Kjorbekkdalen 6 - 3735- Skien Tel. 0047-35506780 - Fax. 0047-35506781 - E-mail:tore@aprilia.no

Importers

TR	**MOTOMAX MOTORLU ARACLAR SAN. VE TIC. A.S.**	Kore Sehitleri Cad. No. 42 - 80300 - Zincirlikuyu - Istanbul Tel. 0090-212-3360058 - Fax. 0090-212-3360057- Email: aincili@motomax.com.tr
H	**MILLE MOTOR KFT. (sede operativa)**	Hold utca 23 - H-1054 - Budapest Tel. 0036-1-3329938 - Fax. 0036-1-2693044 - Email: Zsoldos.lajos@elender.hu
P	**MILFA IMPORTAÇÃO EXPORTAÇÃO LDA.**	Av. Da Republica 692 - 4450 - Matosinhos Tel. 00351-229382450 - Fax. 00351-229371305 - Email: milfa@milfa.pt
GR	**APRILIA HELLAS**	Rizareiou 4 - 15233 - Halandri Tel. 0030-210-6898290 - Fax. 0030-210-6898056
CH	**MOHAG A.G.**	Bernerstrasse Nord 202 - 8064 - Zurigo Tel. 0041-1-4348686 - Fax 0041-1-434 8606 - Email: agonser@mohag.ch
B	**N.V./S.A. RAD**	Landegemstraat 4 - Industriegebied - B-9031 - Drongen-Baarle Tel. 0032-9-2829410 - Fax. 0032-9-2810012 - Email: Kurt_Derynck@rad.be
DK	**T.M.P.**	Hammervej 32 - 7900 - Nikobing Mors Tel. 0045-97-722233 - Fax. 0045-97-722143/33 - Email: thomas@aprilia.dk
SF	**TUONTI NAKKILA OY**	P.o.B. 18 - 29250 - Nakkila Tel. 00358-2-5352500 - Fax. 00358-2-5372793 - Email: satu.saarinen@aprilia.fi
R	**RO GROUP INT.**(sede operativa)	Str. Depozitelor 41-43 Jud. Arges - Pitesti Tel. 0040-248211004 -Fax. 0040-248211004 - Email: marian.ion@rogroup.ro
CSI	**Z.A.O. ITALMOTO (**sede operativa)	Ul. Preobragenskaya 5/7 - 107076 - Mo - Moscow Tel. 007-095-780 4294 - Fax. 007-095-964 4001 - Email: italmoto@mtu-net.ru
USA	**APRILIA WORLD SERVICE U.S.A., INC.**	109 Smoke Hill Lane Suite 190 - GA 30188 - Woodstock Tel. 001-770-592-2261 - Fax. 001-770-592-4878
J	**APRILIA JAPAN CORP.**	SHINYOKOHAMAMEGURO BLDG. 3-22-5 SHINYOKOHAMA KOUHOKU-KU 222-0033 YOKOHAMA-SHI KANAGAWA -Tel. 0081-454772632 - Fax 0081-454772605 - Email: m-okuyama@apriliajapan.co.jp
AUS	**JOHN SAMPLE GROUP PTY LTD.**	8 Sheridan Close - NSW 2214 - Milperra - Sydney Tel. 0061-2-97722666 - Fax. 0061-2-97742321 - Email: doreilly@jsg.com.au

Importers

NZ **MOTORCYCLING DOWNUNDER LTD.**	35, Manchester Street - P.o.B. 22416 - Christchurch Tel. 0064-3-3660129 - Fax. 0064-3-3667580 - Email: j.horne@xtra.co.nz
RSA **MOTOVELO S.A.**	Old Pretoria Road - Wynberg - Johannesburg Tel. 0027-11-7868486 - Fax. 0027-11-7868482 - Email: motovelo@betech.co.za
MEX **APRILIA DE MEXICO, SA. de CV.**	San Jeromino - 64640 - 552 Monterrey N.L. Tel. 0052-818333-4493 - Fax. 0052-818348-9398 - sbertu Email: javier@aprilia.com.mx
ROK **BIKE KOREA CO. LTD.**	YeungSoo Bldg. 302 #206-25, Ohjang-Dong, Chung-Ku Seoul Tel. 0082-2-22756130 - Fax 0082-2-22756132 - Email: kukbike@yahoo.co.kr
RP **ULTRA BIKERS NETWORK INC.**	Bldg. 7294 cn Recto Highway - Pampanga Tel. 00632-7524450 - Fax 00632-7505764 - Email: ultracar@info.com.ph
SGP **CYCLENET PTE TLD**	1179 Serangoon Road - 328232 - Singapore Tel. 0065 6299 6251 - Fax. 0065 6297 5684 - Email: jeorj@mah.com.sg
HK **AH LAM MOTORCYCLE CO. LTD.**	29 Hak Po Street - Mongkok Kowloon - Hong Kong Tel. 00852-23859229 - Fax. 00852-23857920 - Email: garyyip@ahlam.com.hk
RC **PERFECT MOTORS COMPANY LIMITED**	No. 256, Sec. 2, Jhonghan Road, Taishan Township, Taipei County - 243 R.O.C Taipei Tel. 00886-222970511 - Fax. 00886-222970569 - Email: twintwin2@hotmail.com
KWT **ZED MOTORZ - Div. Of AL-RADWAN INTERNATIONAL GROUP**	Block 1, Street 13, Bldg 107, Shuwaikh Industrial 45703 Tel. 00965-4828072 - Fax. 00965-4828073 - Email: zed@zedmotorz.com
RL **ACCESS INTERNATIONAL FOR TRADING SARL.**	Diamond Tower, 10th Floor P.O.B. 13 - Verdun, near Mandarine Beirut Tel. 00961-1797333 - Fax. 00961-1798333 - Email: access_in@hotmail.com
RI **PT. MOTOR MEGA PERFORMA**	Jl. Keutamaan no. 75 - Jakarta Barat Tel. 0062 21 63333929 - Fax. 0062 21 6337889 - Email: purity@cbn.net.id
CDN **BARRETT MARKETING GROUP ltd.**	9060 300 Lockhart Mill Road - E7M 5C3 - Woodstock Tel. 001-5063281315 - Fax. 001-5063281582 - Email: joseeb@barrettcorp.com

Importers

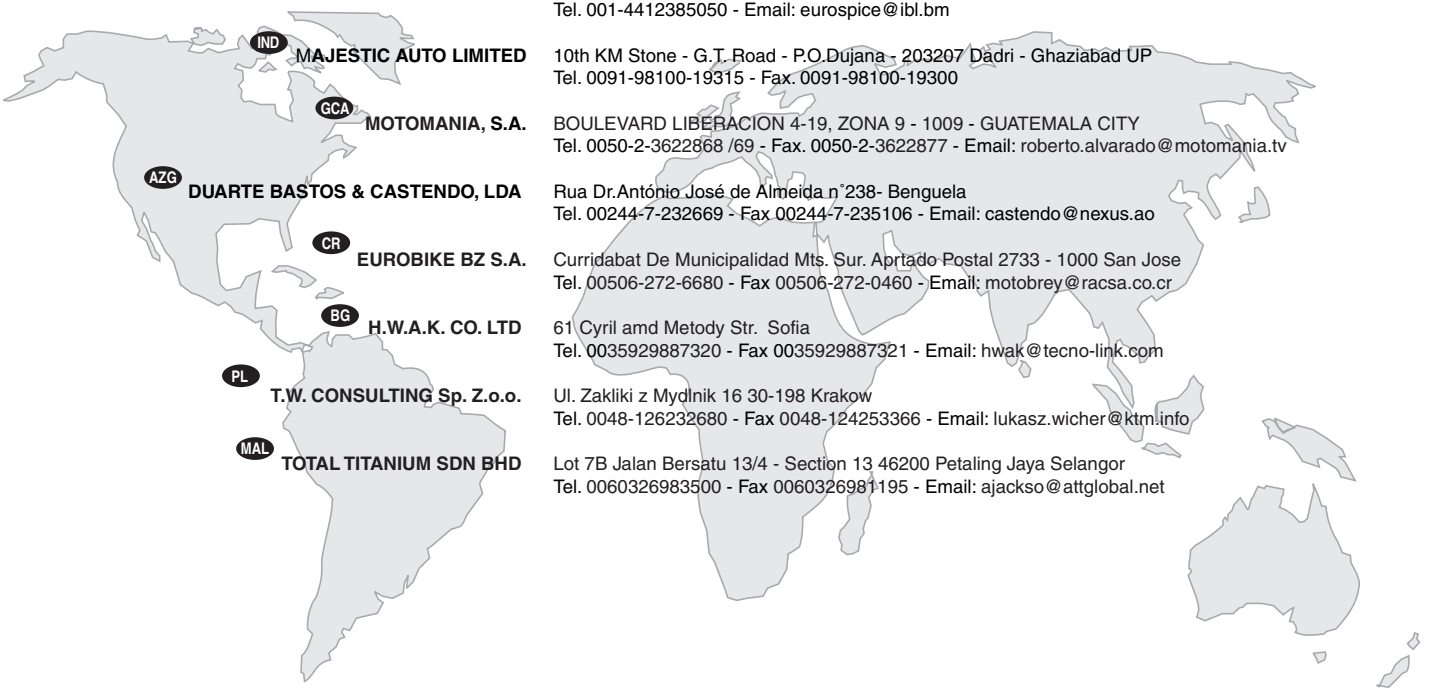

BERMUDA INTERNATIONAL LTD.
235, Middle Road - Southampton
Tel. 001-4412385050 - Email: eurospice@ibl.bm

MAJESTIC AUTO LIMITED
10th KM Stone - G.T. Road - P.O.Dujana - 203207 Dadri - Ghaziabad UP
Tel. 0091-98100-19315 - Fax. 0091-98100-19300

MOTOMANIA, S.A.
BOULEVARD LIBERACION 4-19, ZONA 9 - 1009 - GUATEMALA CITY
Tel. 0050-2-3622868 /69 - Fax. 0050-2-3622877 - Email: roberto.alvarado@motomania.tv

DUARTE BASTOS & CASTENDO, LDA
Rua Dr.António José de Almeida n°238- Benguela
Tel. 00244-7-232669 - Fax 00244-7-235106 - Email: castendo@nexus.ao

EUROBIKE BZ S.A.
Curridabat De Municipalidad Mts. Sur. Aprtado Postal 2733 - 1000 San Jose
Tel. 00506-272-6680 - Fax 00506-272-0460 - Email: motobrey@racsa.co.cr

H.W.A.K. CO. LTD
61 Cyril amd Metody Str. Sofia
Tel. 0035929887320 - Fax 0035929887321 - Email: hwak@tecno-link.com

T.W. CONSULTING Sp. Z.o.o.
Ul. Zakliki z Mydlnik 16 30-198 Krakow
Tel. 0048-126232680 - Fax 0048-124253366 - Email: lukasz.wicher@ktm.info

TOTAL TITANIUM SDN BHD
Lot 7B Jalan Bersatu 13/4 - Section 13 46200 Petaling Jaya Selangor
Tel. 0060326983500 - Fax 0060326981195 - Email: ajackso@attglobal.net

WIRING DIAGRAM - Leonardo 125 (J) - Leonardo 150 (J)

(vehicle modification code “A” and “B” indicated in the SPARE PARTS IDENTIFICATION LABEL, see p. 3)

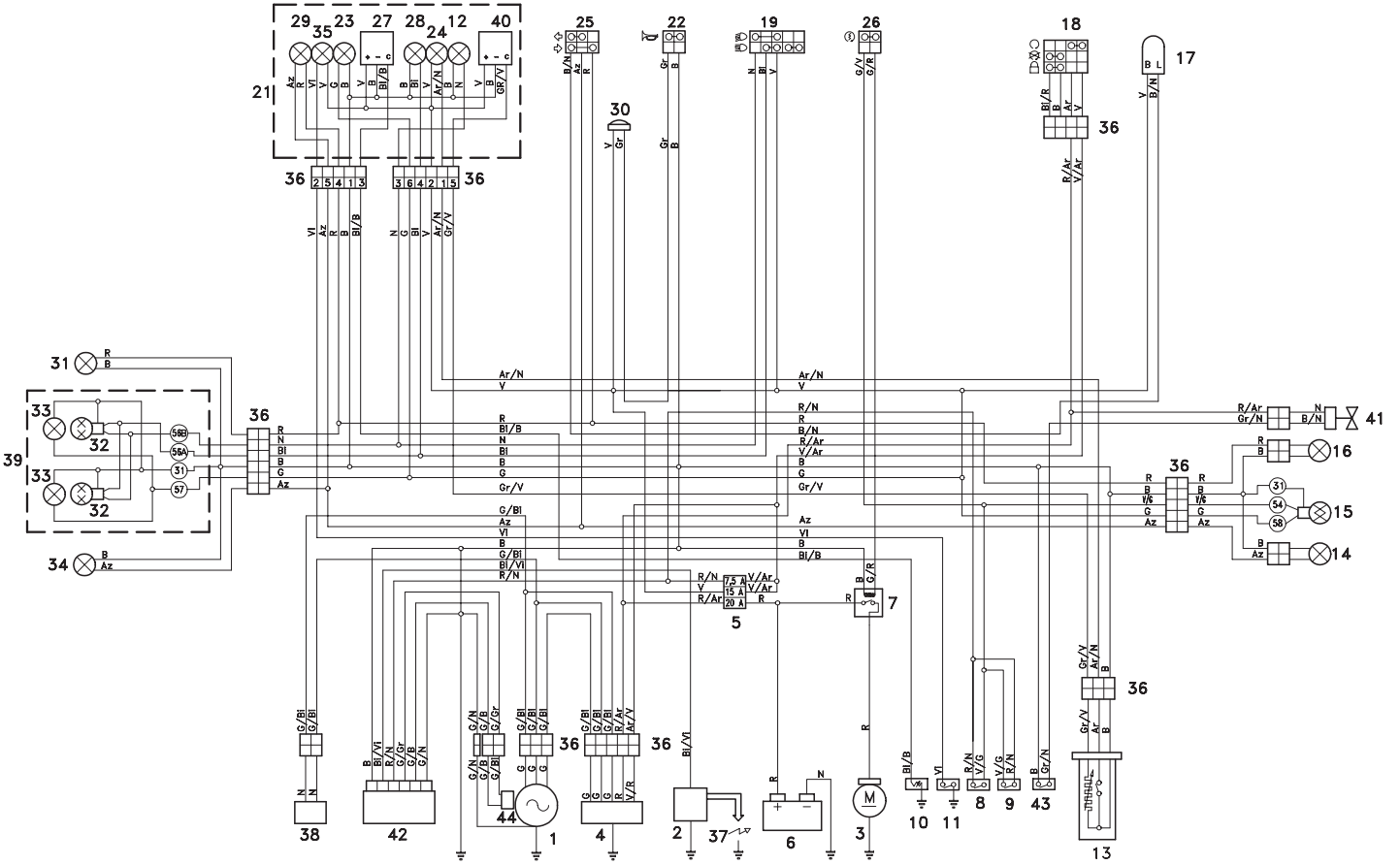

WIRING DIAGRAM KEY - Leonardo 125 (J) - Leonardo 150 (J)

(vehicle modification code "A" and "B" indicated in the SPARE PARTS IDENTIFICATION LABEL, see p. 3)

1) Generator
2) Ignition coil
3) Starter
4) Voltage regulator
5) Fuses
6) Battery
7) Start relay
8) Front stoplight switch
9) Rear stoplight switch
10) Coolant temperature thermistor
11) Engine oil pressure sensor
12) Low beam warning light
13) Fuel level sensor
14) Rear left direction indicator
15) Rear light
16) Rear right direction indicator
17) Blinking
18) Ignition switch
19) Dimmer switch
21) Complete dashboard
22) Horn push button
23) Dashboard bulbs
24) Low fuel warning light
25) Direction indicator switch
26) Start push button
27) Coolant temperature instrument
28) High beam warning light
29) Direction indicator warning light
30) Horn
31) Front right direction indicator
32) Low/high beam bulb
33) Front parking light
34) Front left direction indicator
35) Engine oil pressure warning light
36) Multiple connectors
37) Spark plug
38) Automatic starter
39) Complete headlight
40) Fuel level indicator
41) Fan
42) CDI
43) Thermal switch
44) Pick up

CABLE COLOURS

Ar orange
Az light blue
B blue
Bl white
G yellow
Gr gray
M brown
N black
R red
V green
Vi violet
Ro pink

WIRING DIAGRAM - Leonardo 125 - Leonardo 150

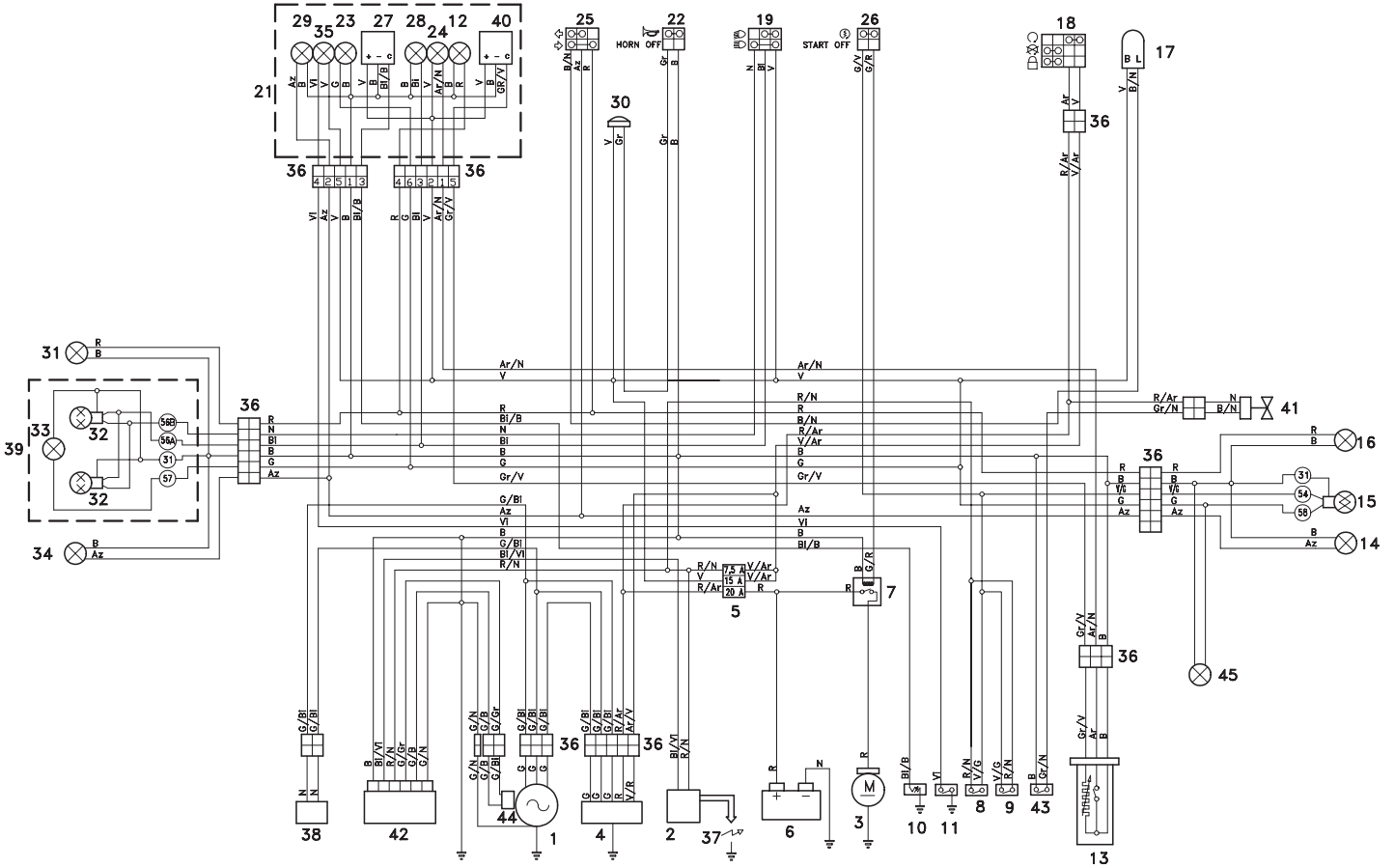

WIRING DIAGRAM KEY - Leonardo 125 - Leonardo 150

1) Generator
2) Ignition coil
3) Starter
4) Voltage regulator
5) Fuses
6) Battery
7) Start relay
8) Front stoplight switch
9) Rear stoplight switch
10) Coolant temperature thermistor
11) Engine oil pressure sensor
12) Right direction indicator warning light
13) Fuel level sensor
14) Rear left direction indicator
15) Rear light
16) Rear right direction indicator
17) Blinking
18) Ignition switch
19) Dimmer switch
21) Complete dashboard
22) Horn push button
23) Dashboard bulbs
24) Low fuel warning light
25) Direction indicator switch
26) Start push button
27) Coolant temperature instrument
28) High beam warning light
29) Left direction indicator warning light
30) Horn
31) Front right direction indicator
32) Low/high beam bulb
33) Front parking light
34) Front left direction indicator
35) Engine oil pressure warning light
36) Multiple connectors
37) Spark plug
38) Automatic starter
39) Complete headlight
40) Fuel level indicator
41) Fan
42) CDI
43) Thermal switch
44) Pick up
45) Number plate light

CABLE COLOURS

Ar orange
Az light blue
B blue
Bl white
G yellow
Gr gray
M brown
N black
R red
V green
Vi violet
Ro pink

WIRING DIAGRAM - Leonardo 250

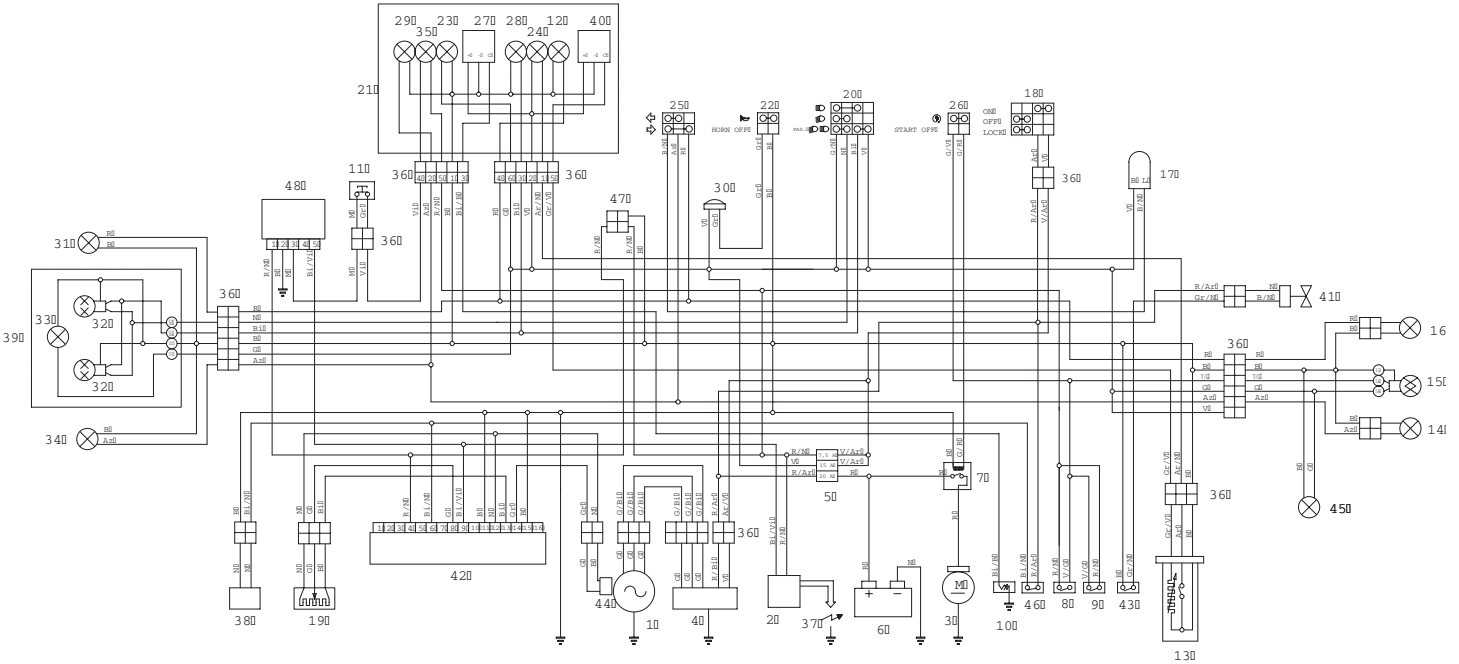

WIRING DIAGRAM KEY - Leonardo 250

1) Generator
2) Ignition coil
3) Starter
4) Voltage regulator
5) Fuses
6) Battery
7) Start relay
8) Front stoplight switch
9) Rear stoplight switch
10) Coolant temperature thermistor
11) Engine oil change warning light disconnection push button
12) Right direction indicator warning light
13) Fuel level sensor
14) Rear left direction indicator
15) Rear light
16) Rear right direction indicator
17) Blinking
18) Ignition switch
19) Throttle valve position sensor
20) Dimmer switch
21) Complete dashboard
22) Horn push button
23) Dashboard bulbs
24) Low fuel warning light
25) Direction indicator switch
26) Start push button
27) Coolant temperature instrument
28) High beam warning light
29) Left direction indicator warning light
30) Horn
31) Front right direction indicator
32) Low/high beam bulb
33) Front parking light
34) Front left direction indicator
35) Engine oil change warning light
36) Multiple connectors
37) Spark plug
38) Automatic starter
39) Complete headlight
40) Fuel level indicator
41) Fan
42) CDI
43) Thermal switch
44) Pick up
45) Number plate light
46) Starter thermometric switch
47) Anti-theft device installation point
48) Engine oil warning light unit control

CABLE COLOURS

Ar orange
Az light blue
B blue
Bl white
G yellow
Gr gray
M brown
N black
R red
V green
Vi violet

WIRING DIAGRAM - Leonardo 300

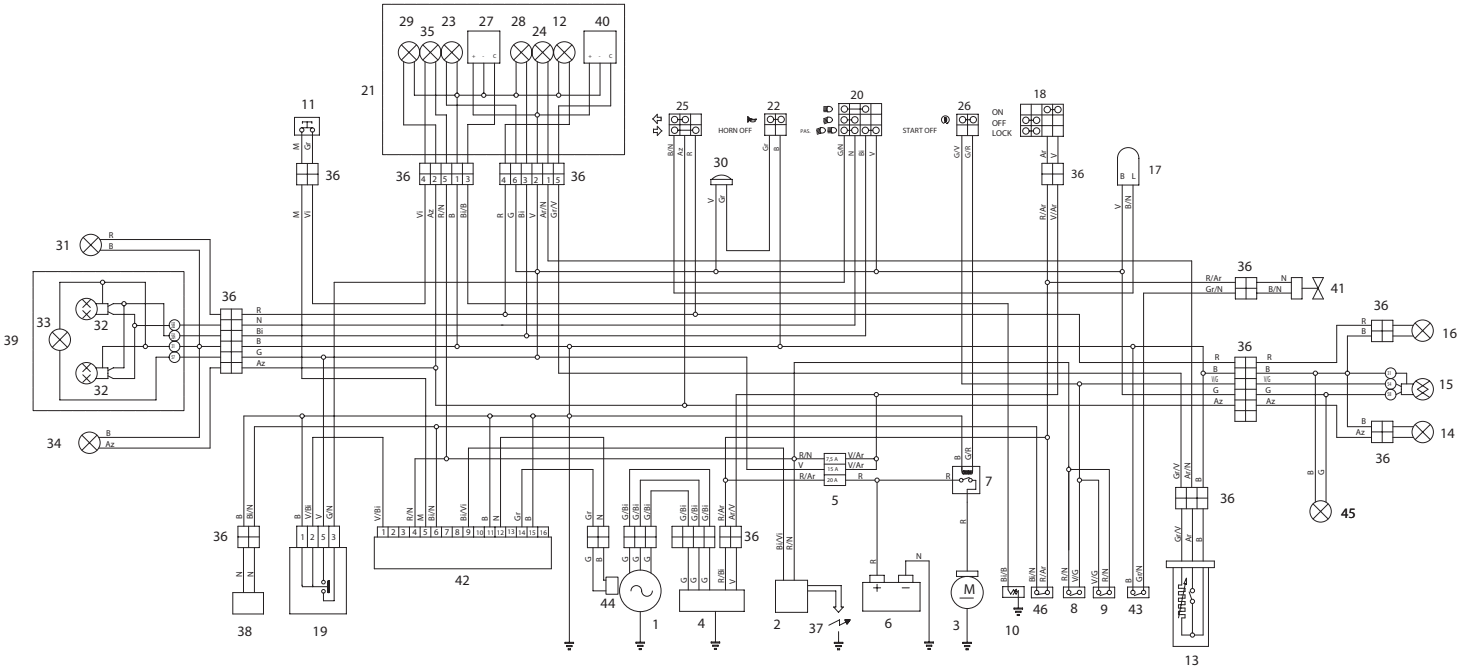

WIRING DIAGRAM KEY - Leonardo 300

1) Generator
2) Ignition coil
3) Starter
4) Voltage regulator
5) Fuses
6) Battery
7) Start relay
8) Front stoplight switch
9) Rear stoplight switch
10) Coolant temperature thermistor
11) Engine oil change warning light disconnection push button
12) Right direction indicator warning light
13) Fuel level sensor
14) Rear left direction indicator
15) Rear light
16) Rear right direction indicator
17) Blinking
18) Ignition switch
19) High - Low beam relay
20) Dimmer switch
21) Complete dashboard
22) Horn push button
23) Dashboard bulbs
24) Low fuel warning light
25) Direction indicator switch
26) Start push button
27) Coolant temperature instrument
28) High beam warning light
29) Left direction indicator warning light
30) Horn
31) Front right direction indicator
32) Low/high beam bulb
33) Front parking light
34) Front left direction indicator
35) Engine oil change warning light
36) Multiple connectors
37) Spark plug
38) Automatic starter
39) Complete headlight
40) Fuel level indicator
41) Fan
42) CDI
43) Thermal switch
44) Pick up
45) Number plate light
46) Starter thermometric switch
47) -
48) -

CABLE COLOURS

Ar orange
Az light blue
B blue
Bl white
G yellow
Gr gray
M brown
N black
R red
V green
Vi violet

aprilia

ALWAYS DEMAND ORIGINAL SPARE PARTS

Piaggio & C. S.p.A. wishes to thank its customers for the purchase of this vehicle.

– Do not dispose of oil, fuel, polluting substances and components in the environment.

– Do not keep the engine running if it isn't necessary.

– Avoid disturbing noises.

– Respect nature.