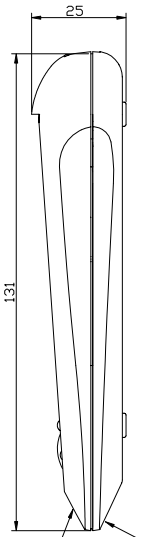

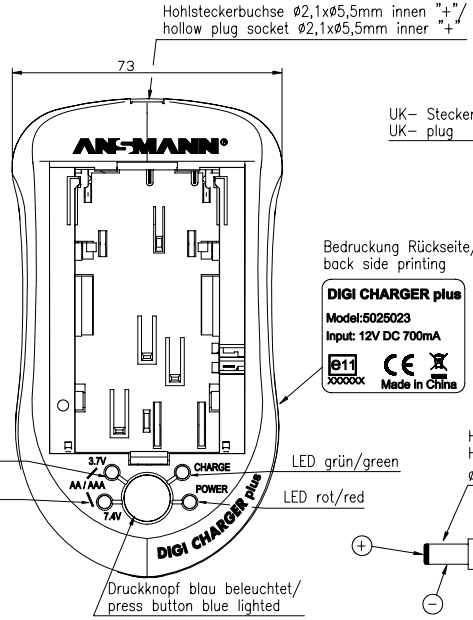

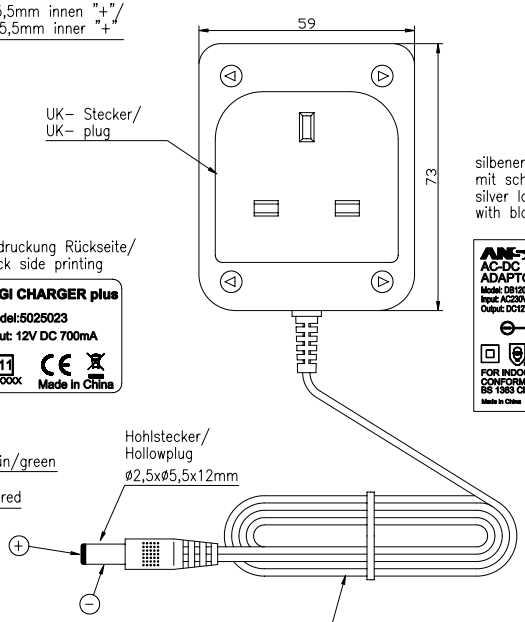

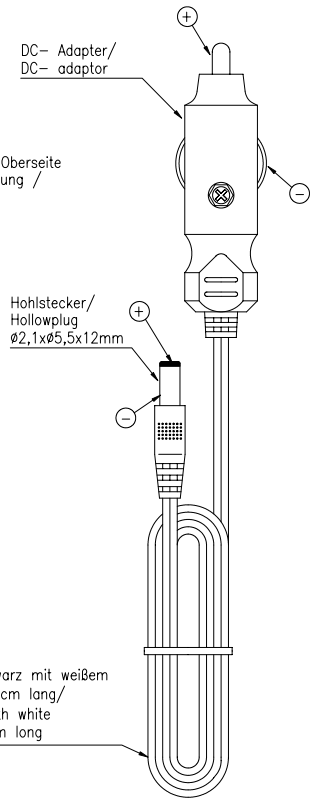

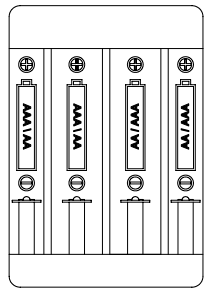

Rundzellen-Adapterplatte
(1-4 AA/AAA)/
adaptorplate for cylindrical cells
(1-4 AA/AAA)

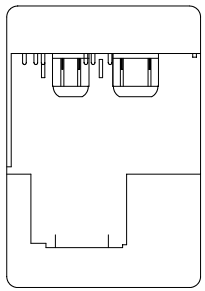

Universal Adapterplatte/
universal adaptorplate

Technische Daten Universal Li Ion-Ladegerät/
technical data universal Li Ion charger

zur Ladung von über 100 St. handelsüblichen 3,6V(3,7V) oder 7,2V(7,4V) Li-Ion Akkupacks geeignet (siehe Vergleichsliste)/
for charging up to more than 100 pieces of 3.6V(3.7V) or 7.2V(7.4V) Li-Ion battery packs (see comparison list)

Eingangsspannung/ input voltage	:	12VDC (min.11V, max.17VDC)
Leerlaufstrom/ standby current	:	30mA
Für Li-Ion-Akkus/ for Li-Ion batteries		
Ladekennlinie/ charge control	:	IUoI Ladeschlußspannungserkennung/ IUoI end charging voltage detection
max. Ladespannung bei 3,6V(3,7V) Akkupack/ max. charging current for 3.6V(3.7V) battery pack	:	4,2VDC ±0,1V
max. Ladespannung bei 7,2V(7,4V) Akkupack/ max. charging current for 7.2V(7.4V) battery pack	:	8,4VDC ±0,1V
Ladestrom/ charging current	:	760 - 840mA
Ladestromabschaltung/ cut off current	:	<50mA
falsch gepolter Lilon-Akkupack/ wrongly polarized Lilon battery	:	elektronischer Schutz/ electonical protection
max. Ladezeit für Li-Ion (Sicherheitstimer)/ charging time out for Li-Ion (safety timer)	:	8h±10%
Für NiCd-/NiMH-Akkus/ For NiCd-/NiMH batteries		
Ladekennlinie/ charge control	:	-ΔU/-ΔV
Ladestrom/ charging current	:	760-840mA
max. Ladezeit für Rundzellen (Sicherheitstimer)/ max. chargingtime for roundcells (safety timer)	:	4h±10%
Betriebstemperatur/ operating temperature	:	-20 - +40C°
Lagertemperatur/ storage temperature	:	-25 - +70C°
Gewicht/ weight	:	xxxg inkl. Zubehör und Verpackung/ xxxg incl. accessories and package
Approbationen/ approvals	:	CE, E-mark
Verpackung/ package	:	Einzelverpackung, blisterverpackt ca. 194x80x264mm (LxBxH) inkl. mehrsprachiger Bedienungsanleitung und Vergleichsliste/ individual package, blisterpackage approx. 194x80x264mm (LxWxH) incl. mulitlingual operating instruction and comparison list
Verpackungseinheit/ package unit	:	4 Stück / 4 pieces

Anzeigen / signals

Betriebsbereitschaft / standby:		rote Power LED leuchtet/ red Power LED on
3,6V(3,7V) Li-Ion-Akkupack kontaktiert/ 3.6V(3.7V) Li-Ion battery pack contacted	:	gelbe "3,7V" LED leuchtet/ yellow "3.7V" LED on
7,2V(7,4V) Li-Ion-Akkupack kontaktiert/ 7.2V(7.4V) Li-Ion battery pack contacted	:	gelbe "7,4V" LED leuchtet/ yellow "7.4V" LED on
Adapterplatte für Rundzellen ist kontaktiert/ adaptor plate for roundcells is contacted	:	beide gelben LEDs "3,7V und 7,4V" leuchten/ both yellow LEDs "3.7V and 7.4V" lights
Akkupack wird geladen/ battery charging		grüne LED "CHARGE" blinkt/ green LED "CHARGE" flashing
		langer Signalton zu Beginn des Ladevorganges/ long beep at beginning of charge cycle
Akkupack voll geladen/ battery full charged	:	grüne LED "CHARGE" leuchtet/ green LED "CHARGE" on
		3 kurze Signaltöne/ 3 short beeps
max. Ladezeit überschritten/ max. charging time out	:	rote "POWER" LED und grüne "CHARGE" LED blinken/ red "POWER" LED and green "CHARGE" LED are flashing
Akku defekt/ fault mode	:	rote "POWER" LED und grüne "CHARGE" LED blinken/ red "POWER" LED and green "CHARGE" LED are flashing

Technische Daten AC- Netzteil/
technical data AC- adaptor

Schutzart/ protection	:	IP 40
Isolation/ insulation	:	4 kV Eingang/Ausgang primary/secondary
Eingangsspannung/ input voltage	:	230V AC ±10% / 50Hz
Ausgangsspannung/ output voltage	:	12V DC +10% -5%
Ausgangsstrom/ output current	:	700mA
Betriebstemperatur/ operating temperature	:	0°C.....+40°C
Lagertemperatur/ storage temperature	:	-25°C.....+70°C
Gehäuse/ case	:	Steckergehäuse UK schwarz/ plug-in case housing UK black
Approbationen/ approvals	:	CE

Verwendungsbereich/Application range				Zul. Abweichung/ Allowable deviation	Oberfläche/ Surface	Maßstab/Scale 1:1	Gewicht/Weight
für Anfrage/for inquiry xxx/xx						Werkstoff/Work material, Modell-Nr.	
	Geprüft/Checked by(√)	Datum/date	Name				
Entwicklung/ Designed	√	23.11.05	KK	2004	Datum/Date	Name	Zeichnungsname/Drawing name
Vertrieb/ Distribution	√	23.11.05	DE	Bearbeitet/ Drawn by	25.08.	OB	DIGI CHARGER plus UK
				Geprüft/ Checked by	23.11.05	OB	

Version	Änderung/Change	Datum/Date	Name
V2	weight added	23.11.05	JE
V1	blistershell dimensions set right	25.08.05	OB
V0	---	02.08.05	SM

Ursprung/Origin Proj. XXX/XX/XX

Zeichnungsnummer/Drawing number
Artikelnummer/Part number
5025023/UK

Blatt/ Sheet 1

Ersatz für/Replaced by

Ersatz durch/Replacement through

Diese Zeichnung/CAD-Daten dürfen ohne unseren Gesetzeszweck verwendet werden. Es ist nicht zulässig, sie Dritten zugänglich gemacht werden. Ihre Benutzung ist nur für den zuvor gesetzten Zweck gestattet. Für den Fall der Anmeldung eines Patentes oder Gebrauchsmusters haben alle Rechte vorbehalten. ANSMANN behält alle Rechte der ausschließlichen Schutzrechtsnutzung, die beispielsweise durch Patent- oder Gebrauchsmusterrechte oder Urheberrechte entstehen. Die Weitergabe dieser Zeichnung/CAD-Daten sowie deren Verwendung oder Mitteilung ihres Inhalts ist nur mit unserer ausdrücklichen Zustimmung zulässig