LT-3200-6A
恒压 LED 调光器
使
用
说
明
书



使用本控制器前，敬请通读本手册

使用说明

感谢您选择我公司 LT-3200 LED 调光器。在安装使用本产品之前，敬请仔细阅读本手册，确保完全理解本说明书以避免造成不必要损坏和额外的费用。在拆开包装使用前，请查实产品有没有存在运输过程所造成的损坏，如果出现损坏，请立即通知你的供应商并不要使用产品。

售后服务

从购买产品时间起，1 年时间内按操作说明正常使用出现质量问题，本公司免费提供维修或更换服务。

由于不遵循此说明书说明和下列条款而致使产品损害的，供应商不负责由此引起的任何问题和缺陷，即使在质保期内，由客户承担维修费用。

1. 误操作造成的损坏，如没按照操作说明的误操作。
2. 使用不合适的供电电源和过高的电压造成的损坏。
3. 私自撤除、维修、修改电路、不正确连接以及私自撤换芯片造成的损坏。
4. 购买后由于运输、震荡、摔地、进水造成的损坏。
5. 地震、火灾、洪灾、雷击自然灾害、环境污染造成的损坏。
6. 储存在高温潮湿环境，离有害化学物质附近等不恰当维护造成的损坏。
7. 产品已更新换代。

安全指示

为了保证产品的完好状态和使用安全,请遵守此说明书上的指示和提醒。

注意！ 谨慎操作！请详细阅读安全注意事项：

1、 安装时尽量避免在雷区、强磁场和高压的区域。
2、 确保接线正确牢固，以免短路损坏部件和触发火灾事故。
3、 请将控制器安装在通风良好的地方，以保证环境温度适宜。
4、 请检查控制器输入供电电源（一定要配套直流恒压开关电源）是否符合产品要求，电源输出电压是否和产品一致。
5、 禁止带电接线，检查确认接线正确后，检查无短路，再通电！
6、 如果发生问题，请勿私自维修。如果有疑问，请联系供应商。

本说明书只适用于我司本型号产品，如有改动升级恕不另行通知。

产品简介

LT-3200 系列调光控制器是一款专用于 LED 照明的智能调光控制器，采用目前最先进的 PWM（脉宽调制）数字化亮度调节技术；可以手动旋钮无级调节亮度，也可以用 IR 无线遥控器来远距调光；适用于商业和家庭标准 86 型开关插座底盒的安装，可明装或者暗装；安装 LED 调光开关可满足商业或家庭照明不同时段与不同环境的的光线需要，延长 LED 寿命，节能省电；大功率和小功率的 LED 照明灯都可以调光。

一、 技术参数

型 号	**LT-3200-6A**
输入电源	DC12V～DC48V
可负载最大电流	6A
输出功率	75W/150W/220W/280W**(**12V/24V/36V/48V**)**
调光范围	0-100%
亮度级别	256 级
适用环境温度	-30℃-55℃
开关尺寸	L87×W87(mm)
遥控尺寸	L86×W33(mm)
包装尺寸	L96×W91×H61(mm)
重量(毛重)	200 克

二、 功能特点

1、0～100％亮度调节，旋钮式无级调光+无线遥控器调光，方便实用。

2、256 级灰度，调节灯光柔和稳定细腻，无频闪现象。

3、PWM 数字调光+消除电流浪涌程序设计，LED 寿命达到最佳。

4、25%、50%、75%、100%四种亮度快速选择。

5、四种 DIY 情景模式、延时关灯、面板荧光(夜光)指示等多项人性化设计。

6、恒压和恒流的调光器超出负载范围可连接功率扩展器放大功率。

7、恒压、恒流、DMX 输出多款调光器型号，可方便控制各种不同电路原理的 LED 照明产品。

三、 结构图

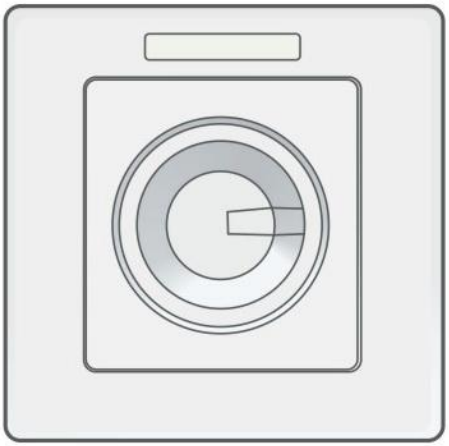

前视图

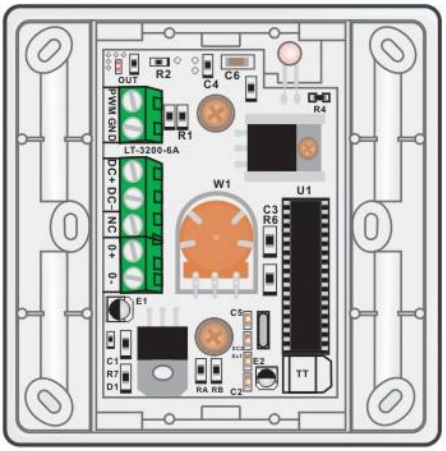

后视图

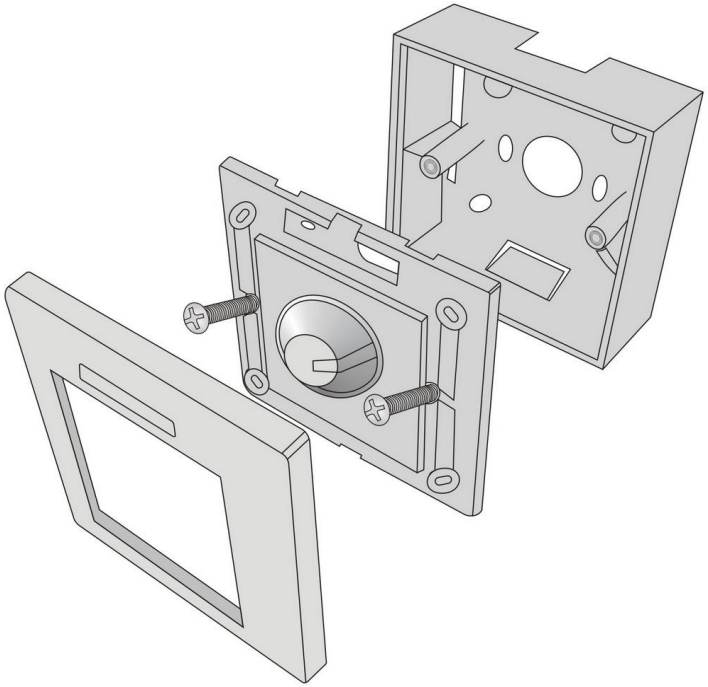

主要构造图

四、 外型尺寸

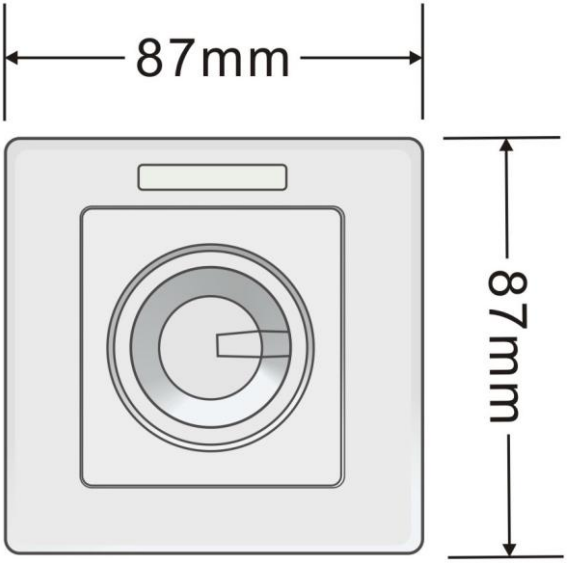

调光器尺寸图

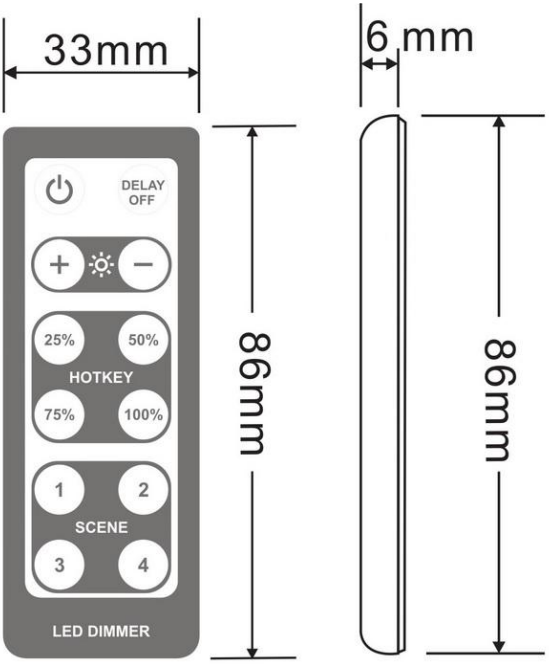

IR 遥控器尺寸图

五、 调光器连接示意图

1、 连接 LED 灯条示意图

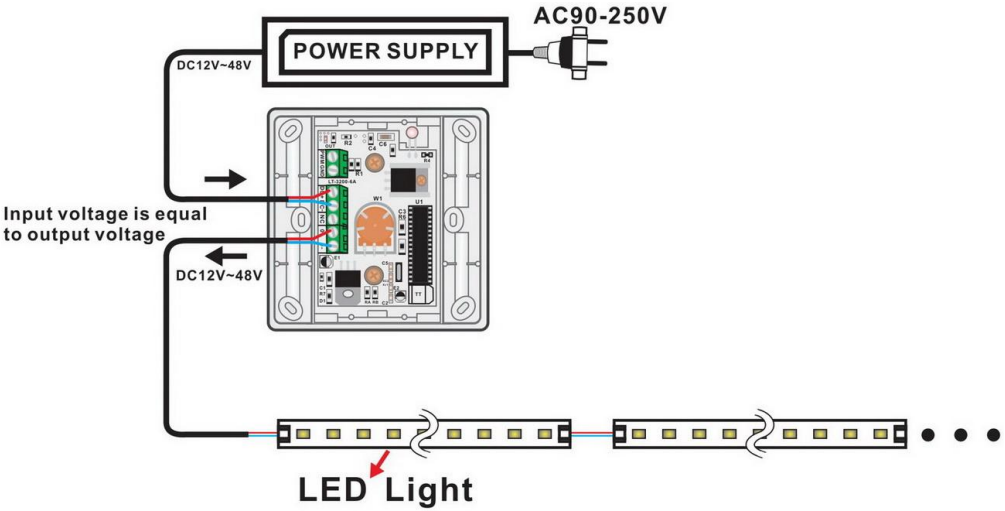

2、 LED 调光器输出 PWM 调光信号给可调光的驱动器/电源

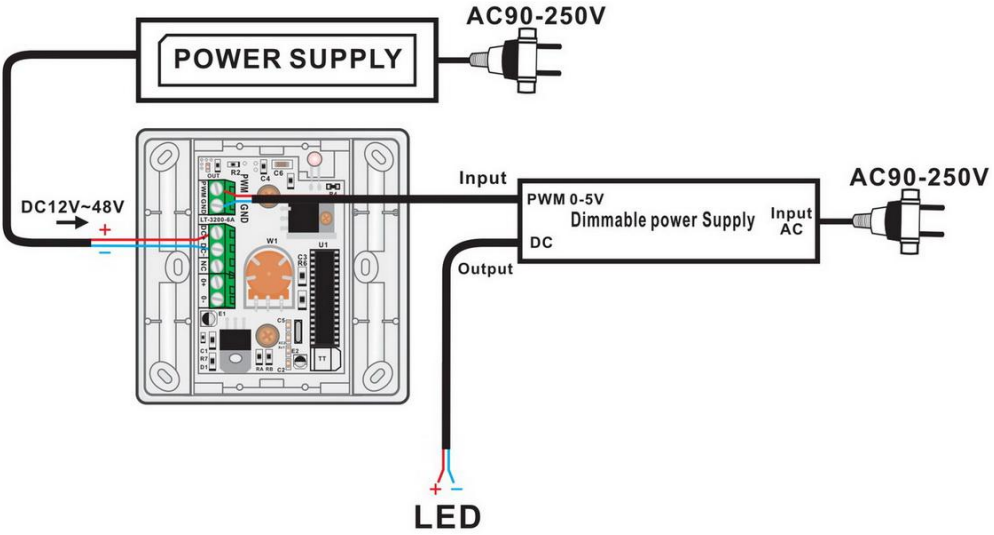

六、 使用说明

1、 控制器和遥控器的按键说明

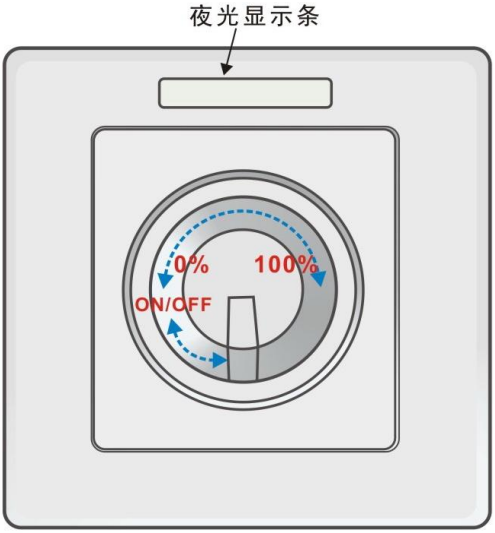

调光器面板说明

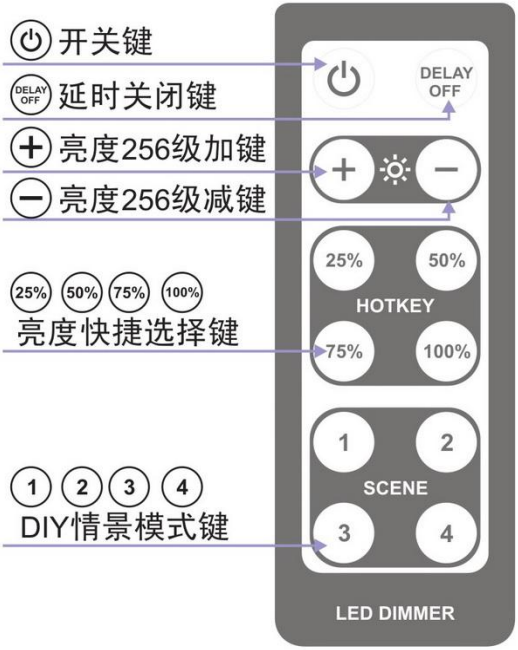

遥控器按键说明

2、　遥控按键详细功能说明

符号	按键名称	说明
	**ON /OFF**	**关闭/开启键：**关闭或开启 LED 调光器 在关闭状态下，按任何键可开启调光器
	**OELAY OFF**	**延时关闭键：** 按下该键，LED 灯延时 30 秒自动关闭
	**BRT+ BRT-**	**模式+键/-键：** 按这两个键增加和减小 LED 亮度，共 256 级亮度，按住不放可连续改变亮度
	**HOTKEY**	**亮度快捷键：** 按这 4 个键快速选择 LED 不同的亮度。
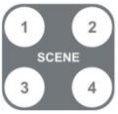	**SCENE**	**DIY 情景模式键：**共 4 个键，按住某一个键 3 秒不放，调光器指示灯闪烁几下，表明调光器已经自动将当前亮度保存在该键上，其它几个键同样设置，平时按一下就直接进入预设亮度。

一、　故障分析和解决方法

故障现象	原因分析	解决办法
不亮	1、开关电源没有电 2、电源正负线接反 3、接错线或不牢固	1、检查开关电源 2、改正过来 3、检查接线
前后 LED 亮度不均	4、输出线太长有压降 5、线径太细有压降 6、电源负荷超载 7、控制器负荷超载	4、缩短线路或者环形供电 5、计算电流，换粗的电线 6、换功率大一点的电源 7、增加功率扩展器

温馨提示：开关电源的有效功率只是电源标记的 80%，所以用户选择电源功率的时候要比 LED 灯负荷功率稍大一点，最好多出 20%以上。