SWIT®

南京视威电子科技股份有限公司

型号：S-1071H+

7 英寸广播级高清视频监视器

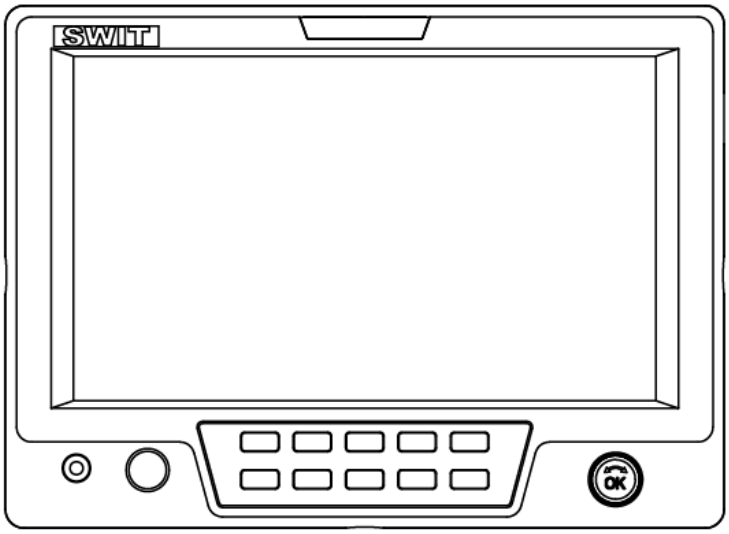

使用说明书

Ver：A.2

感谢您选择视威电子产品
使用前请仔细阅读本说明书

声明

1. 产品的任何内部技术（包括硬件设备，软件设计，产品商标）均得到法律保护，任何侵犯本产品知识产权的行为，均将追究其法律责任。
2. 本产品中所有本公司的品牌和商标均受到法律保护，产品中所有涉及到的其他公司的品牌和商标均受到其拥有者的法律保护。
3. 为了更好地为广大用户服务，本公司产品将持续改进和发展，本公司保留在不预先通知的情况下对本手册所述的产品进行修改和改进的权利。
4. 本产品的质保期限为两年，以下情况不在质保范围内：
   ⑴ 外观磨损、液晶面板等人为损坏；
   ⑵ 液晶面板的亮点或暗点数量在三个以内；
   ⑶ 使用非产品配套的电源适配器而导致产品损坏；
   ⑷ 未按说明书要求使用、维护、保管导致的产品故障或损坏；
   ⑸ 用户在使用过程中自行拆开产品；
   ⑹ 其他非产品本身设计、技术、制造、质量等问题而导致的故障或损坏。
   *任何销售人员无权提供本条款以外的额外质保。
5. 用户在使用过程中发现问题或是对我们的产品有建议和要求，请通过电话、传真、电子邮件等方式与我们联系。

南京视威电子科技股份有限公司
地址：南京经济技术开发区恒通大道 10 号 210038
电话：025—85805295
传真：025—85805296
Email：xsb@swit.cc
http：//www.swit.cc

维护注意事项

警告

1、为了减少火灾和触电的危险，切勿让本机受雨淋或放置在潮湿的地方。
2、在产生强磁场的设备附近使用时，可能引起视频和音频信号中的噪声，请远离。

电源使用注意事项

1、请使用原厂指定的专用电源适配器，以避免造成产品损坏。
2、如果使用其他直流电源，应保证电压范围、供电功率、电源极性符合要求。
3、在下列情况下，请拔下本产品的电源线和外接电池：
（A）、如果您很长一段时间不使用本产品。
（B）、如果电源线或电源插头 / 插座有损坏。
（C）、如果产品受撞击或摔落，以致外壳破损时。

产品使用注意事项

1、请不要用手指直接接触屏幕表面，以免损伤屏幕，且皮肤上的油脂若留在屏幕上将很难清除。
2、请不要对 LCD 屏幕施加压力，LCD 屏幕是非常精致且脆弱的。
3、请勿将本产品置于不稳定的地方，本产品可能因跌落而导致严重损坏。

产品清洁注意事项

1、清洁 LCD 屏幕时请使用干燥的软质具绒毛的布料和液晶专用清洗剂，以清除荧幕上的灰尘和污渍。
2、擦拭 LCD 屏幕表面时请勿施压。
3、请不要使用水及其他化学清洁剂擦拭 LCD 屏幕表面，化学药剂可能会损伤 LCD 屏幕表面。

目录

声明.....2
维护注意事项.....3
目录.....4
装箱清单.....4
概述.....4
整机尺寸.....5
产品说明.....6
前面板.....6
屏幕显示信息.....7
后面板.....9
主菜单.....10
电池扣板.....15
整机规格.....157
常见问题及解决方法.....18

装箱清单

本监视器提供两种配件包装，分别包含以下配件：

标准配件：
1、电源适配器
2、电源线
3、万向连接器
4、屏幕保护套装

可选配件：
1、HDMI 高清连接线
2、S-7004 扣板

概述

本监视器采用 TFT 液晶面板，分辨率为 1024×600，H160° ／V160°超宽视角，支持 1 路 3GSDI（Level A/B）、1 路 HDMI、1 路 CVBS、左右双声道模拟音频输入，并有 1 路 3GSDI 环出、1 路 HDMI 环出、1 路 CVBS 环出、1 路 3.5mm 耳机输出，带有扬声器输出。

产品特点

- 多种屏幕显示比例及扫描方式可调
- 丰富多彩的标志选择（标记线、安全区域）
- 具有水平、垂直、水平加垂直双方向的画面翻转功能
- 支持多种功能自定义（标题、快捷键、GPI）
- 多种供电方式满足不同的需求
- 通过 USB 固件升级
- 支持 2K 显示

整机尺寸

监视器（单位：mm）

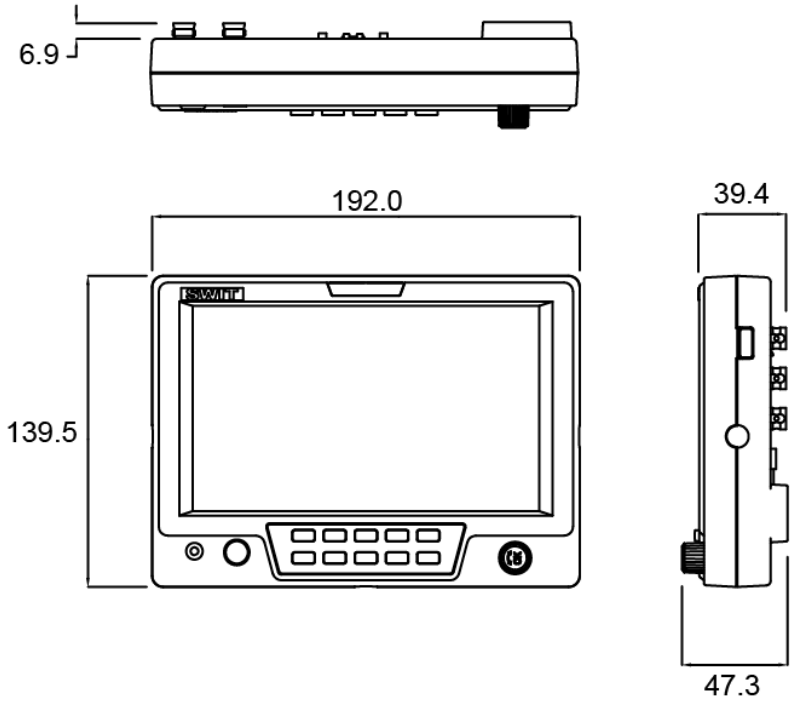

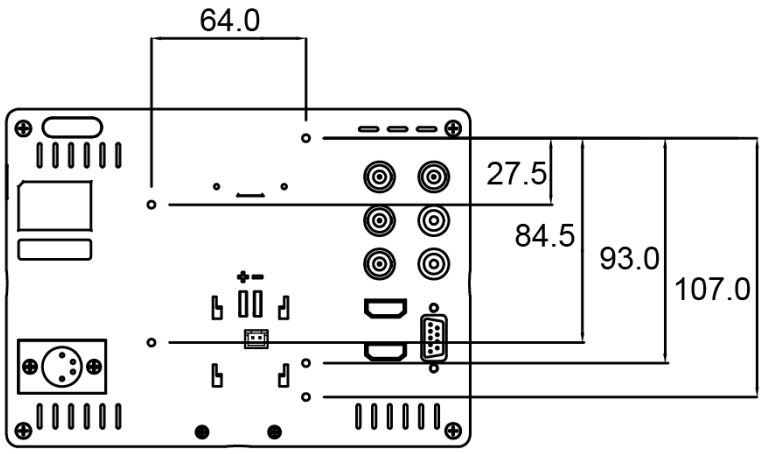

产品说明

• 前面板

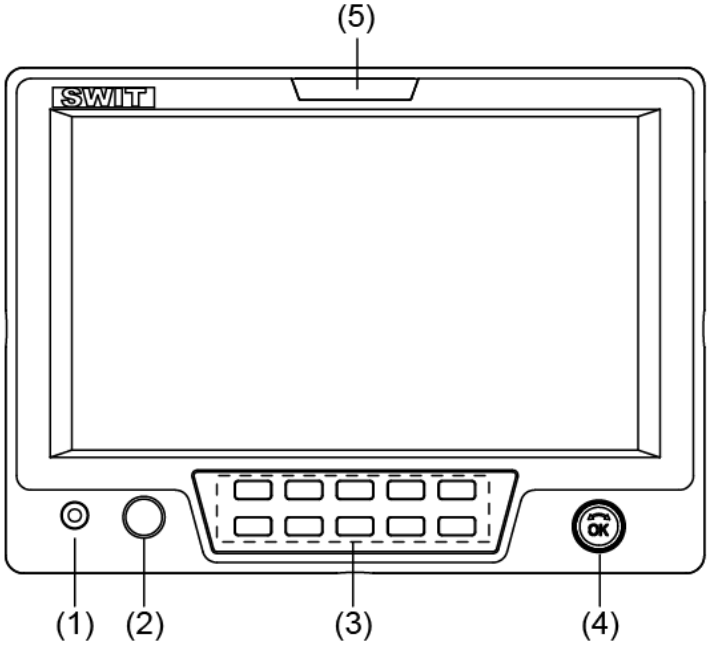

⑴ PHONE：3.5mm 耳机接口，可以监听 SDI 嵌入音频、HDMI 音频以及模拟音频信号。

⑵ POWER：电源开关

⑶ 按键

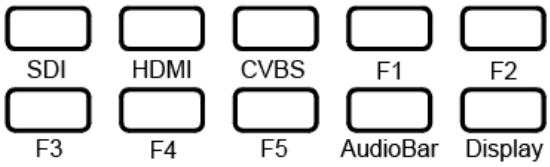

SDI：SDI 信号键，按“SDI”键，输入信号切换为 SDI 信号。

HDMI：HDMI 信号键，按“HDMI”键，输入信号切换为 HDMI 信号。

CVBS：CVBS 信号键，按“CVBS”键，输入信号切换为 CVBS 信号。

F1～F5：自定义快捷功能键，用户可以根据自己的需求，将快捷键设置为不同的功能，具体的功能选择请参见本说明书“主菜单”中“4、功能键设置”。

AudioBar：音频表快捷键，用于快速打开/关闭音频表。音频表的参数，在“音频表”子菜单中设置。

Display：显示设置项目，按“Display”键，显示或关闭相关状态信息以及音视频分析功能图形。

打开主菜单时，按“Display”键可快速退出菜单。

⑷ 多功能旋钮

- 主菜单设置

  用于设置菜单各项参数，具体使用方法请参见本说明书中“主菜单”部分。

- 调节音量、图像显示参数

  无菜单打开时，直接旋转旋钮，可以调节音量或图像显示参数（亮度、对比度、饱和度），顺时针调节，参数变大；逆时针调节，参数变小。

  打开音量 / 图像显示参数菜单时，按一下旋钮，保存之前的设置，并弹至下个设置项目，按“音量→亮度→对比度→饱和度”的顺序进行循环。

  注：旋钮用于调节音量及快速调节图像显示参数时，具有记忆功能，如之前调节的是亮度，则无菜单显示时直接旋转旋钮，调节的是亮度的参数值。

⑸ TALLY 灯：指示工作状态的红、绿、黄三色讯号灯。

• 屏幕显示信息

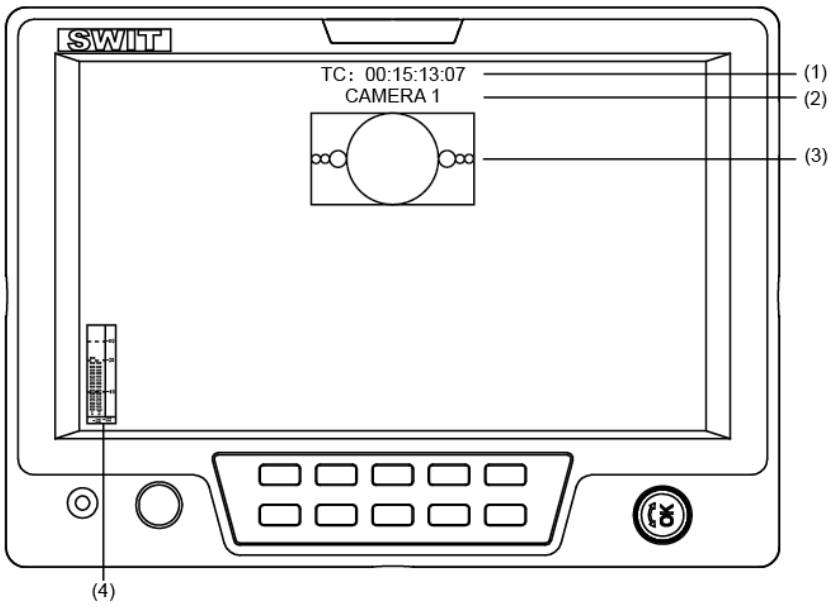

⑴、时间码（SDI）

显示 SDI 信号下嵌入的时码信息，如果未检测到时码信息，则显示“TC：UNLOCKED”。用户可将前面板的快捷键（F1～F5）或 GPI 引脚设置为“时间码”的功能，打开/关闭此功能。

⑵、源名/UMD

显示源名字符/UMD，用户可在“UMD”子菜单中进行设置。

⑶、AFD（SDI）

活动图像格式描述符，用户可将前面板的快捷键（F1～F5）或 GPI 引脚设置为“AFD”的功能，打开/关闭此功能，如果未检测到相关信息，则显示“AFD：UNLOCKED”。

⑷、音频表

用于监看音频信息，用户可将前面板的快捷键（F1～F5）或 GPI 引脚设置为“音频表”的功能，打开/关闭此功能，音频表的显示位置、显示声道数、透明度等相关参数，在“音频设置”子菜单中进行设置。

音视频功能介绍

- **2 路数字音频解嵌**
  SDI/HDMI/CVBS 下显示 2 路音频电平表，低于 - 20dB 音柱显示绿色；- 20dB～ - 09dB 音柱显示黄色；高于 - 09dB 显示红色。
- **音频报警**
  在音频表中，显示音频信号音频值过低或无音频嵌入的报警信息。
- **时间码（SDI）**
  在 SDI 信号下，屏幕正上方显示 SMPTE 时间码（VITC1、VITC2 或 LTC），用于识别和同步视频数据流；如果未检测到时码信息，则显示“UNLOCKED”。
- **自发生测试彩条信号**
  在 SDI 和 HDMI 信号下，可自发生 100%彩条信号，便于分析监视器自身的色彩，调整显示参数。可将前面板上的快捷键（F1～F5）或 GPI 引脚设置为“测试彩条”，打开/关闭 100%彩条信号。
- **辅助聚焦（红色/蓝色）**
  在 SDI 和 HDMI 信号下，图像聚焦部分的边缘处会用红色或蓝色标记出来，利用此功能可以帮助摄影者更好地捕捉聚焦区域。用户可以将前面板上的快捷键（F1～F5）或 GPI 引脚设置为“辅助聚焦”，进行调节。
- **斑马纹过曝提示**
  在 SDI 和 HDMI 信号下，屏幕上显示的图像中，亮度超过 90%的区域将显示斑马纹，此功能用来提示用户视频信号中的过曝区域。可将前面板上的快捷键（F1～F5）或 GPI 引脚设置为“斑马纹”，打开/关闭斑马纹。
- **图像静帧**
  用户通过此功能可以随时捕捉并显示当前播放的一帧画面。可将前面板上的快捷键（F1～F5）或 GPI 引脚设置为“图像静帧”，进行相关操作。
- **纯色显示**
  在 HDMI、SDI、CVBS 信号下，用户可选择只显示蓝/红/绿基色信号，或只显示亮度信号。通过此功能用户可以监看图像噪声。可将前面板上的快捷键（F1～F5）或 GPI 引脚设置为“纯色显示”，进行设置。
- **伪彩色**
  伪彩色可直观地观察和计算场景中的照明级别，将亮度或照度值映射为显示亮度的伪彩色，从最暗到最亮，渲染依次显示蓝色、青色、绿色、黄色、橙色和红色，可参照屏幕底部的亮度对照表。可将前面板上的快捷键（F1～F5）或 GPI 引脚设置为“伪彩色”，打开/关闭伪彩色。
- **AFD 显示（SDI）**
  活动图像格式描述符，它主要用来描述一个视频编码帧中，人们感兴趣的那部分活动图像的显示格式，还标识了此活动图像处于本帧画面的什么位置，以及有无特殊的区域保护要求等信息。
- **行/场延迟（SDI）**
  SDI 信号下，利用此功能可以显示行/场消隐的信号，同步观察水平和垂直同步信号。
- **图像翻转**
  具有水平、垂直、水平加垂直双方向的画面翻转功能。



• 后面板

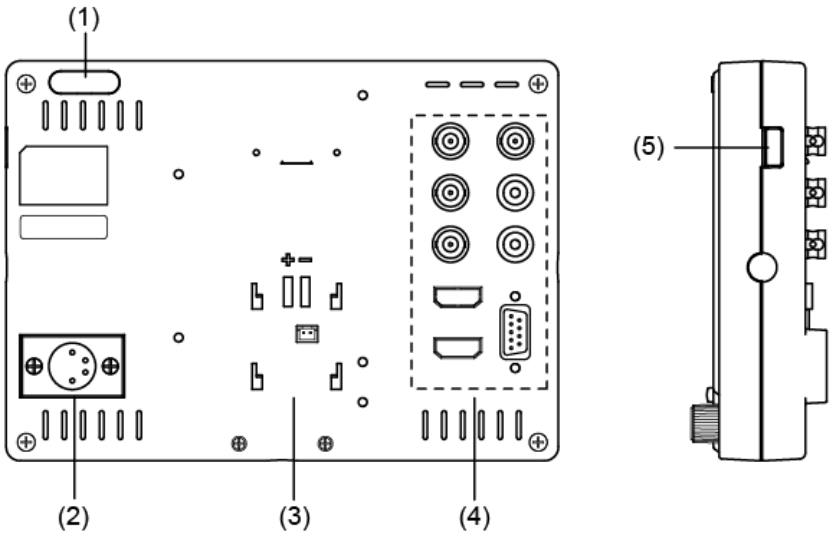

⑴ TALLY 灯：指示工作状态的红、绿、黄三色讯号灯。
⑵ 电源输入，四芯卡侬头直流电源接口，电源极性为 1 负 4 正。
⑶ 可安装 V 字型扣板、安顿型扣板，以及多种卡扣式 DV 电池扣板，详见“电池扣板”部分。
⑷ 接口

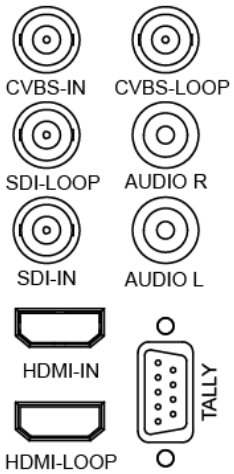

CVBS-IN：CVBS 信号输入，标准 BNC 接口。
CVBS-LOOP：CVBS 信号环出，标准 BNC 接口。
SDI-LOOP：SDI 信号环出，标准 BNC 接口。
SDI-IN：SDI 信号输入，标准 BNC 接口。
AUDIO L/R：模拟音频输入，莲花头母座。
HDMI-IN：HDMI 信号输入，HDMI-A 接口。
HDMI-LOOP：HDMI 信号环出，HDMI-A 接口。
TALLY：外部控制接口，具体可实现功能见“主菜单”中“5.GPI 设置”。

⑸ USB：固件升级

主菜单

产品带有一个屏幕菜单，用于进行各种调整和设置，如图像设置、色温调整、功能键设置等。

1、按一下“OK”键，屏幕左上角弹出主菜单，当前选择的子菜单为黄色高亮显示。

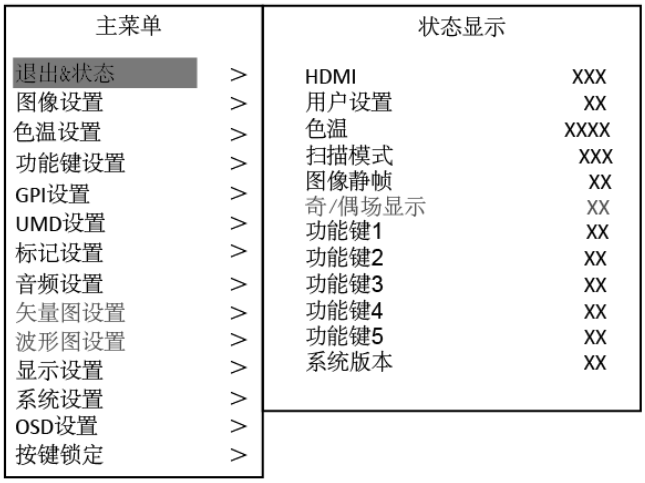

2、旋转“OK”键选择各类子菜单，对应项为黄色高亮显示，按一下“OK”键，子菜单被选中并进入参数设置子菜单。

3、旋转“OK”键选择需调整的项目，按一下“OK”键，此时调整项目及参数为黄色高亮显示。

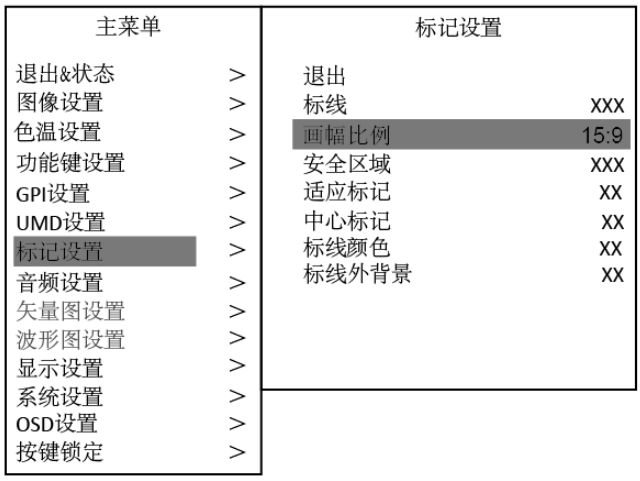

4、旋转“OK”键调节参数，完成设置后，按一下“OK”保存设置。

5、旋转“OK”选择“退出”，按一下“OK”键，退出子菜单，在主菜单中选择“退出&状态”，按一下“OK”键，退出主菜单。

注意

＊显示为灰色的项目不能设置。

＊在设定的时间内无操作，菜单将自动保存设置并退出。

＊如果按键锁定功能已经打开，除按键锁定功能外，其他所有项目都显示为灰色，如果要调节任何项目，请先将按键锁定功能设置为“关”。

子菜单介绍（带下划线的参数为默认值!）

1.退出&状态

该菜单用于显示设备的当前状态，显示以下项目：

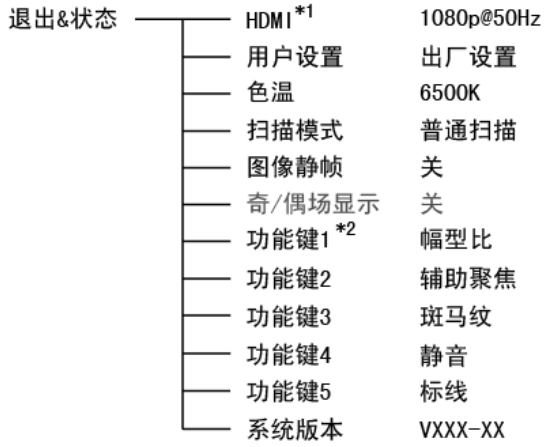

*1 显示产品当前的信号及格式。

*2 显示功能键当前的功能。

2.图像设置

图像设置菜单用于调整图像的参数。

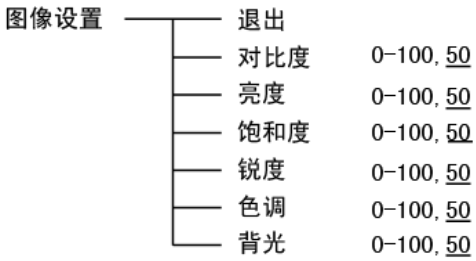

3.色温调整

色温调整菜单用于选择不同的色温模式，或自定义色彩参数。

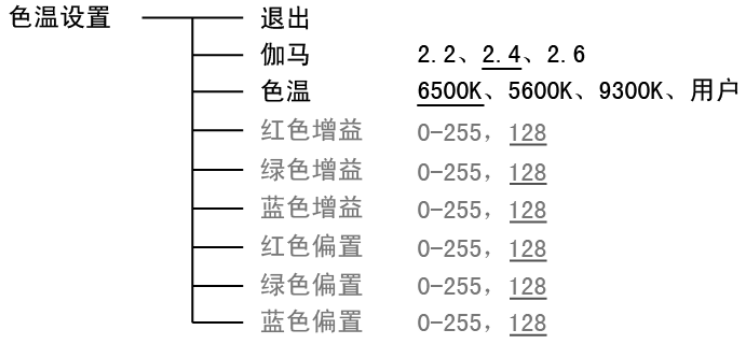

*仅当色温选择“用户”时，可以调节颜色增益和偏置的参数值。

4.功能键设置

功能键设置菜单用于定义产品 F1～F5 的功能。

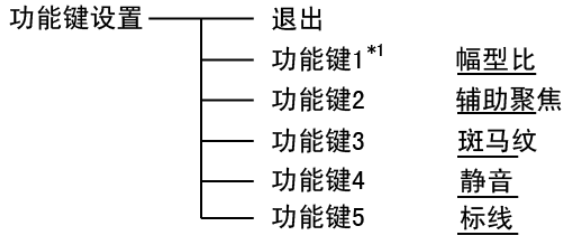

*1 可将功能键 F1-F5 可以设置为以下功能：

幅型比、扫描模式、放大模式、静音、图像静帧、翻转模式、色温、时间码、斑马纹、音频表、伪彩色、AFD 显示、行/场延迟、纯色显示、标线、测试彩条、UMD、音频报警、最大背光、辅助聚焦。

例：在“功能键设置”子菜单中，将“功能键 3”设置为“纯色显示”，用户可以直接按前面板上的 F3 按键，调节“纯色显示”的参数，变换顺序为“纯蓝显示→纯红显示→纯绿显示→黑白显示→关”，依此循环。

5.GPI 设置

GPI 设置菜单可以设置 GPI 功能并开启或关闭，以及定义 GPI 1 脚～5 脚的功能。



*1　设置为“开”时，用户可通过外部 GPI 控制端，对监视器进行快速操作。

*2　自定义 GPI 各引脚的功能，可以从以下功能中定义：

红色 Tally、绿色 Tally、黄色 Tally、幅型比、扫描模式、放大模式、静音、图像静帧、翻转模式、色温、时间码、斑马纹、音频表、伪彩色、AFD 显示、行/场延迟、纯色显示、标线、测试彩条、UMD、音频报警、最大背光、辅助聚焦。

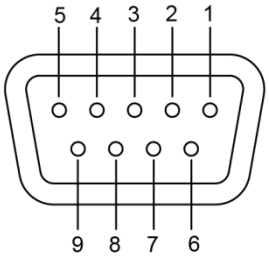

引脚	1	2	3	4	5
GPI	GPI_1	GPI_2	GPI_3	GPI_4	GPI_5
引脚	6	7	8	9	
GPI	NC	NC	NC	GND	

用户可以在菜单中定义各 GPI 引脚对应的功能，GPI 引脚与地短接时响应的功能为打开状态，与地断开时功能为关闭状态。

例 1：在“GPI 设置”子菜单中，将“GPI 控制”设置为“开”、“2 脚”设置为“红色 Tally”。当外部 GPI 控制端的引脚 2 与地短接时，本产品前壳上的 Tally 灯亮红色；引脚 2 与地断开时，Tally 灯灭。

例 2：在“GPI”设置子菜单中，将“GPI 控制”设置为“开”、“5 脚”设置为“放大模式”。当外部 GPI 控制端的引脚 5 与地短接一次，“放大模式”的参数就变化一次，按照“关→放大 1→放大 2”的顺序依次循环。

6.UMD 设置



7.标记设置

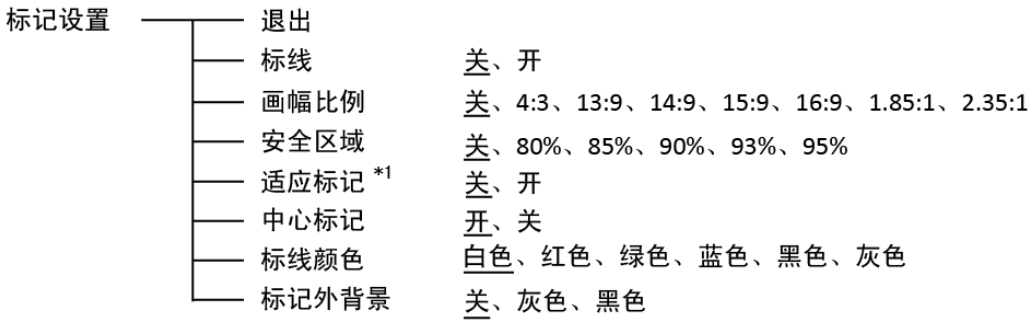

*1 适应标记关闭时，安全区域的尺寸以屏幕实际显示画面为基准，占实际显示画面的 80%～95%；适应标记打开时，安全区域的尺寸以标记线内显示画面为基准，占标记线内显示画面的 80%～95%。

标记示例：

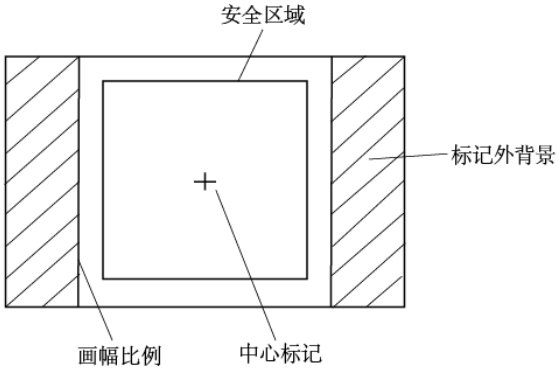

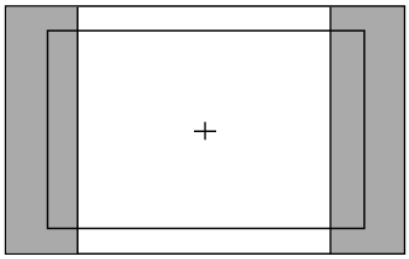

画幅比例：4:3
安全区域：85%
中心标记：开
适应标记：关

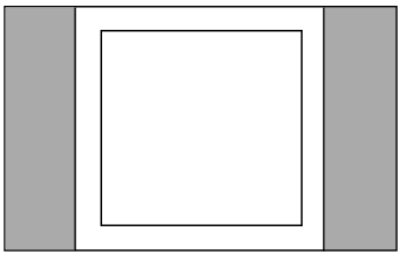

画幅比例：4:3
安全区域：85%
中心标记：关
适应标记：开

8.音频设置

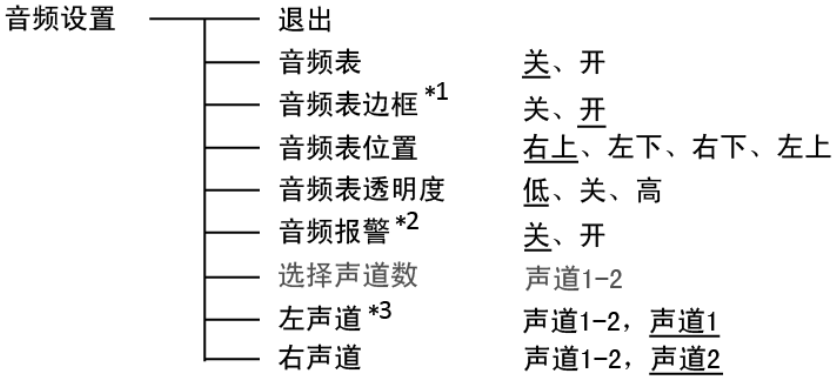

*1 音频表边框设置为“关”时，仅显示音频电平；
音频表边框设置为“开”时，显示边框、实时电平值的信息。

*2 打开“音频报警”功能时，在音频表上显示无音频嵌入或者音频值过低的信息。

*3 用户可根据需求设置产品输出音频的声道数。
*仅在 SDI 信号下可选。

9.显示设置

显示设置		
	退出	
	波形图	关
	音频表	关、开
	矢量图	关
	斑马纹	关、开
	辅助聚焦	关、蓝色、红色
	时间码	关、开
	直方图	关
	伪彩色	关、开
	AFD显示	关、开
	行/场延时	关、开
	纯色显示	关、纯蓝屏、纯红屏、纯绿屏、黑白显示
	测试彩条	关、开
	标线	关、开
	UMD	关、开

10.系统设置

系统设置		
	退出	
	幅型比	16:9、4:3、自动
	扫描模式	普通扫描、过扫描
	放大模式	关、放大1、放大2
	奇/偶场显示	关
	色彩空间	自动
	图像静帧	关、开
	翻转模式	关、水平翻转、垂直翻转、水平/垂直翻转
	加载用户设置	出厂设置、用户设置1、用户设置2、用户设置3
	保存用户设置	用户设置1、用户设置2、用户设置3
	输入源扫描 *1	开、关
	开机画面 *2	开、关
	绿色模式	关
	空闲时间	关
	更新驱动程序 *3	否、是
	更新内核程序 *4	否、是

*1　输入源扫描

设置为“开”时，在产品通电启动时，支持信号巡检功能，如果检测到当前信道没有可识别的信号，将自动检测下一通道的信号，按照“SDI→HDMI→CVBS”的顺序循环。

如：当前信道选择为 SDI，但 SDI-IN 接口无可识别的信号输入，产品有可识别的 CVBS 信号信号输入，当产品通电启动时，由于检测不到 SDI 的信号，会自动巡检至 CVBS，显示 CVBS 信号。

设置为“关”时，不支持信号巡检功能。

*2　开机画面

产品通电启动时，屏幕上显示公司 LOGO。

*3、*4　更新驱动/内核程序

⑴ 打开产品电源，将装有程序的 U 盘插入产品侧面的 USB 接口；

⑵ 按“OK”旋钮，打开主菜单，进入“系统”子菜单，选择需要升级程序的类型“驱动/内核”；

⑶ 设置参数为“是”，并按“OK”旋钮确定，进行烧录；

⑷ 升级过程中，屏幕上有菜单提示升级进度（注意：升级程序过程中，请勿断电）；

USB 固件升级	
固件升级中...	37%
注意：USB固件升级过程中，请勿断开电源。	

⑸ 升级完成后，产品自动重启电源。

11.OSD 设置



12.按键锁定

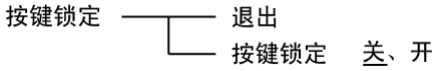

按键锁定设置为“开”时，操作除了“OK”之外的所有按键，均不响应，屏幕上显示“按键锁定”的提示信息。

用户可以在“按键锁定”子菜单下将“按键锁定”的参数设置为“关”，恢复所有按键的功能。

电池扣板

1、多种扣板选择

本监视器可以通过 S-7004 系列扣板安装 V 字型电池、安顿型电池以及各种 DV 电池。共支持以下类型电池：

扣板型号	兼容的电池类型	推荐使用的视威电池
S-7004F	索尼 L 系列 NP-F770/970	S-8972，S-8970，S-8770
S-7004U	索尼 PMW-EX 系列 BP-U60/30	S-8U63
S-7004D	松下 CGA-D54/D28 及 VW-VBD58	S-8D62，S-8D58
S-7004B	松下 DV 电池 VW-VBG6	S-8BG6
S-7004J	JVC DV 电池 BN-V428	S-8428
S-7004V	JVC DV 电池 BN-VF823	S-8823
S-7004I	JVC DV 电池 SSL-JVC50	S-8I50
S-7004C	佳能 BP 系列 BP-930/945/970G	S-8945，S-8845
S-7004E	佳能视频单反电池 LP-E6	S-8PE6
S-7004S	V 字型摄像机电池	S-8080S、S-8110S、S-8160S 等
S-7004A	安顿型摄像机电池	S-8080A、S-8110A、S-8160A 等

2、扣板安装方法

• 使用 S-7004F/D/J/C/U/E/B/V/I 卡扣式扣板安装 DV 电池：

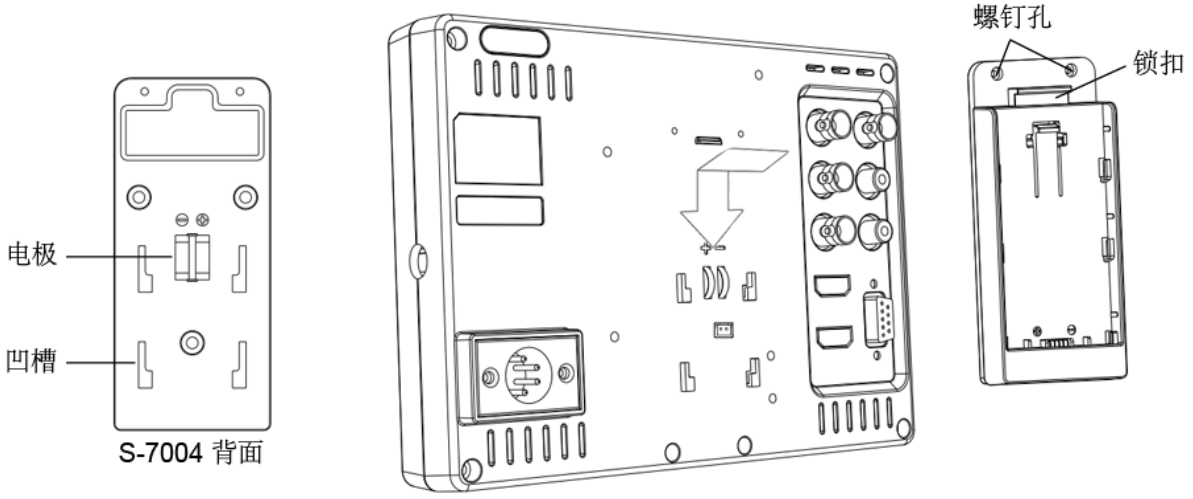

S-7004F/D/J/C/U/E/B/V/I 为卡扣式 DV 扣板，可以快速安装、拆卸、更换。

⑴ 安装前请先检查 S-7004 卡扣式扣板有无破损，两个电极是否完好；

⑵ 将扣板背面的四个卡槽对准监视器背面的卡口，沿箭头方向将扣板卡槽压入；

⑶ 将包装内提供的两个螺钉旋入螺钉孔固定扣板；

⑷ 将相应的 DV 电池装入扣板即可给监视器供电；

⑸ 按下扣板顶部的锁扣，便可以取出电池。

• 使用 S-7004A/S 扣板安装安顿型/V 字型摄像机电池：

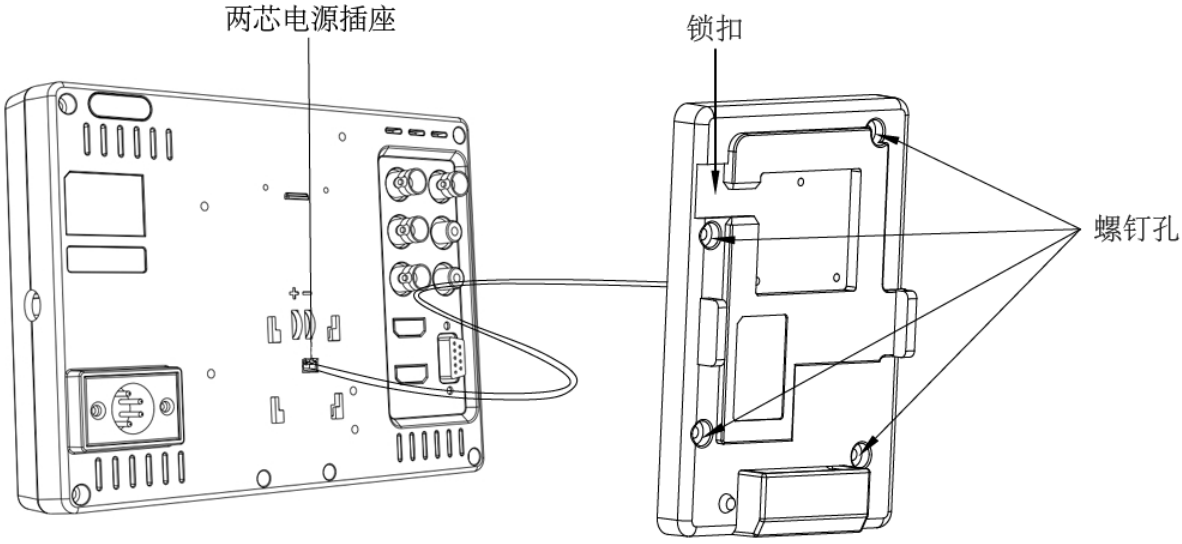

S-7004A/S 扣板可以方便地安装在 S-1092F 监视器上，并使用安顿型/V 字型电池供电。

⑴ 安装前请先检查 S-7004A/S 扣板有无破损，监视器背板和扣板的两个电极是否完好；

⑵ 将扣板上连接的电源接口沿箭头方向插入监视器背板上的电源插座；

⑶ 将扣板按在监视器背板上，对准螺钉安装孔，将四个螺钉旋入螺钉孔固定扣板；（安顿型 S-7004A 需先安装铺垫板）

⑷ 将相应的安顿型电池或 V 字型电池装入扣板即可给监视器供电；

⑸ 按下电池锁扣，便可取出电池。

整机规格

液晶面板		
显示尺寸		7 英寸
有效画面尺寸		153.6×90 mm
分辨率		1024×RGB×600
色彩深度		8 bit
显示比例		16:9 / 4:3
最大亮度		400 cd / ㎡
对比度		900:1
可视角度		水平 / 垂直：160° / 160°
输入/输出接口		
输入	BNC×1	3G/HD/SD-SDI 输入×1
	BNC×1	复合视频输入
	HDMI×1	HDMI 输入
	莲花头母座×2	模拟音频输入
	USB×1	
输出	BNC×1	3G/HD/SD-SDI 环通输出
	BNC×1	CVBS 环通输出
	HDMI×1	HDMI 环通输出
	3.5mm×1	SDI/HDMI 音频解嵌输出，模拟音频输出
视频格式		
复合视频		NTSC / PAL
HDMI		480i / 576i / 480p / 576p
		1080i（60 / 59.94 / 50）
		720p（60 / 59.94 / 50）
		1080p（60 / 59.94 / 50 / 30 / 29.97 / 25 / 24 / 23.98）
		1080psf（30 / 29.97 / 25 / 24 / 23.98）
SDI	SMPTE-425M-A/B	1080p（60 / 59.94 / 50）
	SMPTE-274M	1080i（60 / 59.94 / 50）
		1080p（30 / 29.97 / 25 / 24 / 23.98）
	SMPTE-RP211	1080psf（30 / 29.97 / 25 / 24 / 23.98）
	SMPTE-296M	720p（60 / 59.94 / 50）
	SMPTE-125M	480i（59.94）
	ITU-R BT.656	576i（50）
	SMPTE-2048-2	2048×1080p（23.98 / 24 / 25 / 29.97 / 30 / 50 / 59.94 / 60） 2048×1080i（50 / 59.94 / 60）
其他规格		
工作电压		DC / 电池：6.5V～17V
最大功率		10W
工作温度		0℃～+40℃
工作湿度		10%～90%
存储温度		－15℃～＋60℃
存储湿度		10%～90%
整机尺寸		192×139.5×47.3mm
净重（仅主机）		550g

常见问题及解决方法

现象	可能故障原因	解决方法
无图像显示	液晶监视器电源未打开	检查电源是否已连接，按一下前面板“POWER”键
	供电电压不稳	重新接入电源
	视频连接线松动/未正确连接	检查电缆，确认信号线连接正确
	使用电池供电时，电量耗尽	更换电池
	使用自制电源，极性接反	参照标配电源，重新接线
图像/色彩显示不正常	视频连接线接触不良	更换视频线
	视频信号存在干扰	移除干扰源
	色彩参数调节过度	加载用户模式为出厂设置
	图像变形	重新设置画幅比例
	设置为纯蓝/红/绿/黑白显示	将“纯色显示”设置为“关”
	打开了“辅助聚焦”功能	将“辅助聚焦”设置为“关”
	打开了“伪彩色”功能	将“伪彩色”设置为“关”
无声音输出	设置为静音状态	取消静音或者旋转“OK”调节音量大小
	信号线接触不良	更换信号线
	音频线脱离或连接错误	确认连接相应的输入端

SWIT®