# 拼橡筋机

Elastic jointer

（MB1008A-BR-BAS311HN-03A）

# 零件手册

PartsManual

# 常州智谷机电科技有限公司

CHANGZHOU WISDOM & VALLEY ELECTRICAL TECHNOLOGY CO.,LTD

**在使用本设备之前请先阅读本零件手册**

Please read the operation manual of the touch screen interface before using the device

**请将本零件手册放在便于查阅的地方保管**

Please keep this operation manual of touch screen interface in convenient place for referen

版本信息/ Version

2020.08

# 目录

1、机架、台板、电控 1
2、推料架 3
3、罩壳组件 5
4、龙门架组件 7
5、送料移动机构 9
6、右指电机组 11
7、左指电机组 13
8、吹气送料组件 15
9、旋转夹紧机构 17
10、180°旋转夹紧机构 19
11、弹性压轮 21
12、旋转刀组 23
13、橡筋宽度调整 25
14、胶轮动力组 27
15、切刀机构 29
16、剪切、拼接、送料机构 31
17、中压脚挡料机构 33
18、底线检测组 35
19、收料组 37
20、顶端入料 39
21、底座组 41
22、加热压紧组 44
23、加热盖组 46
24、固定加热板组 48
25、电箱组件 50
26、感应支架 52
27、压烫机构 54
28、三眼点位 56
29、全自动拼橡筋机总装 59

# 1、机架、台板、电控

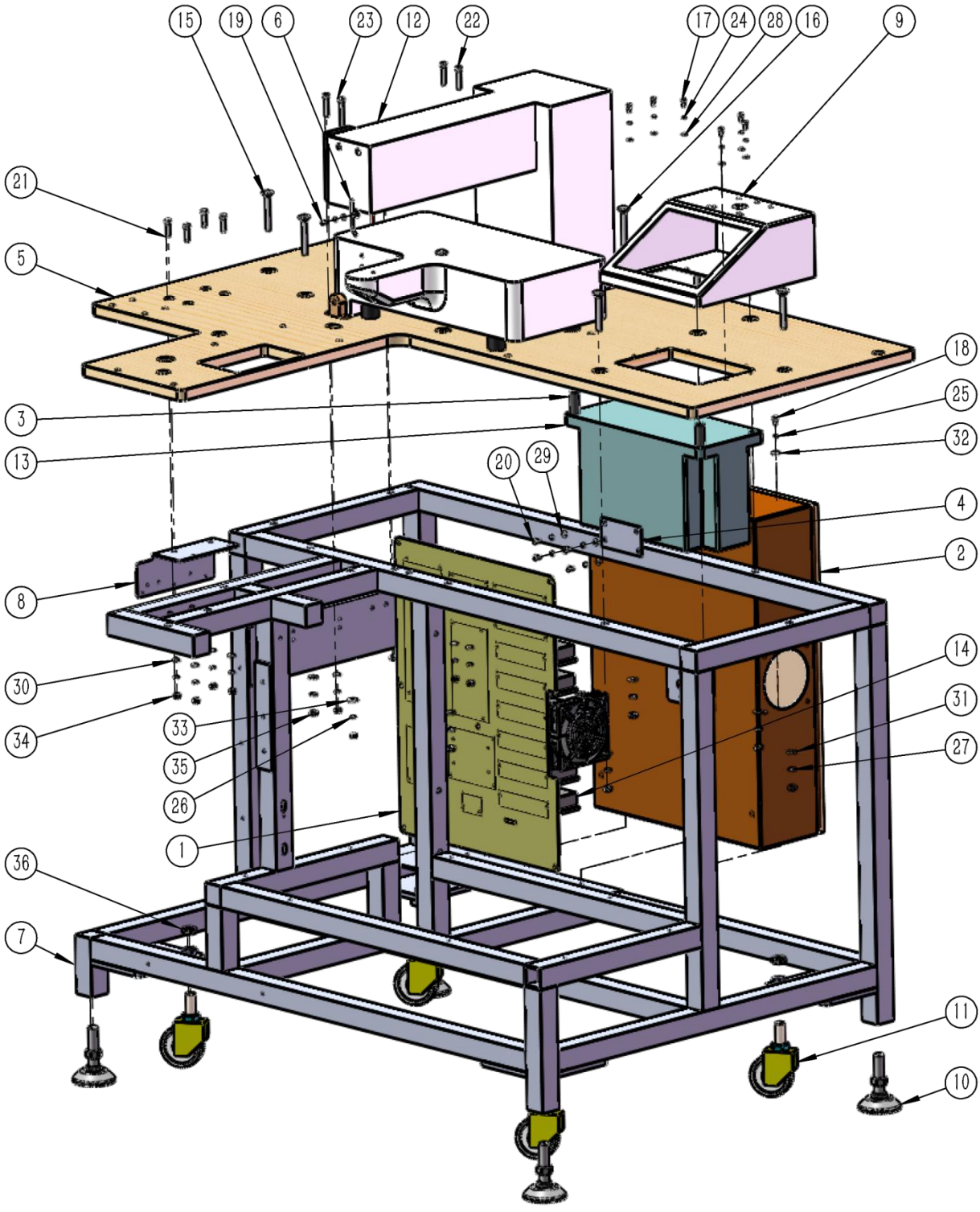
15
19
6
23
12
22
17
24
28
16
9
21
5
18
25
32
3
13
20
29
4
2
8
14
30
31
34
33
27
35
26
1
36
7
11
10

# 1、 机架、台板、电控

| 序号/No. | 图号/Parts No. | 名称/Description | 数量/Qty |
|---|---|---|---|
| 1 | 02100810700100 | 电气安装底板 | 1 |
| 2 | 02100810700200 | 主电控箱 | 1 |
| 3 | 02100810700400 | 电控箱吊管 | 2 |
| 4 | 02100810700600 | 机头电控箱补板 | 1 |
| 5 | 02100811000300 | (311H)台板 | 1 |
| 6 | 02100811100800 | 吹气管 | 1 |
| 7 | 02100811304000 | 机架-通用 | 1 |
| 8 | 02100811301300 | 气动接头固定板 | 1 |
| 9 | 02100811500900 | 屏幕罩壳 | 1 |
| 10 | 050200501002 | 脚轮调整块 M16×100×Ø80 | 4 |
| 11 | 050200504005 | 脚轮 50133-503-76 | 4 |
| 12 | 050100304103 | 机头 BAS-311HN-03S | 1 |
| 13 | | 机头电控箱示意 | 1 |
| 14 | | 主电控箱附件 | 1 |
| 15 | 060102000008 | GB/T14-1988 大半圆头方颈螺栓 M8×69 | 6 |
| 16 | 060102000004 | GB/T14-1988 大半圆头方颈螺栓 M8×88 | 4 |
| 17 | 060202000039 | GB/T70．1-2000 内六角圆柱头螺钉 M4×10 | 6 |
| 18 | 060202000073 | GB/T70．1-2000 内六角圆柱头螺钉 M5×8 | 4 |
| 19 | 060203000037 | GB/T70．2-2000 内六角平圆头螺钉 M4×10 | 1 |
| 20 | 060203000043 | GB/T70．2-2000 内六角平圆头螺钉 M5×10 | 4 |
| 21 | 060202000080 | GB/T70．1-2000 内六角圆柱头螺钉 M6×25 | 4 |
| 22 | 060202000082 | GB/T70．1-2000 内六角圆柱头螺钉 M6×35 | 3 |
| 23 | 060202000089 | GB/T70．1-2000 内六角圆柱头螺钉 M6×75 | 1 |
| 24 | 060402000002 | GB/T93-1987 标准型弹性垫圈(装配)4×1．1 | 7 |
| 25 | 060402000003 | GB/T93-1987 标准型弹性垫圈(装配)5×1．3 | 8 |
| 26 | 060402000004 | GB/T93-1987 标准型弹性垫圈(装配)6×1．6 | 8 |
| 27 | 060402000005 | GB/T93-1987 标准型弹性垫圈(装配)8×2．1 | 10 |
| 28 | 060401000014 | GB/T95-2002 平垫圈 C 级 4×0．8 | 7 |
| 29 | 060401000017 | GB/T95-2002 平垫圈 C 级 5×1 | 4 |
| 30 | 060401000066 | GB/T95-2002 平垫圈 C 级 6×1．6 | 7 |
| 31 | 060401000033 | GB/T95-2002 平垫圈 C 级 8×1．6 | 10 |
| 32 | 060401000073 | GB/T96．2-2002 大垫圈 C 级 5×1 | 4 |
| 33 | 060401000074 | GB/T96．2-2002 大垫圈 C 级 6×1．6 | 1 |
| 34 | 060301000009 | GB/T41-20001 型六角螺母 C 级 M6 | 8 |
| 35 | 060301000011 | GB/T41-20001 型六角螺母 C 级 M8 | 10 |
| 36 | 060301000041 | GB/T6172．1-2000 六角薄螺母 A 级和 B 级 M16 | 4 |

## 2、推料架

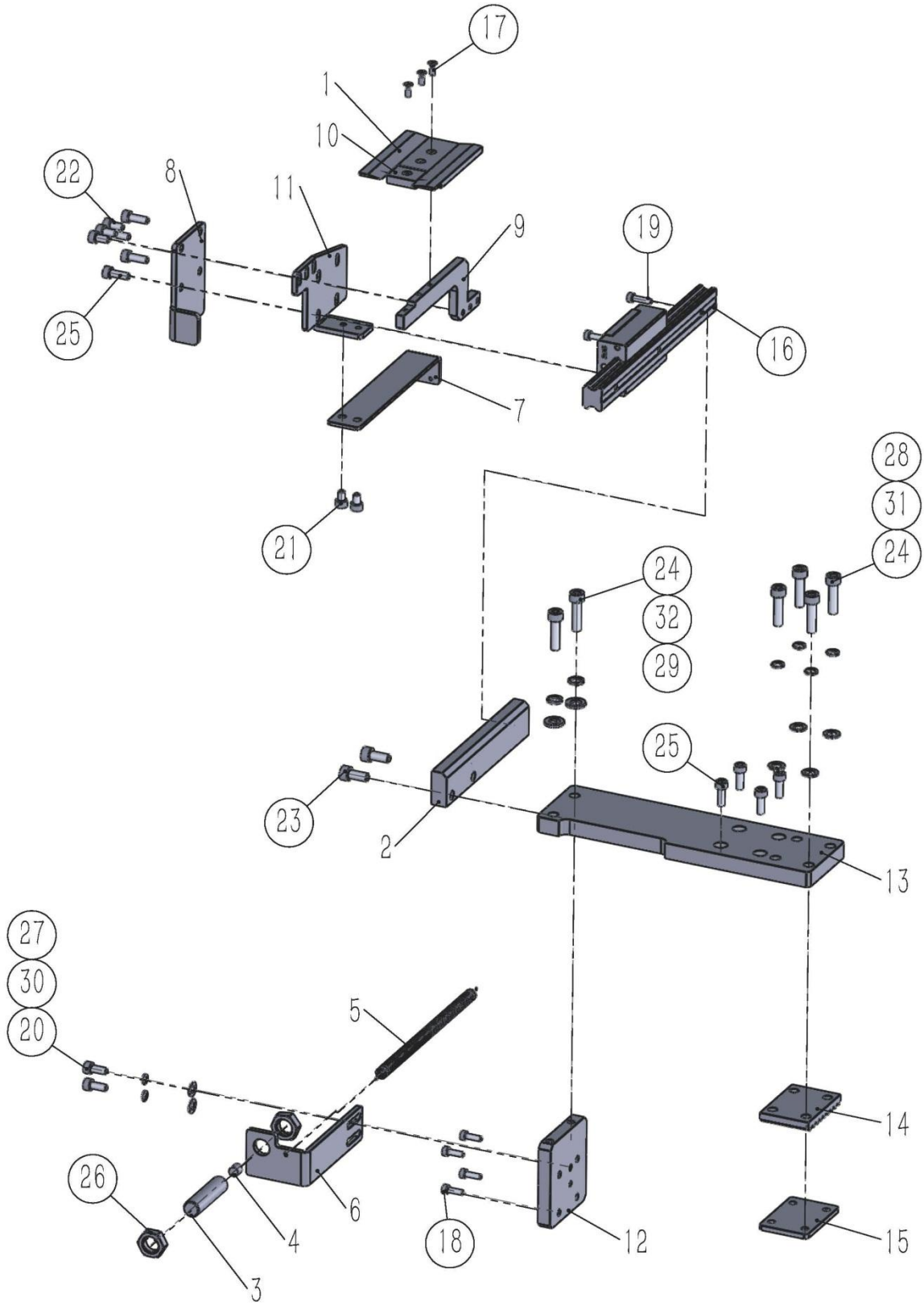
17
1
10
22
8
11
9
19
25
16
7
21
28
31
24
24
32
29
25
23
2
13
27
30
20
5
14
26
6
4
18
12
15
3

## 2、推料架

| 序号/No. | 图号/Parts No. | 名称/Description | 数量/Qty |
|---|---|---|---|
| 1 | 02100810400100 | 机头台板对应板 | 1 |
| 2 | 02100810400900 | 导轨固定板 | 1 |
| 3 | 02100810402101 | 缓冲螺栓连接轴 | 1 |
| 4 | 02100810402102 | 减震块 | 1 |
| 5 | 02100810402200 | 导轨拉簧 | 1 |
| 6 | 02100810402300 | 拉簧滑块安装板 | 1 |
| 7 | 02100810402400 | 弹簧拉板 | 1 |
| 8 | 02100810402600 | 限位板 | 1 |
| 9 | 02100810800100 | 支撑板 | 1 |
| 10 | 02100810800200 | 减震块 | 1 |
| 11 | 02100811302000 | 滑块连接板 | 1 |
| 12 | 02100811302800 | 滑块右侧支撑板 | 1 |
| 13 | 02100811302900 | 滑块连接板 | 1 |
| 14 | 02100811303000 | 同步带夹 | 1 |
| 15 | 02100811303001 | 同步带压板 | 1 |
| 16 | 050201404002 | 导轨 | 1 |
| 17 | 060201000036 | 十字槽沉头螺钉 M3×8 | 3 |
| 18 | 060202000022 | 内六角圆柱头螺钉 M3×10 | 4 |
| 19 | 060202000023 | 内六角圆柱头螺钉 M3×12 | 2 |
| 20 | 060202000039 | 内六角圆柱头螺钉 M4×10 | 2 |
| 21 | 060202000051 | 内六角圆柱头螺钉 M4×6 | 2 |
| 22 | 060202000053 | 内六角圆柱头螺钉 M4×8 | 3 |
| 23 | 060202000056 | 内六角圆柱头螺钉 M5×12 | 2 |
| 24 | 060202000062 | 内六角圆柱头螺钉 M5×20 | 6 |
| 25 | 060202000158 | 内六角圆柱头螺钉 M4×12 | 8 |
| 26 | 060301000037 | 六角薄螺母 M10 | 2 |
| 27 | 060401000014 | 平垫圈 4 | 2 |
| 28 | 060401000017 | 平垫圈 5 | 4 |
| 29 | 060401000066 | 平垫圈 6 | 2 |
| 30 | 060402000002 | 弹性垫圈 4 | 2 |
| 31 | 060402000003 | 弹性垫圈 5 | 4 |
| 32 | 060402000004 | 弹性垫圈 6 | 2 |

## 3、罩壳组件

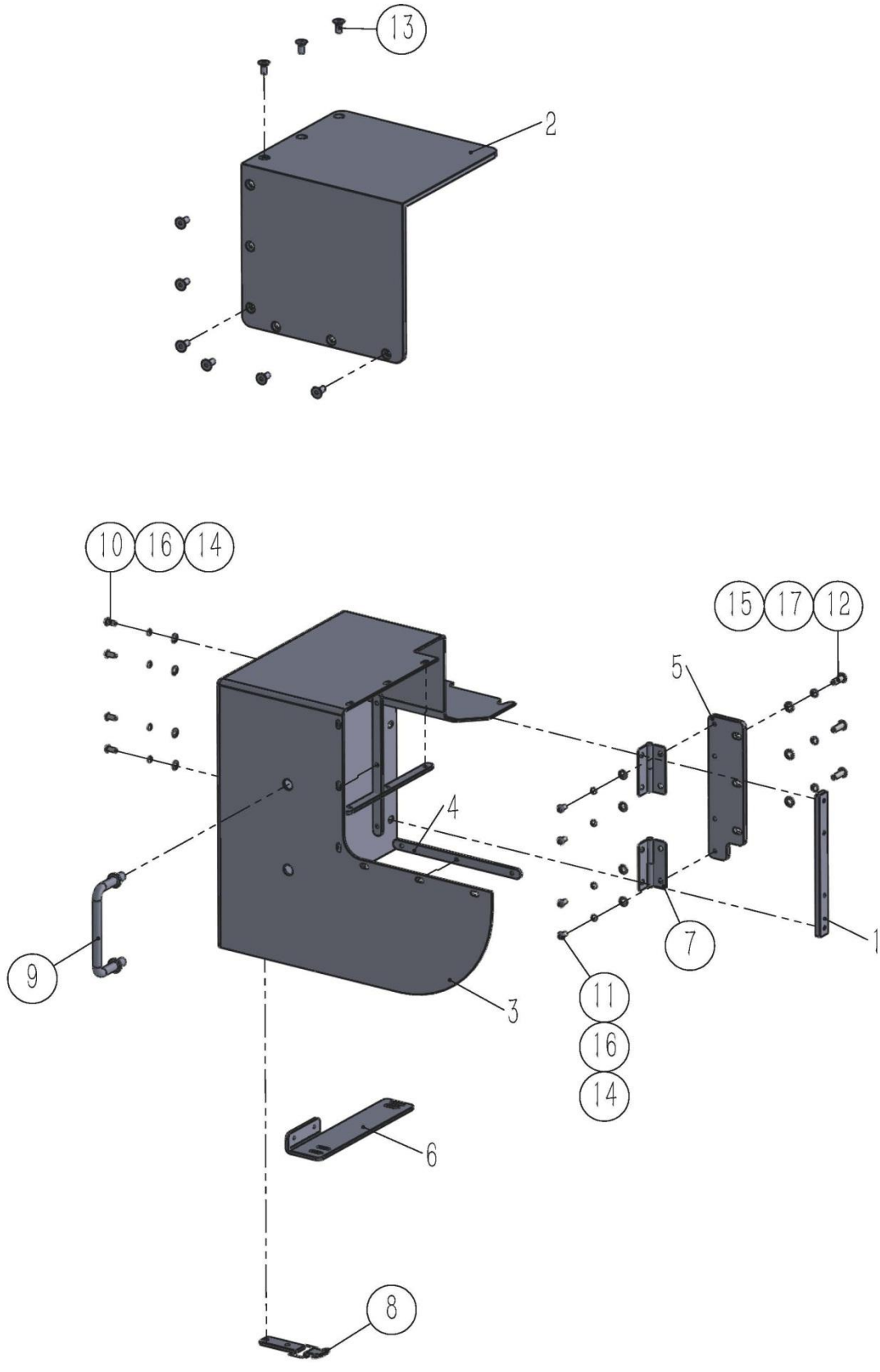

## 3、罩壳组件

| 序号/No. | 图号/Parts No. | 名称/Description | 数量/Qty |
|---|---|---|---|
| 1 | 02100810700300 | 合页螺纹板 | 1 |
| 2 | 02100811000500 | 亚克力外罩 | 1 |
| 3 | 02100811000600 | 外罩-旋转 | 1 |
| 4 | 02100811301000 | 螺纹板 | 3 |
| 5 | 02100811301100 | 外罩固定板 | 1 |
| 6 | 02100811301200 | 外罩支撑板 | 1 |
| 7 | 050200701002 | 合页 2 寸 | 2 |
| 8 | 050200901005 | 搭扣 | 1 |
| 9 | 050200903001 | U 型折叠式拉手 | 1 |
| 10 | 060203000037 | 内六角平圆头螺钉 M4×10 | 4 |
| 11 | 060203000042 | 内六角平圆头螺钉 M4×8 | 4 |
| 12 | 060203000080 | 内六角平圆头螺钉 M5×16 | 3 |
| 13 | 060203000111 | 内六角沉头螺钉 M5×12 | 9 |
| 14 | 060401000014 | 平垫圈 4 | 8 |
| 15 | 060401000017 | 平垫圈 5 | 3 |
| 16 | 060402000002 | 弹性垫圈 4 | 8 |
| 17 | 060402000003 | 弹性垫圈 5 | 3 |

## 4、龙门架组件

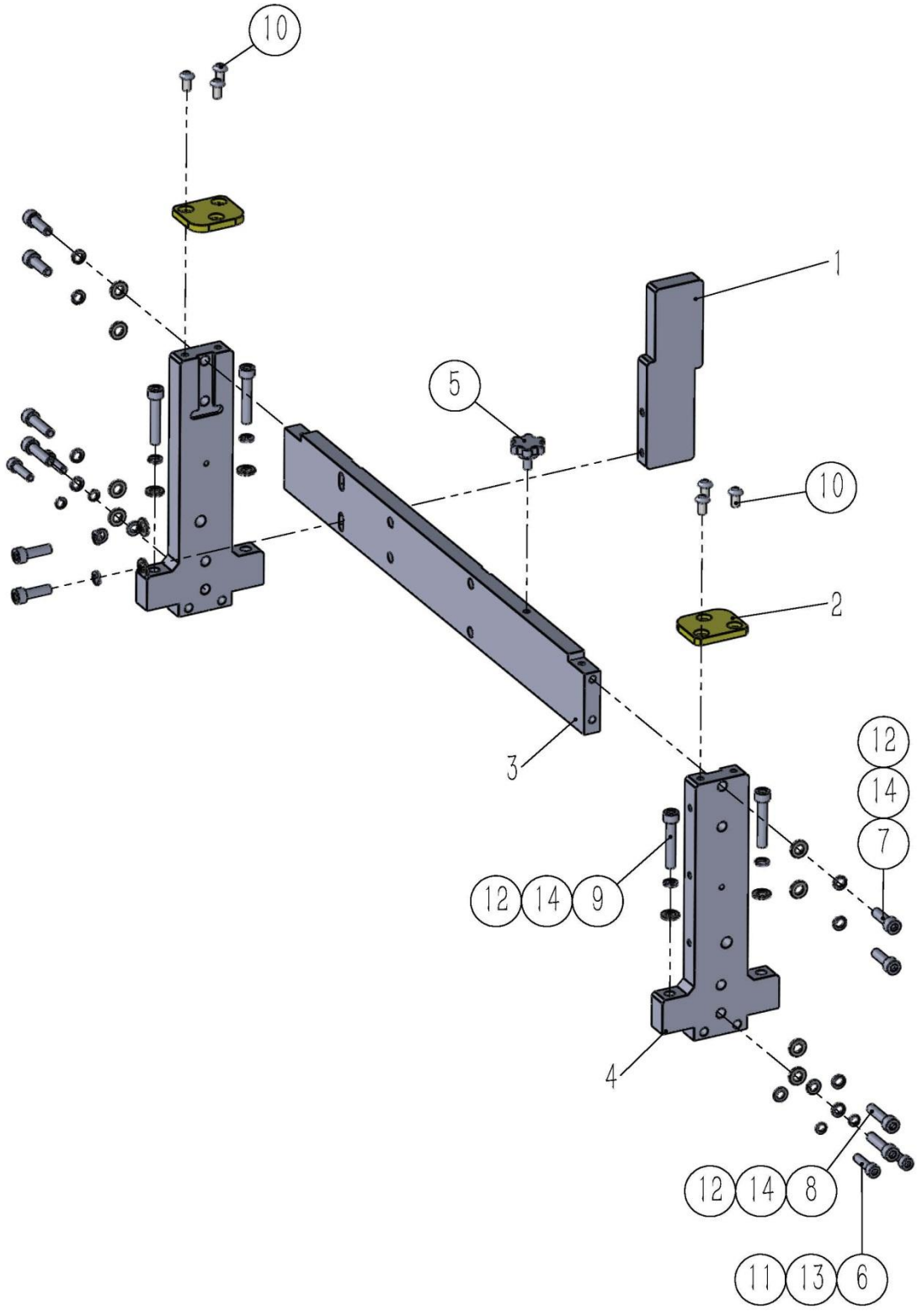

# 4、龙门架组件

| 序号/No. | 图号/Parts No. | 名称/Description | 数量/Qty |
|---|---|---|---|
| 1 | 02100810500100 | 切刀机构固定板 | 1 |
| 2 | 02100811303100 | 上拉板 | 2 |
| 3 | 02100811303200 | 机构连接板 | 1 |
| 4 | 02100811303300 | 两侧支撑板 | 2 |
| 5 | 050200904005 | 胶木梅花螺丝 M5x10 | 1 |
| 6 | 060202000062 | 内六角圆柱头螺钉 M5×20 | 4 |
| 7 | 060202000079 | 内六角圆柱头螺钉 M6×20 | 6 |
| 8 | 060202000080 | 内六角圆柱头螺钉 M6×25 | 4 |
| 9 | 060202000082 | 内六角圆柱头螺钉 M6×35 | 4 |
| 10 | 060203000043 | 内六角平圆头螺钉 M5×10 | 6 |
| 11 | 060401000017 | 平垫圈 5 | 4 |
| 12 | 060401000066 | 平垫圈 6 | 14 |
| 13 | 060402000003 | 弹性垫圈 5 | 4 |
| 14 | 060402000004 | 弹性垫圈 6 | 14 |

## 5、送料移动机构

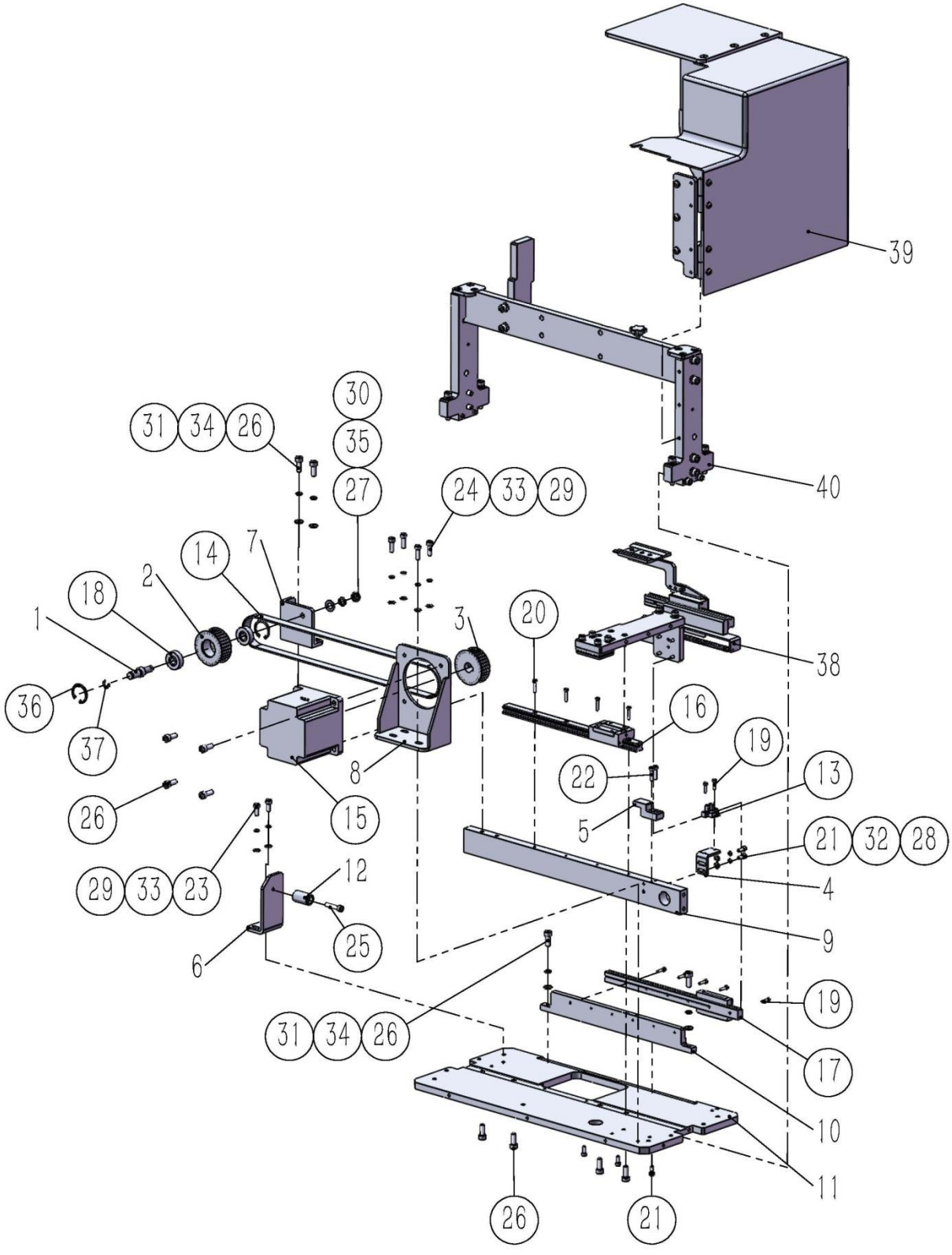
39
40
30
31
34
26
35
27
24
33
29
14
7
2
18
1
3
20
38
36
37
16
19
22
13
8
15
5
21
32
28
26
29
33
23
12
4
25
9
6
19
31
34
26
17
10
11
26
21

# 5、送料移动机构

| 序号/No. | 图号/Parts No. | 名称/Description | 数量/Qty |
|---|---|---|---|
| 1 | 02100810500200 | 转轴 | 1 |
| 2 | 02100810500300 | 30 齿从动轮 | 1 |
| 3 | 02100811100500 | 电机主带轮 | 1 |
| 4 | 02100811301500 | 开关安装架 | 1 |
| 5 | 02100811301600 | 限位块 | 1 |
| 6 | 02100811302100 | 气缓冲支架 | 1 |
| 7 | 02100811302200 | 从动轮支架 | 1 |
| 8 | 02100811302300 | 电机安装座 | 1 |
| 9 | 02100811303400 | 导轨安装板 | 1 |
| 10 | 02100811303500 | 侧导轨安装板 | 1 |
| 11 | 02100811303600 | 安装底板 | 1 |
| 12 | 02100811304500 | 缓冲块 | 1 |
| 13 | 050200103006 | U 型光电开关 | 1 |
| 14 | 050200603016 | 同步带 | 1 |
| 15 | 050200801013 | 前后送料电机 | 1 |
| 16 | 050201404003 | 导轨 | 1 |
| 17 | 050201404031 | 导轨 | 1 |
| 18 | 050201503008 | 深沟球轴承 6000ZZ | 2 |
| 19 | 060202000023 | 内六角圆柱头螺钉 M3×12 | 8 |
| 20 | 060202000026 | 内六角圆柱头螺钉 M3×16 | 4 |
| 21 | 060202000039 | 内六角圆柱头螺钉 M4×10 | 5 |
| 22 | 060202000043 | 内六角圆柱头螺钉 M4×16 | 2 |
| 23 | 060202000056 | 内六角圆柱头螺钉 M5×12 | 2 |
| 24 | 060202000059 | 内六角圆柱头螺钉 M5×16 | 4 |
| 25 | 060202000063 | 内六角圆柱头螺钉 M5×25 | 1 |
| 26 | 060202000077 | 内六角圆柱头螺钉 M6×16 | 12 |
| 27 | 060301000018 | 六角薄螺母 M8 | 1 |
| 28 | 060401000014 | 平垫圈 4 | 2 |
| 29 | 060401000017 | 平垫圈 5 | 6 |
| 30 | 060401000033 | 平垫圈 8 | 1 |
| 31 | 060401000066 | 平垫圈 6 | 4 |
| 32 | 060402000002 | 弹性垫圈 4 | 2 |
| 33 | 060402000003 | 弹性垫圈 5 | 6 |
| 34 | 060402000004 | 弹性垫圈 6 | 4 |
| 35 | 060402000005 | 弹性垫圈 8 | 1 |
| 36 | 060503000010 | 孔用弹性挡圈 A 型 26 | 2 |
| 37 | 060504000006 | 开口挡圈 6 | 1 |
| 38 | | 推料架 | 1 |
| 39 | | 罩壳组件 | 1 |
| 40 | | 龙门架组件 | 1 |

## 6、右指电机组

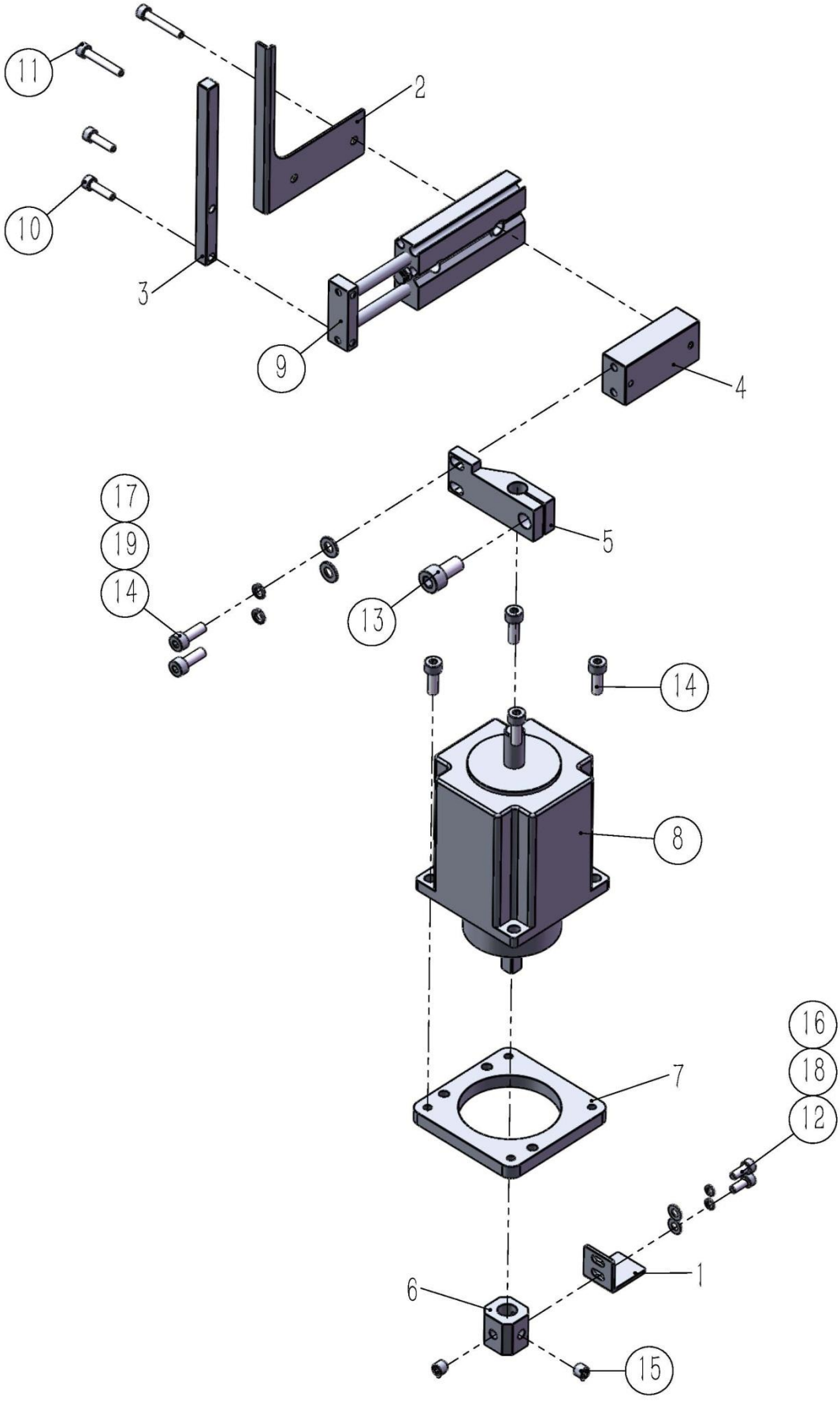

## 6、右指电机组

| 序号/No. | 图号/Parts No. | 名称/Description | 数量/Qty |
|---|---|---|---|
| 1 | 02100810400200 | 电机接近开关感应板 | 1 |
| 2 | 02100810400300 | 固定夹板 | 1 |
| 3 | 02100810400400 | 固定夹板挡板 | 1 |
| 4 | 02100810400500 | 90°旋转夹紧气缸固定板 | 1 |
| 5 | 02100810400600 | 90°电机转轴连接板右 | 1 |
| 6 | 02100810401100 | 接近开关挡板固定板 | 1 |
| 7 | 02100810401300 | 旋转电机垫板 | 1 |
| 8 | 050200801009 | 90°电机 | 1 |
| 9 | 050201115094 | 90°夹紧气缸 | 1 |
| 10 | 060202000023 | 内六角圆柱头螺钉 M3×12 | 2 |
| 11 | 060202000027 | 内六角圆柱头螺钉 M3×20 | 2 |
| 12 | 060202000037 | 内六角圆柱头螺钉 M3×8 | 2 |
| 13 | 060202000075 | 内六角圆柱头螺钉 M6×12 | 1 |
| 14 | 060202000158 | 内六角圆柱头螺钉 M4×12 | 6 |
| 15 | 060204000016 | 内六角平端紧定螺钉 M5×5 | 2 |
| 16 | 060401000006 | 平垫圈 3 | 2 |
| 17 | 060401000014 | 平垫圈 4 | 2 |
| 18 | 060402000001 | 弹性垫圈 3 | 2 |
| 19 | 060402000002 | 弹性垫圈 4 | 2 |

## 7、左指电机组

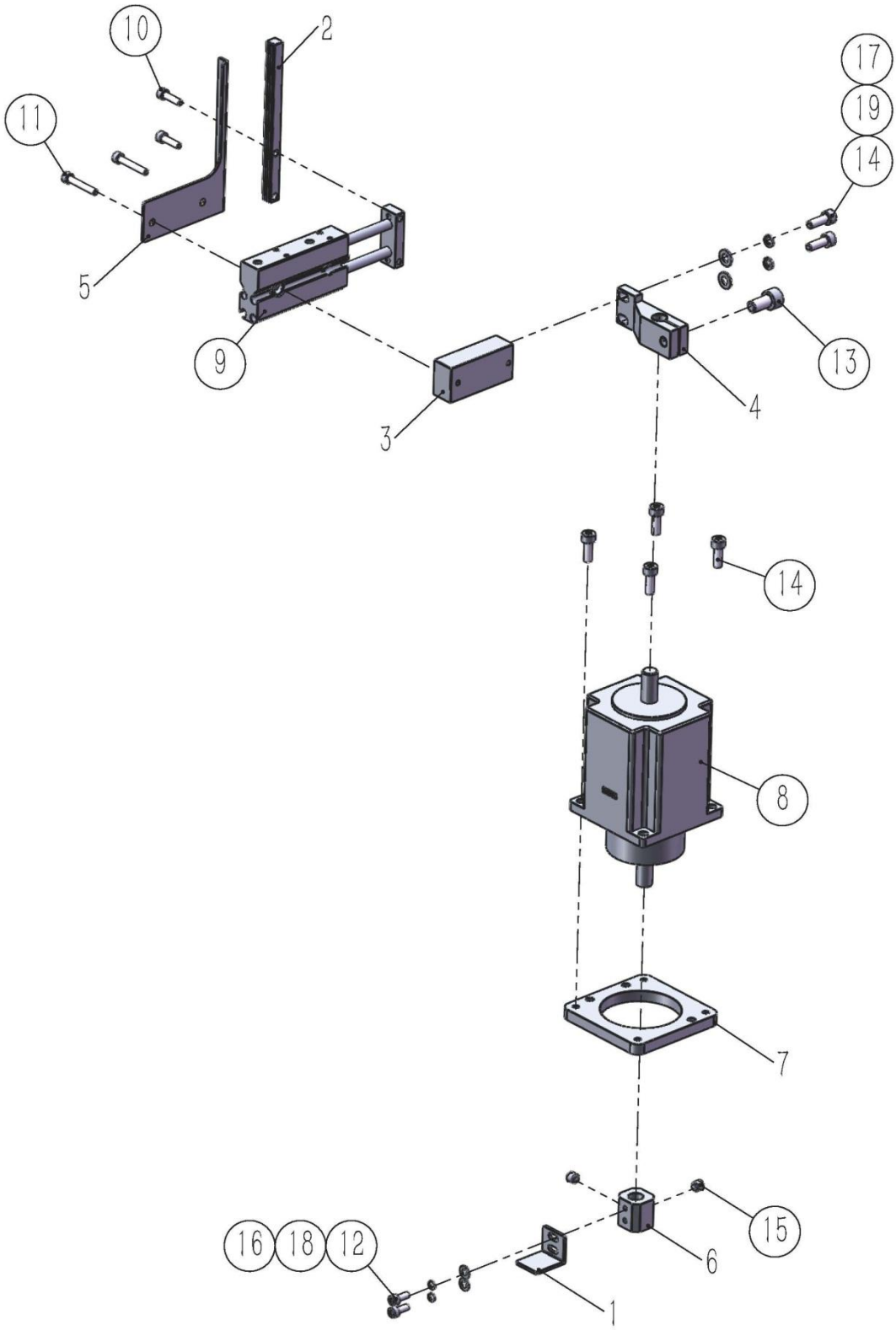

# 7、左指电机组

| 序号/No. | 图号/Parts No. | 名称/Description | 数量/Qty |
|---|---|---|---|
| 1 | 02100810400200 | 电机接近开关感应板 | 1 |
| 2 | 02100810400400 | 固定夹板挡板 | 1 |
| 3 | 02100810400500 | 90°旋转夹紧气缸固定板 | 1 |
| 4 | 02100810400700 | 90°电机转轴连接板-左 | 1 |
| 5 | 02100810400800 | 固定夹板-左 | 1 |
| 6 | 02100810401100 | 接近开关挡板固定板 | 1 |
| 7 | 02100810401300 | 旋转电机垫板 | 1 |
| 8 | 050200801009 | 90°电机 | 1 |
| 9 | 050201115094 | 90°夹紧气缸 | 1 |
| 10 | 060202000023 | 内六角圆柱头螺钉 M3×12 | 2 |
| 11 | 060202000027 | 内六角圆柱头螺钉 M3×20 | 2 |
| 12 | 060202000037 | 内六角圆柱头螺钉 M3×8 | 2 |
| 13 | 060202000075 | 内六角圆柱头螺钉 M6×12 | 1 |
| 14 | 060202000158 | 内六角圆柱头螺钉 M4×12 | 6 |
| 15 | 060204000016 | 内六角平端紧定螺钉 M5×5 | 2 |
| 16 | 060401000006 | 平垫圈 3 | 2 |
| 17 | 060401000014 | 平垫圈 4 | 2 |
| 18 | 060402000001 | 弹性垫圈 3 | 2 |
| 19 | 060402000002 | 弹性垫圈 4 | 2 |

## 8、吹气送料组件

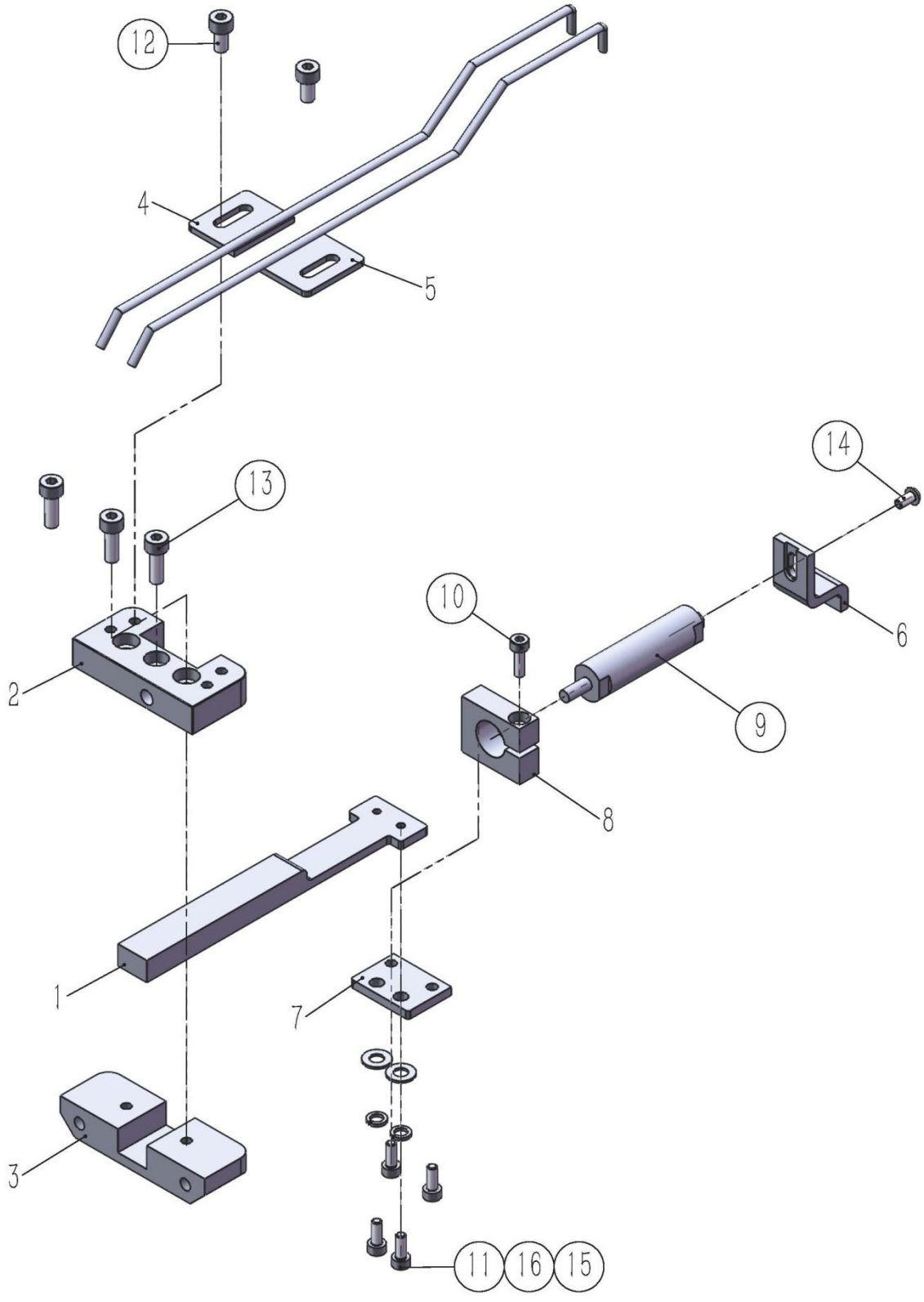

## 8、吹气送料组件

| 序号/No. | 图号/Parts No. | 名称/Description | 数量/Qty |
|---|---|---|---|
| 1 | 02100810401500 | 居中挡料滑板 | 1 |
| 2 | 02100810401600 | 居中挡料滑板上挡块 | 1 |
| 3 | 02100810401700 | 居中挡料滑板下挡块 | 1 |
| 4 | 02100810401801 | 出风固定板左 | 1 |
| 5 | 02100810401802 | 出风固定板右 | 1 |
| 6 | 02100810401900 | 居中挡料板 2 | 1 |
| 7 | 02100810601801 | 针型气缸连接板 | 1 |
| 8 | 02100810601802 | 针型气缸紧固板 | 1 |
| 9 | 050201115243 | 后推料气缸 | 1 |
| 10 | 060202000022 | 内六角圆柱头螺钉 M3×10 | 1 |
| 11 | 060202000037 | 内六角圆柱头螺钉 M3×8 | 4 |
| 12 | 060202000053 | 内六角圆柱头螺钉 M4×8 | 2 |
| 13 | 060202000158 | 内六角圆柱头螺钉 M4×12 | 3 |
| 14 | 060203000035 | 内六角平圆头螺钉 M3×6 | 1 |
| 15 | 060401000014 | 平垫圈 4 | 2 |
| 16 | 060402000002 | 弹性垫圈 4 | 2 |

# 9、旋转夹紧机构

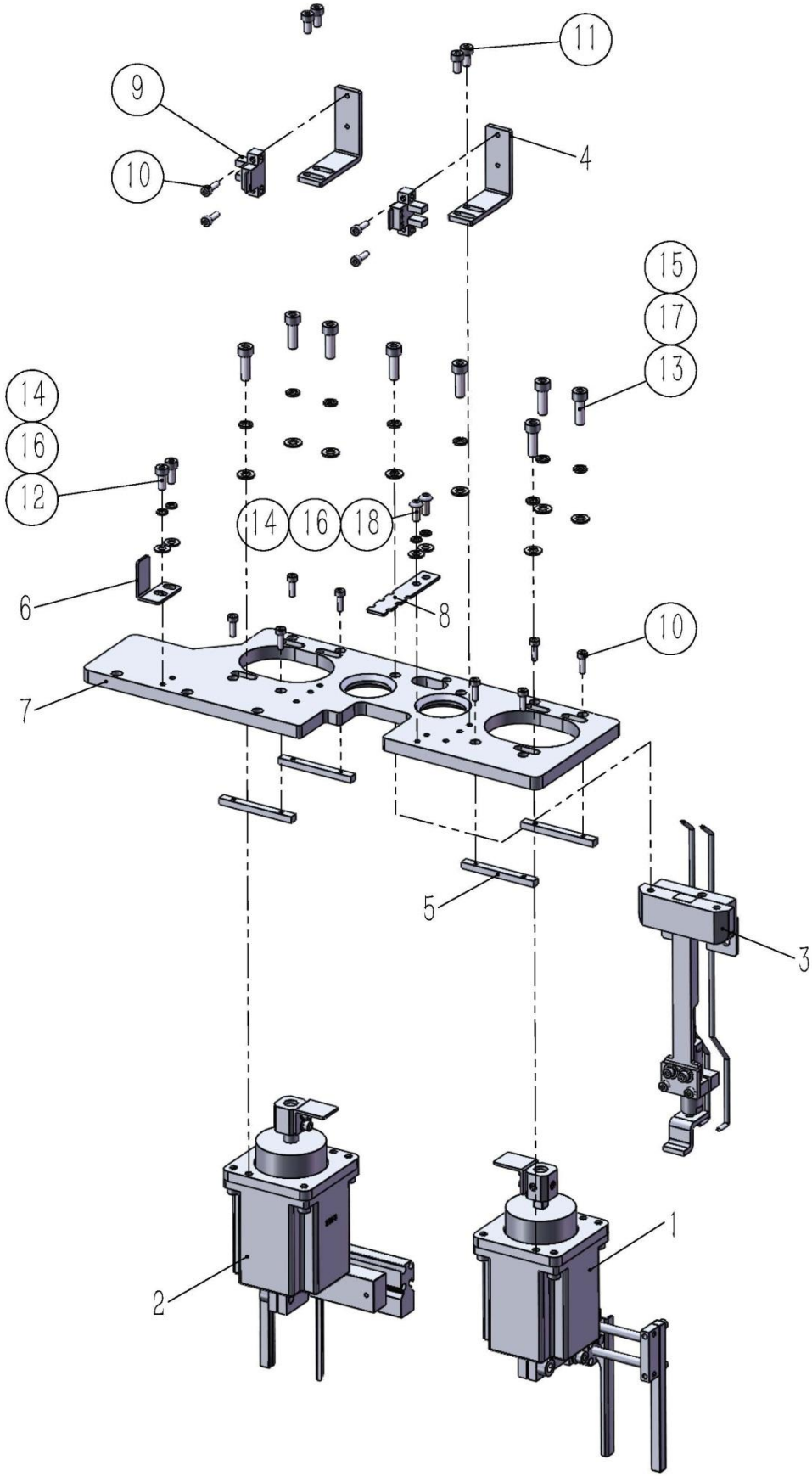

# 9、旋转夹紧机构

| 序号/No. | 图号/Parts No. | 名称/Description | 数量/Qty |
|---|---|---|---|
| 1 | | 右指电机组 | 1 |
| 2 | | 左指电机组 | 1 |
| 3 | | 吹气送料组件 | 1 |
| 4 | 02100810401000 | 接近开关固定板 | 2 |
| 5 | 02100810401400 | 左右移动定位块 | 4 |
| 6 | 02100811301400 | 开关触发板 | 1 |
| 7 | 02100811303900 | 安装固定板 | 1 |
| 8 | 02100811304600 | 线缆固定支架 | 1 |
| 9 | 050200103006 | U 型光电开关 | 2 |
| 10 | 060202000022 | 内六角圆柱头螺钉 M3×10 | 12 |
| 11 | 060202000053 | 内六角圆柱头螺钉 M4×8 | 4 |
| 12 | 060202000039 | 内六角圆柱头螺钉 M4×10 | 2 |
| 13 | 060202000059 | 内六角圆柱头螺钉 M5×16 | 8 |
| 14 | 060401000014 | 平垫圈 4 | 4 |
| 15 | 060401000017 | 平垫圈 5 | 8 |
| 16 | 060402000002 | 弹性垫圈 4 | 4 |
| 17 | 060402000003 | 弹性垫圈 5 | 8 |
| 18 | 060203000037 | 内六角平圆头螺钉 M4×10 | 2 |

## 10、180°旋转夹紧机构

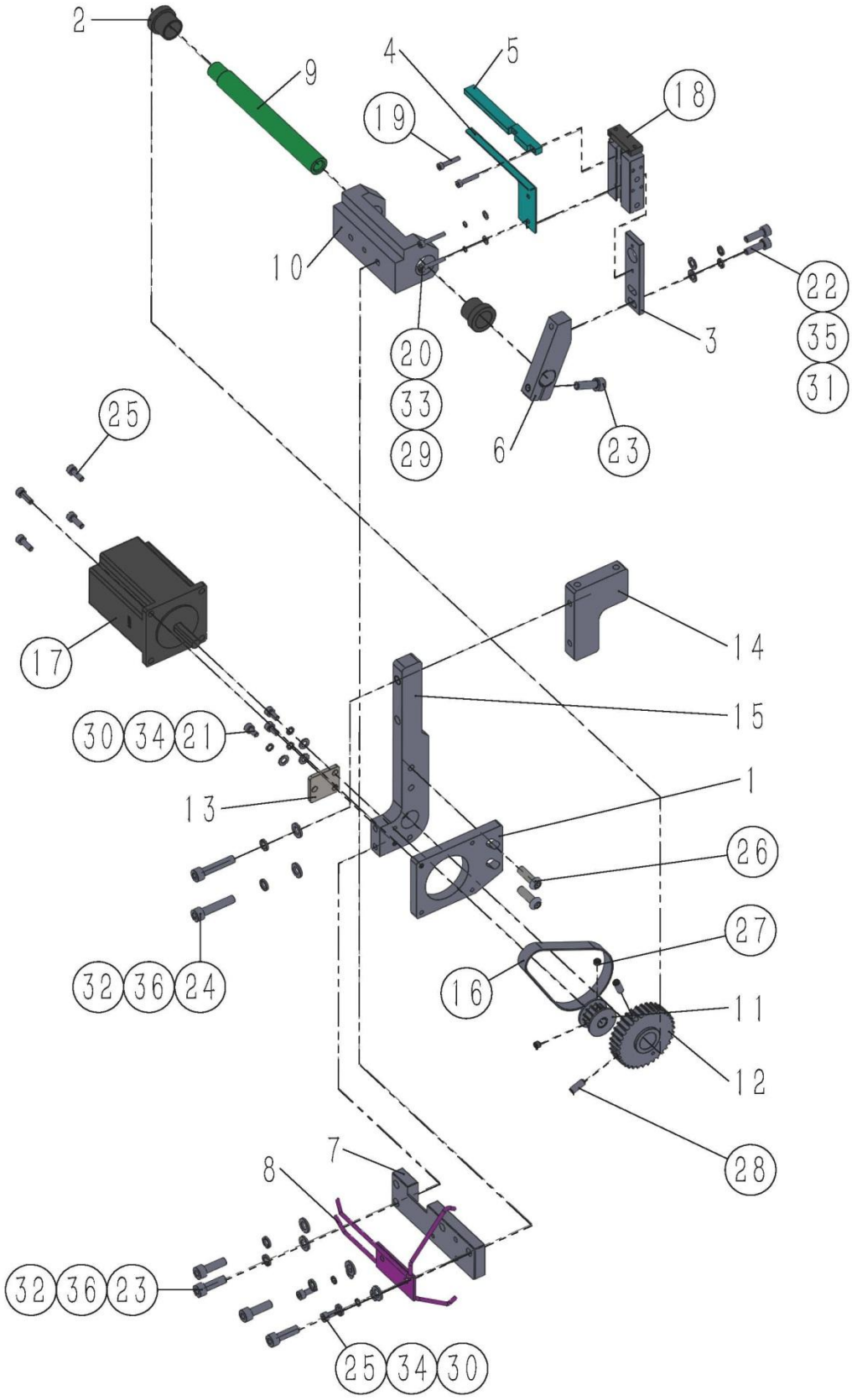

## 10、180° 旋转夹紧机构

| 序号/No. | 图号/Parts No. | 名称/Description | 数量/Qty |
|---|---|---|---|
| 1 | 02100810200100 | 步进电机固定架 | 1 |
| 2 | 02100810200200 | 铜套 | 2 |
| 3 | 02100810200300 | 180° 夹紧气缸固定板 | 1 |
| 4 | 02100810200400 | 180° 夹紧气缸固定夹板 | 1 |
| 5 | 02100810200500 | 180° 夹紧气缸固定夹板挡板 | 1 |
| 6 | 02100810200600 | 180° 气缸固定架 | 1 |
| 7 | 02100810200700 | 180° 夹紧气缸吹风固定板 | 1 |
| 8 | 02100810200800 | 吹风吹气管 | 1 |
| 9 | 02100810200900 | 180° 夹紧气缸从动轴 | 1 |
| 10 | 02100810201000 | 180° 夹紧气缸从动轴支座 | 1 |
| 11 | 02100810201200 | 小带轮 | 1 |
| 12 | 02100810201300 | 小带轮 | 1 |
| 13 | 02100811300100 | 180° 限位拉板 | 1 |
| 14 | 02100811300200 | 180°连接板 | 1 |
| 15 | 02100811300300 | 180°支撑板 | 1 |
| 16 | 050200603004 | 同步带-235-5M-10 | 1 |
| 17 | 050200801007 | HEM-23D6007-01 | 1 |
| 18 | 050201115093 | 气缸-CXSJM6-20 | 1 |
| 19 | 060202000026 | 内六角圆柱头螺钉 M3×16 | 2 |
| 20 | 060202000027 | 内六角圆柱头螺钉 M3×20 | 2 |
| 21 | 060202000053 | 内六角圆柱头螺钉 M4×8 | 3 |
| 22 | 060202000059 | 内六角圆柱头螺钉 M5×16 | 2 |
| 23 | 060202000079 | 内六角圆柱头螺钉 M6×20 | 5 |
| 24 | 060202000081 | 内六角圆柱头螺钉 M6×30 | 2 |
| 25 | 060202000158 | 内六角圆柱头螺钉 M4×12 | 6 |
| 26 | 060203000051 | 内六角平圆头螺钉 M6×20 | 2 |
| 27 | 060204000055 | 内六角平端紧定螺钉 M5×4 | 2 |
| 28 | 060204000068 | 内六角凹端紧定螺钉 M5×13 | 2 |
| 29 | 060401000006 | 平垫圈 3 | 2 |
| 30 | 060401000014 | 平垫圈 4 | 5 |
| 31 | 060401000017 | 平垫圈 5 | 2 |
| 32 | 060401000066 | 平垫圈 6 | 6 |
| 33 | 060402000001 | 弹性垫圈 3 | 2 |
| 34 | 060402000002 | 弹性垫圈 4 | 5 |
| 35 | 060402000003 | 弹性垫圈 5 | 2 |
| 36 | 060402000004 | 弹性垫圈 6 | 6 |

## 11、弹性压轮

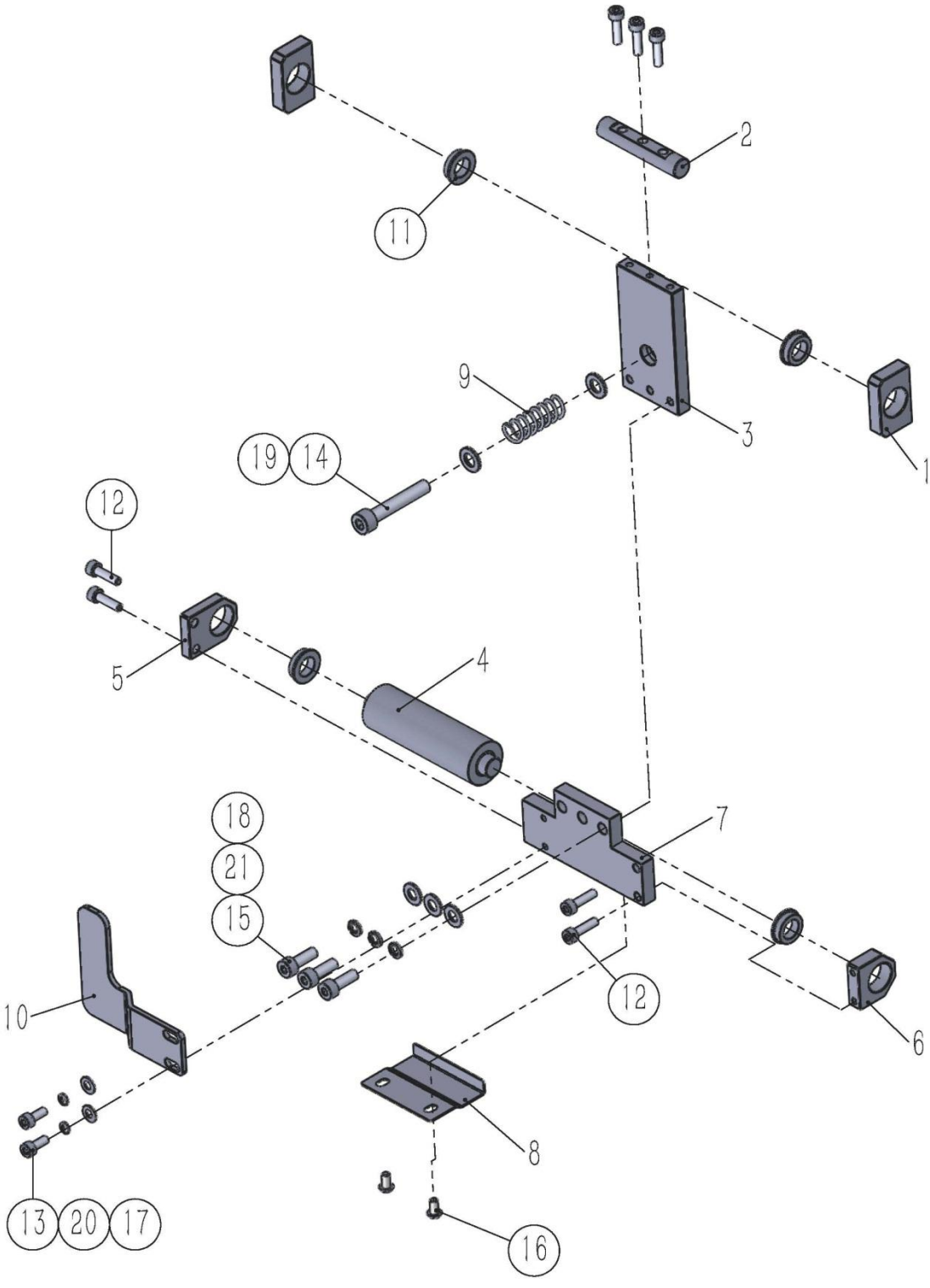

## 11、弹性压轮

| 序号/No. | 图号/Parts No. | 名称/Description | 数量/Qty |
|---|---|---|---|
| 1 | 02100810300100 | 手动拨杆转轴支架 | 2 |
| 2 | 02100810300200 | 手动拨杆转轴 | 1 |
| 3 | 02100810300300 | 手动拨杆连接板 | 1 |
| 4 | 02100810300400 | 送料电机胶轮 | 1 |
| 5 | 02100810300500 | 手动拨杆连接板轴支架 | 1 |
| 6 | 02100810300600 | 手动拨杆连接板轴支架-2 | 1 |
| 7 | 02100810300700 | 手动拨杆连接板轴固定板 | 1 |
| 8 | 02100810300900 | 手动拨杆走料挡板 | 1 |
| 9 | 02100810303400 | 手动拨杆弹簧 | 1 |
| 10 | 02100811100400 | 手动拨杆 | 1 |
| 11 | 050201503034 | 法兰轴承 MF128ZZ | 4 |
| 12 | 060202000023 | 内六角圆柱头螺钉 M3×12 | 7 |
| 13 | 060202000037 | 内六角圆柱头螺钉 M3×8 | 2 |
| 14 | 060202000064 | 内六角圆柱头螺钉 M5×30 | 1 |
| 15 | 060202000158 | 内六角圆柱头螺钉 M4×12 | 3 |
| 16 | 060203000035 | 内六角平圆头螺钉 M3×6 | 2 |
| 17 | 060401000006 | 平垫圈 3 | 2 |
| 18 | 060401000014 | 平垫圈 4 | 3 |
| 19 | 060401000017 | 平垫圈 5 | 2 |
| 20 | 060402000001 | 弹性垫圈 3 | 2 |
| 21 | 060402000002 | 弹性垫圈 4 | 3 |

## 12、旋转刀组

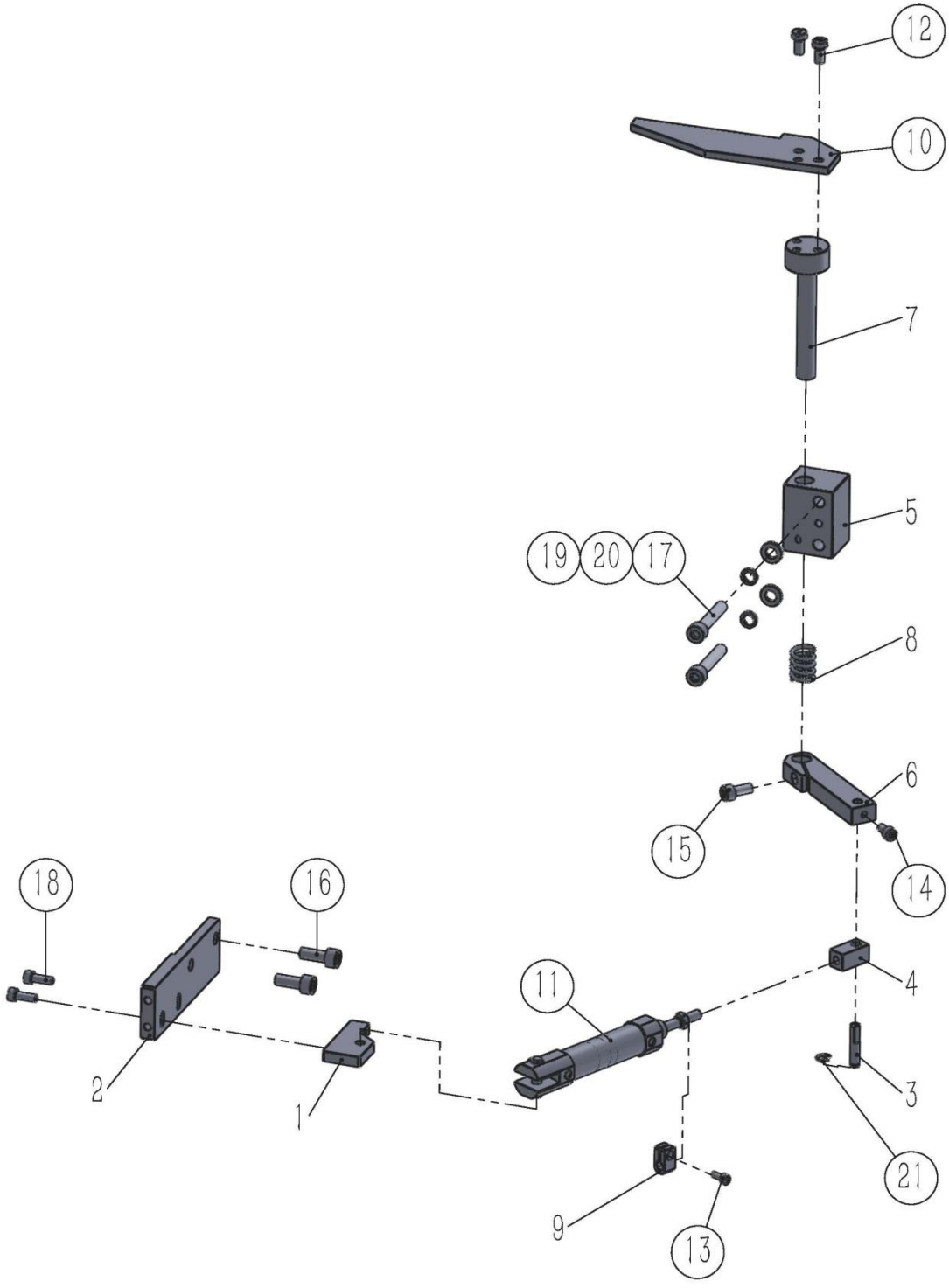

## 12、旋转刀组

| 序号/No. | 图号/Parts No. | 名称/Description | 数量/Qty |
|---|---|---|---|
| 1 | 02100810301100 | 切刀气缸安装板 | 1 |
| 2 | 02100810301200 | 切刀气缸安装底板 | 1 |
| 3 | 02100810302100 | 切刀气缸伸缩杆转轴 | 1 |
| 4 | 02100810302200 | 伸缩杆连接块 | 1 |
| 5 | 02100810302900 | 上下切刀连接固定块 | 1 |
| 6 | 02100810303000 | 固定连接板 | 1 |
| 7 | 02100810303200 | 上下切刀连接转轴 | 1 |
| 8 | 02100810303300 | 上下切刀转轴弹簧 | 1 |
| 9 | 02200120701500 | 气缸限位块 | 1 |
| 10 | 050100203003 | 上切刀 | 1 |
| 11 | 050201115047 | 切刀气缸 | 1 |
| 12 | 060202000010 | 开槽圆柱头螺钉 M5×10 | 2 |
| 13 | 060202000037 | 内六角圆柱头螺钉 M3×8 | 1 |
| 14 | 060202000053 | 内六角圆柱头螺钉 M4×8 | 1 |
| 15 | 060202000056 | 内六角圆柱头螺钉 M5×12 | 1 |
| 16 | 060202000077 | 内六角圆柱头螺钉 M6×16 | 2 |
| 17 | 060202000082 | 内六角圆柱头螺钉 M6×35 | 2 |
| 18 | 060202000158 | 内六角圆柱头螺钉 M4×12 | 2 |
| 19 | 060401000066 | 平垫圈 6 | 2 |
| 20 | 060402000004 | 弹性垫圈 6 | 2 |
| 21 | 060504000004 | 开口挡圈 4 | 1 |

## 13、橡筋宽度调整

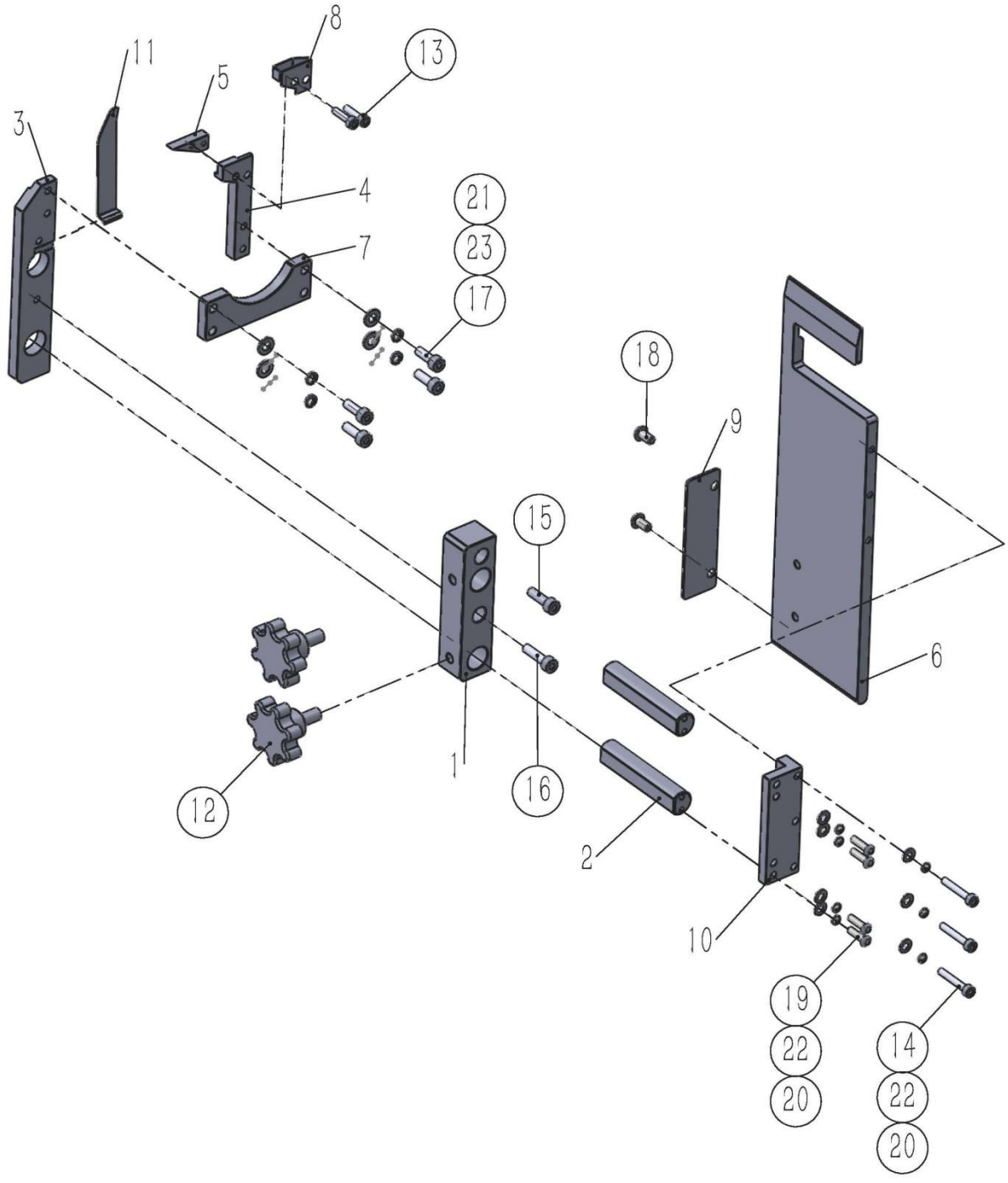

## 13、橡筋宽度调整

| 序号/No. | 图号/Parts No. | 名称/Description | 数量/Qty |
|---|---|---|---|
| 1 | 02100810301400 | 切刀橡筋宽度调节块 | 1 |
| 2 | 02100810301500 | 切刀橡筋宽度调节滑轴 | 2 |
| 3 | 02100810301600 | 切刀橡筋宽度调节滑轴支架 | 1 |
| 4 | 02100810301700 | 切刀橡胶轮挡板连接板 | 1 |
| 5 | 02100810301800 | 切刀挡板连接板挡块 | 1 |
| 6 | 02100810301900 | 橡筋宽带走料板 | 1 |
| 7 | 02100810304100 | 切刀橡胶轮挡板 | 1 |
| 8 | 02100810304400 | 切刀橡胶轮弹簧片 | 1 |
| 9 | 02100810305300 | 挡板 | 1 |
| 10 | 02100810305500 | 滑轴安装板 | 1 |
| 11 | 02100811300400 | 复位弹簧片 | 1 |
| 12 | 050200904009 | 胶木梅花螺丝 M6×12 | 2 |
| 13 | 060202000023 | 内六角圆柱头螺钉 M3×12 | 2 |
| 14 | 060202000027 | 内六角圆柱头螺钉 M3×20 | 3 |
| 15 | 060202000041 | 内六角圆柱头螺钉 M4×14 | 1 |
| 16 | 060202000043 | 内六角圆柱头螺钉 M4×16 | 1 |
| 17 | 060202000158 | 内六角圆柱头螺钉 M4×12 | 4 |
| 18 | 060203000042 | 内六角平圆头螺钉 M4×8 | 2 |
| 19 | 060203000101 | 内六角平圆头螺钉 M3×12 | 4 |
| 20 | 060401000006 | 平垫圈 3 | 7 |
| 21 | 060401000014 | 平垫圈 4 | 4 |
| 22 | 060402000001 | 弹性垫圈 3 | 7 |
| 23 | 060402000002 | 弹性垫圈 4 | 4 |

## 14、胶轮动力组

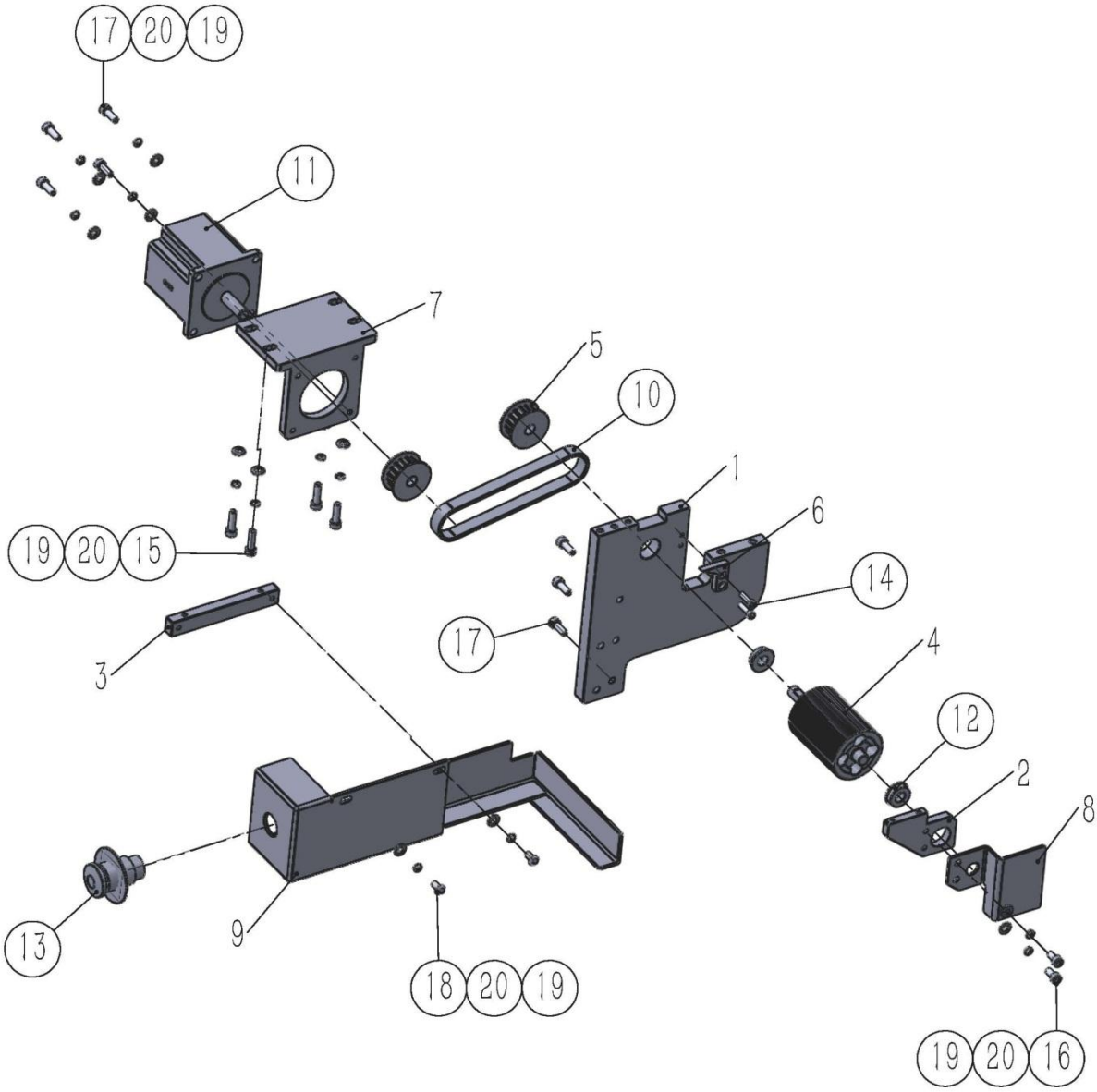

## 14、胶轮动力组

| 序号/No. | 图号/Parts No. | 名称/Description | 数量/Qty |
|---|---|---|---|
| 1 | 02100810301300 | 切刀橡胶轮固定板 | 1 |
| 2 | 02100810302000 | 切刀橡胶轮支撑架 | 1 |
| 3 | 02100810302300 | 切刀气缸外壳连接板 | 1 |
| 4 | 02100810302500 | 切刀气缸橡胶滚轮 | 1 |
| 5 | 02100810302600 | 切刀电机齿轮 | 2 |
| 6 | 02100810302700 | 挡板连接板内挡块 | 1 |
| 7 | 02100810303500 | 切刀电机固定座 | 1 |
| 8 | 02100810303900 | 切刀机构橡胶轮罩 | 1 |
| 9 | 02100810304000 | 切刀电机外罩 | 1 |
| 10 | 050200603015 | 同步带 | 1 |
| 11 | 050200801007 | 脚轮电机 | 1 |
| 12 | 050201503029 | 法兰轴承 F688ZZ | 2 |
| 13 | 050500403001 | 急停开关 | 1 |
| 14 | 060202000023 | 内六角圆柱头螺钉 M3×12 | 2 |
| 15 | 060202000043 | 内六角圆柱头螺钉 M4×16 | 4 |
| 16 | 060202000053 | 内六角圆柱头螺钉 M4×8 | 2 |
| 17 | 060202000158 | 内六角圆柱头螺钉 M4×12 | 7 |
| 18 | 060203000042 | 内六角平圆头螺钉 M4×8 | 2 |
| 19 | 060401000014 | 平垫圈 4 | 12 |
| 20 | 060402000002 | 弹性垫圈 4 | 12 |

## 15、切刀机构

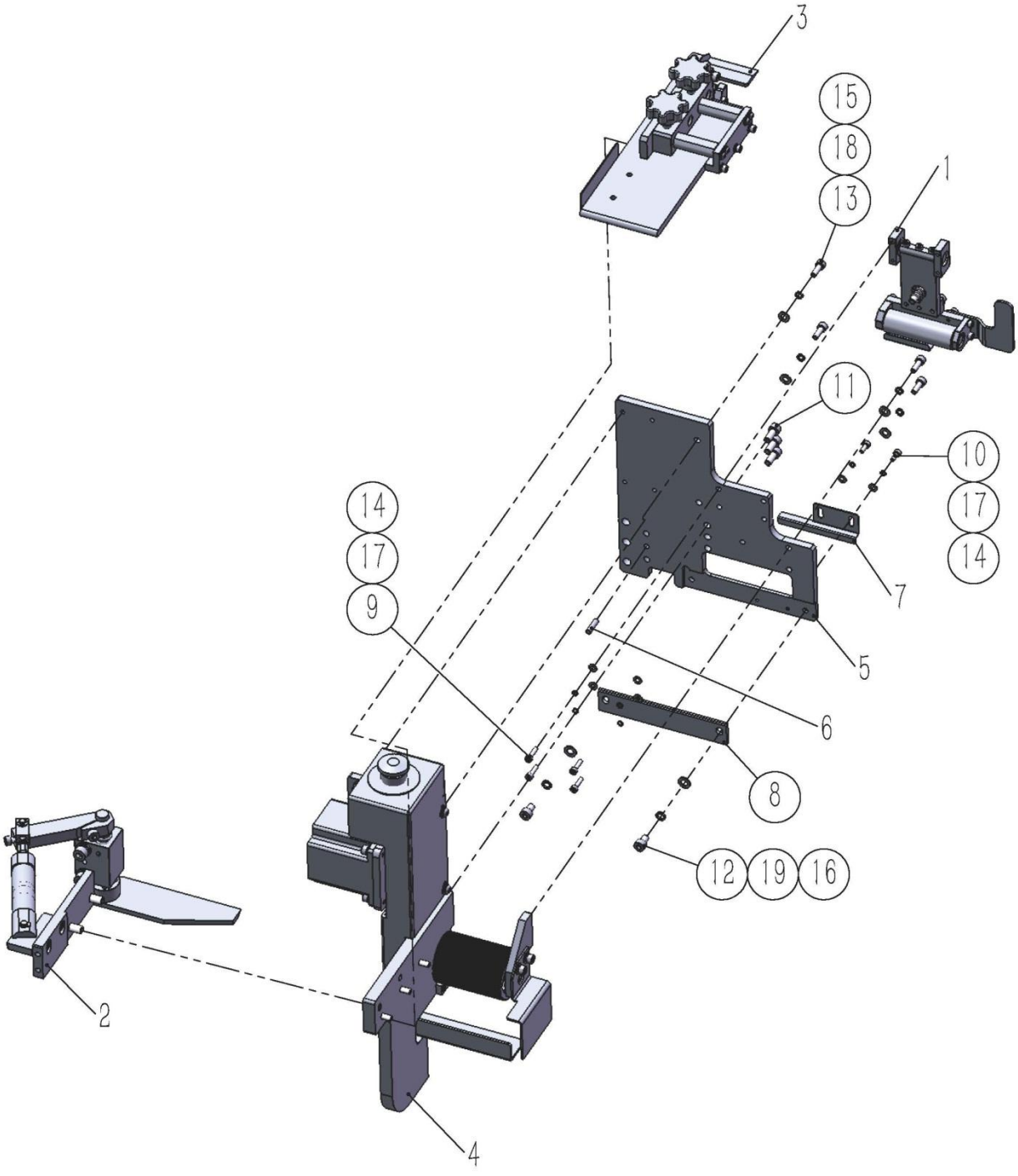

## 15、切刀机构

| 序号/No. | 图号/Parts No. | 名称/Description | 数量/Qty |
|---|---|---|---|
| 1 | | 弹性压轮 | 1 |
| 2 | | 旋转刀组 | 1 |
| 3 | | 橡筋宽度调整 | 1 |
| 4 | | 胶轮动力组 | 1 |
| 5 | 02100810301000 | 切刀安装底板 | 1 |
| 6 | 02100810304200 | 切刀动刀定位轴 | 1 |
| 7 | 02100810305400 | 切刀处橡筋导向板 | 1 |
| 8 | 050100203006 | 下切刀 | 1 |
| 9 | 060202000023 | 内六角圆柱头螺钉 M3×12 | 4 |
| 10 | 060202000037 | 内六角圆柱头螺钉 M3×8 | 2 |
| 11 | 060202000056 | 内六角圆柱头螺钉 M5×12 | 3 |
| 12 | 060202000073 | 内六角圆柱头螺钉 M5×8 | 2 |
| 13 | 060202000158 | 内六角圆柱头螺钉 M4×12 | 4 |
| 14 | 060401000006 | 平垫圈 3 | 6 |
| 15 | 060401000014 | 平垫圈 4 | 4 |
| 16 | 060401000017 | 平垫圈 5 | 2 |
| 17 | 060402000001 | 弹性垫圈 3 | 6 |
| 18 | 060402000002 | 弹性垫圈 4 | 4 |
| 19 | 060402000003 | 弹性垫圈 5 | 2 |

# 16、剪切、拼接、送料机构

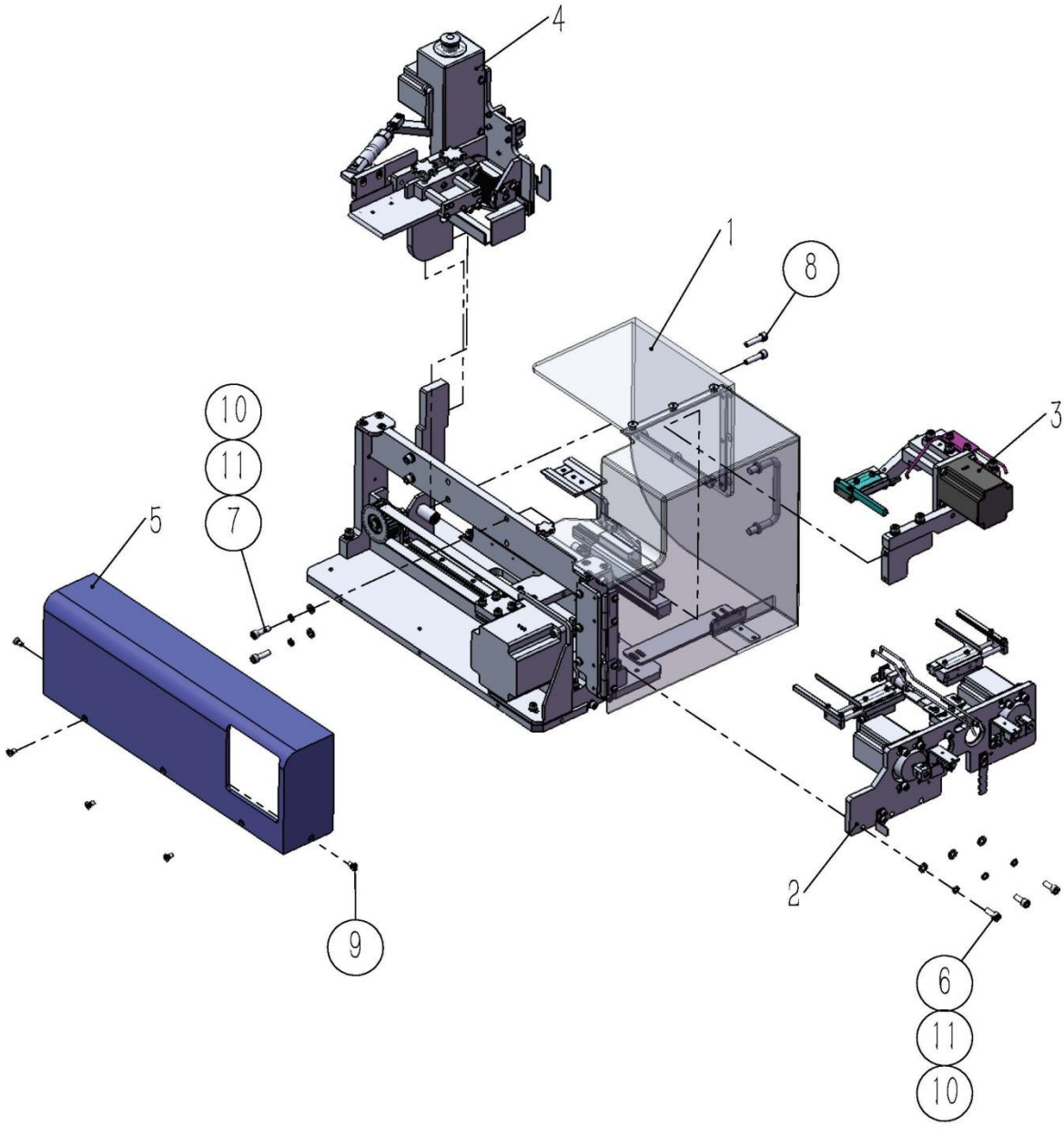

# 16、剪切、拼接、送料机构

| 序号/No. | 图号/Parts No. | 名称/Description | 数量/Qty |
|---|---|---|---|
| 1 | | 送料移动机构 | 1 |
| 2 | | 旋转夹紧机构 | 1 |
| 3 | | 180° 旋转夹紧机构 | 1 |
| 4 | | 切刀机构 | 1 |
| 5 | 02100811303700 | 电机外罩 | 1 |
| 6 | 060202000077 | 内六角圆柱头螺钉 M6×16 | 6 |
| 7 | 060202000079 | 内六角圆柱头螺钉 M6×20 | 2 |
| 8 | 060202000080 | 内六角圆柱头螺钉 M6×25 | 2 |
| 9 | 060201000044 | 十字槽沉头螺钉 M5×10 | 5 |
| 10 | 060401000066 | 平垫圈 6 | 8 |
| 11 | 060402000004 | 弹性垫圈 6 | 8 |

## 17、中压脚挡料机构

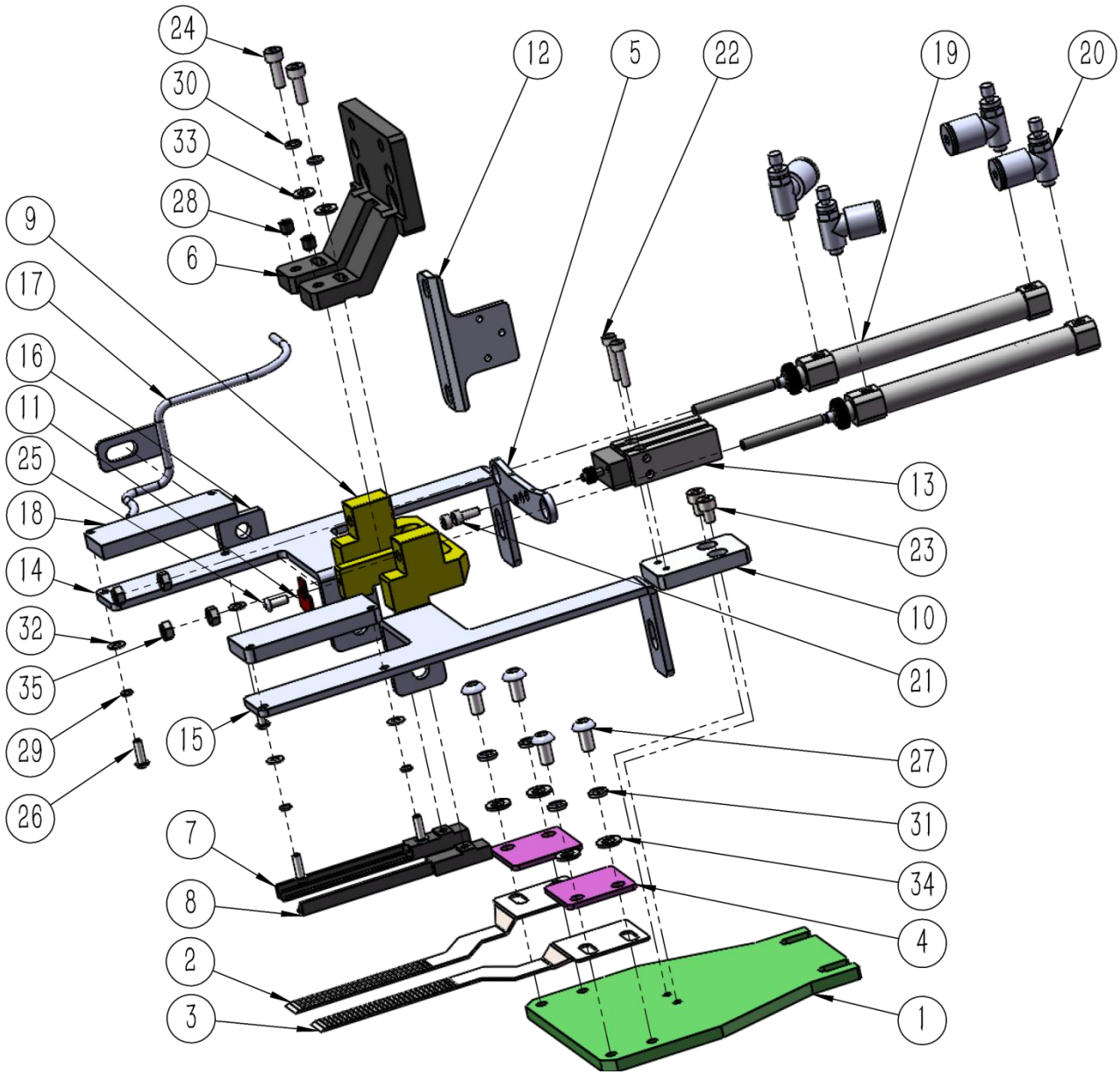
24
30
33
28
6
12
5
22
19
20
9
17
16
11
25
18
14
32
35
29
26
15
13
23
10
21
27
31
34
4
1
7
8
2
3

# 17、中压脚挡料机构

| 序号/No. | 图号/Parts No. | 名称/Description | 数量/Qty |
|---|---|---|---|
| 1 | 02100810600100 | 安装底板 | 1 |
| 2 | 02100810600200 | 中压脚延伸板 | 1 |
| 3 | 02100810600300 | 中压脚延伸板-右 | 1 |
| 4 | 02100810600400 | 中压脚延伸板压板 | 2 |
| 5 | 02100810600500 | 双气缸连接板 | 1 |
| 6 | 02100810600600 | 中压脚向前移动板 | 1 |
| 7 | 02100810600700 | 向前移动延伸板 | 1 |
| 8 | 02100810600800 | 向前移动延伸板-右 | 1 |
| 9 | 02100810600900 | 中压脚挡料尼龙 | 1 |
| 10 | 02100810601000 | 中气缸固定底板 | 1 |
| 11 | 02100810602000 | 对齐挡片 | 1 |
| 12 | 02100810602100 | 接近开关安装座 | 1 |
| 13 | 02100810602200 | 挡料气缸打孔图 | 1 |
| 14 | 02100810602300 | 光钎安装支架左 | 1 |
| 15 | 02100810602400 | 光钎安装支架右 | 1 |
| 16 | 02100810602500 | 喷油管垫片 | 1 |
| 17 | 02100810700500 | 喷油管 | 1 |
| 18 | 050200103039 | PT50QL 区域对射光钎 | 1 |
| 19 | 050201115034 | 推料气缸（CJ2B10-60） | 2 |
| 20 | 050201112007 | 速度控制阀 J-AS1201F-M5-04 | 4 |
| 21 | 060202000037 | GB／T70．1-2000 内六角圆柱头螺钉 M3×8 | 2 |
| 22 | 060202000026 | GB／T70．1-2000 内六角圆柱头螺钉 M3×16 | 2 |
| 23 | 060202000051 | GB／T70．1-2000 内六角圆柱头螺钉 M4×6 | 2 |
| 24 | 060202000158 | GB／T70．1-2000 内六角圆柱头螺钉 M4×12 | 2 |
| 25 | 060203000036 | GB／T70．2-2000 内六角平圆头螺钉 M3×8 | 1 |
| 26 | 060203000034 | GB／T70．2-2000 内六角平圆头螺钉 M3×10 | 4 |
| 27 | 060203000043 | GB／T70．2-2000 内六角平圆头螺钉 M5×10 | 4 |
| 28 | 060204000016 | GB／T77-2000 内六角平端紧定螺钉 M5×5 | 2 |
| 29 | 060402000001 | GB／T93-1987 标准型弹性垫圈(装配)3×0．8 | 4 |
| 30 | 060402000002 | GB／T93-1987 标准型弹性垫圈(装配)4×1．1 | 2 |
| 31 | 060402000003 | GB／T93-1987 标准型弹性垫圈(装配)5×1．3 | 4 |
| 32 | 060401000006 | GB／T95-2002 平垫圈 C 级 3×0．5 | 4 |
| 33 | 060401000014 | GB／T95-2002 平垫圈 C 级 4×0．8 | 2 |
| 34 | 060401000017 | GB／T95-2002 平垫圈 C 级 5×1 | 4 |
| 35 | 060301000044 | GB／T6170-20001 型六角螺母 A 级和 B 级 M4 | 4 |

## 18、底线检测组

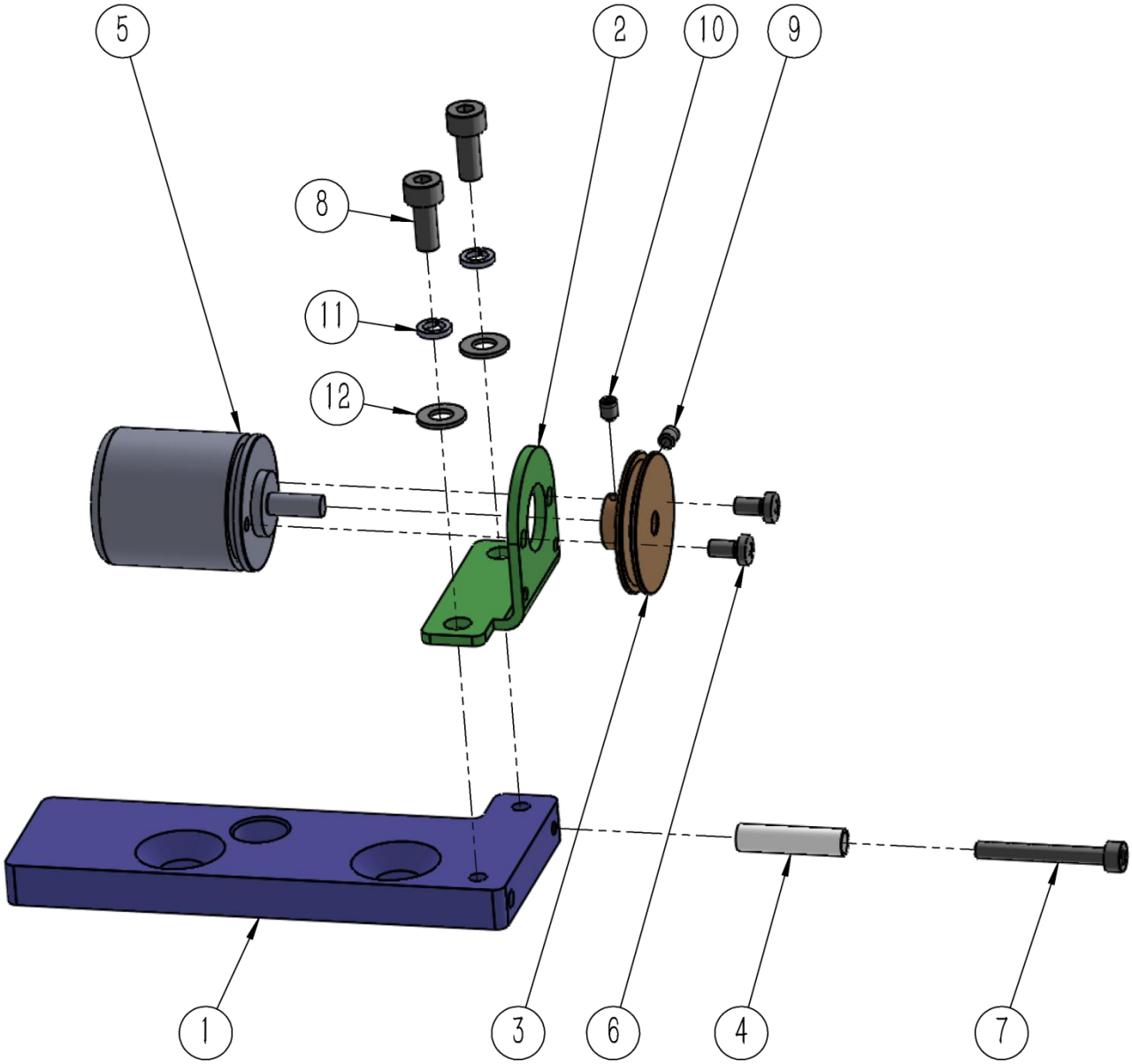

## 18、底线检测组

| 序号/No. | 图号/Parts No. | 名称/Description | 数量/Qty |
|---|---|---|---|
| 1 | 02100811100100 | 底线转盘支架固定板 | 1 |
| 2 | 02100811100200 | 底线转盘支架 | 1 |
| 3 | 02100811100300 | 底线转盘 | 1 |
| 4 | 02100811100900 | 滑动套管 | 1 |
| 5 | 050200101003 | 断线检测器 | 1 |
| 6 | 060201000101 | GB823-88 十字槽小盘头螺钉 M3×6 | 2 |
| 7 | 060202000028 | GB／T70．1-2000 内六角圆柱头螺钉 M3×25 | 1 |
| 8 | 060202000039 | GB／T70．1-2000 内六角圆柱头螺钉 M4×10 | 2 |
| 9 | 060204000057 | GB／T77-2000 内六角平端紧定螺钉 M3×4 | 1 |
| 10 | 060204000004 | GB／T80-2000 内六角凹端紧定螺钉 M3×4 | 1 |
| 11 | 060402000002 | GB／T93-1987 标准型弹性垫圈(装配)4×1．1 | 2 |
| 12 | 060401000014 | GB／T95-2002 平垫圈 C 级 4×0．8 | 2 |

## 19、收料组

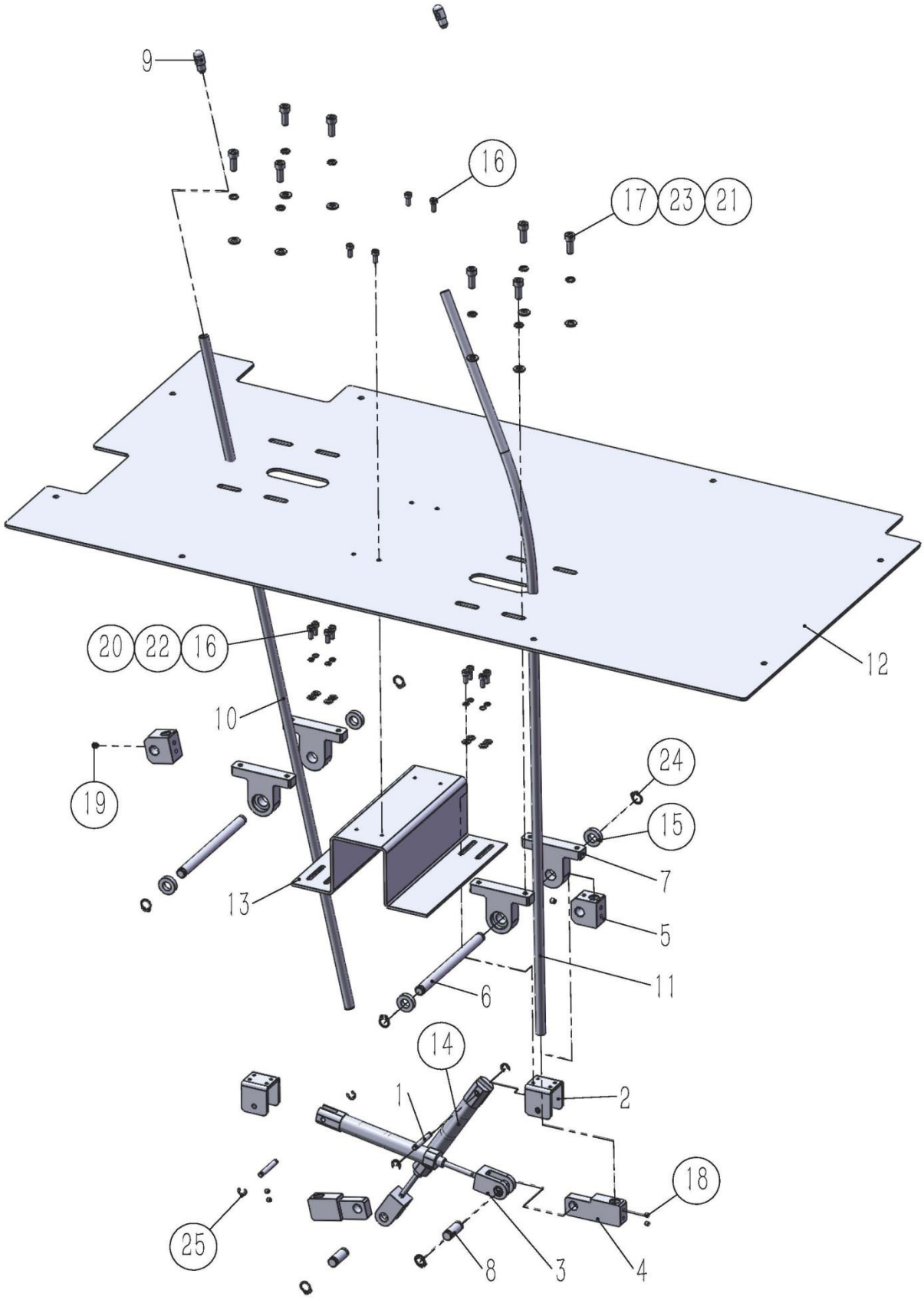

# 19、收料组

| 序号/No. | 图号/Parts No. | 名称/Description | 数量/Qty |
|---|---|---|---|
| 1 | 02100811200100 | 气缸转动轴 | 2 |
| 2 | 02100811200200 | 气缸固定钣金 | 2 |
| 3 | 02100811200300 | 气缸输出 U 型件 | 2 |
| 4 | 02100811200400 | 气缸连杆 | 2 |
| 5 | 02100811200500 | 收料转动块 | 2 |
| 6 | 02100811200600 | 收料杆转动轴 | 2 |
| 7 | 02100811200700 | 轴承座 | 4 |
| 8 | 02100811200800 | U 型件横轴 | 2 |
| 9 | 02100811200900 | 收料杆绑块 | 2 |
| 10 | 02100811302400 | 拨料杆 | 1 |
| 11 | 02100811302500 | 拨料杆-2 | 1 |
| 12 | 02100811302600 | 收料板 | 1 |
| 13 | 02100811302700 | 收料安装支架 | 1 |
| 14 | 050201115049 | 收料气缸 | 2 |
| 15 | 050201503020 | 深沟球轴承 6800ZZ | 4 |
| 16 | 060202000039 | 内六角圆柱头螺钉 M4×10 | 12 |
| 17 | 060202000077 | 内六角圆柱头螺钉 M6×16 | 8 |
| 18 | 060204000009 | 内六角凹端紧定螺钉 M4×4 | 4 |
| 19 | 060204000064 | 内六角凹端紧定螺钉 M5×5 | 2 |
| 20 | 060401000014 | 平垫圈 4 | 8 |
| 21 | 060401000066 | 平垫圈 6 | 8 |
| 22 | 060402000002 | 弹性垫圈 4 | 8 |
| 23 | 060402000004 | 弹性垫圈 6 | 8 |
| 24 | 060503000003 | 轴用弹性挡圈 A 型 10 | 8 |
| 25 | 060504000005 | 开口挡圈 5 | 4 |

## 20、顶端入料

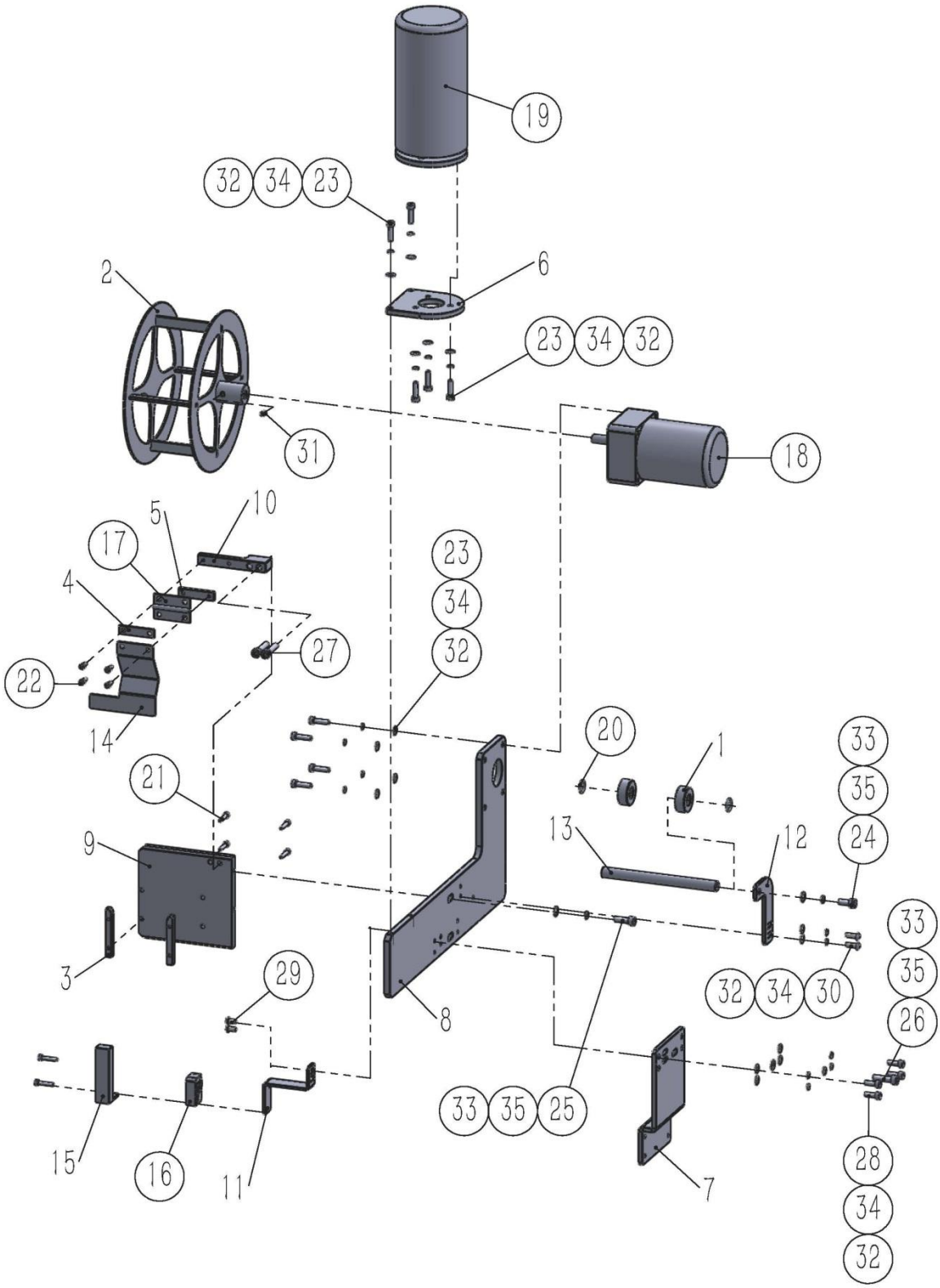
19
32
34
23
2
6
23
34
32
31
18
5
10
17
4
23
34
32
27
22
14
20
1
33
35
24
21
13
12
9
3
29
8
33
35
26
32
34
30
15
16
11
33
35
25
7
28
34
32

## 20、顶端入料

| 序号/No. | 图号/Parts No. | 名称/Description | 数量/Qty |
|---|---|---|---|
| 1 | 02100810100100 | 限位辊轮 | 2 |
| 2 | 02100810100600 | 转盘-外 | 1 |
| 3 | 02100810100700 | 边挡板 | 2 |
| 4 | 02100810100800 | 合页压板 | 1 |
| 5 | 02100810100900 | 合页固定螺纹板 | 1 |
| 6 | 02100811100600 | 显示灯支座 | 1 |
| 7 | 02100812000200 | 上送料组连接板 | 1 |
| 8 | 02100812001700 | 上送料组安装板 | 1 |
| 9 | 02100812001800 | 上送料左右限位板 | 1 |
| 10 | 02100812001900 | 合页固定架 | 1 |
| 11 | 02100812002000 | 挡料中光眼支架 | 1 |
| 12 | 02100812002100 | 导杆支撑板 | 1 |
| 13 | 02100812002200 | 限位辊轮安装杆 | 1 |
| 14 | 02100812003800 | 接近开关触发板 | 1 |
| 15 | 02100812003900 | 有无料检测开关罩 | 1 |
| 16 | 050200108005 | 行程开关（VM-5） | 1 |
| 17 | 050200701001 | 合页 | 1 |
| 18 | 050200801020 | 打料电机 | 1 |
| 19 | 050500603001 | 警示灯 | 1 |
| 20 | 050900101002 | O 型圈 | 2 |
| 21 | 060202000026 | 内六角圆柱头螺钉 M3×16 | 6 |
| 22 | 060202000037 | 内六角圆柱头螺钉 M3×8 | 4 |
| 23 | 060202000043 | 内六角圆柱头螺钉 M4×16 | 9 |
| 24 | 060202000056 | 内六角圆柱头螺钉 M5×12 | 1 |
| 25 | 060202000059 | 内六角圆柱头螺钉 M5×16 | 1 |
| 26 | 060202000062 | 内六角圆柱头螺钉 M5×20 | 1 |
| 27 | 060202000063 | 内六角圆柱头螺钉 M5×25 | 2 |
| 28 | 060202000158 | 内六角圆柱头螺钉 M4×12 | 4 |
| 29 | 060203000042 | 内六角平圆头螺钉 M4×8 | 2 |
| 30 | 060203000106 | 内六角平圆头螺钉 M4×12 | 2 |
| 31 | 060204000017 | 内六角凹端紧定螺钉 M5×6 | 1 |
| 32 | 060401000014 | 平垫圈 4 | 15 |
| 33 | 060401000017 | 平垫圈 5 | 3 |
| 34 | 060402000002 | 弹性垫圈 4 | 15 |
| 35 | 060402000003 | 弹性垫圈 5 | 3 |

## 21、底座组

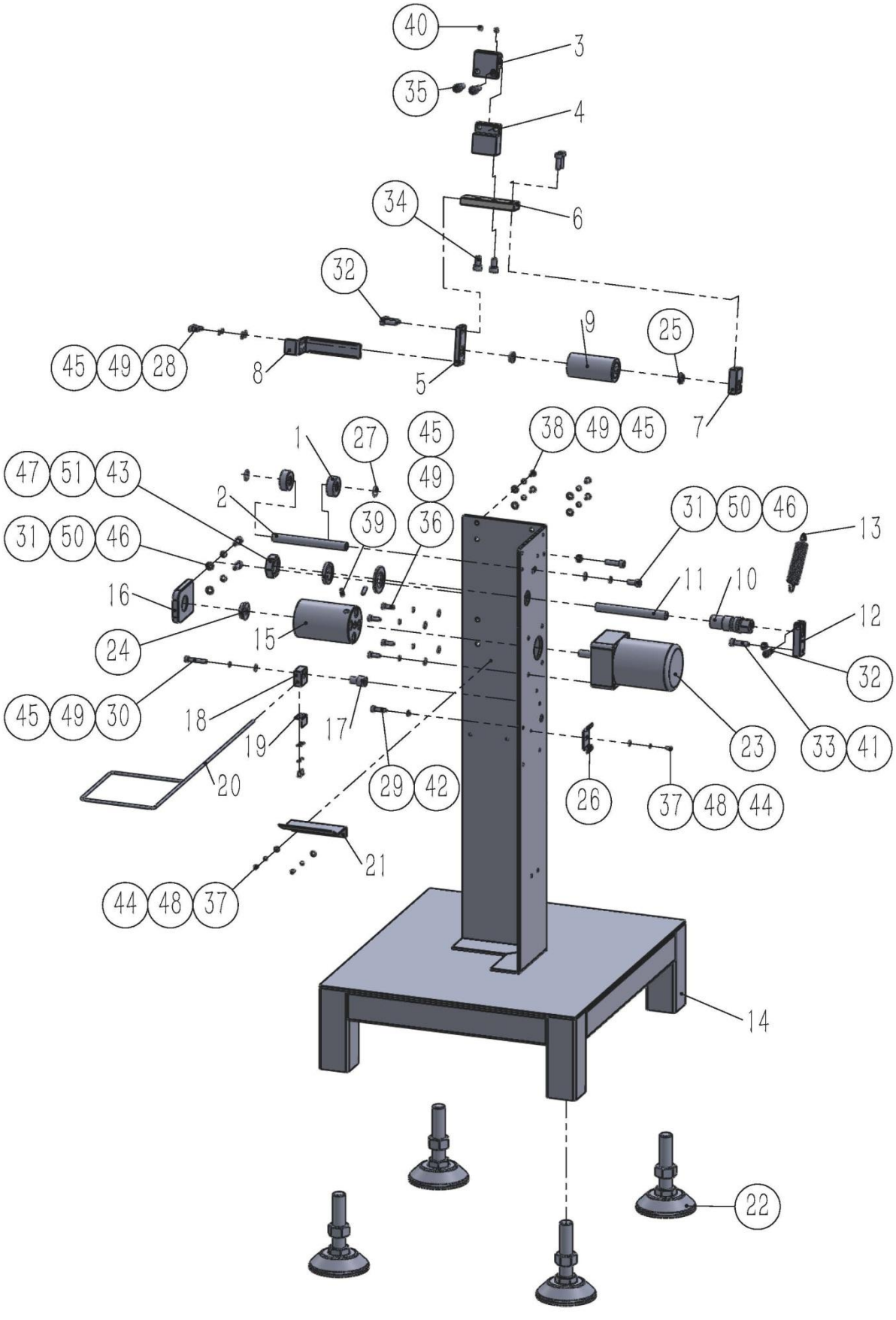
40
3
35
4
34
6
32
9
25
45 49 28
8
5
7
38 49 45
1
27
45
49
47 51 43
2
39
36
31 50 46
13
31 50 46
11
10
16
12
24
15
32
45 49 30
18
17
23
33 41
19
20
29 42
26
37 48 44
21
44 48 37
14
22

# 21、底座组

| 序号/No. | 图号/Parts No. | 名称/Description | 数量/Qty |
|---|---|---|---|
| 1 | 02100810100100 | 限位辊轮 | 2 |
| 2 | 02100810100200 | 挡料杆 | 1 |
| 3 | 02100810101500 | 挡料下电机转轴上 | 1 |
| 4 | 02100810101600 | 挡料下电机转轴下 | 1 |
| 5 | 02100810101700 | 下电机转轴右挡板 | 1 |
| 6 | 02100810101800 | 下电机转轴中挡板 | 1 |
| 7 | 02100810101900 | 下电机转轴左挡板 | 1 |
| 8 | 02100810102000 | 下电机手动拨杆 | 1 |
| 9 | 02100810102100 | 下电机滚轮 | 1 |
| 10 | 02100810102301 | 下电机安装板连接轴 | 1 |
| 11 | 02100810102400 | 下电机拉簧转轴 | 1 |
| 12 | 02100810102600 | 下电机拉簧板 | 1 |
| 13 | 02100810103000 | 拉伸弹簧 | 1 |
| 14 | 02100812000100 | 底座 | 1 |
| 15 | 02100812002600 | 下送料主动轮 | 1 |
| 16 | 02100812002700 | 下送料主动轮固定板 | 1 |
| 17 | 02100812002800 | 下拨杆转轴 | 1 |
| 18 | 02100812002900 | 下拨杆安装块 | 1 |
| 19 | 02100812003000 | 下拨杆感应支架 | 1 |
| 20 | 02100812003100 | 下拨杆 | 1 |
| 21 | 02100812003500 | 下主动轮挡板 | 1 |
| 22 | 050200501001 | 脚轮调整块 | 4 |
| 23 | 050200801021 | 预送料电机 | 1 |
| 24 | 050201503030 | 法兰轴承 | 1 |
| 25 | 050201503034 | 法兰轴承 | 2 |
| 26 | 050500801003 | DIN 导轨 | 1 |
| 27 | 050900101002 | O 型圈 | 2 |
| 28 | 060202000039 | 内六角圆柱头螺钉 M4×10 | 2 |
| 29 | 060202000043 | 内六角圆柱头螺钉 M4×16 | 1 |
| 30 | 060202000045 | 内六角圆柱头螺钉 M4×25 | 1 |
| 31 | 060202000056 | 内六角圆柱头螺钉 M5×12 | 3 |
| 32 | 060202000059 | 内六角圆柱头螺钉 M5×16 | 5 |
| 33 | 060202000062 | 内六角圆柱头螺钉 M5×20 | 2 |
| 34 | 060202000075 | 内六角圆柱头螺钉 M6×12 | 2 |
| 35 | 060202000077 | 内六角圆柱头螺钉 M6×16 | 2 |
| 36 | 060202000158 | 内六角圆柱头螺钉 M4×12 | 4 |
| 37 | 060203000035 | 内六角平圆头螺钉 M3×6 | 5 |
| 38 | 060203000042 | 内六角平圆头螺钉 M4×8 | 4 |
| 39 | 060204000052 | 内六角凹端紧定螺钉 M4×12 | 2 |
| 40 | 060204000064 | 内六角凹端紧定螺钉 M5×5 | 2 |
| 41 | 060301000008 | 六角螺母 M5 | 2 |
| 42 | 060301000015 | 六角薄螺母 M4 | 1 |
| 43 | 060301000030 | 六角薄螺母 M18 | 1 |
| 44 | 060401000006 | 平垫圈 3 | 5 |
| 45 | 060401000014 | 平垫圈 4 | 11 |
| 46 | 060401000017 | 平垫圈 5 | 3 |
| 47 | 060401000067 | 平垫圈 18 | 1 |
| 48 | 060402000001 | 弹性垫圈 3 | 5 |

| 序号/No. | 图号/Parts No. | 名称/Description | 数量/Qty |
|---|---|---|---|
| 49 | 060402000002 | 弹性垫圈 4 | 11 |
| 50 | 060402000003 | 弹性垫圈 5 | 3 |
| 51 | 060402000010 | 弹性垫圈 18 | 1 |

## 22、加热压紧组

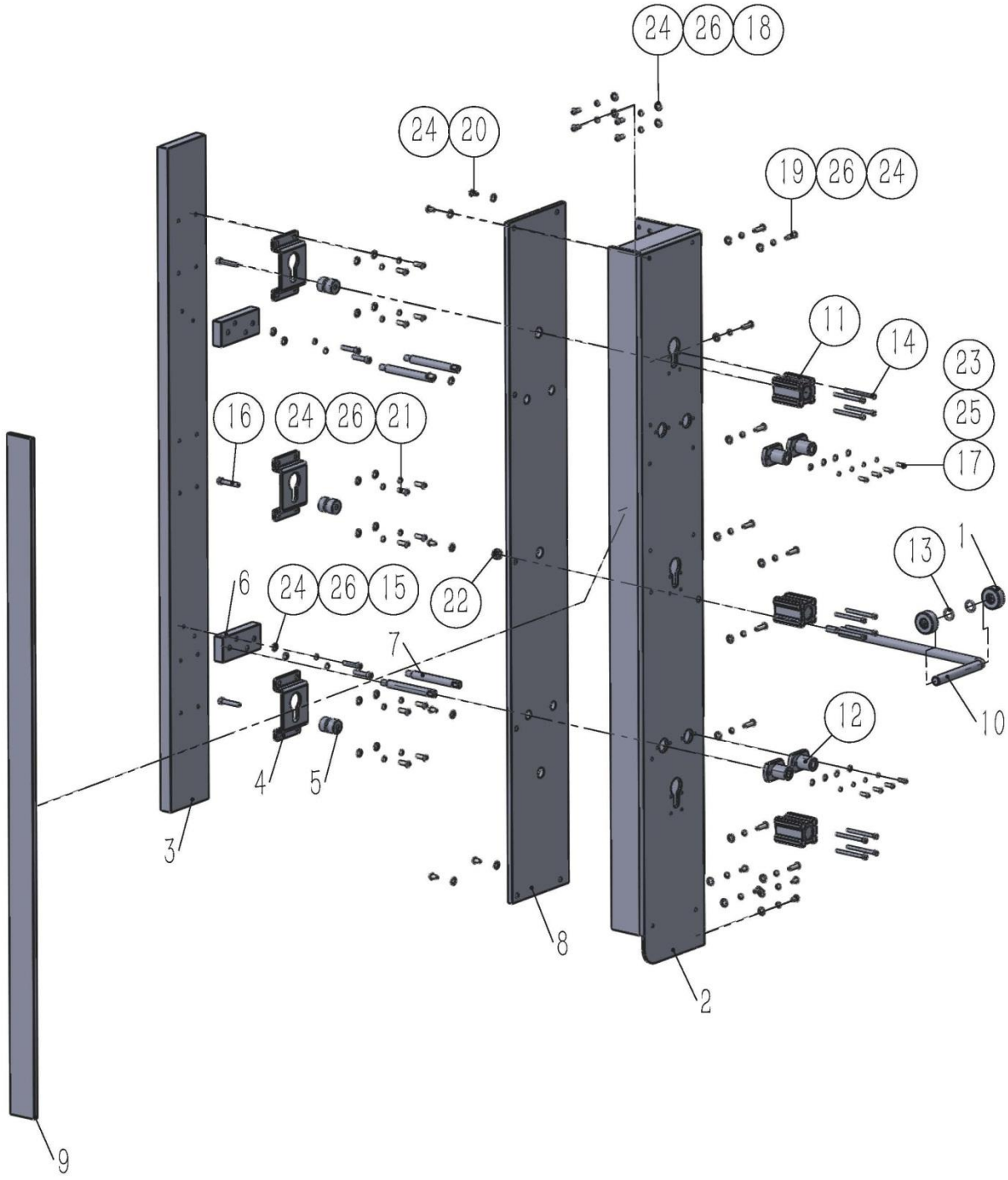
24 26 18
24 20
19 26 24
11
14
23
25
17
16 24 26 21
13
1
6 24 26 15
22
7
12
10
4
5
3
8
2
9

# 22、加热压紧组

| 序号/No. | 图号/Parts No. | 名称/Description | 数量/Qty |
|---|---|---|---|
| 1 | 02100810100100 | 限位辊轮 | 2 |
| 2 | 02100812000300 | 压烫组主支架 | 1 |
| 3 | 02100812000700 | 压烫板 | 1 |
| 4 | 02100812000800 | 压烫板气缸连接支架 | 3 |
| 5 | 02100812000900 | 压烫板气缸连接隔热件 | 3 |
| 6 | 02100812001000 | 压烫板导柱连接隔热板 | 2 |
| 7 | 02100812001100 | 压烫板导柱 | 4 |
| 8 | 02100812001400 | 隔热垫 3 | 1 |
| 9 | 02100812001600 | 隔热垫 5 | 1 |
| 10 | 02100812002300 | 导料杆 | 1 |
| 11 | 050201115168 | 气缸 | 3 |
| 12 | 050201405014 | 直线轴承 | 4 |
| 13 | 050900101002 | O 型圈 | 2 |
| 14 | 060202000032 | 内六角圆柱头螺钉 M3×40 | 12 |
| 15 | 060202000044 | 内六角圆柱头螺钉 M4×20 | 4 |
| 16 | 060202000045 | 内六角圆柱头螺钉 M4×25 | 3 |
| 17 | 060203000034 | 内六角平圆头螺钉 M3×10 | 8 |
| 18 | 060203000037 | 内六角平圆头螺钉 M4×10 | 4 |
| 19 | 060203000038 | 内六角平圆头螺钉 M4×16 | 10 |
| 20 | 060203000042 | 内六角平圆头螺钉 M4×8 | 11 |
| 21 | 060203000106 | 内六角平圆头螺钉 M4×12 | 12 |
| 22 | 060301000009 | 六角螺母 M6 | 1 |
| 23 | 060401000006 | 平垫圈 3 | 8 |
| 24 | 060401000014 | 平垫圈 4 | 41 |
| 25 | 060402000001 | 弹性垫圈 3 | 8 |
| 26 | 060402000002 | 弹性垫圈 4 | 34 |

## 23、加热盖组

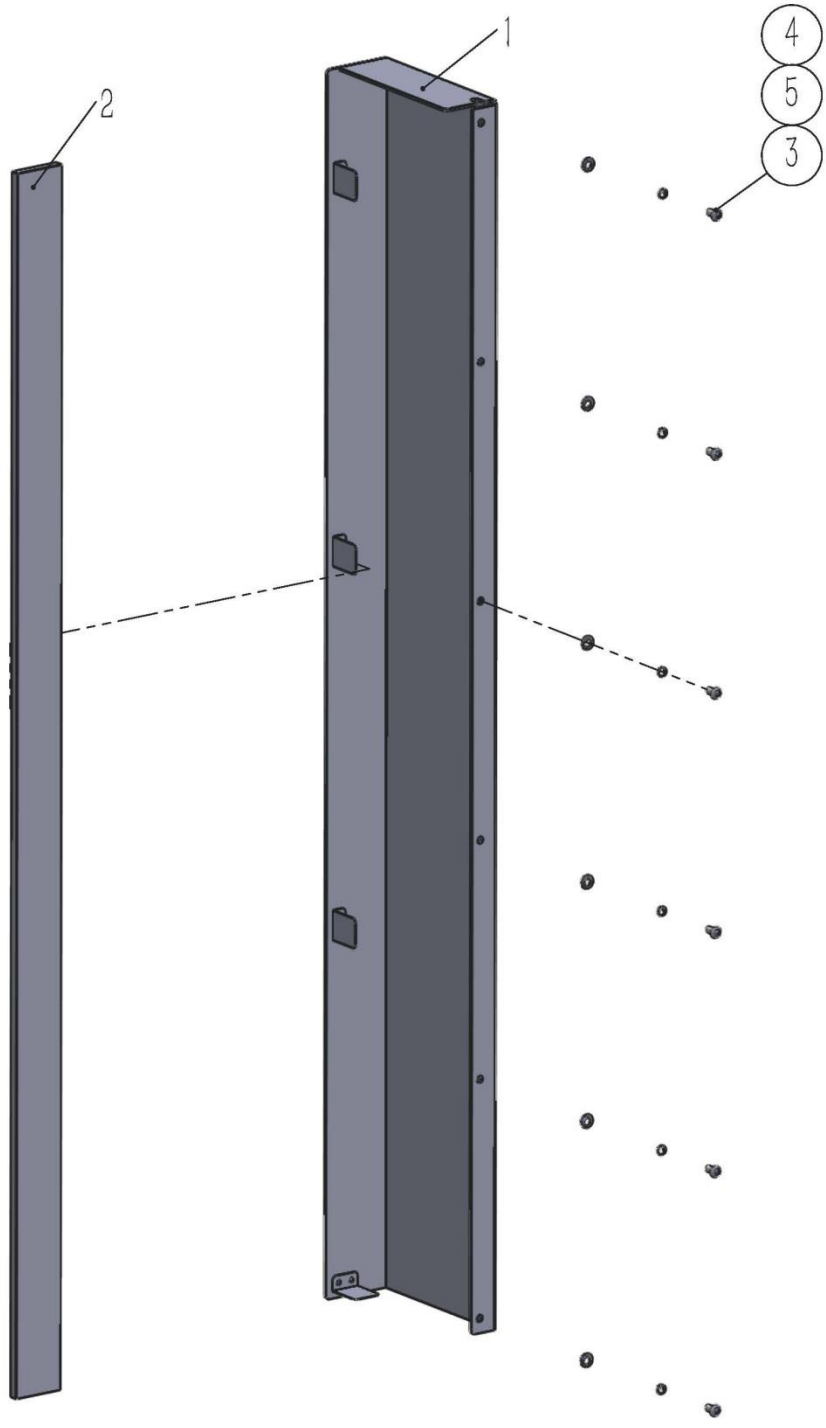

## 23、加热盖组

| 序号/No. | 图号/Parts No. | 名称/Description | 数量/Qty |
|---|---|---|---|
| 1 | 02100812000400 | 压烫组挡板 | 1 |
| 2 | 02100812001600 | 隔热垫 5 | 1 |
| 3 | 060203000042 | 内六角平圆头螺钉 M4×8 | 6 |
| 4 | 060401000014 | 平垫圈 4 | 6 |
| 5 | 060402000002 | 弹性垫圈 4 | 6 |

## 24、固定加热板组

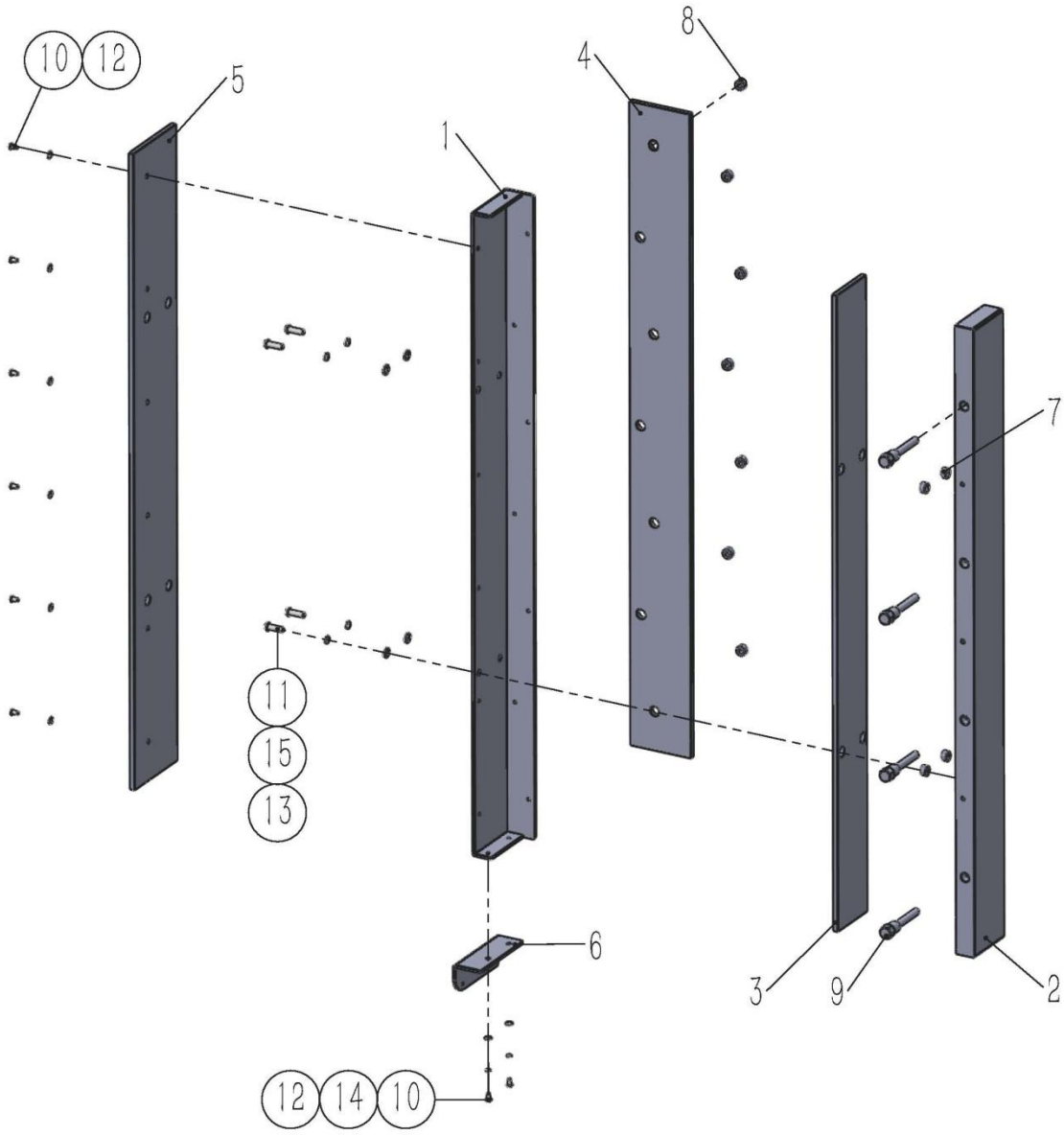

## 24、固定加热板组

| 序号/No. | 图号/Parts No. | 名称/Description | 数量/Qty |
|---|---|---|---|
| 1 | 02100812000500 | 加热板安装板 | 1 |
| 2 | 02100812000600 | 加热板 | 1 |
| 3 | 02100812001200 | 隔热垫 1 | 1 |
| 4 | 02100812001300 | 隔热垫 2 | 1 |
| 5 | 02100812001500 | 隔热垫 4 | 1 |
| 6 | 02100812003400 | 压烫组连接板 | 1 |
| 7 | 02100812003600 | 隔热垫圈 1 | 4 |
| 8 | 02100812003700 | 隔热垫圈 2 | 7 |
| 9 | 050201601005 | 发热管 | 4 |
| 10 | 060203000042 | 内六角平圆头螺钉 M4×8 | 8 |
| 11 | 060203000051 | 内六角平圆头螺钉 M6×20 | 4 |
| 12 | 060401000014 | 平垫圈 4 | 8 |
| 13 | 060401000066 | 平垫圈 6 | 4 |
| 14 | 060402000002 | 弹性垫圈 4 | 2 |
| 15 | 060402000004 | 弹性垫圈 6 | 4 |

## 25、电箱组件

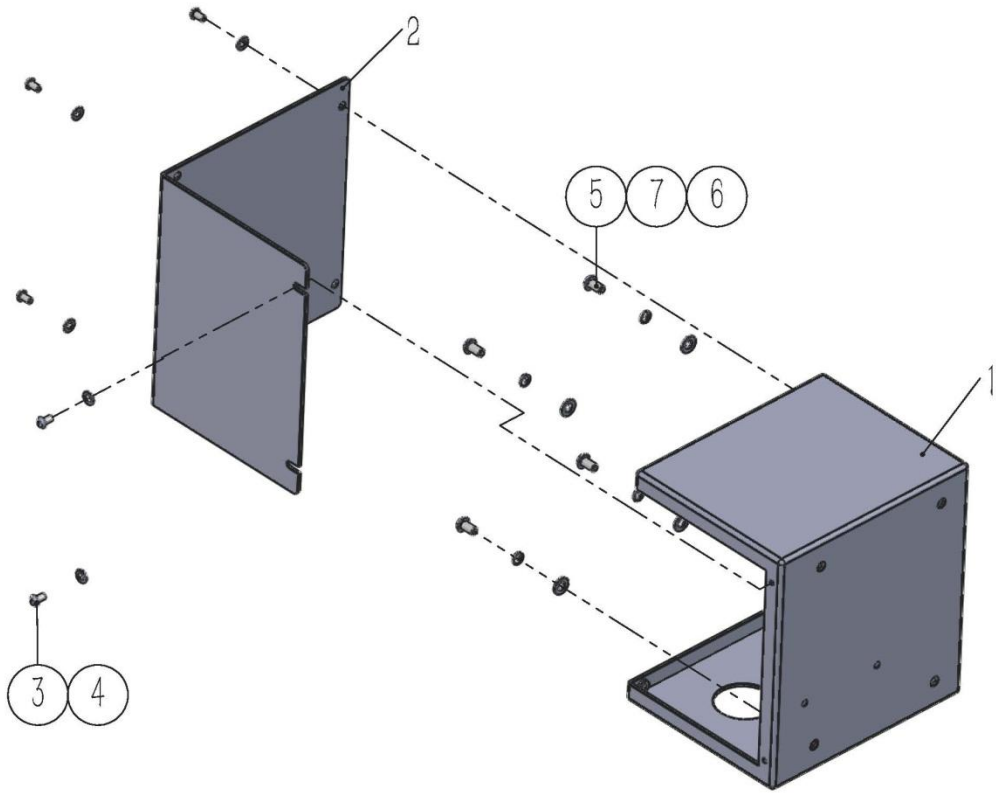

## 25、电箱组件

| 序号/No. | 图号/Parts No. | 名称/Description | 数量/Qty |
|---|---|---|---|
| 1 | 02100812002400 | 压烫控制盒壳体 | 1 |
| 2 | 02100812002500 | 压烫控制盒盖板 | 1 |
| 3 | 060203000035 | 内六角平圆头螺钉 M3×6 | 6 |
| 4 | 060401000006 | 平垫圈 3 | 6 |
| 5 | 060203000042 | 内六角平圆头螺钉 M4×8 | 4 |
| 6 | 060401000014 | 平垫圈 4 | 4 |
| 7 | 060402000002 | 弹性垫圈 4 | 4 |

## 26、感应支架

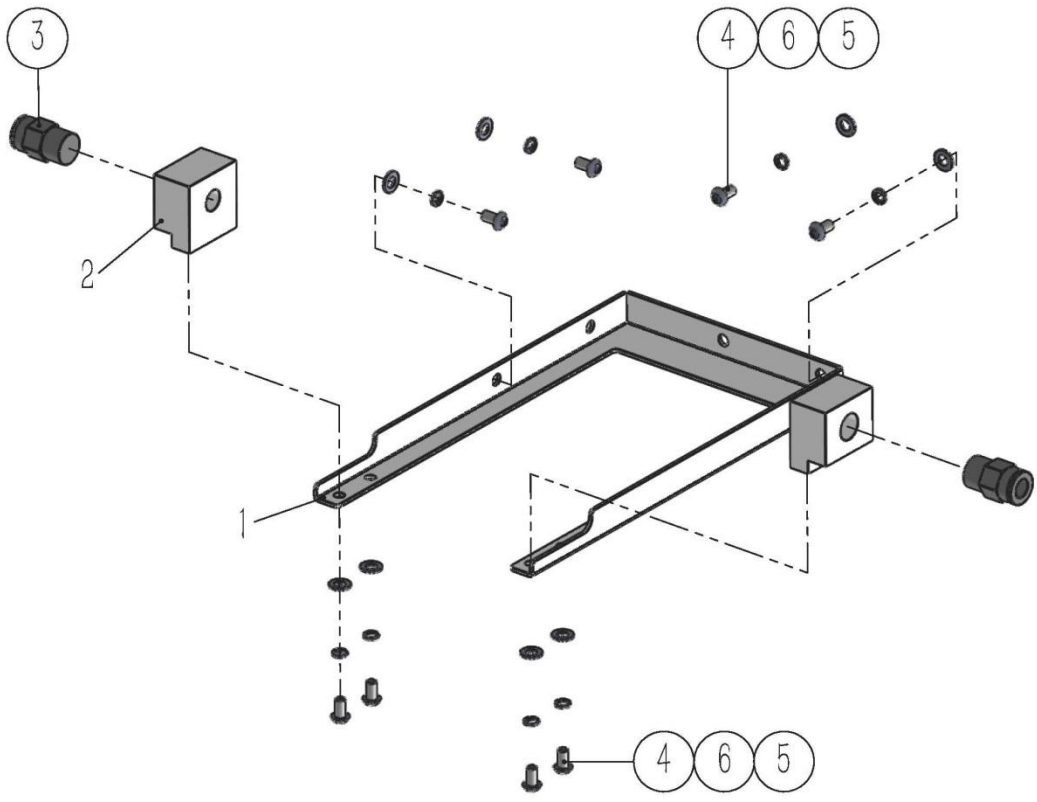

## 26、感应支架

| 序号/No. | 图号/Parts No. | 名称/Description | 数量/Qty |
|---|---|---|---|
| 1 | 02100812003200 | 压烫光钎安装支架 | 1 |
| 2 | 02100812003300 | 光钎安装块 | 2 |
| 3 | 050201110015 | 快插接头 | 2 |
| 4 | 060203000042 | 内六角平圆头螺钉 M4×8 | 8 |
| 5 | 060401000014 | 平垫圈 4 | 8 |
| 6 | 060402000002 | 弹性垫圈 4 | 8 |

# 27、压烫机构

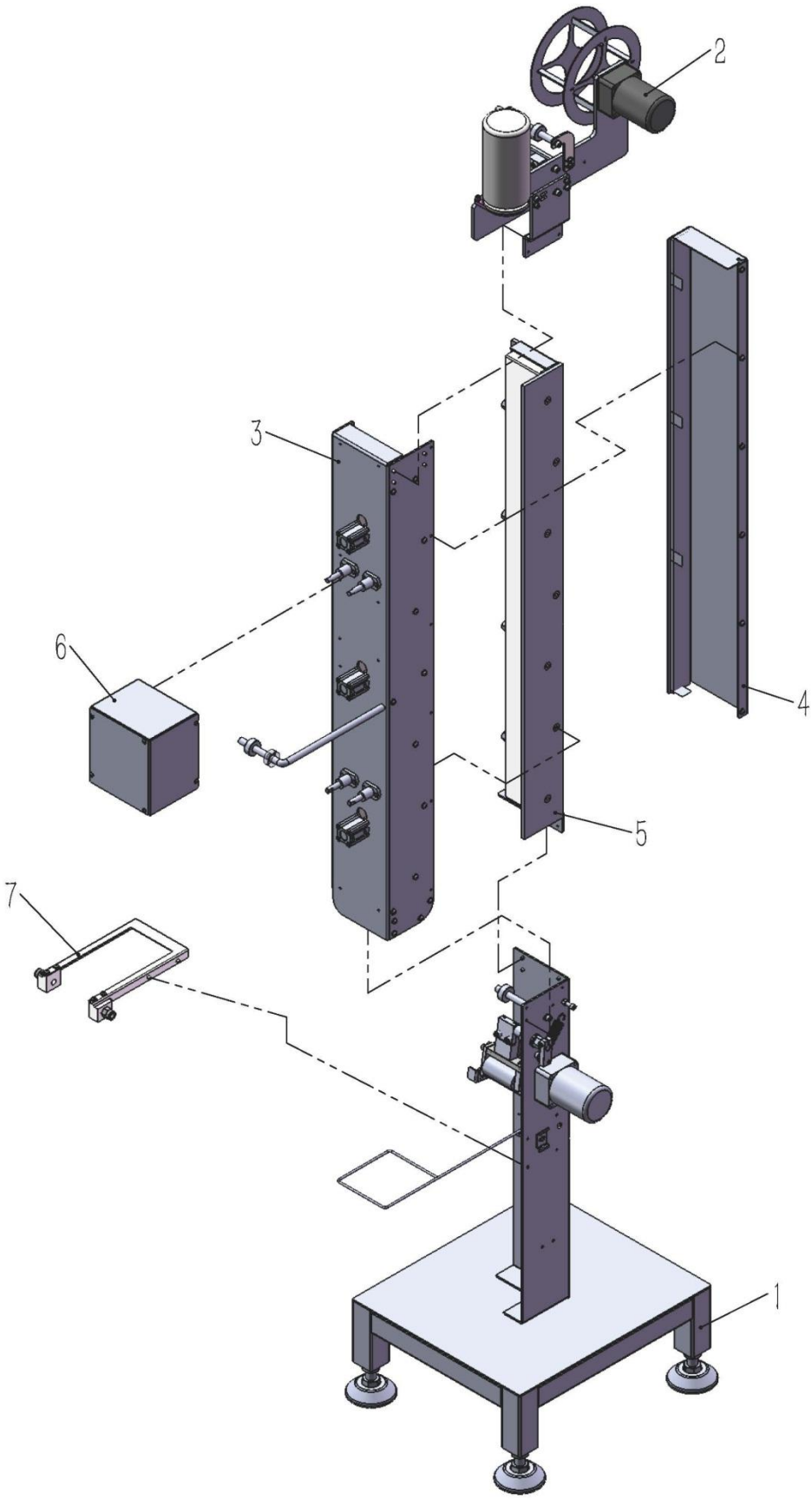

# 27、压烫机构

| 序号/No. | 图号/Parts No. | 名称/Description | 数量/Qty |
|---|---|---|---|
| 1 | | 底座组 | 1 |
| 2 | | 顶端入料 | 1 |
| 3 | | 加热压紧组 | 1 |
| 4 | | 加热盖组 | 1 |
| 5 | | 固定加热板组 | 1 |
| 6 | | 电箱组件 | 1 |
| 7 | | 感应支架 | 1 |

## 28、三眼点位

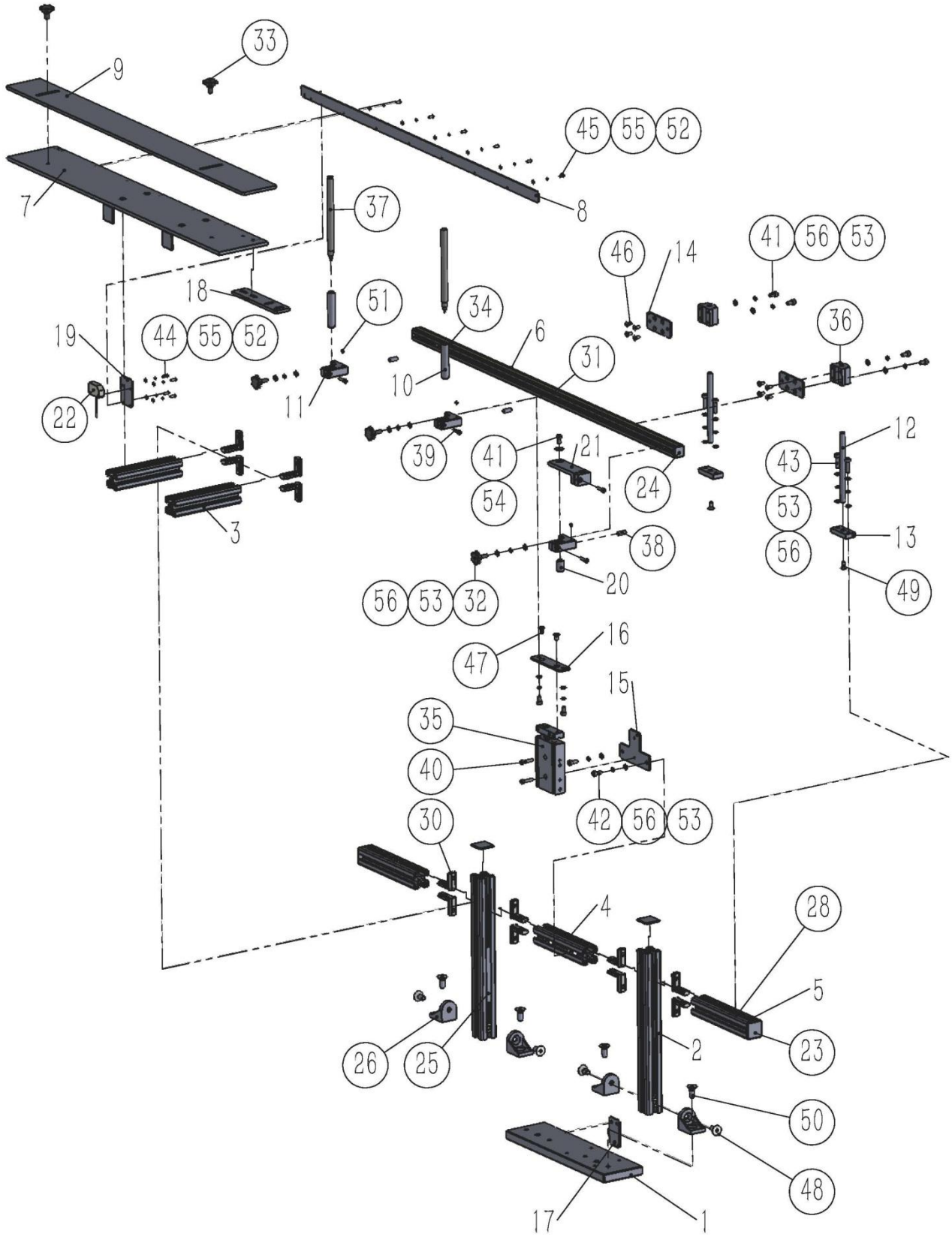
33
9
45 55 52
7
37
8
46
14
41 56 53
18
51
34
36
19
44 55 52
6
31
10
11
22
39
41
21
12
43
54
24
53
3
38
13
56
20
49
56 53 32
16
47
15
35
40
42 56 53
30
4
28
5
26
25
2
23
50
48
17
1

# 28、三眼点位

| 序号/No. | 图号/Parts No. | 名称/Description | 数量/Qty |
|---|---|---|---|
| 1 | 02100811400100 | 点三眼安装底板 | 1 |
| 2 | 02100811400200 | Z 向立柱 | 2 |
| 3 | 02100811400300 | Y 向横梁 | 2 |
| 4 | 02100811400400 | X 向横梁 1 | 1 |
| 5 | 02100811400500 | X 向横梁 2 | 2 |
| 6 | 02100811400600 | 滑笔杆 | 1 |
| 7 | 02100811400700 | 走料板 | 1 |
| 8 | 02100811400800 | 挡板 | 1 |
| 9 | 02100811400900 | 控距板 | 1 |
| 10 | 02100811401000 | 笔筒 | 3 |
| 11 | 02100811401100 | 笔筒座 | 3 |
| 12 | 02100811401300 | 导柱 | 2 |
| 13 | 02100811401400 | 导柱固定块 | 2 |
| 14 | 02100811401500 | 直线轴承安装板 | 2 |
| 15 | 02100811401600 | 气缸安装板 | 1 |
| 16 | 02100811401700 | 气缸顶块连接板 | 1 |
| 17 | 02100811401800 | 电磁阀安装板 | 1 |
| 18 | 02100811401900 | 走料板连接板 | 1 |
| 19 | 02100811402100 | 光眼支架 | 1 |
| 20 | 02100811402200 | 笔筒座连接轴 | 1 |
| 21 | 02100811402300 | 加长笔筒座 | 1 |
| 22 | 050200103008 | 光电开关 | 1 |
| 23 | 050200704001 | 端面盖板 OYU3030 | 6 |
| 24 | 050200704004 | 端面盖板 OYU2020 | 2 |
| 25 | 050200705002 | 平封槽条 | 1 |
| 26 | 050200706001 | 转向角件 | 4 |
| 27 | 050200706003 | T 型螺母块 | 6 |
| 28 | 050200706004 | 方型螺母块 | 7 |
| 29 | 050200706005 | 方型螺母块 | 4 |
| 30 | 050200706006 | 角槽连接件 | 12 |
| 31 | 050200706011 | 20 型材 M5 | 3 |
| 32 | 050200904003 | 梅花型塑料手旋螺钉 | 3 |
| 33 | 050200904013 | 梅花型塑料手旋螺钉 | 2 |
| 34 | 050200907003 | 粘性刻度尺 | 1 |
| 35 | 050201115152 | 点三眼气缸 | 1 |
| 36 | 050201503098 | 直线滑块轴承 SCS8UU | 2 |
| 37 | 050600902005 | 晨光 0.5mm 黑色水笔 | 3 |
| 38 | 050900201002 | 304 不锈钢定位销 | 3 |
| 39 | 060202000043 | 内六角圆柱头螺钉 M4×16 | 4 |
| 40 | 060202000044 | 内六角圆柱头螺钉 M4×20 | 2 |
| 41 | 060202000055 | 内六角圆柱头螺钉 M5×10 | 7 |
| 42 | 060202000056 | 内六角圆柱头螺钉 M5×12 | 2 |
| 43 | 060202000062 | 内六角圆柱头螺钉 M5×20 | 4 |
| 44 | 060203000034 | 内六角平圆头螺钉 M3×10 | 4 |
| 45 | 060203000036 | 内六角平圆头螺钉 M3×8 | 6 |
| 46 | 060203000055 | 内六角沉头螺钉 M4×10 | 8 |
| 47 | 060203000060 | 内六角沉头螺钉 M5×10 | 2 |
| 48 | 060203000067 | 内六角沉头螺钉 M8×16 | 4 |

| 序号/No. | 图号/Parts No. | 名称/Description | 数量/Qty |
|---|---|---|---|
| 49 | 060203000111 | 内六角沉头螺钉 M5×12 | 2 |
| 50 | 060203000115 | 内六角沉头螺钉 M8×20 | 4 |
| 51 | 060204000010 | 内六角凹端紧定螺钉 M4×5 | 3 |
| 52 | 060401000006 | 平垫圈 3 | 10 |
| 53 | 060401000017 | 平垫圈 5 | 22 |
| 54 | 060401000073 | 大垫圈 5 | 1 |
| 55 | 060402000001 | 弹性垫圈 3 | 10 |
| 56 | 060402000003 | 弹性垫圈 5 | 15 |

## 29、全自动拼橡筋机总装

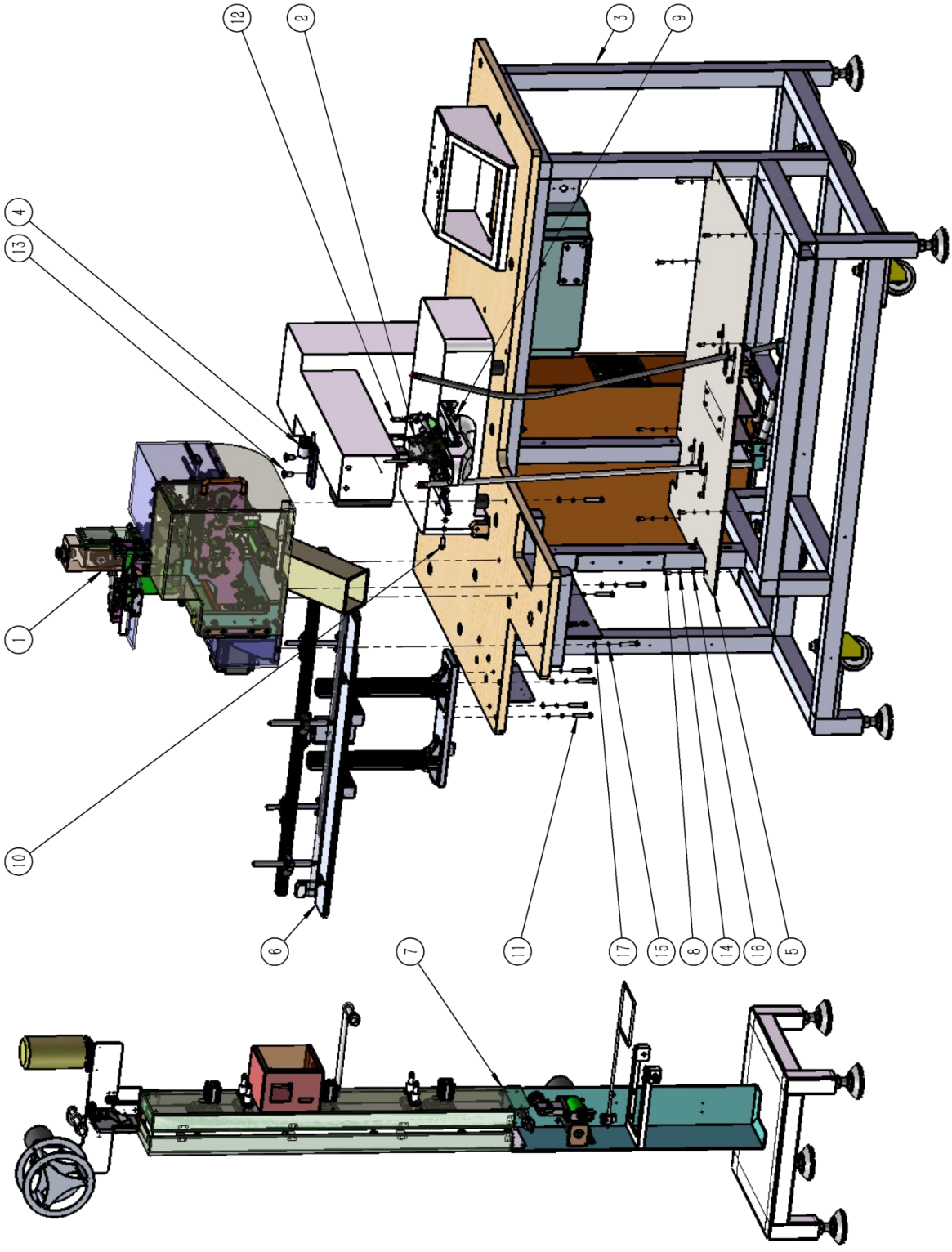

## 29、全自动拼橡筋机总装

| 序号/No. | 图号/Parts No. | 名称/Description | 数量/Qty |
|---|---|---|---|
| 1 | | 剪切、拼接、送料机构 | 1 |
| 2 | | 中压脚挡料机构 | 1 |
| 3 | | 机架、台板、电控 | 1 |
| 4 | | 底线检测组 | 1 |
| 5 | | 收料组 | 1 |
| 6 | | 三眼点位 | 1 |
| 7 | | 压烫机构 | 1 |
| 8 | 60202000158 | GB／T70．1-2000 内六角圆柱头螺钉 M4×12 | 8 |
| 9 | 60202000077 | GB／T70．1-2000 内六角圆柱头螺钉 M6×16 | 9 |
| 10 | 60202000079 | GB／T70．1-2000 内六角圆柱头螺钉 M6×20 | 3 |
| 11 | 60202000082 | GB／T70．1-2000 内六角圆柱头螺钉 M6×35 | 9 |
| 12 | 60203000049 | GB／T70．2-2000 内六角平圆头螺钉 M6×16 | 2 |
| 13 | 60203000115 | GB／T70．3-2000 内六角沉头螺钉 M8×20 | 2 |
| 14 | 60402000002 | GB／T93-1987 标准型弹性垫圈(装配)4×1．1 | 8 |
| 15 | 60402000004 | GB／T93-1987 标准型弹性垫圈(装配)6×1．6 | 23 |
| 16 | 60401000014 | GB／T95-2002 平垫圈 C 级 4×0．8 | 8 |
| 17 | 60401000066 | GB／T95-2002 平垫圈 C 级 6×1．6 | 23 |