使用说明书

CN

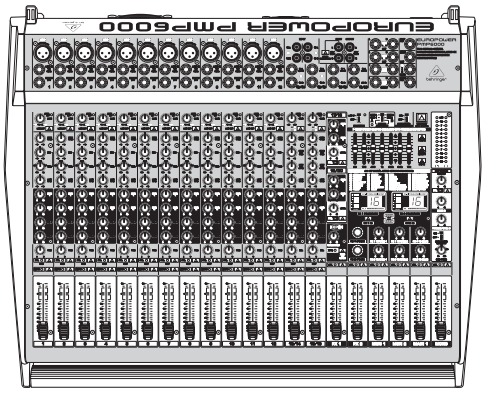

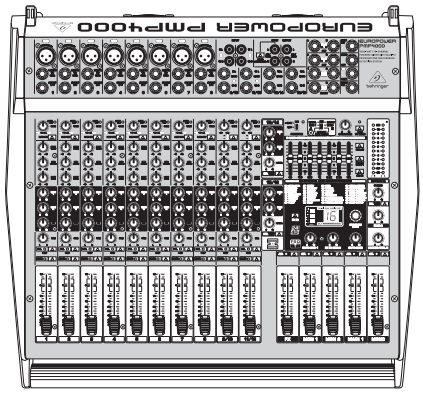

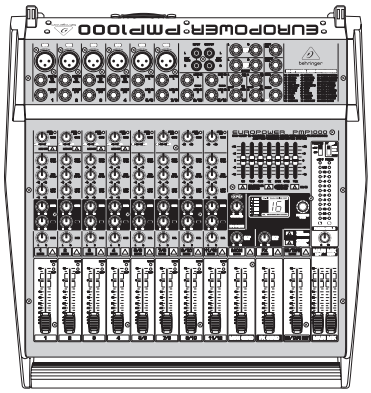

EUROPOWER

PMP6000

1600-Watt 20-Channel Powered Mixer with Dual Multi-FX Processor and FBQ Feedback Detection System

PMP4000

1600-Watt 16-Channel Powered Mixer with Multi-FX Processor and FBQ Feedback Detection System

PMP1000

500-Watt 12-Channel Powered Mixer with Multi-FX Processor and FBQ Feedback Detection System

V 1.0

behringer

CN

目录

序言 **2**
重要的安全须知 **3**
法律声明 **3**
保修条款 **3**
1. 引论 **4**
1.1 在你开始以前 4
1.2 使用手册 4
2. 操作元件 **8**
2.1 单声道和立体声道 8
2.2 均衡器和 **FBQ** 反馈检波系统 9
2.3 效果区段 10
2.4 主区段和监听区段 10
2.5 背面 11
3. 数字效果处理器 **11**
4. 安装 **13**
4.1 电源连接 13
4.2 音频连接 13
4.3 扬声器接口 14
5. 接线举例 **14**
6. 技术参数 **18**

序言

衷心祝贺你!你购买的是先进的强力调音台, 它为同类产品确立了新的标准。从一开始, 我们的目标就是设计出一部用途广泛的革新的机器。成果是: 一部最高级的调音台, 具有令人倾倒的装备和广泛的连接和扩展可能。

CN 重要的安全须知

警告
电击危险,
请勿打开机盖

带有此标志的终端设备具有强大的电流, 存在触电危险。仅限使用带有 ¼" TS 或扭锁式插头的高品质专业扬声器线。所有的安装或调整均须由合格的专业人员进行。

此标志提醒您, 产品内存在未绝缘的危险电压, 有触电危险。

此标志提醒您查阅所附的重要的使用及维修说明。请阅读有关手册。

小心
为避免触电危险, 请勿打开机顶盖 (或背面挡板)。设备内没有可供用户维修使用的部件。请将维修事项交由合格的专业人员进行。

小心
为避免着火或触电危险, 请勿将此设备置于雨淋或潮湿中。此设备也不可受液体滴溅, 盛有液体的容器也不可置于其上, 如花瓶等。

小心
维修说明仅是给合格的专业维修人员使用的。为避免触电危险, 除了使用说明书提到的以外, 请勿进行任何其它维修。所有维修均须由合格的专业人员进行。

1. 请阅读这些说明。

2. 请妥善保存这些说明。

3. 请注意所有的警示。

4. 请遵守所有的说明。

5. 请勿在靠近水的地方使用本产品。

6. 请用干布清洁本产品。

7. 请勿堵塞通风口。安装本产品时请遵照厂家的说明。

8. 请勿将本产品安装在热源附近, 如暖气片, 炉子或其它产生热量的设备 (包括功放器)。

9. 请勿移除极性插头或接地插头的安全装置。接地插头是由两个插塞接点及一个接地头构成。若随货提供的插头不适合您的插座, 请找电工更换一个合适的插座。

10. 妥善保护电源线, 使其不被践踏或刺破, 尤其注意电源插头、多用途插座及设备连接处。

11. 请只使用厂家指定的附属设备和配件。



12. 请只使用厂家指定的或随货销售的手推车, 架子, 三角架, 支架和桌子。若使用手推车来搬运设备, 请注意安全放置设备, 以避免手推车和设备倾倒而受伤。

13. 遇闪电雷鸣或长期不使用本设备时, 请拔出电源插头。

14. 所有维修均须由合格的维修人员进行。设备受损时需进行维修, 例如电源线或电源插头受损, 液体流入或异物落入设备内, 设备遭雨淋或受潮, 设备不能正常运作或被摔坏。

15. 本设备连接电源时一定要有接地保护。



16. 若电源插头或器具耦合器用作断电装置, 应当保证它们处于随时可方便操作状态。

17. 本产品仅适用于海拔 2000 米以下地区, 本产品仅适用于非热带气候条件下。





法律声明

对于任何因在此说明书提到的全部或部份描述、图片或声明而造成的损失, Music Tribe 不负任何责任。技术参数和外观若有更改, 恕不另行通知。所有的商标均为其各自所有者的财产。Midas, Klark Teknik, Lab Gruppen, Lake, Tannoy, Turbosound, TC Electronic, TC Helicon, Behringer, Bugera, Aston Microphones 和 Coolaudio 是 Music Tribe Global Brands Ltd. 公司的商标或注册商标。© Music Tribe Global Brands Ltd. 2021 版权所有。

保修条款

有关音乐集团保修的适用条款及其它相关信息, 请登陆 musictribe.com/warranty 网站查看完整的详细信息。

CN

1. 引论

其他优点还有用来从放音中删除歌唱段落的内置消音器 **(Voice Canceller)**、探测反馈频率的 **FBQ** 反馈检波功能、以及配合各类扬声器的扬声器处理 (Speaker Processing) 功能，并且分辨率达 **24 Bit** 和 **40 kHz**。此外还通过 XENYX 话筒前置放大器 (Mic Preamp) 提供清晰、无噪音和无失真的麦克风放音。

Behringer 是一家来自专业录音室技术领域的企业。我们多年来成功地开发了用于录音室和现场演出的产品。其中包括各类麦克风和 19 英寸机 (压缩器、增强器、噪声门、电子管处理器、耳机放大器、数字效果器、DI 音箱等)、监听和扩声音箱以及专业的现场和录音用调音台。你的强力调音台中融合了我们的全部技术经 验。

1.1 在你开始以前

1.1.1 供货

你的强力调音台在厂内进行了仔细的包装，以确保安全可靠的运输。如果发现包装箱还是有损坏，请立即检查机器表面有无损坏。

◊ **若发现有损坏时请不要将机器寄回给我们，请务必首先通知销售商和运输公司，否则索赔权可能会失效**。

◊ **为确保你的强力调音台在使用或运输中得到最佳保护，我们建议使用箱子**。

◊ **请始终使用原样包装，以避免存放或邮寄时发生损坏**。

◊ **请务必避免小孩在无人看管的情况下玩耍机器或包装材料**。

◊ **请按照环境保护规定清除所有包装材料**。

1.1.2 首次使用

请保持充分的空气流通，不要将你的 EUROPOWER 放置在取暖器附近，以避免机器过热。

◊ **保险丝烧坏时，务必用数值正确的保险丝更换你可在“技术参数”一章中找到正确的数值**。

电源连接使用随同供货的电源线。它符合必需的安全规定。

◊ **请注意所有设备必须接地。为了你自己的安全，请千万不要去除设备或电源线的接地或取消其作用**。

为了避免损坏您的设备，请您

- 不要将喇叭输出端接地
- 不要将喇叭输出端相互连接
- 不要将喇叭输出端与其它功放器的喇叭输出端连接

◊ **在强大的广播电台和高频源范围内，音频质量可能会降低。请加大发射器和设备之间的距离并使用有屏蔽的连接线材**。

1.1.3 网上登记

在购买 Behringer 产品之后,请您尽可能立即在网站 http://behringer.com 进行登记，并仔细阅读产品质量担保服务规定。

所购买的 Behringer 产品一旦出现故障或损坏，本公司承诺为您提供及时的产品维修服务。请直接与您的 Behringer 特许经销商联系。若 Behringer 特许经销商不在附近，您也可直接与本公司的分公司联系。在产品包装里放有联系地址 (全球联系信息 / 欧洲联系信息)。如您所在的国家没有本公司所设的联系处，可与离您最近的批发商联系。您可在我们的网页上 (http://behringer.com) 的技术支持处，得到批发商的联系地址。

请在登记时，务必写明您购买产品的日期，以便本公司能更快更有效地为您提供产品质量的担保服务。

衷心感谢您的合作!

1.2 使用手册

本手册既为你介绍各个操作元件的概况同时又详细说明它们的用途。为使你能很快明白其相互关联，我们将操作元件按它们的功能分成不同的小组。借助附上的编了号码的插图，你可很方便找到所有的操作元件。如果你需要某一主题的更详细的解释，请你访问本公司的网页 www.behringer.com。

注意!

◊ **我们要提醒你，高音量可能会损伤你的听觉和 / 或损坏你的 耳机。请在接通机器前将所有主区段的推杆完全朝下推到底。请始终注意适当的音量**。

CN

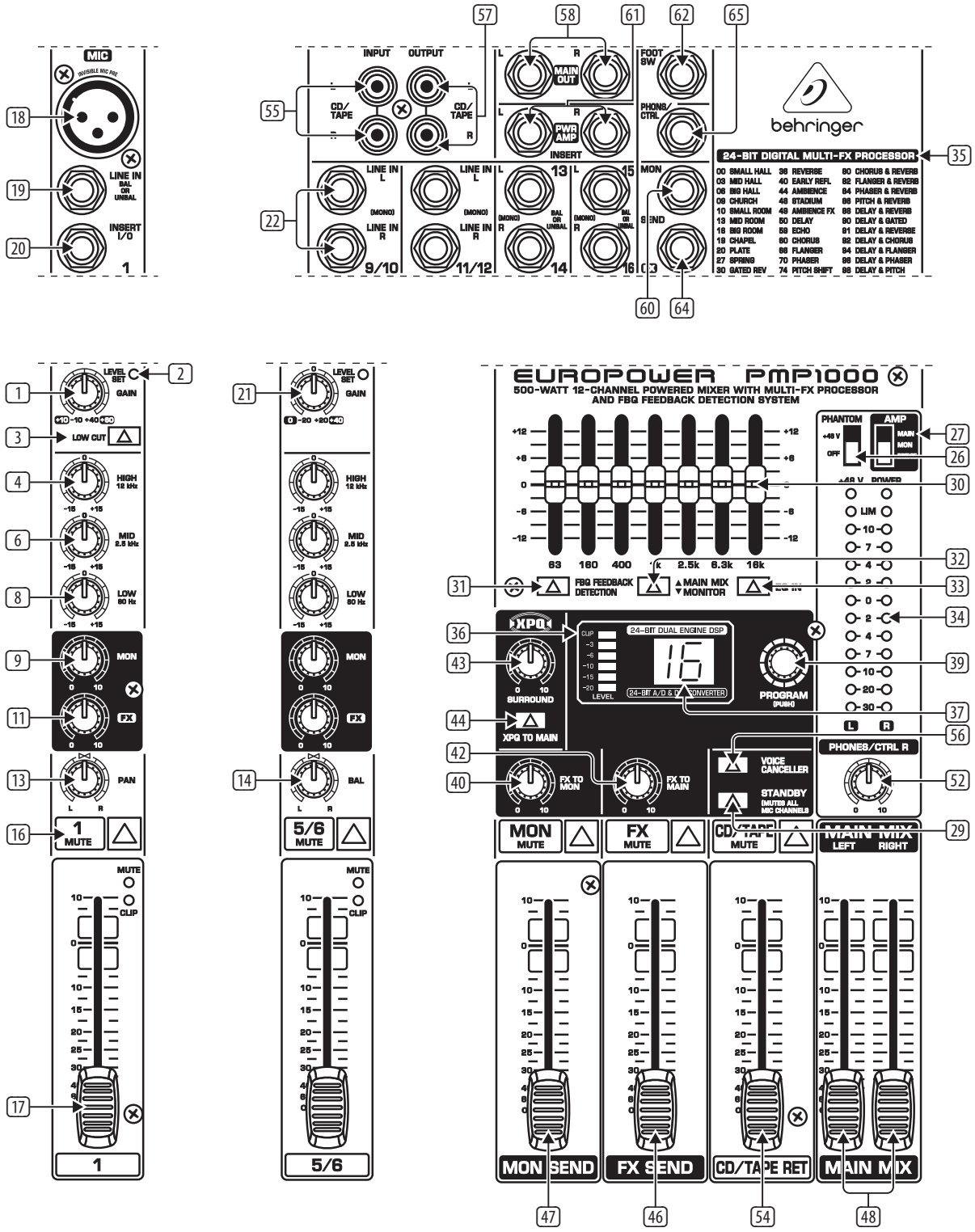

EUROPOWER PMP1000 FRONT PANEL

CN

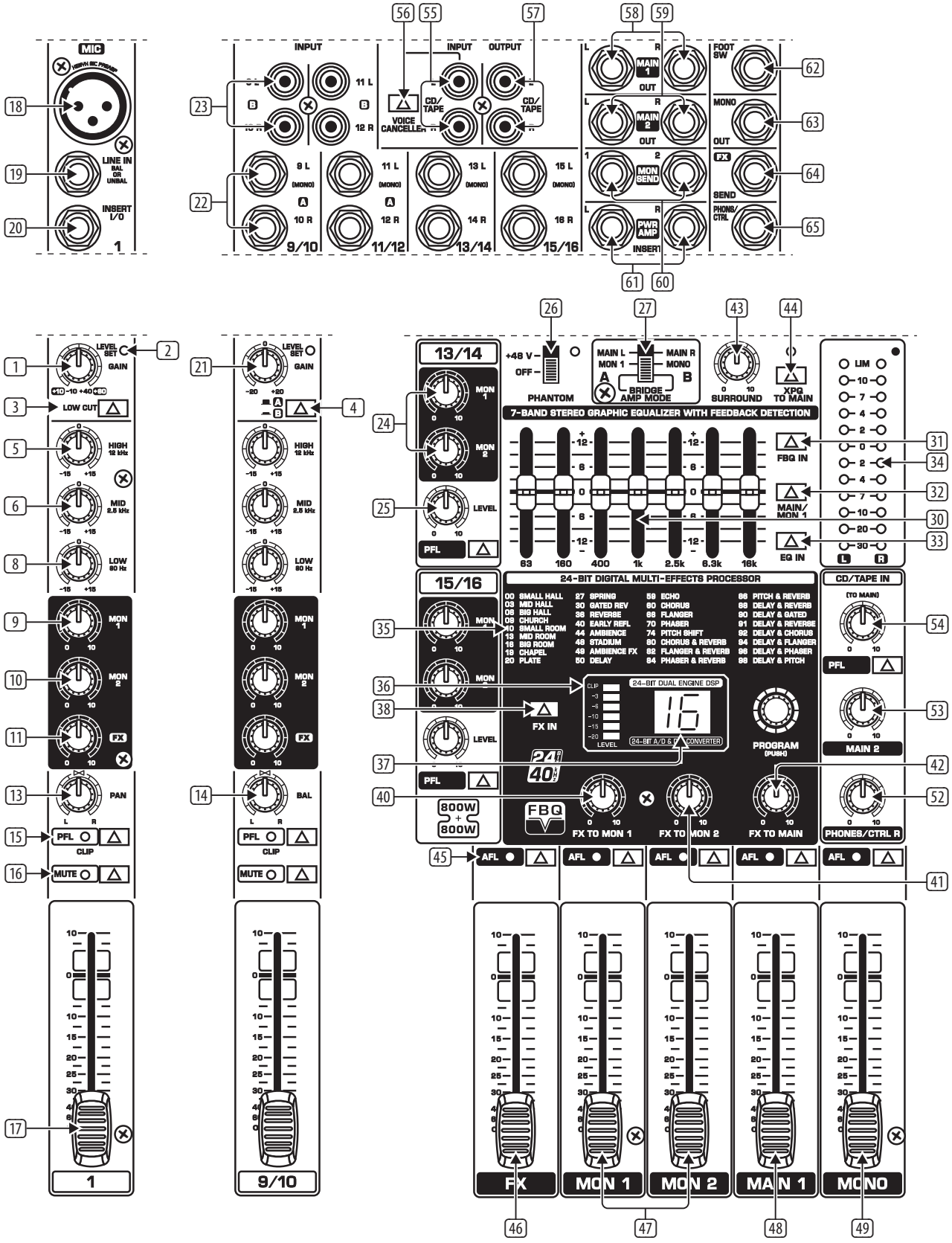

EUROPOWER PMP4000 FRONT PANEL

CN

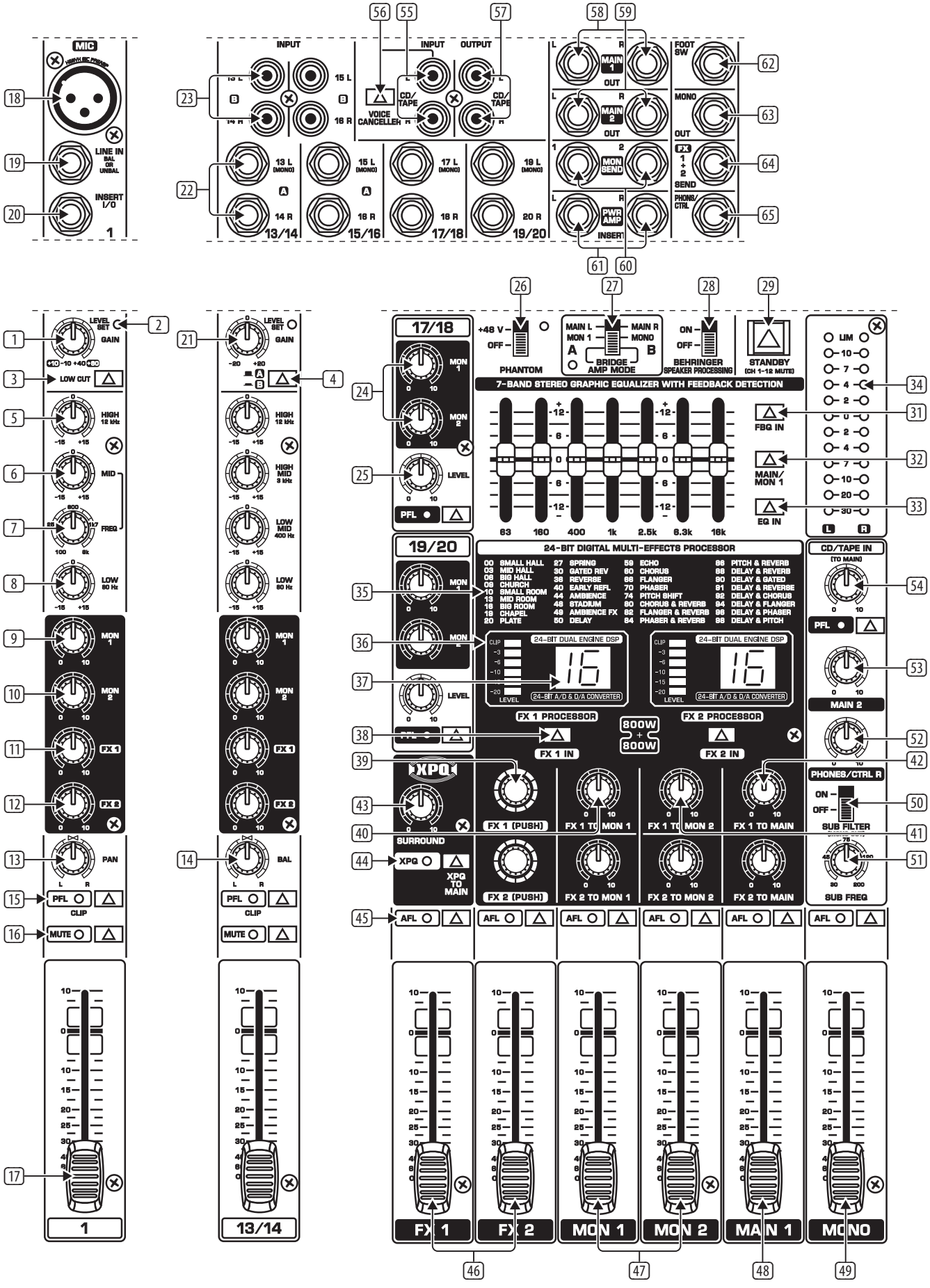

EUROPOWER PMP6000 FRONT PANEL

CN

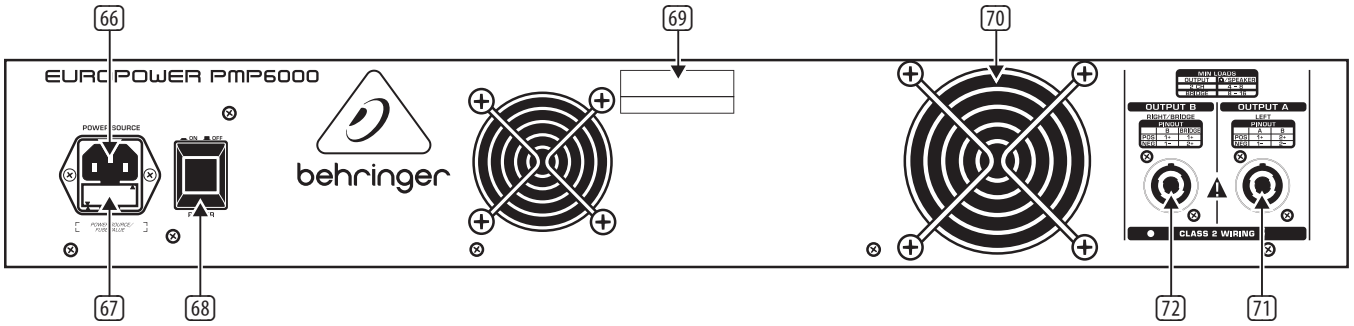

EUROPOWER PMP6000 REAR PANEL

2. 操作元件

在以下章节中将详细介绍你的强力调音台的所有功能。请在阅读时参阅相应的带编了号的插图的副页, 以便获得尽可能全面的概览。

2.1 单声道和立体声道

[1] 用 **GAIN** 调节钮调节输入电平。当你将信号源接到输入端之一上或将信号源从输入端之一上分离时, 此调节钮应总是位于最左位置上。GAIN 调节钮既负责麦克风输入端, 也负责线路输入端。背景为黑色的刻度表示麦克风的增益 (带 XENYX 麦克风前置放大器的通道时 +10 至 +60 dB, 普通麦克风输入端时 0 至 +40 dB; 仅在 PMP1000, 通道 5/6 和 7/8)。

"LINE" 灵敏度, 大小为 +10 至 -40 dBu。

PMP1000: 单声 / 立体声组合声道 5/6 和 7/8 的灵敏度为 +20 至 -20 dBu。

[2] 当达到最佳工作电平时, 此 LEVEL SET-LED 发光。

[3] 调音台的单声通道还配备一个陡峭边沿的低切滤波器, 你可用它消除不想要的低频信号部分, 如踏声噪音。

[4] PMP4000/PMP6000 (立体声道): 通过按 A/B 选择开关在 6.3 mm 接口或 Cinch 插孔之间选择。在 "A" 6.3 mm 接口激活, 在 "B" Cinch 插孔激活。

[5] 均衡器区段的 **HIGH** 调节钮用来控制各通道的高频范围。

[6] 用 **MID** 调节钮抬高或下降中频范围。

[7] PMP6000: PMP6000 为单声道的中频范围附加提供一个半参数型声音调节, 可在 100 Hz 至 8 kHz 之间连续调谐。

用 MID 调节钮提高 / 下降音量, 用 FREQ 调节钮调节频率。

立体声道的均衡器当然是设计为立体声的。高频、高中频、低中频和低频的极限频率为 12 kHz、3 kHz、400 Hz 和 80 Hz。

[8] 用 **LOW** 调节钮抬高或下降低音频率。

[9] 用 **MON** 调节钮设定监听混音上声道的音量分配。

[10] 此外, PMP4000 和 PMP6000 还配备第二个 MON 调节钮 (**MON 2**), 用来调节第二条监听线路的音量份额。

[11] FX 调节钮用来确定从各通道输送到内装效果器的, 附加在 FX SEND 插孔 (见 [64]) 上的信号电平。

[12] PMP6000 具备两个用于此用途的调节钮 (FX 1 和 FX 2), 这样你可同时使用两个效果。与此相应, 它配有两条效果输出线路, 经过一个组合式输出插孔输出 (见 [46] 和 [64])。

◊ **请注意, 只要 FX TO MON/MAIN 调节钮 ([40])、([41])、([42]) 位于最左侧位置, 效果处理器不能听见。**

[13] **PAN**(ORAMA) 调节钮用来设定通道信号在立体声主混音中的位置。

[14] 调音台立体声道中的 **BAL**(ANCE) 调节钮的作用相当于单声道中 PAN 调节钮的作用。它在左右输入信号被送到立体声主输出端之前设定其相对比率。

[15] PMP4000/PMP6000: 通过按 **PFL** 开关 (Pre Fader Listening 推杆前监听), 推杆前通道的输入电平在左 LED 显示器 ([34]) 上显示。现在请用 TRIM 调节钮 ([1]) 调节最佳的输入电平 (0dB)。激活 PFL 功能时相应的 LED 发亮。

如果 LEVEL SETLED ([2]) 持续发亮, 说明它们呈最佳的工作电平。如果 CLIP LED 发亮, 说明输入电平太高, 应用 GAIN 调节钮稍微减低。CLIP-LED 应只在峰值时发光, 而绝不可持续发光。

[16] 用 **MUTE** 开关将主混音的声道调为无声。推杆前信号 (监听线路) 保持作用。当 MUTE 开关按下时, 相应的控制 LED 亮起。

[17] 声道推杆用来设定主混音中声道信号的电平。

2.1.1 输入区段

[18] 每个单声输入通道通过 XLR 插孔为你提供一个平衡式麦克风输入端, 其上也可通过按钮提供 +48 V 幻像电源, 以便使用电容式麦克风。

PMP1000: 5/6 和 7/8 两个立体声道还附加配备有一个用于麦克风的平衡式 XLR 输入端, 需要时也可在此接上 +48 V 幻像电源。

◊ **请你在起动幻像电源之前将你的播放系统调成无声。否则会通过你的监听扬声器听到起动噪音。**

[19] 每个单声道输入端都配备一个 **LINE IN** 接口, 规格为 6.3 mm 插孔, 可配置为平衡式或不平衡式。

◊ **请注意, 你始终只能使用一个通道的麦克风输入端或线路输入端, 而不能两个同时使用!**

◊ **在立体声通道上连接单声道线路信号时, 你应始终使用左边的输入端。这样将在两侧体现单声道信号。**

◊ **这条不适用于 PMP1000 的单声 / 立体声组合通道 5/6 和 7/8。**

[20] INSERT I/O。插入点 (Inserts) 用来将信号通过动态处理器或均衡器进行处理。这些插入点位于推杆、均衡器和 MON/FX SEND 之前。混响效果器和其他效果器通常是将其效果信号加在干信号上, 而动态处理器则是处理整个信号。也就是说, 在这种情况下, 用 Aux Send 线路不是正确的方法。正确的方法是将信号线路中断, 插入一个动态处理器或均衡器。信号随后在同一位置回传到调音台。信号只有在插头插入相应插孔时才被中断 (立体声插头, 顶尖 = 信号输出端, 圆环 = 输入端)。所有单声输入通道均配备有插入点。

[21] 立体声道排具备一个 GAIN 调节钮用于电平调配, 可在 +20 至 -20 dB 的范围内调节输入灵敏度。

PMP1000: 立体声道 5/6 和 7/8 分别具备一个附加的麦克风用 XLR 接口。这里可在 0 至 +40 dB 的范围内调节麦克风的前置放大。

[22] 每个立体声道具备两个线路电平输入端插孔, 用于左声道和右声道。如果只使用标为 **"L"** 的插孔, 则声道用作单声道。信号在两侧均作为单声道信号出现。

◊ **PMP1000: 这条不适用于单声 / 立体声组合通道 5/6 和 7/8**。

◊ **PMP1000: 通道 13/14 及 15/16 不带音质或音量调节直接进入主混音。经过通道 13/14 和 15/16 可连接一部副调音台, 将信号通过 PMP1000 的末级放大器直接传送到主混音或扬声器输出端上**。

[23] PMP4000: 立体声道 9/10 及 11/12 配有附加的 Cinch 插孔。

PMP6000: 立体声道 13/14 及 15/16 配有附加的 Cinch 插孔。

◊ **PMP4000/PMP6000: 请注意, 一旦输入端被占用后, 你必须用 A/B 选择开关 ([4]) 选择连接选项 (6.3 mm 接口或 Cinch 插孔)**。

[24] PMP4000/PMP6000: 两个立体声道各自具备两个监听调节钮 (MON 1/2) 和一个 LEVEL 调节钮 ([25])。与其它通道一样, 它们也有一个 PFL 开关。

[25] 通道排没有推杆, 取而代之的是一个 **LEVEL** 旋转调节钮。

[26] 通过 **PHANTOM** 开关你可启动输入通道 XLR 插孔的幻像电源, 使用电容式麦克风需要幻像电源。+48 V-LED 发光时表示幻像电源已接通。通常仍然可使用动圈麦克风, 只要它们是平衡式的。吃不准时请询问麦克风制造厂!

◊ **在幻像电源接通时, 不得将任何麦克风接到调音台 (或舞台箱 / 暗线箱) 上。此外, 应在接通幻像电源前将监听 / 扩声扬声器调为无声。请你在接通后等待约一分钟, 然后才调节输入放大, 以便系统在此之前能得以稳定**。

◊ **注意! 如果你想启动幻像电源, 请绝对不要在 MIC 输入插孔上使用不平衡式的 XLR 连接 (PIN1 和 3 相连)**。

[27] **AMP MODE** 开关用来确定你的 PMP 的放大器在哪个运行模式中工作:

PMP1000:

MAIN: 在位置 "MAIN" 上调音台作为立体声放大器工作。

MON: 在此模式中 OUTPUT A ([71]) 上是监听信号, OUTPUT B ([72]) 上是主信号 (分别为单声道)。

BRIDGE (单声道桥接运行): 在 **BRIDGE AMP** 模式中将 OUTPUT A 和 B 的输出功率相加, 只经过 OUTPUT B 输出。由此得到一个双倍的功率。

PMP4000/PMP6000:

MAIN L/MAIN R。在位置 MAIN MIX 上调音台作为立体声放大器工作。

MON 1/MONO。在此模式中 OUTPUT A ([71]) 上是监听 1 信号, OUTPUT B ([72])上是主信号 (分别为单声道)。

BRIDGE (单声道桥接运行): 在 **BRIDGE AMP** 模式中将 OUTPUT A 和 B 的输出功率相加, 只经过 OUTPUT B 输出。由此得到一个双倍的功率。

◊ **请你在 BRIDGE 模式中始终在 OUTPUT 插孔上只连接阻抗不小于 8 Ω 的扬声器!请注意, 在使用 BRIDGE 模式时绝对不可使用 OUTPUT A!**

◊ **在所有其他运行方式中所连接的扬声器的阻抗不得小于 4 Ω**。

◊ **请注意, 在 BRIDGE AMP 模式中从 OUTPUT B 接口接收信号的扬声器上的功率输出比采用平行扬声器输出端时要高得多。有关此条请注意调音台背面的说明**。

◊ **为了确保扬声器电缆的正确极性, 请注意机器背面有关 PIN 配置的说明 (也请见 [71] 和 [72])**。

[28] PMP6000: **Behringer SPEAKER PROCESSING** 开关用来激活一个滤波器功能, 使调音台与你的扬声器的技术特性相匹配。例如如果需要在低频率范围工作时加限制的话, 你可用此功能限制调音台输出信号的相应频率范围。用此方法可使信号最佳地配合你的音箱的频率响应。

[29] PMP1000/PMP6000: 如果 **STANDBY** 开关按下了的话, 所有的输入声道便调为了无声。这样在演出休息或舞台调整过程中你可避免干扰噪声经过麦克风到达播放设备上, 这种干扰噪声在最坏情况下甚至可能会损坏扬声器音膜。最精彩的是, 所有推杆可保持打开, 你可经过 CD/TAPE IN 输入端 (见 [55]) 同时输入 CD 上的音乐。调为无声的声道的推杆也同样可保持其位置不变。

2.2 均衡器和 FBQ 反馈检波系统

[30] 你的强力调音台具备一个图形 7 频段均衡器。你可用它来根据具体室内空间情况调整音色。在位置 **"0"** 上是不进行任何频率响应加工。要提高一个频率范围时, 请将相应的推杆朝上推, 需下降时朝下推。

◊ **请注意, 均衡器的性能取决于 AMP MODE 开关的调节位置 (见 [27])**。

[31] 

当你按下 **FBQ IN** 开关时, FBQ 反馈识别系统被激活 (FBQ 功能只在事先打开了均衡器 ([33]) 后才能被激活)。引起反馈的频率用发强度亮光的推杆 LED 来显示。所有其他的 LED 则减弱光亮。这时你只需下降相应的频率范围, 直到不再出现反馈, LED 变暗或熄灭。你的调音台对主混音和监听混音具备这一功能。

PMP1000: 按钮 **FBQ FEEDBACK DETECTION** 的功能与 PMP4000 和 PMP6000 上的功能相同。

[32] **MAIN/MON 1** 开关用来选择均衡器对主混音还是对监听混音起作用。当开关位于上部位置时, 立体声均衡器对主混音起作用。这时均衡器对监听混音不起作用。当开关按下时, 均衡器处理监听混音, 这时主混音不受影响。

PMP1000: **MAIN MIX/MONITOR** 开关的功能与 PMP4000 和 PMP6000 上的功能相同。

[33] 通过按下 **EQ IN** 开关启动均衡器。均衡器接通时推杆上的 LED 会发光。

[34] 借助此 LED 显示你可控制主信号的输出电平。当内置放大器保护电路由于一个太高的电平起动时, 上 **LIM-LED** 亮起。

PMP1000: LIM-LED 上方有 PHANTOM-LED [26] 和 POWERLED。后者在机器接通时发亮。

◊ **当一个外部信号经过 PWR AMP INSERT 插孔 [61] 输入时, LIM-LED 和 LED 显示不发亮**。

CN

FX

2.3 效果区段

35 这里你可看到多重效果处理器的所有预置的一览表。

36 效果模块上的 LED 电平显示器应始终显示足够高的电平。请注意, Clip-LED 应只在电平峰值时才发亮。如果它持续发光, 则表示效果处理器已过载了, 并会产生讨厌的失真。FX SEND 推杆 (PMP1000) 或 FX/FX 1/2 推杆 (PMP4000/PMP6000) 调节通往效果模块及 FX SEND 输出插孔的信号电平。

37 效果显示器始终显示所选定的预置。

38 PMP4000/PMP6000: **FX 1/2 IN**。通过按该按钮启动相应的效果处理器。

39 PMP1000/PMP4000: **PROGRAM**。通过旋转调节钮选择一个效果算法 (预置号码闪烁)。要激活所选的效果只需短时按调节钮 (PMP6000: **FX 1/2 (PUSH)**)。

◊ **PMP1000: 效果处理器不可打开或关闭,因此始终在运行中。通过相应的调节钮 (40 和 42) 为 MAIN 信号或 MON 信号调节效果份额。**

PMP6000: PMP6000 具备两个独立的效果处理器。你可相互独立地使用这两部效果处理器。请通过 FX 1/2 IN 开关 (38) 启动一部或两部处理器。

40 PMP4000/PMP6000: 用 **FX 1/2 TO MON 1** 调节钮可为监听混音确定多重效果处理器的效果份额。当调节钮位于最左位置时, 则不给监听混音加入效果份额。

PMP1000: **FX TO MON** 调节钮的功能与 PMP4000 和 PMP6000 上的功能相同。

41 用 **FX 1/2 TO MON 2** 调节钮可为监听 2 混音设定多重效果处理器的效果份额。当调节钮位于最左位置时, 则不给监听 2 混音加入效果份额。

42 用 **FX 1/2 TO MAIN** 调节钮可为主混音设定多重效果处理器的效果份额。当调节钮位于最左位置时, 则不给主混音加入效果份额。

PMP1000: **FX TO MAIN** 调节钮的功能与 PMP4000 和 PMP6000 上的功能相同。

2.4 主区段和监听区段

43 

用 Surround 调节钮你可设定此效果的强度。这是一个内装的效果, 用来展宽立体声的宽度。这样声音会变得更活泼和透明清澈。

44 通过按 XPQ TO MAIN 按钮激活效果。

45 通过按 **AFL** 开关 (After Fader Listening 推杆后监听) 激活 Solo 功能。如果为主区段中相应的通道激活了 AFL 功能, 则只能听到该通道上的信号。音量可用推杆改变。激活 AFL 功能不影响主混音或监听混音, 只要你不改变推杆位置。这样你可通过 PHONS/CTRL 插孔 (65) 监听一个或多个选出的信号。当 AFL 激活时, 所属的控制 LED 发亮。

◊ **PMP1000 没有 AFL 功能**。

46 PMP1000: **FX SEND** 推杆。

PMP4000: **FX** 推杆。

PMP6000: **FX 1/2** 推杆。

这是效果信号的 Master Send 推杆, 该信号一方面传输到效果处理器中, 另一方面传输到 FX SEND 输出端 (64)上 (也见 11 和 12)。

47 PMP1000: **MON SEND** 推杆。

PMP4000/PMP6000: **MON 1/2** 推杆。

这些推杆用来调节监听输出音量 (也见 9 和 10)。

48 PMP1000: 在主输出端截取的主混音总音量可通过两个推杆调节。

PMP4000/PMP6000: MAIN 1 推杆用来控制 EUROPOWER 的总音量。主信号可在 MAIN 1 输出端截取 (也见 58)。

49 PMP4000/PMP6000: **MONO** 推杆用来调节单声道总和 (也见 63)。

50 PMP6000: 作用于单声道总和的 **SUB FILTER** 可用来将位于设定数值之上的频率过滤出来。例如这样可在 MONO OUT 输出端 (见 63) 最佳地适配一部有源低音炮。要激活滤波器, 请将开关打到位置 **"On"**。

51 PMP6000: **SUB FREQ** 调节钮用来设定极限频率, 低音炮在该极限之下工作。设置可在 30 至 200 Hz 的范围内无级改变。

52 **PHONS/CTRL R** 调节钮用来设定耳机或控制室 (也见 63) 的音量。

53 PMP4000/PMP6000: **MAIN 2** 调节钮用来设定 MAIN 2 输出端 (也见 59) 的音量。这里的主信号与 MAIN 1 上的一样, 只是带自己的输出插孔和独立的音量调节。

54 PMP4000/PMP6000: **CD/TAPE IN** 调节钮用来调节 CD/TAPE INPUT (55) 上的线路信号的音量。PFL 按钮可用来在调节钮前监听该信号。

PMP1000: **CD/TAPE RET** 推杆用来调节 CD/TAPE INPUT (55) 上的线路信号。用 CD/TAPE MUTE 按钮你可关闭声道的声音。

2.4.1 接口区段

55 **CD/TAPE INPUT** 插孔 (Cinch) 可用来输入一个外部的立体声道信号。这样你可连接一部 CD 播放机、磁带舱或其他线路信号源。

56 

通过激活消音器 (**VOICE CANCELLER**) 可从 CD/TAPE INPUT 信号中将歌唱频率删除。该功能特别适合用于卡拉 OK, 将歌声从一首歌曲中过滤出去, 以便自己可随着伴奏音乐演唱。

57 在 **CD/TAPE OUTPUT** 上是调音台的立体声主信号, 如可用一部 DAT 数字音频磁带录音机录音。

◊ **如果 CD/TAPE OUT 信号与一部录音机相连接, 且其输出信号回送到 CD/TAPE IN 输入端时, 在录音机上激活 Rec 功能时可能产生反馈。因此请在录音前切断与调音台 CD/TAPE IN 输入端的连接, 或将 CD/TAPE 输入信号调节到最底!**

58 经过 **MAIN OUT** 输出插孔你可将主信号传输到一个外部放大器上。如果你只想使用机器的调音台区段和效果区段时, 便适合采用这种方式。信号将在调音台的末级放大器前被截取。两个较大的调音台型号具备两个独立的可调节的 MAIN 输出端 (59) (**MAIN 1/2**)。

60 如你在 **MON 1/2 SEND** 接上监听末级放大器或有源监听扬声器的话, 那便能监听通过 MON 调节钮在声道中制作的信号混合或使舞台上的演员也能听到信号混合。

[61] PMP 系列产品拥有一个 **POWER AMP INSERT** 插口, 这个插口可以在不同的场合使用。您可以使用本设备的功放来对另外一个设备的前置功放的输出音频进行功率放大。另外, 还可以用来连接一台更大的调音台或者乐器功放的前置功放的输出端 (线路电平)。这时, 只需要一个不平衡式配有 6.3 毫米插头的电线 (单声)。

除此以外, 您还能将 **POWER AMP INSERT** 当作一般的插入点使用, 可将压缩器或者图形均衡器插入信号流中。这时, 您需要一根平衡式配有 6.3 毫米插头的电线 (立体声)。顶尖和柱体的的连接琴参见图 4.5 (见 4.2 章 **"音频连接 "**。柱体的连接有所谓的 **"输送功能"**, 它与附加设备的输入端连接。柱体的连接有所谓的 **"回送功能"**, 它与附加设备的输出端连接。

最后, 在 **POWER AMP INSERT** 上, 可截取调音台区段的输出音频, 并传送给另外一台外置的攻放器。在此, 要用平衡式立体声配有 6.3 毫米插头的电线, 它的柱体 (不是顶尖) 要与外置功放的输入端连接。如果您需要同时使用内置的和外置的攻放的话, 请将插头的顶尖和柱体连接在一起。

[62] 在 **FOOTSWITCH** 插孔上你可连接一个通用的脚踏键。采用此方法你可激活 **"效果旁通"**, 将效果处理器调为无声。请在 PMP6000 上使用一个双脚踏键, 以便你可分开启动和关闭 FX 1 和 FX 2。这种情况时通过连接插头的顶尖控制 FX 1, 通过圆环控制 FX 2。

[63] PMP4000/PMP6000: **MONO OUT** 输出端非常适合连接一部低音炮。如果连接了一部低音炮, 你在 PMP6000 上还可设定低音炮应在其中工作的低频率范围。设定通过 SUB FILTER 调节钮 ([51]) 进行。

[64] 经过 **FX SEND** 接口输出输入通道的 FX SEND 信号, 如以便将其连接到一部外置效果器的输入端上。由于 PMP6000 的每个输入信号有两个 FX 调节钮 (见 [12]), 因此两个 FX SEND (**FX SEND 1+2**) 都在一个插孔上。

◊ **请注意: SEND 信号同时传到 FX SEND 插孔和效果处理器; 即两者可同时用一个共同的调节使用**。

◊ **PMP6000: 请始终用一个立体声道直插头来截取信号**。

◊ **效果信号按以下方式在插头上: (FX1 = 顶尖; FX2 = 环)**。

[65] 通过 **PHONS/CTRL** 接口你可连接一部立体声耳机或 (有源) 监听扬声器。

2.5 背面

[66] 电源连接通过一个 IEC 插座。属于供货范围的还有一根合适的电源线。

[67] 在机器的保险丝座上你可更换保险丝。在更换保险丝时应务必使用相同的型号品种。此处请注意 **"技术参数"** 一章中的规定。

[68] 用 **POWER** 开关启动 PMP 调音台。当连接电源网时, POWER 开关应位于 **"关"** 的位置。

◊ **请注意: POWER 开关在关闭时, 并不完全将机器脱离电源网。因此较长时间不使用设备时, 请将电源线拔出插座**。

[69] 产品序号。

[70] 这里是机器的风机。

PMP6000 有两个风机。

[71] 根据所选择的运行模式 (见 [27]), 在 **OUTPUT A (LEFT)** 上可单声道输出左立体声总和信号或监听信号。请在单声道桥接运行模式时绝对不要使用此输出端。

[72] 根据所选择的运行模式, 在 **OUTPUT B (RIGHT/BRIDGE)** 上可以是右立体声总和信号、主总和信号或桥接的主信号 (分别为单声道)。

◊ **请你在 BRIDGE 模式中始终在 OUTPUT B 插孔上只连接阻抗不小于 8 Ω 的扬声器! 请注意, 在使用 BRIDGE 模式时绝对不可使用 OUTPUT A!**

◊ **在所有其他运行方式中所连接的扬声器的阻抗不得小于 4 Ω**。

3. 数字效果处理器

24-BIT MULTI-FX PROCESSOR

这个内置的效果模块提供给你高质量的标准效果, 如厅堂、合唱、镶边、回声以及各种组合效果。你可将信号通过声道中的 FX 调节钮输送给效果处理器。内置效果模块的优点是不必进行接线。这样从一开始便排除了产生交流低频噪声干扰或电平不同的可能性, 大大方便了操作。这些效果预置为常规的 **"混合效果"**。

◊ **对所有你不想进行效果处理的信号, 请你关掉声道排中的 FX 调节钮**。

CN

Effect Presets of EUROPOWER PMP6000

No.	EFFECT	Description	No.	EFFECT	Description
	HALL 00-09			**DELAY 50-59**	
00	SMALL HALL 1	approx. 1.0s reverb decay	50	SHORT DELAY 1	Like a short shattering
01	SMALL HALL 2	approx. 1.2s reverb decay	51	SHORT DELAY 2	1-2 short impulse(s)
02	SMALL HALL 3	approx. 1.5s reverb decay	52	SHORT DELAY 3	1-2 short impulse(s)
03	MID HALL 1	approx. 1.8s reverb decay	53	MID DELAY 1	Classical Delay for up-tempo music (115-125 BPM)
04	MID HALL 2	approx. 2.0s reverb decay	54	MID DELAY 2	Classical Delay for mid-tempo music (105-115 BPM)
05	MID HALL 3	approx. 2.5s reverb decay	55	MID DELAY 3	Classical Delay for slow-tempo music (95-105 BPM)
06	BIG HALL 1	approx. 2.8s reverb decay	56	LONG DELAY 1	Classical Delay for reggae-tempo music (85-95 BPM)
07	BIG HALL 2	approx. 3.2s reverb decay	57	LONG DELAY 2	Classical Delay for dub-tempo music (75-85 BPM)
08	BIG HALL 3	approx. 4s reverb decay	58	LONG DELAY 3	Extra long (nearly infinite) delay effect
09	CHURCH	approx. 7s reverb decay	59	LONG ECHO	Extra long canyon echo effect
	ROOM 10-19			**CHORUS 60-69**	
10	SMALL ROOM 1	approx. 0.5s reverb decay	60	SOFT CHORUS 1	Unobtrusive effect
11	SMALL ROOM 2	approx. 0.8s reverb decay	61	SOFT CHORUS 2	Unobtrusive effect with different color
12	SMALL ROOM 3	approx. 1.0s reverb decay	62	WARM CHORUS 1	Analog sounding
13	MID ROOM 1	approx. 1.2s reverb decay	63	WARM CHORUS 2	Analog sounding with different color
14	MID ROOM 2	approx. 1.5s reverb decay	64	PHAT CHORUS 1	Pronounced chorus effect
15	MID ROOM 3	approx. 1.8s reverb decay	65	PHAT CHORUS 2	Pronounced chorus effect with different color
16	BIG ROOM 1	approx. 2.0s reverb decay	66	CLASSIC FLANGER	Standard flanger effect
17	BIG ROOM 2	approx. 2.2s reverb decay	67	WARM FLANGER	More analog touch
18	BIG ROOM 3	approx. 2.5s reverb decay	68	DEEP FLANGER	Deep modulation impression
19	CHAPEL	approx. 3s reverb decay	69	HEAVY FLANGER	Extremely pronounced effect
	PLATE 20-29			**PHASE/PITCH 70-79**	
20	SHORT PLATE	approx. 1.0s reverb decay	70	CLASSIC PHASER	Standard phaser effect
21	MID PLATE	approx. 1.5s reverb decay	71	WARM PHASER	More analog touch
22	LONG PLATE	approx. 2.2s reverb decay	72	DEEP PHASER	Deep modulation impression
23	VOCAL PLATE	approx. 1.2s reverb decay	73	HEAVY PHASER	Extreme strong effect
24	DRUMS PLATE	approx. 1.0s reverb decay	74	PITCH SHIFT DETUNE	2-3-times detune for a wider solo voice sound
25	GOLD PLATE 1	approx. 1.2s reverb decay	75	PITCH SHIFT +3	Minor third added voice
26	GOLD PLATE 2	approx. 2.0s reverb decay	76	PITCH SHIFT +4	Major third added voice
27	SHORT SPRING	approx. 1.0s reverb decay	77	PITCH SHIFT +7	Quint above added voice
28	MID SPRING	approx. 2.0s reverb decay	78	PITCH SHIFT -5	Fourth down added voice
29	LONG SPRING	approx. 2.5s reverb decay	79	PITCH SHIFT -12	1 octave down added voice
	GATED/REVERSE 30-39			**MULTI 1 80-89**	
30	GATED REV SHORT	approx. 0.8s gate time	80	CHORUS + REVERB 1	Soft chorus + medium-short reverb
31	GATED REV MID	approx. 1.2s gate time	81	CHORUS + REVERB 2	Deep chorus + medium-long reverb
32	GATED REV LONG	approx. 2.0s gate time	82	FLANGER + REVERB 1	Soft flanger + medium-short reverb
33	GATED REV XXL	approx. 3.0s gate time	83	FLANGER + REVERB 2	Deep flanger + medium-long reverb
34	GATED REV DRUMS 1	approx. 0.8s gate time	84	PHASER + REVERB 1	Soft phaser + medium-short reverb
35	GATED REV DRUMS 2	approx. 1.2s gate time	85	PHASER + REVERB 2	Deep phaser + medium-long reverb
36	REVERSE SHORT	approx. 0.8s reverb raise	86	PITCH + REVERB 1	Soft voice detuning + medium-short reverb
37	REVERSE MID	approx. 1.2s reverb raise	87	PITCH + REVERB 2	Fourth above interval + medium-long reverb
38	REVERSE LONG	approx. 2.0s reverb raise	88	DELAY + REVERB 1	Short delay + medium-short reverb
39	REVERSE XXL	approx. 3.0s reverb raise	89	DELAY + REVERB 2	Medium-long delay + medium-long reverb
	EARLY REFLECTIONS 40-49			**MULTI 2 90-99**	
40	EARLY REFLECTION 1	Short	90	DELAY + GATED REV	Short delay + medium-long gated reverb
41	EARLY REFLECTION 2	Medium-short	91	DELAY + REVERSE	Medium-short delay + medium-long reverse reverb
42	EARLY REFLECTION 3	Medium-long	92	DELAY + CHORUS 1	Short delay + soft chorus
43	EARLY REFLECTION 4	Long	93	DELAY + CHORUS 2	Medium-long delay + deep chorus
44	SHORT AMBIENCE	Short	94	DELAY + FLANGER 1	Short delay + soft flanger
45	MID AMBIENCE	Medium-short	95	DELAY + FLANGER 2	Medium-long delay + deep flanger
46	LIVE AMBIENCE	Medium-short	96	DELAY + PHASER 1	Short delay + soft phaser
47	BIG AMBIENCE	Medium-long	97	DELAY + PHASER 2	Medium-long delay + deep phaser
48	STADIUM	Long	98	DELAY + PITCH 1	Short delay + fourth down interval
49	GHOST AMBIENCE	Extra-long special FX	99	DELAY + PITCH 2	Medium-long delay + minor third above interval

CN

4. 安装

4.1 电源连接

在更换保险丝时应务必使用相同的型号品种。

电源连接使用带冷设备接口的电源线。它符合必需的安全规定。

◊ **请注意所有机器必须接地。为了你自己的安全，请千万不要去除设备或电源线的接地或取消其作用。**

4.2 音频连接

Behringer EUROPOWER 调音台的插口输入和输出端除了平衡式单声道线路输入端外，其余都是不平衡式单声道插孔。当然你在机器上既可使用平衡式插头，也可使用不平衡式插头。磁带输入和输出端是立体声 Cinch 接口。

◊ **请务必注意只能由内行的人员进行机器的安装和操作。在安装过程中和之后请始终注意工作人员应有充分的接地，否则静电放电等类似情况可能会有损机器的运行特性。**

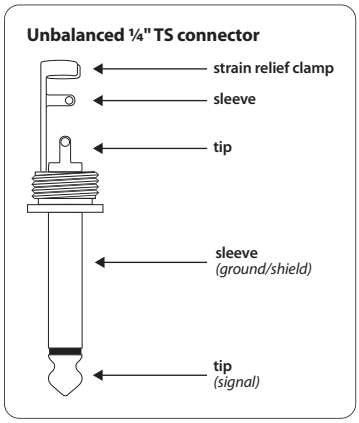

图 4.1: 6.3 mm 单声道插头

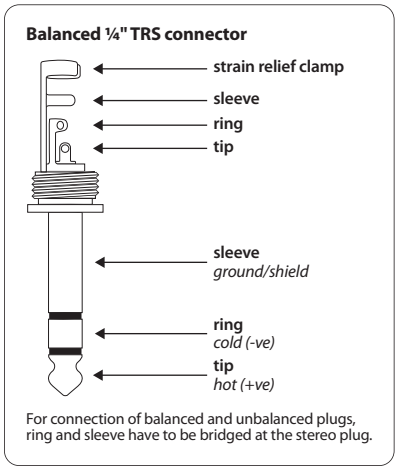

图 4.2: 6.3 mm 立体声道插头

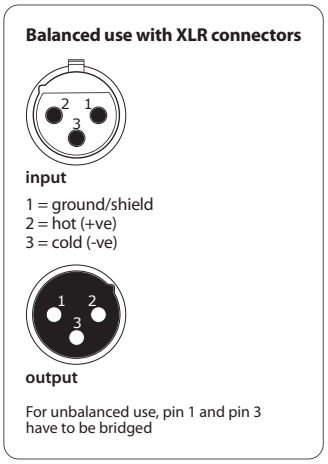

图 4.3: XLR 连接

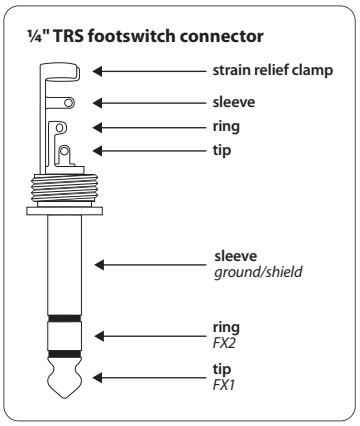

图 4.4: 脚踏键的单声道插头

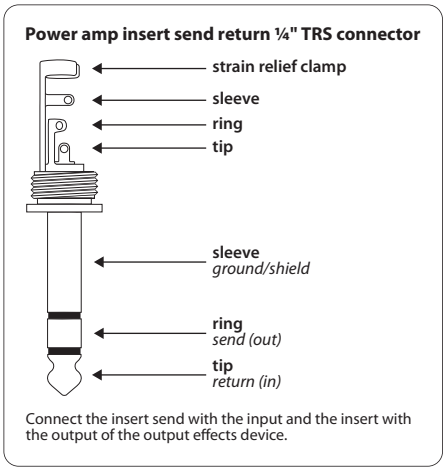

图 4.5: 6.3 mm 立体声道插头 (POWER AMP INSERT 插口)

CN

4.3 扬声器接口

你的 PMP 系列调音台配有高质量的扬声器接口, 能确保顺利运行。插头是专为高功率的扬声器而研制的。插入所属插孔后便锁闭, 不会由于不小心而松脱。它能防止电击, 保证正确的极性。每个扬声器插孔只传输指定的单个信号 (也请参阅你的调音台的背面)。

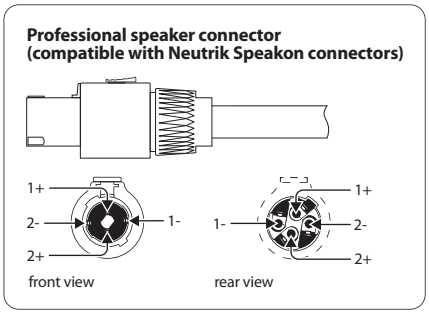

4.6: 专业扬声器接口

你的 EUROPOWER 调音台配有高质量的扬声器接口, 用于将你的扬声器与调音台连接。请根据你所使用的扬声器输出端来检查你的扬声器音箱和电缆的 Pin 配置。

EUROPOWER PMP6000/PMP4000/PMP1000				
OUTPUT A	1+	1-	2+	2-
MAIN L	x	x		
MONITOR	x	x		
MONO	x	x		
OUTPUT B			x	x
OUTPUT B	1+	1-	2+	2-
MAIN R	x	x		
MONO	x	x		
MONO	x	x		
BRIDGE	x		x	

表 4.1: 扬声器接口的 Pin 配置

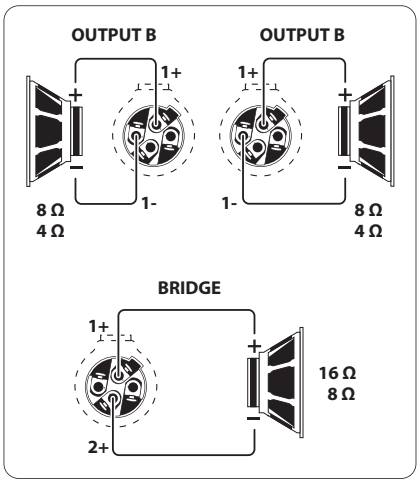

图 4.7: 插头 Pin 配置

5. 接线举例

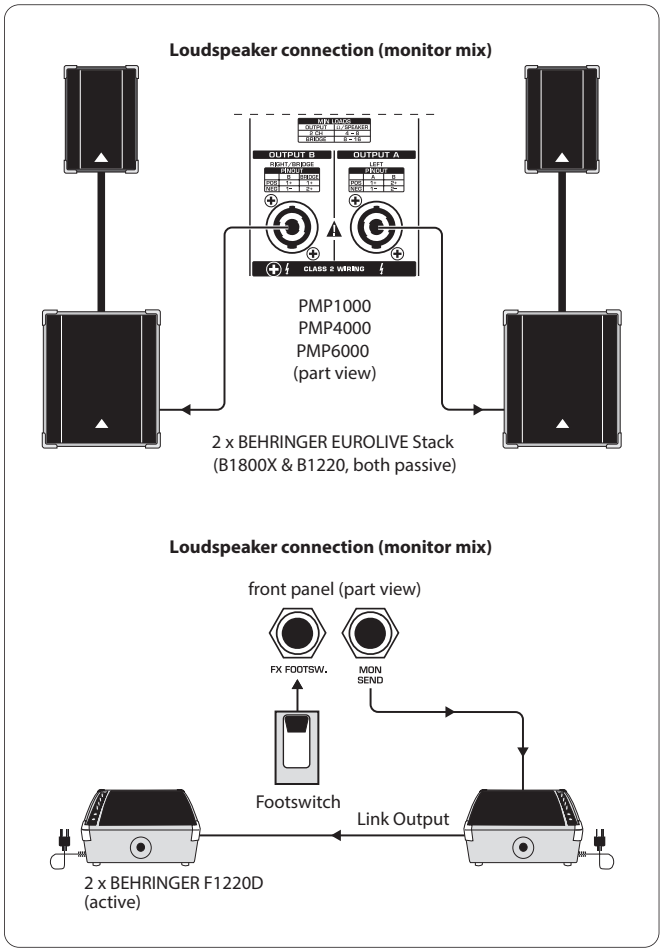

图 5.1: EUROPOWER 调音台作为立体声放大器

在上述应用时, 你的调音台的 AMP MODE 选择开关 (27) 必须位于上部位置 (MAIN 或 MAIN L/MAIN R)。通过输出端 A 和 B 将立体声主信号输送给扩声扬声器。通过 Preamp 监听输出端连接两部平行接线的有源扬声器。它们在舞台上用作监听扬声器。通过脚踏键可打开和关闭效果处理器。

CN

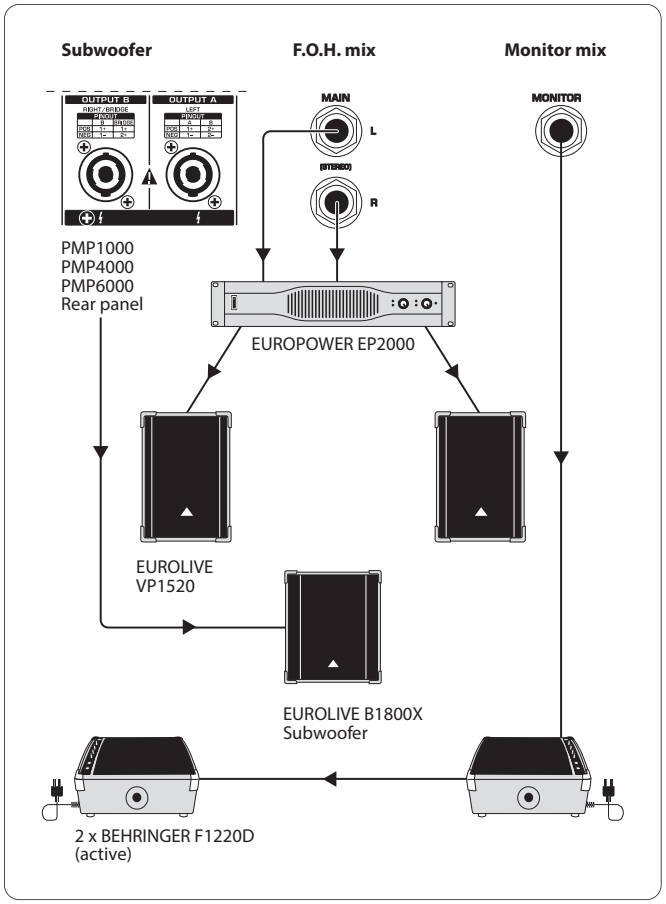

图 5.2: 单声道桥接运行

该插图显示了调音台与一部在 OUTPUT B 上连接的超低音扬声器。此应用时 (OUTPUT B 上单声道桥接运行) AMP MODE 选择开关 (27) 必须位于下部位置 “BRIDGE” 上。在 Preamp Main 输出端连接了一部独立的立体声末级放大器 (Behringer EUROPOWER EP2000), 用来放大立体声主扩声信号。在 Preamp 监听输出端上连接了舞台上用的有源监听扬声器。

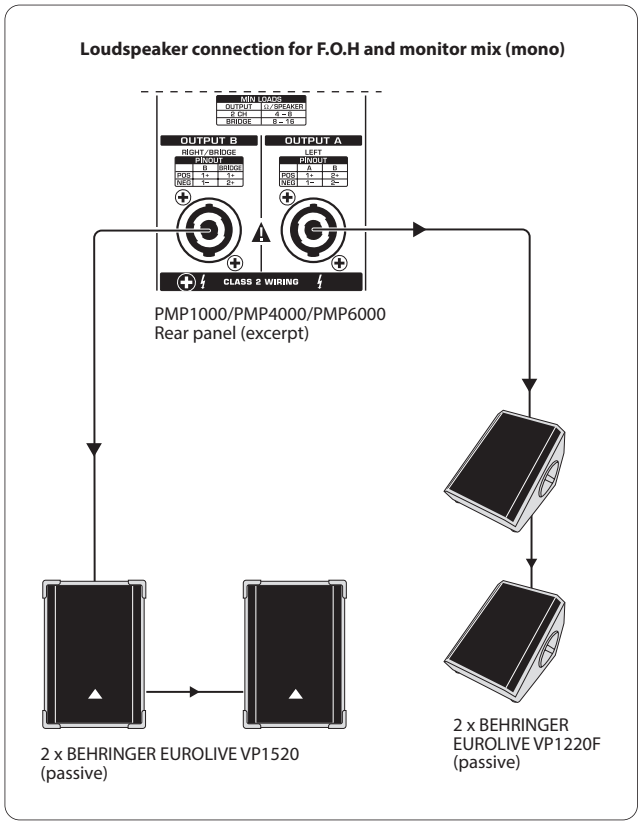

图 5.3: EUROPOWER 调音台作为单声双通道放大器 (举例)

插图 5.3 所示的应用时 (单声双通道放大器) AMP MODE 开关 (27) 必须位于中间位置 (PMP4000/PMP6000: MON 1 /MONO 或 PMP1000: MON)! 经过两个扬声器输出端相互分开地输出主信号和监听信号, 继续传输给两部平行接线的扬声器。

CN

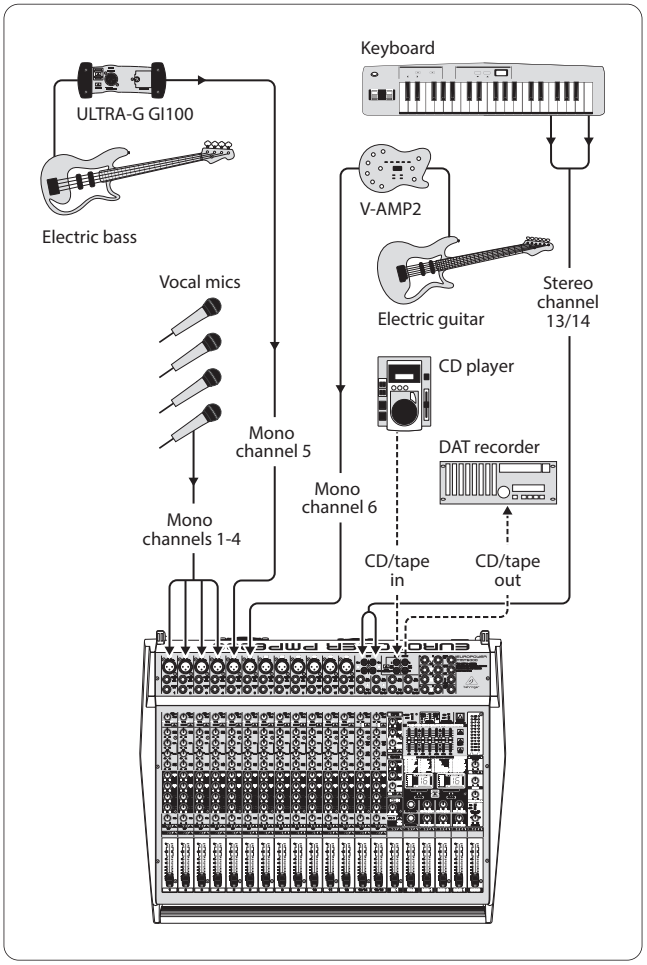

图 5.4: 标准设置 (举例)

此插图显示调音台的一个通道配置例子。该配置包括单声信号源和立体声信号源的连接以及附加的 Tape In/Out 接口的使用, 使你可录制你的混音或输入一个放音信号。

CN

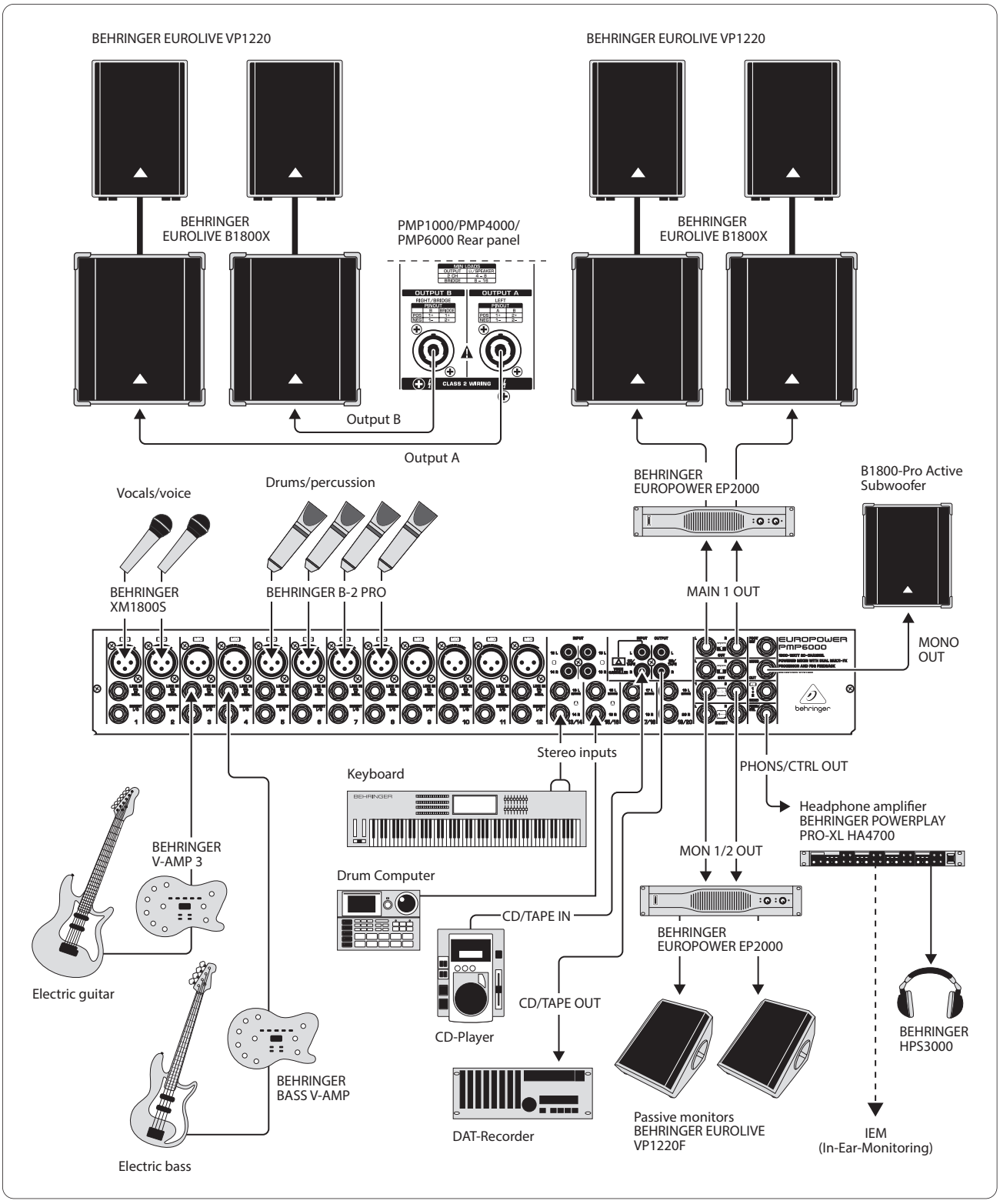
BEHRINGER EUROLIVE VP1220
BEHRINGER EUROLIVE VP1220
BEHRINGER EUROLIVE B1800X
PMP1000/PMP4000/ PMP6000 Rear panel
BEHRINGER EUROLIVE B1800X
Output B
Output A
Vocals/voice
Drums/percussion
BEHRINGER EUROPOWER EP2000
B1800-Pro Active Subwoofer
BEHRINGER XM1800S
BEHRINGER B-2 PRO
MAIN 1 OUT
MONO OUT
Stereo inputs
PHONS/CTRL OUT
Keyboard
Headphone amplifier BEHRINGER POWERPLAY PRO-XL HA4700
BEHRINGER V-AMP 3
MON 1/2 OUT
Drum Computer
CD/TAPE IN
BEHRINGER EUROPOWER EP2000
CD/TAPE OUT
Electric guitar
CD-Player
BEHRINGER HPS3000
BEHRINGER BASS V-AMP
Passive monitors BEHRINGER EUROLIVE VP1220F
DAT-Recorder
IEM (In-Ear-Monitoring)
Electric bass

5.5: 扩展的设置

CN

6. 技术参数

PMP6000

话筒输入

类型	XLR, 电子平衡输入电路
Mic E.I.N. (20 Hz - 20 kHz)	
@ 0 Ohm 源阻抗	-134 dB / 136 dB A 加权
@ 50 Ohm 源阻抗	-131.5 dB / 134 dB A 加权
@ 150 Ohm 源阻抗	-129 dB / 155 dB A 加权
频率响应	< 10 Hz - 200 kHz (-1 dB) < 10 Hz - > 200 kHz (-3 dB)
增益	+10 dB, +60 dB
最大输入电平	+12 dBu @ +10 dB 增益
阻抗	约 2.6 kOhm 平衡 / 1.3 kOhm 非平衡
信噪比	109 dB / 112 dB A 加权 (0 dBu In @ +10 dB 增益)
失真 (THD + N)	0.002% / 0.0018% A 加权

单声道线路输入

类型	¼" TS 接口, 平衡
阻抗	约 20 kOhm
最大输入电平	+21 dBu

立体声线路输入

类型	¼" TRS 接口, 非平衡
阻抗	> 3.6 kOhm
最大输入电平	+22 dBu

均衡器

低频	80 Hz / ±15 dB
中频	100 Hz - 8 kHz / ±15 dB
高频	12 kHz / ±15 dB

2 TRACK INPUT

类型	RCA
阻抗	约 3.6 kOhm

PRE AMP 输出

主

类型	¼" TRS 接口, 非平衡
阻抗	约 150 Ohm, 非平衡
最大输出电平	+21 dBu

监听箱

类型	¼" TRS 接口, 非平衡
阻抗	约 150 Ohm, 非平衡
最大输出电平	+21 dBu

立体声输出

类型	¼" TRS 接口, 非平衡
阻抗	约 150 Ohm, 非平衡
最大输入电平	+21 dBu
类型	RCA
阻抗	约 1 kOhm
最大输入电平	+21 dBu

扬声器输出

类型	专业自锁插头
负载阻抗:	
MAIN L/R	4 - 8 Ohm
MONITOR/MAIN MONO	4 - 8 Ohm
MAIN MONO/MAIN MONO	4 - 8 Ohm
BRIDGE	8 - 16 Ohm

DSP

转换器	24-bit Delta-Sigma, 64/128 倍过采样
动态 D/A	90 dB
采样率	46.875 kHz
延迟时间	最大 5 secs
信号传播时间 (Line In > Line Out)	约 1.5 ms

CN

指示灯

类型	2 数位, 7 段 LED

输出功率

RMS @ 1% THD, 双通道驱动:

每通道 8 Ohm	300 W
每通道 4 Ohm	600 W

RMS @ 1% THD, 桥接模式:

8 Ohm	1200 W

峰值功率, 双通道驱动:

每通道 8 Ohm	400 W
每通道 4 Ohm	800 W

峰值功率, 桥接模式:

8 Ohm	1,600 W

电源供应

电源电压

美国 / 加拿大	120 V~, 60 Hz
中国 / 韩国	220 V~, 50/60 Hz
欧洲 / 澳大利亚	230 V~, 50 Hz
日本	100 V~, 50/60 Hz
保险管 100 - 120 V~	T 10 A H 250 V
保险管 220 - 240 V~	T 6.3 A H 250 V

功率消耗

功耗	1,050 W
主电源接口	IEC 标准插座

尺寸 / 重量

尺寸 (H x W x D)	4.8 x 19.5 x 23.5 英寸 122 x 496 x 596 毫米
重量	28.9 lbs 磅 / 13.1 千克

PMP4000

指示灯

类型	XLR, 电子平衡输入电路

Mic E.I.N. (20 Hz - 20 kHz)

@ 0 Ohm 源阻抗	-134 dB / 136 dB A 加权
@ 50 Ohm 源阻抗	-131.5 dB / 134 dB A 加权
@ 150 Ohm 源阻抗	-129 dB / 155 dB A 加权
频率响应	< 10 Hz - 200 kHz (-1 dB) < 10 Hz - > 200 kHz (-3 dB)
增益	+10 dB, +60 dB
最大输入电平	+12 dBu @ +10 dB 增益
阻抗	约 2.6 kOhm 平衡 / 1.3 kOhm 非平衡
信噪比	109 dB / 112 dB A 加权 (0 dBu In @ +10 dB 增益)
失真 (THD + N)	0.002% / 0.0018% A 加权

单声道线路输入

类型	¼" TS 接口, 平衡
阻抗	约 20 kOhm
最大输入电平	+21 dBu

立体声线路输入

类型	¼" TRS 接口, 非平衡
阻抗	> 3.6 kOhm
最大输入电平	+22 dBu

均衡器

低频	80 Hz / ±15 dB
中频	2.5 kHz / ±15 dB
高频	12 kHz / ±15 dB

2 TRACK INPUT

类型	RCA
阻抗	约 3.6 kOhm

PRE AMP 输出

主

类型	¼" TRS 接口, 非平衡
阻抗	约 150 Ohm, 非平衡
最大输出电平	+21 dBu

CN

监听箱

类型	¼" TRS 接口, 非平衡
阻抗	约 150 Ohm, 非平衡
最大输出电平	+21 dBu

立体声输出

类型	¼" TRS 接口, 非平衡
阻抗	约 150 Ohm, 非平衡
最大输入电平	+21 dBu
类型	RCA
阻抗	约 1 kOhm
最大输入电平	+21 dBu

扬声器输出

类型	专业自锁插头

负载阻抗:

MAIN L/R	4 - 8 Ohm
MONITOR/MAIN MONO	4 - 8 Ohm
MAIN MONO/MAIN MONO	4 - 8 Ohm
BRIDGE	8 - 16 Ohm

DSP

转换器	24-bit Delta-Sigma, 64/128 倍过采样
动态 D/A	90 dB
采样率	46.875 kHz
延迟时间	最大 5 secs
信号传播时间 (Line In > Line Out)	约 1.5 ms

指示灯

类型	2 数位, 7 段 LED

输出功率

RMS @ 1% THD, 双通道驱动:

每通道 8 Ohm	300 W
每通道 4 Ohm	600 W

RMS @ 1% THD, 桥接模式:

8 Ohm	1200 W

峰值功率, 双通道驱动:

每通道 8 Ohm	400 W
每通道 4 Ohm	800 W

峰值功率, 桥接模式:

8 Ohm	1,600 W

电源供应

电源电压

美国 / 加拿大	120 V~, 60 Hz
中国 / 韩国	220 V~, 50/60 Hz
欧洲 / 澳大利亚	230 V~, 50 Hz
日本	100 V~, 50/60 Hz
保险管 100 - 120 V~	T 10 A H 250 V
保险管 220 - 240 V~	T 6.3 A H 250 V

功率消耗

功耗	1,050 W
主电源接口	IEC 标准插座

尺寸 / 重量

尺寸 (H x W x D)	4.8 x 18.1 x 18.7 英寸 122 x 460 x 476 毫米
重量	22.9 磅 / 10.4 千克

CN

PMP1000

话筒输入

类型	XLR, 电子平衡输入电路
Mic E.I.N. (20 Hz - 20 kHz)	
@ 0 Ohm 源阻抗	-134 dB / 136 dB A 加权
@ 50 Ohm 源阻抗	-131.5 dB / 134 dB A 加权
@ 150 Ohm 源阻抗	-129 dB / 155 dB A 加权
频率响应	< 10 Hz - 200 kHz (-1 dB) < 10 Hz - > 200 kHz (-3 dB)
增益	+10 dB, +60 dB
最大输入电平	+12 dBu @ +10 dB 增益
阻抗	约 2.6 kOhm 平衡 / 1.3 kOhm 非平衡
信噪比	109 dB / 112 dB A 加权 (0 dBu In @ +10 dB 增益)
失真 (THD + N)	0.002% / 0.0018% A 加权

单声道线路输入

类型	¼" TS 接口, 平衡
阻抗	约 20 kOhm
最大输入电平	+21 dBu

均衡器

低频	80 Hz / ±15 dB
中频	2.5 kHz / ±15 dB
高频	12 kHz / ±15 dB

2 TRACK INPUT

类型	RCA
阻抗	约 3.6 kOhm

PRE AMP 输出

主

类型	¼" TRS 接口, 非平衡
阻抗	约 150 Ohm, 非平衡
最大输出电平	+21 dBu

监听箱

类型	¼" TRS 接口, 非平衡
阻抗	约 150 Ohm, 非平衡
最大输出电平	+21 dBu

立体声输出

类型	RCA
阻抗	约 1 kOhm
最大输入电平	+21 dBu

扬声器输出

类型	专业自锁插头
负载阻抗:	
MAIN L/R	4 - 8 Ohm
MONITOR/MAIN MONO	4 - 8 Ohm
MAIN MONO/MAIN MONO	4 - 8 Ohm
BRIDGE	8 - 16 Ohm

DSP

转换器	24-bit Delta-Sigma, 64/128 倍过采样
动态 D/A	90 dB
采样率	46.875 kHz
延迟时间	最大 5 secs
信号传播时间 (Line In > Line Out)	约 1.5 ms

指示灯

类型	2 数位, 7 段 LED

输出功率

RMS @ 1% THD, 双通道驱动:	
每通道 8 Ohm	90 W
每通道 4 Ohm	130 W
RMS @ 1% THD, 桥接模式:	
8 Ohm	200 W
峰值功率, 双通道驱动:	
每通道 8 Ohm	135 W
每通道 4 Ohm	250 W
峰值功率, 桥接模式:	
8 Ohm	500 W

CN

电源供应

电源电压

美国 / 加拿大	120 V~, 60 Hz
中国 / 韩国	220 V~, 50/60 Hz
欧洲 / 澳大利亚	230 V~, 50 Hz
日本	100 V~, 50/60 Hz
保险管 100 - 120 V~	T 5 A H 250 V
保险管 220 - 240 V~	T 5 A H 250 V

功率消耗

功耗	500 W
主电源接口	IEC 标准插座

尺寸 / 重量

尺寸 (H x W x D)	4.8 x 15.6 x 16.7 英寸 122 x 390 x 425 毫米
重量	18.3 磅 / 8.3 千克

We Hear You

