中汇瑞德

连接更美好的未来

Churod Electronics
中汇瑞德电子股份有限公司

工控领域-继电器手册

Industrial Control Field - Relay Manual



深圳市龙华大浪街道同盛社区华荣路联建科技7栋3楼
E-mail：anmu@anmutech.com
Tel：+86-755-2961 5180

Company Introduction

公司简介



东莞市中汇瑞德电子股份有限公司，是全球领先的继电器，接触器，PDU产品的研发、制造生产厂商，为全球提供继电器,接触器产品的解决方案。

公司成立于2006年, 目前在国内东莞、芜湖两地共有三大生产基地，拥有多家全资、控股子公司，产品涵盖了继电器、接触器、低压电器、高低压设备、精密非标自动化设备等多个类别。其中，继电器产品作为中汇瑞德的主营业务，共有三十多个系列、一千多种常用规格，年生产能力达到5亿只。产品广泛应用于家电领域、工业控制领域、光伏领域、通讯电源领域、汽车领域等行业。并在多个国家和地区设立办事处及售后服务网络，具备了全球化的市场运作和技术服务能力， 发展速度及配套能力居同行业之首。

公司的管理团队、技术团队凝聚了拥有十多年以上行业标杆企业的继电器研发、制造、管理经验的人才，致力于以继电器的自主创新、继电器品质提升为基础的产品研发与技术创新。目前公司已取得60多项专利技术，通过了ISO9001,ISO14001,IATF16949的体系认证。连续两次获得高新技术企业证书。公司的试验室通过了欧洲TUV，北美UL、中国CNAS认可的实验室。

我们追求卓越的产品品质，秉承“以质取信，以诚取胜”的经营方针，通过贯彻先进的质量理念，不断完善质量管理体系，持续推行产品质量先期策划、过程质量控制、供应链管理等工作，产品质量达到国际先进水平，赢得了国内外广大客户的赞美。

中汇瑞德愿与全体员工一起共同奋进，携手全球客户,共进共享，实现科技给生活带来的变化和服务。

◎ 荣誉资质

体系证书ISO9001　体系证书ISO14001　体系证书IATF16949




Churod实验室已获得UL及TUV试验室资格证书




部分专利证书







◎ 检测能力

- 新产品开发的所有可靠性实验
- 量产品定期的实验
- 顾客要求的特别实验







一体化电源


工业变频器

工控领域应用

通讯电源，变频器，UPS，工控设备，测量设备，
办公设备，医疗设备，自动化设备等



核心竞争优势

Core Competitive Advantage

国际专业研发团队

运用国际化专业研发团队，快速持续提升研发能力。

核心专利技术产品

核心专利技术，形成差异化和优势的技术竞争力，为客户提供更多价值的、差异化的产品和服务。

用精益管理来保证品质

精益化管理提升品质一致性和可靠性，用来与国际同行竞争高质量客户。

精益运营流程

运用精益方法建立全新的从市场到研发，从商机到订单，从交货到客户持续交易的各个环节的精益运营中心。可以让这些流程快速复制，从而支撑公司的快速发展和并购。

全球渠道布局

利用国际团队优势，贴近影响重要客户的研发和决策者，快速扩充海外市场。

产品目录 / Catalog

CHSC 系列	06	CHS 系列	28
CHSM 系列	08	CHZ03 系列	31
CHSZ 系列	10	CHI03 系列	34
A1 系列	13	CHI04 系列	37
A2 系列	16	CHP 系列	39
CHM 系列	19	CHDR 系列	42
CHA 系列	22	CHAR 系列	45
CHW 系列	25		

1A 信号继电器

特点

- 外形尺寸 (12.3mm×7.4mm×9.9mm)
- 1组转换型触点
- 通孔插装PCB端子
- 开关电流可到1A



应用

通信、办公设备

线圈

线圈额定电压	5-24VDC	
线圈额定功率	灵敏型	150mW
	标准型	300mW

线圈参数(23℃)

CHSC-D(300mW, 标准型)

线圈额定电压 (VDC)	线圈额定电流 (mA)	线圈电阻 (Ω)±10%	吸合电压 (VDC Max.)	释放电压 (VDC Min.)
5	60.2	83	3.75	0.25
6	50.0	120	4.50	0.30
9	33.3	270	6.75	0.45
12	25.0	480	9.00	0.60
24	12.5	1920	18.00	1.20

CHSC-L(150mW, 灵敏型)

线圈额定电压 (VDC)	线圈额定电流 (mA)	线圈电阻 (Ω)±10%	吸合电压 (VDC Max.)	释放电压 (VDC Min.)
5	30.1	166	3.75	0.25
6	25.0	240	4.50	0.30
9	16.7	540	6.75	0.45
12	12.5	960	9.00	0.60
24	6.3	3840	18.00	1.20

触点参数

触点排列	一组转换型
触点材质	银合金
初始接点阻抗	≤50mΩ .@6VDC,100mA
最大开关电压	120VA/30W
额定负载（阻性）	1A 30VDC/ 120VAC
机械寿命	10,000,000次
电气寿命	100,000 次
最小负载（参考值）	1mA@1VDC

其它参数

吸合时间（额定电压下）		5ms max.
释放时间（额定电压下）		5ms max.
绝缘阻抗		1,000 MΩ min. (at 500 VDC)
耐压强度	线圈-接点间	1,000VAC, 50/60 Hz /1分钟
	接点-接点间	400VAC, 50/60 Hz /1分钟
耐振动		10 Hz ～ 55 Hz.,1.5mm 双振幅
耐冲击		98 m/s²(约为10G)
环境温度		-40~+85℃
端子类型		PCB端子
保护结构(94V-0可燃性等级)		V:透气孔外壳(耐助焊剂,RT II类)
		S:密封外壳(耐清洗型,RT III类)
单重		约 3g

典型型号

产品描述		特 征						
产品名称	代码	线圈电压	接点材质	负 载	电气寿命	安规	灼热丝	防爆
CHSC-V-1**LC3	000	5V、6V、9V、12V、24V	AgNi	1A@125VAC	100000ops.min			
CHSC-S-1**LC3	000							
CHSC-V-1**DC3	000							
CHSC-S-1**DC3	000							

备注：①如需要其他要求可特殊定货。 ②“•”表示适用型号

选型参考

CHSC -V -1 12 D C 3 000

1. 产品系列
CHSC

2. 密封形式
V：透气孔外壳（耐助焊剂，RT II类）
S：密封外壳（耐清洗型，RT III类）

3. 触点组数
1=1 组

4. 额定线圈电压
05=5VDC 06=6VDC 09=9VDC
12=12VDC 24=24VDC

5. 线圈功耗
D = 标准型(300mW)
L=灵敏型(150mW)

6. 触点构造
C = 转换型

7. 触点材质
3 = 银镍镀金接点

8. 额外的数字或字母
000-999, AAA-ZZZ, aaa-zzz or 空白, 只表示指定客户要求

外形尺寸

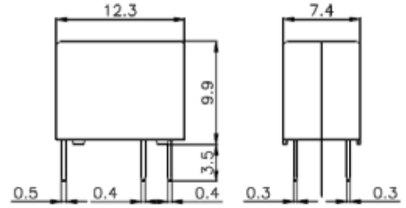

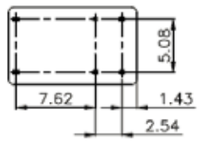

包装图

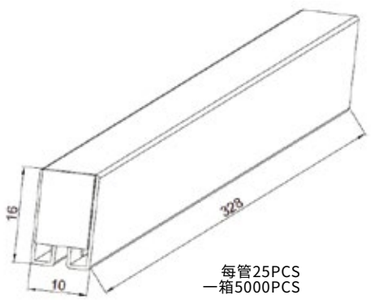

每管25PCS
一箱5000PCS

端子排列/内部连接 (底部视图)

单位:mm

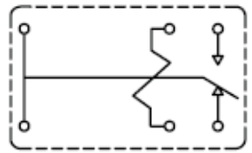

安装孔(底部视图)

单位:mm

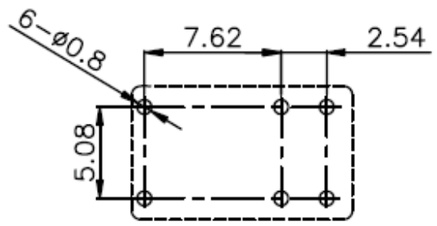

备注：(1) 外形尺寸中的参考公差：
外形尺寸≤1mm，参考公差为±0.2mm；
外形尺寸＞1mm且≤5mm，参考公差为±0.3mm；
外形尺寸＞5mm，参考公差为±0.5mm。
(2) 安装孔尺寸参考公差为 ±0.1mm.

2A 信号继电器



特点

- 外形尺寸 (20.2mm×10.0mm×11.0mm)
- 切开关电流2A
- 2组转换型触点
- 通孔插装PCB端子
- 非磁保持型继电器

应用

办工设备，测量和控制设备
机顶盒、高保真、医疗设备、自动化设备

线圈参数(23℃)

CHSM-D(450mW,标准型)				
线圈额定电压 (VDC)	线圈额定电流 (mA)	线圈电阻 (Ω)±10%	吸合电压 (VDC Max.)	释放电压 (VDC Min.)
5	89.2	56.0	3.75	0.50
6	75.0	80.0	4.50	0.60
12	37.5	320.0	9.00	1.20
24	18.75	1280.0	18.00	2.40

CHSM-L(360mW,灵敏型)				
线圈额定电压 (VDC)	线圈额定电流 (mA)	线圈电阻 (Ω)±10%	吸合电压 (VDC Max.)	释放电压 (VDC Min.)
5	72.4	69	3.75	0.50
6	60.0	100	4.50	0.60
9	40.0	225	6.75	0.90
12	30.0	400	9.00	1.20
24	7.5	1600	18.00	2.40

CHSM-L1(200mW低功率型)				
线圈额定电压 (VDC)	线圈额定电流 (mA)	线圈电阻 (Ω)±10%	吸合电压 (VDC Max.)	释放电压 (VDC Min.)
3	66.6	45	2.25	0.3
5	40.0	125	3.75	0.5
6	33.3	180	4.50	0.6
9	22.2	405	6.75	0.9
12	16.6	720	9.00	1.2
24	8.3	2880	18.00	2.4

线圈

线圈额定电压	3-24VDC	
线圈额定功率	灵敏型	360mW
	标准型	450mW
	低功率型	200mW

触点参数

触点排列	2组转换型
触点材料	AgNi镀金接点
触点初始阻抗	≤50mΩ .@6VDC,10mA
最大切换电压	220VA/250VAC
最小开关电压	100 u V
触点负载	2A 30VDC,0.24A 220VDC
	1A 125VAC,0.54A 250VDC
机械寿命	10,000,000 次（无负载）
电气寿命	100,000 次（额定负载）
最小使用负载（参考）	10mA@20mV

其它参数

吸合时间（额定电压下）		10ms max.
释放时间（额定电压下）		5ms max.
绝缘阻抗		1,000 MΩ min. (at 500 VDC)
耐压强度	线圈-接点间	500VAC, 50/60 Hz for 1 min(<1mA)
	接点-接点间	1000VAC, 50/60 Hz for 1 min(<1mA)
耐振动		10G,10 to 500 Hz
耐冲击		20G
环境温度		-40~+85℃
端子类型		PCB 端子
保护结构(94V-0可燃性等级)		密封外壳(耐清洗型,RT III类)
单重		约5g

典型型号

产品描述		特 征						
产品名称	代码	线圈电压	接点材质	负 载	电气寿命	安规	灼热丝	防爆
CHSM-S-2**DC3	000	5V、6V、9V、12V、24V	AgNi	1A@125VAC	100000ops.min			
CHSM-S-2**LC3	000							
CHSM-S-2**L1C3	000							

备注：①如需要其他要求可特殊定货。 ②“•”表示适用型号

选型参考

CHSM -S -2 12 L C 3 000

1. 产品系列

2. 密封形式
S=密封外壳（耐清洗型，RT III类）

3. 触点组数
2=组

4. 额定线圈电压
05=5VDC 06=6VDC 09=9VDC
12=12VDC 24=24VDC

5. 线圈功耗
D = 标准型 (450mW)
L=灵敏型I(360mW)
L1=低功率型(200mW)

6. 触点构造
C = 转换型

7. 触点材质
3 = AgNi 镀金

8. 额外的数字或字母
000-999，AAA-ZZZ，aaa-zzz or 空白，只表示指定客户要求

外形尺寸

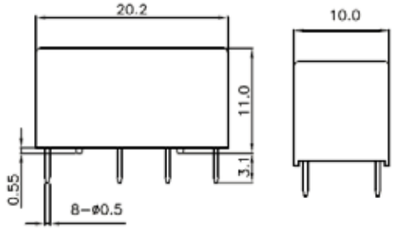

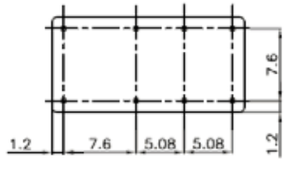

包装图

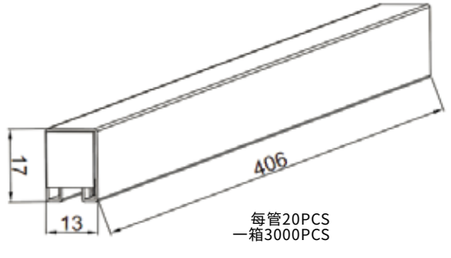

每管20PCS
一箱3000PCS

端子排列/内部连接 (底部视图)

单位:mm

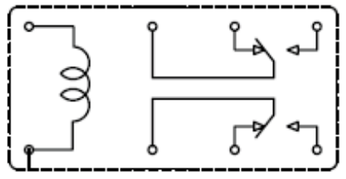

安装孔(底部视图)

单位:mm

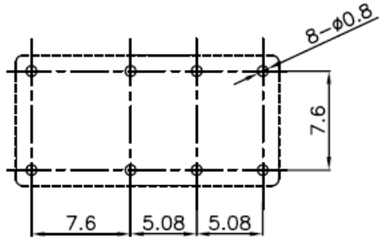

备注：(1) 外形尺寸中的参考公差：
外形尺寸≤1mm，参考公差为±0.2mm；
外形尺寸＞1mm且≤5mm，参考公差为±0.3mm；
外形尺寸＞5mm，参考公差为±0.5mm。
(2) 安装孔尺寸参考公差为 ±0.1mm.

1A 信号继电器



特点

- 外形尺寸 (15.5mm×11mm×11.5mm)
- 额定电流3A高功率可选
- 常开与转换型号可选
- 通孔插装PCB端子
- 非磁保持型继电器

应用

通信与办公设备

线圈

线圈额定电压	3-24VDC	
线圈额定功率	灵敏型	200mW
	标准型	450mW

触点参数

触点排列	1组常开或转换型
触点材料	AgNi镀金接点
触点初始阻抗	50mΩ max.@6VDC,100mA
最大切换电压	标准品:120VA/30W
最小开关电压	高功率品:360VA /90W
触点负载	标准品: 1A@120VA 30VDC
	高功率品:3A @120VA 30VDC
机械寿命	10,000,000 次
电气寿命	100,000 次
最小使用负载（参考）	1mA@ 1VDC

线圈参数(23℃)

CHSZ-D(450mW,标准型)				
线圈额定电压 (VDC)	线圈额定电流 (mA)	线圈电阻 (Ω)±10%	吸合电压 (VDC Max.)	释放电压 (VDC Min.)
3	150.0	20.0	2.25	0.15
5	90.9	55.0	3.75	0.25
6	75.0	80.0	4.50	0.30
9	50.00	180.0	6.75	0.45
12	37.5	320	9.00	0.6
24	18.8	1280	18.00	1.2

CHSZ-L(200mW,灵敏型)				
线圈额定电压 (VDC)	线圈额定电流 (mA)	线圈电阻 (Ω)±10%	吸合电压 (VDC Max.)	释放电压 (VDC Min.)
3	66.6	45	2.25	0.15
5	40.0	125	3.75	0.25
6	33.3	180	4.50	0.30
9	22.2	405	6.75	0.45
12	16.6	720	9.00	0.60
24	8.3	2880	18.00	1.20

其它参数

吸合时间（额定电压下）		标准型:7ms max. 灵敏型:10ms max.
释放时间（额定电压下）		5ms max.
绝缘阻抗		1,00 MΩ min. (at 500 VDC)
耐压强度	线圈-接点间	CHSZ01:1000VAC, 50/60 Hz for 1 min
		CHSZ02:500VAC, 50/60 Hz for 1 min
	接点-接点间	500VAC, 50/60 Hz for 1 min
耐振动		10 Hz ～ 55 Hz.,1.5mm 双振幅
耐冲击		98 m/s^2(约为10G)
环境温度		-30°C+85°C
端子类型		PCB 端子
保护结构(94V-0可燃性等级)		V:透气孔外壳(耐助焊剂,RT II类)
		S:密封外壳(耐清洗型,RT III类)
单重		约 3.5g

选型参考

CHSZ -S -2 12 L C H 3 000

1. 产品系列
CHSZ01
CHSZ02

2. 密封形式
V：透气孔外壳（耐助焊剂，RT II类）
S：密封外壳（耐清洗型，RT III类）

3. 触点组数
1=1 组

4. 额定线圈电压
05=5VDC 06=6VDC 09=9VDC
12=12VDC 24=24VDC

5. 线圈功耗
D= 标准型(450mW)
L=灵敏型(200mW)

6. 触点构造
A= 常开 C= 转换型

7. 触点负载
(Blank)=标准型 1 A H=高功率型 3A

8. 触点材质
3 = AgNi 镀金

9. 额外的数字或字母
000-999, AAA-ZZZ, aaa-zzz or 空白, 只表示指定客户要求

外形尺寸

CHSZ01&CHSZ02

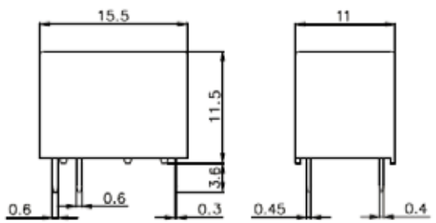

备注: (1) 外形尺寸中的参考公差:
外形尺寸≤1mm，参考公差为±0.2mm;
外形尺寸＞1mm且≤5mm, 参考公差为±0.3mm;
外形尺寸＞5mm，参考公差为±0.5mm。
(2) 安装孔尺寸参考公差为 ±0.1mm.

端子排列/内部连接 (底部视图)

单位:mm

CHSZ01

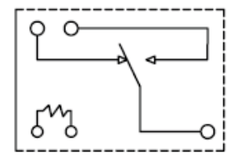

CHSZ02

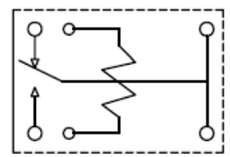

安装孔(底部视图)

单位:mm

CHSZ01

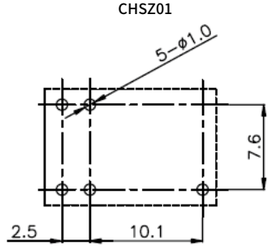

CHSZ02

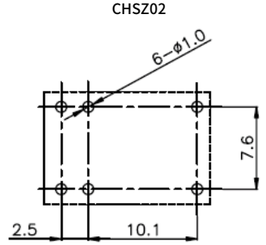

CHSZ 系列

典型型号

产品描述		特 征						
产品名称	代码	线圈电压	接点材质	负 载	电气寿命	安规	灼热丝	防爆
CHSZ01-V-1**DA3	000	5V、6V、9V、12V、24V	AgNi	1A@125VAC	100000ops.min			
CHSZ01-S-1**DA3	000							
CHSZ01-V-1**DC3	000							
CHSZ01-S-1**DC3	000							
CHSZ01-V-1**LA3	000							
CHSZ01-S-1**LA3	000							
CHSZ01-V-1**LC3	000							
CHSZ01-S-1**LC3	000							
CHSZ01-V-1**LCH3	000			3A@125VAC				
CHSZ01-S-1**LCH3	000							
CHSZ02-V-1**DA3	000			1A@125VAC				
CHSZ02-S-1**DA3	000							
CHSZ02-V-1**DC3	000							
CHSZ02-S-1**DC3	000							
CHSZ02-V-1**LA3	000							
CHSZ02-S-1**LA3	000							
CHSZ02-V-1**LC3	000							
CHSZ02-S-1**LC3	000							
CHSZ02-V-1**LCH3	000			3A@125VAC				
CHSZ02-S-1**LCH3	000							

备注：①如需要其他要求可特殊定货。 ②“•”表示适用型号

包装图

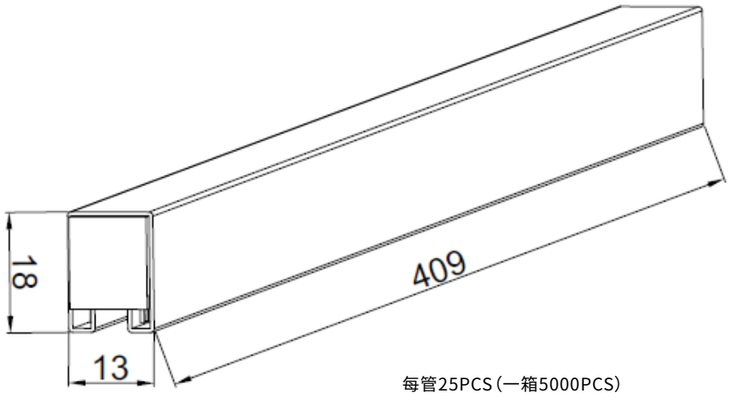

每管25PCS（一箱5000PCS）

A1 系列

3~10A 小型功率继电器

UL File NO. E341422
TUV File NO. R50174892
CQC File NO. CQC10002043606

特点

- 尺寸大小(18.2mm×10.2mm×14.9mm)
- 一组常开型
- 符合UL/cUL,TUV,CQC标准
- 4,000VAC线圈和接点间耐压强度
- 线圈灵敏型和标准型可选
- 符合RoHS要求
- 符合REACH SvHC要求
- 可选无卤型号
- 可选耐灼热丝



应用

家电、工业控制等

线圈

线圈电压	3-48VDC	
线圈功耗	A1-LA/IA	200mW
	A1-DA/HA	450mW

线圈参数(23℃)

A1-LA/IA/IA2(200mW),灵敏型

线圈额定电压(VDC)	线圈额定电流(mA)	线圈电阻(Ω)±10%	动作电压(VDC)	断开电压(VDC)
3	66.7	45	2.25	0.15
5	40.0	125	3.75	0.25
6	33.3	180	4.50	0.30
9	22.5	400	6.75	0.45
12	16.7	720	9.00	0.60
18	11.1	1,620	13.50	0.90
24	8.6	2,800	18.00	1.20

A1-DA/HA/HA2(450mW),标准型

线圈额定电压(VDC)	线圈额定电流(mA)	线圈电阻(Ω)±10%	动作电压(VDC)	断开电压(VDC)
3	150.0	20	2.25	0.15
5	90.9	55	3.75	0.25
6	75.0	80	4.50	0.30
9	50.0	180	6.75	0.45
12	37.5	320	9.00	0.60
18	25.0	720	15.50	0.90
24	18.8	1,280	18.00	1.20
48	9.4	5,100	36.00	2.40

触点参数

触点排列	一组常开型 (SPST)	
触点材质	Ag 合金	
初始接触阻抗	小于100mΩ 毫欧.@6VDC,1A	
接点最大电压	250VAC/30V DC	
接点最大电流	3A(LA) / 5A(DA) / 8A(IA) / 10A(HA)	
接点最大容量	750VA/90W(LA)	1,250VA/150W(DA)
	2,000VA/240W(IA)	2,500VA/300W(HA)
触点额定负载 (阻性负载)	A1-LA:	3A @250VAC
		3A @30VDC
	A1-IA/IA2:	8A @250VAC
		8A @30VDC
	A1-DA:	5A @250VAC
		5A @30VDC
	A1-HA/HA2:	10A @250VAC
		10A @30VDC
机械寿命	10,000,000 ops Min.(无负载)	
电气寿命	100,000 ops Min.(额定负载)	
最小负载(参考值)	100mA@5VDC	

其它参数

吸合电压		75% 额定电压或以下
释放电压		5% 额定电压或以下
吸合时间 (额定电压下)	A1-LA/IA/IA2	小于15毫秒
	A1-DA/HA/HA2	小于10毫秒
释放时间(额定电压下)		小于4毫秒
初始绝缘电阻		大于1,000 MΩ (at 500 VDC)
耐压强度	线圈-接点间	4,000 VAC, 50/60 Hz (1分钟)
	接点-接点间	1,000 VAC, 50/60 Hz (1分钟)
耐冲击电压(线圈触点间)		10,000V(1.2/50μs)
振动	耐久	10 Hz～55 Hz.,1.5mm 双振幅
	误动作	10 Hz～55 Hz.,1.5mm 双振幅
冲击	耐久	1,000 m/s2(约为100G)
	误动作	100 m/s2(约为10G)
使用环境温度		-30~+85℃ 或 105℃ (无凝露，结冰)
使用环境湿度		20% to 85% RH
端子形状		PCB 电路端子
保护结构 (94V-0 可燃性等级)		V: 透气孔外壳(耐助焊剂,RT II类)
		S: 密封外壳(耐清洗型,RT III类)
重量		约 6 克

选型参考

A1 -S -1 12 H A 2 F 000

1. 产品系列

2. 密封形式
V：透气孔外壳（耐助焊剂，RT II类）
S：密封外壳（耐清洗型，RT III类）

3. 触点组数
1=一组触点

4. 额定线圈电压
03=3VDC 05=5VDC 06=6VDC 09=9VDC
12=12VDC 18=18VDC 24=24VDC 48=48VDC

5. 线圈功耗
L/I = 灵敏型(200mW)
D/H = 标准型(450mW)

6. 触点构造
A = 常开型(SPST)

7. 触点材质
DA/LA:=无=Ag
IA/HA:=无=AgCdO
IA2/HA2:=无=AgSnO

8. 负载容量
Blank = Class (105℃)
F=Class F (155℃)

9. 额外的数字或字母
000-999，AAA-ZZZ，aaa-zzz or 空白，只表示指定客户要求

外形尺寸

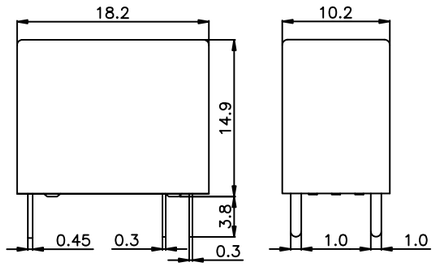

端子排列/内部连接(底部视图)

单位:mm

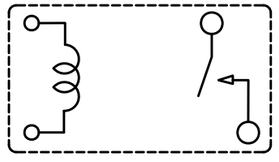

安装孔(底部视图)

单位:mm

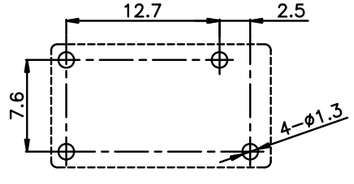

备注：(1) 外形尺寸中的参考公差：
外形尺寸≤1mm，参考公差为±0.2mm；
外形尺寸＞1mm且≤5mm，参考公差为±0.3mm；
外形尺寸＞5mm，参考公差为±0.5mm。
(2) 安装孔尺寸参考公差为 ±0.1mm.

典型型号

产品描述		特征							
产品名称	代码	线圈电压	触点材质	负载	电气寿命	安规认证	灼热丝	防爆	特殊特征
A1-V-1**LA	000	3V.5V.6V.9V.12V.18V.24V.48V	Ag	3A @250VAC	100000ops.min	UL/cUL,TUV,CQC			
A1-S-1**LA	000								
A1-V-1**DA	000		Ag	5A @250VAC					盒装
	000T								管装
	200								黑色外壳
	900						•		盒装
	900T						•		管装
A1-S-1**DA	000								
	000T								管装
	200								黑色外壳
	600		AgSnO				•		
	F600						•	•	
A1-V-1**DAF	000		Ag						白色线轴
A1-S-1**DAF	000								白色线轴
A1-V-1**IA	000		AgCdO	8A @250VAC					
	600						•		
	200								
A1-V-1**IA2	000		AgSnO						
A1-S-1**IA2	000								
A1-V-1**IA2F	000								
A1-S-1**IA2F	000								白色线轴
	100								无卤品
	201								无卤品
A1-V-1**HA	000		AgCdO	10A @250VAC					
	101								天面捺印
	101T								天面捺印、管装
	600						•		
A1-S-1**HA	000								
	101								天面捺印
	101T								天面捺印、管装
	600						•		
	F600		Ag alloy				•	•	
	F608						•	•	TV-5
A1-V-1**HAF	000		AgCdO						白色线轴
A1-S-1**HAF	000								白色线轴
	600		Ag alloy				•		
	F600						•	•	
	601						•		T105
	600T						•		管装
A1-V-1**HA2	000		AgSnO						
	000T								管装
	100								无卤品
A1-S-1**HA2	000								
	000T								管装
	600						•		
	F600						•	•	
A1-V-1**HA2F	000								
A1-S-1**HA2F	000								

备注：①如需要其他要求可特殊定货。 ②“•”表示适用型号

包装图

1，盒装

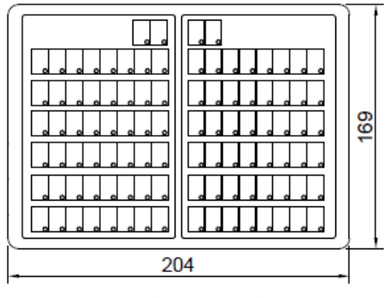

每盒100PCS(一箱1000PCS)

2，管装

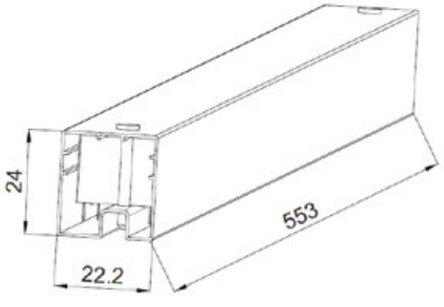

每管50PCS(一箱2000个)

5A 小型功率继电器

UL File NO. E341422

TUV File NO. R50191466

CQC File NO. CQC10002051602

特点

- 尺寸大小(20.0mm×10.0mm×15.2mm)
- 一组常开型，1组转换型
- 符合UL/cUL,TUV,CQC标准
- 4,000VAC线圈和接点间耐压强度
- 线圈灵敏型和标准型可选
- 符合RoHS要求
- 符合REACH SvHC要求
- 可选无卤型号
- 可选耐灼热丝



应用

家电，电源，智能电表，工业控制等

线圈

线圈电压	3-48VDC	
线圈功耗	灵敏型	200mW
	标准型	400mW

线圈参数(23℃)

A2-LA2/LC2(200mW)

线圈额定电压(VDC)	线圈额定电流(mA)	线圈电阻(Ω)±10%	动作电压(VDC)	断开电压(VDC)
3	66.7	45	2.25	0.15
5	40.0	125	3.75	0.25
6	33.3	180	4.50	0.30
9	22.5	400	6.75	0.45
12	16.7	720	9.00	0.60
18	11.1	1,620	13.50	0.90
24	8.6	2,800	18.00	1.20

A2-DA2/DC2(400mW)

线圈额定电压(VDC)	线圈额定电流(mA)	线圈电阻(Ω)±10%	动作电压(VDC)	断开电压(VDC)
3	150.0	20	2.25	0.15
5	90.9	55	3.75	0.25
6	75.0	80	4.50	0.30
9	50.0	180	6.75	0.45
12	37.5	320	9.00	0.60
18	25.0	720	15.50	0.90
24	18.8	1,280	18.00	1.20
48	9.4	5,100	36.00	2.40

触点参数

触点排列	一组常开型（SPST)/ 一组转换型（SPDT)	
触点材质	Ag 合金	
初始接触电阻	小于100毫欧（6VDC,1A)	
接点最大电压	277V AC / 30V DC	
接点最大电流	5A(NO) / 3A(NC)	
最大接点容量	1,385VA/150W(NO), 830VA/90W(NC)	
额定触点负载 (阻性负载)	Form A	10A 125VAC, 阻性负载
		5A 277VAC, 阻性负载
		5A@ 30VDC, 阻性负载
	Form C	5A 277VAC(NO), 阻性负载
		5A 30VDC(NO), 阻性负载
		3A 277VAC(NC), 阻性负载
		3A 30VDC(NC), 阻性负载
机械寿命	10,000,000 ops Min.(无负载)	
电气寿命	100,000 ops Min.(额定负载)	
最小负载(参考值)	100mA@5VDC	

其它参数

吸合电压		75% 额定电压或以下
释放电压		5% 额定电压或以下
吸合时间 (额定电压下)	灵敏型	小于15毫秒
	标准型	小于10毫秒
吸合时间(额定电压下)		小于5毫秒
初始绝缘电阻		大于1,000 MΩ (at 500 VDC)
耐压强度	线圈-接点间	4,000 VAC, 50/60 Hz (1分钟)
	接点-接点间	1,000 VAC, 50/60 Hz (1分钟)
耐冲击电压(线圈触点间)		8,000V(1.2/50μs)
振动	耐久	10 Hz～55 Hz.,1.5mm 双振幅
	误动作	10 Hz～55 Hz.,1.5mm 双振幅
冲击	耐久	1,000 m/s2(约为100G)
	误动作	100 m/s2(约为10G)
使用环境温度		-40～+105℃ (无凝露,结冰)
使用环境湿度		20% to 85% RH
端子形状		印刷电路端子
保护结构 (94V-0 可燃性等级)		V: 透气孔外壳(耐助焊剂,RT II类)
		S: 密封外壳(耐清洗型,RT III类)
重量		约 7克

选型参考

A2 -V -1 12 D A 2 000

1. 产品系列

2. 密封形式
V：透气孔外壳（耐助焊剂，RT II类）
S：密封外壳（耐清洗型，RT III类）

3. 触点组数
1=1 组常开

4. 额定线圈电压
03=3VDC 05=5VDC 06=6VDC 09=9VDC
12=12VDC 18=18VDC 24=24VDC 48=48VDC

5. 线圈功耗
D= 标准型(400mW)
L= 灵敏型(200mW)

6. 触点构造
A= 常开型(SPST) C= 转换型(SPDT)

7. 触点材质
2=AgSnO

8. 额外的数字或字母
000-999，AAA-ZZZ，aaa-zzz or 空白，只表示指定客户要求

外形尺寸

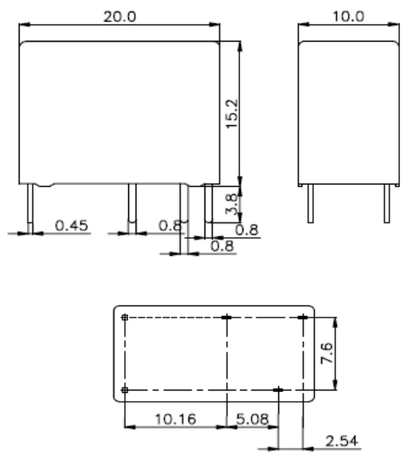

备注：(1) 外形尺寸中的参考公差：
外形尺寸≤1mm，参考公差为±0.2mm；
外形尺寸＞1mm且≤5mm，参考公差为±0.3mm；
外形尺寸＞5mm，参考公差为±0.5mm。
(2) 安装孔尺寸参考公差为 ±0.1mm.

端子排列/内部连接 (底部视图)

单位:mm

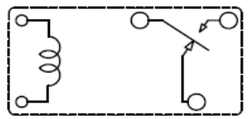

安装孔(底部视图)

单位:mm

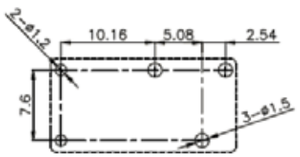

A2 系列

典型型号

产品描述		特征							
产品名称	代码	线圈电压	触点材质	负载	电气寿命	安规认证	灼热丝	防爆	特殊特征
A2-V-1**DA2	000	3V.5V.6V.9V.12V.18V.24V.48V	AgSnOInO	10A @125VAC 5A @ 250VAC	100000ops.min	UL/cUL,TUV,CQC			
A2-S-1**DA2	000								
	600						•		
A2-V-1**LA2	000								
A2-S-1**LA2	000								
	600						•		
A2-V-1**DC2	000			5A @250VAC(NO) 3A @ 250VAC(NC)					
A2-S-1**DC2	000								
	100								端子旋转90°
	600						•		
	F600						•	•	
A2-V-1**LC2	000								
A2-S-1**LC2	000								
	701								常闭型
A2-V-1**HA2	000			10A @125VAC 5A @ 250VAC					
A2-S-1**HA2	000								
A2-V-1**HC2	000			5A @250VAC(NO) 3A @					
A2-S-1**HC2	000								
A2-V-1**DA2H	000			7A @250VAC					
A2-S-1**DA2H	000								
A2-S-1**LA2H	000								
A2-S-1**LA2H	000								
A2-V-1**DC2H	300			7A @250VAC(NO) 5A @250VAC(NC)					
A2-S-1**DC2H	300								
A2-S-1**LC2H	300								
A2-S-1**LC2H	300								

备注：①如需要其他要求可特殊定货。 ②“•”表示适用型号

包装图

1，盒装

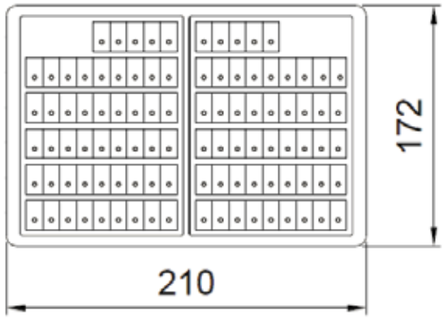

每盒100PCS（一箱1000PCS）

2，管装

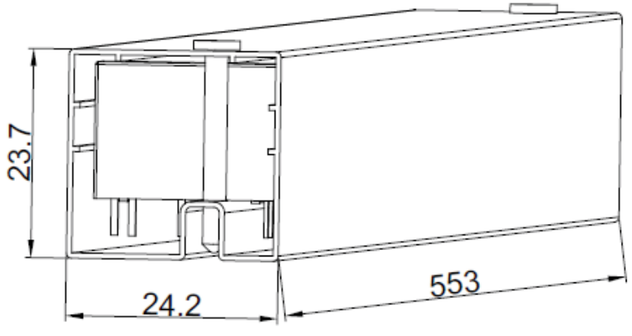

一箱2000个

CHM 系列

5A 小型继电器

UL File NO. E341422

TUV File NO. R50196152

CQC File NO. CQC11002055116

特点

- 尺寸大小(20.4mm×7.0mm×15.0mm)
- 一组常开型
- 符合UL/cUL,TUV,CQC标准
- 4,000VAC线圈和接点间耐压强度
- 线圈灵敏型和标准型可选
- 符合RoHS要求
- 符合REACH SvHC要求
- 可选无卤型号
- 可选耐灼热丝



应用

家电，电源，智能电表，工业控制等

线圈功率

线圈电压	3-24VDC
线圈功率	200mW

线圈参数(23℃)

CHM				
线圈额定电压(VDC)	线圈额定电流(mA)	线圈电阻(Ω)±10%	动作电压(VDC)	断开电压(VDC)
3	66.7	45	2.25	0.15
5	40.0	125	3.75	0.25
6	33.3	180	4.50	0.30
9	22.5	400	6.75	0.45
12	16.7	720	9.00	0.60
18	11.1	1,620	13.50	0.90
24	8.6	2,800	18.00	1.20

触点参数

触点排列	1组常开型 (SPST)
触点材质	Ag 合金
初始接触电阻	小于100毫欧.@6VDC,1A
接点最大电压	250V AC / 30V DC
接点最大电流	5A
最大接点容量	1,250VA/150W
额定触点负载(阻性负载)	5A 250VAC阻性负载
	5A 30VDC阻性负载
机械寿命	10,000,000 ops Min.(无负载)
电气寿命	100,000 ops Min.(额定负载)
最小负载（参考值）	100mA@5VDC

其它参数

吸合电压		75% 额定电压或以下
释放电压		5% 额定电压或以下
吸合时间(额定电压)		小于10毫秒
释放时间(额定电压)		小于5毫秒
初始绝缘电阻		大于1,000 兆欧 (at 500 VDC)
耐压强度	线圈-触点间	4,000 VAC, 50/60 Hz 1分钟
	接点-接点间	1,000 VAC, 50/60 Hz 1分钟
耐冲击电压(线圈触点间)		7,000V(1.2/50μs)
振动	耐久	10 to 55 Hz.,1.5mm （双振幅）
	误动作	10 to 55 Hz.,1.5mm （双振幅）
冲击	耐久	1,000 m/s2(100G approximately)
	误动作	100 m/s2(10G approximately)
使用环境温度		Operating: -40~+90°C (无凝露或结冰)
使用环境湿度		Operating: 20% to 85% RH
端子形状		PCB 电路端子
保护结构 (94V-0 可燃性等级)		V: 透气孔外壳(耐助焊剂,RT II类)
		S: 密封外壳(耐清洗型,RT III类)
重量		约 4 克

选型参考

CHM -V -1 12 D A 3 000

1. 产品系列

2. 密封形式
V：透气孔外壳（耐助焊剂，RT II类）
S：密封外壳（耐清洗型，RT III类）

3. 触点组数
1=1 组常开

4. 额定线圈电压
03=3VDC 05=5VDC 06=6VDC 09=9VDC
12=12VDC 18=18VDC 24=24VDC

5. 线圈功耗
D= 标准型(400mW)

6. 触点构造
A=常开型(SPST)

7. 触点材质
3=Ag alloy

8. 额外的数字或字母
000-999，AAA-ZZZ，aaa-zzz or 空白，只表示指定客户要求

外形尺寸

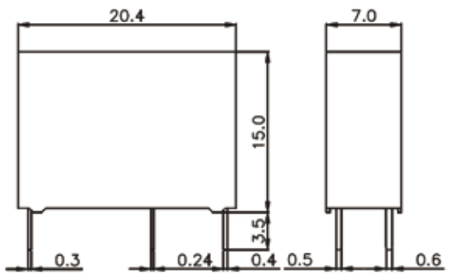



端子排列/内部连接(底部视图)

单位:mm



安装孔(底部视图)

单位:mm

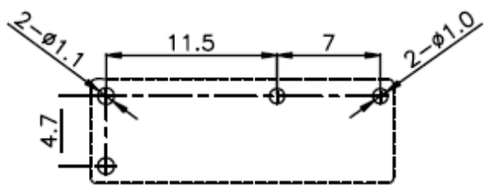

备注：(1) 外形尺寸中的参考公差：
外形尺寸≤1mm，参考公差为±0.2mm；
外形尺寸＞1mm且≤5mm，参考公差为±0.3mm；
外形尺寸＞5mm，参考公差为±0.5mm。
(2) 安装孔尺寸参考公差为 ±0.1mm.

典型型号

产品描述		特征							
产品名称	代码	线圈电压	触点材质	负载	电气寿命	安规认证	灼热丝	防爆	特殊特征
CHM-V-1**DA3	000	3V.5V.6V.9V.12V.18V.24V.48V	Ag Alloy	5A @250VAC	100000ops.min	UL/cUL,TUV,CQC			
	200						•		
CHM-S-1**DA3	000								
	200						•		
	210						•		接触阻抗最大:50mΩ
	600			3A @250VAC			•		
	700			5A @250VAC			•		
	F600			3A @250VAC			•	•	
	F700			5A @250VAC			•	•	

备注：①如需要其他要求可特殊定货。 ②“•”表示适用型号

包装图

1，盒装

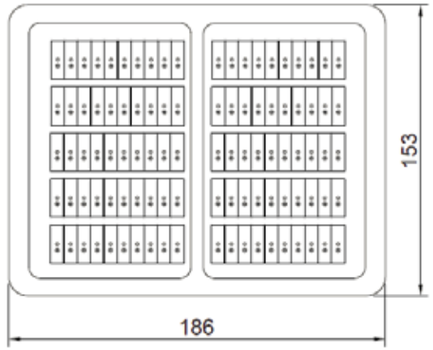

每盒100PCS（一箱1000PCS）

2，管装

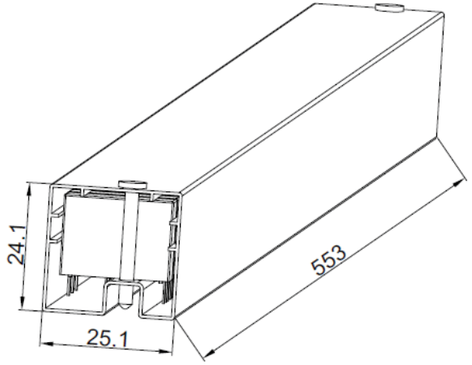

每管50PCS（一箱2000个）

10A 小型功率继电器

UL File NO. E341422

TUV File NO. R50566722

CQC File NO. CQC13002099323

特点

- 尺寸大小 (20.4mm×7.0mm×15.0mm)
- 一组常开型
- 符合UL/cUL,TUV,CQC标准
- 4,000VAC线圈和接点间耐压强度
- 线圈灵敏型和标准型可选
- 符合RoHS要求
- 符合REACH SvHC要求
- 可选无卤型号



应用

通信,工业控制等

线圈

线圈额定电压	3-24VDC	
线圈额定功率	灵敏型	250mW
	标准型	540mW

线圈参数(23℃)

CHA-LA(250mW,灵敏型)

线圈额定电压 (VDC)	线圈额定电流 (mA)	线圈电阻 (Ω)±10%	动作电压 (VDC)	断开电压 (VDC)
5	50.0	100	3.75	0.25
6	41.7	144	4.50	0.30
9	27.8	324	6.75	0.45
12	20.8	576	9.00	0.60
18	13.9	1,296	13.50	0.90
24	10.4	2,304	18.00	1.20

CHA-DA(540mW,标准型)

线圈额定电压 (VDC)	线圈额定电流 (mA)	线圈电阻 (Ω)±10%	动作电压 (VDC)	断开电压 (VDC)
5	108.0	46	3.75	0.25
6	90.0	67	4.50	0.30
9	60.0	150	6.75	0.45
12	44.9	267	9.00	0.60
18	30.0	600	13.50	0.90
24	22.5	1,067	18.00	1.20
48	11.2	4,267	36.00	2.40

触点参数

触点排序	1 组常开型 (SPST)
触点材质	Ag 合金
初始接触电阻	小于100毫欧.@6VDC,1A
接点最大电压	250VAC/30V DC
接点最大电流	10A
最大接点容量	2500VA/300W
额定触点负载(阻性负载)	10A 250VAC 阻性负载
	10A 30VDC 阻性负载
机械寿命	10,000,000 ops Min.(无负载)
电气寿命	100,000 ops Min.(额定负载)
最小负载（参考值）	100mA@5VDC

其它参数

吸合电压		75% 额定电压或以下
释放电压		5% 额定电压或以下
吸合时间 (额定电压下)		小于15毫秒
释放时间(额定电压下)		小于5毫秒
初始绝缘电阻		小于1,000 兆欧. (at 500 VDC)
耐压强度	线圈-接点间	4,000 VAC, 50/60 Hz 1分钟
	接点-接点间	1,000 VAC, 50/60 Hz 1分钟
耐冲击电压（线圈触点间）		10,000V(1.2/50μs)
振动	耐久	10 to 55 Hz.,1.5mm 双振幅
	误动作	10 to 55 Hz.,1.5mm 双振幅
冲击	耐久	1,000 m/s^2(100G)
	误动作	100 m/s^2(10G)
使用环境温度		-40~+85°C (无凝露、结冰)
使用环境湿度		20% to 85% RH
端子形状		PCB 电路端子
保护结构(94V-0可燃性等级)		V: 透气孔外壳(耐助焊剂,RT II类)
重量		约 11 克

选型参考

CHA -V -1 12 D A 2 000

1. 产品系列

2. 密封形式
V: 透气孔外壳 (耐助焊剂, RT II类)

3. 触点组数
1=1组常开

4. 额定线圈电压
05=5VDC 06=6VDC 09=9VDC
12=12VDC 18=18VDC 24=24VDC 48=48VDC

5. 线圈功耗
D = 标准型(540mW)
L = 灵敏型(250mW)

6. 触点构造
A = 常开型(SPST)

7. 触点材质
2 = AgSnO

8. 额外的数字或字母
000-999, AAA-ZZZ, aaa-zzz or 空白, 只表示指定客户要求

外形尺寸

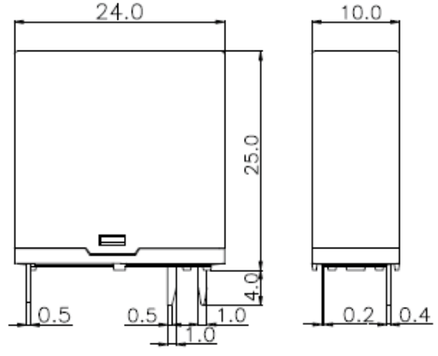

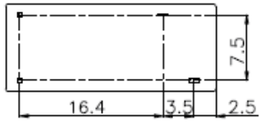

端子排列/内部连接 (底部视图)

单位:mm

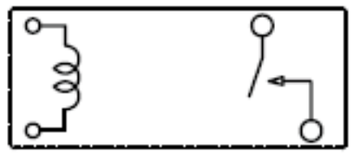

安装孔(底部视图)

单位:mm

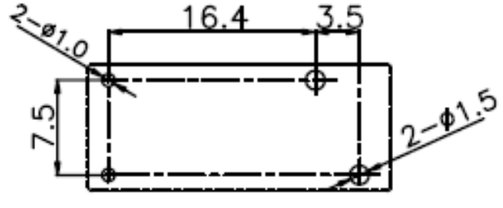

备注: (1) 外形尺寸中的参考公差:
外形尺寸≤1mm，参考公差为±0.2mm;
外形尺寸＞1mm且≤5mm，参考公差为±0.3mm;
外形尺寸＞5mm，参考公差为±0.5mm。
(2) 安装孔尺寸参考公差为 ±0.1mm.

CHA 系列

典型型号

产品描述		特征						
产品名称	代码	线圈电压	触点材质	负载	电气寿命	安规认证	灼热丝	防爆
CHA-V-1**DA2	000	3V.5V.6V.9V.12V.18V.24V.48V	AgSnOInO	10A @2277VAC	100000ops.min	UL/cUL,TUV,CQC		
	100		AgSnOInO+Plant Au					
	300		AgSnOInO+Plant Ag					
CHA-V-1**LA2	000		AgSnOInO					
	100		AgSnOInO+Plant Au					
	300		AgSnOInO+Plant Ag					

备注：①如需要其他要求可特殊定货。 ②“•”表示适用型号

包装图

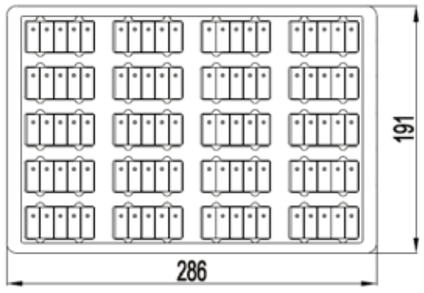

每盒100PCS（一箱1000PCS）

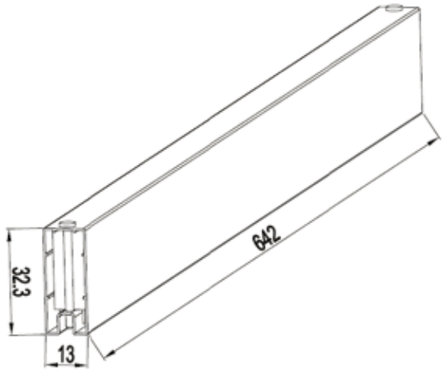

每管25PCS（一箱1000PCS）

CHW 系列

10A 小型功率继电器

UL File NO. E341422

TUV File NO. R50254542

CQC File NO. CQC13002093538

特点

- 尺寸大小(19.2mm×15.5mm×15.3mm)
- 一组常开型，1组转换型
- 符合UL/cUL,TUV,CQC标准
- 符合RoHS要求
- 符合REACH SvHC要求
- 可选无卤型号
- 可选耐灼热丝



应用

装置电源，路灯，工业控制等

线圈功率

线圈电压	5-48VDC	
线圈功率	灵敏型	240mW
	标准型	360mW

线圈参数(23℃)

CHW-DA2/DC2(360mW),标准型

线圈额定电压(VDC)	线圈额定电流(mA)	线圈电阻(Ω)±10%	动作电压(VDC)	断开电压(VDC)
5	71.4	70	3.75	0.25
6	60	100	4.50	0.30
9	40	225	6.75	0.45
12	30	400	9.00	0.60
18	15	1600	13.50	0.90
24	7.5	6400	18.00	1.20

CHW-LA2/LC2(240mW)，灵敏型

线圈额定电压(VDC)	线圈额定电流(mA)	线圈电阻(Ω)±10%	动作电压(VDC)	断开电压(VDC)
5	48	104	3.75	0.25
6	40	150	4.50	0.30
9	26.7	338	6.75	0.45
12	20	600	9.00	0.60
18	13.3	1350	15.50	0.90
24	10	2400	18.00	1.20

触点参数

触点排列		一组常开型(SPST)/一组转换型(SPDT)
触点材质		Ag 合金
触点接触电阻		小于100毫欧.@6VDC,1A
接点最大电压		277V AC/30VDC
接点最大电流		15A(NO) / 6A(NC)
最大接点容量		4,155VA/450W(NO) | 1,662VA/180W(NC)
额定触点负载(阻性负载)		15A 125VAC 阻性负载
		10A 250VAC 阻性负载
		10A 30VDC 阻性负载
		10A(NO)/6A(NC) 250VAC 阻性负载
机械寿命		10,000,000 ops Min.(无负载)
电气寿命		100,000 ops Min.(额定负载)
最小负载(参考值)		100mA@5VDC

其它参数

吸合电压		75% 额定电压或以下
释放电压		5% 额定电压或以下
吸合时间 (额定电压下)		小于10毫秒
释放电压(额定电压下)		小于5毫秒
初始绝缘电阻		小于1,000 兆欧. (at 500 VDC)
耐压强度	线圈-接点间	1,500 VAC, 50/60 Hz for 1 分钟
	接点-接点间	750 VAC, 50/60 Hz for 1 分钟
耐冲击电压 (线圈触点间)		3,000V(1.2/50 μs)
振动	耐久	10 to 55 Hz.,1.5mm 双振幅
	误动作	10 to 55 Hz.,1.5mm 双振幅
冲击	耐久	1,000 m/s²(100G)
	误动作	100 m/s²(10G)
使用环境温度		-40~+105°C (无凝露或结冰)
使用环境湿度		20% to 85% RH
端子形状		PCB 电路端子
保护结构 (94V-0 可燃性等级)		V: 透气孔外壳(耐助焊剂,RT II类)
		S: 密封外壳(耐清洗型,RT III类)
重量		约 7 克

选型参考

CHW -V -1 12 D A 3 000

1. 产品系列

2. 密封形式
V：透气孔外壳（耐助焊剂，RT II类）
S：密封外壳（耐清洗型，RT III类）

3. 触点组数
1=1 组常开

4. 额定线圈电压
05=5VDC 06=6VDC 09=9VDC
12=12VDC 24=24VDC 48=48VDC

5. 线圈功耗
D = 标准型(360mW) L = 灵敏型(240mW)

6. 触点构造
A = 常开型(SPST) C = 转换型(SPDT)

7. 触点材质
2 =AgSnO

8. 额外的数字或字母
000-999，AAA-ZZZ，aaa-zzz or 空白，只表示指定客户要求

外形尺寸

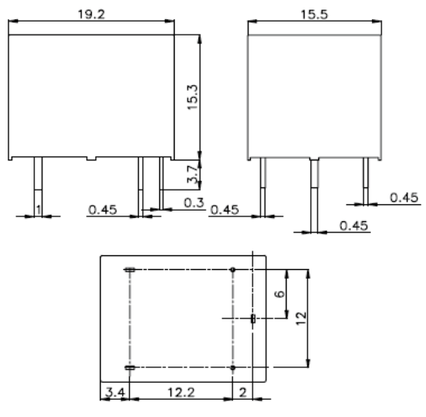

端子排列/内部连接 (底部视图)

单位:mm

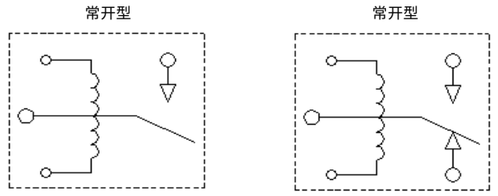

安装孔(底部视图)

单位:mm

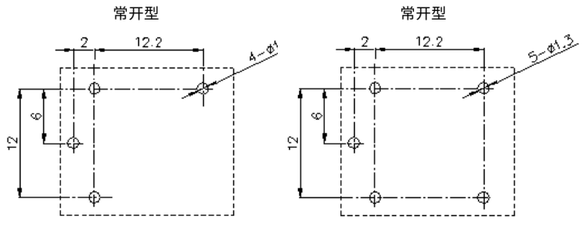

备注：(1) 外形尺寸中的参考公差：
外形尺寸≤1mm，参考公差为±0.2mm；
外形尺寸＞1mm且≤5mm，参考公差为±0.3mm；
外形尺寸＞5mm，参考公差为±0.5mm。
(2) 安装孔尺寸参考公差为 ±0.1mm.

典型型号

产品描述		特征							
产品名称	代码	线圈电压	触点材质	负载	电气寿命	安规认证	灼热丝	防爆	特殊特征
CHW-V-1**DA2	000	3V.5V.6V.9V.12V.18V.24V.48V	Ag alloy	10A @250VAC	100000ops.min	UL/cUL,TUV,CQC			
				15A @125VAC		UL/cUL			
	G000			10A @250VAC		UL/cUL,TUV,CQC			
CHW-S-1**DA2	000			10A @250VAC					
				15A @125VAC					
	100			10A @250VAC					无卤品
	600						•		
	G000								
CHW-V-1**DC2	000			10A @250VAC(NO) 6A @250VAC(NC)	100000ops.min 100000ops.min				
				15A @240VQAC(NO)	50000ops.min	UL/cUL			
	G000			10A @250VAC(NO) 6A @250VAC(NC)	100000ops.min	UL/cUL,TUV,CQC			
CHW-S-1**DC2	000			10A @250VAC(NO) 6A @250VAC(NC)	100000ops.min 100000ops.min				
				15A @240VQAC(NO)	50000ops.min	UL/cUL			
	F000			10A @250VAC(NO) 6A @250VAC(NC)	100000ops.min	UL/cUL,TUV,CQC		•	
	G000								

备注：①如需要其他要求可特殊定货。 ②“•”表示适用型号

包装图

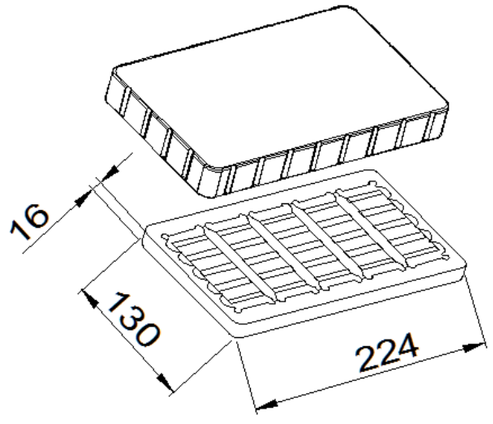

每盒50PCS（一箱1000PCS）

30~40A功率继电器

UL File NO. E341422

TUV File NO. R50271657

CQC File NO. CQC13002102346

特点

- 尺寸大小(32.1mm×27.05mm×20.2mm)
- 1组常开型，1组转换型
- 符合cUL,TUV,CQC标准
- 可选密封型或可清洗型
- F等级绝缘系统
- 符合RoHS要求
- 符合REACH SvHC要求
- 可选无卤型号
- 可选耐灼热丝



应用

空调洗衣机，工业控制等

线圈功率

线圈电压	5-48VDC
线圈功率	900mW

线圈参数(23℃)

CHS-LA/LC(900mW)				
线圈额定电压(VDC)	额定电流(mA)	线圈电阻(Ω)±10%	动作电压(VDC)	断开电压(VDC)
5	180.0	27	3.75	0.25
6	150.0	40	4.50	0.30
9	100.0	97	6.75	0.45
12	75.0	155	9.00	0.60
18	50.0	360	13.50	0.90
22	40.9	538	16.50	1.10
24	36.0	640	18.00	1.20
48	18.8	2560	36.00	2.40
110	8.2	13450	82.50	5.50

触点参数

触点排序	1 常开型 (SPST) / 1 转换型C(SPDT)	
触点材质	Ag 合金	
触点接触电阻	小于100毫欧.@6VDC,1A	
接点最大电压	277VAC	
接点最大电流	30A(NO) /10A(NC)	
最大接点容量	8310VA(NO)	
	2770VA(NC)	
额定触点负载(阻性负载)	FORM A	30A 277VAC 阻性负载
		40A 277VAC 阻性负载(30,000次)
	FORM C	20A(N.O)/10A(N.C)277VAC 阻性负载
		2HP(N.O)/0.5HP(N.C)250VAC
	FORM B	15A 277VAC Resistive
机械寿命	10,000,000 ops Min.(无负载)	
电气寿命	100,000 ops Min.(额定负载)	
最小负载（参考值）	100mA@5VDC	

其它参数

吸合电压		75% 额定电压或以下
释放电压		5% 额定电压或以下
吸合时间 (额定电压下)		小于15毫秒
释放电压(额定电压下)		小于15毫秒
初始绝缘电阻		小于1,000 兆欧. (at 500 VDC)
耐压强度	线圈-接点间	2,500 VAC, 50/60 Hz 1 分钟
	接点-接点间	1,500 VAC, 50/60 Hz 1 分钟
耐冲击电压（线圈触点间）		3,000V(1.2/50μs)
振动	耐久	10 to 55 Hz.,1.5mm 双振幅
	误动作	10 to 55 Hz.,1.5mm 双振幅
冲击	耐久	1,000 m/s^2(100G)
	误动作	100 m/s^2(10G)
使用环境温度		-40~+85℃ (无凝露或结冰)
使用环境湿度		20% to 85% RH
端子形状		PCB 电路端子
保护结构(94V-0可燃性等级)		V: 透气孔外壳(耐助焊剂,RT II类)
		S: 密封外壳(耐清洗型,RT III类)
重量		约 26 克(CHS01), 约32克(CHS02)

选型参考

CHS01 -V -1 12 L A 2 000

1. 产品系列
CHS01:PCB 端子
CHS02:PCB & 250快捷端子

2. 密封形式
V：透气孔外壳（耐助焊剂，RT II类）
S：密封外壳（耐清洗型，RT III类）

3. 触点组数
1=1 组常开

4. 额定线圈电压
05=5VDC 06=6VDC 09=9VDC 12=12VDC 18=18VDC
22=22VDC 24=24VDC 48=48VDC 110=110VDC

5. 线圈功耗
L= 标准型(900mW)

6. 触点构造
A= 常开型(SPST-NO) B= 常闭型(SPST-NC) C= 转换型(SPDT)

7. 触点材质
Blank =AgCdO 2 =AgSnO

8. 额外的数字或字母
000-999，AAA-ZZZ，aaa-zzz or 空白，只表示指定客户要求

外形尺寸

单位:mm

CHS01

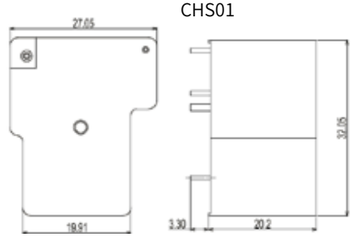

CHS02

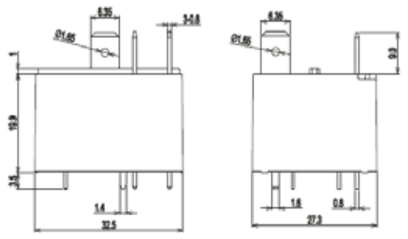

CHS02 （G 系列）

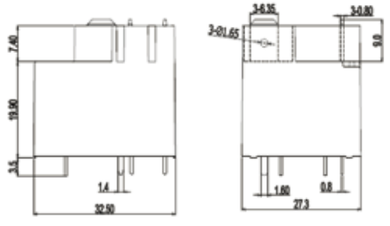

备注：(1) 外形尺寸中的参考公差：
外形尺寸≤1mm，参考公差为±0.2mm；
外形尺寸＞1mm且≤5mm，参考公差为±0.3mm；
外形尺寸＞5mm，参考公差为±0.5mm。
(2) 安装孔尺寸参考公差为 ±0.1mm.

端子排列/内部连接 (底部视图)

单位:mm

CHS01 FromC

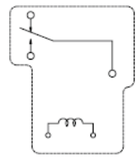

CHS02/CHS02(C Series) FromC

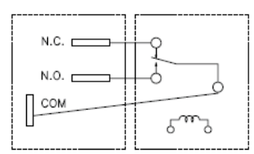

CHS01 FromA

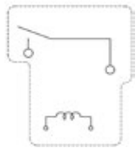

CHS02/CHS02(C Series) FromA

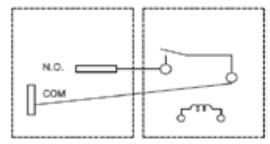

安装孔(底部视图)

单位:mm

CHS01 FromC

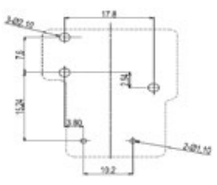

CHS02/CHS02(C Series) FromC

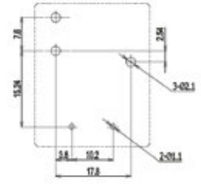

CHS01 FromA

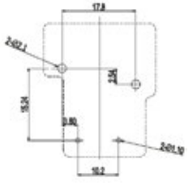

CHS02/CHS02(C 系列) FromA

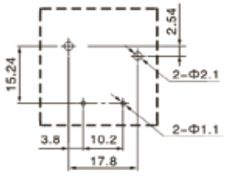

CHS 系列

典型型号

产品描述		特征							
产品名称	代码	线圈电压	触点材质	负载	电气寿命	安规认证	灼热丝	防爆	特殊特征
CHS01-V-1**LA	000	6V、9V 12V、24V 36V、48V 60V、110V	AgCdO	30A @277VAC	100000ops.min	UL/cUL,TUV,CQC			
	201		$AgSnO_2$	40A @277VAC		UL/cUL			
	241		$AgSnO_2$	30A @277VAC		UL/cUL,TUV,CQC			线圈端子与负载端子耐压≥4000VAC
CHS01-S-1**LA	000		AgCdO	30A @277VAC					
	241		$AgSnO_2$						线圈端子与负载端子耐压≥4000VAC
	F600		AgCdO				•	•	
CHS01-V-1**LA2	000		$AgSnO_2$						
CHS01-S-1**LA2	000		$AgSnO_2$						
CHS01-S-1**LC	000		AgCdO	20A @277VAC(NO) 10A @277VAC(NC)					
CHS01-V-1**LC2	000		AgSnO2						
CHS01-S-1**LC2	000		AgSnO2						
CHS02-V-1**LA	000		AgSnO2	30A @277VAC					
	600						•		250#快捷端子使用铜材
	T000								
	701								快捷端子孔直径3.2mm
CHS02-S-1**LA	000								
	F601								
	F600								
CHS02 G Series									
CHS02-S-1**LA2	G000	6V、9V 12V、24V 36V、48V 60V、110V	AgSnO2	30A@277VAC	100000ops.min	UL/cUL,TUV,CQC	不适应	不适用	

备注：①如需要其他要求可特殊定货。 ②“•”表示适用型号

CHS01



CHS02



CHS02（G Series）



包装图

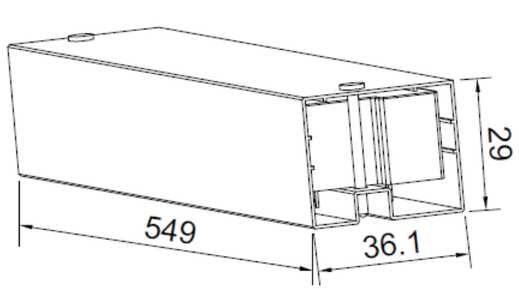

每塑管装20PCS产品

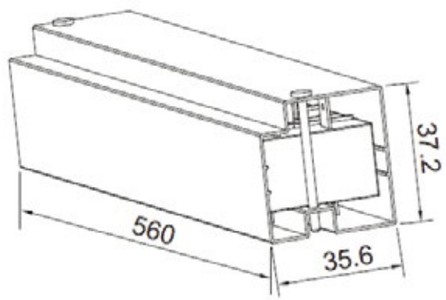

每塑管装20PCS产品

CHZ03 系列

16A 小型功率继电器

UL File NO. E341422

TUV File NO. R50212872

CQC File NO. CQC11002062205

特点

- 尺寸大小((29.2mm×12.8mm×20.9mm)
- 一组常开型，1组转换型
- 符合UL/cUL,TUV,CQC标准
- 5,000VAC线圈和接点间耐压强度
- 线圈灵敏型和标准型可选
- F等级绝缘系统
- 符合RoHS要求
- 符合REACH SvHC要求
- 可选无卤型号
- 可选耐灼热丝



应用

装置电源,路灯,工业控制等

线圈功率

线圈电压	5-48VDC	
线圈功率	灵敏型	540mW
	标准型	720mW
	低功率	120mW

线圈参数(23℃)

CHZ-LA2/LC2(540mW),灵敏型

线圈额定电压(VDC)	线圈额定电流(mA)	线圈电阻(Ω)±10%	动作电压(VDC)	断开电压(VDC)
5	103.1	48.5	3.75	0.25
6	88.2	68	4.50	0.30
9	58.1	155	6.75	0.45
12	44.4	270	9.00	0.60
18	30.0	600	13.50	0.90
24	21.8	1,100	18.00	1.20
48	10.9	4,400	36.00	2.40

CHZ-DA2/DC2(720mW),标准型

线圈额定电压(VDC)	线圈额定电流(mA)	线圈电阻(Ω)±10%	动作电压(VDC)	断开电压(VDC)
5	138.9	36	3.75	0.25
6	123.7	48.5	4.50	0.30
9	78.3	115	6.75	0.45
12	60.0	200	9.00	0.60
18	40.0	450	13.50	0.90
24	29.3	820	18.00	1.20
48	14.5	3,300	36.00	2.40

CHZ-HA2/HC2(120mW),低功率

线圈额定电压(VDC)	线圈额定电流(mA)	线圈电阻(Ω)±10%	动作电压(VDC)	断开电压(VDC)
5	24.0	208	3.75	0.25
6	20.0	300	4.50	0.30
9	13.3	675	6.75	0.45
12	10.0	1200	9.00	0.60
24	5.0	4800	18.00	1.20

触点参数

触点排列	一组常开型（SPST)/ 一组转换型（SPDT)
触点材质	Ag 合金
触点接触电阻	小于100毫欧.@6VDC,1A
接点最大电压	250V AC / 30V DC
接点最大电流	16A
最大接点容量	4,000VA/480W
额定触点负载(阻性负载)	16A(N.O)/8A(N.C)250VAC 16A(N.O)/8A(N.C)30VDC
机械寿命	10,000,000 ops Min.(无负载)
电气寿命	100,000 ops Min.(额定负载)
最小负载(参考值)	100mA@5VDC

其它参数

吸合电压		75% 额定电压或以下
释放电压		5% 额定电压或以下
吸合时间(额定电压)		小于20毫秒
释放时间(额定电压)		小于8毫秒
初始绝缘电阻		小于1,000 兆欧 (at 500 VDC)
耐压强度	线圈-接点间	5,000 VAC, 50/60 Hz 1分钟
	接点-接点间	1,000 VAC, 50/60 Hz 1分钟
耐冲击电压 (线圈触点间)		10,000V(1.2/50μs)
振动	耐久	10 to 55 Hz.,1.5mm 双振幅
	误动作	10 to 55 Hz.,1.5mm 双振幅
冲击	耐久	1,000 m/s²(100G)
	误动作	100 m/s²(10G)
使用环境温度		-40~+85°C (无凝露或结冰)
使用环境湿度		20% to 85% RH
端子形状		PCB 电路端子
保护结构 (94V-0 可燃性等级)		V: 透气孔外壳(耐助焊剂,RT II类) S: 密封外壳(耐清洗型,RT III类)
重量		约 13 克

选型参考

CHZ03-V -1 12 D A 2 F 000

1. 产品系列

2. 密封形式
V：透气孔外壳（耐助焊剂，RT II类）
S：密封外壳（耐清洗型，RT III类）

3. 触点组数
1=1 组常开

4. 额定线圈电压
05=5VDC 06=6VDC 09=9VDC
12=12VDC 24=24VDC 48=48VDC

5. 线圈功耗
D= 标准型(720mW)
L= 灵敏型(540mW)
H= 低功耗(120mW)

6. 触点构造
A= 常开型(SPST) C= 转换型(SPDT)

7. 触点材质
2 =AgSnO

8. 负载容量
F= Class F(155°C) (Blank)=Class A(105°C)

9. 额外的数字或字母
000-999，AAA-ZZZ，aaa-zzz or 空白，只表示指定客户要求

外形尺寸

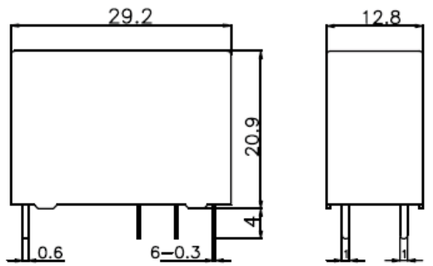

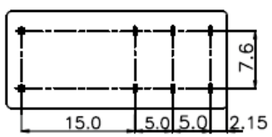

端子排列/内部连接 (底部视图)

单位:mm

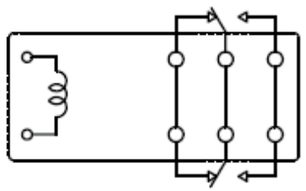

安装孔(底部视图)

单位:mm

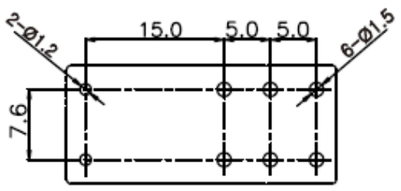

备注：(1) 外形尺寸中的参考公差：
外形尺寸≤1mm，参考公差为±0.2mm；
外形尺寸＞1mm且≤5mm，参考公差为±0.3mm；
外形尺寸＞5mm，参考公差为±0.5mm。
(2) 安装孔尺寸参考公差为 ±0.1mm.

典型型号

产品描述		特征							
产品名称	代码	线圈电压	触点材质	负载	电气寿命	安规认证	灼热丝	防爆	特殊特征
CHZ03-V-1**DA2	000	3V.5V.6V.9V.12V.18V.24V.48V	$AgSnO_2$	16A @250VAC	100000ops.min	UL/cUL,TUV,CQC			
CHZ03-S-1**DA2	000				100000ops.min	UL/cUL,TUV,CQC			
CHZ03-V-1**LA2	000				100000ops.min	UL/cUL,TUV,CQC			
CHZ03-S-1**LA2	000				100000ops.min	UL/cUL,TUV,CQC			
	600				100000ops.min	UL/cUL,TUV,CQC	•		
	F600				100000ops.min	UL/cUL,TUV,CQC	•	•	
CHZ03-V-1**DC2	300			16A @250VAC(NO) 8A @250VAC(NC)	100000ops.min	UL/cUL,TUV,CQC			
CHZ03-S-1**DC2	300				100000ops.min	UL/cUL,TUV,CQC			
CHZ03-V-1**DC2F	300				100000ops.min	UL/cUL,TUV,CQC			
CHZ03-S-1**DC2F	300				100000ops.min	UL/cUL,TUV,CQC			
CHZ03-V-1**LC2	300				100000ops.min	UL/cUL,TUV,CQC			
CHZ03-S-1**LC2	300				100000ops.min	UL/cUL,TUV,CQC			
	310				100000ops.min	UL/cUL,TUV,CQC			保持电压小于3.2V
CHZ03-V-1**LC2F	300				100000ops.min	UL/cUL,TUV,CQC			
CHZ03-S-1**LC2F	300				100000ops.min	UL/cUL,TUV,CQC			
CHZ03-V-1**HC2	000	9V.12V.24V		15A @250VAC(NO) 15A @250VAC(NC)	10000ops.min	UL/cUL	•		
CHZ03-S-1**HC2	000						•		

备注：①如需要其他要求可特殊定货。 ②“•”表示适用型号

包装图

1，盒装

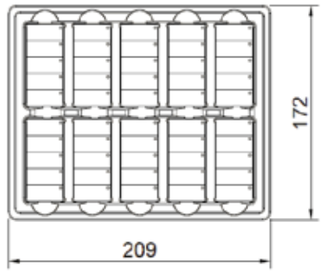

每盒装50PCS产品

2，管装

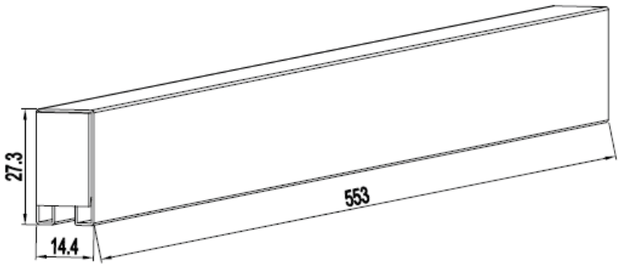

每条胶管装18PCS产品

17A小型功率继电器

UL File NO. E341422
TUV File NO. R50384623
CQC File NO. CQC17002177358

特点

- 尺寸大小(29.3mm×12.7mm×15.3mm)
- 一组常开型, 一组转换型
- 符合UL/cUL,TUV,CQC标准
- 5,000VAC线圈和接点间耐压强度
- F等级绝缘系统
- 符合RoHS要求
- 符合REACH SvHC要求
- 可选无卤产品

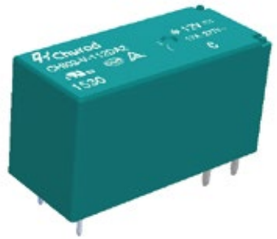

应用

家电，电源，工业控制等

线圈功率

线圈电压	3-110VDC
线圈功率	400mW

线圈参数(23℃)

CHI				
线圈额定电压(VDC)	额定电流(mA)	线圈电阻(Ω)±10%	动作电压(VDC)	断开电压(VDC)
5	80.0	62.5	3.75	0.25
6	66.7	90	4.50	0.30
9	44.4	203	6.75	0.45
12	33.3	360	9.00	0.60
24	16.7	1440	18.00	1.20
48	8.3	5760	36.00	2.40
110	3.6	30250	82.50	5.50

触点参数

触点排列	一组常开型, 一组转换型
触点材质	Ag 合金
初始接触电阻	小于100毫欧（6VDC,1A）
接点最大电压	277V AC, 30V DC
接点最大电流	20A
接点最大容量	5540VA / 600W
触点额定负载	17A @277VAC/30VDC
	1HP @120/240/480VAC
	10FLA/60LRA @250VAC
	5A pilot duty @120VAC and 277VAC
	16A general purpose @120VAC and 277VAC
	20A @277VAC 阻性, 30K cycles
机械寿命	10,000,000 ops Min.(无负载)
电气寿命	100,000 ops Min.(额定负载)
最小负载(参考值)	100mA@5VDC

其它参数

吸合电压		75%额定电压或以下
释放电压		5%额定电压或以下
吸合时间 (额定电压下)		小于15毫秒
释放时间(额定电压下)		小于8毫秒
初始绝缘电阻		大于1,000 MΩ (at 500 VDC)
线圈绝缘系统		155(F)
耐压强度	线圈-接点间	5,000 VAC, 50/60 Hz （1分钟）
	接点-接点间	1,000 VAC, 50/60 Hz （1分钟）
耐冲击电压（线圈触点间）		10,000V(1.2/50 μS)
振动	耐久	10 Hz ～ 55 Hz.,1.5mm 双振幅
	误动作	10 Hz ～ 55 Hz.,1.5mm 双振幅
冲击	耐久	1,000 m/s²(约为100G)
	误动作	100 m/s²(约为10G)
使用环境温度		-40～+105℃ (无凝露,结冰)
使用环境湿度		20% to 85%RH
端子形状		印刷电路端子
保护结构(94V-0可燃性等级)		V: 透气孔外壳(耐助焊剂,RT II类)
		S: 密封外壳(耐清洗型,RT III类)
重量		约14 克

选型参考

CHI03-S -1 12 D A 2 000

1. 产品系列
2. 密封形式
V：透气孔外壳（耐助焊剂，RT II类）
S：密封外壳（耐清洗型，RT III类）
3. 触点组数
1＝一组触点
4. 额定线圈电压
05＝5VDC 06＝6VDC 09＝9VDC
12＝12VDC 24＝24VDC 48＝12VDC 110＝110VDC
5. 线圈功耗
D＝标准型(400mW)
6. 触点构造
A＝常开型(SPST) C＝转换型(SPDT)
7. 触点材质
2＝AgSnO2
8. 额外的数字或字母
000-999, AAA-ZZZ, aaa-zzz or 空白, 只表示指定客户要求

外形尺寸

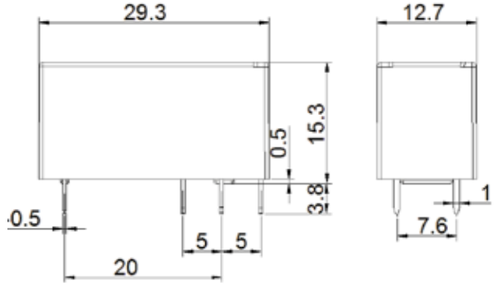

备注：(1) 外形尺寸中的参考公差：
外形尺寸≤1mm，参考公差为±0.2mm；
外形尺寸＞1mm且≤5mm, 参考公差为±0.3mm；
外形尺寸＞5mm，参考公差为±0.5mm。
(2) 安装孔尺寸参考公差为 ±0.1mm.

端子排列/内部连接 (底部视图)

单位:mm

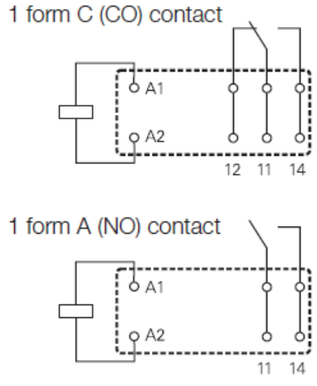

安装孔(底部视图)

单位:mm

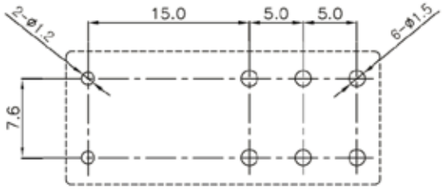

CHI03 系列

典型型号

产品描述		特 征							
产品名称	代码	线圈电压	触点材料	负载	电气寿命	安规认证	灼热丝	防爆	特殊特性
CHI03-V-1**DA2	000	3V、5V、6V、9V、12V、24V、48V、110V	$AgSnO_2$	17A @ 277VAC	100000ops.min	UL/cUL,TUV,CQC			
CHI03-S-1**DA2	000			17A @ 277VAC	100000ops.min	UL/cUL,TUV,CQC			
	100			17A @ 277VAC	100000ops.min	UL/cUL,TUV,CQC			端子脚长度3.0mm
	F000			17A @ 277VAC	100000ops.min	UL/cUL,TUV,CQC		•	
	F600			17A @ 277VAC	100000ops.min	UL/cUL,TUV,CQC	•	•	
	000H			17A @ 277VAC	100000ops.min	UL/cUL,TUV,CQC			盒装
	600		Ag Alloy	17A @ 277VAC	100000ops.min	UL/cUL,TUV,CQC	•		
CHI03-V-1**DC2	000		AgSnO2	17A @ 277VAC	100000ops.min	UL/cUL,TUV,CQC			
CHI03-S-1**DC2	000			17A @ 277VAC	100000ops.min	UL/cUL,TUV,CQC			

备注：①如需要其他要求可特殊定货。 ②“•”表示适用型号

包装图

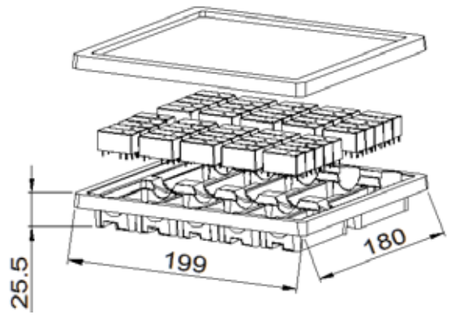

每盒50个产品 (每箱500个产品)

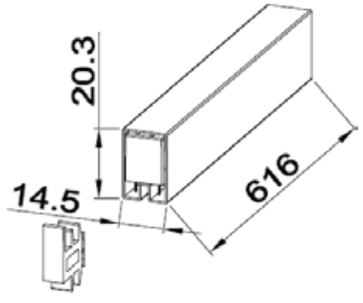

每管装20PCS产品(每箱装1000个产品)

CHI04 系列

10A300VDC小型功率继电器

UL File NO. E341422

TUV File NO. R50376810

CQC File NO. CQC17002165837

特点

- 尺寸大小(29.3mm×12.7mm×19mm)
- 10A300VDC 高压开断能力
- 符合UL/cUL,TUV,CQC标准
- 5,000VAC线圈和接点间耐压强度
- 线圈灵敏型和标准型可选
- F等级绝缘系统
- 符合RoHS要求
- 符合REACH SvHC要求
- 可选无卤型号



应用

交直流电源控制，工业控制等

线圈功率

线圈电压	5-48VDC
线圈功耗	400mW

线圈参数(23℃)

CHI				
线圈额定电压(VDC)	线圈额定电流(mA)	线圈电阻(Ω)±10%	动作电压(VDC)	断开电压(VDC)
5	80.0	62.5	3.75	0.25
6	66.7	90	4.50	0.30
9	44.4	203	6.75	0.45
12	33.3	360	9.00	0.60
18	22.2	810	13.50	0.90
24	16.7	1440	18.00	1.20
48	8.3	5760	36.00	2.40

触点参数

触点排列	一组常开型
触点材质	Ag 合金
初始接触电阻	小于100毫欧（6VDC,1A）
接点最大电压	420VDC, 300VAC
接点最大电流	16A
接点最大容量	3,000W/4800VA
触点额定负载	5A 420VDC, 阻性 10A 300VDC, 阻性 16A 180VDC, 阻性 16A 300VAC, 阻性
机械寿命	3,000,000 ops Min.(无负载)
电气寿命	30,000 ops Min.(额定负载)
最小负载(参考值)	100mA@5VDC

其它参数

吸合电压		75%额定电压或以下
释放电压		5%额定电压或以下
吸合时间 (额定电压下)		小于15毫秒
释放时间(额定电压下)		小于5毫秒
初始绝缘电阻		大于1,000 MΩ (at 500 VDC)
线圈绝缘系统		155(F)
耐压强度	线圈-接点间	5,000 VAC, 50/60 Hz （1分钟）
	接点-接点间	1,000 VAC, 50/60 Hz （1分钟）
耐冲击电压（线圈触点间）		10,000V(1.2/50 μS)
振动	耐久	10 Hz ～ 55 Hz.,1.5mm 双振幅
	误动作	10 Hz ～ 55 Hz.,1.5mm 双振幅
冲击	耐久	1,000 m/s^2(约为100G)
	误动作	100 m/s^2(约为10G)
使用环境温度		-40～+105℃ (无凝露,结冰)
使用环境湿度		20% to 85%RH
端子形状		印刷电路端子
保护结构(94V-0可燃性等级)		V:透气孔外壳(耐助焊剂,RT II类)(cUL/TUV/CQC已认证)
		S:密封外壳(耐清洗型,RT III类) (TUV/CQC已认证)
重量		约14 克

典型型号

产品描述		特征							
产品名称	代码	线圈电压	触点材质	负载	电气寿命	安规认证	灼热丝	防爆	特殊特征
CHI04-V-1**DA2	000	12V、24V	AgSnO	10A @300VDC	30000ops.min	UL/cUL,TUV,CQC			

备注：①如需要其他要求可特殊定货。 ②“•”表示适用型号

CHI04 系列

选型参考

CHI 04 -V -1 12 D A 2 000

1. 产品系列
CHI04

2. 密封形式
V: 透气孔外壳(耐助焊剂,RT II类)

3. 触点组数
1 = 1 pole

4. 额定线圈电压
05 = 5VDC 06 = 6VDC 09 = 9VDC 12 =12VDC
18 = 18VDC 24 = 24VDC 48 = 48VDC

5. 线圈功耗
D= 标准型(400mW)

6. 触点构造
A= 常开型(SPST)

7.触点材质
2 = AgSnO

8. 额外的数字或字母
000-999, AAA-ZZZ, aaa-zzz or 空白, 只表示指定客户要求

外形尺寸

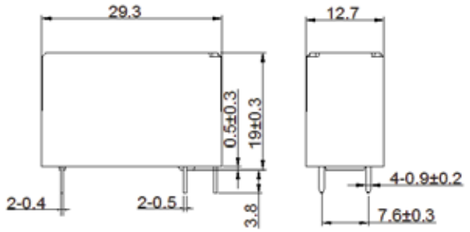

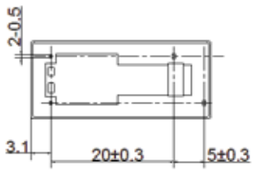

端子排列/内部连接 (底部视图)

单位:mm



安装孔(底部视图)

单位:mm

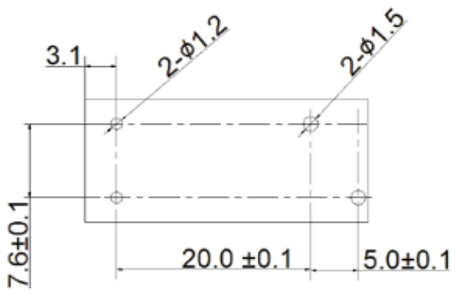

包装图

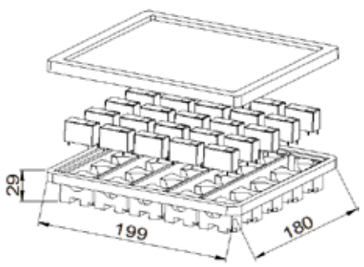

每盒25PCS (一箱250PCS)

备注: (1) 外形尺寸中的参考公差:
外形尺寸≤1mm，参考公差为±0.2mm;
外形尺寸＞1mm且≤5mm，参考公差为±0.3mm;
外形尺寸＞5mm，参考公差为±0.5mm。
(2) 安装孔尺寸参考公差为 ±0.1mm.

CHP 系列

60~120A 小型功率继电器

特点

- 尺寸大小 (37.6mm×30.9mm×17.2mm)
- 60A~120A 转换接触器
- 可选单线圈或双线圈产品
- 4,000VAC线圈和接点间耐压强度
- 符合RoHS要求
- 符合REACH SvHC要求



应用

电表电源等

线圈

线圈电压	9-24VDC
单线圈功率	1W
双线圈功率	1W+1W

线圈参数(23℃)

CHP(单线圈)				
线圈额定电压 (VDC)	线圈额定电流 (mA)	线圈电阻 (Ω)±10%	动作电压 (VDC Max.)	断开电压 (VDC Min.)
9	111.0	81	7.20	7.20
12	83.0	144	9.60	9.60
24	42.0	576	19.20	19.20

CHP(双线圈)				
线圈额定电压 (VDC)	线圈额定电流 (mA)	线圈电阻 (Ω)±10%	动作电压 (VDC Max.)	断开电压 (VDC Min.)
9	225+225	40+40	7.20	7.20
12	161+161	72+72	9.60	9.60
24	84+84	285+285	19.20	19.20

触点参数

触点排序	1 组常闭
触点材质	Ag 合金
触点接触电阻	小于2毫欧.@6VDC,1A
接点最大电压	250VAC
接点最大电流	120A
最大接点容量	30,000VA
额定触点负载(阻性负载)	60A 250VAC阻性负载
	80A 250VAC阻性负载
	100A 250VAC阻性负载
	120A 250VAC阻性负载
机械寿命	10,000,000 ops Min.(无负载)
电气寿命	10,000 ops Min.(额定负载)
最小负载(参考值)	100mA@5VDC

其它参数

吸合电压		80% 额定电压或以下
释放电压		80% 额定电压或以下
吸合时间 (额定电压下)		小于20毫秒
释放电压(额定电压下)		小于20毫秒
初始绝缘电阻		小于1,000 兆欧. (at 500 VDC)
耐压强度	线圈-接点间	4,000 VAC, 50/60 Hz 1 分钟
	接点-接点间	1,500 VAC, 50/60 Hz 1 分钟
振动	耐久	10 to 55 Hz.,1.5mm 双振幅
	误动作	10 to 55 Hz.,1.5mm 双振幅
冲击	耐久	1,000 m/s^2(100G)
	误动作	100 m/s^2(10G)
使用环境温度		-40~+85°C (无凝露或结冰)
使用环境湿度		20% to 85% RH
端子形状		快速接线端子
重量		约 50 克

选型参考

CHP -1 12 B B 2 -W 60 000

1. 产品系列

2. 触点组数
1=1 组常闭

3. 额定线圈电压
09=9VDC
12=12VDC　24=24VDC

4. 线圈功率
D=(单线圈)
B=(双线圈)

5. 触点构造
B=常闭型(SPST-NC)　A= 常开型(SPST-NO)

6. 触点材质
2 =AgSnO

7. 端子分类
W =无锰铜端子　C =C 端子带锰铜值　M =M 端子带锰铜值

8. 负载容量
60=60A　80=80A　100=100A　120=120A

9. 额外的数字或字母
000-999，AAA-ZZZ，aaa-zzz or 空白，只表示指定客户要求

外形尺寸

PCB端子系列

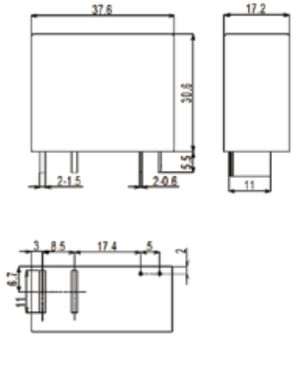

C端子带锰铜系列

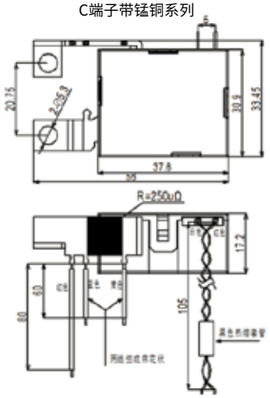

M端子带锰铜系列

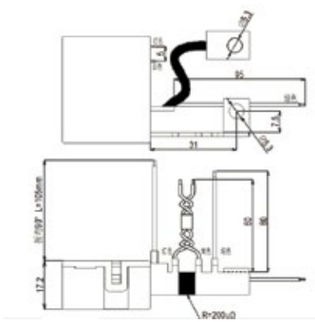

带电刷线系列

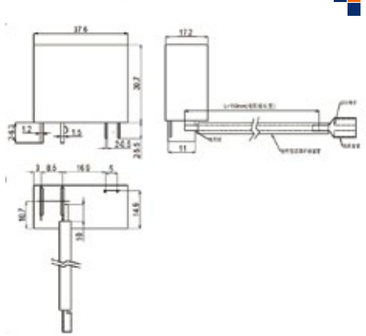

端子接线(内部视图)

单位:mm

单线圈

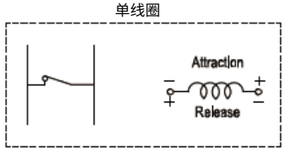

双线圈

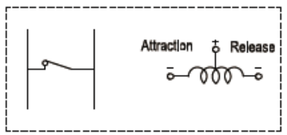

安装孔(底部视图)

单位:mm

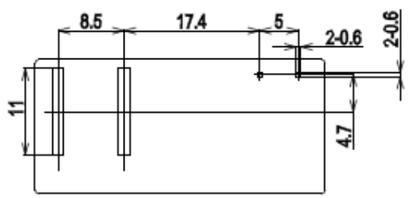

备注：(1) 外形尺寸中的参考公差：
外形尺寸≤1mm，参考公差为±0.2mm；
外形尺寸＞1mm且≤5mm，参考公差为±0.3mm；
外形尺寸＞5mm，参考公差为±0.5mm。
(2) 安装孔尺寸参考公差为 ±0.1mm.

典型型号

产品描述		特征					
产品名称	代码	线圈电压	触点材质	负载	电气寿命	安规认证	特殊特征
CHP-1**BA2-P60	000	9V、12V、24V	$AgSnO_2$	60A @250VAC	100000ops.min	无	PCB板端子 
CHP-1**BA2-P80	000		$AgSnO_2$	80A @250VAC			
CHP-1**BB2-P60	000		$AgSnO_2$	60A @250VAC			
CHP-1**BB2-P80	000		$AgSnO_2$	80A @250VAC			
CHP-1**BA2-C60	000		$AgSnO_2$	60A @250VAC			C端子带锰铜 
CHP-1**BA2-C80	000		$AgSnO_2$	80A @250VAC			
CHP-1**BB2-C60	000		$AgSnO_2$	60A @250VAC			
CHP-1**BB2-C80	000		$AgSnO_2$	80A @250VAC			
CHP-1**BA2-M60	000		$AgSnO_2$	60A @250VAC			M端子带锰铜 
CHP-1**BA2-M80	000		$AgSnO_2$	80A @250VAC			
CHP-1**BB2-M60	000		$AgSnO_2$	60A @250VAC			
CHP-1**BB2-M80	000		$AgSnO_2$	80A @250VAC			
CHP-1**BB2-P60-C15	000		$AgSnO_2$	60A @250VAC			电刷线长150mm 
CHP-1**BB2-P60-C60	000		AgSnO2	60A @250VAC			

备注：①如需要其他要求可特殊定货。 ②“•”表示适用型号

包装图

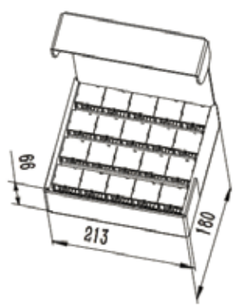

PCB板端子

每盒40pcs产品
(每箱400PCS产品)

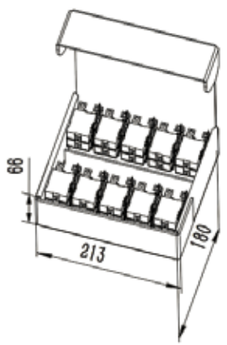

C端子带锰铜

每盒20pcs产品
(每箱200PCS产品)

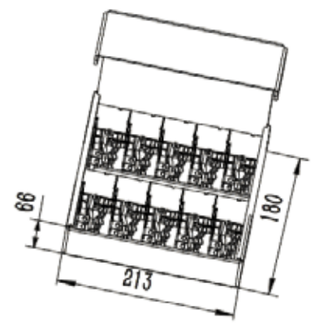

M端子带锰铜

每盒20pcs产品
(每箱200PCS产品)

100/150A直流继电器

UL File NO. E341422

TUV File NO. R50316974



特点

- 尺寸大小(47.6mm×40.0mm×45.1mm)
- 接点排列一组常开型
- 触点间隙：3.6mm以上
- 符合IEC60947-4-1, UL60947-4-1,GB14048.4
- PCB板安装类型
- 符合RoHS要求
- 符合REACH SvHC要求

应用

DC电源控制　逆变器预充电电路控制
工业控制装置

线圈

线圈电压	12VDC,24VDC,48VDC
线圈功耗	3.2W

线圈参数(23℃)

CHDR				
线圈额定电压(VDC)	线圈额定电流(mA)	线圈电阻(Ω)±10%	动作电压(VDC)	断开电压(VDC)
12	267	45	9.0	0.6
24	133	180	18.0	1.2
48	66.7	720	36.0	2.4

触点参数

类型	CHDR-150H	CHDR-100H	CHDR-100
触点排列	一组常开	一组常开	一组常开
触点材质	Ag 合金	Ag 合金	Ag 合金
初始接触电阻	小于100毫欧（6VDC,1A）		
接点最大电压	60VDC	60VDC	48VDC
接点最大电流	150A	100A	100A
接点最大容量	9000W	6000W	4800W
触点额定负载	150A@60VDC (阻性负载)	100A@60VDC (阻性负载)	100A@48VDC (阻性负载)
机械寿命	1,000,000 ops Min.(无负载)		
电气寿命	1,000次	1,000次	3,000次
最小负载(参考值)	100mA@5VDC		

其它参数

吸合电压		75%额定电压或以下
释放电压		5%额定电压或以下
吸合时间 (额定电压下)		小于30毫秒
释放时间(额定电压下)		小于30毫秒
初始绝缘电阻		大于1,000 MΩ (at 500 VDC)
耐压强度	线圈-接点间	4,000 VAC, 50/60 Hz （1分钟）
	接点-接点间	1,300 VAC, 50/60 Hz （1分钟）
耐冲击电压（线圈触点间）		6,000V(1.2/50 μS)
振动	耐久	10 ～ 55 Hz.,1.5mm 双振幅
	误动作	10 ～ 55 Hz.,1.5mm 双振幅
冲击	耐久	1,000 m/s^2(约为100G)
	误动作	100 m/s^2(约为10G)
使用环境温度		-40～+85℃ -40～+65℃（适用于CHDR-150H产品） (无凝露,结冰)
使用环境湿度		20% to 85%RH
安装方式		PCB端子安装
保护结构(94V-0可燃性等级)		透气孔外壳(耐助焊剂,RT II类)
重量		约165克

选型参考

CHDR -1 12 D100 H 000

1. 产品系列
CHDR

2. 触点组数
1=1组常开

3. 额定线圈电压
12 = 12VDC 24 =24VDC 48 = 48VDC

4.负载电流
D100=100A D150=150A

5.负载电压类型
H=60VDC 空白=48VDC(仅适用于100A)

6. 额外的数字或字母
000-999, AAA-ZZZ, aaa-zzz or 空白, 只表示指定客户要求

外形尺寸

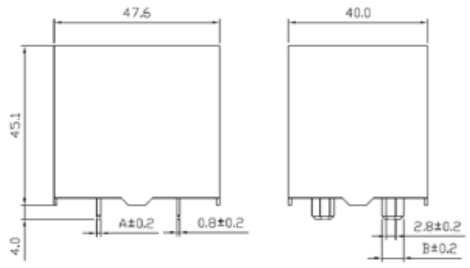

型号	A尺寸	B尺寸
CHDR-100/100H	1.2	6.3
CHDR-150H	2.0	12.0

备注：(1) 外形尺寸中的参考公差：
外形尺寸≤1mm，参考公差为±0.2mm；
外形尺寸＞1mm且≤5mm，参考公差为±0.3mm；
外形尺寸＞5mm，参考公差为±0.5mm。
(2) 安装孔尺寸参考公差为 ±0.1mm.

端子排列/内部连接 (底部视图)

单位:mm

CHDR-100

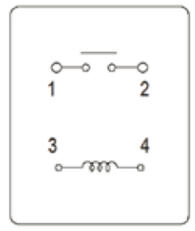

CHDR-100H/150H

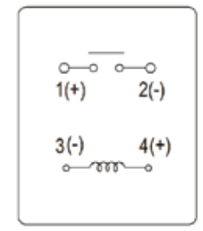

安装孔(底部视图)

单位:mm

CHDR-100/100H

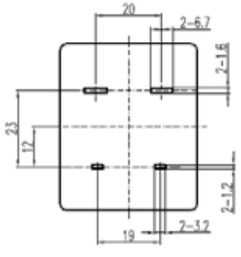

CHDR-150H

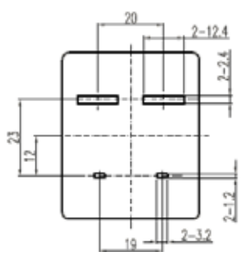

CHDR 系列

典型型号

产品描述		特 征				
产品名称	代码	线圈电压	触点材料	触点负载	电气寿命	安 规
CHDR-1**D100	000	12V、24V、48V	Ag Alloy	100A@48VDC(阻性)	3,000	UL/cUL,TUV
CHDR-112D150H	000			150A@60VDC(阻性)	1,000	UL/cUL,TUV
CHDR-112D100H	000			100A@60VDC(阻性)	1,000	UL/cUL,TUV

备注：如需要其他要求可特殊定货。

包装图

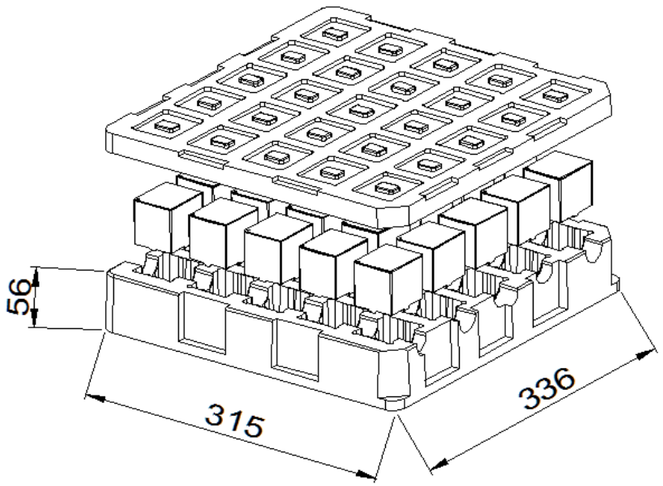

每盒25PCS（一箱50PCS）

CHAR(60-160A) 系列

60~160A大功率继电器

UL File NO. E341422

TUV File NO. R50316974

特点

- 尺寸大小(47.6mm×40.0mm×45.1mm)
- 接点排列一组常开型
- 触点间隙：3.6mm以上
- 符合cULus,TUV的要求
- PCB板安装类型
- 符合RoHS要求
- 符合REACH SvHC要求



应用

太阳能逆变器，逆变器预充电电路控制
工业控制装置

线圈

线圈电压	12VDC,24VDC,48VDC
线圈功耗	3.2W

线圈参数(23℃)

CHDR				
线圈额定电压(VDC)	线圈额定电流(mA)	线圈电阻(Ω)±10%	动作电压(VDC)	断开电压(VDC)
12	267	45	9.0	0.6
24	133	180	18.0	1.2
48	67	720	36.0	2.4

触点参数

类型		CHAR-A60	CHAR-A80	CHAR-A100 CHAR-A100T	CHAR-A130	CHAR-A150	CHAR-A160
触点排列		一组常开					
触点材质		银合金					
初始接触电阻		小于100毫欧（6VDC,1A）					
接点最大电压		690VAC	690VAC	690VAC	690VAC	690VAC	690VAC
接点最大电流		60A	80A	100A	130A	150A	160A
接点最大容量		41,400VA	55,200VA	69,000VA	89,700VA	103,500VA	110,400VA
触点额定负载	60A	启动 60A, 运行 60A, 分断 60A 277VAC					
		启动 30A, 运行60A, 分断 30A 690VAC					
	80A	启动 60A, 运行 80A, 分断 60A 277VAC					
		启动 30A,运行 80A, 分断 30A 690VAC					
	100A	启动 60A, 运行 100A, 分断 60A 277VAC					
		启动 30A, 运行 100A, 分断30A 690VAC					
	130A	启动 60A,运行 130A, 分断 60A 277VAC					
		启动 40A, 运行 130A, 分断 40A 690VAC					
	150A	启动60A, 运行 150A, 分断60A 277VAC					
		启动 30A, 运行 150A, 分断 30A 400VAC					
	160A	启动 45A, 运行 160A, 分断 45A 690VAC					
机械寿命		1,000,000 ops Min.(无负载)					
电气寿命		30,000次(阻性负载)					
最小负载(参考值)		100mA@5VDC					

其它参数

吸合电压		75%额定电压或以下
释放电压		5%额定电压或以上
吸合时间 (额定电压下)		小于30毫秒
释放时间(额定电压下)		小于30毫秒
初始绝缘电阻		大于1,000 MΩ (at 500 VDC)
耐压强度	线圈-接点间	4,000 VAC, 50/60 Hz （1分钟）
	接点-接点间	1,300 VAC, 50/60 Hz （1分钟）
耐冲击电压（线圈触点间）		6,000V(1.2/50 μS)
振动	耐久	10 ～ 55 Hz.,1.5mm 双振幅
	误动作	10 ～ 55 Hz.,1.5mm 双振幅
冲击	耐久	1,000 m/s²(约为100G)
	误动作	100 m/s²(约为10G)
使用环境温度		-40～+85°C(无凝露,结冰) 备注：负载为690VAC电压使用时，线圈驱动电压在产品吸合100ms后需下降到额定电压的50~70%
使用环境湿度		20% to 85%RH
安装方式		PCB端子安装
保护结构(94V-0可燃性等级)		透气孔外壳(耐助焊剂,RT II类)
重量		约165克

选型参考

CHAR -1 12 A100 000

1. 产品系列
CHAR系列

2.触点组数
1=1对触点

3. 额定线圈电压
12 =12VDC 24 =24VDC 48 =48VDC

4.额定电流
A60=AC 60A A80=AC 80A
A100 =AC 100A A100T=AC 100A
A130 =AC 130A A150 =AC 150A
A160 =AC 160A

5. 额外的数字或字母
000-999，AAA-ZZZ，aaa-zzz or 空白，只表示指定客户要求

外形尺寸

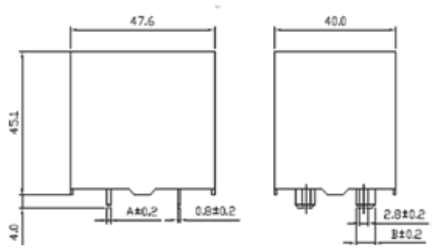

型号	A尺寸	B尺寸
CHAR-60/80/100	1.2	6.3
CHAR-130/150/160	2.0	12.0
CHAR-100T	1.2	9.5

端子排列/内部连接(底部视图)

单位:mm

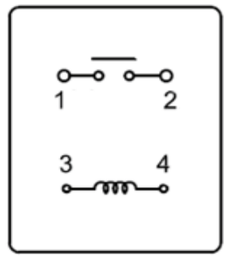

备注：(1) 外形尺寸中的参考公差：
外形尺寸≤1mm，参考公差为±0.2mm；
外形尺寸＞1mm且≤5mm，参考公差为±0.3mm；
外形尺寸＞5mm，参考公差为±0.5mm。
(2) 安装孔尺寸参考公差为 ±0.1mm.

安装孔(底部视图)

单位:mm

CHAR-60/80/100

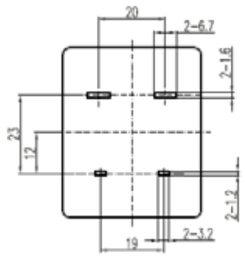

CHAR-100T

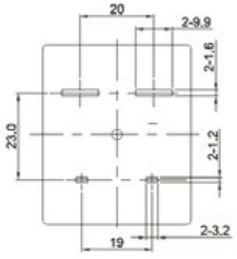

CHAR-130/150/160

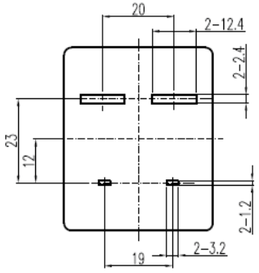

典型型号

产品描述		特 征					
产品名称	代码	线圈电压	触点材质	触点负载	电气寿命	安规	特殊特征
CHAR-1**A60	000	12V、24V、48V	Ag Alloy	60A@400VAC Make 30A, Carry 60A, Break 30A	30000ops.min	UL/cUL,TUV	
CHAR-1**A80	000			80A@400VAC Make 30A, Carry 80A, Break 30A	30000ops.min		
CHAR-1**A100	000			100A@400VAC Make 30A, Carry 100A, Break 30A	30000ops.min		
CHAR-1**A100T	000			100A@400VAC Make 30A, Carry 100A, Break 30A	30000ops.min		特殊尺寸PCB端子
CHAR-1**A130	000			130A@400VAC Make 30A, Carry 130A, Break 30A	30000ops.min		
CHAR-1**A150	000			150A@400VAC Make 30A, Carry 150A, Break 30A	30000ops.min		
CHAR-1**A160	000			160A@400VAC Make 30A, Carry 160A, Break 30A	30000ops.min		
CHAR-1**A130 001	001			130A@690VAC Make 30A, Carry 130A, Break 30A	30000ops.min		
CHAR-1**A150 001	001			150A@690VAC Make 30A, Carry 150A, Break 30A	30000ops.min		
CHAR-1**A160 001	001			160A@690VAC Make 30A, Carry 160A, Break 30A	30000ops.min		

备注：如需要其他要求可特殊定货。

包装图

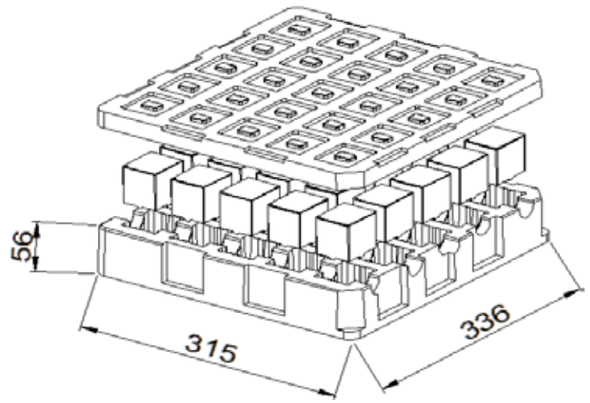

每盒25pcs产品(每箱50PCS产品)

200A大功率继电器

UL File NO. E341422

TUV File NO. R50316974

特点

- 尺寸大小(47.6mm×40.0mm×51.8mm)
- 接点排列一组常开型
- 触点间隙：4.0mm以上
- 符合cULus,TUV的要求
- PCB板安装类型
- 符合RoHS要求
- 符合REACH SvHC要求



应用

太阳能逆变器，逆变器预充电电路控制
工业控制装置

线圈

线圈电压	12VDC,24VDC,48VDC
线圈功耗	3.2W

线圈参数(23℃)

CHDR				
线圈额定电压 (VDC)	线圈额定电流 (mA)	线圈电阻 (Ω)±10%	动作电压 (VDC)	断开电压 (VDC)
12	267	45	9.0	0.6
24	133	180	18.0	1.2
48	67	720	36.0	2.4

触点参数

类型	CHAR-A200
触点排列	一组常开
触点材质	银合金
初始接触电阻	≤1mΩ（@DC20A）
接点最大电压	830VAC
接点最大电流	220A
接点最大容量	182,600VA
触点额定负载	启动 50A, 运行 200A, 分断 50A 830VAC
机械寿命	1,000,000 ops Min.(无负载)
电气寿命	30,000次(阻性负载)
最小负载(参考值)	100mA@48VAC

其它参数

吸合电压		75%额定电压或以下
释放电压		5%额定电压或以上
吸合时间 (额定电压下)		小于30毫秒
释放时间(额定电压下)		小于30毫秒
初始绝缘电阻		大于1,000 MΩ (at 1000 VDC)
耐压强度	线圈-接点间	4,500 VAC, 50/60 Hz （1分钟）
	接点-接点间	2,500 VAC, 50/60 Hz （1分钟）
耐冲击电压（线圈触点间）		6,000V(1.2/50 μS)
振动	耐久	10 ～ 55 Hz.,1.5mm 双振幅
	误动作	10 ～ 55 Hz.,1.5mm 双振幅
冲击	耐久	1,000 m/s²(约为100G)
	误动作	100 m/s²(约为10G)
使用环境温度		-40～+85°C(无凝露,结冰)
使用环境湿度		20% to 85%RH
安装方式		PCB端子安装
保护结构(94V-0可燃性等级)		透气孔外壳(耐助焊剂,RT II类)
重量		约165克

典型型号

产品描述		特 征				
产品名称	代码	线圈电压	触点材料	触点负载	电气寿命	安 规
CHAR-1**A200	000	12V、24V、48V	Ag Alloy	200A@830VAC Make 50A, Carry 200A, Break 50A	30,000次	UL/cUL,TUV

备注：如需要其他要求可特殊定货。

选型参考

CHAR -1 12 A200 000

1. 产品系列
CHAR系列

2.触点组数
1=1对触点

3. 额定线圈电压
12 =12VDC 24 =24VDC 48 =48VDC

4.额定电流
A200 =AC 200A

5. 额外的数字或字母
000-999，AAA-ZZZ，aaa-zzz or 空白，只表示指定客户要求

外形尺寸

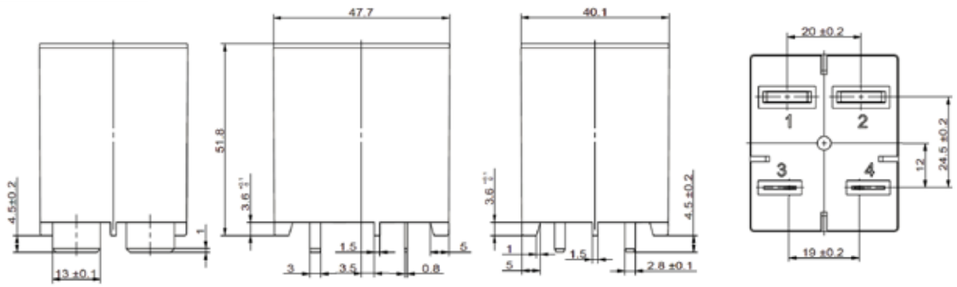

端子排列/内部连接(底部视图)

单位:mm

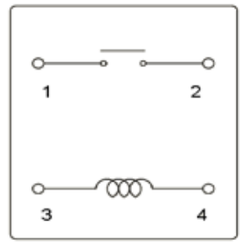

安装孔(底部视图)

单位:mm

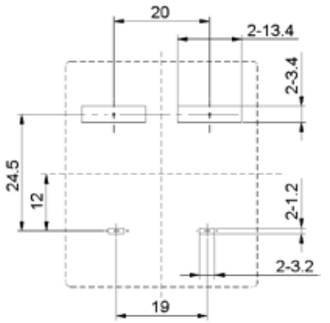

包装图

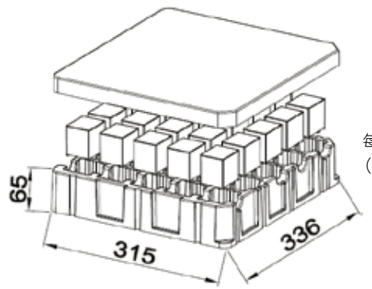

每盒25pcs产品
(每箱50PCS产品)

备注：(1) 外形尺寸中的参考公差：
外形尺寸≤1mm，参考公差为±0.2mm；
外形尺寸＞1mm且≤5mm，参考公差为±0.3mm；
外形尺寸＞5mm，参考公差为±0.5mm。
(2) 安装孔尺寸参考公差为 ±0.1mm.