DP510

Dot-matrix printer

平推票据打印机

用户手册

User's Guide

lenovo

声明

欢迎您使用 Lenovo 产品！

首次安装和使用本产品前，请先仔细阅读随机配送的所有资料，这将有助于您更好地使用本产品。如果您未能按照本用户手册的说明和要求操作本产品，或由于理解错误等原因误操作本产品，联想（北京）有限公司将不对由此而导致的任何损失承担任何责任，但由于 Lenovo 专业维修人员安装或操作不当而造成的损失除外。

联想（北京）有限公司已经对本手册的内容进行了严格、仔细的校勘，但是我们不能保证本手册完全没有错误或疏漏。

联想（北京）有限公司致力于不断改进产品功能、提升服务品质，因此保留随时更改本手册所述任何产品或软件程序以及本手册内容的权利，恕不另行通知。

本手册旨在帮助您正确地使用本产品，并不包括对本产品的软硬件配置的任何说明。有关产品配置情况，请参阅相关合同（如有）和装箱清单，或者咨询向您出售产品的经销商。
本手册中的图片仅供参考，如果有个别图片与产品实物不符，请以产品实物为准。

©2012 联想（北京）有限公司。本手册受版权法律法规的保护。未经联想（北京）有限公司事先书面授权，不得以任何方式复制或抄录本手册，不得以任何形式在任何有线或无线网络中传送本手册，也不得将本手册翻译成任何语言。

Lenovo 、Lenovo 联想、联想和其他 Lenovo 商标或标识
都是联想（北京）有限公司或其子公司在中国大陆和/或其他国家/地区的商标或注册商标。本手册中提及的其他名称和产品可能是联想（北京）有限公司或其他公司的注册商标或商标。

如果您在操作过程中发现本产品的实际情况与本手册有不一致之处，或您想获取最新的信息，或您有任何问题或建议，请垂询或登录：

技术咨询电话：400-810-1234（未开通 400 业务的地区，请拨打 010-58511600）

服务网站：http://www.lenovo.com

目 录

第一章 如何安装打印机.....1
1-1 打印机放置环境的选择.....1
1-2 打印机的开箱检查.....1
1-3 打印机外型结构.....2
1-4 安装打印机.....3
第二章 安装使用打印纸.....6
2-1 打印纸的使用.....6
2-1-1 纸的类型：.....6
2-1-2 纸张的打印区域.....7
2-2 安装链式打印纸.....8
2-3 使用单页纸或多层纸（平推进纸）.....11
2-4 打印机调节杆的设置.....13
第三章 控制面板操作.....14
3-1 联机状态下的按键操作.....14
3-2 脱机状态下的按键操作.....15
3-3 面板操作开机功能.....16
第四章 参数设置.....18
4-1 如何设置参数.....18
4-2 参数描述.....20
4-2-1 纵向校正参数设置.....20
4-2-2 系统参数设置.....20
4-2-3 仿真参数设置.....23
4-2-4 恢复出厂设置.....24
第五章 打印字体说明.....25
5-1 前言.....25
5-2 术语说明.....25
第六章 故障及保养.....26
6-1 故障处理.....26
6-2 保养与维护.....30

第一章　如何安装打印机

本章描述如何安装一台新的打印机，安装步骤如下：

选择放置打印机环境

开箱检查

打印机各部分名称

安装盒式色带

1-1 打印机放置环境的选择

在开箱安装打印机之前，首先要选择一个合适的环境放置打印机。

环境应满足以下要求：

工作台应平坦且有足够的空间；

避免靠近热源；

避免过度潮湿与灰尘过多；

避免与电冰箱之类大功率或有干扰的电器用同一电源，以保持电源稳定；

确保电源的电压值为 220V；

打印机应最好放置在接近插座的地方，便于使用；

打印机在工作台上要留有足够的走纸空间；

在换气不畅的房间长时间使用或打印大量文件时，应经常换气保持空气流通。

打印机工作环境：

温度 +5℃～+40℃；

相对湿度 10%～80%（无凝露）；

适用于海拔5000m以下地区；

可在热带气候条件下安全使用。

1-2 打印机的开箱检查

打开纸箱，对照下图检查箱内部件是否齐全（应有 11 件）。

a. USB线

b. 导纸板

c. 色带

d. 打印机

e. 快速操作指南
f. 票据打印产品保修证书
g. 驱动光盘（含用户手册，驱动程序）
h. 联想外设授权服务机构通讯录
i. 能效清单
j. RoSH 含量表
k. 装箱清单

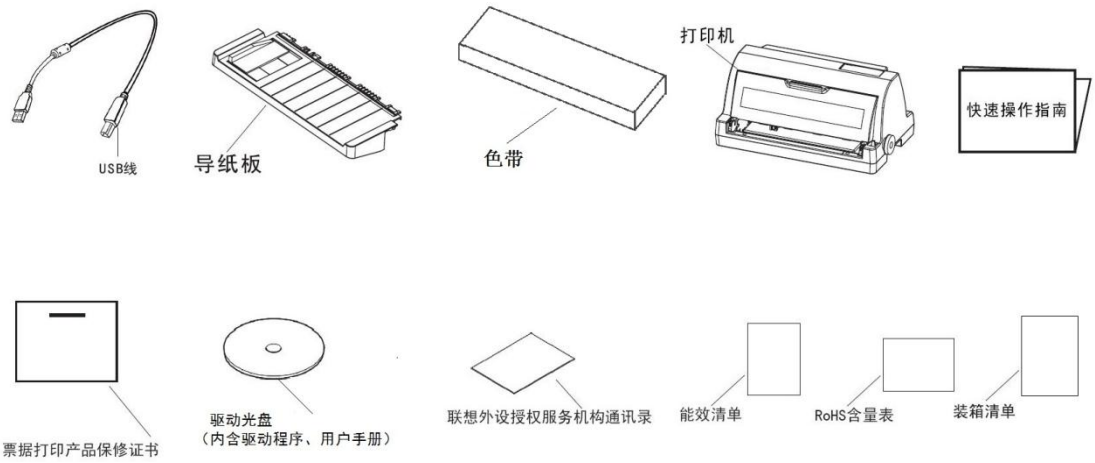

装箱示意图

注意：如果您在开箱过程中发现缺少以上部件中的一个，请您与销售商或服务中心联系。同时请您保存好打印机的机箱和全部的包装品。

1-3 打印机外型结构

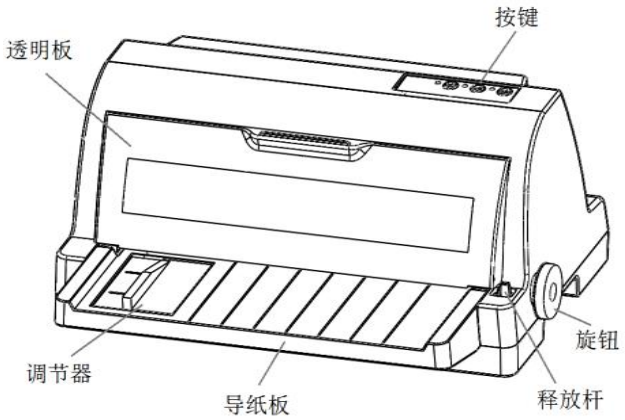

部件名称

透 明 板：保护打印头等内部结构，防止灰尘，降低打印机噪音。

按　　键：对打印机进行各种操作。

导 纸 板：进纸时使用。

旋　　钮：手动进行进退打印纸。

释 放 杆：用链式进纸时向前，平推进纸时向后。

调 节 器：调节平推进纸时放置纸张的宽度。

1-4 安装打印机

➢ 清除打印机包装固定物（包装物品用于打印机运输）

清除机身上的包装固定物和固定胶带，去掉包装固定物和固定胶带的打印机如下图所示。

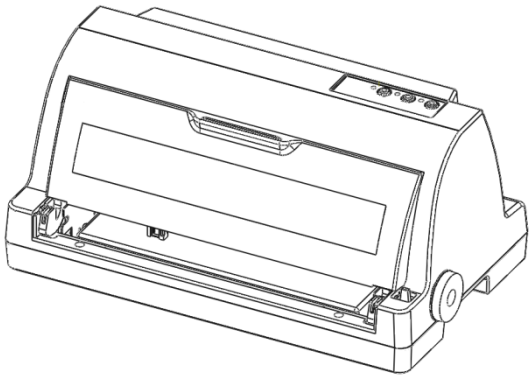

➢ 安装导纸板

1）将导纸板取出并去掉包装。

2）按下图所示，将导纸板插入机架内。请注意：插入导纸板时先从上方略倾斜插进机架内，插入后自然向下放平。

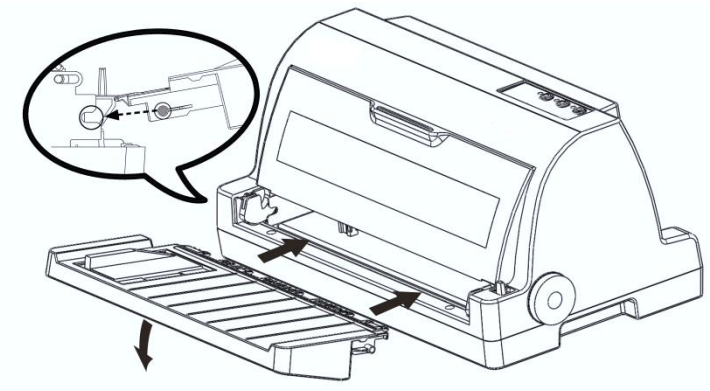

➢ 安装或更换盒式色带

当您更换盒式色带时请按以下步骤操作，我们建议您使用售后服务中心销售的色带芯或盒式色带，低品质的消耗品会降低打印机的使用寿命。

1）打开透明板至图 1 所示位置。

将透明板向左侧移动，外壳与透明板右侧的连接点会分开，透明盖板就取下来了。

图 1

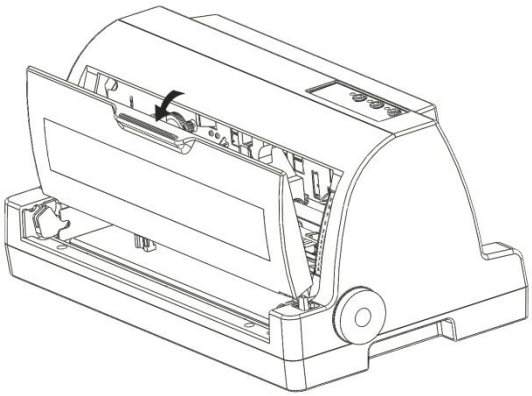

2）将打印机调节杆调整到最高位置，见图2。

图 2

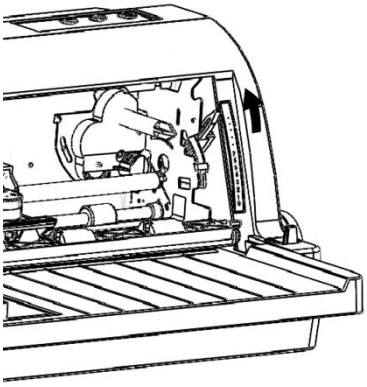

3）将压纸滚轮保持架水平向外拉至最大限度，再向上翻转至图示位置，见图3。

图 3

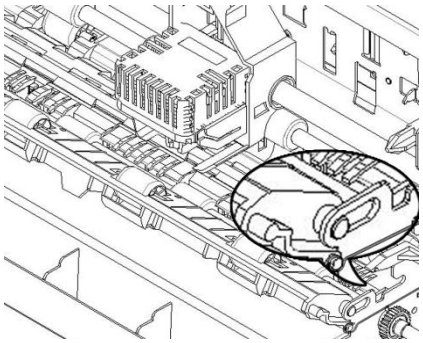

3）取出盒式色带，逆时针转动色带旋钮 2 至 3 周，将色带拧紧。

4）按图 4 所示，将色带上部固定点按箭头方向插入机架中，然后按图中下

部箭头方向转动盒式色带上部直至完全进入机架。

图 4

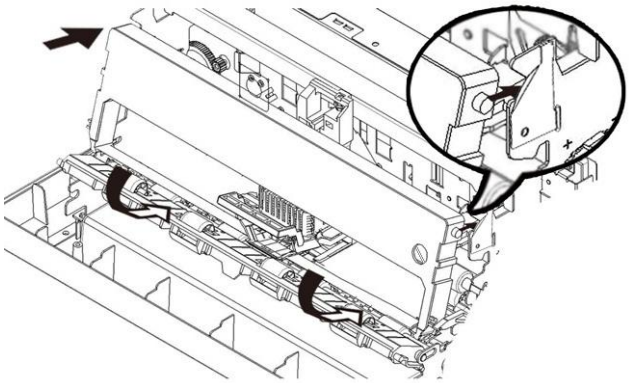

5）按图 5 所示，将色带夹两侧的凸起部分沿字车两侧导槽（方框内所示）滑入字车，向下按压色带夹至水平位置，再向前推入字车内部，安装好的色带夹如图 6 所示。

图 5

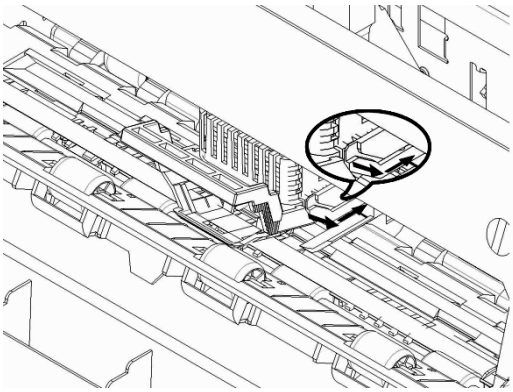

图 6

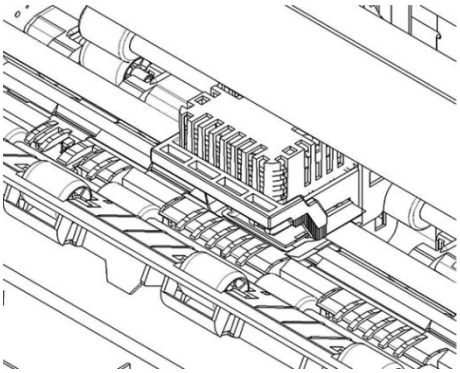

7）再次转动色带旋钮，将色带拧紧。也可以缓慢左右移动打印头，色带会自动拉紧。将压纸滚轮保持架向内侧旋转复位,最后请盖好透明板，打印机色带就安装完成了。

第二章　安装使用打印纸

本章主要介绍 DP510 打印机如何安装各种纸张，以及使用各种纸张进行打印的注意事项，主要内容如下：

1）打印纸的使用

2）安装链式打印纸

3）平推进纸

4）打印纸张厚度的调节

2-1 打印纸的使用

2-1-1 纸的类型：

1）单页纸（平推式进纸）

宽度	2.5 英寸-11.7 英寸/64 毫米-297 毫米	
长度	2.5 英寸-14.3 英寸/64 毫米-364 毫米	
打印纸型号	A6	105 毫米*148 毫米（横向）
	B6（JIS）	128 毫米*182 毫米（纵向，横向）
	A5	148 毫米*210 毫米（纵向，横向）
	B5	182 毫米*257 毫米（纵向，横向）
	A4	210 毫米*297 毫米（纵向）
	B4（JIS）	257 毫米*364 毫米（纵向）
	Exceutive	7.25 英寸*10.5 英寸（纵向）
	Letter	8.5 英寸*11 英寸（纵向）
	LEGAL	8.5 英寸*14 英寸（纵向）
打印纸重量	单层纸	30-156 克/平米
	多层纸	40-52 克/平米
打印纸厚度	单层纸	0.07-0.18 毫米
	多层纸	0.07-1.2 毫米

2）连续纸

宽度	3 英寸-10.5 英寸	
长度	最小 5.5 英寸/最小 139.7 毫米	
打印纸重量	单层纸	52-82 克/平米
	多层纸	40-52 克/平米（每一层）
打印纸厚度	单层纸	0.07-0.11 毫米
	多层纸	0.07-1.2 毫米（多层厚度）

2-1-2 纸张的打印区域

1）打印区域，是指打印机在纸张上打印数据的范围，一般情况下不是纸的全部。

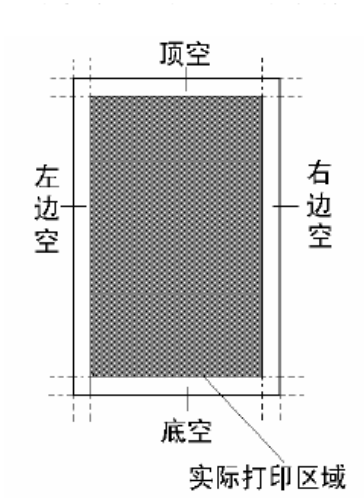

用户可以通过 EDS 设置，设定打印机的顶空，详细情况参照第四章。

2）纸张的实际打印区域

下图所示为链式打印纸和单页打印纸的打印区域。当打印机可以装入打印纸时，纸张的最大宽度为11.7英寸，但可以打印出字的最大宽度为8.5英寸。

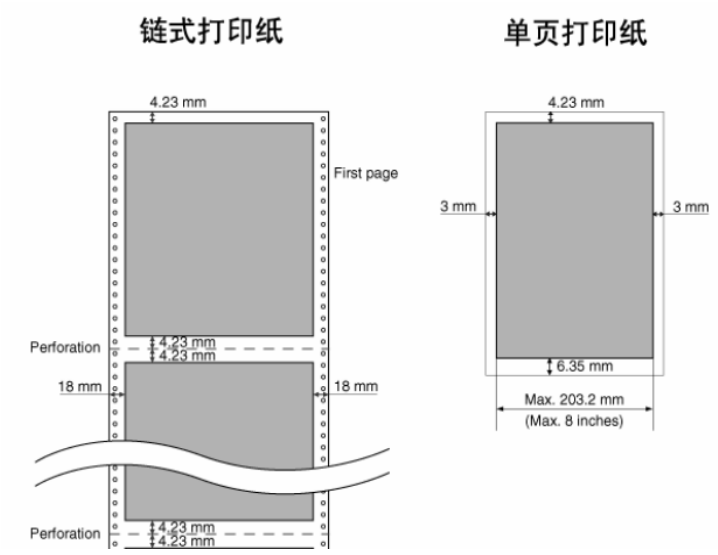

2-1-3 打印纸的使用

1）链式纸的使用

当您使用链式打印纸时，请注意上纸的位置。

请按照下图中间的一个安装链式打印纸，两侧纸夹一定要按下图安装，否则链式打印纸会从链式纸夹脱开。

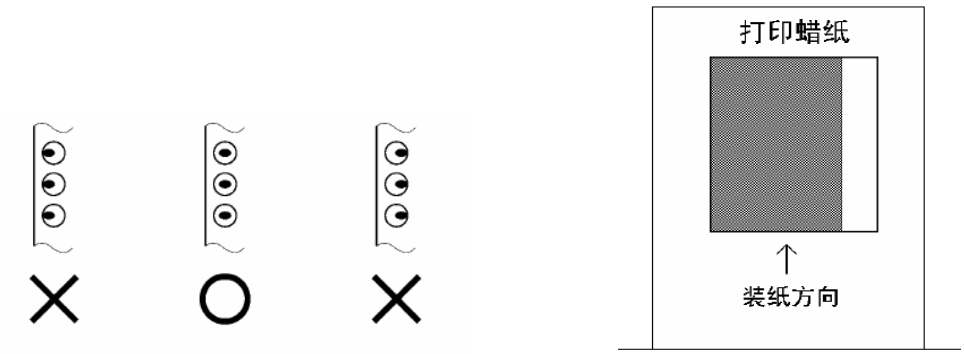

2）蜡纸的使用

打印机使用打印蜡纸时要注意装纸的方法，请按上图所示将打印蜡纸装入打印机。

2-2 安装链式打印纸

1）检查释放杆的位置，如图 1 所示将释放杆调节到前侧，并确认在链式纸图标的位置。

图 1

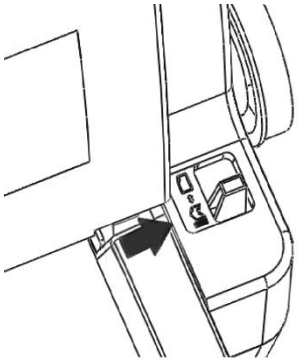

2）如图 2 所示，将待打印的穿孔打印纸放置在打印机后面，打印纸的放置高度要低于打印机。

图 2

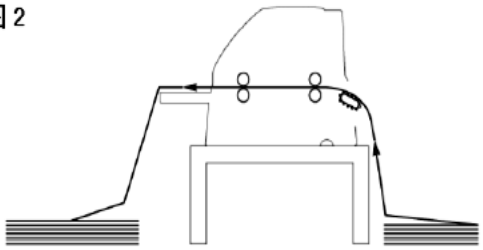

3）上纸前请按图 3 所示，根据纸张的厚度调整调节杆位置。调节方法见本章 2-3。

图 3

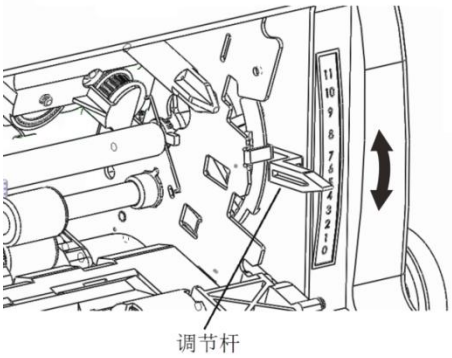

4）为了调节链式纸夹的位置，首先按图4箭头所示向上释放纸夹锁杆。（当向下压纸夹锁杆时，链式纸夹会被锁住）。

图4

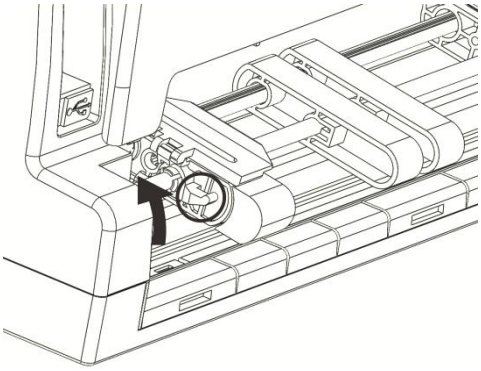

5）如图 5 所示，打印机后有左右两个纸夹，为了支撑打印纸，中间有2个导纸块，以上三个部件可以左右移动。

图 5

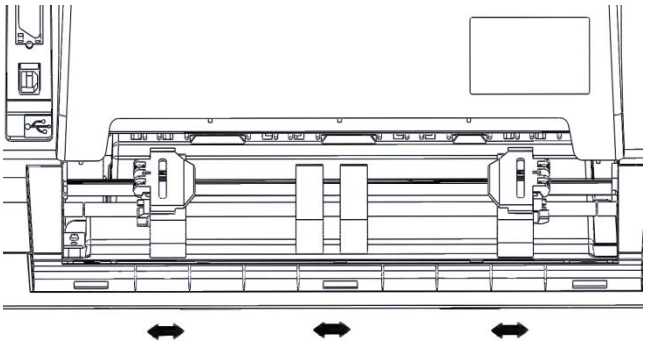

6）将纸夹移动到适合的位置，同时将导纸块移到两个纸夹的中间。

7）按照图 6 箭头方向打开送纸罩。

图 6

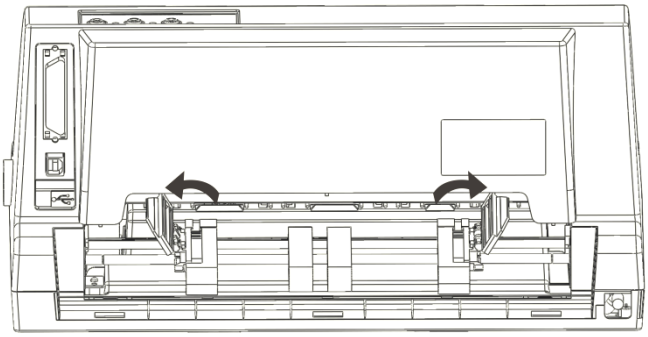

8）如图 7 所示，对齐两边纸孔装上打印纸，注意：只有中间标有 “〇” 的一个是正确的。合上纸夹，再次检查打印纸孔是否对准链齿，如果没有对准，在走纸时可能会导致打印纸撕开或卡住。

图 7

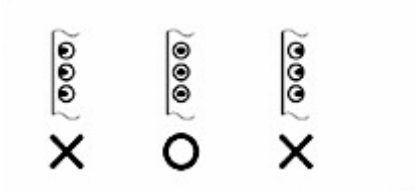

9）打开打印机电源开关，打印机会发出鸣响，指示没有装入打印纸，缺纸灯闪亮。按“装纸/退纸”键，打印机会自动装入打印纸至打印起始位置。

2-3 使用单页纸或多层纸（平推进纸）

2-3-1 平推方式使用单张或多层纸（前进纸）

1）需要前平推进纸打印时，不用卸下穿孔打印纸也可操作,但需执行链式纸退纸操作，将纸先退到装纸位置。

2）平推送纸路径，可以选择从前方进纸、前方退纸，也可以从前方进纸、后方退纸。设定的方法请参照第四章。

2-3-2 前平推进纸

1）检查释放杆的位置，如图 1 所示，将释放杆调节到后侧，并确认在平推纸图标的位置。

图 1

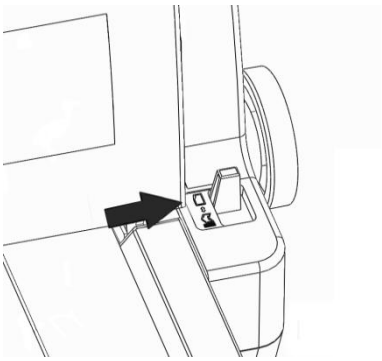

2）导纸板左侧有一个进纸定位用的调节器，如图 2 所示，调节器可以左右移动。调节器移动部分有标尺，您可以根据标尺确定打印纸的进纸位置。

图 2

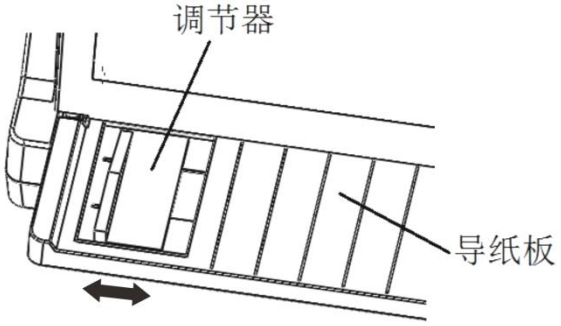

3)进纸前先打开透明板,请按图 3 所示根据纸张的厚度调整调节杆的位置。调整方法见本章 2-4部分。

图 3

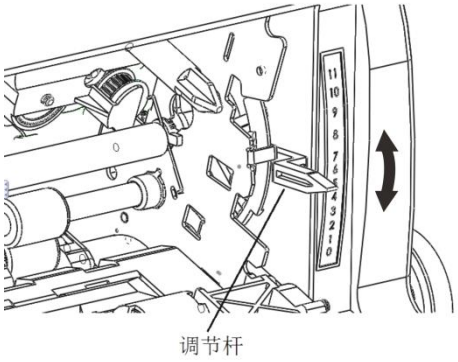

4）打开打印机电源，打印机发出鸣响，控制面板上的缺纸灯闪亮。

图 4

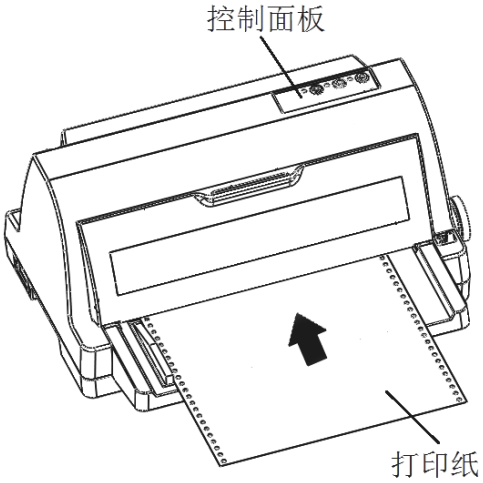

5）打印纸面朝上，按图 4 箭头方向插入。稍等几秒后，打印机自动将打印纸进到打印的位置，打印机控制面板联机灯亮，这时就可以打印了。

注意：平推进纸前请将打印纸放正。如果打印纸装斜请退出打印纸，如不能退纸请关闭打印机电源，用旋钮手动将打印纸退出。

2-4 打印机调节杆的设置

为了得到最好的打印效果，同时保护打印头，一定要根据打印纸的总厚度，正确的调节纸厚档位，请参考下表给出的数据。

打印层数	单张纸重	总厚度(mm)	调节杆位置
单层	52克以下	0.06以下	1
单层	64克	0.08	1
单层	90克	0.12	1-2
单层	156克	0.19	2
2层	40-52克	0.13	2
3层	40-52克	0.20	3
4层	40-52克	0.26	5
5层	40-52克	0.32	6
打印蜡纸	--	（0.17）	3

当纸厚档位置于2档及2档以下时,打印机会发出一声鸣响提示,当纸厚档位置于3档及以上时,打印机会发出两声鸣响提示。

注意：使用打印蜡纸时请将打印机设定为多层模式。
本机可使用再生纸进行打印。

第三章　控制面板操作

控制面板是打印机的控制部分，由三个按键和三个指示灯组成。通过这些按键的组合，可以完成许多复杂的功能控制。

打印机的控制面板如下图所示，共有三个按键，从左到右为：【打印方式】、【撕纸】、【联机】。

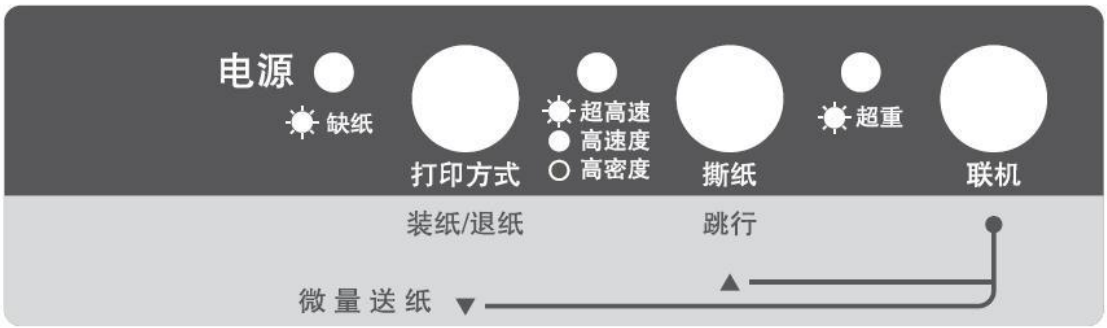

3-1 联机状态下的按键操作

➢ 联机按键与脱机状态

【联机】按键为一开关型按键，即：按一次为脱机，再按一次为联机。

联机状态时(联机指示灯亮)，打印机将接收从主机发过来的数据,并正常打印。

脱机状态时(联机指示灯灭)，停止打印并向主机发送一个信号表示不接收数据。

如果打印纸已装好，则开机即处于联机状态。如果纸未装好，则处于脱机状态，缺纸指示灯亮。当装上打印纸后，打印机即恢复联机状态。

注意：多数面板操作必须在脱机状态下执行。

➢ 链式纸自动撕纸功能

置打印机联机状态（当设置自动撕纸为无效时）

按下【撕纸】键进行长撕纸，打印机进纸到页底部撕纸的位置，撕纸后，当再恢复打印时，打印机先自动退纸到页首打印位置，然后再继续打印。

➢ 打印方式设定

置打印机联机状态,按下【打印方式】键约 2 秒钟可切换成另外一种打印方式。

打印方式有三种选择分别是：

“超高速”打印：此时打印方式灯闪，打印机的速度最快，但打印质量较低。

“高速度”打印：此时打印方式灯亮，打印机的速度较快，但打印质量适中。

“高密度”打印：此时打印方式灯灭，打印质量最好，但打印机的速度最慢。

注意：请勿在打印机工作时更改打印方式，这样会影响打印质量。

➢ 超重打印模式

在联机状态下，将调节杆至3档以上，按下【联机】键约 2 秒钟，超重指示灯闪烁，进入超重打印模式。

3-2 脱机状态下的按键操作

1. 脱机状态下单键功能

➢ 联机

脱机状态时(联机指示灯灭)，停止打印并向主机发送一个信号表示不接收数据。如果打印纸已经装好，按【联机】键，打印机即恢复联机状态。

➢ 跳行

置打印机脱机状态

按一次【跳行】键，即正向走纸一行。若按着不放，将连续正向走纸,直到松开按键为止。

注意：如果打印机设定在平推进纸位置，打印纸将向后运动。
在使用链式纸时，打印纸将向前运动。

➢ 装入或退出打印纸

使用链式纸时，在脱机状态下（缺纸灯闪）时按【装纸/退纸】键，将进行装纸操作，打印机会将链式纸由链式送纸器装入。

在脱机状态下按【装纸/退纸】键，将进行退纸操作，打印机会将链式纸退出到链式送纸器位置。

前平推进纸时，将单页纸沿导纸板送入,打印机自动进纸。如要退纸，请在脱机状态下按【装纸/退纸】键，将进行退纸操作，打印机会将单页纸退出到导纸板位置或从打印机后方退出。

2. 脱机状态下组合键功能

组合键功能是指，用两个或两个以上的按键完成一个操作。

➢ 向前/向后微量走纸、设置页顶空

置打印机为脱机状态

按下【联机】键约 2 秒钟，听到一声鸣响后松手，再按下【跳行】键，即开始以细微步长连续进纸，直到松开按键为止。

按下【联机】键约 2 秒钟，听到一声鸣响后松手，再按下【装纸/退纸】键，即开始以细微步长连续退纸，直到松开按键为止。

注意： 在使用穿孔打印纸时，不要试图退纸走到上页，因为打印纸可能会被卡在打印机内部。

调整完毕后，按下【联机】键，听到一声鸣响后，当前页首位置被记忆，但此设置关机后将丢失，如果要永久保存，请按【联机】键约 2 秒钟，听到两声鸣响后，当前页首位置被记忆，此设置关机后不丢失。

注意：页顶空设置范围0－4英寸。达到0英寸时自动停止，超过4英寸，将无法保存设置，开机后自动恢复出厂设置。

➢ 清打印缓冲区

打印机打印时将接收到的数据存放在缓冲区内。当您意外终止打印时，打印机缓冲内保存的数据并未清除，在重新开始打印时这些数据会使打印乱码，所以必须清除这部分数据,这时可以关掉电源来清除这一部分数据。

3-3 面板操作开机功能

开机功能：控制面板上按键除了前面介绍的功能之外，如果按下不同的按键同时打开打印机电源，还有一些特殊功能。

➢ 自检

按下【联机】键同时开机，打印机则进行自检，打印其 ROM 的版本号及当前EDS设置。

关掉打印机电源，自检停止。

➢ 十六进制打印

在此模式下，打印机接收的数据均以十六进制格式打印，而不按实际处理效果打印，这对于分析打印中出现的问题是非常有用的。

按下【撕纸】键同时开机，听到一声鸣响后，打印机则进入十六进制打印状态。关掉打印机电源，退出十六进制打印模式。

- EDS 设置

按下【打印方式】键同时开机，打印机将进入 EDS 设定模式。详细操作请参见第四章。

- 打印测针页

同时按下【联机】和【撕纸】键并且开机，将打印测针页。

注意：以上开机功能完成后请务必关闭打印机电源，重新开机后打印机才可以正常工作。

第四章　参数设置

EDS 设置（电子 DIP 开关设置）可以在掉电的情况下仍能保存当前设置，DP510 的参数设置包括下列内容：

1）纵向校正参数设置

2）系统参数设置

3）仿真参数设置

4）恢复出厂设置

4-1 如何设置参数

1）按下【打印方式】键，同时开机，直至打印头动作停止时松手。

2）水平装入 A4 纸，打印机自动调入并开始打印，若打印机将纸退出，将纸放平重新装入。

3）按【装纸/退纸】键选择上一项（减小设定值），按【跳行】键选择下一项（增加设定值），按 【联机】确认（保存）。

4）按住【联机】键，同时按一下【打印方式】键，返回上一层菜单。

5）打印机重新上电。

注意：调整参数后必须按【联机】键保存，参考图 4-1。

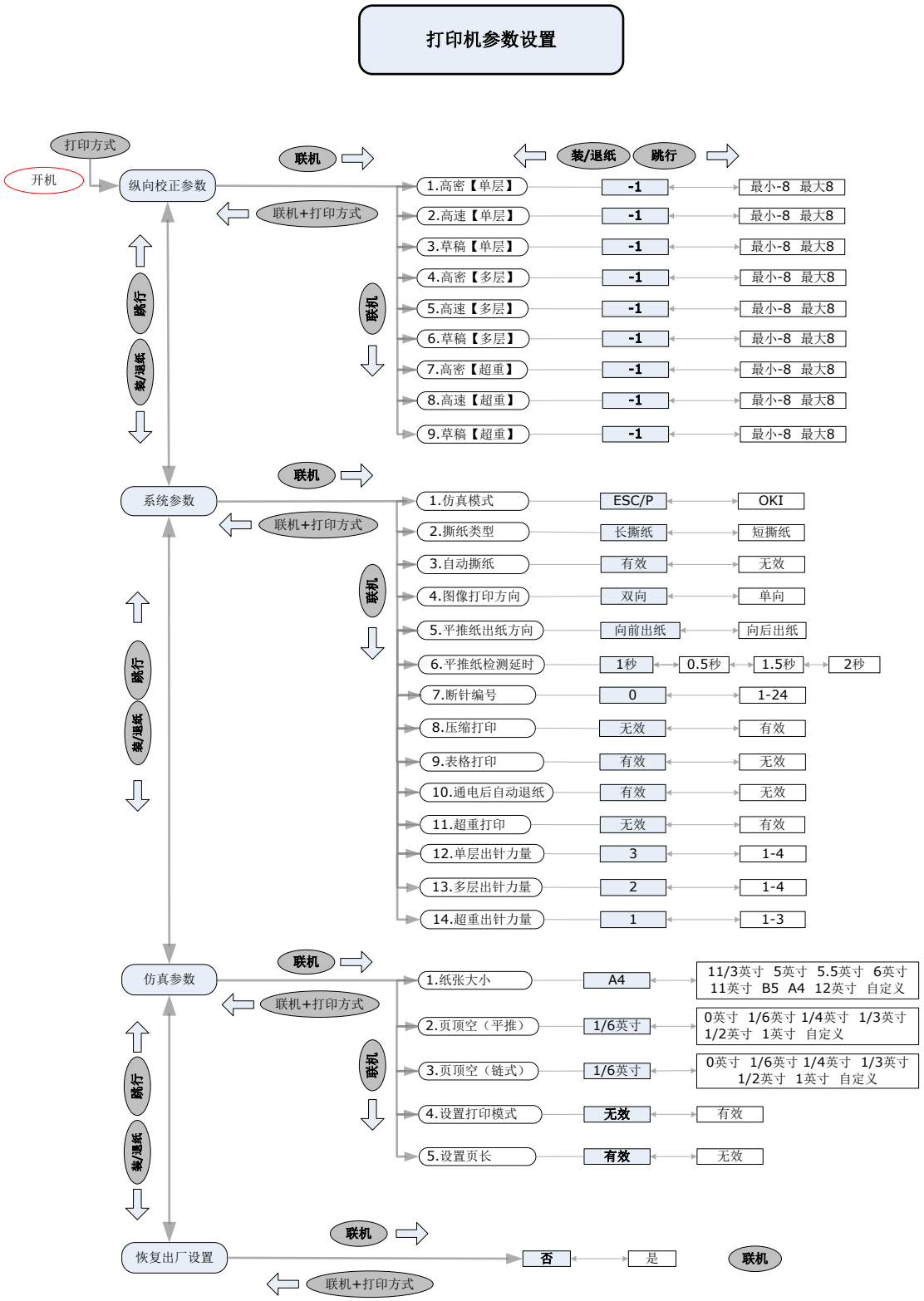
打印机参数设置
打印方式
开机
纵向校正参数
联机
联机+打印方式
装/退纸
跳行
1.高密【单层】 -1 最小-8 最大8
2.高速【单层】 -1 最小-8 最大8
3.草稿【单层】 -1 最小-8 最大8
4.高密【多层】 -1 最小-8 最大8
5.高速【多层】 -1 最小-8 最大8
6.草稿【多层】 -1 最小-8 最大8
7.高密【超重】 -1 最小-8 最大8
8.高速【超重】 -1 最小-8 最大8
9.草稿【超重】 -1 最小-8 最大8
系统参数
1.仿真模式 ESC/P OKI
2.撕纸类型 长撕纸 短撕纸
3.自动撕纸 有效 无效
4.图像打印方向 双向 单向
5.平推纸出纸方向 向前出纸 向后出纸
6.平推纸检测延时 1秒 0.5秒 1.5秒 2秒
7.断针编号 0 1-24
8.压缩打印 无效 有效
9.表格打印 有效 无效
10.通电后自动退纸 有效 无效
11.超重打印 无效 有效
12.单层出针力量 3 1-4
13.多层出针力量 2 1-4
14.超重出针力量 1 1-3
仿真参数
1.纸张大小 A4 11/3英寸 5英寸 5.5英寸 6英寸 11英寸 B5 A4 12英寸 自定义
2.页顶空（平推） 1/6英寸 0英寸 1/6英寸 1/4英寸 1/3英寸 1/2英寸 1英寸 自定义
3.页顶空（链式） 1/6英寸 0英寸 1/6英寸 1/4英寸 1/3英寸 1/2英寸 1英寸 自定义
4.设置打印模式 无效 有效
5.设置页长 有效 无效
恢复出厂设置
否 是

图 4-1

4-2 参数描述

4-2-1 纵向校正参数设置

表 4-1 纵向校正参数设置

	功能	缺省设置	可选择设置项
1	高密[单层]	-1	最小-8　最大 8
2	高速[单层]	-1	最小-8　最大 8
3	草稿[单层]	-1	最小-8　最大 8
4	高密[多层]	-1	最小-8　最大 8
5	高速[多层]	-1	最小-8　最大 8
6	草稿[多层]	-1	最小-8　最大 8
7	高密[超重]	-1	最小-8　最大 8
8	高速[超重]	-1	最小-8　最大 8
9	草稿[超重]	-1	最小-8　最大 8

注意：纵向调整按 【装纸/退纸】【跳行】键增加减少设定值时将打印新的一行，每行包括功能名称、设定值以及若干个 “|”，调整“|”成一条直线后按【联机】键保存，同时自动跳到下一参数设定。

4-2-2 系统参数设置

表 4-2 系统参数设置

	功能	缺省设置	可选择设置项
1	仿真模式	ESC/P	OKI
2	撕纸类型	长撕纸	短撕纸
3	自动撕纸	有效	无效
4	图象打印方向	双向	单向
5	平推纸出纸方向	向前出纸	向后出纸
6	平推纸检测延时	1 秒	0.5 秒　1.5 秒　2 秒
7	断针编号	0	1-24
8	压缩打印	无效	有效
9	表格打印	有效	无效
10	通电后自动退纸	有效	无效

11	超重打印	无效	有效
12	单层出针力量	3	1 ~ 4
13	多层出针力量	2	1 ~ 4
14	超重出针力量	1	1 ~ 3

1）**仿真模式**

·ESC/P：采用 ESC/P 控制码标准

· OKI ：采用 OKI 5330 控制码标准

2）**撕纸类型**

对链式连续纸而言。

·长撕纸：根据当前的页长，打印完正文后，通过手动或自动撕纸，出纸一页。

·短撕纸：打印完正文后，通过手动或自动撕纸，出纸约两英寸。

3）**自动撕纸**

对链式连续纸而言。

·无效

·有效

① 自动撕纸无效：即手动撕纸，打印正文后，在联机的条件下直接按一下【装纸/退纸】键，纸就自动走到撕纸位置。当重新接收到新的数据或再按一下【装纸/退纸】键，打印纸退回到下一页的起始打印位置开始新的一页打印。

② 自动撕纸有效：当打印正文后，且 1-2 秒钟内没有打印数据，打印机将自动出纸到撕纸位置。当重新接收到新的数据，打印纸退回到下一页的起始打印位置开始新的一页打印。自动撕纸对任意页长都有效。

4）**图象打印方向**

在点阵图象方式下

·双向：打印机双向打印输出（在交替方向），以取得速度

·单向：打印头只在一个方向打印（从左到右），以提高准确度

5）**平推纸出纸方向**

·正面：从进纸方向出纸

·背面：从打印机后面出纸

6）**平推纸检测延时**

装入单张纸，打印机等待的时间。

·0.5 秒

· 1 秒

·1.5 秒

· 2 秒

7）**断针编号**

0：表示打印头没有断针。

1-24：表示打印头的断针编号。

①断针补偿功能：

当断针编号设置为 1 ~ 24 时，即可启动断针补偿功能。该功能在出现断针

后可用邻近的正常针打印断针位置的数据以达到正常打印效果，这样可以

成倍增加打印头的使用寿命。

②如何判断 断针：

打印测针页时，如果打印针编号后面打印横线，说明该编号的打印针完好无断针，此时断针编号为默认值 0，不需要更改。如果打印针编号后面没有横线，说明该编号的打印针断针，此时需要设置断针编号，启动断针补偿功能。

注意：断针补偿功能最多可设置一根断针，如断针过多,必须尽快与经销商或打印机维修站联系进行修理，修理好后断针编号重新设置为 0。选择断针补偿后,打印时有微量倒走纸,打印会分次进行,使打印速度降低。

8）**压缩打印**

无效：为出厂设定，打印机不进行压缩打印。

有效：打印机会将打印的数据横向压缩为原大小的 75%。

9）**表格打印**

有效：打印机在打印表格时自动变成单向打印，有效修正列不齐现象。

无效：打印机在打印表格时依然进行双向打印。

10）**通电后自动退纸**

有效：接通电源后，打印机自动将机器内的纸退出。

无效：接通电源后，打印机不会将机器内的纸退出。

11）**超重打印**

对打印机出针力量而言。

有效：打印机进入超重打印模式，适合打印多联纸。

无效：打印机默认模式。

12）**单层出针力量**

调节杆位置在 3 档以下，打印针的出针力度。

最小值 1　最大值 4

13）**多层出针力量**

调节杆位置在 3 档及 3 档以上，打印针的出针力度。

最小值 1　最大值 4

14）**超重出针力量**

调节杆位置在 3 档以上，打印针的出针力度。

最小值 1　最大值 3

4-2-3 仿真参数设置

表 4-3 仿真参数设置

	功能	缺省设置	可选择设置项
1	纸张大小	A4	11/3 英寸　5 英寸　5.5 英寸　6 英寸 11 英寸　B5　A4　12 英寸　自定义
2	页顶空（平推）	1/6 英寸	0 英寸　1/6 英寸 1/4 英寸　1/3 英寸 1/2 英寸　1 英寸　自定义
3	页顶空（链式）	1/6 英寸	0 英寸　1/6 英寸 1/4 英寸　1/3 英寸 1/2 英寸　1 英寸　自定义
4	设置打印模式	无效	有效
5	设置页长	有效	无效

1）**纸张大小**

选择不同的纸张。

·12 英寸

·A4 型纸

·11 英寸

·B5 型纸

· 6 英寸

· 5.5 英寸

·5 英寸

·11/3 英寸

· 自定义

2）**页顶空（平推）**

页顶空指纸的上边缘与第一行打印字符上边缘的距离。可选择以下的值。

·1 英寸

·1/2 英寸

·1/3 英寸

·1/4 英寸

·1/6 英寸

·0 英寸

· 自定义

3）**页顶空（链式）**

页顶空指纸的上边缘与第一行打印字符上边缘的距离。可选择以下的值。

·1 英寸

·1/2 英寸

·1/3 英寸

·1/4 英寸

·1/6 英寸

·0 英寸

· 自定义

4）**设置打印模式**

·有效：对设定打印模式指令有效

·无效：对设定打印模式指令无效

5）**设置页长：**

·有效：计算机对页长的设定有效

·无效：计算机对页长的设定无效

4-2-4 恢复出厂设置

表 4-4 系统参数设置

	功能	缺省设置	可选择设置项
1	恢复 EDS 的出厂设置	否	是、否

第五章　打印字体说明

5-1 前言

作为标准配置，本打印机配置有如下字模：

1）24×24 宋体及图形字符（GB18030 24×24 点阵字库（21887 个））

2）24×12 半角英数字

从这些基本字形利用打印机控制码可变换出更多不同大小和各种修饰的字体。

5-2 术语说明

本打印机由于配有多种汉、英、数字字模，为方便以后说明起见，先将一些用词定义一下：

1）半角英数字——为 ASCII（American Standard Code for Information Interchange）交换码表中十六进制 20H 至 7EH 所代表的英、数、符号，但它们的打印宽度为汉字的一半。这些半角英数字，可使打印报表时，容易上下行对齐。

2）海外标准英数字：同样为 ASCII 码表中 20H 至 7EH 所代表的英、数、符号，但它们与汉字的宽度没有一个倍数的关系。海外标准英数字只是一个总称，以方便以后说明时与半角英数字容易识别。以每英寸内有多少个字数为基准，各有独立的专业名称，如：

PICA	10CPI（字符 / 英寸）
ELITE	12CPI
Condensed	15CPI
Condensed PICA	17.1CPI
Condensed ELITE	20CPI

3）半角汉字：是指从点阵汉字（包括图形字符）演算出来的汉字或图形字符，而宽度是原来的一半。

第六章　故障及保养

本章供维修时作参考指导。DP510 是一个非常精密的高科技产品，在机内有高压产生，故此在出现故障或在维修过程中务必小心，动手前请先阅读本章说明。

6-1 故障处理

DP510 是一个性能极好的产品，出现故障的机会很少。如果出现问题，请先判断哪一部分出现故障。下面是一个故障分类表，您可依照下表提示检查。

错 误 部 件	说　　明
电　　源	电源没接通。
打　　印	打印机没打印或停止打印。 打印结果欠理想。 文字或图象缺点。 当使用应用软件时，字体或字符不能打印。 打印出来的结果跟要求的不一致。
送　　纸	单张纸送纸不适当。 穿孔打印纸送纸不适当。 退纸不畅。 文字在同一行打印。 打印结果的页首及页尾边限不理想。

切记：最好不要进行你力不能及的维修操作，否则可能使打印机受损。

1）**电源**

若电源指示灯不亮，可依下表检查。

检　查	处 理 办 法
电源插头和插座接触是否良好？	先关机，确定接触正常后，再开机。
电源插座是否有电源输出？	先关机，将电源插头插入另一电源插座上来证实电源是否正常。

打印机电源输出直流电压是否正常？	检查打印机底部面板，确定输出电压是否符合要求。 若不符合要求不要再使用，请与卖方联络。

2）**打印**

若打印机不能打印，或打印过程中自行中止，可依下表检查。

检　查	处 理 办 法
打印电缆是否接好？	检查打印电缆是否与主机及打印机连接稳妥，插口是否插对。
联机灯是否亮？	若是不亮，按【联机】钮，设成联机。
缺纸灯是否亮？	若是亮，表示缺纸，请把纸装上。
打印机是否连续发生鸣响？	当纸在打印位置时，送纸调杆移动了，将送纸调杆拨回原位。
是否堵纸？	关机，清除堵纸后可继续打印。确定装纸边缘平滑。
打印色带是否妨碍打印头移动？	关机，取出色带，把打印色带拉直或更换。这种情况主要是打印色带损坏，最好更换。
打印机是否响应使用软件？	检查应用软件安装设定是否正确，如有必要请重装一次。
打印机能否自检？	关机，按键开机进行自检功能，若不能进行请与卖方联络。

若打印模糊或不齐，可依下表检查。

检　查	处 理 办 法
打印色带是否装好？	检查一下，若是需要，请重装一次。
打印色带是否损坏？	打印色带的寿命较长，但长期使用亦应更换。
间距调杆是否正确调校？	将间距调杆拔向打印较深的位置。

若打印漏点，可依下表检查。

检　查	处　理　办　法
漏点位置是否没有规则？	色带松驰可导致漏点。应先关机取下色带，把色带拉紧一些。
漏点位置是否连续在同一行中出现？	此打印头已经损坏，应更换新打印头或打印针。

若打印表格线竖线错位或不齐，可依下表检查。

检　　查	处　理　办　法
表格线竖线错位或对不齐？	用双向测试 / 校正方式进行校正。

若应用软件不能打印所选中的字符或字体，可依下表检查。

检　　查	处 理 办 法
应用的软件是否安装妥当?	检查应用软件安装设定是否正确，如有必要请重新装一次。
字体选择是否正确？	检查应用软件安装设定是否正确，用一些转换字体的命令作尝试。
打印字符是否与输入字符不同？	可能是国际字符组设定错误，或是字符集选错，可适当地运用软件处理。

若打印结果跟要求的不一样，可依下表检查。

检　　查	处 理 办 法
打印机是否不能打印出预想的结果?	用十六进制打印，分析从主机送来的数据，这可帮助跟踪出错的路径。

3）**送纸**

若单张纸送纸不畅顺，可依下表检查。

检　　查	处 理 办 法
送纸调杆是否推后至 位置？	将送纸调杆推至 位置。
导纸板边限框是否夹得太紧？	若导纸板边限框夹得太紧，会使送纸不畅顺，所以应把它往两旁放松一些。
是否在联机状态下按面板按钮送纸？	按钮送纸只在脱机状态下有效。
纸张是否太厚？	纸张厚度是有限制的，最好不要太厚。

若穿孔打印纸送纸不正常，可依下表检查。

检　　查	处 理 办 法
送纸调杆是否拉至 位置？	将送纸调杆拉至 位置。
两边纸夹内的纸孔是否对齐？	必须对齐。若不对齐，请重新装一次。
两边纸夹是否太近或太远？	两边纸夹的距离对送纸会有影响，位置必须调校适当。

纸夹是否锁好及盖上？	必须锁好及盖上。
纸张被送入打印机内的路径是否无阻？	放纸处与打印机的距离不应超过 1 米，而且路径必须无阻，纸可直接进入机内否则会有堵纸现象。
是否在联机状态下按钮送纸？	按钮送纸只在脱机状态下有效。
纸张是否太厚？	最好不要太厚。

若退纸功能不正常，可依下表检查。

检　查	处　理　办　法
送纸调杆是否设置在 位置？	当使用穿孔打印纸时，送纸调杆必须设置在 位置。
穿孔打印纸是否退纸正常？	当退纸后，请检查缺纸灯是否亮着。

若打印结果的页长、页首及页尾边限不理想，可依下表检查。

检　查	处 理 办 法
开始打印的位置是否太高或太低？	用微量走纸作适当调整。
页长是否符合实际需要？	可用软件命令方式或设定 EDS 开关调整。

6-2 保养与维护

DP510 结构结实，适合高强度打印，但亦应该认真保养，这样可延长打印机的使用寿命，例如：

- 选择一个良好的环境放置打印机(详见第一章)。
- 避免使打印机受到剧烈震动。
- 避免把打印机放在容易沾尘的环境，因为灰尘对机件有很大影响。
- 用中性清洁剂或酒精清洁打印机外部，但要注意不可将打印机内部电路或机械部分弄湿。
- 用刷子或小型吸尘器清扫内部，但注意勿使机内电线或元器件损坏或松脱。
- 避免将大头针，曲别针等小金属物品掉入机内，防止出现电路板短路现象并损坏打印机。
- 请在不使用时，关闭产品电源，断开电源插头，此时产品消耗功率为零。

Lenovo (Beijing)Limited
Address: No.6 Chuang Ye Road Shangdi Information Industry Base,
Haidian District,Beijing,China
Post Code:100085
Website:www.lenovo.com
Version:1.0

联想（北京）有限公司
地址：北京市海淀区上地信息产业基地创业路6号
邮政编码：100085
网址：www.lenovo.com
版本：1.0

Copyright © (2013) Lenovo (Beijing) Limited
版权所有 © (2013) 联想 (北京) 有限公司