Electrolux

EWF80743
EWF85743
EWF10843
EWF12843

EN	WASHING MACHINE	USER MANUAL	2
MS	MESIN BASUH	MANUAL PENGGUNA	34
ZH	洗衣机	用户手册	67

CONTENTS

1 SAFETY INFORMATION 3
2 PRODUCT DESCRIPTION 6
3 CONTROL PANEL 7
4 BEFORE FIRST USE 12
5 DAILY USE 13
6 WASHING HINTS 18
7 INTERNATIONAL WASH CODE SYMBOLS 21
8 CARE AND CLEANING 22
9 TROUBLESHOOTING 25
10 TECHNICAL DATA 28
11 INSTALLATION 28
12 ENVIRONMENT CONCERNS 33

WE'RE THINKING OF YOU

Thank you for purchasing an Electrolux appliance. You've chosen a product that brings with it decades of professional experience and innovation. Ingenious and stylish, it has been designed with you in mind. So whenever you use it, you can be safe in the knowledge that you'll get great results every time. Welcome to Electrolux.

Visit our website to:

Get usage advice, brochures, trouble shooter, service information:
www.electrolux.com

CUSTOMER CARE AND SERVICE

We recommend the use of original spare parts.
When contacting Service, ensure that you have the following data available.
The information can be found on the rating plate. Model, PNC, Serial Number.

Warning / Caution-Safety information.
General information and tips.
Environmental information.

Subject to change without notice.

1. ⚠ SAFETY INFORMATION

ⓘ CONDITIONS OF USE

This appliance is intended to be used in household and similar applications such as:

- Farm houses
- By clients in serviced apartments, holiday apartments and residential type environments.

In the interest of your safety and to ensure the correct use, before installing and first using the appliance, read this user manual carefully, including its hints and warnings.

To avoid unnecessary mistakes and accidents, it is important to ensure that all people using the appliance are thoroughly familiar with its operation and safety features.

Save these instructions and make sure that they remain with the appliance if it is moved or sold, so that everyone using it through its life will be properly informed on appliance use and safety.

1.1 GENERAL SAFETY



It is dangerous to alter the specifications or attempt to modify this product in anyway.



During high temperature wash program the door glass may get hot. Do not touch it!



Make sure that small pets do not climb into the drum. To avoid this, please check into the drum before using the appliance.



Any objects such as coins, safety pins, nails, screws, stones or any other hard, sharp material can cause extensive damage and must not be placed into the machine.



Wash small items such as socks, laces, washable belts etc in a washing bag or pillow case as it is possible for such items to slip down between the tub and the inner drum.



Only use the advised quantities of fabric softener and detergent. Damage to the fabric or appliance can occur if you overfill. Refer to the manufacturer's recommendations of quantities.



This appliance is not intended for use by persons (including children) with reduced physical, sensory or mental capabilities, or lack of experience and knowledge, unless they have been given supervision or instruction concerning use of the appliance by a person responsible for their safety.



Do not use your washing machine to wash articles with whalebones, material without hems or torn material.



Always unplug the appliance and turn off the water supply after use, clean and maintenance.



Under no circumstances should you attempt to repair the machine yourself. Repairs carried out by inexperienced persons may cause injury or serious malfunctioning. Contact your local Service Centre. Always insist on genuine spare parts.

1.2 INSTALLATION



This appliance is heavy. Care should be taken when moving it.



When unpacking the appliance, check that it is not damaged. If in doubt, do not use it and contact the Service Centre.



After having installed the appliance, check that it is not standing on the inlet and drain hose and the worktop is not pressing the electrical supply cable.



If the machine is situated on a carpeted floor, please adjust the feet in order to allow air to circulate freely.



All packing and transit bolts must be removed before use. Serious damage can occur to the product and to property if this is not adhered to. See relevant section in the user manual.



Always be sure, that there is no water leakage from hoses and their connections after the installation.



Any plumbing work required to install this appliance should be carried out by a qualified plumber.



Any electrical work required to install this appliance should be carried out by a qualified electrician.

1.3 USE



This appliance is designed for domestic use. It must not be used for purposes other than those for which it was designed.



Only wash fabrics which are designed to be machine washed. Follow the instructions on each garment label.



Do not overload the appliance. See the relevant section in the user manual.



Before washing, ensure that all pockets are empty and buttons and zips are fastened. Avoid washing frayed or torn articles and treat stains such as paint, ink, rust, and grass before washing. Underwired bras must NOT be machine washed.



Garments which have been in contact with volatile petroleum products should not be machine washed. If volatile cleaning fluids are used, care should be taken to ensure that the fluid is removed from the garment before placing in the machine.



Never pull the power supply cable to remove the plug from the socket; always take hold of the plug itself.



Never use the washing machine if the power supply cable, the control panel, the working surface or the base are damaged so that the inside of the washing machine is accessible.

1.4 CHILD SAFETY



This washing machine is not intended for use by young children or infirm persons without supervision.



Young children should be supervised to ensure that they do not play with the appliance.



The packaging components (e.g. plastic film, polystyrene) can be dangerous to children - danger of suffocation! Keep them out of children's reach.



Keep all detergents in a safe place out of children's reach.



Make sure that children or pets do not climb into the drum.



This machine is provided child lock option ( ) to prevent the children play with the control panel. (see page 10)

2. PRODUCT DESCRIPTION

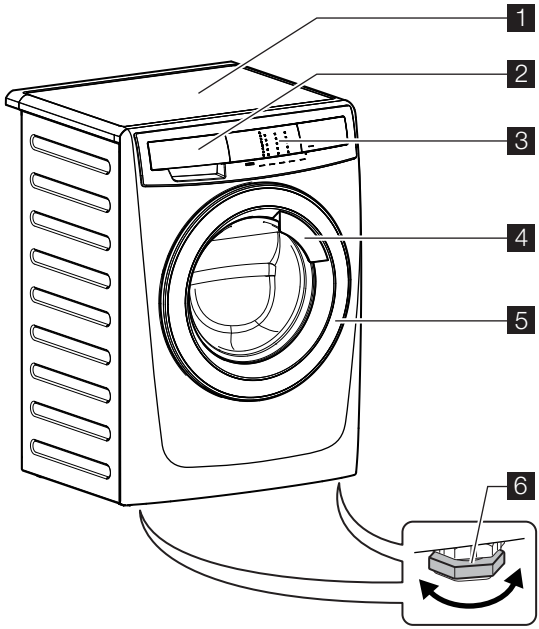

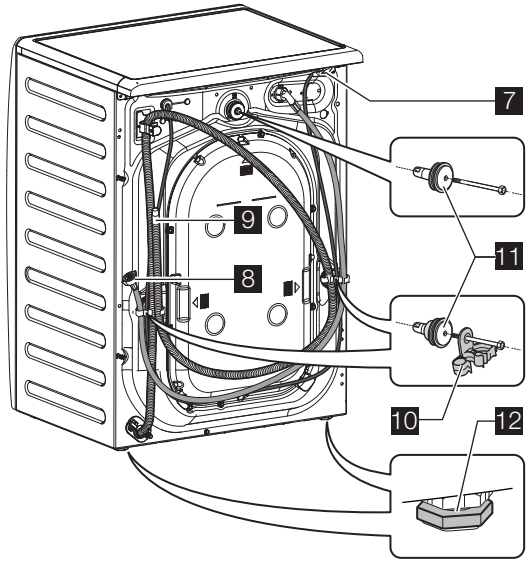

1 Worktop
2 Detergent/Softener Dispenser
3 Control Panel
4 Door Handle
5 Door

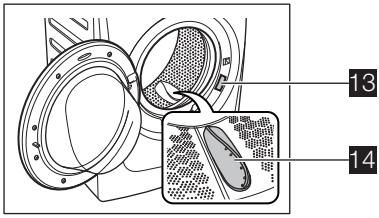

6 Level Adjustment Feet (Front)
7 Mains Cable
8 Water Inlet Hose
9 Water Drain Hose
10 Hose Support (2pcs)
11 Transit Bolts (3pcs)
12 Back Feet (Fixed)
13 Rating Label
14 Drum Leaf Lifter

ACCESSORIES

- **Plastic caps**



To close the holes on the rear side of the cabinet after the removal of the transit bolts.

- **Plastic hose guide**

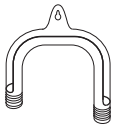

To connect the drain hose on the edge of a sink.

* This machine is integrated drain design; lint will be drained out and don't need to clean the filter regularly. **If you would like to clean the filter, please contact your local Service Center.**

3. CONTROL PANEL

3.1 Control Panel Description

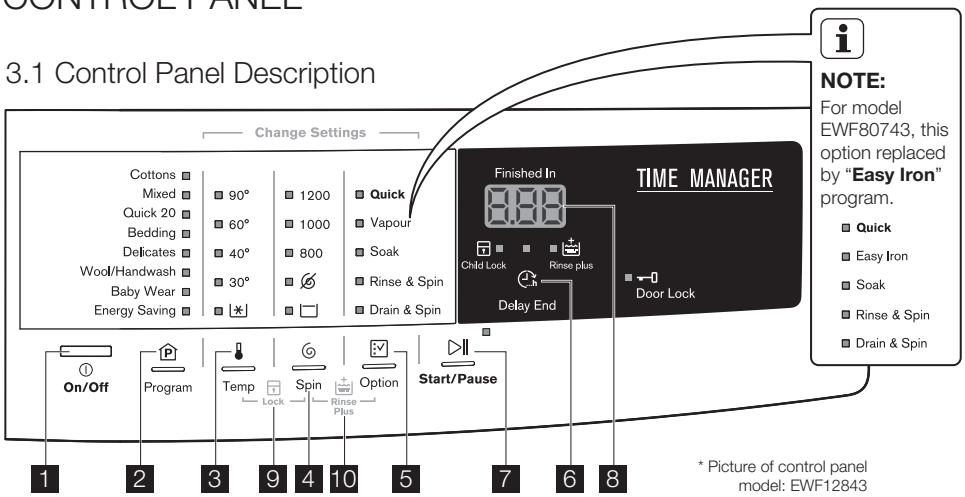

NOTE:
For model EWF80743, this option replaced by "**Easy Iron**" program.
- Quick
- Easy Iron
- Soak
- Rinse & Spin
- Drain & Spin

* Picture of control panel model: EWF12843

1 On/Off Button (⏻)

On/Off button is used to turn on and turn off your washing machine.

2 Program Touchpads (Ⓟ)

Press this touchpad to select the washing program. The relevant light will light up. (For more information about washing program, please see on page 11-12)

3 Temperature Touchpad (🌡)

Press this touchpad repeatedly to increase or decrease the wash temperature if you want your laundry to be washed at a temperature different from the one proposed by the washing machine. The relevant light will light up.

Different temperatures can be combined which is dependent on the program selected.

During a high temperature cycle you may notice vapour exiting from the detergent dispenser drawer of the washing machine, this is normal and there is no cause for alarm.

4 Spin Touchpad (🌀)

Press this touchpad repeatedly to increase or decrease the spin speed, if you want your laundry to be spun at a speed different from the one proposed by the washing machine. The relevant light will light up.

Different spin speed can be combined which is dependent on the program selected.

No Spin

This option eliminates all the spin phases and adds 3 rinses to the Cottons program and 1 rinse for another programs.

Rinse Hold

By selecting this option the water of the last rinse is not emptied out and the drum turns regularly to prevent the laundry creases. The door is still locked to indicate that the water must be emptied out.

The door stays locked with the water in the drum. To drain the water refer to relevant paragraph on page 17.

5 Option Touchpad (☑)

Press the option touchpad, if you want your laundry to be washed with special functions. The relevant light will light up.

Different options can be combined which is dependent on the program selected.

- **Quick**

  With this option you can decrease the program duration. Use this option for items with light soil or items to refresh.

  This option will reduce the working time and the number of rinses.

  If you need to add more rinse phases, press " " + " " at the same time to add "Rinse Plus" option. (see page 10)

- **Vapour** (For models: EWF85743, EWF10843, EWF12843)

  Select this option to add approximately 30 - 45 minutes of tumbling in vapour during the wash cycle. Vapour helps open fabric fibers up to allow laundry additives to release tough stains. The indicator of this option comes on.

  NOTE:

  - Vapour may not necessarily be visible inside the drum during a vapour wash cycle. Vapour is created below the drum and allowed to naturally rise into the clothes.
  - Vapour may not be present during the entire vapour wash cycle.
  - Vapour function is more effective with half load.
  - At the end of the Vapour cycle the clothes will be warmer, softer and detached from the drum.
  - If Vapour option is selected, rinse temperatures will be elevated.
  - During a vapour cycle you may notice vapour exiting from the drain hose of the washing machine, this is normal and there is no cause for alarm.

- **Easy Iron** (For model: EWF80743)

  When selecting this option the laundry is gently washed and spun to avoid creasing. In this way ironing is easier.

- **Soak**

  This option allows you to soak heavily soiled clothes and stained items at the beginning of the wash before main washing phase.

This option will increase the duration of the program selected for about 50 minutes. And uses more water from normal wash. The process is as follows.

(1) fill water and turn the washing drum (this takes about 20 minutes)

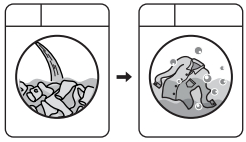

After press Start/Pause touchpad, the machine will start add water to the washing drum, which will start to rotate slowly to dissolve detergent and evenly distribute cloths.

(2) soak (this takes about 30 minutes.)

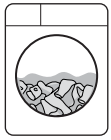

The machine will enter the process of soaking, The washing drum will stop and rotate once in a while in order to redistribute cloths.

(3) Once the soak process complete, the machine will check the water level again and will start the selected program and continue ***by using the same soak water.***

If you ***Do not*** wish to use the soak water to wash cloth, please follow the steps below:

1. Press Start/Pause to pause the washing machine. Then press ON/OFF to turn off the machine.
2. Press ON/OFF again to start the machine, add detergent, and select the program of your choice. Press Start/Pause again to start the selected program. The machine will detect and drain the water in the washing drum out automatically and fill in water once again to be used for washing.

Any temperature may be selected, but COLD ( ) water is recommended with this cycle as hotter water may set some stains.

Use the amount of detergent recommended for a normal wash cycle. If desired, use a bleach or a soaking agent safe for the fabric, by pouring it into the detergent compartment.

- **Rinse & Spin**

  With this option you can perform only a last rinse of a selected washing program.

  If you set also the Rinse Plus function ( ) the appliance adds two rinses.

  If you set also the "No Spin " option, the appliance only rinse.

- **Drain & Spin**

  Use this option for very wet clothes to remove the water and spin.

  If you set also the "No Spin " option, the appliance only drains.

6 Delay End Touchpad ( )

Before you start the program, this option makes it possible to define the end of the washing program from minimum 3 hours to maximum 20 hours.

NOTE:
If program duration is longer than 3 hours minimum Delay End option starts from 4 hours.

Press the Delay End touchpad to choose the end time as your wish. The display shows the number of hours and the indicator above the touchpad is on. This option must be selected after choosing the wash program, and before pressing the "Start/Pause" touchpad.

For example, if the program duration of your selected program is 3.20 hours and you define the "Delay End" time to 6 hours. This means your wash program will finish in 6 hours. (See diagram)

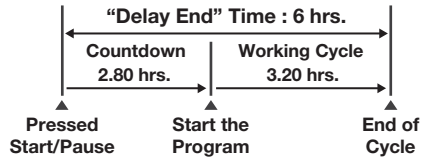

After select Delay End time, press Start/Pause touchpad to start the program. Machine will then countdown and update time on the display every hours until it reaches the starting point of the wash cycle.

If you wish to modify or cancel Delay End option after starting the program, follow the steps below:

- set the washing machine to PAUSE by pressing "Start/Pause" touchpad;
- deselect this option by pressing Delay End once;
- press the "Start/Pause" to start the program.

7 Start/Pause Touchpad ( )

To start the selected program, press the "Start/Pause ( )".

To interrupt a program which is running, press the "Start/Pause ( )" to pause the machine, the Start/Pause pilot light flashes.

To restart the program from the point at which it was interrupted, press the "Start/Pause ( )" again, the Start/Pause pilot light will stop flashing.

8 Display

The display shows the following information:

Estimated time of the selected program



After selecting a program, the estimated time is displayed in hours and minutes (for example 3.01). The estimated time is calculated automatically on the basis of the maximum recommended load for each type of fabric.

After the program has started, the time remaining is updated every minute.

End Of Program



When the program is completed the display will show " 0 ".

Alarm Codes



In the event of operating problems, some alarm codes can be displayed, for example E20. (see "Troubleshooting")

Incorrect Option Selection



If an option which is not compatible with the set wash program selected, the display will show " Err " and flash with 3 consecutive short beeps.

9 Child Lock Option ( )

Your appliance is provided with CHILD SAFETY LOCK which permits you to leave the appliance unsupervised with the door closed without having to worry that children might be injured by or cause damage to the appliance. Set this option after pressing the Start/Pause touchpad.

To set "Child Lock" option:

- Press and hold " " and " " touchpads at the same time until the LED " " lights up.

  The touchpads are locked (except for the On/Off " " button).

- To deactivate press and hold these 2 touchpads at the same time until the LED " " goes off.

  This function remains enabled even after the appliance is switched off.

10 Rinse Plus Option ( )

Select this option to add 2 rinses to a program.

This option is recommended for people who are allergic to detergents, and in areas where the water is very soft.

This function increases the program duration.

To set "Rinse Plus" option:

- Press and hold " " and " " touchpads at the same time until the LED " " lights up.
- To deactivate press and hold these 2 touchpads at the same time until the LED " " goes off.

This function remains enabled even after the appliance is switched off.

3.2 Enabling/Disabling Buzzer Sounds

The buzzer sounds operate when:

- The program is completed.
- The appliance has a malfunction.

- If you want to disable the buzzer sound (except for event of appliance malfunction), press and hold "Programs " and "Temp " touchpads at the same time for 3 seconds, and listen for "BEEP, BEEP".
- To enable the Buzzer press and hold these 2 touchpads at the same time for 3 seconds, and listen for "BEEP".

3.3 Programs + Options

Program; Temp.	Program Description (type of load and soil level)	Maximum Dry Clothes Capacity (Model: Max. kg)	Maximum Spin Speed (Model: Max. RPM)	Options									
				No Spin	Rinse Hold	Quick	Vapour [1] (Models: EWF85743, EWF10843, EWF12843)	Easy Iron (Models: EWF80743)	Soak	Rinse & Spin	Drain & Spin	Delay End	Rinse +
Cottons; Cold (⁎) to 90 °C	White and coloured cotton with heavy level of soil.	EWF10843, EWF12843: 8 kg EWF85743: 7.5 kg EWF80743: 7 kg	EWF12843: 1200 RPM EWF10843: 1000 RPM EWF80743, EWF85743: 850 RPM	■	■	■	■	■	■	■	■	■	■
Mixed; Cold (⁎) to 60 °C	Synthetic or mixed fabric items with normal level of soil.	EWF10843, EWF12843: 4 kg EWF80743, EWF85743: 3.5 kg	EWF12843: 1200 RPM EWF10843: 1000 RPM EWF80743, EWF85743: 850 RPM	■	■	■	■	■	■	■	■	■	■
Quick 20; 30 °C	Synthetic and mixed fabric items. Light soil and items to freshen up.	EWF10843, EWF12843: 1.5 kg EWF80743, EWF85743: 1 kg	EWF12843: 800 RPM EWF10843: 800 RPM EWF80743, EWF85743: 600 RPM	■	■					■	■	■	
Bedding; Cold (⁎) to 40 °C	Special program for one synthetic blanket, duvet, bedspread and so on.	EWF10843, EWF12843: 4 kg EWF80743, EWF85743: 3.5 kg	EWF12843: 800 RPM EWF10843: 800 RPM EWF80743, EWF85743: 600 RPM	■	■		■		■	■	■	■	■
Delicates; Cold (⁎) to 40 °C	Delicate fabrics as acrylics, viscose, polyester items with normal soil.	EWF10843, EWF12843: 4 kg EWF80743, EWF85743: 3.5 kg	EWF12843: 1200 RPM EWF10843: 1000 RPM EWF80743, EWF85743: 850 RPM	■	■	■	■		■	■	■	■	■
Wool/ Handwash; Cold (⁎) to 40 °C	Specially tested program for woollen garments bearing the “Pure new woollen, non-shrink, machine washable” label and hand washing fabrics.	EWF10843, EWF12843: 2.5 kg EWF80743, EWF85743: 2 kg	EWF12843: 1000 RPM EWF10843: 1000 RPM EWF80743, EWF85743: 850 RPM	■	■					■	■	■	

Program; Temp.	Program Description (type of load and soil level)	Maximum Dry Clothes Capacity (Model: Max. kg)	Maximum Spin Speed (Model: Max. RPM)	Options									
				No Spin	Rinse Hold	Quick	Vapour [1] (Models: EWF85743, EWF10843, EWF12843)	Easy Iron (Models: EWF80743)	Soak	Rinse & Spin	Drain & Spin	Delay End	Rinse +
Baby Wear; Cold ( ) to 40 °C	Baby cotton clothes and delicate knitting items with normal soil;	EWF10843, EWF12843: 4 kg	EWF12843: 1200 RPM										
			EWF10843: 1000 RPM	■	■		■		■	■	■	■	■
		EWF80743, EWF85743: 3.5 kg	EWF80743, EWF85743: 850 RPM										
Energy Saving; 40 °C and 60 °C [2]	White and colourfast, cotton with normal soil. Set this program to have a good washing results and decrease the energy consumption. The time of the washing program is extended;	EWF10843, EWF12843: 8 kg	EWF12843: 1200 RPM										
		EWF85743: 7.5 kg	EWF10843: 1000 RPM	■	■	■	■		■	■	■	■	■
		EWF80743: 7 kg	EWF80743, EWF85743: 850 RPM										

1) Vapour option can be combined with temperature 40 to 90 °C only.

2) "Energy Saving" program with 60 °C option selected is recommended for a full load of normally soiled cottons.

4. BEFORE FIRST USE

1. Ensure that the electrical and water connections comply with the installation instructions.
2. Put 2 litres of water in the detergent compartment for washing phase. This activates the drain system.

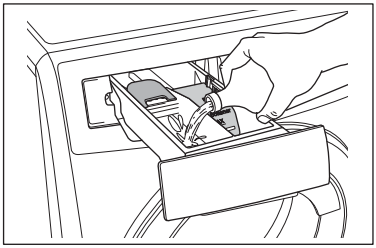

3. Select "Cottons" cycle at 90 °C, without any laundry in the machine, to remove any manufacturing residue from the drum and tub then start the machine.

5. DAILY USE

- Connect the mains plug to the mains socket.
- Turn the water tap on.

5.1 Four Steps Start Up Guide

Step 1 - Loading The Laundry

1. **IMPORTANT!**
   - Make sure that no metal objects are left in the laundry (e.g. hair clips, safety pins, pins).
   - Make sure that you wash lint collectors separately from lint producers.
   - Button up pillowcases, close zip fasteners, hooks and poppers. Tie any belts or long tapes.

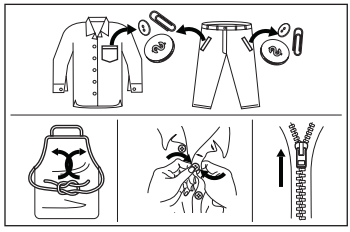

   - Wash bras, pantyhose and other delicates in a mesh laundry bag, which you can purchase from your supermarket.

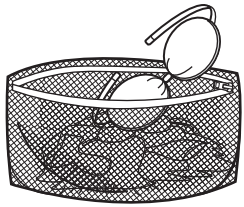

2. Open the door by carefully pulling the door handle outwards.

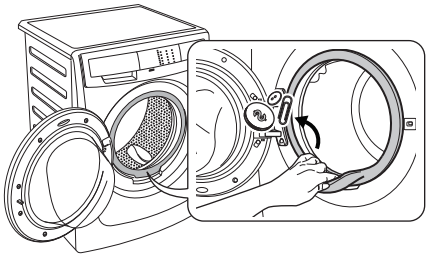

   Check and remove objects (if there are any) that could be trapped in the fold.

3. Place the laundry in the drum, one item at a time, shaking them out as much as possible.

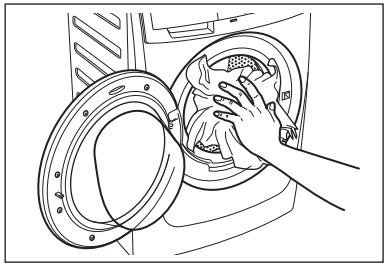

4. Close the door and make sure that no laundry remains between the seal and the door. There is a risk of water leakage or damage to the machine and your laundry.

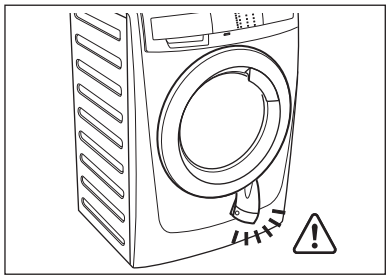

Step 2 - Using Detergent And Additives

1. Detergent Dispenser Drawer

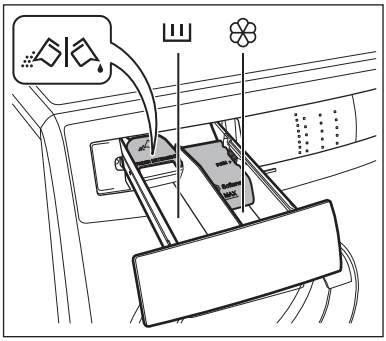

The detergent dispenser is divided into two compartments.

- **Compartment “DETERGENT”**
  This compartment is used for detergent on all programs.
- **Compartment “SOFTENER”**
  This compartment is used for fabric conditioner and starching agent.

Powder or liquid detergent ( )

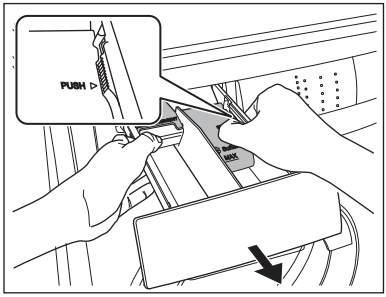

Position **down**: for liquid detergent.

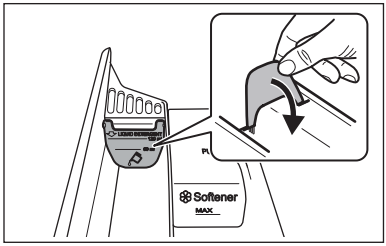

Position **up**: for powder detergent (factory setting).

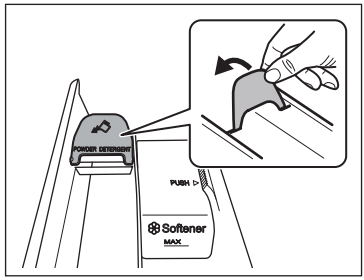

When you use the liquid detergent:

- Do not use gelatinous or thick liquid detergents.
- Do not put more liquid than the maximum level.
- Do not set the DELAY END.

2. Measure out the detergent and the fabric softener;
   - Pull out the dispenser drawer until it stops.
   - Measure out the amount of detergent required, pour it into the main wash compartment ( ).

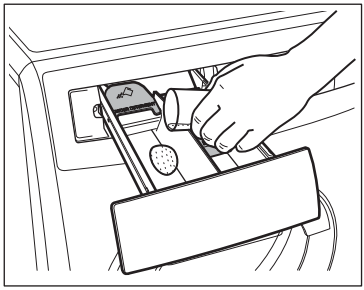

- If required, pour fabric softener into the compartment marked ❀ (the amount used must not exceed the “MAX” mark in the drawer).

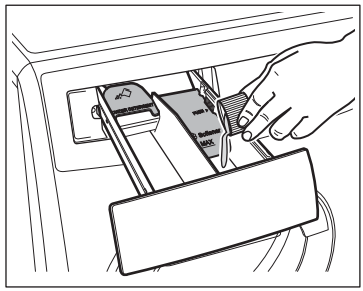

- Close the drawer gently.

If you use thick softeners it is recommended to dilute with water.

After washing cycle finish, residues of detergent, softener and water may remain in the dispenser. It is recommended to clean the dispenser regularly to remove any residue.

Step 3 - Setting A Program For Washing

1. 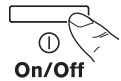

Press the On/Off button to turn on the washing machine. The indicator of the “Start/Pause” touchpad flashes.

2. 

Press the Program touchpad, to choose the wash program you require. (For more information about washing programs, please see page 11-12)

- The relevant light will light up.
- The display shows the program duration.

3. 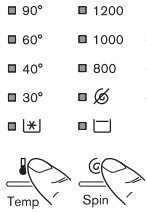

If you want your laundry to be spun or use temperature different from the one proposed by the washing machine.

Pess the Spin “ ” and the temperature “ ” touchpads repeatedly to change the spin speed and temperature.

4. 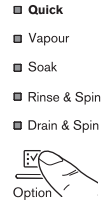

Press this touchpad, if you want your laundry to be washed with special functions. The relevant light will light up.

Different functions can be combined which is dependent on the program selected.

If you want to reduce washing time, select the ***Quick**** option to reduce washing time.

(***** this option suitable for light soil items or items need to refresh)

5. If you want to define the end of the washing program, press the “Delay End ( )” touchpad repeatedly to choose your washing machine working time.

Step 4 - Starting a program



To start a program, press the Start/Pause (▷‖) touchpad, the corresponding pilot light will stop flashing and a default program duration will be displayed on the screen.

NOTE

After starting the washing program the dot (.) on the display starts to flash. The appliance will automatically adjust the selected program duration according to the type and size of the load (approximately 15 minutes). When this phase ends the dot (.) lights up fixed and the display will show adjusted program duration.



5.2 Interruption Of A Program

- To pause press Start/Pause. The indicator will start flashing.
- Press the Start/Pause again. The program will continue.

5.3 Changing A Program

Changing a running program is possible only by switching off the appliance.

- Press the “On/Off” button to cancel the program and to turn off the appliance.
- Press the “On/Off” button again to start the appliance. Now, you can set a new washing program.

The appliance will not drain the water.

5.4 Changing The Options

It is possible to change only some option after the program has started.

1. Press the touchpad Start/Pause. The indicator will start flashing.
2. Change the options.
3. Press Start/Pause again. The program will continue.

5.5 Opening The Door

While a program or the Delay End is operating, the appliance door is locked and the door lock indicator “ ⊸▯ ” is on.

First set the machine to PAUSE by pressing the “Start/Pause” touchpad. Wait until the door lock indicator “ ⊸▯ ” goes off, then the door can be opened.

If the door lock indicator “ ⊸▯ ” does not disappear, **this means that the machine is already heating and the water level is above the bottom edge of the door or the drum is turning**. In this case the door CAN NOT be opened. If you need to open it, you must drain the water to open the door.

To drain the water, you have to switch the machine off by pressing the “On/Off” button to deactivate the appliance. Turn On the machine and select “Drain & Spin” option, then press Start/Pause touchpad to start the program.

You can select “**No Spin** ⊘ ”, if you want the machine to only drain the water.

When the program is completed and the door lock indicator " " goes off, you can open the door.

5.6 When The Washing Program Is Completed, But There Is Water In The Drum (Option "Rinse Hold " is used)

- The drum turns regularly to prevent the creases in the laundry.
- The indicator "Start/Pause" flashes to remind you to drain the water.
- The door lock indicator " " is on. The door stays locked.

You must drain the water to open the door.

To drain the water:

1. Press the "Start/Pause " touchpad. The appliance drains the water and spins with the maximum spin speed for selected program.

   Alternatively, before pressing the "Start/Pause" touchpad, you can press the "Spin " touchpad to change the spin speed. You can select "No Spin ", if you want the machine to only drain the water, then press the Start/Pause touchpad. The appliance will drain the water and spin.

2. When the program is completed and the door lock indicator " " goes off, you can open the door.
3. Press the "On/Off" button to deactivate the appliance.

After approximately 18 hours if you do not press Start/Pause touchpad, the appliance will drain and spin automatically (except for Wool/Handwash program) .

5.7 At The End Of The Program

- The appliance stops automatically.
- The acoustic signal will operate.
- The display will show " ".
- The indicator of the "Start/Pause" touchpad goes off.
- The door lock indicator " " goes off.
- Remove the laundry from the appliance. Make sure that the drum is empty.
- Keep the door and the detergent drawer ajar, to prevent the mildew and odours.
- Turn off the water tap.

NOTE

At the end of the program the time remaining can suddenly decrease from 7 minutes or less to 0 due to the overestimated total program time during the load sensing phase.

In some cases (with perfectly balanced load) the program time can be shorter than the time estimated after the load sensing phase is completed. This is a normal behavior of the machine and not a cause for concern as it does not compromise its performance.

5.8 AUTO Stand-By Option

The AUTO Stand-by option automatically deactivates the appliance to decrease the energy consumption when:

- You do not press any touch-pads for 5 minutes before you press “Start/Pause”.

  Press the “On/Off” button to activate the appliance again.

- After 5 minutes from the end of the washing program.

  Press the “On/Off” button to activate the appliance again.

6. WASHING HINTS

6.1 Sorting The Laundry

Follow the wash code symbols on each garment label and the manufacturer’s washing instructions. Sort the laundry as follows: whites, coloureds, synthetics, delicates, woollens.

6.2 Temperatures

90°C	For heavily or normally soiled white cottons and linen (e.g. teacloths, towels, tablecloths, sheets...).
60°C 50°C	For normally soiled, colourfast garments (e.g. shirts, night dresses, pyjamas....) in linen, cotton or synthetic fibres and for lightly soiled white cotton (e.g.underwear).
40°C 30°C Cold	For delicate items (e.g. net curtains), mixed laundry including synthetic fibres and woollens bearing the label pure new wool, machine washable, non-shrink.

6.3 Before Loading The Laundry

Never wash whites and coloureds together. Whites may lose their “whiteness” in the wash.

New coloured items may run in the first wash; they should therefore be washed separately the first time.

Make sure that no metal objects are left in the laundry (e.g. hair clips, safety pins, pins).

Button up pillowcases, close zip fasteners, hooks and poppers. Tie any belts or long tapes.

Remove persistent stains before washing.

Rub particularly soiled areas with a special detergent or detergent paste. Treat curtains with special care. Remove hooks or tie them up in a bag or a net.

6.4 Maximum Loads

Recommended loads are indicated in the program charts. General rules:

Cotton, linen:	drum full but not too tightly packed;
Synthetics, Delicate:	drum no more than half full;
woollens:	drum no more than one third full.

Washing a maximum load makes the most efficient use of water and energy. For heavily soiled laundry, reduce the load size.

6.5 Removing Stains

Stubborn stains may not be removed by just water and detergent. It is therefore advisable to treat them prior to washing.

Blood: treat fresh stains with cold water. For dried stains, soak overnight in water with a special detergent then rub in the soap and water.

Oil based paint: moisten with benzine stain remover, lay the garment on a soft cloth and dab the stain; treat several times.

Dried grease stains: moisten with turpentine, lay the garment on a soft surface and dab the stain with the fingertips and a cotton cloth.

Rust: oxalic acid dissolved in hot water or a rust removing product used in cold water. Be careful with rust stains which are not recent since the cellulose structure will already have been damaged and the fabric tends to hole.

Mould stains: treat with bleach, rinse well (whites and fast coloureds only).

Grass: soap lightly and treat with bleach (whites and fast coloureds only).

Ball point pen and glue: moisten with acetone (*), lay the garment on a soft cloth and dab the stain.

Lipstick: moisten with acetone (*) as above, then treat stains with methylated spirits. Remove any residual marks from white fabrics with bleach.

Red wine: soak in water and detergent, rinse and treat with acetic or citric acid, then rinse. Treat any residual marks with bleach.

Ink: depending on the type of ink, moisten the fabric first with acetone (*), then with acetic acid; treat any residual marks on white fabrics with bleach and then rinse thoroughly.

Tar stains: first treat with stain remover, methylated spirits or benzine, then rub with detergent paste.

(*) do not use acetone on artificial silk.

6.6 Detergents and Additives

Good washing results also depend on the choice of detergent and use of the correct quantities to avoid waste and protect the environment.

Although biodegradable, detergents contain substances which, in large quantities, can upset the delicate balance of nature.

The choice of detergent will depend on the type of fabric (delicates, woollens, cottons, etc.), the colour, washing temperature and degree of soiling.

Only low suds Front load washer detergents should be used in this appliance:

- powder detergents for all types of fabric,
- powder detergents for delicate fabrics (60 °C max) and woollens,
- liquid detergents, preferably for low temperature wash program (60 °C max) for all types of fabric, or special for woollens only.

The detergent and any additives must be placed in the appropriate compartments of the dispenser drawer before starting the wash program.

Pour liquid detergent into the dispenser drawer compartment marked " III " just before starting the program.

Any fabric softener or starching additives must be poured into the compartment marked " ❀ " before starting the wash program.

Follow the product manufacturer's recommendations on quantities to use and do not exceed the MAX mark in the detergent dispenser drawer.

Do not spray stain pre-treatment products (e.g. Preen) on or near the machine, as it can attack plastic materials reducing its life.

6.7 Quantity of Detergent To Be Used

The type and quantity of detergent will depend on the type of fabric, load size, degree of soiling and hardness of the water used.

Water hardness is classified in so-called "degrees" of hardness.

Information on hardness of the water in your area can be obtained from the relevant water supply company, or from your local authority.

Follow the product manufacturers' instructions on quantities to use.

Not enough washing powder causes:

- the washload to turn grey,
- greasy clothes.

Too much washing powder causes:

- sudsing,
- reduced washing effect,
- inadequate rinsing.

Use less detergent if:

- you are washing a small load,
- the laundry is lightly soiled,
- large amounts of foam form during washing.

7. INTERNATIONAL WASH CODE SYMBOLS

These symbols appear on fabric labels, in order to help you choose the best way to treat your laundry.

Energetic wash  **Delicate wash** 	 Max. wash temperature 95 °C	 Max. wash temperature 60 °C 	 Max. wash temperature 40 °C 	 Max. wash temperature 30 °C 	 Hand wash	 DO NOT wash at all
 **Bleaching**	 Bleach in cold water			 DO NOT bleach		
 **Ironing**	 Hot iron max. 200 °C	 Warm iron max. 150 °C	 Lukewarm iron max. 110 °C	 DO NOT iron		
 **Dry cleaning**	 Dry cleaning in all solvents	 Dry cleaning in perchlorethylene, petrol, pure alcohol, R 111 & R 113	 Dry cleaning in petrol, pure alcohol and R 113	 DO NOT dry clean		
 **Drying**	 Flat	 On the line	 On clothes hanger	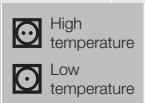 High temperature Low temperature Tumble dry	 DO NOT tumble dry	

8. CARE AND CLEANING

WARNING!
You must DISCONNECT the appliance from the electricity supply, before you can carry out any cleaning or maintenance work.

8.1 External Cleaning

Clean the appliance only with soap and warm water. Fully dry all the surfaces.

CAUTION!
Do not use alcohol, solvents or chemical products.

8.2 Descaling

The water we use normally contains lime. It is a good idea to periodically use a water softening powder in the machine.

Do this separately from any laundry washing, and according to the softening powder manufacturer's instructions.

This will help to prevent the formation of lime deposits.

8.3 After Each Wash

Leave the door open for a while. This helps to prevent mould and stagnant smells forming inside the appliance. Keeping the door open after a wash will also help to preserve the door seal.

8.4 Maintenance Wash

With the use of low temperature washes it is possible to get a build up of residues inside the drum.

We recommend that a maintenance wash be performed on a regular basis.

To run a maintenance wash:

- The drum should be empty of laundry.
- Select the hottest wash program.
- Use a normal measure of detergent, must be a powder with biological properties.

8.5 Cleaning The Dispenser Drawer

The washing powder and additive dispenser drawer should be cleaned regularly.

Remove the drawer by pushing the catch and pulling it out. Flush it out under a tap, to remove any traces of accumulated powder.

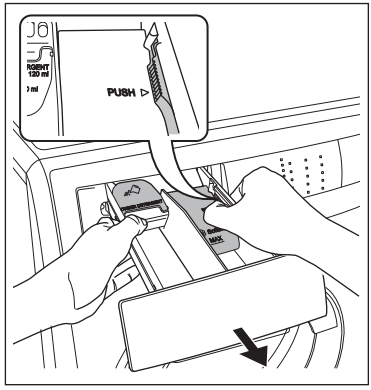

To aid cleaning, the top part of the additive compartment should be removed.

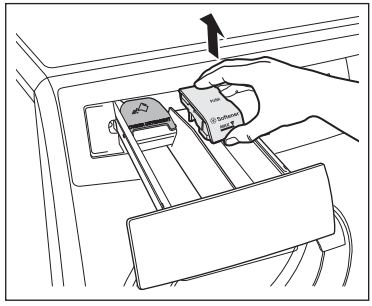

8.6 Cleaning The Drawer Bottom

After washing cycle finish, residues of softener and water may remain in the softener dispenser. It is recommended to clean the bottom of softener dispenser regularly to remove any residue.

To clean the bottom of softener dispenser:

1. After pulling out the drawer from its recess, turn the bottom side up.

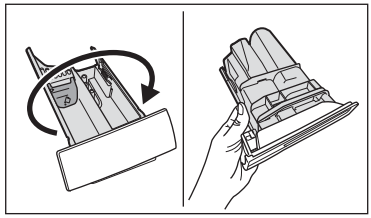

2. Push the catch and pull up the softener bottom cover.

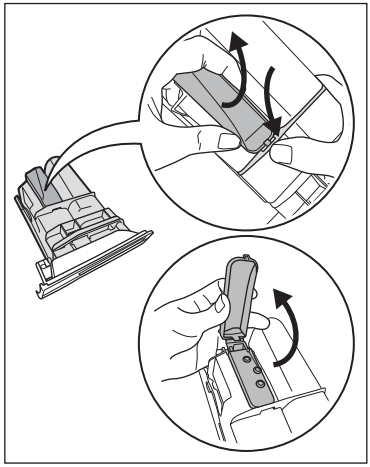

3. Clean the dispenser with an old toothbrush under the water tap.

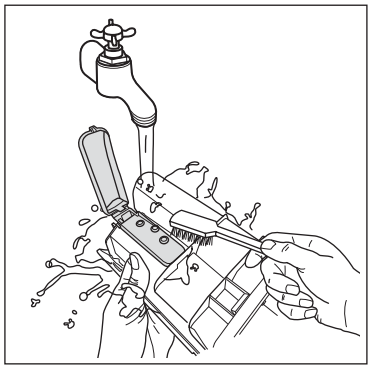

4. Close the softener bottom cover.

8.7 Cleaning The Drawer Recess

Having removed the drawer, use a small brush to clean the recess, ensuring that all washing powder residue is removed from the upper and lower part of the recess. Replace the drawer and run the rinse program without any clothes in the drum.

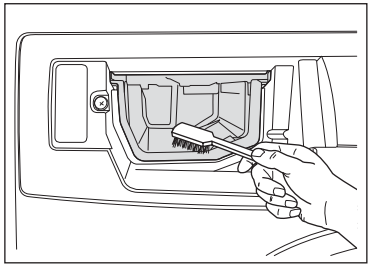

8.8 Cleaning The Water Inlet Filter

If your water is very hard or contains traces of lime deposit, the water inlet filter may become clogged.

It is therefore a good idea to clean it from time to time.

To clean the water inlet filters:

1. Close the water tap.
2. Remove the water inlet hose from the water tap.
3. Clean the filter in the inlet hose with a stiff brush.

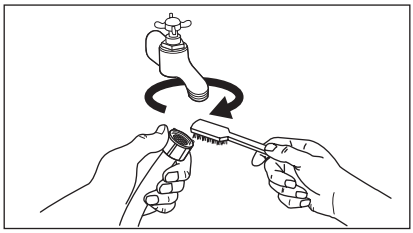

4. Remove the inlet hose behind the appliance.
5. Clean the filter in the valve with a stiff brush or a towel.

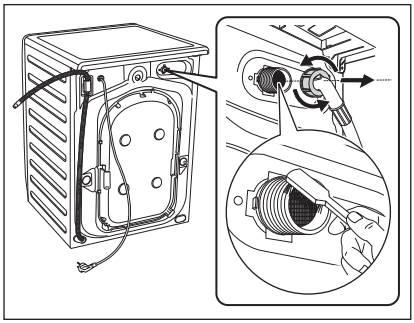

6. Install again the inlet hose. Make sure that the couplings are tight to prevent leakages.

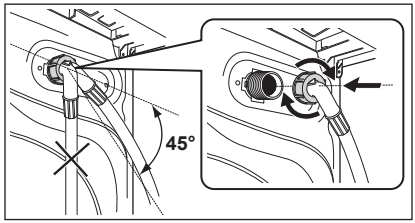

7. Open the water tap.

8.9 The Dangers Of Freezing

If the machine is exposed to temperatures below 0°C, certain precautions should be taken.

Do this procedure also when you want to do the emergency drain.

Disconnect the mains plug from the mains socket.

1. Turn off the water tap.
2. Unscrew the inlet hose.
3. Remove the drain hose from the rear support and unhook it from sink or spigot.

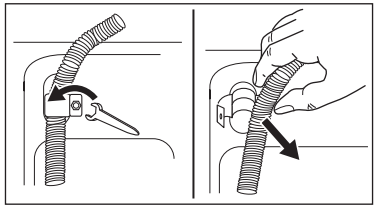

4. Put the ends of the drain and inlet hose in a container. Let the water flow out of the hoses.
5. When no more water flows, install the inlet hose and the drain hose again.

Make sure that the temperature is more than 0 °C before you use the appliance again.

The manufacturer is not responsible for damages caused by low temperatures.

9. TROUBLESHOOTING

Certain problems are due to lack of simple maintenance or oversights, which can be solved easily without calling out an engineer. Before contacting your local Service Centre, please carry out the checks listed below. During machine operation it is possible that the red Start/Pause pilot light flashes to indicate that the machine is not working. Once the problem has been eliminated, press the Start/Pause touchpad to restart the program. If after all checks, the problem persists, contact your local Service Centre.

Malfunction	Possible cause	Solution
The washing machine does not start:	• The door has not been closed. (Error code: E40)	• Close the door firmly.
	• The plug is not properly inserted in the power socket.	• Insert the plug into the power socket.
	• There is no power at the socket.	• Please check your domestic electrical installation.
	• The Start/Pause touchpad has not been pressed.	• Press the Start/Pause touchpad.
	• The “Delay End” has been selected.	• If the laundry are to be washed immediately, cancel the “Delay End”.
	• The main supply is unstable. (If EH0 appears in the display.)	• Wait until the main supply is stable and the appliance automatically starts operating.
The machine does not fill the water:	• The water tap is closed. (Error code: E 10)	• Open the water tap.
	• The inlet hose is squashed or kinked. (Error code: E 10)	• Check the inlet hose connection.
	• The filter in the inlet hose is blocked. (Error code: E 10)	• Clean the water inlet hose filter.
	• The door is not properly closed. (Error code: E40)	• Close the door firmly.
The machine fills then empties immediately:	• The end of the drain hose is too low. (Error code: E 10)	• Refer to relevant paragraph in “water drainage” section.
The machine does not empty and/or does not spin:	• The drain hose is squashed or kinked. (Error code: E20)	• Check the drain hose connection.
	• The drain pump is clogged. (Error code: E20)	• Please call Service Center.
	• The option “Rinse Hold” or “No Spin” has been selected.	• Press Start/Pause to drain the water. (see page 17) • Slelect spin program.
	• The laundry is not evenly distributed in the drum.	• Pause the machine and redistribute laundry manually.

Malfunction	Possible cause	Solution
There is water on the floor:	• Too much detergent or unsuitable detergent (creates too much foam) has been used.	• Reduce the detergent quantity or use another one.
	• Check whether there are any leaks from one of the inlet hose fittings. It is not always easy to see this as the water runs down the hose; check to see if it is damp.	• Check the water inlet hose connection.
	• The drain hose is damaged.	• Change it with a new one.
Unsatisfactory washing results:	• Too little detergent or unsuitable detergent has been used.	• Increase the detergent quantity or use another one.
	• Stubborn stains have not been treated prior to washing.	• Use commercial products to treat the stubborn stains.
	• The correct temperature was not selected.	• Check if you have selected the correct temperature.
	• Excessive laundry load.	• Reduce load.
The door will not open:	• The program is still running.	• Wait until the end of washing cycle.
	• There is water in the drum.	• Select “Drain & Spin” option to empty out the water.
	• In case of power failed, the door cannot be open.	• Please wait until the power resume. But, if you really need to open it, please call Service Center.
The machine vibrates or is noisy:	• The transit bolts and packing have not been removed.	• Check the correct installation of the appliance.
	• The support feet have not been adjusted.	• Check the correct levelling of the appliance.
	• The laundry is not evenly distributed in the drum.	• Pause the machine and redistribute laundry manually.
	• There is very little laundry in the drum.	• Load more laundry.
	• Unstable floors eg. wooden floors.	• Refer to relevant paragraph in “Positioning” section.
Cycle time longer than displayed:	• Detergent over dose.	• Reduce the detergent quantity or use another one.
	• Machine unbalance.	• Redistribute laundry manually in the drum and start the spin phase again. Refer to relevant paragraph in “Positioning” section.

Malfunction	Possible cause	Solution
Spinning starts late or the machine does not spin:	• The electronic unbalance detection device has cut in because the laundry is not evenly distributed in the drum. The laundry is redistributed by reverse rotation of the drum. This may happen several times before the unbalance disappears and normal spinning can resume. If, after 10 minutes, the laundry is still not evenly distributed in the drum, the machine will not spin. In this case, redistribute the load manually and select the spin program.	• Pause the machine and redistribute laundry manually.
The machine makes an unusual noise:	• Machine not installed properly.	• Make sure the levelling of the appliance is correct. Refer to “Installation”.
	• Transit bolts or packaging not removed.	• Make sure that the packaging and/or the transit bolts are removed. Refer to “Installation”.
	• The load may be too small.	• Add more laundry in the drum.
No water is visible in the drum:	• Machines based on modern technology operate very economically using very little water without affecting performance.	

If you are unable to identify or solve the problem, contact our service centre.

Before telephoning, make a note of the model, serial number and purchase date of your machine: the Service Centre will require this information.

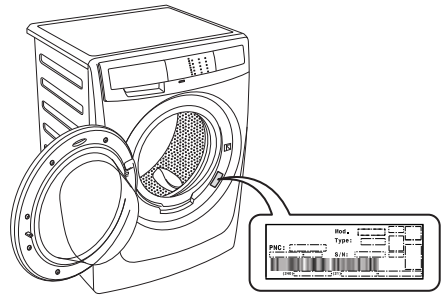

10. TECHNICAL DATA

Dimensions (H x W x D)				85 x 60 x 56.8 cm
Power supply (Voltage / Frequency)				220-240 V / 50 Hz (For PHILIPPINES: 220 V / 60 Hz)
Total power absorbed				2000 W (For PHILIPPINES: 1700 W)
Minimum fuse protection				10 A
Water supply pressure (Maximum / Minimum)				0.8 MPa / 0.05 MPa
Maximum dry clothes capacity	Program:	Model EWF12843, EWF10843:	Model EWF85743:	Model EWF80743:
	Cottons	8 Kg	7.5 Kg	7.0 Kg
	Mixed	4 Kg	3.5 Kg	3.5 Kg
	Quick 20	1.5 Kg	1 Kg	1 Kg
	Bedding	4 Kg	3.5 Kg	3.5 Kg
	Delicates	4 Kg	3.5 Kg	3.5 Kg
	Wool/Handwash	2.5 Kg	2 Kg	2 Kg
	Baby Wear	4 Kg	3.5 Kg	3.5 Kg
	Energy Saving	8 Kg	7.5 Kg	7.0 Kg
Spin speed (Maximum / Minimum)	Model: EWF12843 = 1200 rpm / 800 rpm Model: EWF10843 = 1000 rpm / 600 rpm Model: EWF85743, EWF80743 = 850 rpm / 400 rpm			

11. INSTALLATION

11.1 Unpacking

CAUTION!

All transit bolts and packing must be removed before using the appliance.

You are advised to keep all transit devices so that they can be refitted if the machine ever has to be transported again.

1. Cut and remove four cut out straps as shown.

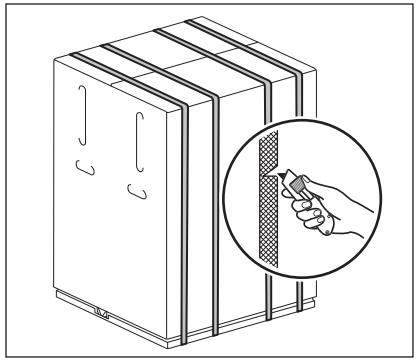

2. Open top flaps and remove internal foam inserts as shown on picture.

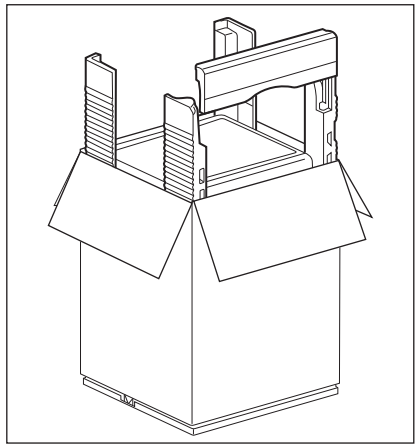

3. Remove the carton box and plastic bag which cover the machineas as indicated on picture.

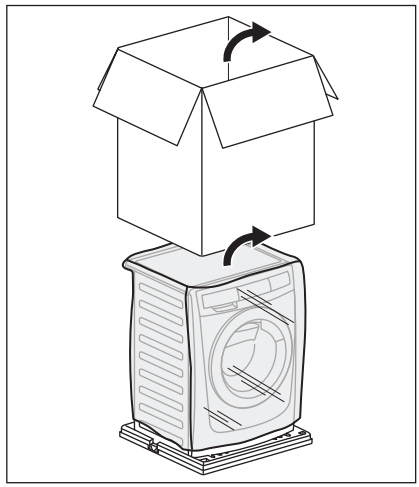

4. Open the door. Remove all the items from the drum.

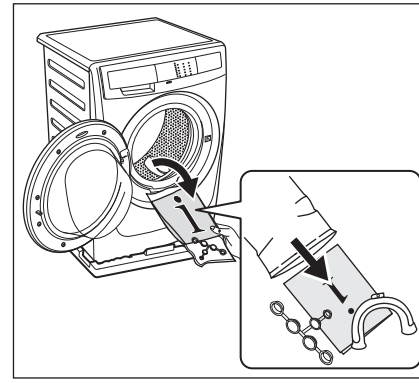

5. Put one of the polystyrene packaging elements on the floor behind the appliance. Carefully put down the appliance with the rear side on it. Make sure not to damage the hoses.

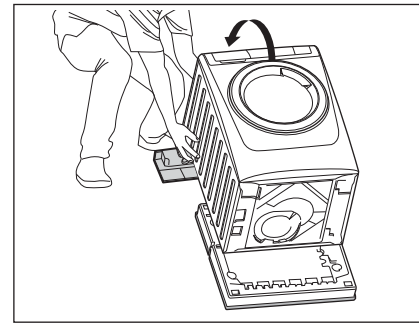

6. Remove the polystyrene base.

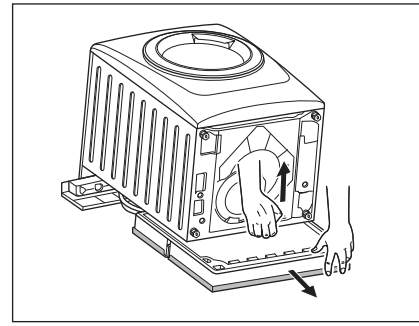

7. Pull up the appliance in vertical position.
8. Remove the power supply cable and the drain and inlet hoses from the hose holders (A) on the rear of the appliance.

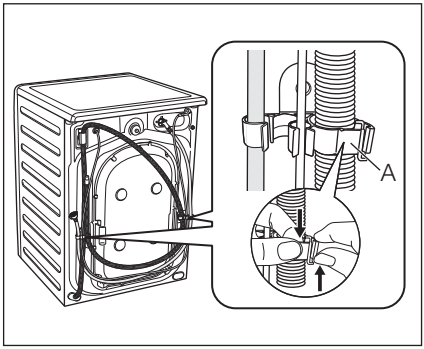

9. Remove the three bolts.
10. Pull out the plastic spacers.

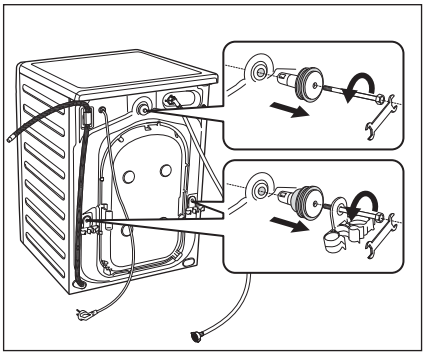

11. Put the plastic caps in the holes. You can find these caps in the user manual bag.

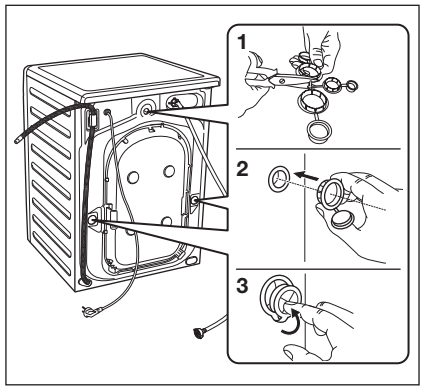

11.2 Positioning

IMPORTANT

It is important that your washing machine stands firm and level on the floor to ensure correct operation.

The appliance must not be installed behind a lockable door, a sliding door or a door with a hinge on the opposite side so that the washing machine door is restricted.

Use a spirit level on the top and side of the washing machine to check the levels.

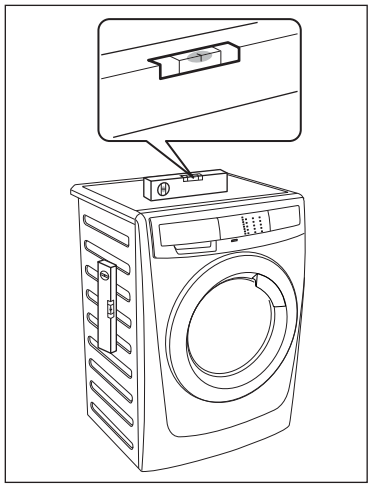

If you do not have a spirit level, as a guide use the edge of a door frame, cupboard or bench to check that the washing machine is level.

Loosen or tighten the feet to adjust the level. A correct adjustment of the appliance level prevents the vibration, noise and the movement of the appliance when in operation.

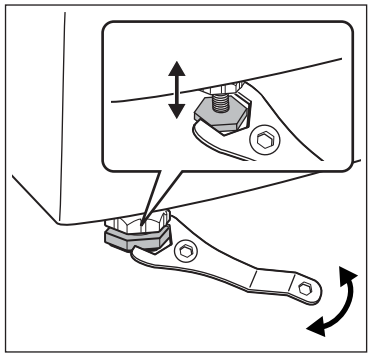

When the washing machine is levelled, try to rock it from corner to corner. If it does rock, adjust the legs again until it is levelled and does not rock.

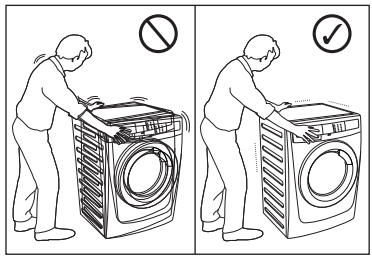

Never place cardboard, wood or similar materials under the machine to compensate for any unevenness in the floor.

Install the machine on a flat hard floor. Make sure that air circulation around the machine is not impeded by carpets, rugs etc.

Check that the machine does not touch the wall or cupboard units.

11.3 Water Inlet

Connect the water inlet hose to a tap with 3/4" BSP thread.

Use the hose supplied with the washing machine. DO NOT USE OLD HOSES.

The other end of the inlet hose which connects to the machine can be turned in any direction.

Simply loosen the fitting, rotate the hose and retighten the fitting, making sure there are no water leaks.

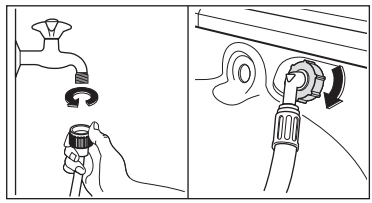

The inlet hose must not be lengthened. If it is too short and you do not wish to move the tap, you will have to purchase a new, longer hose specially designed for this type of use.

11.4 Water Drainage

The end of the drain hose can be positioned in three ways:

- Hooked over the edge of a sink using the plastic hose guide supplied with the machine.

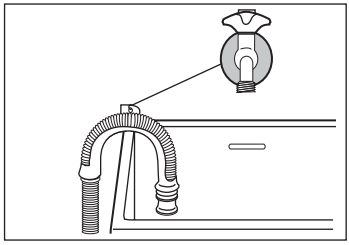

In this case, make sure the end cannot come unhooked when the machine is emptying.

This could be done by tying it to the tap with a piece of string or attaching it to the wall.

- In a sink drain pipe branch. This branch must be above the trap so that the bend is at least 60 cm above the ground.
- Directly into a drain pipe at a height of no less than 60 cm and no more than 90 cm. The end of the drain hose must always be ventilated, i.e. the inside diameter of the drain pipe must be larger than the outside diameter of the drain hose.

The drain hose must not be kinked. Run it along the floor; only the part near the drainage point must be raised.

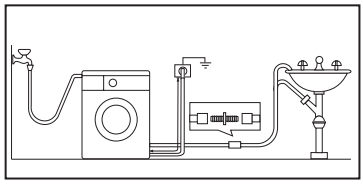

For correct functioning of the machine the drain hose must remain hooked on the proper support piece situated on the top part of back side of the appliance.

11.5 Electrical Connection

This machine is designed to operate on a 220-240 V, single-phase, 50 Hz (220 V / 60 Hz for PHILIPPINES) supply.

Please check rated power supply condition that is mentioned on the Rating Label before you connect to the power supply.

“An incorrect power supply may void your warranty.”

Check that your domestic electrical installation can take the maximum load required (2.0 kW or 1.7 kW for PHILIPPINES), also taking into account any other appliances in use.

Connect the machine to an earthed socket outlet.

The manufacturer declines any responsibility for damage or injury through failure to comply with the above safety precaution.

If the supply cord is damaged, should the appliance power supply cable need to be replaced, this shall be carried out by our Service Centre.

When the appliance is installed the power supply cable must be easily accessible.

If this appliance is supplied from a cord extension set or electrical portable outlet device, the cord extension set or electrical portable device must be positioned so that it is not subject to splashing or ingress of moisture.

12. ENVIRONMENT CONCERNS

12.1 Packaging Materials

The materials marked with the symbol are recyclable.

>PE<=polyethylene
>PS<=polystyrene
>PP<=polypropylene

This means that they can be recycled by disposing of them properly in appropriate collection containers.

12.2 Old Machine

Use authorised disposal sites for your old appliance. Help to keep your country tidy!

The symbol on the product or on its packaging indicates that this product may not be treated as household waste. Instead it shall be handed over to the applicable collection point for the recycling of electrical and electronic equipment.

By ensuring this product is disposed of correctly, you will help prevent potential negative consequences for the environment and human health, which could otherwise be caused by inappropriate waste handling of this product.

For more detailed information about recycling of this product, please contact your local city office, your household waste disposal service or the shop where you purchased the product.

12.3 Ecological Hints

To save water, energy and to help protect the environment, we recommend that you follow these tips:

- Normally soiled laundry may be washed without prewashing in order to save detergent, water and time (the environment is protected too!).
- The machine works more economically if it is fully loaded.
- With adequate pre-treatment, stains and limited soiling can be removed; the laundry can then be washed at a lower temperature.
- Measure out detergent according to the water hardness, the degree of soiling and the quantity of laundry being washed.

KANDUNGAN

1 MAKLUMAT KESELAMATAN 35
2 HURAIAN PRODUK 38
3 PANEL KAWALAN 39
4 SEBELUM PENGGUNAAN YANG PERTAMA 44
5 PENGGUNAAN HARIAN 45
6 PETUA MEMBASUH 50
7 SIMBOL KOD BASUH ANTARABANGSA 53
8 PENJAGAAN DAN PEMBERSIHAN 54
9 PENYELESAIAN MASALAH 57
10 DATA TEKNIKAL 60
11 PEMASANGAN 61
12 KEPRIHATINAN ALAM SEKITAR 66

KAMI MEMIKIRKAN TENTANG DIRI ANDA

Terima kasih kerana membeli perkakas Electrolux. Anda telah memilih produk yang membawa bersamanya pengalaman profesional dan inovasi yang telah sudah berkembang sejak berdekad-dekad lamanya. Pintar dan bergaya, ia telah direka bentuk dengan memikirkan tentang diri anda. Maka, setiap kali anda menggunakannya, anda boleh berasa yakin mengetahui bahawa anda akan memperoleh hasil yang hebat setiap kali.
Selamat datang ke Electrolux.

layari laman web kami untuk:



Dapatkan nasihat penggunaan, risalah, penyelesai masalah, maklumat servis:
www.electrolux.com

PENJAGAAN DAN PERKHIDMATAN PELANGGAN

Kami mengesyorkan penggunaan bahagian ganti tulen.Semasa menghubungi Servis, pastikan bahawa anda telah menyediakan data yang berikut. Maklumatnya boleh didapati pada plat label. Model, PNC, Nombor Siri.

 Amaran / Maklumat Awas-Keselamatan.

 Maklumat dan petua umum.

 Maklumat alam sekitar.

Tertakluk pada perubahan tanpa notis.

1. ⚠ MAKLUMAT KESELAMATAN

SYARAT-SYARAT PENGGUNAAN

Perkakas ini dimaksudkan untuk digunakan dalam rumah tangga dan aplikasi yang serupa seperti:

- Rumah ladang
- Oleh klien di apartmen, pangsapuri percutian dan persekitaran penginapan.

Demi kepentingan kesela,atan anda dan untuk memastikan penggunaan yang betul, sebelum memasang dan perkara pertama untuk menggunakan mesin ini, baca panduan pengguna ini dengan berhati-hati, termasuklah petua dan amaran.

Untuk mengelakkan kesilapan dan kemalangan yang tidak sepatutnya, adalah peting untuk memastikan bahawa semua orang yang menggunakan mesin ini memahami cara pengendalian dan ciri-ciri keselamatannya.

Simpan arahan ini dan pastikan ia tetap barada bersama mesin ini jika la dipindahkan atau dljual, supaya semua orang yang menggunakan alat ini di sepanjang hayatnya akan mendapat maklumat yang betul mengenai penggunaan dan keselamatan alat ini.

1.1 KESELAMATAN AM



Adalah merbahaya untuk mengubah spesifikasi atau cuba mengubah suai produk ini dalam apa-apa cara sekali pun.



Semasa program basuh bersuhu tinggi, kaca pintu boleh menjadi panas. Jangan sentuh !



Pastikan haiwan peliharaan tidak memanjat masuk ke dalam dram. Untuk mengelakkan perkara ini, sila periksa dalam dram sebelum menggunakan perkakas.



Objek seperti duit syiling, pin, paku, skru, batu atau apa-apa benda keras dan tajam boleh menyebabkan kerosakan yang serius dan tidak boleh dimasukkan ke dalam mesin.

Basuh item kecil seperti sarung kaki, les, tali pinggang boleh basuh dll dalam beg basuh atau sarung bantal kerana item seperti ini boleh termasuk ke dalam ruang antara tab dan dram dalaman.



Hanya gunakan kuantiti pelembut pakaian dan detergen yang disarankan. Kerosakan kepada fabrik atau peralatan boleh berlaku jika anda terlebih muatkan. Rujuk cadangan kuantiti daripada pengilang.



Alat ini tidak ditulukan untuk penggunaan orang (termasuk kanak-kanak) yang kurang upaya fizikal,sensitiviti deria atau mental, atau kurang pengalamandan pengetahuan, melainkan mereka telah diberi penyeliaan atau arahan mengenai penggunaan alat ini oleh orang yang bertanggung-jawab ke atas keselamatan mereka.



Jangan gunakan mesin pembasuh untuk membasuh barang dengan tetulang, barang tanpa jahit tepi atau terkoyak.



Sentiasa cabut keluar plag perkakas dan matikan bekalan air selepas digunakan, dibersihkan dan diselenggarakan.



Anda dilarang untuk memperbaiki mesin ini sendiri, walau dalam apa keadaan sekali pun. Kerja-kerja pembaikan yang dijalankan oleh orang yang tidak berpengalaman mungkin menyebabkan kecederaan atau malfungsi yang serius. Hubungi Pusat Servis setempat anda.

1.2 PEMASANGAN



Perkakas ini berat. Hendaklah berjaga-jaga semasa memindahkannya.



Semasa perkakas dikeluarkan daripada bungkusannya, periksa untuk pastikan tiada kerosakan. Jika berasa ragu, jangan gunakannya dan hubungilah Pusat Servis.



Setelah memasang perkakas ini, periksa bahawa ia tidak berdiri di atas hos saluran masuk dan saluran keluar, dan permukaan kerja tidak menekan kabel bekalan elektrik pada dinding.



Jika mesin terletak di atas lantai berkarpet, sila laraskan kaki untuk membenarkan udara beredar dengan bebas.



Semua bolt pengangkutan dan bahan pembungkusan mesti dikeluarkan sebelum penggunaan. Kerosakan serius boleh berlaku kepada produk dan kepada harta jika tidak mematuhi langkan ini. Lihat bahagian yang relevan dalam manual pengguna ini.



Sentiasa pastikan, bahawa tiada kebocoran air daripada hos dan sambungannya selepas pemasangan.



Sebarang kerja paip untuk memasang perkakas ini harus dilakukan oleh tukang paip berkelayakan.



Sebarang kerja elektrik untuk memasang perkakas ini harus dilakukan oleh tukang elektrik berkelayakan.

1.3 PENGGUNAAN



Perkakas ini direka bentuk untuk kegunaan rumah. Jangan gunakannya untuk tujuan selain daripada yang dimaksudkan.



Basuh fabrik yang ditujukan untuk dibasuh dengan mesin sahaja. Arahan di label pakaian hendaklah dipatuhi.



Jangan memuatkan perkakas secara berlebihan. Lihat bahagian yang relevan dalam manual pengguna ini.



Sebelum membasuh, pastikan semua poket dikosongkan dan butang serta zip diketatkan. Elakkan daripada membasuh pakaian berbulu atau koyak dan cuci kotoran seperti cat, dakwat, karat dan kesan rumput sebelum pembasuhan. Coli berwayar bawah TIDAK boleh dibasuh dengan mesin.



Pakaian yang telah tercemar dengan produk petrol mudah meruap tidak boleh dibasuh dengan mesin. Jika cecair pembersihan mudah meruap digunakan, berhati-hati untuk memastikan bahawa cecair tersebut ditanggalkan daripada pakaian sebelum memasukkannya ke dalam mesin.



Jangan tarik kabel bekalan kuasa untuk mencabut palam daripada soket; sentiasa pegang, palam dan cabut.



Jangan gunakan mesin basuh jika kabel bekalan kuasa, panel kawalan, permukaan kerja atau tapak mesin rosak supaya bahagian dalam mesin basuh tersebut boleh diakseskan.

1.4 KESELAMATAN KANAKKANAK



Mesin basuh ini bukan bertujuan untuk digunakan oleh kanak-kanak kecil atau orang yang uzur tanpa penyeliaan.



Kanak-kanak hendaklah diselia untuk memastikan mereka tidak bermain dengan perkakas tersebut.



Komponen pembungkusan (cth. lapik plastik, polistirena) boleh membahayakan kanak-kanak - awas sesak nafas! Jauhkan daripada capaian kanak-kanak.



Simpan semua detergen di tempat yang selamat dan jauh daripada capaian kanak-kanak.



Pastikan kanak-kanak atau haiwan peliharaan tidak memanjat masuk ke dalam dram.



Mesin basuh ini disediakan dengan fungsi keselamatan kanak-kanak ( ) untuk menghindari kanak-kanak daripada tertukar program basuh dengan tidak sengaja. (Lihat halaman 42)

2. HURAIAN PRODUK

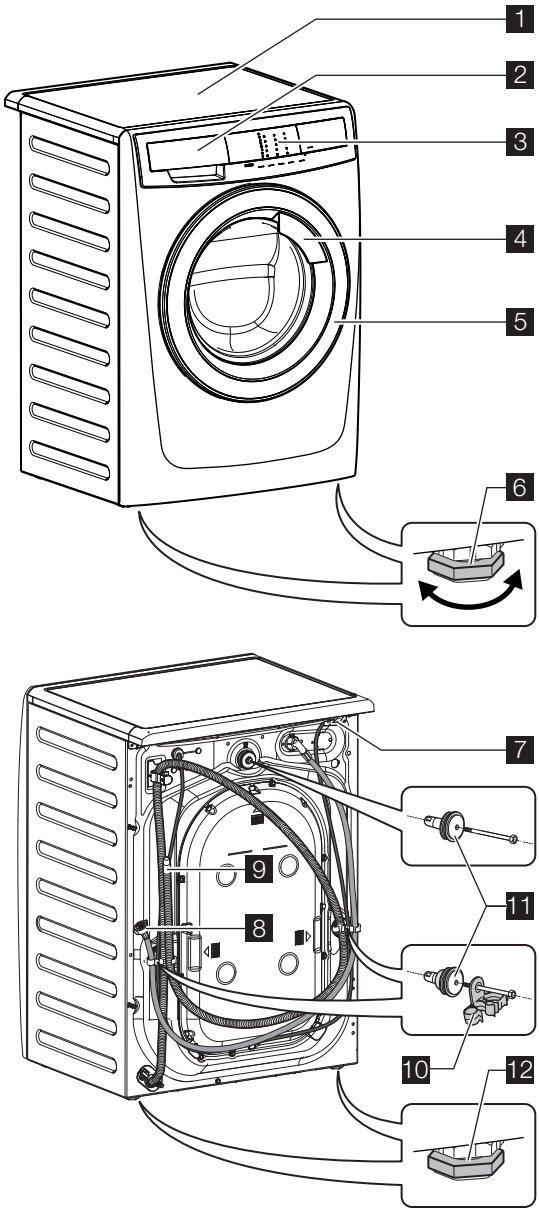

1 Meja kerja
2 Tempat Letak Detergen/ Pelembut Fabrik
3 Panel Kawalan
4 Pemegang Pintu
5 Pintu

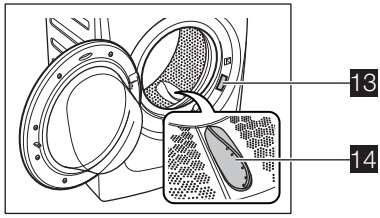

6 Pelaras Kaki (Hadapan)
7 Kabel Wayar Utama
8 Hos Saliran Air Masuk
9 Saliran Air keluar
10 Pemegang Hos (2pcs)
11 Bolt Pangangkutan (3pcs)
12 Kaki Belakang (Tetap)
13 Plat Label
14 Pengangkat Bentuk Dedaun

AKSESORI

- **Penutup plastik**



Untuk menutup lubang pada bahagian sisi kabinet selepas pembuangan bolt pengangkutan.

- **Panduan hos plastik**

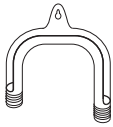

Untuk menyambung hos aliran kepada pinggir sinki.

***** Mesin basuh ini direka dengan saluran air keluar yang akan membuang sisa lin secara automatik dan tidak memerlukan pembersihan penapis lin dengan kerap. **Jikalau anda ingin membersihkan penapis itu, sila hubungi talian khidmat pelanggan tempatan anda.**

3. PANEL KAWALAN

3.1 Panel Kawalan Penerangan

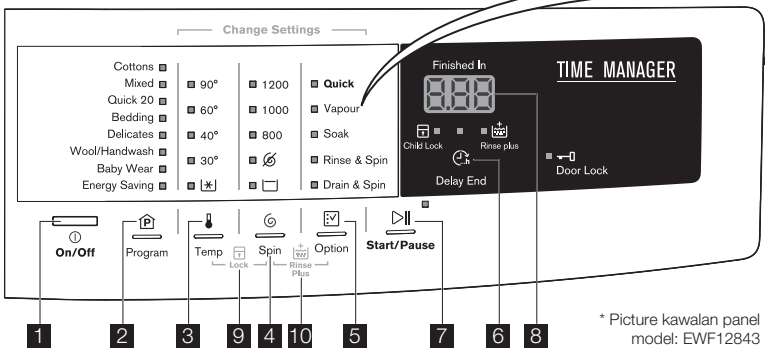

* Picture kawalan panel model: EWF12843

NOTA:

Untuk model EWF80743, pilihan ini digantikan dengan program "**Easy Iron**" (Mudah Seterika).

- **Quick**
- Easy Iron
- Soak
- Rinse & Spin
- Drain & Spin

1 Butang On/Off (⏻)

Suis On/Off (Hidup/Mati) digunakan untuk menghidupkan dan mematikan mesin basuh anda.

2 Pad Sentuh Program (Ⓟ)

Tekan touchpad ini untuk memilih program basuh. Penunjuk program yang berkaitan akan menyala. (Lihat halaman 43-44)

3 Pad Sentuh Laras Suhu (🌡)

Tekan pad sentuh ini berulang kali untuk meningkatkan atau mengurangkan suhu, jika ingin pakaian dicuci pada suhu yang lain daripada yang diusulkan oleh mesin basuh (simbol " ✱ " sepadan dengan cucian sejuk). Lampu yang berkenaan akan menyala.

Suhu berlainan boleh digabungkan yang bergantung pada program yang dipilih.

Semasa pembasuhan dengan suhu yang tinggi, wap air mungkin keluar dari petak dispenser detergen. Ini adalah biasa dan tidak perlu dibimbangkan.

4 Pad Sentuh Pilihan Kelajuan Putaran (🌀)

Tekan pad sentuh ini berulang kali untuk meningkatkan atau mengurangkan kelajuan putaran, jika anda ingin pakaian dicuci pada suhu yang lain daripada yang diusulkan oleh mesin pembasuh dan pengering. Lampu yang berkenaan akan menyala.

Kelajuan Putaran berlainan boleh digabungkan yang bergantung pada program yang dipilih.

🌀 Tiada Putaran

Tiada opsyen putar yang menyingkirkan semua fasa putaran dan menambah bilangan bilasan, menambah 3 bilasan untuk Contons program dan 1 bilas untuk satu lagi program.

▭ Tunda Bilasan

Dengan memilih opsyen ini, air bilasan terakhir tidak dikosongkan dan dram berputar dengan kerap untuk mengelakkan kain basuhan daripada berkedut. Pintu masih dikunci untuk menandakan air mesti disalirkan semuanya.

Pintu akan tetap dikunci dengan air di dalam dram. Untuk mengalirkan air rujuk perenggan yang berkenaan di muka surat 49.

5 Pad Sentuh Pilihan (⊡)

Tekan touchpad pilihan, jika ingin pakaian dicuci dengan fungsi khas. Lampu yang berkenaan akan menyala.

Fungsi berlainan boleh digabungkan yang bergantung pada program yang dipilih.

- **Quick (Cepat)**
  Dengan opsyen ini anda boleh mengurangkan tempoh program. Gunakan opsyen ini bagi item dengan sedikit kotoran atau item untuk disegarkan semula.

Opsyen ini akan mengurangkan masa berfungsi dan bilangan bilasan.

Sekiranya anda perlu menambah lagi fasa bilasan, tekan " " + " " pada masa yang sama untuk menambah opsyen "Tambah Bilas" ("Rinse Plus"). (lihat halaman 42)

- **Vapour (Wap)** (Untuk model: EWF85743, EWF10843, EWF12843)
  Pilih opsyen ini untuk menambah kira-kira 30-45 minit putaran di dalam wap semasa kitaran basuh. Wap membantu membuka gentian fabrik untuk membolehkan bahan perapi pakaian menanggalkan kotoran yang degil. Penunjuk opsyen ini akan menyala.

NOTA:

- Wap mungkin tidak kelihatan di dalam dram semasa kitaran basuh wap. Wap akan membentuk di bawah dram dan dibiarkan meningkat secara semula jadi ke dalam pakaian.
- Wap mungkin tiada semasa keseluruhan kitaran basuh wap.
- Fungsi wap adalah lebih separuh penuh cekap dengan muatan.
- Di penghujung kitaran wap pakaian akan menjadi lebih hangat, lembut dan tertanggal dari dram.
- Jika opsyen wap dipilih, suhu bilas akan naik.
- Semasa kitaran wap anda mungkin melihat wap keluar dari hos saliran mesin basuh, ini adalah biasa dan tidak perlu berasa cemas.

- **Easy Iron (Mudah Seterika)**
  (Untuk model: EWF80743)
  Apabila butang ini dipilih cucian akan dibasuh dan diputar dengan perlahan untuk mengurangkan daripada kerenyukan. Cara ini memudahkan anda untuk menyeterikanya.

- **Soak (Rendam)**
  Opsyen ini membolehkan anda merendam pakaian yang sangat kotor dan item dengan kesan yang bertanda pada permulaan basuhan sebelum fasa basuhan utama.
  Opsyen ini akan meningkatkan tempoh masa program yang dipilih selama kira-kira 50 minit. Dan gunakan air lebih banyak daripada cucian biasa. Proses adalah seperti berikut.

(1) Mengisi air dan pergerakan tab Cucian (Ambil masa kira-kira 20 min)

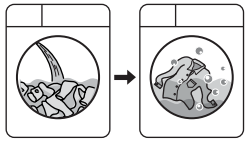

Selepas menekan butang Start/ Pause mesin akan mula mengisi air ke dalam tab cucian, dimana ia akan mula berputar dengan perlahan untuk melarutkan bahan pencuci dan menyebarkan bahan pencuci ke atas pakaian dengan sama rata.

(2) Merendam
(Ambil masa kira-kira 30 min.)

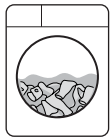

Mesin akan memasuki proses rendaman. Tab cucian akan berhenti dan berputar sekali-sekala untuk menyebarkan semula bahan pencuci ke atas pakaian.

(3) Setelah proses rendaman selesai
Mesin akan memeriksa paras air lagi dan akan memulakan program yang dipilih dan meneruskan ***dengan menggunakan air rendaman yang sama.***

Jika anda ***tidak mahu*** menggunakan air rendaman tersebut bagi mencuci pakaian, sila ikuti langkah- langkah seperti dibawah:

1. Tekan Start/Pause untuk menghentikan mesin basuh. Kemudian tekan ON/OFF untuk mematikan mesin.
2. Tekan ON/OFF lagi untuk memulakan mesin, tambah bahan pencuci, dan pilih program pilihan anda Tekan Start/Pause lagi untuk memulakan program yang dipilih. Peranti akan mengesan dan membuang keluar air di dalam tangki secara automatik dan mengisi air sekali lagi untuk digunakan untuk mencuci.

Sebarang suhu boleh dipilih tetapi air SEJUK ( ) disyorkan dengan kitaran ini kerana air yang lebih panas boleh menyebabkan sedikit kesan yang bertanda.

Gunakan jumlah detergen yang disyorkan untuk kitaran basuhan biasa. Jika mahu, gunakan peluntur atau agen rendaman yang selamat untuk fabrik dengan menuangnya ke dalam ruang detergen.

- **Rinse & Spin (Bilas & Putar)**

  Dengan pilihan ini anda boleh melakukan hanya bilasan terakhir program basuh yang dipilih.

  Jika anda juga menetapkan fungsi Tambah Bilas ( ), perkakas menambah dua bilasan.

  Jika anda juga menetapkan “No Spin ” pilihan, perkakas hanya bilas.

- **Drain & Spin (Salir & Putaran)**

  Gunakan pilihan ini untuk pakaian sangat basah untuk membuang air dan putaran.

  Jika anda juga menetapkan “No Spin ” pilihan, perkakas hanya bilas.

6 Pad Sentuh Tunda Akhir ( )

Sebelum anda memulakan program, opsyen ini membolehkan anda menentukan masa tamat program basuhan daripada minimum 3 jam hingga maksimum 20 jam.

NOTA:

Jika tempoh program lebih lama daripada 3 jam, opsyen Tunda Akhir (Delay End) minimum bermula daripada 4 jam.

Tekan pad sentuh Tunda Akhir (Delay End) untuk memilih masa tamat seperti yang anda ingini. Paparan menunjukkan bilangan jam dan penunjuk di atas pad sentuh menyala. Opsyen ini mesti dipilih selepas memilih program basuhan dan sebelum menekan pad sentuh “Start/Pause”.

Sebagai contoh, jika tempoh program bagi program yang anda pilih ialah 3.20 jam dan anda menetapkan masa “Tunda Akhir” (“Delay End”) kepada 6 jam. Ini bermakna program basuhan anda akan tamat dalam masa 6 jam. (Lihat diagram di bawah)

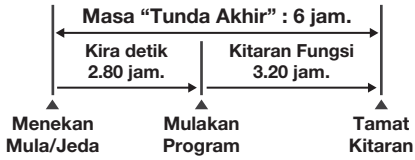

Selepas memilih masa Tunda Akhir (Delay End), tekan pad sentuh Mula/Jeda (Start/Pause) untuk memulakan program. Kemudian mesin akan mengira detik dan mengemaskinikan masa pada paparan setiap jam sehingga ia mencapai titik permulaan kitaran basuhan. Sekiranya anda mengubah atau membatalkan opsyen Tunda Akhir selepas memulakan program, ikuti langkah-langkah di bawah:

- tetapkan mesin basuh kepada JEDA dengan menekan pad sentuh;
- nyahpilih opsyen ini dengan menekan sekali pada Delay End;
- tekan “Start/Pause” untuk memulakan program.

7 Pad Sentuh Mula/Jeda ( )

Untuk memulakan program yang dipilih, tekan “Mula/Jeda”. Untuk mengganggu program yang sedang berjalan, tekan “Mula/Jeda” untuk menghentikan sementara mesin, Mula/Jeda lampu berkelip. Untuk memulakan semula program daripada titik di mana ia dihentikan, tekan “Mula/Jeda” sekali lagi, Mula/Jeda berhenti lampu flash.

8 PAPARAN

Paparan menunjukkan maklumat berikut:

Anggaran masa program yang dipilih



Selepas memilih satu program, anggaran masa akan dipaparkan dalam jam dan minit (sebagai contoh 3.01).

Masa anggaran dikira secara automatik pada asas muatan maksimum yang disarankan untuk setiap jenis fabrik.

Selepas program dimulakan, masa yang tinggal dikemas kini pada setiap minit.

Akhir Program



Apabila program selesai " 0 " sifar akan mula berkelip.

Kod Penggera



Jika berlaku masalah pengendalian, beberapa kod penggera boleh dipaparkan, contohnya " E20 " (lihat "PENYELESAIAN MASALAH").

Pemilihan Pilihan Tidak Betul



Jika satu pilihan yang tidak serasi dengan program cucian yang telah ditetapkan dipilih, paparan akan menunjukkan ini " Err " dan berkelip dengan 3 bunyi bip pendek berturutan.

9 Ciri Keselamatan Kanak-kanak

Perkakas anda disediakan dengan KUNCI KESELAMATAN KANAK-KANAK yang membenarkan anda untuk meninggalkan perkakas tidak dijaga dengan pintu ditutup tanpa perlu risau kanak-kanak mungkin tercedera atau menyebabkan kerosakan kepada perkakas.

Tetapkan pilihan ini selepas menekan Mula/Jeda touchpad.

Menetapkan opsyen Kunci Kanak-kanak:

- Untuk mengaktifkan fungsi ini, tekan pad sentuh " " dan " " pada masa yang sama sehingga LED di " " menyala.

  Yang touchpads terkunci (kecuali butang "On/Off").

- Untuk menyahaktifkan akhbar ini 2 touchpad pada masa yang sama sehingga LED di " " padam.

  Opsyen ini berfungsi walaupun selepas perkakasan dimatikan.

10 Pad Sentuh Bilas Tambahan ( )

Pilih opsyen ini untuk menambah 2 bilasan pada program.

Peggunaan pilihan ini disyorkan untuk orang yang alah kepada bahan sisa cucian dan di kawasan yang airnya amat lembut.

Opsyen ini tetap didayakan walaupun selepas perkakas dimatikan.

Untuk menetapkan " " pilihan:

- Untuk mengaktifkan fungsi ini, tekan pad sentuh " " dan " " pada masa yang sama sehingga LED di " " menyala.
- Untuk menyahaktifkan akhbar ini 2 touchpad pada masa yang sama sehingga LED di " " padam.

  Opsyen ini berfungsi walaupun selepas perkakasan dimatikan.

3.2 Membolehkan/Melumpuhkan Buzzer Bunyi

Bunyi isyarat beroperasi apabila:

- Program selesai.
- Perkakas mengalami kerosakan.

Mod ini membolehkan anda untuk sama ada mendayakan atau menyahdayakan Buzzer Bunyi (3 bip setiap 20 saat) pada akhir cucian mesin. Sebagai satu contoh, anda mungkin mahu menyahdayakan bunyi bip ini apabila anda memulakan cucian sebelum masuk tidur, jadi apabila cucian telah selesai, bunyi tidak akan mengganggu anda sepanjang malam.

Untuk menukar "Buzzer Bunyi" pilihan, teruskan seperti berikut:

- Jika anda ingin menyahdaya bunyi isyarat (kecuali sekiranya perkakas malfungsi), tekan " " dan pad sentuh " " pada masa yang sama selama 3 saat, dan dengarkan bunyi "BIP, BIP".
- Untuk kembali ke konfigurasi asal tekan 2 pad sentuh ini pada masa yang sama selama 3 saat, dan dengar bunyi "BIP".

3.3 Program + Pilihan Opsyen

Program; Suhu.	Program Penerangan (jenis beban dan tahap kotoran)	Berat Maksimum Beban (Model: Max. kg)	Kelajuan Maksimum Putaran (Model: Max. RPM)	Pilihan boleh digabungkan									
				No Spin	Rinse Hold	Quick	Vapour [1] (Models: EWF85743, EWF10843, EWF12843)	Easy Iron (Models: EWF80743)	Soak	Rinse & Spin	Drain & Spin	Delay End	Rinse +
Cottons; (Kapas) Air sejuk (⁎) hingga 90 °C	Kapas putih dan berwarna dengan banyak kotoran.	EWF10843, EWF12843: 8 kg EWF85743: 7.5 kg EWF80743: 7 kg	EWF12843: 1200 RPM EWF10843: 1000 RPM EWF80743, EWF85743: 850 RPM	■	■	■	■	■	■	■	■	■	■
Mixed; (Campur) Air sejuk (⁎) hingga 60 °C	Sintetik atau campuran item fabrik dengan kekotoran biasa.	EWF10843, EWF12843: 4 kg EWF80743, EWF85743: 3.5 kg	EWF12843: 1200 RPM EWF10843: 1000 RPM EWF80743, EWF85743: 850 RPM	■	■	■	■	■	■	■	■	■	■
Quick 20; (Cepat) 30 °C	Item fabrik sintetik dan campuran. Kotoran sedikit dan item untuk disegarkan semula.	EWF10843, EWF12843: 1.5 kg EWF80743, EWF85743: 1 kg	EWF12843: 800 RPM EWF10843: 800 RPM EWF80743, EWF85743: 600 RPM	■	■					■	■	■	
Bedding; (Cadar Katil) Air sejuk (⁎) hingga 40 °C	Special program for one synthetic blanket, duvet, bedspread and so on.	EWF10843, EWF12843: 4 kg EWF80743, EWF85743: 3.5 kg	EWF12843: 800 RPM EWF10843: 800 RPM EWF80743, EWF85743: 600 RPM	■	■		■		■	■	■	■	■
Delicates; (Kain lembut) Air sejuk (⁎) hingga 40 °C	Program kahs untuk satu selimut sintetik, duvet, cadar katil dan lain-lain.	EWF10843, EWF12843: 4 kg EWF80743, EWF85743: 3.5 kg	EWF12843: 1200 RPM EWF10843: 1000 RPM EWF80743, EWF85743: 850 RPM	■	■	■	■		■	■	■	■	■
Wool/ Handwash; (Kain Wul/ Pembasuh Tangan) Air sejuk (⁎) hingga 40 °C	Program diuji khas untuk pakaian wul yang mempunyai label "Wul baru tulen, tidak mengecut, label basuhan mesin" dan kain yang dibasuh tangan.	EWF10843, EWF12843: 2.5 kg EWF80743, EWF85743: 2 kg	EWF12843: 1000 RPM EWF10843: 1000 RPM EWF80743, EWF85743: 850 RPM	■	■					■	■	■	

Program; Suhu.	Program Penerangan (jenis beban dan tahap kotoran)	Berat Maksimum Beban (Model: Max. kg)	Kelajuan Maksimum Putaran (Model: Max. RPM)	Pilihan boleh digabungkan									
				No Spin	Rinse Hold	Quick	Vapour [1] (Models: EWF85743, EWF10843, EWF12843)	Easy Iron (Models: EWF80743)	Soak	Rinse & Spin	Drain & Spin	Delay End	Rinse +
Baby Wear; (Bayi) Air sejuk ( ) hingga 40 °C	Baju kapas bayi dan item knit yang lembut dengan kekotoran normal.	EWF10843, EWF12843: 4 kg	EWF12843: 1200 RPM										
			EWF10843: 1000 RPM	■	■		■		■	■	■	■	■
		EWF80743, EWF85743: 3.5 kg	EWF80743, EWF85743: 850 RPM										
Energy Saving; (Menjimatkan Tenaga) 40 °C dan 60 °C [2]	Putih dan mudah luntur warna, kapas dengan kotoran normal. Tetapkan program ini untuk mempunyai hasil cucian yang baik dan kurangkan penggunaan tenaga. Masa bagi program pembasuhan dilanjutkan.	EWF10843, EWF12843: 8 kg	EWF12843: 1200 RPM										
		EWF85743: 7.5 kg	EWF10843: 1000 RPM	■	■	■	■		■	■	■	■	■
		EWF80743: 7 kg	EWF80743, EWF85743: 850 RPM										

1) Opsyen wap boleh digabungkan dengan suhu pilihan 40 hingga 90 °C sahaja.

2) Program Penjimat Tenaga dengan opsyen 60 °C dicadangkan untuk muatan penuh kapas dengan kotoran basa.

4. SEBELUM PENGGUNAAN YANG PERTAMA

1. Pastikan sambungan elektrik dan air mematuhi arahan pemasangan.
2. Letakkan 2 liter air di dalam petak detergen untuk fasa basuhan. Ia mengaktifkan sistem salir.

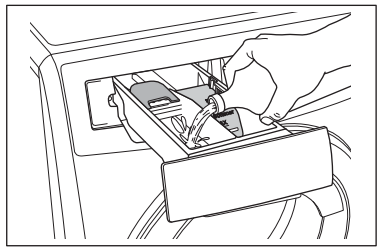

3. Pilih kitar Kapas pada 90 °C, tanpa sebarang kain basuhan di dalam mesin, untuk mengeluarkan sebarang baki pengilangan dari dram dan tab kemudian jalankan mesin.

5. PENGGUNAAN HARIAN

- Pasangkan palam utama kepada soket utama.
- Buka bekalan arus air.

5.1 Panduan Mula Empat Langkah

Langkah 1 - Memuat Cucian

1. **PENTING!**
   - Pastikan tiada objek logam yang tertinggal di dalam kain cucian (cth. penyepit rambut, pin baju, jarum).
   - Pastikan anda membasuh pengumpul lin secara berasingan daripada penghasil lin.
   - Butangkan sarung bantal, tutup kancing zip, cangkuk dan butang ketap. Ikatkan tali pinggang atau pita yang panjang.

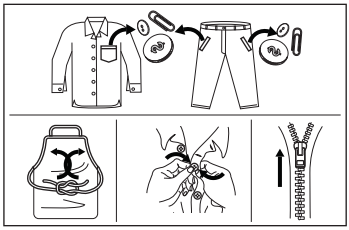

   - Basuh baju dalam, sarung kaki dan bahan halus lain di dalam beg kain cucian berjaring, yang anda boleh beli daripada pasar raya anda.

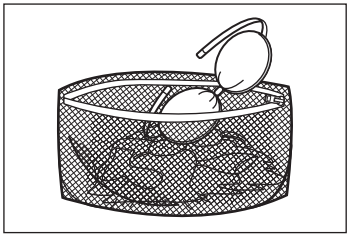

2. Buka pintu dengan menarik pemegang pintu perlahan-lahan ke luar.

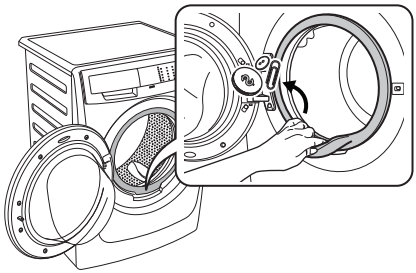

   Periksa dan keluarkan objek (jika ada) yang boleh tersekat di dalam lipatan.

3. Masukkan pakaian ke dalam dram, satu persatu, sambil menggoncang-goncangkannya seberapa banyak yang mungkin.

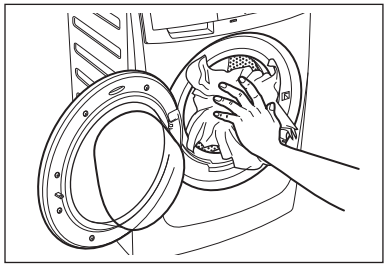

4. Tutup pintu muatan. Pastikan tiada kain cucian tertinggal diantara penutup dan pintu. Terdapat risiko kebocoran air atau kerosakan kepada pakaian.

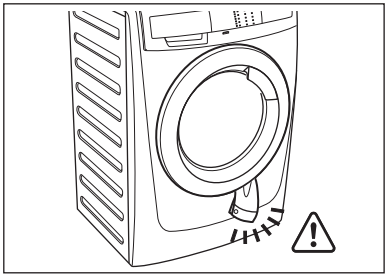

Langkah 2 - Menggunakan Detergen dan Perapi Tambahan

1. Laci Dispenser Detergen

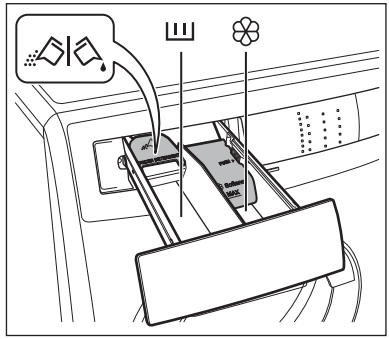

Dispenser Detergen dibahagikan kepada 2 ruang.

- **Ruang “DETERGENT”**
  Ruang ini digunakan untuk detergen pada semua program.
- **Ruang “SOFTENER”**
  Ruang ini digunakan untuk perapi fabrik dan agen kanji.

Detergen serbuk atau cecair. ( )

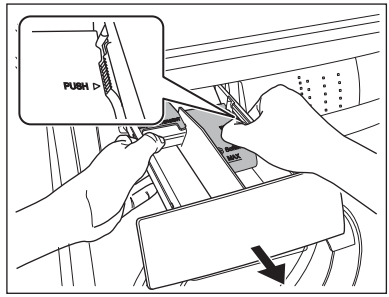

Kedudukan bawah: untuk detergen cecair.

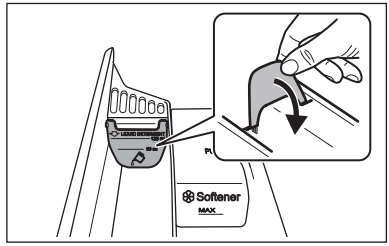

Kedudukan atas : untuk detergen serbuk (tetapan kilang).

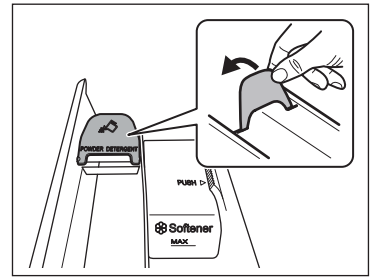

Apabila anda menggunakan detergen cecair:

- Jangan gunakan detergen cecair yang bergelatin atau pekat.
- Jangan letakkan cecair lebih banyak daripada paras maksimum.
- Jangan tetapkan “DELAY END”.

2. Sukat detergen dan pelembut pakaian;
   - Tarik keluar petak dispenser sehingga ia berhenti.
   - Ukur sukatan detergen yang diperlukan, tuang ia ke dalamtempat basuhan utama ( ).

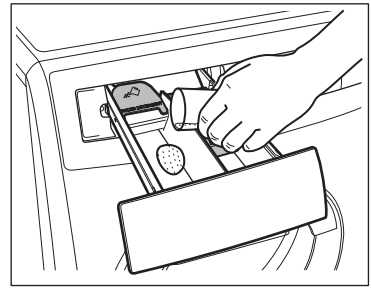

- Jika perlu, tuangkan pelembut fabrik ke dalam bekas bertanda ❀ (jumlah yang digunakan mesti tidak melebihi tanda“MAX” di dalam petak).

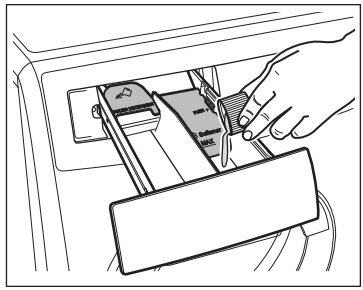

- Tutup laci perlahan-lahan.

Jika anda menggunakan pelembut pekat, disarankan agar mencairkannya dengan air dahulu.

Selepas kitaran cucian selesai, sisa detergen, pelembut dan air mungkin berada di dalam kotak pendispens. Adalah disyorkan agar kotak pendispens dibersihkan dengan kerap untuk mengeluarkan sebarang sisa.

Langkah 3 - Menetapkan Program Untuk Pembasuhan

1. 

Tekan butang On/Off untuk menghidupkan mesin basuh.Penunjuk butang “Mula/Jeda” touchpad berkelip.

2. 

Tekan touchpad Program, untuk memilih program basuh yang anda perlukan. (Untuk maklumat lanjut mengenai program basuh, sila lihat di muka surat 43-44)
   - Lampu yang berkenaan akan menyala.
   - Paparan menunjukkan jangka masa program.

3. 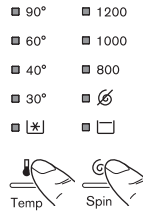

Jika anda mahu cucian anda diputar atau gunakan suhu berlainan daripada yang disarankan oleh mesin basuh, tekan pad sentuh Putar “ ” dan suhu “ ” berulang kali untuk menukar kelajuan dan suhu putaran.

4. 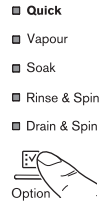

Pilih dan tekan opsyen pad sentuh, jika anda inginkan kain basuhan anda dicuci dengan fungsi khas. Lampu yang berkenaan akan menyala.

Fungsi berlainan boleh digabungkan yang bergantung pada program yang dipilih.

Jika anda ingin mengurangkan masa basuh, pilih ***Quick**** pilihan untuk mengurangkan masa basuh.

(* Pilihan ini sesuai untuk pakaian tanah cahaya atau pakaiannya perlu untuk menyegarkan)

5. Jika anda ingin menentukan akhir program basuh, tekan “Delay End” ( ) touchpad berulang kali untuk memilih masa bekerja mesin basuh anda.

Langkah 4 - Memulakan program



Untuk memulakan program, tekan pad sentuh Start/Pause (▷Ⅱ), lampu panduan yang berkaitan akan berhenti berkelip dan tempoh program akan dipaparkan pada skrin.

CATATAN: Selepas memulakan program basuhan titik (.) mula berkelip. Perkakas akan melaras secara automatik tempoh program yang dipilih mengikut jenis dan saiz muatan (selepas kira-kira 15 minit dari permulaan program). Apabila fasa ini tamat, titik (.) menyala secara tetap dan tiga digit memaparkan masa program.



5.2 Gangguan Program

- Untuk menjeda tekan Start/Pause. Penunjuk akan mula berkelip.
- Tekan Start/Pause sekali lagi. Program akan diteruskan.

5.3 Menukar Program

Menukar program yang sedang berjalan hanya boleh dilakukan dengan mematikan suis perkakas.

- Tekan butang “On/Off” untuk membatalkan program dan matikan suis perkakas.
- Tekan butang “On/Off” sekali lagi untuk memulakan perkakas. Sekarang, anda boleh menetapkan program cucian yang baru.

Perkakas tidak akan mengeluarkan air.

5.4 Menukar Opsyen

Selepas program bermula, hanya beberapa opsyen boleh ditukarkan.

1. Tekan pad sentuh “Start/Pause” (Mula/Jeda). Penunjuk akan mula berkelip.
2. Pilih dantukar opsyen.
3. Tekan Start/Pause sekali lagi. Program akan diteruskan.

5.5 Membuka Pintu

Semasa program atau Delay End sedang beroperasi, pintu perkakas akan dikunci dan penunjuk kunci pintu “ ⊸▯ ” dihidupkan.

Tetapkan mesin basuh ke JEDA dengan menekan pad sentuh “Start/Pause”. Tunggu sehingga penunjuk kunci pintu “ ⊸▯ ” padam, barulah pintu boleh dibuka.

Jika penunjuk kunci pintu “ ⊸▯ ” tidak padam, **ini bermakna mesin sudah mula memanas dan paras air berada di atas hujung bawah pintu atau dram sedang berputar**. Dalam hal ini pintu TIDAK BOLEH dibuka. Jika anda perlu membukanya, anda perlu mengalirkan air untuk membuka pintu.

Untuk mengalirkan air, anda perlu mematikan mesin dengan menekan butang “On/Off” untuk mematikan perkakas. Hidupkan mesin dan pilih “Drain & Spin” pilihan, kemudian tekan Mula/Jeda touchpad untuk mengendalikan program ini.

Anda boleh memilih “**No Spin**” Putaran, jika anda mahu mesin hanya mengalirkan air.

Apabila program selesai dan penunjuk pintu kunci “ ⊸▯ ” padam, anda boleh membuka pintu.

5.6 Apabila Program Menbasuh Selesai, Tetapi Terdapat Air Di Dalam Dram (penggunaan Pilihan “Rinse Hold ”)

- Dram berputar secara kerap untuk mengelakkan renyuk pada pakaian.
- Penunjuk “Mula/Jeda” berkelip untuk mengingatkan anda untuk mengalirkan air.
- Penunjuk pintu kunci “ ” dihidupkan. Pintu akan tetap dikunci.

Anda mesti mengeringkan air untuk membuka pintu.

Untuk menyalurkan air:

1. Tekan pad sentuh “Mula/Jeda ”. Perkakas menyalurkan air dan memutar pada kelajuan putaran maksimum bagi program yang dipilih.

   Secara alternatif, sebelum menekan pad sentuh “Mula/Jeda”, anda boleh menekan pad sentuh “Spin ” untuk menukar kelajuan putaran. Anda boleh memilih “No Spin ”, jika anda mahu mesin menyalurkan air sahaja, kemudian tekan pad sentuh Mula/Jeda. Perkakas akan menyalurkan air dan memutar.
2. Apabila program selesai dan penunjuk pintu kunci “ ” padam, anda boleh membuka pintu.
3. Tekan butang “On/Off” untuk menyahaktifkan perkakas.

Selepas lebih kurang 18 jam jika anda tidak menekan pad sentuh Mula/Jeda, perkakas akan menyalurkan air dan memutar secara automatik (kecuali bagi program Wul/Cucian Tangan).

5.7 Di Penghujung Program

- Perkakas berhenti secara automatik.
- Isyarat akustik akan beroperasi.
- Paparan akan menunjukkan .
- Penunjuk pad sentuh Start/Pause padam.
- Penunjuk kunci pintu “ ” padam.
- Keluarkan pakaian daripada perkakas. Pastikan dram dikosongkan.
- Biarkan pintu terbuka, untuk mengelakkan kulat dan bau.
- Tutup pili air.

Di penghujung program, baki masa boleh menurun secara tiba-tiba daripada 7 minit atau kurang kepada 0 kerana terlebih anggaran masa semasa fasa penderiaan muatan. Dalam sesetengah kes, (muatan seimbang) masa program boleh menjadi lebih pendek daripada masa yang dianggarkan selepas fasa penderiaan muatan selesai.

Perkara begini biasa berlaku pada mesin dan bukan sesuatu yang perlu dibimbangkan kerana ini tidak mengganggu prestasi.

5.8 Mod siap sedia

Pilihan AUTO Stand-by mengurangkan penggunaan tenaga dengan menyahaktifkan perkakas apabila:

- Anda tidak menggunakan perkakas selama 5 minit sebelum butang “Start/Pause” ditekan.

  Tekan butang “On/Off” untuk mengaktifkan semula perkakas.

- Selepas 5 minit program basuh selesai.

  Tekan butang “On/Off” untuk mengaktifkan semula perkakas.

6. PETUA MEMBASUH

6.1 Mengasingkan Pakaian

Ikut simbol kod cucian pada setiap label pakaian dan arahan cucian pengilang. Asingkan pakaian seperti berikut: putih, berwarna, sintetik, bahan halus, bahan wul.

6.2 Suhu

90°C	Bagi kain kapas dan linen dengan kotoran biasa (cth. alas meja teh, tuala, alas meja, cadar...).
60°C 50°C	Bagi kotoran biasa, pakaian mudah luntur (cth. kemeja, baju tidur, pijama....) daripada linen, kapas atau gentian sintetik dan untuk kain kapas yang ringan kotoran (cth.pakaian dalam).
40°C 30°C Sejuk	Bagi item halus (cth. langsir net), pakaian bercampur termasuk gentian sintetik dan wul dengan label «wul baru tulen, boleh dibasuh mesin, tidak mengecut.

6.3 Sebelum Memuatkan Pakaian

Jangan basuh pakaian putih dan berwarna bersama-sama. Pakaian putih boleh kehilangan “keputihan-nya” dalam cucian.

Pakaian berwarna yang baru mungkin luntur dalam basuhan pertama; maka ia perlu dibasuh berasingan pada kali pertama.

Pastikan tiada benda logam yang tertinggal di dalam pakaian (cth. penyepit rambut, pin, jarum).

Butangkan sarung bantal, tutup zip, cangkuk dan butang ketap. Ikatkan sebarang tali pinggang atau pita yang panjang.

Tanggalkan tanda kotoran degil sebelum membasuh.

Bahagian yang sangat kotor hendak-lah digosokkan dengan detergen khas atau pes detergen. Langsir hendaklah diperlakukan dengan cermat. Tanggalkan cangkuk atau ikatkannya di dalam beg atau jaring.

6.4 Muatan Maksimum

Beban maksimum yang disarankan dinyatakan di dalam carta program. Peraturan umum:

Kapas, linen:	dram penuh tetapi tidak terlalu padat;
Bahan halus dan Sintetik:	dram tidak lebih daripada separuh penuh;
wul:	dram tidak lebih daripada sepertiga penuh.

Membasuh pakaian dengan beban maksimum menghasilkan penggunaan air dan tenaga yang paling cekap. Bagi pakaian yang sangat kotor, kurangkan saiz muatan.

6.5 Menanggalkan Kotoran

Tanda kotoran degil mungkin tidak dapat ditanggalkan hanya dengan air dan detergen. Oleh itu, adalah dinasihatkan untuk merawatnya terlebih dahulu sebelum membasuh.

Darah: bersihkan kotoran yang masih baru dengan air sejuk. Untuk kotoran kering, rendam semalaman di dalam air dengan detergen khas kemudian gosok dengan sabun dan air.

Cat berasaskan minyak: lembapkan dengan penghapus kotoran benzin, bentangkan pakaian di atas kain lembut dan pedapkan kotoran tersebut; bersihkan beberapa kali.

Kotoran gris kering: lembapkan dengan turpentin, bentangkan pakaian tersebut di atas permukaan yang lembut dan pedabkan tanda kotoran dengan hujung jari dan sehelai kain kapas.

Karat: asid oksalik dilarutkan dalam air panas atau produk penghapus karat digunakan dalam air sejuk. Berhati-hati dengan tanda karat yang sudah lama kerana struktur selulosanya telah rosak dan pakaian mudah berlubang.

Kotoran kulat: bersihkan dengan peluntur, bilas dengan betul(kain putih dan kain berwarna tahan luntur sahaja).

Rumput: letak sedikit sabun dan bersihkan dengan peluntur (kain putih dan kain berwarna tahan luntur sahaja).

Pena mata bola dan gam: lembapkan dengan aseton(*), bentangkan di atas kain lembut dan pedapkan tanda kotoran itu.

Gincu: lembapkan dengan aseton (*) seperti di atas, kemudian bersihkan kotoran dengan spirit bermetil. Hapuskan sisa tanda daripada kain putih dengan peluntur.

Wain merah: rendam dalam air dan detergen, bilas dan bersihkan dengan asid asetik atau sitrik, kemudian bilas. Bersihkan sebarang tanda sisa dengan peluntur.

Dakwat: bergantung pada jenis dakwat, lembapkan pakaian dahulu dengan aseton (*), kemudian dengan asid asetik; bersihkan sebarang tanda sisa pada pakaian putih dengan peluntur dan kemudian bilas dengan bersih.

Kotoran tar: bersihkan dahulu dengan penghapus kotoran, spirit bermetil atau benzin, kemudian gosokkannya dengan pes detergen.

(*) jangan gunakan aseton pada sutera buatan.

6.6 Detergen dan Perapi Tambahan

Hasil cucian yang baik juga bergantung kepada pemilihan detergen dan penggunaan jumlah detergen yang betul untuk mengelakkan pembaziran dan melindungi alam sekitar.

Meskipun detergen adalah mesra alam, ia mengandungi bahan yang, boleh menjejaskan keseimbangan alam, kalau digunakan dalam jumlah yang besar.

Pemilihan detergen akan bergantung kepada jenis kain (bahan halus, bahan wul, kapas, dsb), warna, suhu cucian dan takat kotoran.

Hanya detergen pencuci muatan Hadapan yang rendah buih boleh digunakan dalam perkakas ini:

- detergen serbuk bagi semua jenis kain,
- detergen serbuk bagi kain halus (60 °C maks.) dan bahan wul,
- detergen cecair, sebaiknya bagi program basuh suhu rendah (60 °C maks.) bagi semua jenis kain, atau khas bagi bahan wul sahaja.

Detergen dan perapi tambahan mesti diisikan ke dalam petak yang sesuai di laci dispenser sebelum memulakan program basuh.

Tuangkan detergen cecair ke dalam ruang kotak dispenser bertanda " " sebelum memulakan program.

Sebarang pelembut atau agen kanji fabrik mesti dituang ke dalam ruang yang ditanda " " sebelum memulakan program cucian.

Patuhi saranan pengilang mengenai kuantiti untuk digunakan dan tidak melebihi tanda MAX dalam petak dispenser detergen.

Jangan sembur prarawatan kotoran (cth. Preen) pada atau berdekatan mesin, kerana ia boleh memberi kesan kepada bahan plastik dan mengurangkan jangka hayatnya.

6.7 Kuantiti Detergen Untuk Digunakan

Jenis dan kuantiti detergen bergantung kepada jenis fabrik, saiz muatan, tahap kotoran dan air yang digunakan.

Kesadahan air diklasifikasikan menurut apa yang disebut "takat" kesadahan.

Maklumat mengenai kekerasan air di kawasan anda boleh didapati dari syarikat pembekal air atau dari pihak berkuasa tempatan anda.

Patuhi arahan pengeluar produk mengenai jumlah yang perlu digunakan.

Serbuk pencuci tidak mencukupi akan menyebabkan:

- muatan cucian bertukar kelabu,
- pakaian bergris.

Terlalu banyak serbuk pencuci akan menyebabkan:

- berbuih,
- mengurangkan kesan cucian,
- bilasan tidak mencukupi.

Kurangkan detergen jika:

- beban cucian kecil sahaja,
- pakaian yang kotor sedikit sahaja,
- banyak berbuih semasa mesin sedang membasuh.

7. SIMBOL KOD BASUH ANTARABANGSA

Simbol ini terdapat pada label pakaian, untuk membantu anda memilih cara terbaik membersih cucian anda.

Cucian bertenaga **Cucian lembut**	Suhu maksimum cucian 95 °C	Suhu maksimum cucian 60 °C	Suhu maksimum cucian 40 °C	Suhu maksimum cucian 30 °C	Cucian tangan	JANGAN cuci
Meluntur	Meluntur dalam air sejuk			JANGAN meluntur		
Menyeterika	Seterika panas maks. 200 °C	Seterika hangat maks. 150 °C		Seterika suam maks. 110 °C		JANGAN seterika
Cucian kering	Cucian kering dalam semua pelarut	Cucian kering dalam perkloritelena, petrol, alkohol tulen, R 111 & R 113		Cucian kering dalam petrol, alkohol tulen dan R 113		JANGAN cuci kering
Mengering	Bentangkan	Di ampaian	Penyidai pakaian	Suhu tinggi Suhu rendah Mesin pengering		JANGAN gunakan mesin kering

8. PENJAGAAN DAN PEMBERSIHAN

AMARAN!
Anda mesti MEMUTUSKAN SAMBUNGAN bekalan elektrik daripada perkakas, sebelum anda boleh menjalankan pembersihan atau kerja penyelenggaraan.

8.1 Pembersihan Luar

Bersihkan perkakas hanya dengan sabun dan air suam. Keringkan semua permukaan sepenuhnya.

AWAS!
Jangan gunakan alkohol, pelarut atau produk bahan kimia.

8.2 Menanggalkan kesan kapur

Air yang biasa kita gunakan mengandungi kapur. Adalah menjadi idea yang baik untuk kadang kala menggunakan serbuk pelembut air dalam mesin.

Lakukan ini secara berasingan daripada cucian pakaian, dan mengikut arahanserbuk pelembut yang dikeluarkan oleh kilang.

Ini akan membantu mencegah pembentukan deposit kapur.

8.3 Selepas Setiap Cucian

Biarkan pintu terbuka sebentar. Ini membantu mencegah kulat dan bau lembap yang terbentuk di dalam perkakas. Membiarkan pintu terbuka selepas pembasuhan juga akan membantu memelihara kedap pintu.

8.4 Cucian Penyelenggaraan

Dengan penggunaan pembasuhan suhu rendah, sisa mungkin terbentuk dan termendap di dalam dram. Kami mencadangkan pembasuhan penyelenggaraan dijalankan secara tetap.

Untuk menjalankan pembasuhan penyelenggaraan:

- Dram harus kosong daripada pakaian.
- Pilih program pembasuhan kapas yang paling panas.
- Gunakan ukuran detergen biasa, serbuk dengan ciri biologikal.

8.5 Membersih Petak Dispenser

Petak dispenser serbuk cucian dan perapi tambahan harus kerap dibersihkan.

Keluarkan petak dengan menekan selak ke bawah dan teriknya keluar. Bersihkan dengan air paip, untuk membuang kesan serbuk yang terkumpul.

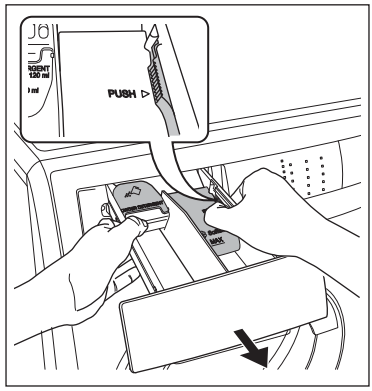

Untuk memudahkan pembersihan, bahagian atas petak perapi tambahan harus dikeluarkan.

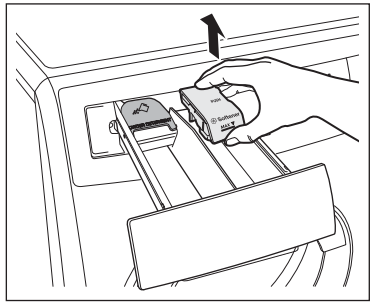

8.6 Membasuh Bahagian Bawah Laci

Setelah kitaran basuhan selesai, sisa pelembut dan air mungkin kekal di dalam pendispens pelembut. Disyorkan agar membersihkan bahagian bawah pendispens pelembut secara kerap bagi menanggalkan sebarang sisa.

Untuk membersihkan bahagian bawah pendispens pelembut:

1. Setelah menarik keluar laci daripada lekuknya, pusingkan sisi bawah ke atas.

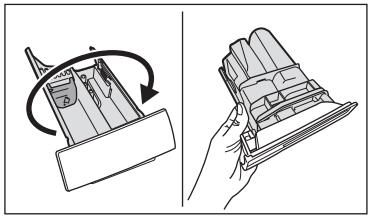

2. Menolak kancing dan menarik ke atas penudung bahagian bawah pendispens pelembut.

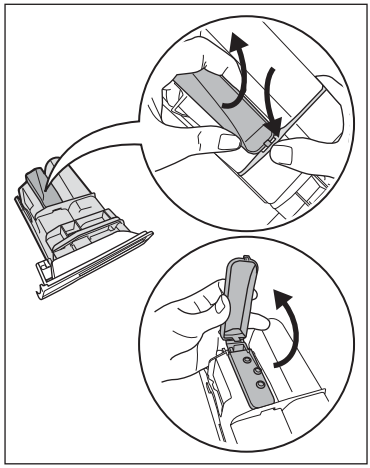

3. Cuci pendispens dengan berus gigi lama di bawah air paip.

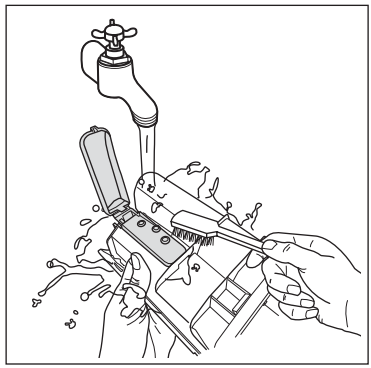

4. Tutup penudung bahagian bawah pendispens pelembut.

8.7 Membersih Ceruk Petak

Selepas petak dikeluarkan, gunakan berus kecil untuk membersihkan bahagian ceruk, pastikan semua sisa serbuk cucian dibuang dari atas dan bawah ceruk. Letak semula petak dan jalankan program bilas tanpa sebarang pakaian di dalam dram.

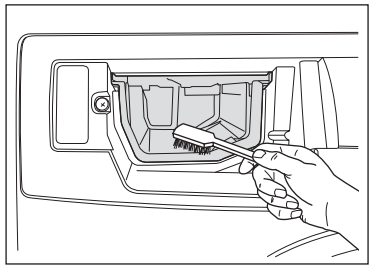

8.8 Membersih Penapis Aliran Air Masuk

Jika air anda keras atau mengandungi kesan deposit kapur, penapis aliran air masuk mungkin tersumbat.

Oleh itu idea yang baik untuk membersihkannya dari masa ke semasa.

Untuk membersihkan penapis aliran air masuk:

1. Tutup pili air.
2. Keluarkan hos aliran air masuk daripada pili air.
3. Bersihkan penuras dalam hos dengan berus keras.

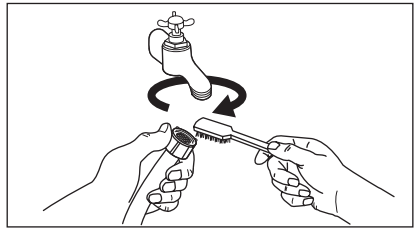

4. Keluarkan hos aliran air masuk di belakang perkakas.
5. Bersihkan penapis di dalam injap dengan berus kasar atau tuala.

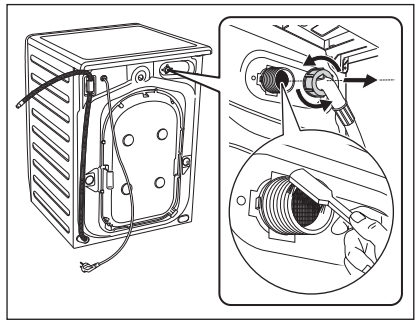

6. Pasangkan semula hos aliran air masuk. Pastikan sambungan ketat untuk mengelak kebocoran.

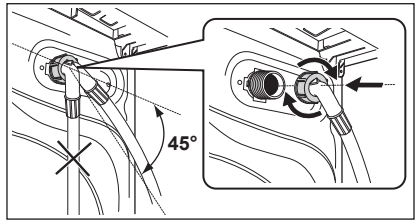

7. Buka pili air.

8.9 Bahaya Pembekuan

Jika mesin terdedah kepada suhu di bawah 0°C, langkah pencegahan tertentu harus diambil.

Adakah prosedur ini juga apabila anda mahu melakukan longkang kecemasan.

Putuskan sambungan plag utama daripada soket utama.

1. Tutup pili air.
2. Buka skru hos salur masuk.
3. Tanggalkan hos salir dari sokongan belakang dan cabut pencangkuk dari sink atau spigot.

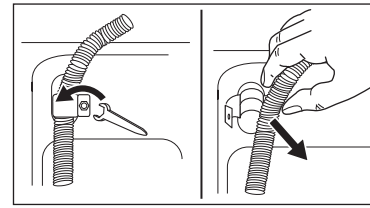

4. Letakkan hujung salir dan masuk hos dalam bekas. Mari aliran air keluar dari hos.
5. Skru semula hos aliran air masuk dan tempatkan semula salur aliran air keluar.

Apabila anda ingin menggunakan mesin ini lagi, pastikan suhu bilik berada di atas 0 °C.

Pengilang tidak bertanggungjawab bagi kerosakan yang disebabkan oleh suhu yang rendah.

9. PENYELESAIAN MASALAH

Sesetengah masalah tertentu adalah berpunca daripada kurangnya penyelenggaraan yang mudah atau kesilapan yang boleh diselesaikan dengan mudah tanpa menghubungi seorang jurutera.

Sebelum menghubungi Pusat Servis tempatan anda, sila jalankan pemeriksaan yang disenaraikan di bawah. Semasa mesin beroperasi mungkin lampu pandu Mula berkelip untuk menandakan mesin tidak berfungsi.

Setelah masalah tersebut diselesaikan, tekan butang “START/PAUSE” untuk memulakan semula program. Jika setelah diperiksa semuanya, masalah masih berlarutan, hubungi Pusat Servis tempatan anda.

Malfungsi	Kemungkinan punca	Penyelesaian
Mesin basuh tidak boleh dimulakan:	• Pintu tidak ditutup. (Kod ralat: E40)	• Tutup pintu dengan rapi.
	• Plag tidak dimasukkan dengan betul ke dalam soket kuasa.	• Masukkan plag ke dalam soket kuasa.
	• Tiada bekalan kuasa di soket.	• Sila periksa pemasangan elektrik domestik anda.
	• Butang Start/Pause tidak ditekan.	• Tekan butang Start/Pause.
	• Delay End telah dipilih.	• Jika pakaian mahu dicuci segera, batalkan Delay End.
	• Bekalan kuasa utama tidak stabil. (Jika kod EH0 dipaparkan)	• Tunggu sehingga bekalan kuasa utama stabil kembali dan mesin akan bermula operasi secara automatik.
Mesin tidak mengisi air:	• Pili air tertutup. (Kod ralat: E 10)	• Buka pili air.
	• Hos air masuk tertindih atau terpiuh. (Kod ralat: E 10)	• Periksa sambungan hos air masuk.
	• Penuras dalam hos air masuk tersumbat. (Kod ralat: E 10)	• Bersihkan penuras hos air masuk.
	• Pintu tidak ditutup dengan betul. (Kod ralat: E40)	• Tutup pintu dengan rapi
Mesin mengisi kemudian terus menyalirkan:	• Hujung hos saliran terlalu rendah. (Kod ralat: E 10)	• Sila rujuk perenggan berkenaan di bahagian "penyaliran air".
Mesin tidak menyalirkan air dan/atau tidak memutar:	• Hos saliran tertindih atau terpiuh. (Kod ralat: E20)	• Periksa sambungan hos penyaliran.
	• Pam saliran tersumbat. (Kod ralat: E20)	• Sila hubungi Pusat Servis.
	• Opsyen ‘Rinse Hold’ atau ‘No Spin’ telah dipilih.	• Tekan Start/Pause untuk mengalirkan air. (lihat muka surat 49) • Pilih program putaran (Spin).
	• Pakaian tidak diagihkan sama rata di dalam dram.	• Jeda mesin dan agihkan semula pakaian secara manual.

Malfungsi	Kemungkinan punca	Penyelesaian
Terdapat air di atas lantai:	• Terlalu banyak detergen atau detergen tidak sesuai digunakan (mengeluarkan terlalu banyak buih).	• Kurangkan kuantiti detergen atau gunakan yang lain.
	• Periksa sama ada terdapat kebocoran dari salah satu pemasangan hos air masuk. Kebocoran itu kadang tala sukar dilihat kerana air mengalir hos; periksa sama ada hos itu lembap.	• Periksa sambungan hos air masuk.
	• Hos saliran rosak.	• Tukarkannya dengan yang baru.
Hasil cucian yang tidak memuaskan:	• Detergen tidak mencukupi atau tidak sesuai untuk digunakan.	• Tingkatkan kuantiti detergen atau gunakan yang lain.
	• Tanda kotoran degil tidak dibersihkan terlebih dahulu sebelum membasuh.	• Gunakan produk komersil untuk merawat kesan kotoran yang degil.
	• Suhu yang betul tidak dipilih.	• Periksa sama ada anda telah memilih suhu yang betul.
	• Muatan pakaian berlebihan.	• Kurangkan muatan.
Pintu tidak dapat dibuka:	• Program masih berjalan.	• Tunggu sehingga putaran basuhan terakhir.
	• Terdapat air di dalam dram.	• Pilih program ‘Putar’ untuk menyalirkan air keluar.
	• Sekiranya terputus bekalan elektrik, pintu tidak boleh dibuka.	• Sila tunggu sehingga kuasa disambungkan semula. Namun begitu, jika anda benar-benar perlu membukanya, sila hubungi Pusat Servis.
Mesin bergegar atau bunyinya bising:	• Bolt pengangkutan dan pembungkusan belum dikeluarkan.	• Periksa supaya pemasangan perkakas dibuat dengan betul.
	• Kaki penyokong belum dilaraskan lagi.	• Periksa supaya pengarasan perkakas dibuat dengan betul.
	• Pakaian tidak diagihkan sama rata di dalam dram.	• Jeda mesin dan agihkan semula pakaian secara manual.
	• Jumlah pakaian di dalam dram terlalu sedikit.	• Muatkan lebih banyak pakaian.
	• Lantai tidak stabil cth. lantai kayu.	• Rujuk perenggan berkenaan dalam bahagian “Pemasangan”.

Malfungsi	Kemungkinan punca	Penyelesaian
Masa kitaran lebih lama daripada yang dipaparkan:	• Detergen melebihi dos.	• Kurangkan kuantiti detergen atau gunakan yang lain.
	• Mesin tidak seimbang.	• Agihkan semula pakaian secara manual di dalam dram dam mulakan fasa putaran sekali lagi. Sila rujuk perenggan berkenaan dalam bahagian “Pemasangan”.
Putaran bermula lambat atau mesin tidak berputar:	• Peranti pengesan ketidakseimbangan elektronik telah menyela kerana pakaian tidak diagihkan sama rata di dalam dram. Pakaian diagihkan semula melalui putaran balikan dram. Hal ini mungkin berlaku beberapa kali sebelum ketidak-seimbangan hilang dan pemutaran normal dapat disambungkan semula. Jika, selepas 10 minit, pakaian masih belum diagihkan sama rata di dalam dram, mesin tidak akan berputar. Dalam kes sebegini, sebarkan semula muatan secara manual dan pilih program putar.	• Jeda mesin dan agihkan semula pakaian secara manual.
Mesin mengelu-arkan bunyi pelik:	• Mesin tidak dipasang dengan betul.	• Pastikan peletakan aras perkakas adalah betul. Rujuk pada ‘Pemasangan’.
	• Bolt atau bungkusan transit tidak dikeluarkan.	• Pastikan bungkusan dan/atau bolt transit dikeluarkan. Rujuk pada ‘Mengeluarkan’.
	• Muatan terlalu kecil.	• Tambah lebih banyak pakaian ke dalam dram.
Tiada air kelihatan di dalam dram:	• Mesin yang berasaskan teknologi moden beroperasi secara sangat ekonomik dengan menggunakan jumlah air yang sangat sedikit tanpa menjejaskan prestasi.	

Jika anda tidak dapat mengenal pasti atau menyelesaikan masalah, hubungi pusat perkhidmatan kami.

Sebelum menghubungi kami, catat model, nombor siri dan tarikh pembelian mesin anda: Pusat Perkhidmatan akan memerlukan maklumat ini.

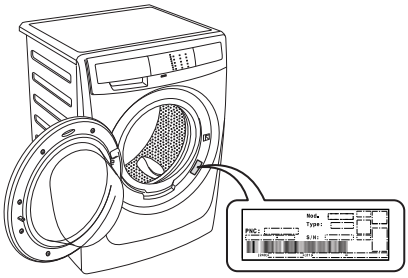

10. DATA TEKNIKAL

Dimensi (Tinggi / Lebar / Dalam)				85 x 60 x 56.8 cm
Bekalan kuasa (Voltan / Frekuensi)				220-240 V / 50 Hz (untuk FILIPINA: 220 V / 60 Hz)
Jumlah kuasa				2000 W (untuk FILIPINA: 1700 W)
Perlindungan fius minimum				10 A
Tekanan bekalan air (Maksimum / Minimum)				0.8 MPa / 0.05 MPa
Beban (pakaian kering) maksimum	Program:	Model EWF12843, EWF10843:	Model EWF85743:	Model EWF80743:
	Cottons	8 Kg	7.5 Kg	7.0 Kg
	Mixed	4 Kg	3.5 Kg	3.5 Kg
	Quick 20	1.5 Kg	1 Kg	1 Kg
	Bedding	4 Kg	3.5 Kg	3.5 Kg
	Delicates	4 Kg	3.5 Kg	3.5 Kg
	Wool/Handwash	2.5 Kg	2 Kg	2 Kg
	Baby Wear	4 Kg	3.5 Kg	3.5 Kg
	Energy Saving	8 Kg	7.5 Kg	7.0 Kg
Kelajuan putaran (Maksimum / Minimum)	Model: EWF12843 = 1200 rpm / 800 rpm Model: EWF10843 = 1000 rpm / 600 rpm Model: EWF85743, EWF80743 = 850 rpm / 400 rpm			

11. PEMASANGAN

11.1 Mengeluarkan

AWAS!

Semua bolt pengangkutan dan bahan pembungkusan mesti dikeluarkan sebelum menggunakan perkakas.

Anda dinasihatkan supaya menyimpan semua peranti pengangkutan supaya dapat dipasang semula jika mesin perlu diangkut lagi nanti.

1. Potong dan keluarkan empat memotong tali seperti yang ditunjukkan.

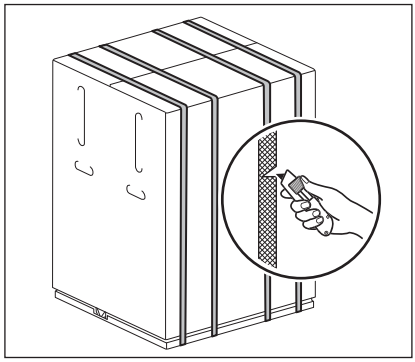

2. Buka kepak atas dan mengeluarkan sisipan busa dalaman seperti yang ditunjukkan pada gambar.

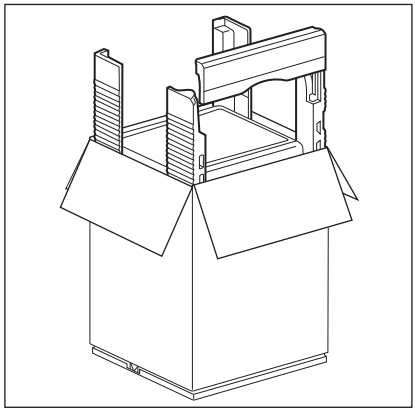

3. Keluarkan kotak dan plastik beg yang meliputi machineas seperti yang ditunjukkan pada gambar.

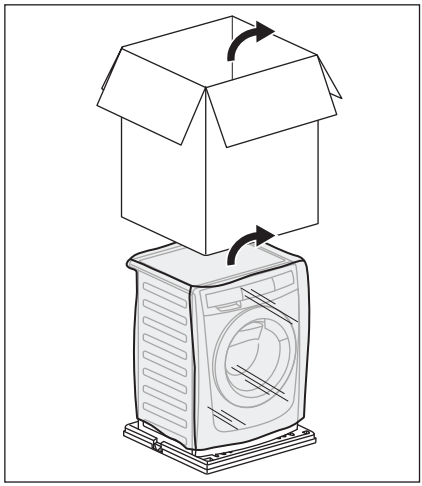

4. Buka pintu. Buang semua barang-barang dari dram.

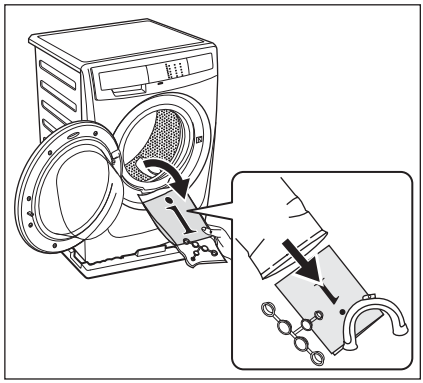

5. Letakkan salah satu elemen bungkusan polisterin di atas lantai di belakang perkakas.

   Dengan berhati-hati letakkan perkakas dengan bahagian belakang di atasnya.

   Pastikan tidak merosakkan hos.

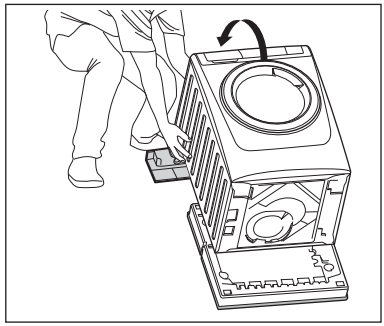

6. Tanggalkan dasar polisterin.

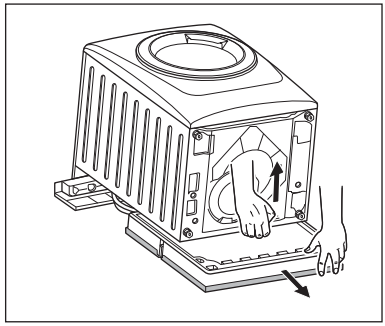

7. Tarik perkakas dalam kedudukan menegak.

8. Keluarkan kabel bekalan kuasa dan hos saliran dan air masuk daripada pemegang hos (A) pada bahagian belakang perkakas.

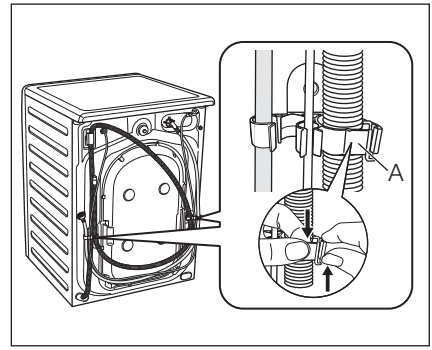

9. Longgarkan ketiga-tiga bolt.
10. Tarik keluar peruang plastik.

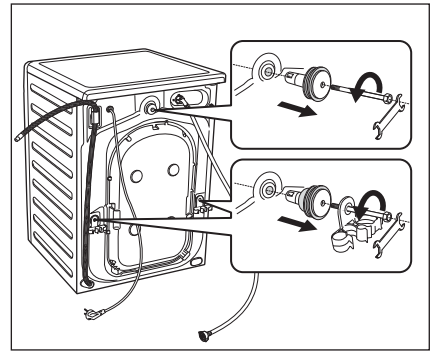

11. Letakkan penutup plastik di dalam lubang.

    Anda boleh menjumpai penutup ini di dalam beg manual pengguna.

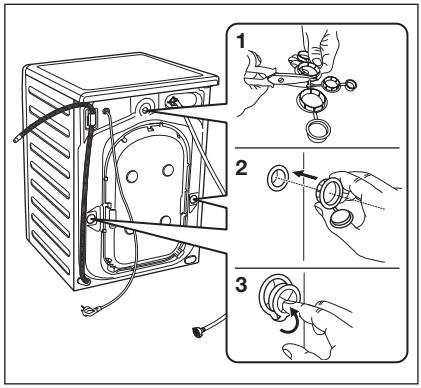

11.2 Kedudukan mesin

Penting untuk mesin basuh anda didudukan kukuh dan rata di atas lantai untuk memastikan operasi yang betul.

Perkakas tidak boleh dipasang di belakang pintu boleh dikunci, pintu gelongsor atau pintu dengan selak pada sisi bertentangan pintu mesin basuh.

Gunakan paras spirit pada atas dan sisi mesin basuh untuk memeriksa paras.

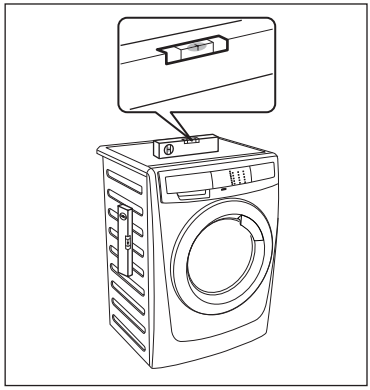

Jika anda tidak mempunyai paras spirit, sebagai panduan gunakan hujung bingkai pintu, almari atau bangku untuk memastikan mesin basuh selaras.

Longgarkan atau ketatkan kaki untuk melaras ketinggian. Pelarasan yang betul paras perkakas mencegah getaran, bunyi bising dan pergerakan perkakas semasa beroperasi.

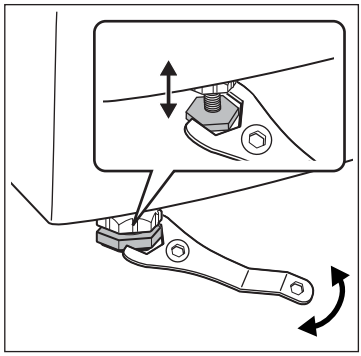

Apabila mesin basuh selaras, cuba goyangkannya dari sudut ke sudut.

Jika ia bergoyang, laras semula kaki sehingga ia selaras dan tidak bergoyang.

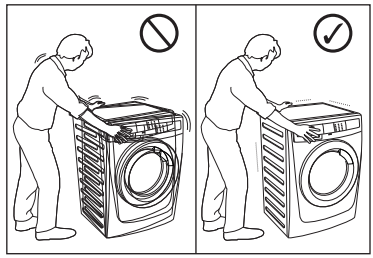

Jangan letakkan kadbod, kayu atau bahan yang sama di bawah mesin untuk meratakan lantai.

Pasangkan mesin di atas lantai yang rata dan keras. Pastikan peredaran udara di sekeliling mesin tidak di ganggu oleh permaidani, dan sebagainya.

Periksa mesin supaya tidak menyentuh dinding atau almari.

11.3 Saliran Air Masuk

Sambungkan hos penyaliran air masuk kepada pili air dengan alur BSP 3/4".

Gunakan hos yang dibekalkan bersama mesin basuh. JANGAN GUNAKAN HOS LAMA.

Bahagian hujung lain hos air masuk yang bersambung dengan mesin boleh dipusingkan ke arah mana sekalipun.

Longgar ikatan, pusingkan hos dan ketatkan semula ikatan, pastikan tiada kebocoran air.

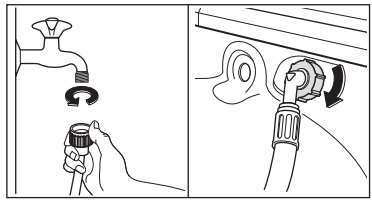

Hos air masuk tidak boleh dipanjangkan. Jika ia terlalu pendek dan anda tidak mahu mengalihkan pili air, anda perlu membeli hos baru yang lebih panjang dan yang dibuat khusus untuk kegunaan seperti ini.

11.4 Penyaliran Air

Hujung hos saliran boleh ditentukan kedudukannya dengan tiga cara:

- Disangkutkan pada pinggir sink menggunakan panduan hos plastik yang disediakan bersama mesin.

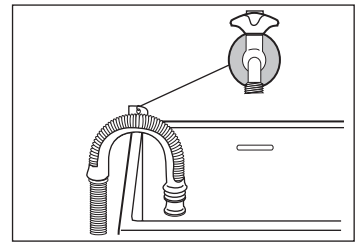

Dalam hal ini, pastikan hujung tidak disangkut apabila mesin dikosongkan.

Ini boleh dilakukan dengan mengikatnya kepada paip air dengan tali atau menempatkannya pada dinding.

- Dalam satu cabang paip besen cuci. Cabang ini mesti di atas perangkap supaya bengkokan sekurang-kurangnya 60 cm dari lantai.

- Terus ke dalam paip penyaliran keluar pada ketinggian tidak kurang daripada 60 cm dan tidak lebih daripada 90 cm. Hujung hos penyaliran air keluar mesti sentiasa berudara, cth. di dalam diameter paip penyaliran air keluar mesti lebih besar daripada diameter di luar hos.

  Hos air keluar tidak boleh terputar. Terletak di atas lantai; hanya bahagian berdekatan air keluar mesti ditinggikan.

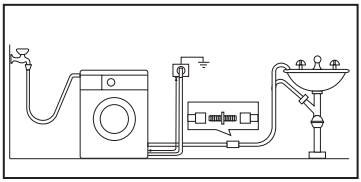

Untuk mesin berfungsi dengan betu, hos air keluar mesti disangkut dengan betul sokongan yang terletak di bahagian atas sebelah belakang perkakas.

11.5 Sambungan Elektrik

Mesin ini direka untuk beroperasi pada 220-240 V, fasa tunggal, 50 Hz (220 V / 60 Hz untuk bekalan FILIPINA).

Sila periksa syarat bekalan kuasa terkadar yang disebut pada Label Kadaran sebelum anda menyambungkan bekalan kuasa.

“Bekalan kuasa yang tidak betul boleh membatalkan waranti anda.”

Periksa sama ada bekalan elektrik rumah anda dapat menerima beban maksimum yang diperlukan (2.0 kW atau 1.7 kW untuk FILIPINA), dengan mengambil kira perkakas elektrik lain yang digunakan.

AWAS!
Sambung mesin pada alur keluar soket terbumi.

Pengilang berhak menolak sebarang tanggungjawab bagi kerosakan atau kecederaan sekiranya gagal mematuhi langkah pencegahan keselamatan di atas.

Jika kabel bekalan kuasa perkakas perlu ditukar, ini perlu dilakukan oleh Pusat Servis kami.

Apabila perkakas dipasangkan, kabel bekalan kuasa mesti boleh diakses dengan mudah.

Jika perkakas ini dibekalkan kuasa dari set sambungan kord atau peranti alur keluar boleh alih,

set sambungan kord atau peranti alur keluar mudah alih mesti diletakkan pada kedudukan yang tidak mengenai percikan air atau mengekang kelembapan.

12. KEPRIHATINAN ALAM SEKITAR

12.1 Bahan Pembungkusan



Bahan yang ditanda dengan simbol boleh dikitar semula.

>PE<=polyethylene
>PS<=polystyrene
>PP<=polypropylene

Ini bermakna bahan tersebut boleh dikitar semula dengan melupuskannya dengan cara yang betul di dalam bekas pemungutan yang sesuai.

12.2 Mesin Lama

Gunakan tapak pelupusan yang disahkan bagi perkakas lama. Bersama-sama kita menjaga kebersihan negara!

Simbol pada produk atau pada bungkusannya menunjukkan bahawa produk ini tidak boleh dianggap sebagai sisa buangan rumah.

Sebaliknya, ia hendaklah dihantar ke pusat pungutan yang sesuai untuk mengitar semula perkakasan elektrik dan elektronik.

Dengan memastikan produk ini dilupuskan dengan betul, anda akan membantu menghindarkan berlakunya kemungkinan akibat buruk terhadap alam sekitar dan kesihatan manusia, yang boleh disebabkan jika produk ini dilupuskan tidak dengan sewajarnya.

Untuk maklumat lanjut mengenai kitar semula produk ini, sila hubungi pejabat bandar tempatan, atau khidmat pembuangan bahan buangan rumah anda atau kedai tempat anda membeli produk ini.

12.3 Tips Ekologi

Untuk menjimatkan air dan tenaga serta membantu melindungi alam sekitar, kami menasihatkan agar petua berikut dipatuhi:

- Kebiasaannya pakaian kotor boleh dibasuh tanpa pracuci untuk menjimatkan detergen, air dan masa (alam sekitar juga dilindungi!).
- Mesin berfungsi dengan lebih ekonomi jika ia dimuat dengan penuh.
- Dengan prarawatan mencukupi, kotoran dan kesan kotor terhad boleh ditanggalkan; cucian kemudiannya boleh dibasuh pada suhu lebih rendah.
- Sukat detergen mengikut kekasaran air, tahap kotoran dan kuantiti cucian yang mahu dicuci.

目录

1 安全信息 68
2 产品图解 71
3 控制面板 72
4 首次使用前 77
5 日常使用 78
6 洗衣提示 83
7 国际洗衣代码符号 85
8 保养和清洁 86
9 故障诊断 89
10 技术参数 92
11 安装 92
12 关注环保 97

伊莱克斯 – 想你所想!

感谢您购买伊莱克斯电器。您选择的产品凝结了我们数十年的专业经验和创新技术。精巧时尚的外观，尽显人性化设计。因此每次使用它，您都能得到满意的效果。欢迎来到伊莱克斯的世界。

访问我们的网站：

获取使用建议、产品手册、故障解决方案以及维修服务信息：
www.electrolux.com

客户关怀和服务

我们建议使用原厂备件。联系客服人员时，请确保可以提供下面的信息。您可以在产品铭牌上找到这些信息。例如型号、PNC、序列号。

⚠ 警示/安全警告信息。
基本信息和使用提示。
环保信息。

如有更改，恕不另行通知。

1. ⚠ 安全信息

使用条件

本机适合在家庭及类似场合使用，例如：

- 农舍
- 供酒店式公寓、度假公寓以及居住型环境的客人使用。

为了您的安全和确保正确使用洗衣机，在安装和首次使用本机前，请仔细阅读本用户手册，包括相关的提示和警告。

为避免不必要的错误和意外，务必要确保本机的所有使用者都充分熟悉其各项操作特性和安全特性。

请妥善保留本说明书，搬运或出售本机时，应确保随机附带本说明书，以便机器使用寿命内的每位使用者都能适当了解机器的使用方法和安全须知。

1.1 基本安全提示



以任何方式更改产品规格或试图改装本产品的做法都是危险的。



高温洗衣程序运行期间，机门玻璃可能会很热。切勿触摸！



确保宠物不会爬入滚筒内。为避免这种情况的发生，请在使用本机前对滚筒内进行检查。



任何诸如硬币、别针、钉子、螺丝钉、石块等物品或任何其他坚硬、锋利材料都可能造成大面积损坏，因此不得放入洗衣机中。



袜子、蕾丝带、可洗皮带等小件物品应放在洗衣袋或枕套内洗涤，因为这些小物件可能会落入洗衣桶与内滚筒之间。



仅使用建议用量的衣物柔顺剂和洗涤剂。如果用量过大，可能会损伤衣物或洗衣机。请遵循制造商的用量建 议。



本机不适合身体残障、感官或精神功能减退以及缺乏相关经验和知识的人员（包括儿童）使用，除非有负责其安全的人员对其使用本机给予监督或指导。



不要使用洗衣机洗涤带坚硬部分的物品、未摺边或开线的衣物。



每次使用、清洁以及保养本机之后，始终要拔下电源插头并关闭水龙头。



在任何情况下，不应尝试自行维修洗衣机。由缺乏相关经验的人员维修洗衣机可能会导致人身伤害或设备严重故障。 请联系您当地的维修服务中心。 应始终坚持使用原厂备件。

1.2 安装



本机非常沉重。搬动时应多加小心。



拆除本机的包装时，请检查洗衣机是否有任何损坏。如有任何疑问，请勿使用，并联系维修服务中心。



洗衣机安装完毕后，检查并确认进水管和排水管没有被洗衣机压住，且工作台面不挤压电源线。



如果将本机摆放在铺有地毯的地板上，请适当调整底脚，以便空气能够自由流通。



使用洗衣机之前，必须拆除所有包装材料和运输螺栓。否则，本产品和其他财物可能会严重受损。请参阅本用户手册的相关章节。



安装完毕后，始终要确保水管及水管连接处没有漏水现象。



安装本机所需的水管敷设工作应由合格的水管工人完成。



安装本机所需的电气工作应交由合格的电工完成。

1.3 使用


本机专为家庭使用而设计。除了专门设计的用途外，不得将本机用于其他用途。


仅洗涤适宜机洗的衣物。请遵循每件衣服标签上的洗涤说明。


不得在本机内放入过量衣物。请参阅本用户手册的相关章节。


开始洗衣前，确保已掏空所有衣袋、扣紧纽扣并拉好拉链。避免洗涤有磨损或破损的物品，并在洗衣前处理颜料、油墨、锈迹及草叶等污渍。 带钢圈的胸罩不得机洗。


接触过挥发性石油产品的衣物不得机洗。 如果使用了挥发性的清洗液，那么一定要注意确保先除去衣物上的清洗液，然后再放入洗衣机中。


从电源插座上拔下插头时，切勿拽拉电源线；始终应用手握住插头。


如果电源线、控制面板、工作台面或底座发生损坏而露出洗衣机内部，请勿使用洗衣机。

1.4 儿童安全


除非有适当的监督指导，否则本洗衣机不供儿童或体弱多病者使用。


应对儿童加以照看，确保他们不会玩耍洗衣机。


包装材料组件（如塑料薄膜、聚苯乙烯泡沫）可能危及儿童安全 – 存在窒息危险！请妥善将其放在儿童无法触及的地方。


将所有洗涤剂放在儿童无法触及的安全地方。


确保儿童或宠物不会爬入滚筒。


本机器提供儿童锁保护功能（ ），以避免儿童误操作控制面板。（参考第 75 页）。

2. 产品图解

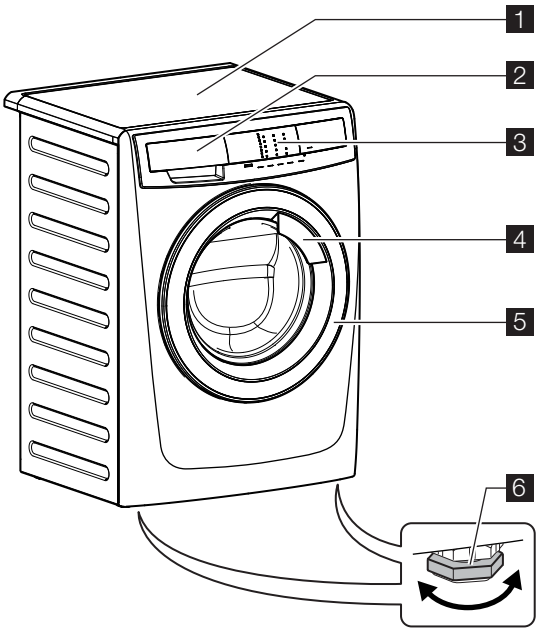

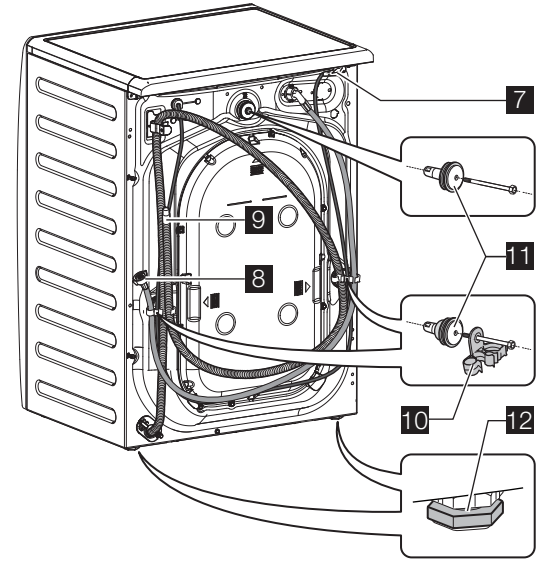

1 工作台面
2 洗涤剂/柔顺剂投放格
3 控制面板
4 机门拉手
5 洗衣机门

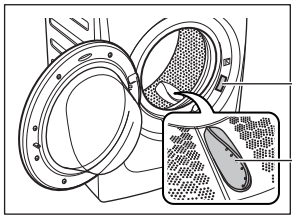

6 水平调整脚（前端）
7 电源线
8 进水软管
9 排水软管
10 水管夹（2件）
11 运输螺栓（3件）
12 后端尺（固定）
13 铭牌
14 滚筒叶片升降器

附件

- **塑料盖**



用于在卸下运输螺栓后堵住机箱背部的孔口。

- **塑料软管导向套**

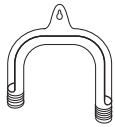

用于将排水管连接在水槽边缘。

* 本机器为一体化排水设计，杂物会自动被排出机外，无须定期清理过滤器。**如果您需要清理过滤器，请联系售后服务中心。**

3. 控制面板

3.1 控制面板说明

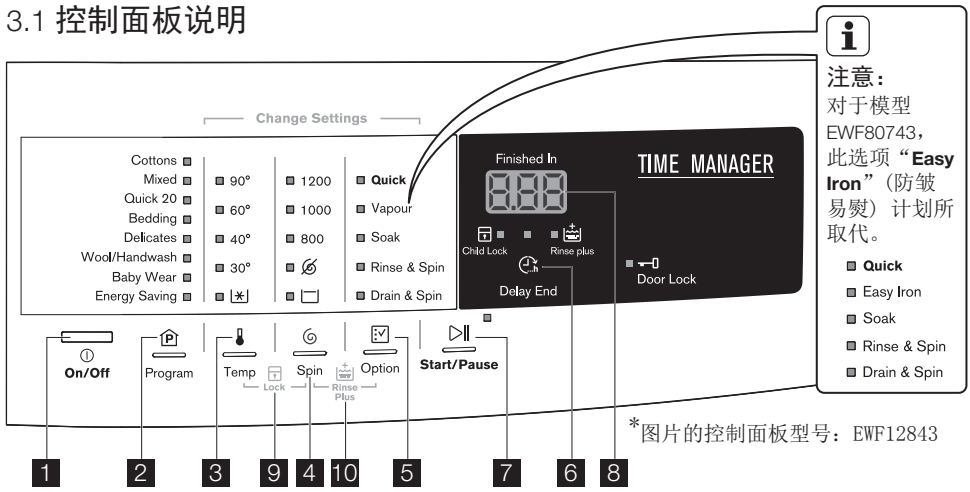

*图片的控制面板型号：EWF12843

注意：
对于模型EWF80743，此选项“**Easy Iron**”（防皱易熨）计划所取代。

- **Quick**
- Easy Iron
- Soak
- Rinse & Spin
- Drain & Spin

1 电源开关按钮（⏻）

电源开关用于启动和关闭洗衣机。

2 程序 触控按钮（Ⓟ）

按该触摸板的来选择洗涤程序。相关的灯就会亮起来。 （有关洗涤程序的更多信息，请参阅第 76-77 页）

3 温度 触控按钮（🌡）

如果希望使用不同于洗衣机建议的温度洗涤衣物，请多次按该按钮升高或降低洗衣温度（符号“🚿” 代表冷水洗涤）。 对应的指示灯将亮起。

不同温度下可以组合这是依赖于所选择的节目。

在高温的程序中，您可能观察到水蒸汽从洗衣机洗涤剂盒中冒出来。这是正常现象无须担忧。

4 脱水 触控按钮（🌀）

如果希望使用不同于洗衣机建议的转速为衣物脱水，请反复按此触控按钮加快或减慢脱水转速。对应的指示灯将亮起。

不同的旋转速度可以组合这是依赖于所选择的节目。

🌀（不脱水）

“不脱水”选项将取消所有脱水阶段并增加漂洗次数，增加了 3 冲洗到 Cottons 项目和1个冲洗另一个程序。

▭（延迟脱水）

选择此选项时，将不排空最后一次漂洗时的水，并且滚筒会定时旋转以防止衣物褶皱。

机门仍将保持锁定，以提醒您必须排空滚筒内的水。

机门将保持锁定并且滚筒内有水。要沥干水是指有关段落第 82 页。

5 选项 触控按钮（☑）

如果希望使用特殊功能洗涤衣物，根据需要按相应的选项触控按钮。

对应的指示灯将亮起。

根据选定的洗衣程序的不同，可以组合使用各种不同的功能。

- Quick（快速）

  使用该选项，您可以缩短程序持续时间。该选项可用于带有轻土的衣物或待翻新的衣服。

该选项将减少工作时间和漂洗次数。

如果您需要增加更多的漂洗阶段，同时按下“ ”+“ ”，即可添加“漂洗增加”选项。 （请参见第 75 页）

- **Vapour 蒸气（对于模型：EWF85743, EWF10843, EWF12843）**

  选择此选项可以在洗衣周期内添加时长约为 30-45 分钟的蒸汽洗涤程序。蒸汽有助于打开衣料纤维间的空隙，使洗涤剂可以祛除顽固污渍。

  此选项的标志将亮起。

注意：

- 在蒸汽洗涤程序期间，蒸汽不一定在滚筒内清晰可见。蒸汽将在滚筒下方生成，然后自然上升并渗入衣物中。
- 整个蒸汽洗涤期间可能都不会出现蒸汽。
- 一半衣物量时，蒸汽洗涤功能效果更佳。
- 蒸汽程序结束时，衣物将变得更温暖、更柔软并从滚筒中脱离。
- 如果选择了蒸汽洗涤选项，漂洗温度将会升高。
- 在蒸汽洗涤期间，洗衣机的排水管可能会排出蒸汽，这属于正常现象，不会引起报警。

- **Easy Iron 防皱易熨（对于模型：EWF80743）**

  选择此选项时，衣物将经过轻柔的洗涤及脱水过程，以防止起 皱。这样可使衣物更易于熨烫。

- **Soak（浸泡）**

  该选项可让您在进入主要洗涤阶段之前以及开始洗涤时，深入浸泡弄脏的衣服和有污渍的衣物。

  该选项将延续选择程序的工作时间长度大约 50 分钟，并比原先更多地用水来洗涤工作的步骤如下。

(1) 加水 和 旋转滚筒
（使用时间大约 20 分钟）

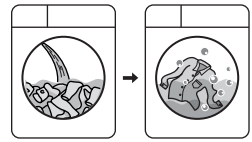

在按下按钮 Start/Pause 后，机器将开始加水进入滚筒并慢慢旋转滚筒，来分散衣物和溶解洗衣粉。

(2) 浸泡衣物
（使用时间大约 30 分钟）

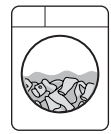

机器将进入浸泡衣物的程序，滚筒将静止并偶尔转动来分散衣物。

(3) 在浸泡衣物完成之后，机器将进行再次检查水系统，并进入下一个选择的程序，**用的是原先浸泡衣物的水。**

如果您不需要使用原先浸泡衣物的水来洗涤衣物，请按如下程序操作。

1. 按下按钮 Start/Pause 来停止洗衣机的运行，之后按下按钮 ON/OFF 来关机。
2. 再次 按下按钮 ON/OFF 来开机，添加洗衣粉，之后选择需要的洗衣程序， 再次按下按钮 Start/Pause 来开始选择的重新洗涤的程序，机器将自动检查和排放出滚筒里的水并再次加入新的水来用于洗涤。

   可选择任何温度，但建议该周期使用“冷（ ）”水，因为较热的水可能会造成色斑。

   在正常的洗涤周期中，建议使用一定量的洗涤剂。必要时，可以使用适用于纤维的漂白剂或浸泡剂，将它们倒入洗涤剂浸泡槽中即可。

- Rinse & Spin（漂洗+脱水）

使用此选项，您可以执行选定洗涤程序只是一个最后的冲洗。

如果您也设置“漂洗增加”功能（），洗衣机将添加两次漂洗。

如果还设置了“不脱水”（）选项，则设备只冲洗。

- Drain & Spin（排水+脱水）

此选项适用于很潮湿的衣服以除去水和旋转。

如果还设置了“不脱水”（）选项，则设备只冲洗。

6 预约 触控按钮（）

开始该程序之前，该选项可让您将洗涤程序的结束时间从至少 3 小时界定为至多 20 小时。

注意:

如果程序持续时间大于 3 小时（最小值），则“延迟结束”选项的起始值为 4 小时。

按下“延迟结束”触摸板，选择您想要的结束时间。 显示器显示时数，触摸板上面的指示灯处于亮起状态。 选择洗涤程序之后，必须选择该选项，然后再按下“开始/暂停”触摸板。例如，如果您所选程序的持续时间为 3.20 小时，可将“延迟结束”时间定义为 6 小时。 这意味着您的洗涤程序将在 6 小时内结束。 （请参见下图）

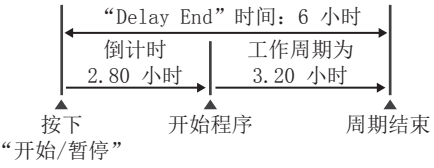

选择“延迟结束”时间后，按下“开始/暂停”触摸板，开始该程序。 然后洗衣机将进入倒计时并在显示器上每隔数小时就更新时间一次，直到它到达洗涤周期的起点。如果开始该程序之后您想修改或取消“延迟结束”选项，请执行以下步骤：

- 按下“开始/暂停”触摸板，将洗衣机设置为“暂停”；
- 按下“延迟结束”，取消选择该选项；
- 按下“开始/暂停”，开始该程序。

7 启动/暂停触控按钮（▷Ⅱ）

要启动选定的程序，请按启动/暂停。

要中途停止正在运行的程序，请按启动/暂停使洗衣机暂停运行。

要重新启动已暂停的程序，请再次按“启动/暂停”。

8 显示屏

显示屏将显示下列信息：

所选程序的预计完成时间



选择程序之后，将会以小时和分钟的格式（例如 3.01）来显示预计完成时间。

预计完成时间根据每种面料的最大建议洗衣量自动计算。

程序开始之后，剩余时间将会每分钟更新一次。

程序结束



程序完成后会显示“0”零字样并闪烁。

警告代码



出现运行故障时，将显示一些警告代码，比如 E20（参见第 “故障诊断”）。

选项选择不当



如果选择了与所设洗涤程序不兼容的选项，显示屏将显示“ Err ”字样并闪烁，此外还伴随 3 声连续的短蜂鸣声。

9 童锁 选项（ ）

本机提供儿童安全锁功能，可以在洗衣机无人看管时保持机门关闭，从而不必担心洗衣机对儿童造成伤害或本身发生损坏。

按下“启动/暂停”后触摸板的设置此选项。

设定儿童安全锁选项：

- 要启用此功能，请同时按“ ”和 “ ” 触控按钮，直到 LED 举行的“ ”点亮。

在触摸板被锁定（除了“开/关”（ ）按钮）。

- 要停用按这两个触摸板在同一时间，直到 LED 的“ ”熄灭。

即使已切断洗衣机电源，此功能仍会保持启用状态。

10 额外漂洗 选项（ ）

选择该选项，为该程序添加 2 次漂洗。

此选项建议用于对洗涤剂过敏的人群以及水质很软的地区。

此功能增加了节目的持续时间。

要设置“额外漂洗”选项：

- 要启用此功能，请同时按“ ”和 “ ” 触控按钮，直到 LED 举行的“ ”点亮。
- 要停用按这两个触摸板在同一时间，直到 LED 的“ ”熄灭。

即使关闭洗衣机，该功能依然可用。

3.2 启用/禁用“洗涤结束蜂鸣模式”

蜂鸣器将在以下情况下响起：

- 程序已完成。
- 洗衣机发生故障。

此模式允许您启用或禁用洗涤结束时的蜂鸣声（三声长音）。例如，如果您在睡觉时开始洗涤，那么您可能希望禁用此蜂鸣声，从而不会在晚上打扰您的休息。

要更改“蜂鸣”选项，请按照以下步骤操作：

- 如果要禁用蜂鸣声，则当洗衣机位于待机模式时，同时按“Programs ”和“Temp ”按钮，直至听到 2 声短蜂鸣声。
- 要恢复默认配置，请同时按这两个按钮，直到听到蜂鸣声。

3.3 程序 + 选项

程序；温度	程序说明（类型的负载和土壤的的水平）	负载的最大重量（型号：最大千克）	最大脱水转速（型号：最大RPM）	可组合使用的选项									
				No Spin	Rinse Hold	Quick	Vapour 1)（对于模型：EWF85743, EWF10843, EWF12843）	Easy Iron（对于模型：EWF80743）	Soak	Rinse & Spin	Drain & Spin	Delay End	Rinse +
Cottons；冷水（⁎）至 90 °C	脏污程度严重的白色和彩色棉质织物。	EWF10843, EWF12843: 8 kg EWF85743: 7.5 kg EWF80743: 7 kg	EWF12843: 1200 RPM EWF10843: 1000 RPM EWF80743, EWF85743: 850 RPM	■	■	■	■	■	■	■	■	■	■
Mixed；冷水（⁎）至 60 °C	脏污程度一般的化纤或混合面料织物。	EWF10843, EWF12843: 4 kg EWF80743, EWF85743: 3.5 kg	EWF12843: 1200 RPM EWF10843: 1000 RPM EWF80743, EWF85743: 850 RPM	■	■	■	■	■	■	■	■	■	■
Quick 20；30 °C	化纤及混合面料织物。脏污程度较轻及需要清洁除味的衣物。	EWF10843, EWF12843: 1.5 kg EWF80743, EWF85743: 1 kg	EWF12843: 800 RPM EWF10843: 800 RPM EWF80743, EWF85743: 600 RPM	■	■					■	■	■	
Bedding；冷水（⁎）至 40 °C	单件化纤毛毯、被罩和床单等用品的专用程序。	EWF10843, EWF12843: 4 kg EWF80743, EWF85743: 3.5 kg	EWF12843: 800 RPM EWF10843: 800 RPM EWF80743, EWF85743: 600 RPM	■	■		■		■	■	■	■	■
Delicates；冷水（⁎）至 40 °C	脏污程度一般的精致织物，如丙烯酸织物、纤维胶、聚酯类衣物。	EWF10843, EWF12843: 4 kg EWF80743, EWF85743: 3.5 kg	EWF12843: 1200 RPM EWF10843: 1000 RPM EWF80743, EWF85743: 850 RPM	■	■	■	■		■	■	■	■	■
Wool/ Handwash；冷水（⁎）至 40 °C	为带有“纯新羊毛、不缩水、可机洗”标签的羊毛衣物专门测试的洗衣程序以及手洗织物。	EWF10843, EWF12843: 2.5 kg EWF80743, EWF85743: 2 kg	EWF12843: 1000 RPM EWF10843: 1000 RPM EWF80743, EWF85743: 850 RPM	■	■					■	■	■	

程序；温度	程序说明（类型的负载和土壤的的水平）	负载的最大重量（型号：最大千克）	最大脱水转速（型号：最大RPM）	可组合使用的选项									
				No Spin	Rinse Hold	Quick	Vapour [1] (对于模型: EWF85743, EWF10843, EWF12843)	Easy Iron (对于模型: EWF80743)	Soak	Rinse & Spin	Drain & Spin	Delay End	Rinse +
Baby Wear; 冷水 (⁎) 至 90 °C	脏污程度一般的棉质婴儿衣物和精致针织衣物。	EWF10843, EWF12843: 4 kg EWF80743, EWF85743: 3.5 kg	EWF12843: 1200 RPM EWF10843: 1000 RPM EWF80743, EWF85743: 850 RPM	■	■		■		■	■	■	■	■
Energy Saving; 40 °C 和 60 °C [2]	脏污程度一般的白色和不褪色棉质衣物。设定此程序可达到良好洗涤效果并降低能耗。洗衣程序的时间将延长。	EWF10843, EWF12843: 8 kg EWF85743: 7.5 kg EWF80743: 7 kg	EWF12843: 1200 RPM EWF10843: 1000 RPM EWF80743, EWF85743: 850 RPM	■	■	■	■		■	■	■	■	■

1) 蒸汽选项仅可在 40 – 90 ° C 温度时组合使用。

2) 满负荷洗涤脏污程度一般的棉质衣物时，建议使用贴有节能节水能效标签的节能洗程序，并选择 60° C 的温度选项。

4. 首次使用前

1. 确保电气和水路连接符合安装说明。
2. 向洗涤剂投放格内加入 2 升水用于主洗阶段。此操作将启动排水系统。

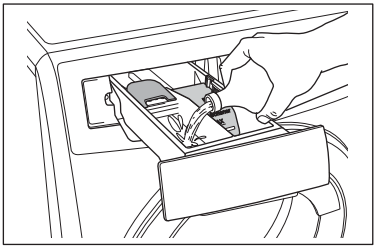

3. 洗衣机内不添加衣物，选择棉质织物程序并将温度设定为 90° C，以去除制造过程中内筒和外筒上的残留物然后启动洗衣机。

5. 日常使用

- 将电源插头插入电源插座。
- 打开水龙头。

5.1 四步使用入门指南

步骤 1 – 放入衣物

- **⚠ 重要信息！**

  请确保要洗的衣物里面没有任何金属物体（如发夹、安全别针、大头针等）。

- 请确保棉纤收集器与棉质衣物分开洗涤。
- 扣上枕套，关上拉链、钩子和扣子。 系紧任何带子或长绳子。

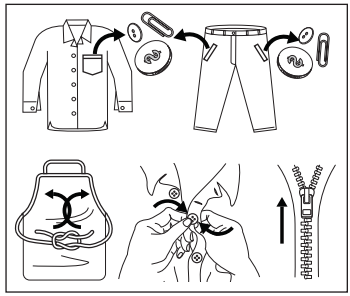

- 在洗衣袋中洗涤胸罩、连裤袜和其他精细织物，您可以在超市购买洗衣袋。

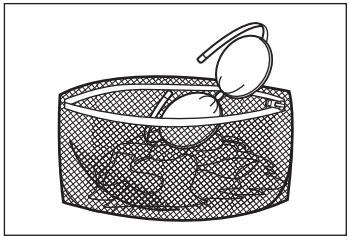

2. 小心地向外拉动机门拉手，打开机门。

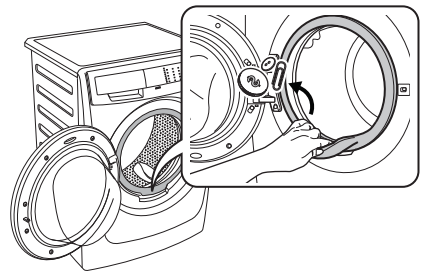

检查并取出可能落入折边处的物件（如果有的话）。

3. 将衣物放入滚筒内，每次放入一件，并尽量将衣物抖开。

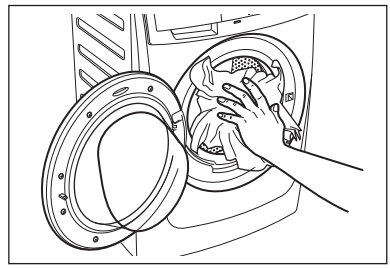

4. 确保门封和机门之间没有夹住任何衣物。 是有风险的水泄漏或损坏衣物。

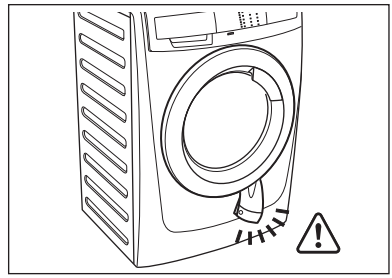

步骤 2 – 使用洗涤剂和洗涤助剂

1. 洗涤剂投放抽屉盒

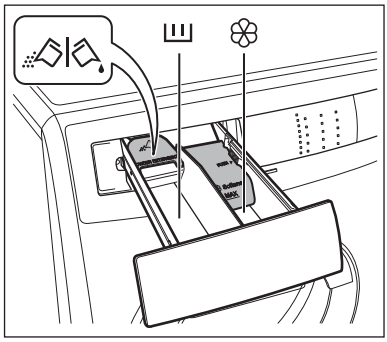

洗涤剂投放抽屉盒分为 2 个投放格。

- **货厢“洗衣粉”**

  此投放格用于投放所有洗衣程序使用的洗涤剂。

- **货厢“柔软剂”**

  此投放格用于投放衣物柔顺剂和上浆剂。

粉状或液体洗涤剂（ ）。

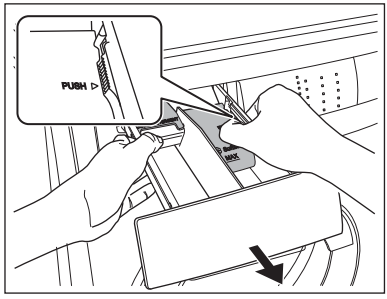

位置向下：适合投放液体洗涤剂。

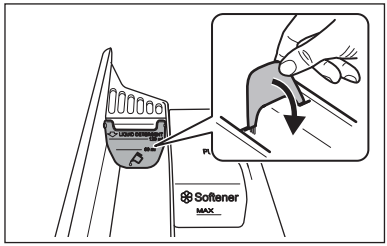

位置向上：适合投放粉状洗涤剂（出厂设置）。

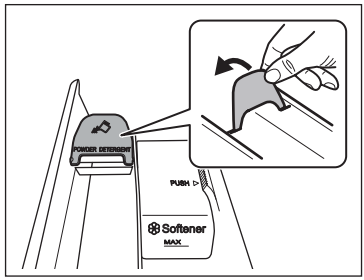

使用液体洗涤剂时：

- 请勿使用胶状或粘稠的液体洗涤剂。
- 投放的液体洗涤剂不得超过最大液位线。
- 请勿设定预约功能。

2. 量取适量的洗涤剂和衣物柔顺剂；
   - 拉出洗涤剂投放抽屉盒，直到拉不动为止。
   - 视需要量取适量洗涤剂，倒入主洗投放格（ ）中。

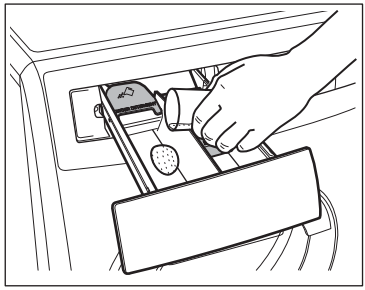

- 如果需要，可将衣物柔顺剂倒入标有 ❀ 的投放格中（用量不得超过抽屉盒的最大标记“MAX”）。

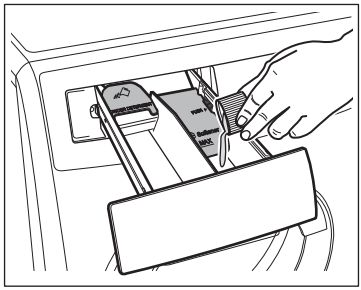

- 轻轻关上抽屉盒。

建议使用浓缩织物柔软剂时先用水稀释柔软剂。

在洗涤程序完成后，洗涤剂、织物柔软剂和水可能会沉积在洗涤剂料盒里。建议经常清洗洗涤剂料盒，以清除沉积物。

步骤 3 – 设定洗衣程序

1. 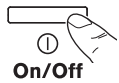

按下电源开关启动洗衣机。对应的指示灯将亮起。

2. 

按下程序的触摸板，要选择您需要的洗涤程序。（有关洗涤程序的更多信息，请第 76–77 页上看到的）

- 对应的指示灯将亮起。
- 显示屏显示程序的持续时间。

3. 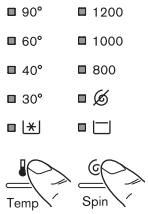

如果希望使用不同于洗衣机建议的脱水速度和温度洗涤衣物，

请反复按脱水“ ◎ ”和温度“ 🌡 ”触控按钮更改脱水速度和温度。

4. 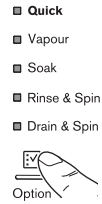

如果希望使用特殊功能洗涤衣物，根据需要按相应的选项触控按钮。对应的指示灯将亮起。

根据选定的洗衣程序的不同，可以组合使用各种不同的功能。

如果你想减少洗涤时间选择 ***Quick**** 选项，以减少洗涤时间

(* 适合于轻壤物品这个选项或项目需要刷新)

5. 如果你要定义的清洗程序结束时按“Delay End ( )”的触摸板多次要选择您的洗衣机工作时间

步骤 4 - 启动程序



要启动程序，请按启动/暂停（ ▷Ⅱ ）触控按钮，对应的指示灯将停止闪烁，显示屏上将显示默认的程序持续时间。

开始洗涤程序后，指示灯（.）开始闪烁。洗衣机将根据衣物类型和衣物量自动调整选定的程序持续时间（程序启动约 15 分钟后：）。当该阶段结束时，指示灯（.）稳定发亮，显示的三位数就是程序时间。



5.2 中断程序

- 要暂停程序，请按启动/暂停按钮。对应的标志将开始闪烁。
- 再次按启动/暂停触控按钮。程序将继续运行。

5.3 更改程序

要更改正在运行的程序，只能关闭洗衣机电源。

- 按电源开/关按钮取消程序并关闭洗衣机。
- 再次按电源开/关按钮启动洗衣机。

在此期间，洗衣机不会排水。

5.4 更改选项

程序启动后，只能更改部分选项。

1. 按启动/暂停触控按钮。对应的标志将开始闪烁。
2. 更改选项。
3. 再次按启动/暂停触控按钮。程序将继续运行。

5.5 打开机门

洗衣程序或预约功能运行时，机门将保持紧锁状态，同时显示屏显示“ ⊸▯ ”标志。

首先按启动/暂停触控按钮，将洗衣机设为“PAUSE”（暂停）状态。待门锁标志“ ⊸▯ ”熄灭后，即可将机门打开。

如果门锁标志“ ⊸▯ ”没有消失，表示洗衣机已经在加热，并且水位高出机门底边，或者滚筒正在转动。这种情况下，机门将无法打开。如果您需要打开它，你必须沥干水开门。

要沥干水，你必须关闭按下“On/Off”按钮，关闭电器开关机。开启本机，然后选择“Drain & Spin”选项，然后按“Start/Pause” 触摸板来操作项目。

您可以选择“**No Spin** ⊘”，如果你想在机器只沥干水。

程序结束时，门锁标志“ ⊸▯ ”将熄灭，这时可以打开机门。

5.6 洗衣程序已完成，但滚筒内仍然有水(使用选项“Rinse Hold ”)

- 滚筒将定时转动，以防止衣物起皱。
- 该指标 “Start/Pause” 闪烁，提醒您沥干水。
- 门锁标志“ ”将亮起。 机门保持紧锁状态。

您必须将水排空才能打开机门。

要进行排水：

1. 按下“Start/Pause ”触摸板。 洗衣机排水并按照所选程序的最大脱干速度旋转。

   或者，按“Start/Pause”触摸板之前，您可以按下“Spin ”触摸板改变旋转速度。如果您只想排水，则可以选择“No Spin ”，然后按下“Start/Pause”触摸板。洗衣机将排水和旋转。

2. 程序结束时，门锁标志“ ”将熄灭，这时可以打开机门。
3. 按下“ON/OFF ”按钮关闭设备。

大约 18 小时后，如果您不按下“开始/暂停”触摸板，洗衣机将自动排水和旋转（除“羊毛/手洗”程序外）。

5.7 程序结束

- 洗衣机将自动停止运行。
- 提示声将响起。
- 显示屏将显示“ ”。
- 启动/暂停触控按钮的标志将熄灭。
- 门锁标志“ ”将熄灭。
- 将衣物从洗衣机内取出。确保滚筒已完全清空。
- 保持机门微开，以免滋生霉菌和产生异味。
- 关闭水龙头。

在洗涤程序结束时，洗涤剩余时间可突然从 7 分钟或更短时间缩短至 0 分钟，这是因为在自动感应衣服容量时所预估的总洗涤时间过长。在某些情况下（负荷完美平衡），在自动感应衣服容量之后，洗涤时间可能会短于预估时间。这是机器的正常工作，因此不必担心，因其并不会影响洗涤效果。

5.8 AUTO Stand-by 功能

AUTO Stand-by 功能根据以下情况自动解除机器操作以减少耗电量 ：

- 当您还没按下 “Start/Pause” 按钮之前也没按下任何按钮约五分钟。

  按下 “On/Off” 按钮以重新操作机器。

- 当洗涤结束五分钟之后。

  按下 “On/Off” 按钮以重新操作机器。

转动程序选择转钮以设定新的程序。

6. 洗衣提示

6.1 对衣物进行分类

请遵循每件服装标签上的洗衣代码符号以及制造商的洗涤说明。对衣物进行以下分类： 白色织物、彩色织物、化纤织物、纤幼织物、羊毛织物。

6.2 温度

90°C	脏污程度一般的白色棉麻类织物（如茶巾、毛巾、桌布、床单等）。
60°C 50°C	脏污程度一般且不褪色的棉麻或化纤类衣物（如衬衫、睡袍、睡衣等）或者脏污程度较轻的白色棉质衣物（如内衣裤）。
40°C 30°C 冷水	精致织物（如网眼窗帘），混合面料衣物（包括化纤衣物）以及带“纯新羊毛、可机洗、不缩水”标签的羊毛衣物。

6.3 放入衣物之前

切勿将白色与彩色衣物一同洗涤。白色衣物可能会在洗衣过程丧失洁白度。

新的彩色衣物在初次洗涤时可能会掉色，因此第一次应单独分开洗涤。

确保衣物内没有留下任何金属物件（如发夹、别针、饰针）。

扣好枕套、拉紧拉链，扣合钩扣和按扣。系好所有腰带或长带子。

开始洗衣之前，先祛除顽固污渍。

可用专用洗涤剂或膏状洗涤剂擦洗特别脏污的部位。应小心谨慎地处理窗帘。可取下钩子或者将它们系好后放入洗衣袋或洗衣网内。

6.4 最大衣物量

程序表部分给出了建议的最大洗衣量。 基本原则如下：

棉麻织物：	装满滚筒，但不能塞得太满；
精致织物和化纤织物：	不超过滚筒容量的一半；
羊毛织物：	不超过滚筒容量的三分之一。

按最大衣物量洗涤可以使水和能源得到高效利用。对于脏污程度严重的衣物，应适当减少衣物量。

6.5 去除污渍

只靠水和洗涤剂可能无法去除顽固污渍。因此在开始洗衣前，建议预先对顽固污渍进行处理。

血渍：使用冷水处理新沾染的血渍。 对于干掉的血渍，先将衣物放入溶有专用洗涤剂的水中浸泡一晚，然后再用肥皂和水搓洗。

油性颜料：先用轻油去污剂浸湿，再将衣物平放在软布上，然后轻轻擦拭污渍；进行多次处理。

干燥的油污：先用松节油浸湿，再将衣物平放在柔软表面，然后用指尖和棉布轻轻擦拭污渍。

锈迹：在热水中溶解草酸，或者在冷水中使用除锈产品。处理早先出现的锈迹时应多加小心，因为此时衣物的纤维素结构已被破坏，所以比较容易破洞。

霉斑：用漂白剂处理，然后充分漂洗（仅限白色和不褪色衣物）。

草渍：用肥皂轻轻擦洗，然后用漂白剂处理（仅限白色和不褪色衣物）。

圆珠笔迹和胶水：先用丙酮溶液(*)浸湿，再将衣物平放在软布上，然后轻轻擦拭污渍。

唇膏：按上述方法用丙酮溶液（*）浸湿，然后用甲基化酒精进行处理。用漂白剂去除白色织物上残留的任何痕迹。

红酒：在溶有洗涤剂的水中浸泡，漂洗后用醋酸或柠檬酸进行处理，然后漂洗干净。用漂白剂处理所有残留痕迹。

墨水：根据墨水类型的不同，先用丙酮溶液（*）浸泡衣物，然后再用醋酸浸泡；用漂白剂处理白色衣物上残留的任何痕迹，然后彻底漂洗干净。

焦油污渍：先用去污剂、甲基化酒精或轻质汽油进行处理，然后用膏状洗涤剂擦洗。

（*）不要对人造丝织物使用丙酮。

6.6 洗涤剂和洗涤助剂

选择合适的洗涤剂并采用正确的用量，不仅能得到良好的洗涤效果，还可避免浪费，保护环境。

虽然洗涤剂含有的物质可生物降解，但如果使用过量，也会破坏脆弱的生态平衡。

洗涤剂的选择取决于织物类型（纤幼织物、羊毛、棉质织物等）、颜色、洗涤温度及脏污程度。

本机应仅使用前开门式洗衣机专用的低泡沫洗涤剂：

- 适合所有类型织物的粉状洗涤剂，
- 适合精致织物（最高温度 60° C）和羊毛织物的粉状洗涤剂，
- 适合所有类型织物的液体洗涤剂（最好用于不超过 60 ° C 的低温洗衣程序）或羊毛织物专用液体洗涤剂。

开始洗衣程序之前，必须将洗涤剂和洗涤助剂放入洗涤剂投放抽屉盒相应的投放格内。

在开启洗衣程序之前，先将液体洗涤剂倒入标有“ ”的洗涤剂投放抽屉格内。

衣物柔顺剂或上浆剂必须在开始洗衣程序前倒入标有“ ”的投放格内。

请遵循产品制造商建议的用量，不要超过洗涤剂投放抽屉盒上标记的最大用量。

不要将用于预处理污渍的产品（如 Preen）喷洒在洗衣机上或其附近，因为这样会使塑性材料受到破坏，缩短使用寿命。

6.7 洗涤剂的用量

洗涤剂的种类和用量取决于织物的类型、衣物量、脏污程度和用水的硬度。

水质软硬程度是按所谓的“硬度”进行区分的。

有关您当地水质硬度的信息，可以咨询相关供水公司或当地主管部门。

请遵循产品制造商的用量说明。

洗衣粉用量不足 会导致：

- 洗涤的衣物变灰，
- 衣物上留有油渍。

洗衣粉用量过多会导致：

- 易起泡沫，
- 降低洗涤效果，
- 漂洗不干净。

在以下情况下，应减少洗涤剂用量：

- 洗涤的衣物量较少，
- 衣物的脏污程度较轻，
- 洗衣期间会产生大量泡沫。

7. 国际洗衣代码符号

织物标签上会带有以下符号，以帮助您选择最佳的衣物护理方式。

强力洗 轻柔洗	最高洗涤温度 95 °C	最高洗涤温度 60 °C	最高洗涤温度 40 °C	最高洗涤温度 30 °C	手洗	不可洗
漂白	冷水漂白			不可漂白		
熨烫	高温熨烫最高 200 °C	中温熨烫最高 150 °C		低温熨烫最高 110 °C		不可熨烫
干洗	可用所有溶剂进行干洗	可用四氯乙烯、汽油、纯酒精、R 111 和 R 113 进行干洗		可用汽油、纯酒精和 R 113 进行干洗		不可干洗
干衣	平摊干燥	悬挂干燥	置于衣架上	高温 低温 滚筒干燥		不可滚筒干燥

8. 保养和清洁

警告！
在进行任何清理或维护工作之前，必须断开洗衣机与电源的连接。

8.1 外部清洁

仅使用肥皂和温水清洁洗衣机。请擦干所有表面。

小心！
不要使用酒精、溶剂或化学制品。

8.2 除垢

日常使用的水中通常含有石灰。因此最好定期在洗衣机内使用水软化粉剂。

此项工作应与洗衣分开进行，并应遵照水软化粉剂制造商的使用说明。

这将有助于防止形成石灰质沉积物。

8.3 每次洗衣后

将机门敞开一会。这样做有助于防止洗衣机内部发霉和产生异味。在洗衣后将机门敞开还有利于保持门封的密封性。

8.4 维护洗涤

使用低温洗涤时，滚筒内部可能会存积一些残留物。

我们建议定期进行维护洗涤。

要进行维护洗涤：

- 应清空滚筒内的衣物。
- 选择温度最高的棉质织物洗衣程序。
- 使用正常用量的洗涤剂，并且必须是生物性粉状洗涤剂。

8.5 清洁投放抽屉盒

洗衣粉和洗涤助剂投放抽屉盒应定期清洁。

向下按压卡钩并向外拉出，取下抽屉盒。在水龙头下冲洗抽屉盒内部，清除积聚的任何洗衣粉。

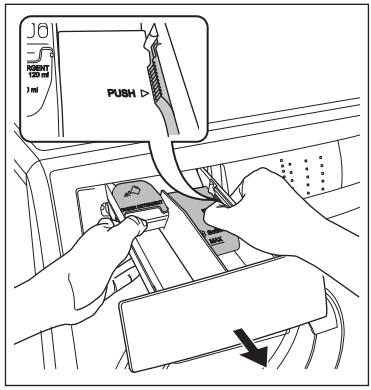

为了便于清洁，应拆下洗涤助剂投放格的上部。

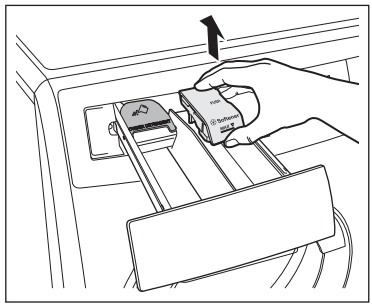

8.6 清洗抽屉底部

洗涤周期结束后，残留的柔软剂和水可能会留在柔软剂分发器中。建议定期清洗柔软剂分发器底部，以清除任何残留物。

清洁柔软剂分发器底部的步骤：

1. 从其凹槽中拉出抽屉，将底部向上翻起。

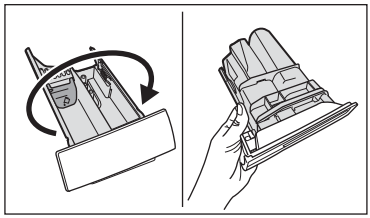

2. 推动扣件，拉出柔软剂底盖。

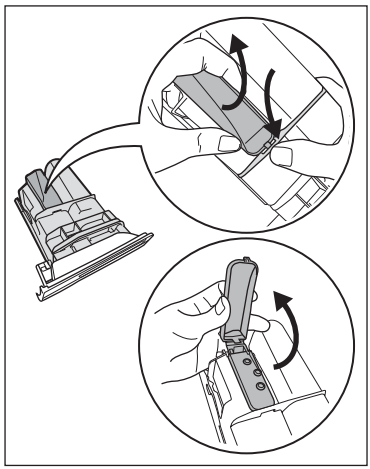

3. 在水龙头下面使用旧牙刷清洗分发器。

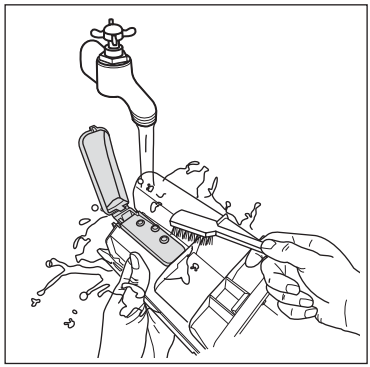

4. 关闭柔软剂底盖。

8.7 清洁抽屉盒的凹槽

取下抽屉盒后，使用小刷子清洁凹槽，确保去除凹槽上部和下部残留的所有洗衣粉。将抽屉盒放回原位，然后滚筒内不放衣物，空机运行一次漂洗程序。

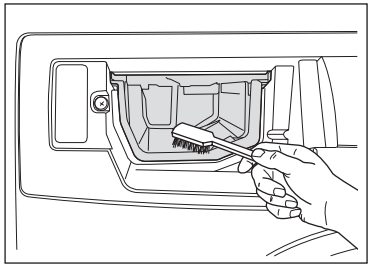

8.8 清洁进水管过滤器

如果您当地的水质很硬，或者水中含有石灰质沉积物，进水管过滤器可能会发生堵塞。

因此最好时常清洁进水管过滤器。

要清洁进水管过滤器：

1. 关闭水龙头。
2. 从水龙头上卸下进水软管。
3. 使用硬毛刷清洁进水软管过滤器。

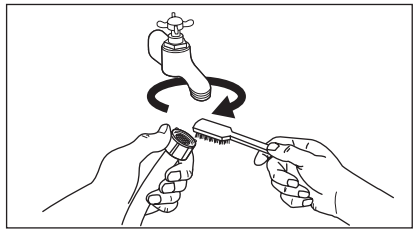

4. 卸下机背的进水软管。
5. 使用硬毛刷或毛巾清洁阀门中的过滤器。

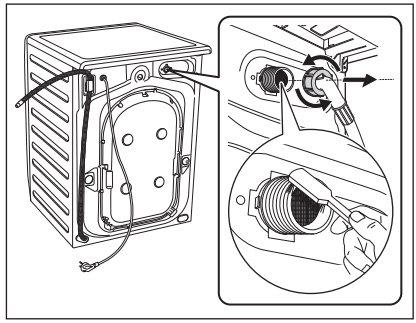

6. 重新装好进水软管。确保连接牢固以防止漏水。

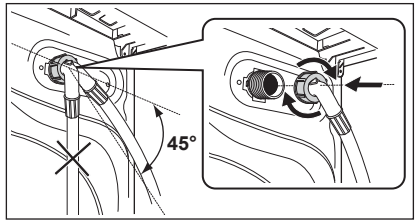

7. 打开水龙头。

8.9 发生冻结的危险

如果洗衣机所处温度低于 0° C，应采取一定的预防措施。

执行该程序还当你想做应急漏极。

从电源插座上拔下电源插头。

1. 关闭水龙头。
2. 松开进水软管的螺钉。
3. 将排水软管从后部的管托上取下，然后从水槽或水龙头上摘下。

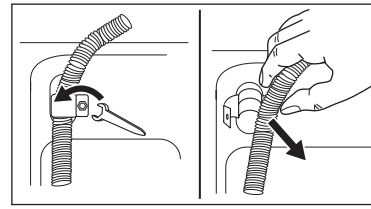

4. 将疏水管和进水软管向前拉并放在地面的碗型容器中，然后将水排出。
5. 将进水软管装回原位并用螺钉紧固，然后将疏水管放回原位。

当您打算重新启动洗衣机时，请确保室温在 0° C 以上。

厂家不承担任何由于低温的损害。

9. 故障诊断

某些问题是由于缺乏简单维护或疏忽造成的，这类问题无需求助专业人员，可以自己轻松解决。在联系当地维修服务中心之前，请先按照下表所列步骤进行检查。

在洗衣机运行期间，红色的启动/暂停指示灯可能会闪烁，表示洗衣机未正常工作。

故障排除后，请按启动/暂停按钮重新启动程序。如果进行全面检查后故障依然存在，请与当地维修服务中心联系。

故障	可能的原因	解决方法
洗衣机不启动：	• 机门未关闭。（故障代码：E40 ）	• 关紧机门。
	• 插头未正确插入电源插座。	• 将插头正确插入电源插座。
	• 电源插座没电。	• 请检查您的家庭用电设施。
	• 没有按启动/暂停按钮。	• 按启动/暂停按钮。
	• 选择了预约程序。	• 如果要立即洗涤衣物，取消预约程序。
	• 主电源不稳定。（如果 EH0 出现在显示屏上。）	• 等到电源稳定，电器就会自动开启。
洗衣机不进水：	• 水龙头未打开。（故障代码：E 10 ）	• 打开水龙头。
	• 排水软管被挤压或扭结。（故障代码：E 10 ）	• 检查排水软管的连接。
	• 进水软管中的过滤器发生堵塞。（故障代码：E 10 ）	• 清洁进水软管过滤器。
	• 机门未完全关严。（故障代码：E40 ）	• 关紧机门。
洗衣机进水，但随即又将水排出：	• 排水软管的末端太低。（故障代码：E 10 ）	• 参阅“排水”一节的相关段落。
洗衣机不排水或不脱水：	• 排水软管被挤压或扭结。（故障代码：E20 ）	• 检查排水软管的连接。
	• 排水泵发生堵塞。（故障代码：E20）	• 请呼叫服务中心。
	• 选择了“不脱水”或“延迟脱水”选项。	• 按 Start/Pause 进行排水。 （见第 82 页） • 选择脱水程序。
	• 滚筒内衣物摆放不均匀。	• 暂停运行洗衣机，重新手动将衣物摆放均匀。

故障	可能的原因	解决方法
地面上有水：	• 使用了过量洗涤剂或不适合的洗涤剂（产生过量泡沫）。	• 减少洗涤剂用量或使用其他洗涤剂。
	• 检查进水软管连接处是否漏水。这种情况有时可能不易察觉，因为水会沿着进水软管流下；因此请检查进水软管是否潮湿。	• 检查进水软管的连接。
	• 排水软管破损。	• 更换新的排水软管。
洗衣效果不满意：	• 使用了过少的洗涤剂或不适合的洗涤剂。	• 增加洗涤剂用量或使用其他洗涤剂。
	• 洗衣前没有预先处理顽固的污渍。	• 使用去污产品处理顽固污渍。
	• 没有选择正确的洗涤温度。	• 检查是否选择了正确的洗涤温度。
	• 洗涤的衣物量过多。	• 减少衣物量。
机门无法打开：	• 程序仍在运行。	• 等待洗衣程序结束。
	• 滚筒内有水。	• 选择“排水+脱水”程序清空滚筒内的水。
	• 如果停电了，门将无法打开。	• 请耐心等待直到电源恢复。但是如果您真的需要打开它，请呼叫服务中心。
洗衣机振动或有噪音：	• 未拆除运输螺栓和包装材料。	• 检查洗衣机的安装是否正确。
	• 没有调节支撑脚。	• 检查洗衣机是否水平放置平稳。
	• 滚筒内衣物摆放不均匀。	• 暂停运行洗衣机，重新手动将衣物摆放均匀。
	• 筒内衣物太少。	• 装入更多衣物。
	• 地面不平稳，如木质地板。	• 参阅“洗衣机放置”一节的相关段落。
程序运行时间超过显示时间：	• 使用了过量的洗涤剂。	• 减少洗涤剂用量或使用其他洗涤剂。
	• 洗衣机放置位置不平。	• 重新手动摆放好滚筒内的衣物，然后重新开始脱水阶段。 参见“洗衣机放置”一节的相关段落。

故障	可能的原因	解决方法
脱水功能启动延迟或洗衣机不脱水：	• 电子失衡检测装置已断开，因为滚筒内的衣物摆放不均匀。 滚筒通过反向旋转重新摆放衣物。 这种情况可能会在失衡情况消失前重复出现几次，然后才可以恢复正常脱水。如果 10 分钟后，滚筒内的衣物仍然无法摆放均匀，洗衣机将不会进行脱水。这种情况下，需要手动重新将衣物摆放均匀，然后再选择脱水程序。	• 暂停运行洗衣机，重新手动将衣物摆放均匀。
洗衣机发出异常噪音：	• 洗衣机未正确安装。	• 确保洗衣机水平放置平稳。请参见“安装”一节的相关内容。
	• 未拆除运输螺栓或包装物	• 确保拆除包装物和/或运输螺栓。请参见“拆除包装”一节的相关内容。
	• 衣物量可能过少。	• 向滚筒内添加更多衣物。
滚筒内看不到水：	• 洗衣机采用先进技术，非常经济划算，用水极少又不影响洗衣性能。	

如果无法确定或解决问题，请与我们的维修服务中心联系。在致电维修服务中心之前，请记下您的洗衣机的型号、序列号和购买日期： 维修服务中心需要这些信息来为您解决问题。

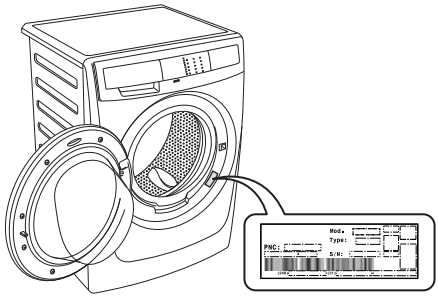

10. 技术参数

尺寸（高 / 宽 / 深）				85 x 60 x 56.8 cm
电源（电压/频率）				220-240 V / 50 Hz (对于菲律宾为: 220 V / 60 Hz)
吸收的总功率				2000 W (对于菲律宾为: 1700 W)
最小熔断保护				10 A
供水压力（最大/最小）				0.8 MPa / 0.05 MPa
最大衣物量 （晾衣服）	程序	型号 EWF12843, EWF10843:	型号 EWF85743:	型号 EWF80743:
	Cottons	8 Kg	7.5 Kg	7.0 Kg
	Mixed	4 Kg	3.5 Kg	3.5 Kg
	Quick 20	1.5 Kg	1 Kg	1 Kg
	Bedding	4 Kg	3.5 Kg	3.5 Kg
	Delicates	4 Kg	3.5 Kg	3.5 Kg
	Wool/Handwash	2.5 Kg	2 Kg	2 Kg
	Baby Wear	4 Kg	3.5 Kg	3.5 Kg
	Energy Saving	8 Kg	7.5 Kg	7.0 Kg
脱水速度 （最快/最慢）				型号: EWF12843 = 1200 rpm / 800 rpm 型号: EWF10843 = 1000 rpm / 600 rpm 型号: EWF85743, EWF80743 = 850 rpm / 400 rpm

11. 安装

11.1 拆除包装

⚠ 小心！

在使用洗衣机前，必须拆除所有运输螺栓和包装物。

建议保留所有的运输装置以备日后再次运输洗衣机时使用。

1. 剪切和删除 4 切出条带，如图所示。

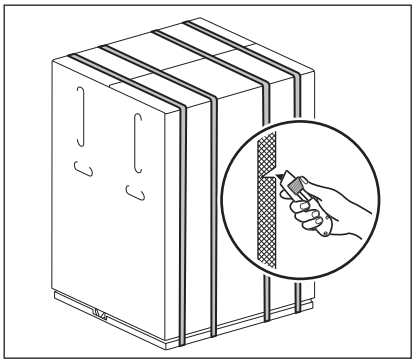

2. 取出所有聚苯乙烯泡沫包装材料。

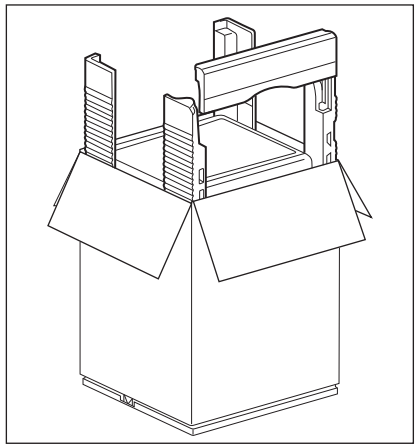

3. 取下纸箱盒。撕掉洗衣机外覆的塑料包装袋。

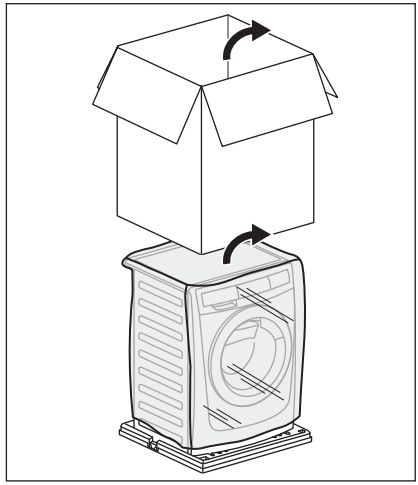

4. 打开机门。取出滚筒内的所有物品。

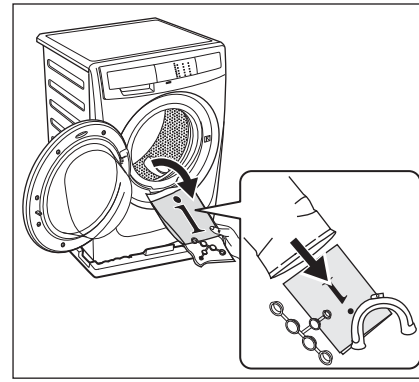

5. 将其中一块聚苯乙烯泡沫包装放在洗衣机后面的地面上。

   小心地将洗衣机背面朝下平放在地面上。确保不要损坏水管。

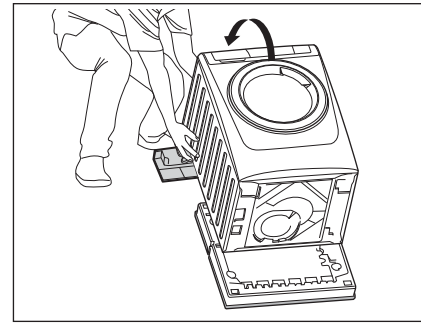

6. 拆下聚苯乙烯泡沫底座。

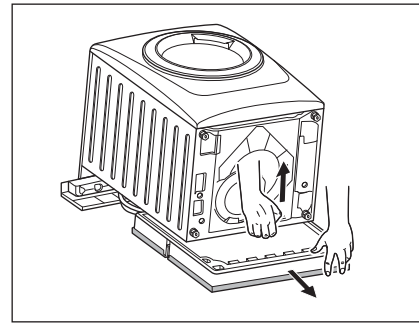

7. 垂直向上拉起洗衣机。
8. 将电源线以及进水和排水软管从洗衣机背部的管夹（A）上取下。

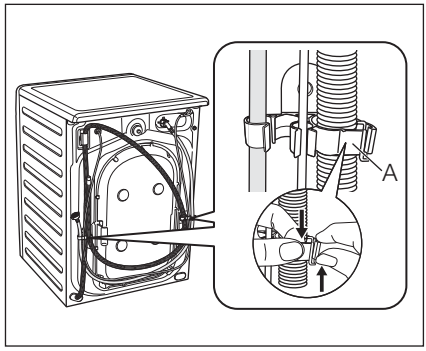

9. 拆下三个运输螺栓。
10. 拔出塑料垫片。

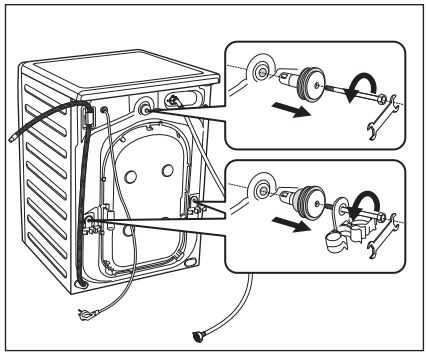

11. 在孔口处盖上塑料盖。您可以在用户手册的包装袋中找到这些塑料盖。

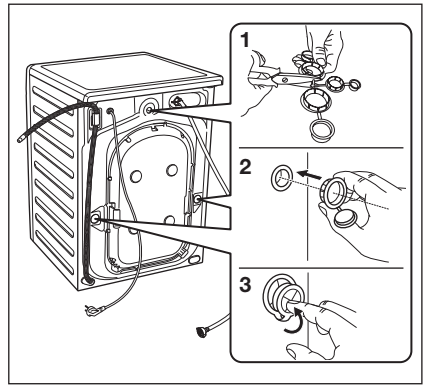

11.2 洗衣机放置

重要提示

为了保证洗衣机能够正常工作，请务必将洗衣机放置于坚实平坦的地面。

不得将洗衣机安装在带锁门、推拉门或合页位置与机门相对从而会限制机门打开的门后。

在洗衣机顶部和侧面放置水平尺，检查水平情况。

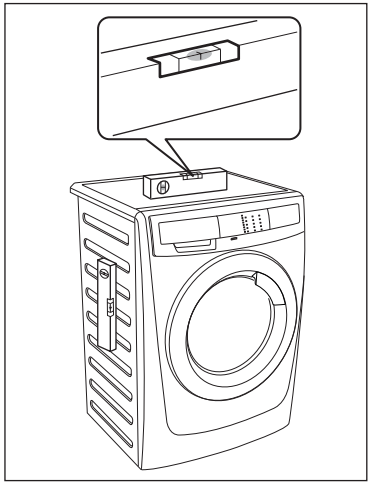

如果没有水平尺，可利用门框边缘、纸板或台面作为参照物，检查洗衣机是否处于水平状态。

可以松动或收紧底脚来调节水平。正确调节洗衣机的水平情况，可防止洗衣机在运行过程中出现振动、噪音和位移。

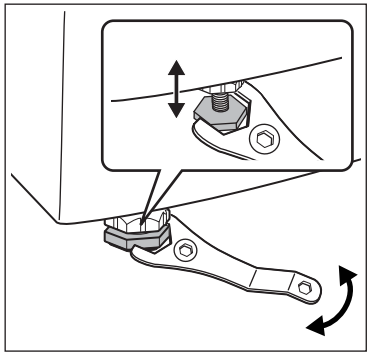

调整好洗衣机的水平之后，尝试从各个边角摇动它。如果洗衣机发生晃动，请再次调整底脚，直到洗衣机保持水平并且不再摇晃为止。

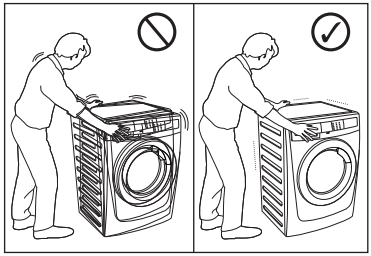

切勿在洗衣机底部放置纸板、木块或类似物品来调节地面的不平整。

将洗衣机放置在平整坚实的地面上。 确保地垫、地毯等不会阻碍洗衣机周围的空气流通。

检查并确认洗衣机没有接触墙壁或橱柜。

11.3 进水

将进水软管连接到 3/4″ BSP 螺纹的水龙头。

请使用洗衣机随附的软管。不要使用旧的软管。

进水软管的另一端连接到洗衣机，可向任意方向自由转动。

松开接头配件，转动软管，再重新紧固接头配件，确保不会漏水。

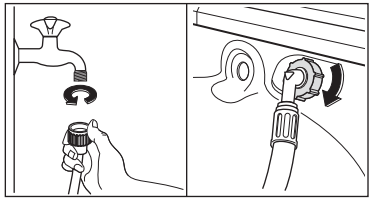

进水软管不可延长。如果软管太短而又不想移动水龙头，可另外购买一根洗衣机进水专用的加长软管。

11.4 排水

排水软管的末端可采用三种方式放置：

使用随机附带的塑料软管导向套吊装在洗手池边缘上方。

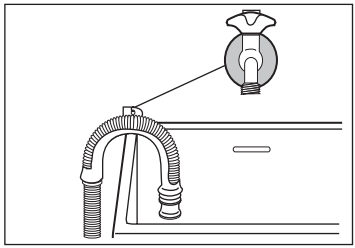

采用这种方式时，请确保出水端不会在洗衣机排水过程中脱落。

要做到这一点，可将排水软管系在水龙头上或固定在墙上。

连接到洗手池的排水管道分支。此分支必须位于存水弯上方，从而使排水软管的弯曲部分至少高于地面 60 cm。

直接与排水管道相连，高度应在 60 cm 至 90 cm 之间。

排水软管出水端必须保持畅通，即排水管道的内径必须大于排水软管的外径。

排水软管不得扭结。请将排水软管沿地面放置，只有接近排水口的部分必须提高。

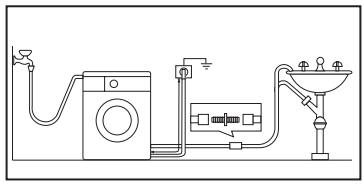

为使洗衣机能够正常工作，排水软管必须卡在机背上部的适当管托上。

11.5 电气连接

本洗衣机设计使用 220-240 V 单相 50 Hz（对于菲律宾为 220 V / 60 Hz）的电源。

连接电源之前，请检查额定标签上提及的额定电源条件。

“使用不正确的电源可能会使保修失效。”

请检查您的家庭用电设施是否可以承受需要的最大负载（2.0 kW，或在菲律宾为 1.7 kW），同时要考虑正在使用的任何其他电器。

小心！
洗衣机必须连接至接地插座。

对于因不遵守上述安全预防措施而造成的洗衣机损坏或人员伤害，制造商概不负责。

电源线的更换应由我们的维修服务中心完成。

安装洗衣机时，必须确保能够轻松连接电源线。

如果利用接线板或便携式插线装置为洗衣机供电，必须妥善放置接线板或便携式插线装置，确保其不会溅上液体或受潮。

12. 关注环保

12.1 包装材料



标有 符号的材料可以循环利用。

>PE<=polyethylene
>PS<=polystyrene
>PP<=polypropylene

这表示此类材料如果正确放入适当回收容器内处理，可以循环利用。

12.2 废旧洗衣机

选择经过授权的废物处理点处置您的废旧电器。请为保持环境整洁贡献您的力量！

产品或产品包装上标记的 符号表示此产品不可作为生活垃圾处理。

而是应送至适当的收集点，作为电气电子设备进行回收利用。

确保正确处置本产品将有助于防止因本产品的不当废物处理而可能对环境和人体健康造成的负面影响。

有关回收利用本产品的更多详细信息，请联系您当地的市政办公机构、生活垃圾处理服务站或您购买产品的商店。

12.3 环保提示

为了节水节能和保护环境，我们建议您遵循下列提示：

- 为了节省洗涤剂、用水和洗衣时间（也可以保护环境），脏污程度一般的衣物可以不进行预洗。
- 洗衣机满载衣物运行时会更加经济。
- 对衣物进行适当预处理可去除污渍和轻微的脏污，从而可以选择较低温度洗涤衣物。
- 根据水质硬度、衣物脏污程度和衣物量取用适量的洗涤剂。

NOTE / NOTA / 备注

www.electrolux.com

G0005843-004-807209768-092015