KANONBUS

CN

中央空调直连主机

使用说明书

KAC00X-YY
X：系列型号（1/5/8）
YY：空调品牌缩写
DK/TB/MSE/HT/HS/YK/PA/SS/MH/MD/CR
大金/东芝/三菱电机/日立/海信/约克/松下/
三星/三菱重工/美的/开利

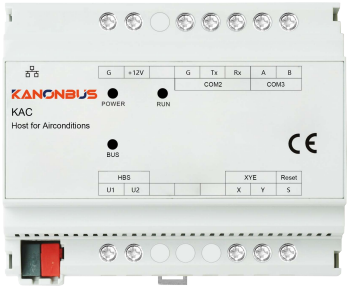

手册说明

- 安装使用本产品前，请务必仔细阅读本手册并遵守相关操作规范，以确保产品可靠运行。
- 请由专业操作人员对本产品进行安装调试工作。
- 本产品根据最新的技术规范制造，出厂前经过合格性测试。
- 如需更多信息或出现本手册未涉及的问题，可从制造商处获取必要信息。
- 用户在未得到厂家的允许与支持下，请勿擅自对本产品进行改造与维修。
- 如用户/操作人员未按照本说明书操作，从而导致使用不当而造成的损害，生产厂家不承担相关责任，由用户/操作人员承担。

产品概述

正爵KAC00X系列中央空调直连主机，采用导轨式安装方式，与中央空调室外机或者室内机对应的接口直接连接，可将中央空调的HBS/XYE协议与市面流行的通信协议进行集成和相互转换，从而对中央空调室内机的启停、模式切换、风速切换、温度设定等进行控制，相应的反馈数值也可以显示在KNX系统或者其它系统的控制终端上。

产品特性

- 适用于智能家居系统、标准RS485温控面板、楼宇自控系统或者中控系统直接控制HBS/XYE多联机
- 可以控制空调室内机的开关、风速、模式、温度设定等，并且读取相关的状态反馈信息
- 可以查询中央空调系统故障代码
- 对接协议支持KNX、标准Modbus RTU/TCP、BACnet/IP、自定义RS232/RS485、TCP/IP或UDP等
- 内置逻辑功能
- 支持远程调试及配置
- 内置定时功能（KAC005/008）
- 支持语音控制（KAC005/008）
- 内置可视化APP（KAC005/008）
- 具有KNX IP ROUTER功能（KAC005/008）
- 具有过滤表功能（KAC005/008）
- APP远程控制
- 适用于iOS/Android/Windows等系统

产品参数

参数 \ 型号	KAC00X
设备信息	
外观尺寸 (宽x高x厚)	108mm x 90mm x 60mm
供电方式	12V~30V DC
防护等级	IP20
运行温度	0℃ ~ 70℃
储存温度	-25℃ ~ 70℃
安装方式	导轨式安装
LED指示灯	
POWER	工作指示灯
RUN	运行指示灯
BUS	KNX系统指示灯

产品选型

产品型号		KAC001	KAC005	KAC008
接口	KNX		1	1
	RJ45	1	1	1
	RS232			1
	RS485	1		1
	空调直连接口（HBS）	1	1	1
	空调直连接口（XYE）	1	1	1
功能	云-云语音对接		√	√
	RS232/485协议			√
	远程功能		√	√
	定时功能		√	√
	逻辑功能	√	√	√
	KNX IP Router功能		√	√
	iOS/Android/ Windows可视化软件		√	√

产品尺寸

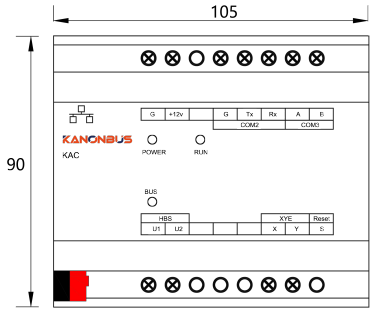

操作说明

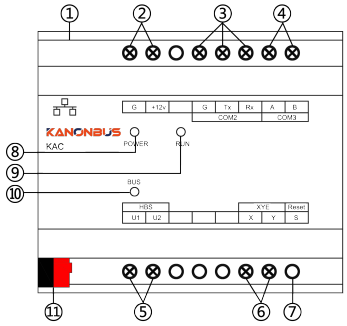

1) RJ45网络接口
2) 供电接口：+12V为正极，G为负极
3) COM2：RS232接线端子（KAC008）
4) COM3：RS485接线端子（KAC001/008）
5) HBS接口：U1/U2端子
6) XYE接口：X/Y端子

品牌	KAC端子	空调接线端子	极性	最大内机数量
大金	U1/U2	F1, F2	无	64
东芝		U1, U2	无	64
松下		U1, U2	无	64
三菱电机		TB3/7 (A, B)	无	50
日立/海信/约克		1, 2	无	64
三星	X/Y	X, Y	有	64
美的/开利		X, Y	有	64
三菱重工		A1, B1	无	48

7) 重置按钮：长按此按钮6秒，待RUN指示灯快速闪烁，恢复亮后，设备即恢复出厂设置（主机IP网络参数、串口设置及启动模式）
8) POWER指示灯：通电后，红色常亮
9) RUN指示灯：运行时为红色常亮，收发数据时，为红色快速闪烁
10) BUS指示灯：接入KNX系统后，为红色常亮
11) KNX总线端子：KAC005/008可接入KNX系统

上海正爵电子有限公司
上海市宝山区罗宁路1288弄联东U谷12B-501室
http://www.kanontec.com
E: support@kanontec.com
T: 4008-216-843