北京诺信天正科技有限公司

产 品 手 册

地址：北京市通州经济技术开发区
电话：010-61509589
手机：13691103396 13371603767
邮箱： sale@nstengen.com
网址：www.nstengen.com

目 录

目 录 - 2 -
一、 国外产品 - 6 -
1. HBM - 6 -
1) HBM不锈钢称重传感器 - 6 -
✧ Z7A - 6 -
✧ HBM_Z6 - 6 -
✧ U2A - 7 -
✧ RTN - 8 -
✧ RSCB - 8 -
✧ RSCA - 9 -
✧ HLCF1 - 9 -
✧ HLCBD1 - 10 -
✧ HLC - 11 -
✧ C2A - 11 -
✧ BLC - 12 -
✧ Z6AM - 13 -
✧ C16A - 13 -
✧ C2 ... - 14 -
2) HBM称重仪表和放大器 - 14 -
✧ WE2110 - 14 -
✧ WE2108 - 15 -
✧ WE2107 - 15 -
✧ SC232/422B - 16 -
✧ RM4220 - 16 -
✧ AED 仪表主机 - 17 -
✧ AD105C - 17 -
✧ AD104C - 18 -
✧ AD103C - 18 -
✧ AD101B - 18 -
3) HBM单点式称重传感器 - 19 -
✧ SP4C3-MR - 19 -
✧ PW6D - 20 -
✧ HBM_PW6C - 20 -
✧ PW4MC3 - 21 -
✧ PW2D - 22 -
✧ PW2C - 22 -
✧ PW22 - 23 -
✧ PW18C3 - 24 -
✧ PW16A - 24 -

✧ PW15AH ..... - 25 -
✧ PW15A ..... - 26 -
✧ PW12C ..... - 26 -
✧ PW10A ..... - 27 -
4) HBM扭矩传感器 ..... - 28 -
✧ TTS ..... - 28 -
✧ TN ..... - 28 -
✧ TB2 ..... - 29 -
✧ TB1A ..... - 29 -
✧ T5(10 N·m … 200 N·m) ..... - 29 -
✧ T4A(5 N·m … 1 kN·m) ..... - 30 -
✧ T22(5 N·m … 1 kN·m) ..... - 30 -
✧ T20WN(0.1 N·m … 200) ..... - 31 -
✧ T10FS (100 N·m … 10) ..... - 31 -
✧ T10FM(15 kN·m … 80) ..... - 32 -
✧ T10FH ..... - 32 -
✧ T10F(50 N·m … 10 kN) ..... - 33 -
✧ SK5, SK6, SK12 ..... - 34 -
✧ T40(1 kN·m … 2 kN·m) ..... - 34 -
✧ T12(500 N·m … 10 k) ..... - 35 -
5) HBM称重模块 ..... - 36 -
✧ Z6B/ML ..... - 36 -
✧ Z6AM ..... - 37 -
✧ RTN / M2(L)... ..... - 37 -
✧ HLC/MLB... ..... - 38 -
✧ C16 / MSL... ..... - 39 -
6) HBM其它附件 ..... - 39 -
✧ HBM_VKK2R-8 Ex ..... - 39 -
✧ VKK2R-8 Digital ..... - 40 -
✧ VKK2-8, VKK2R-8 ..... - 40 -
✧ VKK 1-4 / VKK1R-4 ..... - 41 -
✧ SD01A ..... - 42 -
✧ SB01A ..... - 42 -
✧ CABE2 ..... - 43 -
✧ CABA1 ..... - 43 -
✧ 绿线屏蔽设计 ..... - 44 -
二、 国内产品 ..... - 44 -
1. 环境监控传感器 ..... - 44 -
◆ TR100 四合一 ..... - 44 -
◆ FS2000E明火探测器 ..... - 46 -
◆ 固定式气体检测变送器 ..... - 47 -
◆ 家用燃气报警器 ..... - 48 -
◆ 瓦斯(可燃气)检测仪 ..... - 48 -
◆ T+R大屏幕气体检测仪 ..... - 49 -

2. 流量积算仪表 - 50 -
◆ XSJC系列液晶显示流量积算仪 - 50 -
◆ XSJ系列流量积算仪 - 50 -
◆ XSJB系列温度/压力补偿积算仪 - 52 -
◆ XSJB系列热能积算仪 - 53 -
◆ XSJBC系列液晶显示补偿积算仪 - 55 -
◆ XSJDL定量控制仪 - 55 -
3. 专用称重仪表 - 56 -
◆ XSB-IC 系列力值显示控制仪 - 56 -
◆ XSB-I 称重显示仪表 - 57 -
◆ XSB5 系列力值显示控制仪 - 58 -
◆ UNI800D散料累加秤仪表 - 59 -
◆ UNI800B单一物料配料仪 - 61 -
◆ UNI800C多物料配料仪 - 61 -
◆ UNI800 称重显示仪 - 62 -
◆ UNI 900B皮带秤控制仪 - 64 -
◆ UNI900A失重秤仪表 - 65 -
4. 压力传感器 - 65 -
◆ TR矿用压力传感器 - 65 -
◆ T+R 防雷压力变送器 - 67 -
◆ 1151 压力传感器 - 68 -
◆ T+R－Y型压力传感器 - 71 -
◆ T+R－Y5 钻井用小型压力传感器 - 72 -
◆ 标准型压力变送器 - 73 -
◆ 防暴型压力变送器 - 74 -
◆ 工艺型压力变送器 - 74 -
◆ 平面膜片型压力变送器 - 75 -
◆ 液位型压力变送器 - 76 -
◆ T+R－Y型全密封压力传感器 - 77 -
◆ 高、低温介质压力传感器 - 77 -
◆ Model 168 微差压传感器/变送器 - 78 -
◆ C268/C268MR(EX)微差压变送 - 79 -
◆ C267 微差压变送器 - 80 -
5. 液位传感器 - 81 -
◆ 美国超声波传感器 - 81 -
◆ 投入式静压液位变送器 - 83 -
◆ T+R 超声波液位差计 - 84 -
◆ T+R静压式液位计 - 85 -
◆ ULI超声波液位计 - 86 -
◆ 一体式超声物位变送器 - 87 -
6. 称重传感器 - 88 -
◆ BK-6 - 88 -
◆ BK-4A轮辐式测力/称重传感器 - 89 -
◆ BK-3B小量程测力/称重传感器 - 91 -

◆ BK-2FA S型测力/称重传感器 - 93 -
◆ BK-1C柱式测力/称重传感器 - 94 -
◆ BK-1A称重传感器 - 97 -
◆ BK-2FC拉压力传感器 - 98 -
◆ BK-4B轮辐式测力传感器 - 99 -
◆ BK-3A小量程测力-称重传感器 - 101 -
◆ BK-1B柱式测力传感器 - 102 -
7. 流量传感器 - 104 -
◆ TR超声波流量传感器 - 104 -
◆ 一体式V锥流量计 - 106 -
◆ TR电磁流量计 - 106 -
◆ TR缩径涡街流量计 - 108 -
◆ TR插入式涡街流量计 - 108 -
◆ TR智能型涡街流量计 - 109 -
◆ LC椭圆齿轮流量计 - 110 -
◆ 气体涡轮流量计 - 111 -
◆ 涡街流量计 - 112 -
◆ 液体涡轮流量计 - 114 -
8. 温度传感器 - 115 -
◆ 铠装热电偶 - 115 -
◆ 铠装热电阻 - 117 -
◆ 装配热电阻 - 118 -
◆ 装配热电偶 - 119 -
◆ 带温度变送器热电偶 - 121 -
◆ 特殊热电偶 - 123 -
9. 数显类仪表 - 123 -
◆ XSM系列转速、线速、频率测量控制仪 - 123 -
◆ XSC5 系列PID调节仪 - 125 -
◆ XSVC系列液晶显示液位体积仪 - 127 -
◆ XSL巡检仪 - 128 -
◆ XSD多通道数显仪表 - 130 -
◆ XST单通道输入仪表 - 132 -
◆ CH6 数显仪 - 134 -
◆ XSE6 高精度显示仪表 - 135 -
◆ XSR70 彩色无纸记录仪 - 136 -
◆ XSR30 单色无纸记录仪 - 137 -
10. 信号隔离器 - 138 -
◆ TR200 - 138 -
◆ ML MZ 系列信号隔离器 - 138 -
◆ TM系列信号隔离器 - 140 -
◆ T+R无源信号隔离器 - 142 -
◆ T+R称重专用信号变送器 - 143 -
◆ 一入二出信号隔离器 - 145 -
◆ T+R系列工业级导轨式信号变送器 - 146 -

一、 国外产品

1. HBM

1）HBM 不锈钢称重传感器

✧ Z7A

产品简介：



Z7A - 结实耐用,尺寸小的称重传感器.

主要技术要求：

根据 OIML R60,精度等级为 1000 d
量程: 500 kg ... 10 t
EMC 认证,符合 EN 45 501 标准
尺寸小
结实耐用

特性:

Complies with OIML R60 regulations up to 1000d
Max. capacities: 500 kg ... 10 t
Fulfills EMC requirements in accordance to EN 45 501
Low transducer height
Robust design
Nominal load 500 kg / 1 t / 2 t / 5 t / 10t
Accuracy class D1, C3
Protection class IP67
Material 电镀钢(测量体)

✧ HBM_Z6

产品简介：



HBM 称重传感器 - Z6.称重传感器额定量程 5 kg 到 1 t.

主要技术要求：

HBM_Z6 弯曲梁称重传感器 是工业称重的首选称重器件.
其有 非常高的精度 (按照 OIML R 60 标准),并且可以应用于恶劣的工业环境.

特性：

Welded on metal bellow
Load cells and mounting aids entirely made from stainless material
Complies with OIML R60 regulations up to 6000d
Six-wire circuit
Optimized for parallel connection with corner-preadjustment
Meets today EMC/ESD requirements according to EN 45501
Explosion proof version acc. to ATEX95 optional
Nominal load 5 kg / 10 kg /20 kg / 50 kg / 100 kg / 200 kg / 500 kg / 1 t
Accuracy class D1, C3, C4, C6
Approvals OIML, NTEP, Ex, GOS
Protection class EMC 认证
Material 不锈钢

✧ U2A

产品简介：

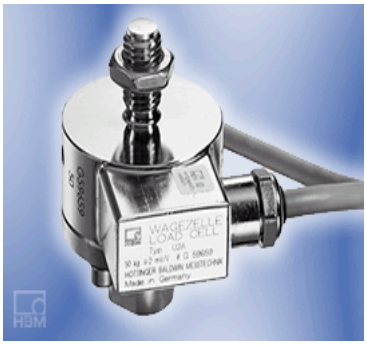

U2A 称重传感器 适用于 悬空罐称重, 皮带秤和分选秤,尤其是大型称重.

主要技术要求：

U2A 称重传感器 适用于 悬空罐称重, 皮带秤和分选秤,尤其是大型称重.
由于其非常结实, U2A 称重传感器尤其适用于建筑行业中的添加剂称重.

特性:

Load cells made of corrosion-resistant materials
Suitable for scales according to OIML R60 up to 1000d
Six wire circuit
Low profile
For tensile loads
Meets EMC requirements according to EN 45 501
Explosion proof version acc. to ATEX 95 optional
Nominal load 50 kg / 100 kg / 200 kg / 500 kg / 1 t / 2 t / 5 t / 10 t / 20 t

Accuracy class 0.1 %, 0.2 %, D1
Approvals OIML, Ex
Protection class EMC 认证
Material 不锈钢

✧ RTN

产品简介:



RTN 称重传感器 具有从 1t 到 470 t 的超大量程，非常适用于平台秤，汽车衡以及料斗秤. 不锈钢，最高等级的防护，并可按照 ATEX 标准提供防暴型号.

技术细节:
输出最大到 2,85mV/V
极小的应用范围 Y = 20,000
低公耗
输入电阻 4,400 ohms
测向力影响极小
可在恶劣的工业场合下使用

精度等级 C3, C4, C5, C3MI, 和 C4MI 可按照 OIML R60 标准提供 PTB 检定证书 D09-00.24.

特性:

Low construction
Legal for trade according to OIML
Stainless steel
Protection class IP 68
High output signal of 2.85 mV/V
Input resistance ≧4350 Ω
Explosion proof version acc. ATEX 95 optional
Nominal load 1 t / 2,2t/ 4,7t / 10t / 15t /22t / 33t / 47t / 68t / 100t / 150t / 220t / 330 t / 470 t
Accuracy class 0,05, C3
Approvals OIML, NTEP, ATEX 95, GOS
Protection class EMC 认证
Material 不锈钢

✧ RSCB

产品简介:

称重传感器 - RSCB.

特性



Load cell with strain gage measuring system
Hermetically sealed
Stainless steel
Complies with OIML R60 regulations up to 3000d for scales class III
Meets EMC/ESD requirements according to EN 45 501
6-wire circuit
Explosion proof version acc. to ATEX 95 optional

Nominal load	200 kg / 500 kg / 1 t / 2 t / 5 t
Accuracy class	C1
Approvals	OIML, NTEP, Ex
Protection class	EMC 认证
Material	不锈钢

✧ RSCA

产品简介：



称重传感器 – RSCA.RSC 称重传感器 (RSCA 和 RSCB) 适用于 悬空罐称重， 皮带秤和分选秤. 依据罐替容量和机械设计的不同, 需要不同的机械连接. For smaller tanks, e. g. for additives, RSC load cells are used. The tank is suspended from rods introducing load to the overhead support structure via tension load cells.

特性:

Load cell with strain gage measuring system
Stainless steel
Legal for trade verification up to 3000d (OIML R60)
Meets EMC / ESD requirements according to EN 45 501
Explosion proof versions according to ATEX 95 optional
Nominal load 50 kg / 100 kg / 200 kg / 500 kg / 1 t / 2 t / 5 t
Accuracy class D1, C3
Approvals OIML, NTEP, Ex
Protection class EMC 认证
Material 不锈钢

✧ HLCF1

产品简介：



称重传感器- HLCF1.紧致密封称重传感器,量程 220 kg ... 1.76 t

紧致密封(IP68)

量程: 220 kg ... 1.76 t

不锈钢

尺寸小

按照 EN 45 501,符合 EMC/ESD 认证

按照 OIML R60 标准,分度值为 3000d

选项:

按照 ATEX 95,符合防暴标准 (HLCF1C3) 特性

Hermetically sealed (IP68)

Stainless steel

Low overall height

Meets EMC/ESD requirements according to EN 45 501

Complies with OIML R60 regulations up to 3000 d for scales according to EN 45 501

Available options: Explosion-proof versions according to ATEX95 (for HLCF1C3)

Nominal load	220 kg / 550 kg / 1.1 t / 1.76 t
Accuracy class	D1 / C3
Approvals	OIML, Ex, ATEX 95
Protection class	EMC/ESD 认证
Material	不锈钢

✧ HLCBD1

产品简介:

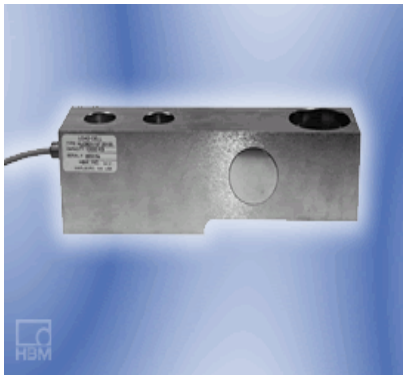

HLCBD 称重传感器是经过贸易认证的传感器 ,最大量程为 10 t ,最高精度为 D1 (OIML). HLCBD 称重传感器是经过贸易认证的传感器 ,最大量程为 10 t ,最高精度为 D1 (OIML). 结构结实 (IP68) ,采用 6 线电路,可以应用于平台秤及容器称重(需要加附件). 现在 ATEX 型号 也可以获得.

特性:

Hermetically sealed (IP68)

Stainless steel

Low overall height

Complies with OIML R60 regulations up to 1000 d

Nominal load	10 t
Accuracy class	D1
Approvals	OIML

Material 不锈钢

✧ HLC

产品简介：



贸易秤用称重传感器，量程 220 kg 到 4.4 t.The HLC load cell is a legal for trade load cell with maximum capacities from 200 kg up to 4.4 t.

主要技术要求：

The HLC load cell is a legal for trade load cell with maximum capacities from 200 kg up to 4.4 t. This load cell type provides an accuracy of D1 and C3 (OIML). Its robust design (IP68) and the noise insensitive 6-wire technique of the load cell make it fit for use in many different applications such as platform scales, conveyor scales and weighing modules for tanks. An ATEX version of the HLC load cell is optionally available.

特性：

Hermetically sealed (IP68)
Stainless steel
Low overall height
Meets EMC/ESD requirements according to EN 45 501
Complies with OIML R60 regulations up to 3000d for scales acc. to EN 45501
Explosion-proof versions acc. to ATEX95 optional

Nominal load	220 kg / 550 kg / 1.1 t / 1.76 t / 2 t / 2.2 t / 4.4 t
Accuracy class	D1, C3
Approvals	OIML, NTEP, Ex, GOS
Protection class	EMC approved
Material	Stainless steel

✧ C2A

产品简介：

称重传感器 - C2A.不锈钢, 紧致密封的 C2A 称重传感器 额定量程为 1 t 到 10 t 精度等级为 D1 和 C3. 不锈钢, 紧致密封的 C2A 称重传感器 额定量程为 1 t 到 10 t 精度等级为 D1 和 C3. C3 精度符合 OIML R60 认证, 分度值为 3000d. The rotation symmetric load cell with diaphragm measuring body features a very robust design. This is particularly advantageous with regard to hysteresis and service life.

特性:



Load cell and mounting aids made from stainless steel
Low profile
Complies with OIML R60 regulations for up to 4000 verification intervals
Six-wire circuit

Nominal load	1 t / 2 t / 5 t / 10 t
Accuracy class	D1, C3
Approvals	OIML, Ex
Protection class	EMC 认证
Material	不锈钢

✧ BLC

产品简介:



贸易秤用称重传感器，量程 550 kg 到 1.76 t.The BLC load cell is a legal for trade load cell with maximum capacities from 550 kg up to 1.76 t.

主要技术要求:

The BLC load cell is a legal for trade load cell with maximum capacities from 550 kg up to 1.76 t. This load cell type provides an accuracy of D1 and C3 (OIML). Its robust design (IP67) and the noise insensitive 6-wire technique of the load cell make it fit for use in many different applications such as platform scales, conveyor scales and weighing modules for tank weighing.

特性:

Small dimensions
Stainless steel
Meets EMC standards (EN 45 501)
Complies with OIML R60 regulations up to 3000 d
Protection class IP 67

Nominal load	550 kg ... 1.76 t
Accuracy class	D1, C3
Material	stainless steel

✧ Z6AM

产品简介：



Z6AM 称重模块 最大量程为 50 kg， 200 kg 和 500 kg.

主要技术要求：

模块包括一个底面，和一个顶面. 摆支撑提供水平负载飘溢的补偿（例如由热应变引起）. 此模块经过 预先装配，并有接地电缆 . 此模块主要用于称重应用.

特性：

Equipped with load cell Z6F ... class C4 according to OIML R60
With Overload stop and Transverse control arm
Maintenance-free
Compact installation at minimum installation height
Easy installation
Galvanized material and stainless steel version available
Self-restoring due to pendle bearing
Prepared for Lift-off securing device
Nominal load 50 kg / 100 kg / 200 kg / 500 kg

✧ C16A

产品简介：



C16A 称重传感器量程为 20 到 100 t. 这种 自复位称重传感器最高精度为 5000d (OIML D1, C3, C4, C5). 结实耐用，非常适用于汽车衡。防护等级为 IP68 degree . 并提供雷击保护型号.

特性：

Self-restoring function
Simple to install
Stainless steel materials, laser welded, IP68
Legal for trade verification up to 5,000d (OIML R60) resp up to 10,000 d (NTEP class III LM)
Optimized for parallel connection by corner pre-adjustment
Meets EMC / ESD requirements according to EN 45 501
Explosion proof versions according to ATEX 95 (optional)

Nominal load 20 t / 30 t / 40 t / 60 t / 100 t

Accuracy class D1, C3
Approvals OIML, NTEP, Ex, GOS
Protection class EMC 认证
Material 不锈钢

✧ C2 ...

产品简介:



不锈钢 C2 称重传感器额定量程为 50 kg 到 50 t,精度为 0.1 % 和 0.2 %. 结实耐用,高稳定性,尺寸小.

特性:

Load cells made of corrosion-resistant materials
Small deflection
High permissible dynamic load
Six-wire circuit
Low profile
Meets EMC requirements according to EN 45 501
Explosion proof version acc. to ATEX95 optional
Nominal load 50 kg / 100 kg / 200 kg / 500 kg / 1 t / 2 t / 5 t / 10 t / 20 t / 50 t
Accuracy class 0,1 % / 0,2 % (50kg nominal load)
Approvals Ex, GOS
Protection class EMC 认证
Material 不锈钢

2) HBM 称重仪表和放大器

✧ WE2110

产品简介:



WE2110 是采用最新的 Sigma-Delta A/D 转换技术的高精度数字仪表保证快速，高精度的称重测量.

选项:

- PCB 4x 输入, 4x 输出
- PCB -10...+10V 或 4...20mA, 和 1x 输入, 2x 输出
- 安装附件用于面板安装

- 电缆架
- 保护等级 IP65
- 参考手册，包括. WE-DEMO 软件

特性:

OIML class up to 6000d
Multi range / Multi interval 2x 3000d
For 8 load cells each 350 Ω
Gross, Net, Tare, Printing
1xRS-232/RS-485 (4-wire)
1xRS-232 printer / 2nd display
Panel housing 144x72 (Aluminum)
Mains connection 110...260V AC or: 12...24 V DC

✧ WE2108

产品简介：



称重仪表 WE2108 应用于平台秤，并可为非自动秤或简单的记数秤提供基本功能. 称重仪表 WE2108 采用塑料外壳作为标准型号，还可以选择金属外壳. WE2108M 适合作为控制面板在墙体安装或做为桌面设备. WE2108 应用于 平台秤 并可为非自动秤或简单的记数秤提供基本功能.

贸易认证，根据 EN45501 可达到 6000 分度. 极高的性价比.

特性:

The special design and ergonomic form of the various housing variants which provide for many different uses

Use as a wall unit, stand unit, or desktop unit is thus possible without any additional fittings

Menu-driven adjustment by keyboard or PC, via the standard RS232 interface.

✧ WE2107

产品简介：

WE2107 称重仪表：用于监控称重过程.无论是 静态还是动态称重过程. 拥有 一流的特性和许多有用的功能,非常适用于工业称重. WE2107 不仅是一个显示仪表,还可以发送命令来给 许多不同的秤:

平台秤
计价秤
汽车衡
料斗秤
便携秤
分选秤
灌装秤



WE2107 主要用于动态称重. 包括 灌装,分选,自动快速地优化工业称重过程.

WE2107 非常适宜用于过程流. 你可以安排 2 个控制输入. The WE2107 有 4 个功能键,其中两个用于你定义自己的主要功能... 人体工学和简单易用, 是其非常容易使用. 你还可以使用 WE2107 Panel 面板软件 进行参数化设置:在 PC 机里设置并导入到称重仪表中.

WE2107 标准版本可以安装在墙体上,管道上或是在工作区内.WE2107M 可以嵌入到控制柜面板上 .

✧ SC232/422B

产品简介:



最新的 SC232/422B 接口转换器可以通过 PC 的 RS232 标准接口来安装设定多通道的总线系统 . 此转换器和其他转换器的区别在于采用结实的金属外壳. 其具有优异的 EMC 和电 独立信号. 采用标准的 PC 连接电缆 (9-针) 并带有电源. 一个 LED 信号准备就绪指示灯. 对于设定多通道总线系统, 我们推荐使用 HBM AED WE2110 和 WE2108-485 称重仪表和带有 4 线接口的数字称重传感器 .

特性:

Conversion of RS-232 to RS-422/485 4-wire or to RS-485 2-wire (switch-selectable)
Galvanic isolation
High EMC-security (metal housing)
Power supply range 8 ... 30VDC
Incl. plug-in power supply unit and PC-connection cable
Description SC232/422B - 接口转换器



✧ RM4220

产品简介:

RM4220 是应变放大器. 采用标准的安装导轨，因此非常容易安装.

工业应变传感器以及应变计可以并行连接到测量放大器上.

采用 DIP 开关和电位计，非常方便地进行零点和满量程标定.激励电压可以选择 5 或 10 V. 输出信号为 0/10 V 或 +/- 10V 和 4/20 mA.

传感器连接可采用 4 线或 6 线制. 如果采用 6 线制连接, 你可以忽略连接线电阻的影响. 外壳采用 聚酰胺 PA typ PHOENIX EM，可以钩在安装导轨上(EN 50022 标准).

✧ AED 仪表主机

产品简介：

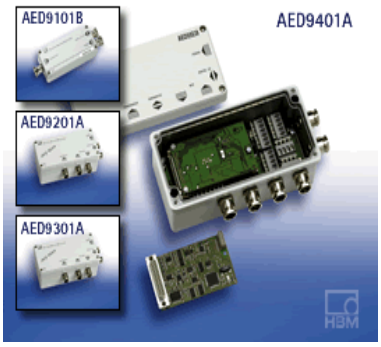

AED 仪表主机有 多种接口 与 AD103C 放大板进行连接. AD103C 仪表主机转换模拟信号为数字信号.

AD103C 放大板可以用于所有的 AED 仪表. 仪表类型的区别在于接口和外部电压. 请选择接口适宜你的应用 …:

特性:

RS-232, RS-485, CANOpen, DeviceNet, Profibus DP V1 interfaces

Two control inputs and four limit value outputs

Diagnosis function

Degree of protection IP65

EMC protection

Power failsafe storage of default and user-specific parameters in the device

✧ AD105C

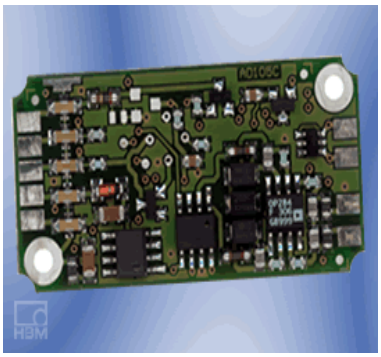

产品简介：

AD105C 用于动态称重多功能放大板.AD105C 放大板 可以将模拟称重传感器数字化, 有 4 种触发功能和和两个限位开关 , AD105C 放大板提供了数字化称重的解决方案 (FIT 和 AED). 带有可调整的输出,速率最大为个 200 测量值/秒, 其他功能有处理,滤波模式,分析和安装设定等.

AD105C 带有 RS-485 2 线 通讯接口. AD104C 提供 RS-232 和 RS-485 4 线制接口.

✧ AD104C

产品简介：

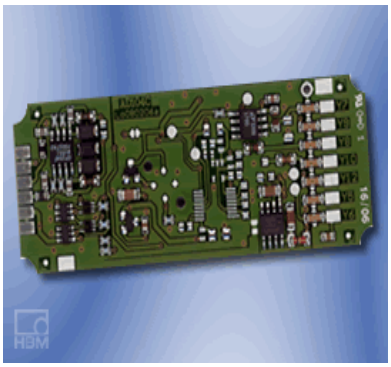

AD104C 放大板 可以将模拟称重传感器数字化. 有 4 种触发功能和和两个限位开关 , AD104C 放大板提供了数字化称重的解决方案 (FIT 和 AED).

带有可调整的输出,速率最大为个 200 测量值/秒, 其他功能有处理,滤波模式,分析和安装设定等.

AD104C 的通讯接口有 RS-232 和 RS-485 4 线制. AD105C 还提供 RS-485 2 线制通讯接口.

✧ AD103C

产品简介：

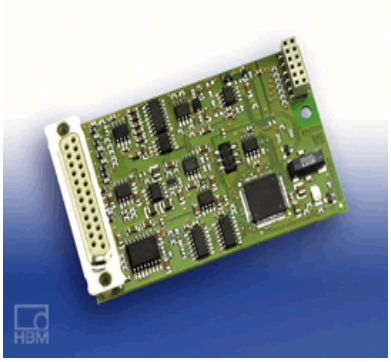

AD103C 直流放大板：将模拟称重传感器信号数字化.AD103C 数字传感器仪表使过程控制和监控更方便容易. AD103C 将模拟称重传感器信号数字化而无须对传感器进行任何改造. 通过 AED 仪表你将从现存系统转换到高速,高精度的数字化称重系统.

方便,直接和强大: 安装 AD103C 传感器仪表非常快速,可以通过 PC 来进行安装设定. 仪表的总线接口可以大大降低 AED 的安装时间.

AD103C 是用于电阻传感器的直流放大板 . AD103C 可以用于动态和静态称重 如: 分选秤,多头组合秤, 动态邮包秤和灌装机等. RS-232 通讯接口可以直接和 PC 相连.

AD103C 放大板是 AED 系列主机中的一种. AED 主机有 EMC 和 IP65 保护认证,具有更高的稳定性.另外, AED 主机还提供其它通讯接口 RS-232, RS-485, Profibus, CANOpen 和 DeviceNet.

AEDPanel_32 版本 3: 用于设定 AED 主机的免费的专业软件 : 用于分析和诊断你的测量数据包括调试.

AED 仪表主机有 多种接口 与 AD103C 放大板进行连接. AD103C 仪表主机转换模拟信号为数字信号.

AD103C 放大板可以用于所有的 AED 仪表. 仪表类型的区别在于接口和外部电压. 请选择接口适宜你的应用 …:

✧ AD101B

产品简介：

AD101B - 数字传感器仪表,DC 放大器 PCB 用于应变传感器. 用于动态和静态称重.

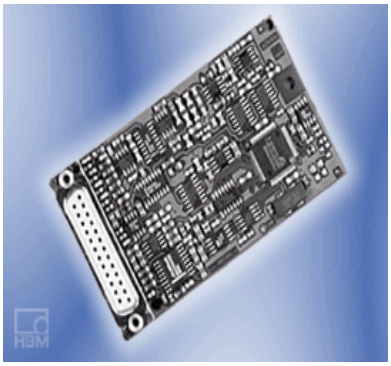

主要技术要求:

仪表主机 AED9101B, AED9201A 和 AED9301A 提供:
EMC 防护
保护等级 IP65
工作电压 18...30V
额外接口
电独立输入和输出

特性:

DC Amplifier PCB for Strain gage transducers
For static and dynamic applications
Direct computer connection via RS-232 interface
Test certificate for 6000 digits class III available
High transmission rate and resolution
Memory for users settings
AD 103 in addition with command set for Dosing function
Description 数字传感器仪表

3) HBM 单点式称重传感器

✧ SP4C3-MR

产品简介:

SP4C3-MR - 单点称重传感器.额定量程 1kg ... 200kg



主要技术要求:

精度等级 C3 (OIML-R60)
偏心负载补偿 OIML R76)
保护等级 IP65 (EN 60 529)
屏蔽电缆
SP4 型号 (仅在美国):
铝或不锈钢材料
紧致密封
力矩补偿
2 mV/V 输出, 350 ohm 桥路

特性:

Accuracy class C3 according to OIML-R60 approval
Off center load compensated (OIML R76)
Protection class IP65 according to EN 60 529
Shielded connection cable
Nominal load
1 kg / 3 kg / 5 kg / 7 kg / 10 kg / 15 kg / 20 kg / 30 kg / 50 kg / 75 kg / 100 kg / 200 kg

✧ PW6D

产品简介:



小位移, 高自然频率: PW6D 单点称重传感器非常适用于动态称重. 尤其是极高的称重速度. PW6D 是全球唯一的小位移, 高自然频率的称重传感器.

PW2D - 相同的特性, 更好的选择. PW3D 称重传感器和 PW6D load cell, 传感器有相同的特性,但是有以下区别:

额定量程
秤台面积
高度

最大秤台面积 300x300 mm . 标准型号采用 350 mm 屏蔽 4 线电缆,另外, HBM 还提供其它扩展选择, 更长的电缆(最大 6 m), 可调整的输出或多量程的最小检定分度值.

特性:

C3 accuracy class including OIML R60 test report
Maximum capacities: 3 kg ?40 kg
Off-center load compensated (OIML R76)
IP67 degree of protection (as per EN 60 529)
Shielded connection cable
Optimized for dynamic weighing tasks
Nominal load 3 kg / 5 kg / 10 kg / 15 kg / 20 kg / 30 kg / 40 kg

✧ HBM_PW6C



产品简介:

PW6C 单点称重传感器适用于静态称重. 例如:
计价秤

皮带秤

一个传感器的平台秤.PW6C 有很好的多量程 精度 和很小的温度系数. Its extended nominal (rated) displacement enables scale overload stops to be easily adjusted.

最大秤台面积 300 x 300 mm. 标准型号带有 350 mm 屏蔽 4 线电缆 .另外 HBM 还提供额外选项: 例如,长电缆 (最大 6 m) 和可调整的输出.

PW2C 有相同的特性,更好的选择. PW2C 和 PW6C 区别在于:

额定量程

秤台面积

高度

特性:

C3 accuracy class including OIML R60 test report
Maximum capacities: 3 kg ?40 kg
Off-center load compensated (OIML R76)
IP67 degree of protection (as per EN 60 529)
Shielded connection cable
Optimized for static weighing tasks
Accuracy class C3, C3MR
Material 铝
Protection class IP67

✧ PW4MC3

产品简介:

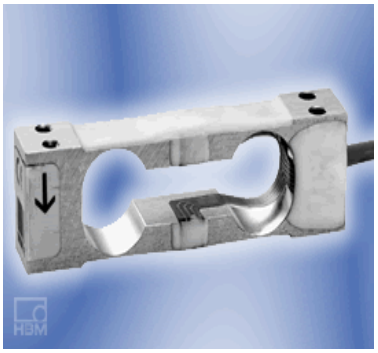

单点称重传感器.Single point load cells with nominal loads from 0.3kg ... 3kg

主要技术要求:

For determining small masses
Small size
Accuracy class C3
Off center load compensated
Degree of protection IP65
According to IEC 529

特性:

For determing small masses
Small size
High accuracy
Off center load compensated

Protection class IP65 according to IEC 529
Shielded connection cable
Nominal load 0.3 kg / 0.5 kg / 2 kg / 3 kg

✧ PW2D

产品简介：



小位移, 高自然频率: PW2D 单点称重传感器非常适用于动态称重. 尤其是极高的称重速度. PW2D 是全球唯一的小位移,高自然频率的称重传感器.

PW6D – 相同的特性, 更好的选择.PW6D 称重传感器和 PW2D 传感器有相同的特性,但是有以下区别:

额定量程
秤台面积
高度.

最大秤台面积 380x380 mm . 标准型号采用 350 mm 屏蔽 4 线电缆,另外, HBM 还提供其它扩展选择, 更长的电缆(最大 6 m), 可调整的输出或多量程的最小检定分度值.

特性:

Accuracy class C3 with OIML-R60 test report
Max. capacities: 7.2 kg ... 72 kg
Off center load compensated (OIML R76)
Degree of protection IP67 (according to EN 60 529)
Shielded connection cable
Optimized for dynamic weighing applications
Optional: Connection cable in six wire circuit
Optional: Different cable lengths
Optional: Aligned output, suitable for connection in parallel
Nominal load 7.2 kg / 12 kg / 18 kg / 36 kg / 72 kg

✧ PW2C

产品简介：



PW2C 单点称重传感器非常适合用于 静态称重. 例如:

计价秤
皮带秤
采用单个传感器的平台秤.

PW2C 有 很高的精度 和非常小的温度系数. Its extended nominal (rated) displacement enables scale overload stops to be easily adjusted.

最大平台尺寸 380x380 mm. 基本型号为 4 线制 电缆长度为 350 mm,适合用于紧凑的称重单元,除了标准型号, HBM 还提供扩展型号, 例如,更长的电缆 (最大 6 m) ,并可调整输出.

PW6C 传感器和 PW2C 有一致的性能, 区别在于:

更大的量程

秤台尺寸

高度.

特性:

Accuracy class C3 with OIML R60 test report
Max. capacities: 7.2 kg ... 72 kg
Off center load compensated (OIML R76)
Degree of protection IP67 (according to EN 60 529)
Shielded connection cable
Optimized for static weighing applications
Optional: Connection cable in six wire circuit
Optional: Different cable lengths
Optional: Aligned output, suitable for connection in parallel
Protection class IP67

✧ PW22

产品简介:



PW22 单点称重传感器: 动态称重的领导者.PW22 用于动态称重的创新传感器

高自然频率

内置过载保护,高可靠性和更长的服务寿命

多量程的更小检定分度值

偏心过载保护

Small version for high packing density

标准安装尺寸

Compare for yourself:由于其内置过载保护 和很高的速度使其成为高性能的称重传感器代表.

特性:

High overload limits with integrated overload protection (patent pending)
High torsional and bending stiffness
OIML R60 certificate
Degree of protection IP67
Fast settling time
Optimized for dynamic weighing applications
Optional protection housing

Different cable lengths available
Nominal load 6 kg ... 30 kg
Accuracy class C3MR
Approvals OIML R60
Material 铝
Protection class IP67

✧ PW18C3

产品简介：



动态和静态称重传感器.单点称重传感器。
高精度
高过载能力
高扭矩 / 弯距硬度
保护等级 IP 67
PW18C3/H1 型号:
内置垂直过载限位,正负方向均有效
防锈蚀,激光焊封
大气压平衡
保护等级 IP 66

特性:

High accuracy
High overload limits
High torsion / bending stiffness
Protection class IP67
Nominal load 5 kg / 10 kg / 20 kg / 50 kg / 75 kg

✧ PW16A

产品简介：



PW16A 单点称重传感器可以满足你的称重要求: 结实,可靠, 并有 很多可选项. 例如: 防暴型号, 电缆长度和可调整的输出.

PW10A, PW12C, 和 PW16A 差别在于尺寸上.

PW16A 最大秤台面积 600 x 600 mm. 标准电缆为 3 m 长屏蔽 6 线电缆; 同样,我们还提供 更长的电缆长度 (最大 12 m), 可调整的输出或更小的检定分度(vmin),另外所有的 PW10A 都提供 防暴型号 (按照 ATEX 95 (Zone 1, 21; Zone 2,22).

特性:

OIML R-60 approval
Max. Capacities: 30 kg ... 660 kg
Off center load compensated (OIML R76)
Meets EMC standards (EN 45 501)
6-wire circuit
Reduced minimum LC verification interval (v min) for multi range applications [optional]
Explosion proof versions available
Different cable lengths [optional]
Aligned output, suitable for connection in parallel [optional]
Nominal load 30 kg; 50 kg; 75 kg; 100 kg; 150 kg; 200 kg; 250 kg; 300 kg; 500 kg; 660 kg
Accuracy class C3, C3MR
Approvals OIML R-60
Material 铝

✧ PW15AH

产品简介:



HBM 发布了新的单点称重传感器 PW15AH, 保护等级为 IP69K, - 最高的防护等级, 因此,可以用于高压清洗机.
IP69K 意味着:
最高的防护等级,可以防灰
最高的防护等级,可以防水, 甚至是高压蒸汽清洗
拥有更高 密封性,更高的安全性

当传感器用于 恶劣环境, 时,电缆保护经常被忽视.但是如何防止电缆被化学试剂破坏?

PW15AH 传感器提供更好的电缆防护措施,特殊的连接螺纹使连接更方便. PW15AH 的防护等级使其能够应用于各种恶劣环境中,是在恶劣环境下使用下的最好选择.

特性:

Hermetically encapsulated (IP68; IP69K)
Highest reliability
Reduced minimum load cell verification interval (vmin) for multi-range applications
Mounting dimensions compatible with those of the products of many other manufacturers
Stainless steel
6-wire technique

Integrated connector for cable protection systems
Nominal load 10 kg / 20 kg / 50 kg / 100 kg
Accuracy class C3MR
Material 不锈钢
Protection class IP68, IP69K

✧ PW15A

产品简介：

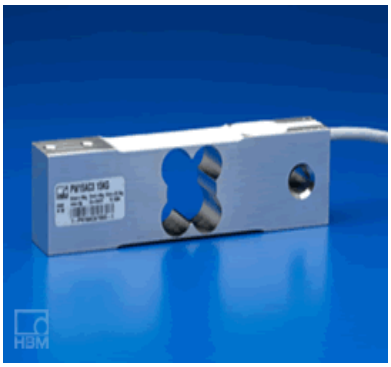

PW15A 单点称重传感器 由不锈钢制成.

PW15A 可以用长时间在潮湿等恶劣环境下 . 在化学和制药工业中,铬钢测量体有抵御恶劣气体和蒸汽的能力. 因此, PW15A 适合用于食品工业 ,可以采用标准清洗剂清洗. 用户无须担心由潮湿情况引起的锈蚀发生.

PW15A 防爆型号 (ATEX Zone 1+21, Zone 1+20, Zone2+22, non-conductive dust) 可供选择. PW15AH (LINK)在恶劣环境下有很好的可靠性和安全性, 保护等级 IP69K, 保护等级的最高标准.

特性:

Stainless steel
Max. capacities: 7.5 kg ... 200 kg
OIML R60 approval
Off center load compensated (OIML R76)
Protection class IP67 (acc. to EN 60 529)
6-wire-technology
Meets EMC standards (EN 45 501)
Reduced minimum LC verification interval (v min) for multi range applications (optional)
Explosion proof versions available
Different cable lengths available
Aligned output, suitable for connection in parallel (optional)

Accuracy class	C3, C3MR
Approvals	OIML R60, OIML R76
Material	不锈钢
Protection class	IP67

✧ PW12C

产品简介：

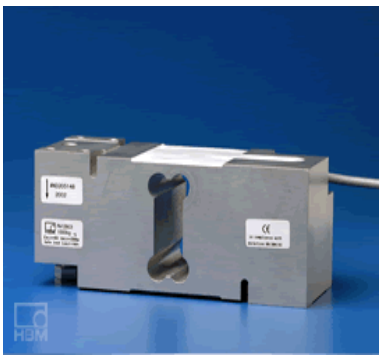

PW12C 单点称重传感器可以满足你的称重要求：结实,可靠, 并有 很多可选项. 例如：防暴型号, 电缆长度和可调整的输出.

PW10A, PW12C, 和 PW16A 差别在于尺寸上.

PW12C 最大秤台面积 800 x 800 mm. 标准电缆为 3 m 长屏蔽 6 线电缆; 同样,我们还提供 更长的电缆长度 (最大 12 m), 可调整的输出或更小的检定分度(vmin),另外所有的 PW10A 都提供 防暴型号 (按照 ATEX 95 (Zone 1, 21; Zone 2,22).

特性:

OIML R60 test report
Maximum capacities: 50 kg ?635 kg
Off-center load compensated (OIML R76)
Meets EMC requirements (EMC 45 501)
Shielded connection cable
Six-wire circuit
Optional: Reduced minimum load cell verification interval (vmin) for multi-range applications
Optional: Explosion proof versions
Optional: Aligned output, suitable for parallel connection

Nominal load 50 kg / 75 kg / 100 kg / 150 kg / 200 kg / 250 kg / 300 kg / 500 kg / 635 kg

✧ PW10A

产品简介：

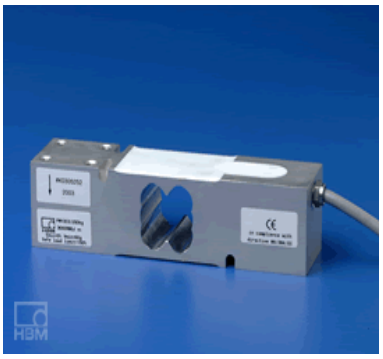

PW10A 单点称重传感器可以满足你的称重要求：结实,可靠, 并有 很多可选项. 例如：防暴型号, 电缆长度和可调整的输出.

PW10A, PW12C, 和 PW16A 差别在于尺寸上.

PW10A 最大秤台面积 600 x 500 mm. 标准电缆为 3 m 长屏蔽 6 线电缆; 同样,我们还提供 更长的电缆长度 (最大 12 m), 可调整的输出或更小的检定分度(vmin),另外所有的 PW10A 都提供 防暴型号 (按照 ATEX 95 (Zone 1, 21; Zone 2,22).

特性:

OIML R60 test report
Maximum capacities: 50 kg ? 300 kg
Off-center load compensated (OIML R76)
Meets EMC requirements (EMC 45 501)

Shielded connection cable
Six-wire circuit
Optional: Reduced minimum load cell verification interval (vmin) for multi-range applications
Optional: Explosion proof versions
Optional: Different cable lengths
Optional: Aligned output, suitable for parallel connection
Nominal load 50 kg / 100 kg / 150 kg / 200 kg / 250 kg / 300 kg

4）HBM 扭矩传感器

✧ TTS

产品简介：



TTS - 标准扭矩扳手(100 N·m … 3 kN·m).TTS 扭矩扳手 是用来检查和标定扭矩设备.其符合标定的所有要求（DKD-R 3-8 中所描述）. 由于扭矩扳手会产生特殊扭矩, 因此 TTS 弯矩的极限阻值至关重要.

主要技术要求：

德国标定服务机构 (DKD) 按照 DKD-R 3-7 标准中，最严格的要求要求采用 TTS 作为扭矩标准. 标定服务证书 也在交付清单中.
另外还包括一个手提箱和标准尺寸的方形适配器。其他尺寸的适配器也可订购.

✧ TN

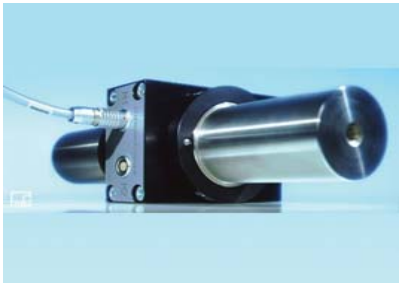

产品简介：

TN - 扭矩传感器标准.(100 N·m … 20 kN·m). TN 扭矩传感器 是一种非转动传感器,专门用于传感器标准 或作为实验室的比对传感器 其有极高的极高的精度和稳定性.

主要技术要求：

TN 扭矩传感器经常作为国家计量院的标定设备的部件,或者在高标准的工业标定实验室使用,首先是用于杠杆-砝码式标定系统测量比对和可追溯性比对, 其次是作为标定实验室的标定传感器. 如果传感器带有 DKD 标定证书, 精度等级可达(DIN 51309 标准） . 如果有特殊需要,精度等级可超过 0.05.
为保证有更好的性能,可选择安装测量弯矩和温度的设备.还可安装测量桥保证其稳定性.

✧ TB2

产品简介：



TB2 – 扭矩传感器(500 N·m ⋯ 10 kN·m)

主要技术要求：

TB2 扭矩比对对传感器主要用于现场标定，例如,标定旋转扭矩传感器而无须从测试台取出。

不仅其具有非常高的精度,并且有极好的对影响的不灵敏性，例如弯矩和横向力。由于其很好的密封性，因此其也有很好的温度不灵敏性，例如：温度的波动。有专利的，结构紧凑的测量体同 T10FS 一样具有扭矩法兰，可进行旋转扭矩测量。

尽管其原先只应用于工业场合,但其极高的精度同样可以应用于实验室标定。

另外，同样可以应用于非转动扭矩测量，其密封型号，保护等级为 IP67，能够应用于极端环境。

✧ TB1A

产品简介：

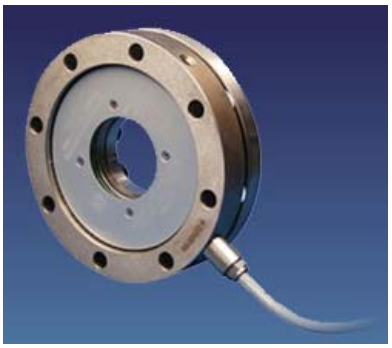

TB1A – 标准扭矩测量盘(100 N·m ⋯ 10 kN·m)

主要技术要求：

TB1A 比对扭矩测量盘用于非转动的扭矩测量。

其基于 HBM 的专利技术-剪应力扭矩测量,采用 axial shear arms 的测量体有很小的尺寸和具有很高的刚性，可以抵御弯矩等其他负载。 简单,节省空间.在很多情况下,传感器需要需要支撑驱动设备的重量 the transducer can bear the weight of a driving machine, for example, doing away with the need to buy bearings.

另外的特点，是其中心孔，可以让测量轴直接通过测量盘。

✧ T5(10 N·m ⋯ 200 N·m)

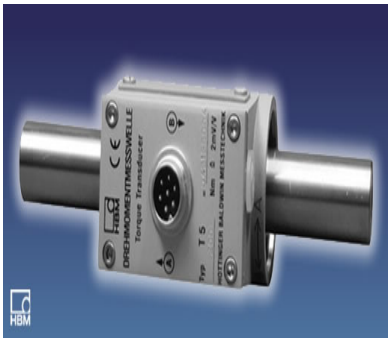

产品简介：

T5 – 轴端摩擦力连接扭矩传感器

主要技术要求：

T5 扭矩法兰主要应用于实验室，教学和测试领域。

✧ T4A(5 N·m ⋯ 1 kN·m)

产品简介：



T4A - 轴端/螺纹轴端 扭矩传感器

主要技术要求：

T4A 和 T4WA-S3 扭矩传感器专门为静态和动态扭矩，转速和角速度测量而设计的，主要用于符合国家标准的追溯性测量。

T4A 扭矩传感器的连接通过手动扳手或电动扳手来进行。通过扳手，驱动端空间和输出端空间都符合 DIN 3121 标准。T4A 滑环传感器可以应用于所有应变全桥工业测量放大器。

✧ T22(5 N·m ⋯ 1 kN·m)

产品简介：



T22 - 可靠，结构紧凑，结实。 超值扭矩传感器，应用于简单的扭矩测量.

主要技术要求：

技术特点：

额定扭矩 5 N·m, 10 N·m, 20 N·m, 50 N·m, 100 N·m, 200 N·m, 500 N·m 和 1 kN·m
额定转速 9,000 rpm 到 16,000 rpm
精度等级: 0.5
测量信号非接触传输
动态和静态扭矩测量
Cylindrical shaft ends for non-play friction joints
±5 V 和 10±8 mA 信号输出

安装，试用 T22 并整合到测试系统中非常简单，方便:

包含电路 - 传感器已经包含了电路，节约了时间和费用 - 无需另外的放大器
快速安装 - 相配的联轴器适用于 T22 所有型号

结构紧凑 – 尤其适合空间狭小的测试台中使用.

T22 通过应变计和无接触式信号传输和无线供电方式来获取扭矩. 精度等级为 0.5 。T22 额定扭矩为 5 N·m 到 1 kN·m.

这些特性使 T22 非常适合动态和静态扭矩测试 . 典型的应用领域为 实验室, 测试台和教育

生产和过程控制 是 T22 的另外一个应用领域 – 传感器可以直接连接 PLC. 11.5 V 到 30 V DC 电源和两个 ± 5 V 和 10 ±8 mA 模拟输出.

VK20A 接线盒 使连接更方便容易，并提高安全性，容易整合到 HBM 测量链中. 并有相关的联轴器可以提供.

✧ T20WN(0.1 N·m ··· 200)

产品简介：



T20WN – 圆柱轴扭矩传感器.T20WN 扭矩法兰专为测量静态和动态扭矩，转速和角速度设计的，可以应用于实验室，测试部门以及生产监控和质量管理。

主要技术要求：

其内置的轴承可以用作支撑轴和进行简单操作。内置的电路±10 V 的输出信号可以降低整体测量费用。VK20A 接线盒可以让连接更容易和安全，联轴器也是附件一。

✧ T10FS (100 N·m ··· 10)

产品简介：



T10FS – 有更高的速度和精度的扭矩传感器.T10FS 扭矩法兰拥有更大的额定扭矩和更小的尺寸.通过对 T10F 的改进并且同样采用剪应力替代扭矩应力对扭矩进行测量。

关键特性：

额定扭矩 100 N•m, 200 N•m, 500 N•m, 1 kN•m, 2 kN•m, 3 kN•m, 5 kN•m 和 10 kN•m

额定转速 12,000 rpm 到 24,000 rpm

低转子质量

低惯性
尺寸小
无轴承，无滑环
选项：内置磁学或光学速度测量系统
测量体和扭矩导入件是一个整体。

其非常紧凑的设计占有非常小的空间并且提高了测量精度。非常轻的质量减少了对轴承的负载.

更低的质量惯性矩大大减少在加速和减速时产生的动态力矩。由于扭矩测量法兰工作不依据轴承和滑环，因此是完全免维护的。采用了模块化的设计结构，你可以找到适合你的应用的扭矩法兰。 特殊设计的耦合件可以为你带来更大的方便。

✧ T10FM(15 kN·m … 80)

产品简介：

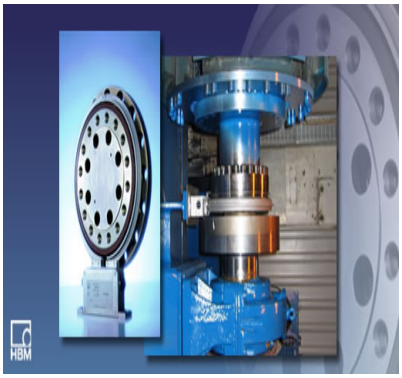

T10FM - 额定扭矩最大到 80 kN·m

主要技术要求：

Key Feature(s)
Nominal (rated) torques of 15 kN•m, 20 kN•m, 25 kN•m, 30 kN•m, 40 kN•m, 45 kN•m, 50 kN•m, 60 kN•m, 70 kN•m and 80 kN•m
Nominal (rated) rotation speeds of 3,000 rpm to 8,000 rpm
Short design
High permissible transverse forces
High radial stiffness
No bearings, no slip rings
Retrievable calibration signal
Integrated speed measuring system (optional)
Option: integrated optical speed measuring system

T10FM 扭矩法兰拥有更大的额定扭矩.通过对 T10F 的改进并且同样采用剪应力替代扭矩应力对扭矩进行测量。

其非常紧凑的设计占有非常小的空间。高侧向的防护允许连接轴直接与法兰连接，无须其它支撑轴，并且可以承受更高的动态负载。其极高的抗扭刚性消除了扭矩的共振。由于扭矩测量法兰工作不依据轴承和滑环，因此是完全免维护的。采用了模块化的设计结构，你可以找到适合你的应用的扭矩法兰。 特殊设计的耦合件可以为你带来更大的方便。

✧ T10FH

产品简介：

T10FH - T10FH 扭矩传感器,额定量程 100 kN.m 到 300 kN.m.T10FH 作为 T10F 家族中的一

员，有极高的精度和可靠性，其测量范围可达 300 kN.m：T10FH 扭矩法兰是测量极高扭矩的第一选择.

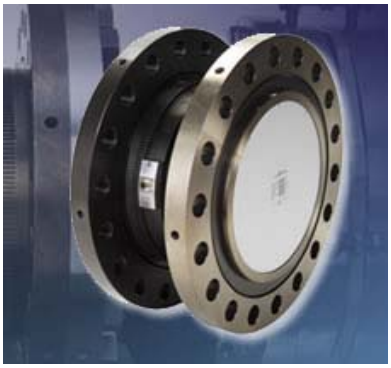

主要技术要求：

关键特性

额定扭矩: 100 kN • m, 130 kN • m, 150 kN • m, 200 kN • m, 250 kN • m, 300 kN • m

额定转速: 2,000 到 3,000 rpm

转动和非转动型号

无轴承和滑环

尺寸小

可选光学速度测量系统 180 脉冲/转

可选 PTB 标定证书，按照 DIN 51309; 精度 0.5

这些扭矩传感器应用在那些方面?

首先,他们都可以应用于转动和非转动测量.

典型的转动测量应用于离岸工业中的大功率泵, 在动力,功能和优化测试台中测试发动机扭矩输出.非转动的应用主要是实验室中作为扭矩测试标准进行标定.

由于其高度低.在应用空间狭小时,可节约大量成本.

我们在扭矩传感器上有数®年的经验,产品具有很高的可靠性,耐用性和精度.

在进行标定测量时, HBM 和 PTB 有良好的合作关系.在 Brunswick ,有世界上最大的标准扭矩测试机,最大扭矩为 1.1 MN. 不确定性 W (k=2)为 0.08 % .

✧ T10F(50 N·m ··· 10 kN)

产品简介：

T10F 是第一款扭矩法兰，采用测量剪应力替代扭矩应力对扭矩进行测量，这种技术是 HBM 的专利。



关键特性：

额定扭矩 50 N • m, 100 N • m, 200 N • m; 500 N • m, 1 kN • m, 2 kN • m, 3 kN • m, 5 kN • m and 10 kN • m

额定转速 8,000 rpm 到 15,000 rpm

尺寸小

高允许动态负载

高允许侧向力和弯矩

极高的硬度

无轴承，无滑环

可接受标定信号

内置转速测量（可选）

可选：内置光学速度测量系统
可选：联轴器

其非常紧凑的设计占有非常小的空间。高侧向的防护允许连接轴直接与法兰连接，无须其它支撑轴，并且可以承受更高的动态负载。其极高的抗扭刚性消除了扭矩的共振。由于扭矩测量法兰工作不依据轴承和滑环，因此是完全免维护的。采用了模块化的设计结构，你可以找到适合你的应用的扭矩法兰。 特殊设计的耦合件可以为你带来更大的方便。

✧ SK5, SK6, SK12

产品简介：



SK5, SK6 和 SK12 滑环组 可以用于转动到静态测量系统. SK5, SK6 和 SK12 滑环组可以为应变, 电感式,压阻,热电偶等传感器提供信号传输和对其进行供电.

主要技术要求：

电刷的材料使电刷和滑环间能够保持低热电压,能够保持传输信号的高质量 .在电刷和滑环?reg;间阻抗力非常小,因此,速度,温度和电流变化非常小.

关键特性

Low wear
高传输质量
SK6 and SK12 for mounting to stub shafts with easy-lift brush assemlies
SK5 for central mounting on shafts
Low thermal voltages
Very low change in contact resistance

✧ T40(1 kN·m ··· 2 kN·m)

产品简介：

在 测试台 或在过程控制中 - 最有价值的便是测量结果. 来自 HBM 的 T40 扭矩传感器 可以为你提供可靠且长期稳定的测量数据



主要技术要求：

T40 扭矩传感器
额定量程从 500 N • m 最大到 3 kN • m
额定转速最大到 20,000 rpm

精度等级 0.05 (符合最严格的 HBM 标准)
测量频率范围最大到 6 kHz (-3 dB)
无轴承,无滑环
尺寸短小
60 kHz ± 30 kHz (10 kHz ± 5 kHz; 240 kHz ± 120 kHz) 频率输出
± 10 V 模拟输出
Shunt connection
在 测试台 或在过程控制中 - 最有价值的便是测量结果. 来自 HBM 的 T40 扭矩传感器可以为你提供可靠且长期稳定的测量数据 .

可靠的质量和性能

T40 作为顶级的扭矩传感器, 其优势在于能够在转子和定子之间进行 极其安全的数据传输
益处: 稳定可靠的测量结果 - 即使在极其恶劣的环境下, 如电磁干扰,振动或温度变化很大的环境中.

T40 始终可以保持 长期可靠的测量结果. 即使在有电磁干扰或潮湿的环境中 .

easy-to-connect shunt 可以让你随时检查传感器. T40 扭矩传感器经过 HBM 内部标定实验室的严格标定,可以为你提供长期的高可靠性.

你仍然还在使用模拟接口 - 你希望在数字时代来临时做好准备吗? T40 可以满足你的需求!

基本型号 提供可靠的模拟连接器 (电压和频率). TIM40 扩展模块 非常容易连接并提供以太网和场总线接口. 数字信号进行传输,没有任何信号损失. 可以为你未来的测量任务做好准备.

T40 是扭矩测量的全能选手.

结构紧凑 T40 可以减少空间并降低费用. T40 可以允许高寄生负载 - 这样便可以作为机器元件 直接安装.
象其他 HBM 的扭矩传感器, T40 没有滑环和轴承 - 免于维护并没有磨损.
对于测试台来讲: 时间就是金钱. T40 的尺寸短小,并且容易安装,可以为你缩短设备的 交付时间.



✧ T12(500 N·m ··· 10 k)

产品简介:

由于 T12 更高的效率,T12 采用最新的系统总线 (CANopen, PROFIBUS DPV1)直接与你的 PLC 自动控制系统连接。可以与你

的现存设备具有很好的系统兼容性: T12 提供频率和模拟输出，因此可以与传统技术完美的配合。

主要技术要求：

在测量中采用新的精度， T12 提供创记录的性能表现!
节约额外花费；无须独立仪表和软件。采用 T12 你可以从单一传感器获得 完整的测量系统.
节约时间:采用 TEDS 或者通过 fieldbus 与传感器直接连接，数分钟便可获得精确结果。
降低风险 T12 提供多种监控功能
高精度，高动态，高分度: 仅 T12 可以提供!
在测试中，你需要获得高精度的测量结果。采用 T12, 你可以在更宽的测试频率范围内 从 0 Hz 到 6,000 Hz， 获得精确的测量结果
更高的分度，保证在更高或极小的振幅下，不损失必要的测量信息。

更容易和方便

由于 T12 更高的效率，T12 采用最新的系统总线 (CANopen, PROFIBUS DPV1)直接与你的 PLC 自动控制系统连接。可以与你的现存设备具有很好的系统兼容性: T12 提供频率和模拟输出，因此可以与传统技术完美的配合。
无论你采用任何方式: 采用 T12 你都可以为将来的测量任务作好准备，真正地为你的投资提供保护。

你信赖你的测试结果吗？ T12 可以立即告诉你。
你的客户要求你提供可信赖测量结果的证明. 在初次测试中，T12 可以验证你的测量质量。通过记录波峰和波谷值，你可以立即获知你的传感器是否过载。以及相应的监控功能 (如温度记录，自我诊断，测量数据存储) 可以让你随时对传感器进行查看，来保证你的测量质量。

5) HBM 称重模块

✧ Z6B/ML

产品简介：

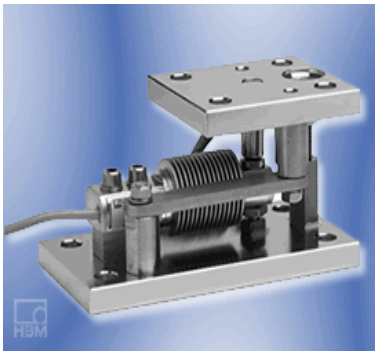

Z6B 50 kg ... 500 kg 容器模块.Z6/M 称重模块 最大量程为 50 kg， 200 kg 和 500 kg. 此模块主要用于称重应用.

主要技术要求：

HBM Z6/M 称重模块 最大量程为 50 kg， 200 kg 和 500 kg. 此模块主要用于称重应用.
此称重模块包括 侧向支撑杆. 内置过载保护。 模块包括一个底面, 和一个顶面. 摆支撑提供水平负载飘溢的补偿 (例如由热应变引起). 此模块经过 预先装配，并有接地电缆.

特性:

Equipped with load cell Z6F ... class D1 according to OIML R60
With overload stop and Transverse stay rod
Maintenance-free
Compact installation at minimum height
Easy installation
Two versions available: Galvanized material or Stainless steel
Self-restoring due to pendle bearing
With lift-off device and lifting device
Nominal load 50 kg / 100 kg / 200 kg / 500 kg

✧ Z6AM

产品简介:

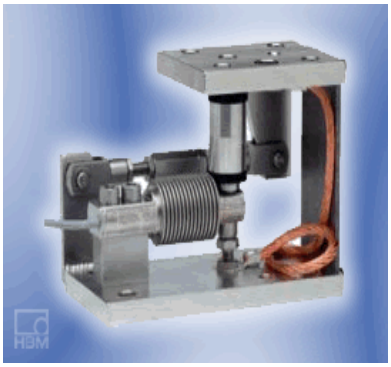

Z6AM 50 kg ... 500 kg 的容器模块.Z6AM 称重模块 最大量程为 50 kg, 200 kg 和 500 kg. 此模块主要用于称重应用.

主要技术要求:

模块包括一个底面, 和一个顶面. 摆支撑提供水平负载飘溢的补偿 (例如由热应变引起). 此模块经过 预先装配, 并有接地电缆.

特性:

Equipped with load cell Z6F ... class C4 according to OIML R60
With Overload stop and Transverse control arm
Maintenance-free
Compact installation at minimum installation height
Easy installation
Galvanized material and stainless steel version available
Self-restoring due to pendle bearing
Prepared for Lift-off securing device
Nominal load 50 kg / 100 kg / 200 kg / 500 kg

✧ RTN / M2(L)...

产品简介:

RTN 1 t...33 t 带有塑钢支撑的容器模块.RTN 称重模块可以减少安装的时间和费用.此模块用于过程称重和重量水平测量.

主要技术要求：



RTN 称重模块 可以 减少安装的时间和费用. 此模块用于过程称重 和重量水平测量.

此模块有两种型号: 塑钢支撑 [RTN / M2(L)A] 用于 平衡水平移动 and 摆支撑 [RTN / M2(L)B] 在很小的负载下获得最高精度 .

All RTN 称重模块带有 传感器替代物 ，因为他们经常使用在恶劣环境下，导致损坏传感器.这样便可以在实际应用中，定位并替代实际的称重模块.

RTN 内置 离地保护装置 和 水平限位. 另外还可以选用支撑杆. All HBM 模块符合贸易认证，并符合 WELMEC 2.4 要求 (European Cooperation in legal Metrology). RTN 称重模块还获得了 DIN 18800 认证.

特性

结构紧凑
采用塑钢轴承装配
内置提起保护装置
内置水平限位
替代功能
材料: 不锈钢 22 t
有锁定杆 (也有无锁定杆型号)
技术检查机构认证(TÜV)
Nominal load 1 t / 2,2 t / 4,7 t / 10 t / 15 t / 22 t / 33 t

✧ HLC/MLB...

产品简介：

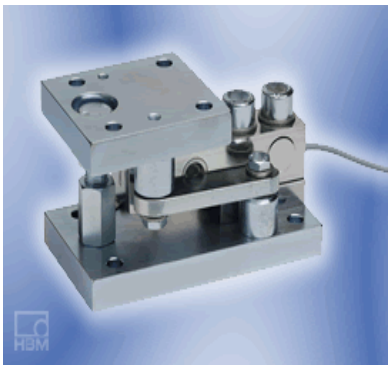

HLC 220 kg ... 4.4 t 的容器模块.HLCM... 称重模块额定量程为 220 kg, 550 kg, 1.1 t, 1.76 t, 2.0 t, 2.2 t 和 4.4 t.

主要技术要求：

HBM HLCM... 称重模块额定量程为 220 kg, 550 kg, 1.1 t, 1.76 t, 2.0 t, 2.2 t 和 4.4 t.

主要用于 罐体称重，并装配有 离地保护装置. 模块包括一个底面, 和一个顶面. 摆支撑提供水平负载飘溢的补偿 (例如由热应变引起). 此模块经过 预先装配，并有接地电缆.

✧ C16 / MSL...

产品简介：

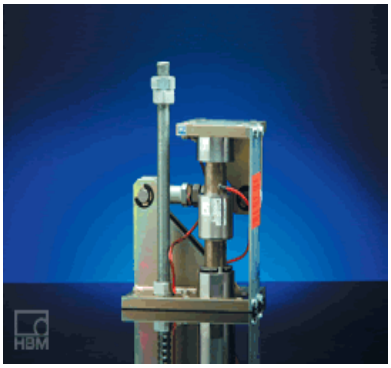

应用于 20 t ... 200 t C16 传感器的容器模块.对于罐体,重量水平测量是测量质量的快速，精确，可靠的方法，且费用低廉。无论是建筑工业罐体，煤仓还是气体或液体罐，C16 称重模块的特殊特性都可以满足以上应用 ...

主要技术要求：

无论是 建筑工业罐体，煤仓还是 气体或液体罐，C16 称重模块的 特殊特性 都可以满足以上应用.

所有的称重模块，无论是电镀钢还是不锈钢材料，均内置支撑杆，用于 吸收水平力. 离地保护装置 包含在附件中。.

C16 自复位称重传感器,请参考 C16 的技术手册.

C16 称重模块的技术特点:

OIML 认证，精度等级 D1, C3 或 C4
ATEX95 zones 1+21, zones 2+22
FM 保护 (在美国为防暴保护 USA)
过压保护
数字输出

T 称重模块的量程范围为 20 t 到 200 t. 这意味着罐体重量可以达到 1,200 t. 按照 DIN 18800，所有的机械数据必须进行相关的检查认证.

6) HBM 其它附件

✧ HBM_VKK2R-8 Ex

产品简介：

HBM VKK2R-8Ex EEx 接线盒符合 ATEX 95 标准,可以用于危险环境,如石油化工行业中的平台秤.

主要技术要求：



HBM _VKK2R-8Ex EEx 接线盒符合 ATEX 95 标准.适用于 可能爆炸的环境例如石油工业.

使用接线盒,称重仪表可以在危险环境外被连接 ,而无须使用安全栅.

最大连接 8 个模拟传感器,符合 EMC 认证. VKK2R-8Ex EEx 接线盒采用符合 EMC 标准的电缆,保证产品完全达到 EMC 防护标准.

接线盒内部有一个 HBM 独有的电阻网,高精度, 并有非常可靠的四角调整功能. 这意味着仅 3 个步骤就可以获得可靠的结果:

四角调整,

从图表中读取正确数值,

激活平衡电阻网.

标有 II 2 G/D 和 II3 的 VKK2R-8Ex EEx 接线盒可以用于可能爆炸的环境 ,并有 PTB 05 ATEX 2014 检定证书.接线盒可以用于在 Zones 1, 2, 21 进行防护 .

✧ VKK2R-8 Digital

产品简介:



VKK2R-8 数字接线盒可以连接 8 个数字传感器或仪表.

主要技术要求:

VKK2R-8 数字接线盒 可以连接 8 个数字传感器或仪表. VKK2R-8 DIGITAL 通过串口(RS-485)进行连接. 通过 RS-485 总线是非常适宜以下传感器连接:

数字传感器: C16i, RTNi, FIT?/li>

数字传感器仪表: AED9101A, AED9201A

采用数字仪表的测量链: AD104-R5, AD105

称重仪表: WE2108, WE2110

RS-485 总线 可以采用 2 线或 4 线制. 连接方式可以按照传感器和放大器类型来完成.

特性:

Connection of the RS-485/RS-4222 serial interfaces with 2-wire or 4-wire bus

Connection of up to eight digital HBM transducers and electronic units

Active bus termination

EMC-tested

Degree of protection IP65

✧ VKK2-8, VKK2R-8



产品简介:

HBM VKK2-8/VKK2R-8 接线盒可以并行连接 8 个采用 6 线制连接的传感器.

主要技术要求：

HBM VKK2-8/VKK2R-8 接线盒可以并行连接 8 个采用 6 线制连接的传感器. HBM 产品的屏蔽设计可以提供按照 EN 45 501 EMC 屏蔽保护.

终端盒传统方法是采用屏蔽栅来进行屏蔽. 采用这种方法在 EN 45 501 标准是受限制的,尤其在有磁场干扰的情况下,会导致测量误差.

特性:

Parallel connection of up to 8 load cells
Corner balancing via integrated resistor network
EMC-proof according to EN 45501 due to HBM shielding method
Protection class IP65 to EN 60529
Expandable to more than eight load cells
VKK2R-8 with stainless housing

✧ VKK 1-4 / VKK1R-4

产品简介：



HBM VKK1-4/VKK1R-4 接线盒可以并行连接 4 个采用 6 线制连接的传感器.

主要技术要求：

HBM VKK1-4/VKK1R-4 接线盒可以并行连接 4 个采用 6 线制连接的传感器. HBM 产品的屏蔽设计可以提供按照 EN 45 501 EMC 屏蔽保护.

终端盒传统方法是采用屏蔽栅来进行屏蔽. 采用这种方法在 EN 45 501 标准是受限制的,尤其在有磁场干扰的情况下,会导致测量误差.

特性:

Parallel connection of up to four load cells (VKK1-4)
Corner balancing via integrated resistor network
EMC-proof acc. to EN45501 due to HBM shielding method
Protection class IP65 acc. to EN60529
VKK1R-4 with stainless housing
Material 铝, 镀镍铜, 氯丁橡胶
Protection class IP65
Temperature range (癈) -20...+85 [-4...+185]

✧ SD01A

产品简介：

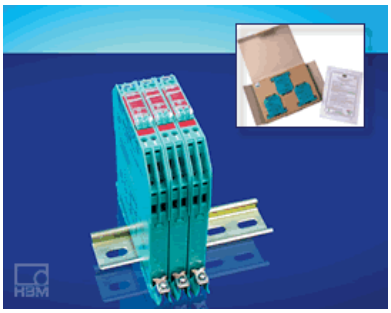

SD01A Zener 安全栅专门用于应变传感器和载频和直流放大器

主要技术要求：

SD01A Zener 安全栅专门用于 应变传感器 和 载频和直流放大器.

Zener 安全栅用于低电流和电压, Zener 安全栅 包括 内在安全电路 ,用于可能爆炸的环境.

特性:

Three optimized safety barriers for intrinsically safe installation for strain gage transducers

EC type examination certificate BAS01ATEX7005 (Ex II (1) GD, [EEx ia] IIC)

Usable with HBM electronics MGCplus, PME, MVD, Clip and RM

✧ SB01A

产品简介：

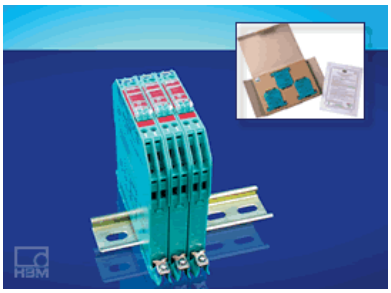

如果非内在安全电路电流过高,或者短路,安全栅将会限制内在安全电路的电流和电压,SB01A Zener 安全栅包括 专门用于称重传感器的直流称重仪表 Z764 和 Z763

主要技术要求：

安全栅 能够在固有安全电路和非固有安全电路形成安全表面. 其限制了防暴到非防暴区的能量传递.

如果非内在安全电路电流过高,或者短路,安全栅将会限制内在安全电路的电流和电压

SB01A Zener 安全栅包括 专门用于称重传感器的直流称重仪表 Z764 和 Z763.

特性:

Three optimized safety barriers for intrinsically safe installation according to ATEX for HBM strain gage load cells

EC type examination certificate according ATEX Ex II (1) GD

Declaration of conformity for a load cell system EEx ia II C, according to EN 50039, BAS-No.: Ex02E2186

Usable with HBM electronic types WE2108, WE 2110 and AED system

✧ CABE2

产品简介：

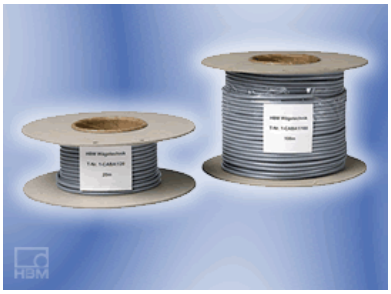

6 线制电缆 应用于防暴环境高容量对称性 PVC 外披. 电缆长度: 20m 和 100m.

特性:

6-wire cable
Length: 20 m or 100 m
Shield together or each wire pair
Low capacity
High capacitive symmetry
HBM colour code
6 x 0.14 mm?/li>
PVC coating
Blue colour for intrinsic safe installation
Approvals Ex
Material 外披材料 PVC, 颜色 RAL 5015
电缆绝缘 PE-A
Temperature range (癈) ?0 ... +70

✧ CABA1

产品简介：



6 线制电缆 ,高电容对称性 和 PVC 覆盖层.
可选长度: 20m 和 100m.

特性:

6-wire cable
Length: 20 m or 100 m
Low capacity
High capacitive symmetry
HBM colour code
6 x 0.14 mm?/li>
PVC coating

✧ 绿线屏蔽设计

产品简介：

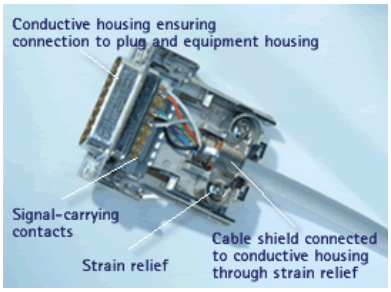

符合 EMC 标准的测量电缆大大减少了电磁干扰

主要技术要求：

符合国家法规

自 1996 年起，销售欧洲 市场所有电气和电子设备必须符合电磁兼容标准 EMC Directive 2004/108/EC 并带有认证标志 CE. HBM 确保整合所有 HBM 设备符合 EN 61326 产品标准,符合电磁兼容性标准 .

Electric protection measures

电磁环境污染,这几年日益严重,因此,电磁兼容性越来越高. 潜在的 干扰源 是:

无线设备

移动电话

电磁阀

电流接触器

继电器

焊接设备

电力设备等.

这些干扰源可能通过电缆干扰相关的测量电路 .

怎样保证屏蔽设计:

所有部件测量链（包括所有电缆接头等连接 偶合器）都必须围绕一个封闭的，屏蔽测试.

当使用 HBM 连接器时,屏蔽必须 实现形式平直，封闭和低阻抗节点.

接地

EMC 接线需要信号接地和屏蔽独立,因此屏蔽需要在数个点接地 ,传感器和放大器需要接地.为减少电磁干扰, 信号接地和屏蔽在 HBM 设备中是分开的..

二、 国内产品

1. 环境监控传感器



◆ TR100 四合一

产品简介：

TR100 是一种可以灵活配置的单种气体或多种气体检测报警仪，它可以配备氧气传感器、可燃气传感器和任选两种有毒气体传感器或任选四种有毒气体传感器或任选单种气体传感器。

特点：

- 小巧、轻便、坚固
- 声、光报警
- 大屏幕数字、字符显示、瞬时值、峰值、平均值显示
- 开机或需要时对显示、电池、传感器、声光报警功能自检
- 定期闪灯、声音提示
- 出众的音频声音报警
- 维护费用很低
- 可以支持 1、2、3 或 4 种的气体检测

主要技术指标:

检测气体	量程	精 度	最小读数	响应时间
氧气(O_2)	0-30%Vol	＜±5%(F.S)	0.1%Vol	≤15 秒
可燃气(E_X)	0-100%LEL	＜±5%(F.S)	1%LEL	≤5 秒
一氧化碳(CO)	0-999ppm	＜±5%(F.S)	1ppm	≤25 秒
硫化氢(H_2S)	0-100.0ppm	＜±5%(F.S)	1ppm	≤30 秒
二氧化硫(SO2)	0-100ppm	＜±5%(F.S)	0.1ppm	≤30 秒
一氧化氮(NO)	0-250ppm	＜±5%(F.S)	1ppm	≤60 秒
二氧化氮(NO_2)	0-20ppm	＜±5%(F.S)	0.1ppm	≤25 秒
氯气(CL_2)	0-20ppm	＜±5%(F.S)	0.1ppm	≤30 秒
氨气(NH_3)	0-100ppm	＜±5%(F.S)	1ppm	≤50 秒
氢气(H_2)	0-1000ppm	＜±5%(F.S)	1ppm	≤60 秒
氰化氢(HCN)	0-50ppm	＜±5%(F.S)	0.1ppm	≤200 秒
氯化氢(HCL)	0-20ppm	＜±5%(F.S)	0.1ppm	≤60 秒
磷化氢(PH_3)	0-5-1000 ppm	＜±5%(F.S)	0.01/1ppm	≤25 秒

检测方式：扩散式
电　　池：3.6V 锂离子充电电池
电池工作时间：连续工作 15 小时(可燃气体)
连续工作 200 小时左右(除可燃气体)
传感器工作原理：氧气及有毒气体为电化学式，可燃性气体为催化燃烧式
传感器寿命：可燃性气体传感器为三年，氧气及有毒气体传感器为二年
显　　示：大屏幕液晶显示
报　　警：声、光报警

直接读数：瞬时值、峰值、电池电压、TWA、STEL
防爆标志：Ex ibdIICT3
防护等级：IP45
工作温度：-10∽40℃
工作湿度：5-90%RH
尺　　寸：126mm（长）×66mm（宽）×32mm（厚）
重　　量：220g（带充电器）

◆ FS2000E 明火探测器

产品简介：



明火探测器主要特点：可探测测到火焰中的紫外线，并予以警报,不仅可以通过声音报警，它还装备有 C（C/N—N/C）输出产中区域调整装置使得预警区域角度更可宽阔准确、性能稳定可靠。

LED 记忆能使您从一系列传感器找到最初报警的传感器。传感器和基座的快速分离使安装和维修变得简单轻松。

明火探测器主要技术参数：

探测系统	**紫外线探测**（探测波长 185---260nm）	
探测区域	长度	33 英尺（10 米）（7cm 面前的打火机火焰）
	角度	大约为 120° 圆锥型
	调整角度	水平 25° 通过底座垂直 30°
灵敏度调整	**探测麝** 记时器（4 种设置 0.2 秒，1 秒，6 秒，30 秒）	
电源	10VDC—30VDC（无正负极）	
电耗	静止时少于 25MA	
	报警时：小于 75MA（警铃开）少于 40MA（警铃关）	
报警输出	From C 干接触延迟（报警：开/关）接触反映：延迟（约 2 秒）接触容量：30V/0.3A，保护电阻 303ohms	
报警记忆	自动重新设置功能（可选择开关/关设置）记忆 LED 闪烁 3 分钟，然后亮 47 分钟。	
LED	报警 LED（红色）：亮灯延迟 10 秒记忆 LED（黄色）：记忆指示时灯亮，电源接通时闪烁	
报警声（蜂鸣声）	报警：在延迟 10 秒内，每 0.2 秒间歇发声 音量： 80dB 或更高 3.3 英尺（1 米）（ 可选择无声设置）	
反射器输出	From B（N/C）干接触　反映：当传感器分离时打开 容量：30V/0.25A	

周围环境温度值	-10℃---60℃无凝结
重量，材质，安装	大约 150 克，ABS 树脂，室内安装
附件	钉子?4×25，2pcs；传感器固定螺丝?3×6pce
选装	顶棚安装件（BCW—401）

◆ 固定式气体检测变送器

产品简介：

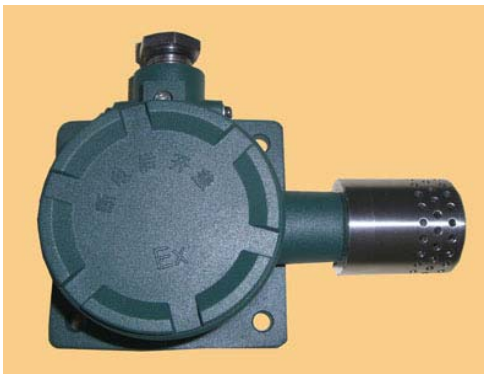

T+R 固定式气体变送器广泛应用于冶金、制药、化工、石油、天然气、科研等行业的气体检测与报警。该变送器可与二次仪表配合使用，变送器将气体浓度值以 4～20mA 电流形式输送给二次仪表，后者以数字或图形方式显示出来，并可在二次仪表上设置报警值，当气体浓度超过设置报警值时，可发出声光报警信号或继电器输出。

特点：

壁挂或管道式安装
应用于冶金、制药、化工、石油、天然气等行业
可检测 O2、CO、H2S、H2、CL2、SO2、NO2、可燃气体等
电源：DC15-24V
输出：4～20mA 信号
传输距离：≤1000M
防爆标志：ExdIICT

型号	被测气体	测量范围	最大量程	误差	响应时间	传感器 寿命
T+R-01	CO	0-1000PPm	2000PPm	≤5%	≤35 秒	1-2 年
T+R-02	可燃气	0-100%LEL	0-100%LEL	≤8%	≤30 秒	1-2 年
T+R-03	O2	0-25%VOL	30%VOL	≤0.5%	≤30 秒	1-2 年
T+R-04	H2S	0-200PPm	200PPm	≤8%	≤40 秒	1-2 年
T+R-05	H2	0-1000PPm	2000PPm	≤5%	≤35 秒	1-2 年
T+R-06	CL2	0-20PPm	250PPm	≤5%	≤60 秒	1-2 年
T+R-07	HCL	0-20ppm	100ppm	≤5%	≤45 秒	1-2 年
T+R-08	O3	0-5ppm	50ppm	≤5%	≤45 秒	1-2 年
T+R-09	NH3	0-100ppm	200ppm	≤5%	≤45 秒	1-2 年
T+R-10	NO	0-100ppm	250ppm	≤5%	≤45 秒	1-2 年

T+R-11	NO2	0-20ppm	200ppm	≤5%	≤45 秒	1-2 年
T+R-12	SO2	0-100ppm	500ppm	≤5%	≤45 秒	1-2 年
T+R-13	HF	0-20ppm	200ppm	≤5%	≤45 秒	1-2 年
T+R-14	PH3	0-20ppm	200ppm	≤5%	≤45 秒	1-2 年
T+R-15	CLO2	0-1ppm	20ppm	≤5%	≤45 秒	1-2 年
T+R-16	环氧乙烷	0-200ppm	1000ppm	≤5%	≤45 秒	1-2 年
T+R-17	F2	0-10ppm	50ppm	≤5%	≤45 秒	1-2 年
T+R-18	Br2	0-10ppm	50ppm	≤5%		

◆ 家用燃气报警器

产品简介：



该探测器采用本公司专利技术，无须外带变压器，配合纳米传感器，很敏感的探测燃气的浓度，当燃气浓度达到一定标准时，探测器声光报警，同时向报警中心传输报警信号。

产品特点 ：

高稳定性长寿命
壁挂安装
警情排除自动复位
供电方式可选
可连接排气扇、电磁阀
报警信号输出方式可选

技术参数：

工作电压 :220VAC/110VAC
功耗 ： 静态〈 1.3W 报警 <1.7W 静态〈 1.3W 报警 <1.7W
感应气体 ： 天然气、液化石油气、煤气
报警音量 ： ≥ 70dB/M
报警输出 ： 声光报警 ， 常开 / 常闭信号可选
发射频率 315M/433M 可选
工作环境 ： -10 ℃～ 45 ℃
尺寸 ： 110mm × 70mm × 36mm （ 长×宽×高）



◆ 瓦斯(可燃气)检测仪

主要技术要求：

介绍：T+R 便携式检测仪机身，装配液化气传感器，

精确检测空气中液化气的浓度。

功能和特点：

本仪器是我厂最新研制生产的便携式。数字化安全仪器。适用于煤矿有瓦斯爆炸危险的场所，能自动连续检测周围环境气体中甲烷的浓度。当浓度超限时，能自动发出声，光警报，可供下井干部、通风管理人员、放炮员等流动作业时随身携带；也可供煤矿井巷。采掘峒室等场所固定使用。本仪器采用新型元器件和大规摸集成电路制造，功能齐全、性能稳定、操作简单且功耗低，具有连续工作时间长等特点。

主要技术指标：

报警点：1%CH4
报警误差：+-0.01% CH4
a: 声级强度超过 80db
b: 光信号的能见度大于 10m
分辨率：0.01% CH4
响应时间：小于 15 秒
零点漂移：小于+-0.04% CH4（连续工作 8 小时）
一次充电连续工作时间：大于 8 小时（设计为 10 小时）
测电压误差：小于 0.05V
电源最高开路电压：3.9V（3*GNY1.2 安时）
最大短路电流：小于 3A
防爆形式及标志：矿用隔爆兼本质安全型 didI（150℃）
外形尺寸（mm）:110*66*26
重量：210g

◆ T+R 大屏幕气体检测仪

产品简介：



T+R 系列气体变送器广泛应用于冶金、制药、化工、石油、天然气、科研等行业的气体检测与报警。该变送器可与二次仪表配合使用，变送器将气体浓度值以 4～20mA 电流形式输送给二次仪表，后者以数字或图形方式显示出来，并可在二次仪表上设置报警值，当气体浓度超过设置报警值时，可发出声光报警信号或继电器输出。

主要技术要求：

仪器名称	型号	测量范围	最大量程	误差	响应时间	传感器寿命
O2 气体检测	[illegible]	[illegible]	300	≤±2.5%	≤20 秒	[illegible]
H2S 气体检测	HS	0-100ppm	200ppm	≤±3%	≤10 秒	2～3 年
CO 气体检测	CO	0-1000ppm	2000ppm	≤±3%	≤35 秒	2～3 年

H2 气体检测	HY	0-1000PPm	2000ppm	≤±3%	≤40 秒	2～3 年
C12 气体检测	C12	0-20ppm	100ppm	≤±3%	≤40 秒	2～3 年
O3 气体检测	O3	0-10ppm	50ppm	≤±3%	≤40 秒	2～3 年
CH2O 气体检测	CH2O	0-10ppm	50ppm	≤±3%	≤40 秒	2～3 年
SO2 气体检测	SO2	0-100ppm	500ppm	≤±3%	≤40 秒	2～3 年
NO 气体检测	NO	0-250ppm	500ppm	≤±3%	≤40 秒	2～3 年
NO2 气体检测	NO2	0-20ppm	100ppm	≤±3%	≤40 秒	2～3 年
NH3 气体检测	NH3	0-200ppm	500ppm	≤±3%	≤40 秒	2～3 年
HCL 气体检测	HCL	0-20ppm	500ppm	≤±3%	≤40 秒	2～3 年
HF 气体检测	HF	0-10ppm	100ppm	≤±3%	≤40 秒	2～3 年
EX 气体检测	EX	0-100%LEL	100%Vol	≤±3%	≤40 秒	2～3 年
PH3 气体检测	PH3	0-20ppm	100ppm	≤±3%	≤40 秒	2～3 年

2. 流量积算仪表

◆ XSJC 系列液晶显示流量积算仪

主要技术要求：

① 采用 128×64 点阵液晶屏，汉字菜单，记录和曲线显示功能
② 基本性能同 XSJ
③ 外形尺寸：160×80
④ 仪表电源 220V AC



基本配置：

4M 记录内存，实时钟

扩展功能：

① 报警输出，最多 2 点
② 变送输出或累积脉冲输出
③ 通讯接口：RS 232 或 RS 485
④ 打印机接口（不含打印机单元）
⑤ 停电记录（防盗用功能）
⑥ U 盘转贮接口

◆ XSJ 系列流量积算仪

主要技术要求：



① 适合不需温度、压力补偿的流量测量和积算
② 配接各类电流、电压或脉冲输出的流量变送器
③ 8 位累积量，4 位或 5 位瞬时量显示，基本误差优于±0.2%F·S
④ 8 段折线校正变送器非线性功能
⑤ 外形尺寸：160×80（横/竖），96×48（单显示），96×96
⑥ 仪表电源 220V AC，（9~24）V DC

基本配置：

双显示，外供变送器电源
扩展功能：
① 报警输出，最多 2 点
② 变送输出或累积脉冲输出
③ 通讯接口：RS 232 或 RS 485
④ 打印机接口（不含打印机单元）
⑤ 停电记录（防盗用功能）

选型表：

1：外形尺寸
A：横式 160×80×125 或竖式 80×160×125（W×H×L）
B：96×96×112（W×H×L）
C：96×48×112（W×H×L）只能横式单显
2：面板形式
H：横式 S：竖式 F：方形
3：输入信号
I： 直流电流 V：直流电压 K：脉冲输入
4：报警点数量
T0：无报警 T1~T2：1~2 点报警
5：外供电源
B0：无外供电源 B1：外供 24V DC B2：外供 12V DC B3：其它
6：变送输出
A0：无输出 A1：电流输出（4~20）mA、（0~10）mA 或（0~20）mA A2：电压输出（0~5）V、（1~5）V A3：电压输出（0~10）V A4：其它输出
7：通讯接口
S0：无通讯接口 S1：RS 232 接口 S2：RS 485 接口 S3：RS 422 接口
8：仪表电源
V0：220V AC V1：24V DC V2：12V DC
9：打印功能：P 表示带打印功能，不带可省略（限外形为 A、B 的仪表）
10：停电记录功能：D 表示带停电记录功能，不带可省略（限双显示仪表）
11：累积量脉冲输出：O 表示有累积量脉冲输出功能，没有可省略
12：N 表示非标功能。仪表某部分功能已按订货要求变更

◆ XSJB 系列温度/压力补偿积算仪

主要技术要求：



① 适合需要温度、压力补偿的过热蒸汽、饱和蒸汽、一般气体的流量测量和积算② 温度、压力、流量（电流、电压、脉冲）输入，基本误差优于±0.2%F·S

③ 可显示累积量、补偿后瞬时流量、密度、温度、压力和补偿前瞬时流量

④ 外形尺寸：160×80（横/竖），96×96，

⑤ 仪表电源 220V AC，（9~30）V DC

基本配置：

双显示，外供变送器电源

扩展功能：

① 报警输出，最多 2 点，可组态

② 变送输出或累积脉冲输出

③ 通讯接口：RS 232 或 RS 485

④ 停电记录（防盗用功能）

选型表：

1：外形尺寸

A：横式 160×80×125 或竖式 80×160×125（W×H×L）

B：96×96×112（W×H×L）

2：面板形式

H：横式

S：竖式

F：方形

3：报警点数量

T0：无报警

T1~T2：1~2 点报警

4：变送输出

A0：无输出

A1：电流输出（4~20）mA、（0~10）mA 或（0~20）mA

A2：电压输出（0~5）V、（1~5）V

A3：电压输出（0~10）V

A4：其它输出

5：外供电源

B0：无外供电源

B1：外供 24V DC

B2：外供 24V DC ， 12V DC 两组电源

B3：其它

6：通信接口

S0：无通信接口

S1：RS 232 接口

S2：RS 485 接口

S3：RS 422 接口

7：打印功能：P 表示带打印功能，不带可省略

8：停电记录功能：D 表示带停电记录功能，不带可省略

9：仪表电源

V0：220V AC

V1：24V DC

V2：12V DC

10：流量输入信号

L1：电流：4mA~20mA DC，0mA~10mA DC，0mA~20mA DC

L2：电压：1V~5V DC，0V~5V DC

L3：脉冲

11：温度输入信号

W1：电流：4mA~20mA DC，0mA~10mA DC，0mA~20mA DC

W2：电压：1V~5V DC，0V~5V DC

W3：热电阻：Pt100（0.0℃~400.0℃）

W4：热电偶：K、T、E、S（0.0℃~999.9℃）

12：压力输入信号

Y1：电流：4mA~20mA DC，0mA~10mA DC，0mA~20mA DC

Y2：电压：1V~5V DC，0V~5V DC

◆ XSJB 系列热能积算仪

主要技术要求：



① 采用 128×64 点阵液晶屏。汉字菜单，记录和曲线显示功能

② 仪表电源：220V AC

③ 基本误差优于±0.2%F·S，16 位 A/D 转换器，测控周期 0.2 秒，自整定

④ 抗干扰设计，抑制现场的继电器、接触器等产生的快速脉冲群干扰和其它电磁干扰，抗干扰能力达到 III 级

⑤ 输入信号：热电阻，热电偶，直流电流，直流电压，远传压力表等

⑥ 外形尺寸：160×80（横/竖），96×96，96×48（横/竖），72×72，48×48

⑦ 仪表电源：220V AC，（9~30）V DC

⑧ 手/自动切换

选型表：

1：外型尺寸

A：横式 160×80×125 或竖式 80×160×125（W×H×L）

B：96×96×112（W×H×L）

2：面板形式

H：横式

S：竖式

F：方形

3：报警点数量

T0：无报警

T1~T2：1~2 点报警

4：变送输出

A0：无输出

A1：电流输出（4~20）mA、（0~10）mA 或（0~20）mA

A2：电压输出（0~5）V、（1~5）V

A3：电压输出（0~10）V

A4：其它输出

5：外供电源

B0：无外供电源

B1：外供 24V DC

B2：外供 24V DC ，12V DC 两组电源

B3：其它

6：通讯接口

S0：无通讯接口

S1：RS 232 接口

S2：RS 485 接口

S3：RS 422 接口

7：打印功能：P 表示带打印功能，不带可省略

8：停电记录功能：D 表示带停电记录功能，不带可省略

9：仪表电源

V0：220V AC

V1：24V DC

V2：12V DC

10：流量输入信号

L1：电流：4mA~20mA DC，0mA~10mA DC，0mA~20mA DC

L2：电压：1V~5V DC，0V~5V DC

L3：脉冲

11：温度输入

W1：电流：4mA~20mA DC，0mA~10mA DC，0mA~20mA DC

W2：电压：1V~5V DC，0V~5V DC

W3：热电阻：Pt100（0.0℃~400.0℃）

W4：热电偶：K、T、E、S（0.0℃~999.9℃）

◆ XSJBC 系列液晶显示补偿积算仪

主要技术要求：



① XSJB 的升级产品② 采用 128×64 点阵液晶屏，汉字菜单，记录和曲线显示功能

③ 蒸汽流量密度计算采用“国际公式化委员会（IFC）”拟定和推荐的 IF97,计算精度为±0.05%， 或采用 IFC1967，一般气体压缩因子计算采用 R-K 方程

④ 外形尺寸：160×80

⑤ 仪表电源 220V AC

基本配置

4M 记录内存，实时钟

扩展功能：

① 报警输出，最多 2 点，可组态

② 变送输出或累积脉冲输出

③ 通讯接口：RS 232 或 RS 485

④ 停电记录（防盗用功能）

⑤ U 盘转贮接口

◆ XSJDL 定量控制仪

主要技术要求：

① 用于液体的定量罐装或配料控制，基本误差±0.2%F・S

② 启动、恢复 2 点开入，大阀、小阀、下限报警 3 点输出

③ 8 位总量，6 位批量显示

④ 配接各类电流、电压、脉冲输出的流量变送器

⑤ 外形尺寸：160×80（横）

⑥ 仪表电源：220V AC

基本配置

⑦ 双显，2 点开入、3 点开出，外供变送器电源

选型表

1：输入信号类型

⑧ I：直流电流 V：直流电压 K：脉冲

⑨ **2：外供电源**

⑩ B0：无外供电源

⑪ B1：外供 24V DC

⑫ B2：外供 12V DC
⑬ B3：其它
⑭ **3：变送输出**
⑮ A0：无输出
⑯ A1：电流输出（4~20）mA、（0~10）mA 或（0~20）mA
⑰ A2：电压输出（0~5）V、（1~5）V
⑱ A3：电压输出（0~10）V
⑲ A4：其它输出
⑳ **4：通讯接口**
21 S0：无通讯接口
22 S1：RS 232 接口
23 S2：RS 485 接口
24 S3：RS 422 接口
25 **5：仪表电源**
26 V0：220V AC
27 V1：24V DC
28 V2：12V DC
29 **6：打印功能**
30 P：表示带打印功能，不带可省略。
31 **7：非标准功能**
32 N：表示非标准功能。仪表某部分功能已按订货要求变更。

3. 专用称重仪表

◆ XSB-IC 系列力值显示控制仪

产品简介：

速度快，精度高、多用途，许多特殊性能十分适合称重显示和控制，其峰值、谷值检测及保持功能，正负信号双极处理能力很适合与拉力传感器、扭矩传感器等配合，用于试验机控制设备。



主要技术要求：

① 50 次/秒的采样速度，基本误差±0.05%F·S
② 配接电阻应变式测力传感器，适用于测量与控制。5 键操作方式
③ 外形尺寸：96×48（横） （铝合金外壳）
④ 仪表电源：220V AC，（9~30）V DC

基本配置：

1 点开关量输入——用于外部清零；
2 点继电器输出——用于比较控制输出，可以组态 5 种输出方式
外供精密电源 10V（≥150mA）
扩展功能：
* 可以增加变送、通讯功能，但变送、通讯功能只能选其一，不能同时增加。
① 变送输出
② 通讯接口：RS232 或 RS485

选型表：

内容	代码及说明	
	XSB-IC—	1 点开关量输入——用于外部清零；2 点继电器输出——用于比较控制输出，可以组态 6 种输出方式；外供精密电源 10V（≥150mA）
输出接口		输出接口，可以增加变送、通讯功能，但变送、通讯功能只能选其一，不能同时增加。没有可省略。
	A1	(4~20)mA
	S1	RS-232
	S2	RS-485

◆ XSB-I 称重显示仪表

产品简介：



速度快，精度高、多用途，许多特殊性能十分适合称重显示和控制，其峰值、谷值检测及保持功能，正负信号双极处理能力很适合与拉力传感器、扭矩传感器等配合，用于试验机控制设备。

主要技术要求：

速度快，精度高、多用途，许多特殊性能十分适合称重显示和控制，其峰值、谷值检测及保持功能，正负信号双极处理能力很适合与拉力传感器、扭矩传感器等配合，用于试验机控制设备。

- ◆ 50 次/秒的采样及控制速度。
- ◆ 自动零位跟踪、自动去皮、可显示毛重、净重。
- ◆ 1 点开关量输入、可实现外部控制清零。
- ◆ 峰值、谷值检测、显示。
- ◆ 具有模拟量输出及 1—4 点比较控制输出功能。
- ◆ 可配大屏输出。
- ◆ 电源：220VAC。
- ◆ 超载显示：0.L。
- ◆ 显示范围：5 位高亮度绿色 LED 显示，-19999－50000。

◆ 指示灯：毛重、净重、峰值、谷值、重量变动、比较输出、零位。
◆ 最大显示分度数 10000 分度。
可选：4 点报警、变送输出、通信接口、BCD 码输出、大屏显示。

	代　　码				说　　明
	XSB-I				PID 控制仪
比较输出	—				没有，可省略
	TO-				表示 OC 门输出
	TR-				表示继电器输出
		A —			A 有模拟量输出；没有，可省略
通讯接口			S0		无通讯接口，可省略
			S1		RS－232
			S2		RS－485
			S3		并行 BCD 码输出
大屏显示				D	大屏显示器接口，没有可省略

◆ XSB5 系列力值显示控制仪

产品简介：



优秀的计量及配料控制功能 可移动 P-Module 记忆芯片卡 分体式显示与操作面 外置电机控制信号输出 多种故障监控与报警 Modbus 及 Prfibus（待完成）通讯接口 简便的系统软件升级及更换 静态和动态标定 长期运行稳定可靠 OIML（国际合法计量组织）认证 系统精度优于 0.01% 外壳 MT6G 防护 。

主要技术要求：

EMC 工业集团公司创建于 1970 年,是一家拥有超过 33 年专业制造称重设备经验的企业。

公司具备独立研发， 制造核心元部件的能力， 产品出口欧盟、南美、澳大利亚, 印度, 韩国等二十余个国家和地区。MW9X 系列称重仪表更是于 2001 年荣获“WEIGHINGPROCESS SYSTEM & EQUIPMENT”

年度评比大奖.

仪表型号:MW95A(增强版) 及 MW95B(专业版) 用于皮带称。
MW96A(增强版) 及 MW96B(专业版) 用于给料称。

产品优点:

优秀的计量及配料控制功能
可移动 P-Module 记忆芯片卡
分体式显示与操作面板
外置电机控制信号输出
多种故障监控与报警
Modbus 及 Prfibus（待完成）通讯接口
简便的系统软件升级及更换
静态和动态标定
长期运行稳定可靠
OIML（国际合法计量组织）认证
系统精度优于 0.01%
外壳 MT6G 防护



主要特点:

外部信号给定量： 远程输入模拟量信号调整设定点进行流量控制。
速度输入： 测量皮带速度及运行状况，通过设置内部常数来完成基本标定。
动态调零/去皮： 取一个完整的皮带运行周期内空载的皮带重量的平均值，存储为动态零值。
PI 闭环控制与预给料调节： 系统处理器能对实际流量及设定点进行比较，PI 控制技术能自动控制带速信号以保证实际流量满足设定点要求。预给料功能保证了系统能快速达到流量设定点要求，同时也能对设定点的改变作出迅速反应。
容积计量模式： 在一般情况下控制仪运行重量模式， 自动调整皮带速度以达到流量设定点。在容积计量模式下， PI 控制功能是关闭的， 系统根据预给料设置估计皮带速度。此功能保证了在称重传感器或速度传感器故障的情况下系统能够以模拟正常状态连续运行。
累积量及脉冲输出： 系统处理器将瞬时流量时间积分即总累积量。此累积量可清零， 累积量脉冲输出可驱动外接计数器。累积量及脉冲输出都具备低流量切断功能， 确保了本仪表精确的流量计量。模拟输出信号： 用于驱动外置电机变频器， 从而达到控制皮带速度的目的。模拟流量反馈信号可连接至其它设备。

应用领域:

广泛应用于水泥、化肥、钢铁、电力、矿山、港口及食品等工业过程称重及计量领域。MW9X 系列称重仪表专门为动态连续称重设备设计，不但可以单独实现给料的控制，也可与上位机或中控连接组成称重给料系统。EMC MW96 称重仪表用于定量给料机（配料秤）系统，通过测量皮带载荷及皮带速度来计算瞬时流量和累积量，将给定流量与瞬时流量进行比较，输出控制信号调节皮带速度。

◆ UNI800D 散料累加秤仪表

主要技术要求:

EMC 工业集团公司创建于 1970 年,是一家拥有超过 33 年专业制造称重设备经验的企业。

公司具备独立研发， 制造核心元部件的能力， 产品出口欧盟、南美、澳大利亚，印度，韩国等二十

余个国家和地区。MW9X 系列称重仪表更是于 2001 年荣获“WEIGHINGPROCESS SYSTEM & EQUIPMENT”

年度评比大奖.

仪表型号:MW95A(增强版) 及 MW95B(专业版) 用于皮带称。

MW96A(增强版) 及 MW96B(专业版) 用于给料称。

产品优点:



优秀的计量及配料控制功能
可移动 P-Module 记忆芯片卡
分体式显示与操作面板
外置电机控制信号输出
多种故障监控与报警
Modbus 及 Prfibus（待完成）通讯接口
简便的系统软件升级及更换
静态和动态标定
长期运行稳定可靠
OIML（国际合法计量组织）认证
系统精度优于 0.01%
外壳 MT6G 防护

功能:

◆可同时显示单料累计毛重、净重、批次等信息;
◆配料启停控制输入
◆模糊学习功能实现落差自动修正
◆自动零位跟踪
◆按键后自动去皮重
◆检测延时，可避免给料冲击造成的影响
◆数字滤波，消除秤斗晃动影响
◆可选配 Profibus-DP、Modbus、Devicenet、Interbus、Ethernet 接口

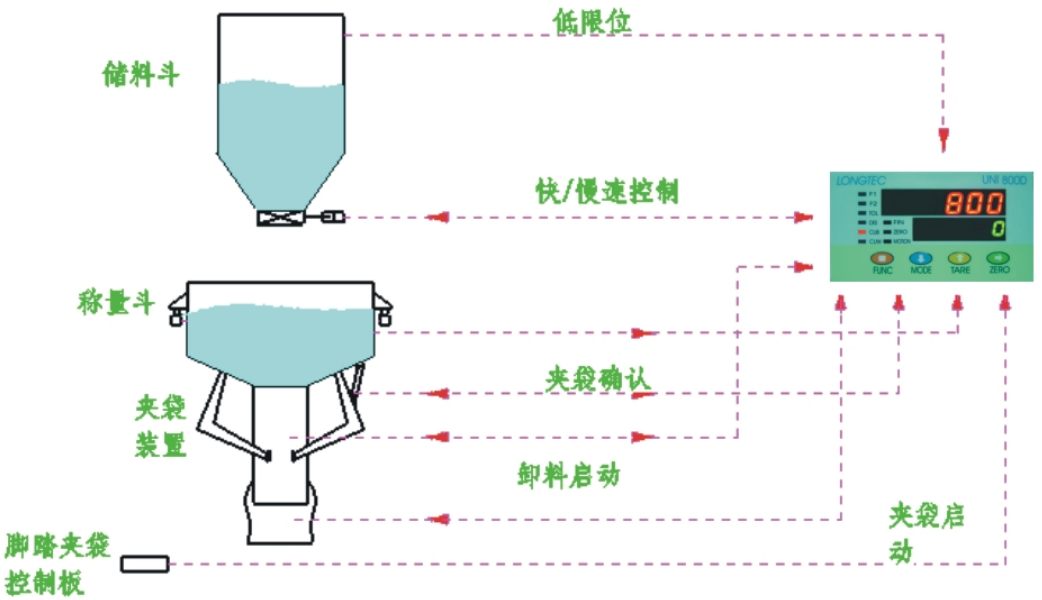

应用：

- 高速包装秤
- 快速散料累计秤
- 单料配料

◆ UNI800B 单一物料配料仪

产品简介：



快给量、慢给量控制； 落差自动修正；
可实现手动、自动定量包装控制.

主要技术要求：

特点：

- 可选配 Profibus-DP、Modbus、Devicenet、Interbus、Ethernet 接口
- 快给量、慢给量控制；
- 落差自动修正；
- 可实现手动、自动定量包装控制；
- 批次累计功能；
- 配料启动控制输入；
- 配料启停控制；
- 超差检测；
- 检测延时，可避免给料冲击造成的影响；
- 动态数字滤波，消除秤斗晃动影响.

◆ UNI800C 多物料配料仪

主要技术要求：



特点：

- 可选配 Profibus-DP、Modbus、Devicenet、Interbus、Ethernet 接口；
- 六种料顺序累加配料控制,每种料均有快慢给料过程,仪表可存储八种配方；
- 包装定量及累计控制；
- 累计控制；
- 可用于所有的电阻应变式测力与称重传感器；
- 采用微处理器控制操作；
- 选用清晰稳定的双排 LED 数码显示；
- 显示之重量可选用不同的分度间距：1，2，5，10，20 或 50；
- 显示量程范围从 500 至 100，000 可选；

- 超载时显示“0.L”;
- 可选择 4 个小数点位置;
- 自动零位跟踪;
- 轻触式按键自动去皮;
- 轻触式按键自动清零;
- 上电自动清零功能;
- 接通电源时具有自我诊断功能;
- 可使用软件进行功能设定;
- 全金属外壳，具有极强抗电磁辐射能力;
- 采用开关电源，可宽电压工作（85V~265V AC ）;
- 自带通讯接口（RS-232 或 RS-485），可在线系统升级;
- 输入输出采用光电隔离方式，大大增强抗干扰能力;
- 可选配之接口板：4~20mA 模拟输出板 0~5V 或 0~10V 模拟输出板

技术参数：

- 电源：交流电 85V~265VAC，50/60Hz
- 消耗功率：约 12 瓦
- 工作温度：从-5℃到 45℃（23° F 到 117° F）
- 湿度：≤90%相对湿度（无凝结水）
- 重量：大约 0.65kg
- 安装尺寸： 95mm*46mm*165mm，直流电 10V±5%，最大可提供 150 毫安的电流
- 输出灵敏度： 0.5μV/格~200μ/格
- 最大显示分度数：由 0.05 毫伏到 15 毫伏
- 控制输出刷新周期：由 0.05 毫伏到 30 毫伏
- 量程稳定度：读数之±10ppm/k
- 非线性误差：不大于满刻度之 0.005%
- 采样方法： Delta-sigma 方法
- 采样速度：最高每秒约 100 次
- 内部分辩率：16，000，000
- 内部分辨率 ：由 0.05 毫伏到 15 毫伏
- 最大显示分度数：由 0.05 毫伏到 30 毫伏
- 外壳：全金属外壳，前面板为 304 不锈钢
- 端子：高品质的接线端子，电源、信号、通讯等分开接入
- 耐压：在输入端（包括共点端、大地、光电耦输出端、模拟输出端），每两个端子之间为直流 500 伏（1 分钟内的耐压）。在电源输入端（包括共点端、大地、光电耦输出端、模拟输出端），每两个端子之间为交流 1500 伏（1 分钟内的耐压）。

◆ UNI800 称重显示仪

产品简介：

UNI800 系列称重显示器是一种多用途称重显示器，可全面兼容志美 PT650、CB920 系列以及托利多 T600 系列产品，适用于斗秤、台秤、拉力、压力、张力测量，称重式料位，无车秤、吊秤

等等应变电阻式称重传感器的应用场合。在粮食、轻工、冶金、建材、化工、能源、机械等各行业工业过程称重上得以广泛应用。



主要技术要求：

规格：

-可用于所有的电阻应变式测力与称重传感器；
-采用微处理器控制操作；
-选用清晰稳定的 13mm 6 位 LED 数码管显示；
-可选择显示毛重及净重；
-显示之重量可选用如下不同的分度间距：1，2，5，10，20 或 50；
-超载时显示"0.L"；
-可选择 4 个小数点位置；
-自动零位跟踪；
-轻触式按键自动去皮；
-采用 Delta-Sigma 方法；
-内部分辨率为 16,000,000；
-最大显示分度数为 300 至 10,000 分度；
-采样速度大约为每秒 100 次；
-接通电源时具有自我诊断功能；
-可使用软件进行功能设定；
-外部设有开关作为保护参数设定和调校；
-通过外部开关输入完成按键功能；
-具有四个定值控制开关输出；
-具有峰值、谷值、峰-谷值保持功能；
-全金属外壳，具有极强抗电磁、辐射能力；
-采用开关电源，可宽电压工作（85V∽265V AC）
-可选配之接口板：
标准 RS232 或 RS485 资料输出接口；
高低限位输出接口（光耦输出，耐压 40VDC，300mA）
模拟输出接口；
-可选软件：单一物料配料选件
-详见产品说明

附：

UNI800 严格的测试：

高低温试验：在高低温试验箱内将 UNI800 仪表通电，使其连续 48 小时在极端温度下工作，以观察其工作状态，每一块仪表出厂前均通过本试验，确保在-10～40℃下正常工作。

湿度试验：在试验箱内设定高达 95%的湿度，连续测试 24 小时以上；

抗干扰试验：在仪表正常工作时，用大功率步话机进行干扰试验，为对比抗干扰性，我们选用了某仪表厂生产的同类仪表、日本进口 A/D 系列同类仪表、国内著名仪器仪表公司同类仪表进行对比试验，结果我公司 UNI800 仪表在大功率干扰下仅有一个分度的数字跳动，而上述某些公司仪表在同等干扰下数字毫无规律的大幅跳动，甚至出现死机现象。我公司仪表出厂前均经过严格

的抗干扰试验，以适应复杂的现场环境。

振动试验：虽然出厂前已经过上述严格的测试，但在运输过程中依然可能对仪表造成破坏，以至在厂家通过严格测试 的仪表到了用户手中性能并非都那么优良，我公司特在出厂前对仪表进行高强度振动试验，模拟运输过程中的震动，模拟现场可能出现的机械振动，使 UNI800 适应各种复杂的现场满足不同用户的需求。

使用对比:用某公司的同类仪表在同一控制系统成套中与我公司 UNI800 对比,同样采用 RS232 连续方式发送，该公司仪表经常因为干扰而导致无数据发送，而我公司 800 系列有较强的抗干扰能力，无此问题；在模拟输出方式上，国内同类仪表为节省成本多使用 4～20mA 脉宽调制方式,上位机读到的数据常和仪表相差几十个分度，而我公司采用 D/A 转换方式，在精度、线性度、重复性上都有很好的保证。

◆ UNI 900B 皮带秤控制仪

产品简介：



32 位高速的 MCU，能准确跟踪目标流量，只有极小的控制盲区，满足高精度流量控制要求

◆ 先进的模型控制算法能准备预测各个控制值的效果，提前调整控制量，响应快，超调小

◆ 采用增量式控制策略，系统手/自动控制切换时没有波动

◆ 多台皮带秤可通过 CAN 接口组成主从配料系统，清晰的荧光点阵显示

主要技术要求：

功能特点：

- ◆ 32 位高速的 MCU，能准确跟踪目标流量，只有极小的控制盲区，满足高精度流量控制要求
- ◆ 先进的模型控制算法能准备预测各个控制值的效果，提前调整控制量，响应快，超调小
- ◆ 采用增量式控制策略，系统手/自动控制切换时没有波动
- ◆ 多台皮带秤可通过 CAN 接口组成主从配料系统，清晰的荧光点阵显示
- ◆ 汉字菜单易学易操作
- ◆ 具有累控、水份补偿功能
- ◆ 有体积计量模式功能
- ◆ 可直接显示毫伏值，极大方便用户使用
- ◆ 全铝壳铸模，坚固耐用
- ◆ 8 路隔离开关量输入，8 路继电器输出
- ◆ 1 路 4-20mA 输入,2 路 4-20mA 输出，第 3 路 4-20mA 输出（选配）
- ◆ RS232/485 接口，CAN 接口，DP 接口(选配）

技术参数：

◆电源：交流电 180V∽265V,50/60Hz

◆消耗功率： ≈15 瓦

◆工作温度：从-5℃到 65℃（23° F 到 137° F）
◆脉冲信号输入范围：5Hz~4KHz
◆适用的传感器类型：所有电阻应变式称重传感器
◆输出灵敏度： 0.3μV /格～0.3mV /格
◆可调零位电压范围：0.3mV～15.0mV
◆有效输入电压范围：0.3mV～30.0mV
◆温度系数：≤（读数的 0.0008%+0.3 分度）/℃
◆采样方法：Delta-sigma 方法
◆采样速率：最高每秒 200 次
◆非线性误差：≤ 满刻度的 0.005%

◆ **UNI900A 失重秤仪表**

产品简介：



UNI900A 失重秤仪表采用 32 位高速嵌入单片机开发的失重秤仪表 UNI900A，采用先进的控制算法，具有强大的处理功能，已通过各种电磁兼容测试证明高可靠性，和带料试验证明控制的稳定性与可重复性，现已开始投放市场。自此结束了高端失重秤仪表依赖进口的局面。

主要技术要求：

特点：

◆ 32 位 MPU，具有强大的运算处理能力；
◆ 先进的模型控制算法，具有响应快、超调小、控制波动小特点；
◆ 控制对象的非线性自动调整功能；
◆ 能准确跟踪，目标流量满足高精度要求；
◆ 具有瞬时流量、累计量、控制量等输出功能；
◆ 广泛用于固、液体流量计量。
◆ 填补了国内行业空白，替代进口产品，产品畅销国内外市场。

4. 压力传感器

◆ **TR 矿用压力传感器**



产品简介：

TR 矿用本安型压力传感使用离子束溅射薄膜压力传感器为敏感元件，和电子线路做成一体化结构，输出为 1~50mA 电流信号，适合矿用系统配套。

TR 型矿用本安型压力传感器可广泛用于煤矿监测系统的压力信号采集。本系列传感器为全不锈钢柱型结构，体积小、精度高、安装使用方便等特点，有效的改进和提高了矿监测系统数据的采集，是替代进口压力传感器的理想选择。

外型尺寸图：

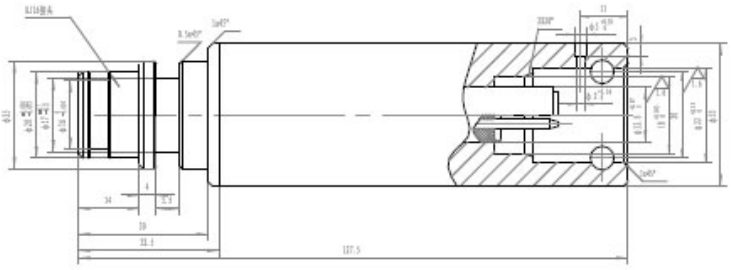

快速插头型

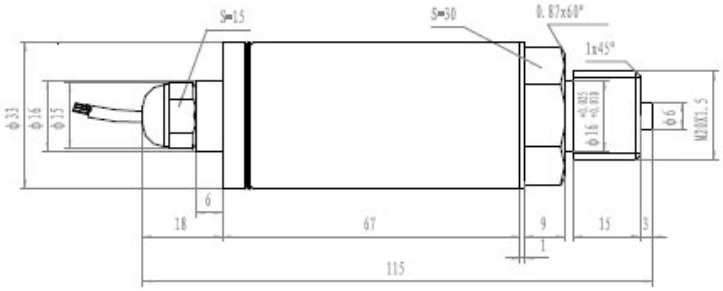

电缆引出型

技术参数：

指标名称	性 能 指 标
被测介质	气体、液体
压力类型	表压
量　　程	0～1Mpa—60Mpa 可选
供电电源	12V DC　24VDC
输出信号	1～5mA　4-20ma
精　　度	±0.25%FS 、±0.5%FS
温漂影响	±0.03%FS/℃
年稳定性	0.2%F.S/年

绝缘电阻	≥500MΩ（500V）
环境温度	-20～65℃
介质温度	-40～85℃
相对湿度	0～90% RH
过载能力	150%FS
连接方式	M20×1.5 / KJ10 / KJ16 快插接头
接液材料	膜片 17-4PH；过程连接件 1Cr18Ni9Ti
引线方式	Φ12mm 电缆引出 / 快插接头
防爆类型	矿用本质安全型，防爆标志：ExibI
防爆证书号	1074739 1074740
安标证书号	FMB070208 FMB070211

应用领域：

刮板机、输送机等设备的压力监测；
矿下乳化泵压力、液位监测；
煤矿液压架压力监测；
软启动器、矿井综合监测系统的压力测量；

技术特点：

抗干扰设计、适合矿井下恶劣环境
可耐 500W AC 工频耐压测试
体积小、重量轻直接过程安装
抗振动、冲击、耐腐蚀全不锈钢结构
压力范围宽、适用低压、高压区的测量
高精度：精度可达±0.25%FS
高稳定性:每年优于±0.2%FS
温度漂移小,由于取消了测量元件中的介液,因而传感器不公获得了很高的测量精度,且受温度的影响小.

◆ T+R 防雷压力变送器

产品简介：

变送器即可安装在室内，也可安装在室外但选择现场时必须避免强烈振动，若超过振动频率 1-300Hz，加速度〈0.1g，振幅〈1.3mm 指标范围应采用高压软管过桥连接，环境温度必须在规定

的范围内使用。变送器可安装在水平或垂直平面上.

一、 主要技术指标:

1) 供电电源：DC24V、YBY-C 型(220V/AC)
2) 压力范围：0 - -60Mpa 任何段
3) 精确度：0.5%
4) 信号输出：YBY-S 型 4-20mA（二线）
5)环境温度：-20℃--70℃
6)过程连接：M20×1.5.其它规格订货请说明



二、 安装说明：

变送器即可安装在室内，也可安装在室外但选择现场时必须避免强烈振动，若超过振动频率 1-300Hz，加速度〈0.1g，振幅〈1.3mm 指标范围应采用高压软管过桥连接，环境温度必须在规定的范围内使用。变送器可安装在水平或垂直平面上.

◆ 1151 压力传感器

产品简介：

1151 系列电容式变送器是我公司引进国外先进技术和设备，关键原材料、元气件和零部件均采用进口，整机经过严格组装和测试。1151DP 型差压变送器可用来测量流量、液位和应用于其他要求精确测量差压的场合.

主要技术要求：

精巧型 1151 电容式压力变送器.



简　介

JYB-1151精巧型电容式变送器是我公司引进国外先进技术和设备生产的新型变送器，关键原材料、元器件和零部件均采用进口，整机经过严格组装和测试，该产品具有设计原理先进、品种规格齐全、安装使用简便等特点。由于该机型外观上完全融合了目前国内最为流行，并被广泛使用的两种变送器(罗斯蒙特3051与横河EJA)的结构优点，给使用者有耳目一新的感觉。同时与传统的1151、CECC等系列产品在安装上可直接替换，有很强的通用性和替代能力。为适合国内自动化水平的不断提高和发展，该系列产品除设计小巧精致外，更推出具有HART现场总线协议的智能化功能。

特　点

- 精度高　　· 稳定性好
- 二线制(特殊可四线制)
- 固体元件，插插式印刷线路板
- 小型、重量轻、坚固抗振
- 量程、零点外部连续可调
- 正迁移可达500%；负迁移可达600%
- 阻尼可调　· 单向过载保护特性好
- 无机械可动部件，维修工作量少
- 全系列统一结构，零部件互换性强
- 接触介质的膜片材料可选择
- (316L、TAN、HAS-C、MONEL等耐腐蚀材料)
- 防爆结构，全天候使用
- 智能HART现场总线协议

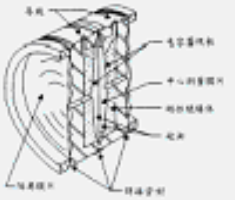

窗图（一）

工作原理

过程压力通过两侧或一侧的隔离膜片、灌充液传至6室的中心测量膜片。中心膜片是一个张紧的弹性元件，它对于作用在其上的两侧压力差产生相应变形位移，其位移与差压成正比，最大位移约0.1mm，这种位移转变在电容极板上形成差动电容，由电子线路把差动电容转换成二线制的4-20mA DC信号输出。

功能参数

- 使用对象：液体、气体和蒸汽
- 测量范围：0~0.1kPa至0~40MPa
- 输出信号：4-20mA DC(特殊可为四线制220V AC供电，0-10mA DC输出)
- 供电电源：12-45V DC，一般为24V DC(见图二十一负载特性)
- 负载特性：与供电电源有关，在某一电源电压时带负载能力见图二十一(负载特性)，负载阻抗RL，与电源电压VS关系式为：RL ≤ 50(Vs-12)
- 指 示 表：指针式线性指示0~100%刻度或LCD液晶式显示
- 防　　爆：a. 隔爆型　　dIBT4
  b. 本质安全型iaICT6
- 量程和零点：外部连续可调
- 正负迁移：零点经过正迁移或负迁移后，量程、测量范围的上限值和下限值的绝对值，均不能超过测量范围上限的100%。(智能型：量程比15:1)
  最大正迁移量为最小调校量程的500%；最大负迁移量为最小调校量程的600%
- 温度范围：放大器工作温度范围：-29~+93℃(LT型为：-25~+70℃)
- 灌充硅油的测量元件：-40~+104℃
- 法兰式变送器灌充高温硅油时：-20~+315℃，普通硅油：-40~十149℃
- 静　　压：4、10、25、32MPa
- 湿　　度：相对湿度为0~100%
- 容积吸取量：<0.16cm3
- 阻尼(阶跃响应)：充硅油时，一般在0.2s到1.67s之间连续可调

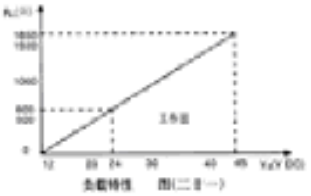

负载特性　图(二十一)

技术参数

(不带迁移，在标准工作条件下，充硅油，316不锈钢隔离膜片)

- 精 确 度：±0.25%，±0.5%(智能型：±0.9-1%)
- 死　　区：无(≤0.1%)
- 稳 定 性：六个月内不超过最大量程的基本误差绝对值
- 振动影响：在任意轴向上，振动频率为200Hz时，误差为测量范围上限的±0.05%/g
- 电源影响：小于输出量程的0.005%/V
- 负载影响：电源如果稳定，则负载没有影响

其　它

- 隔离膜片：316不锈钢，哈氏合金C-276，蒙乃尔合金或钽
- 排气/排液阀：316不锈钢，哈氏合金C，蒙乃尔合金
- 法兰和接头：316不锈钢，哈氏合金C或蒙乃尔合金
- 接触介质"O"形环：丁腈橡胶，氟橡胶
- 灌充液：硅油或惰性油
- 螺　　栓：316L不锈钢
- 电子壳体材料：　低铜铝合金
- 引压连接件：法兰、NPT 1/4，中心距54mm；接头NPT 1/2或M20 X1.5阳螺纹球锥面密封，带接头时中心距50.8、54、57.2mm (NPT锥管螺纹符合GB/T12716-91)
- 信号线连接孔：G 1/2"
- 重　　量：2.4kg(标准型)

外形尺寸与安装连接示意图

外形尺寸图

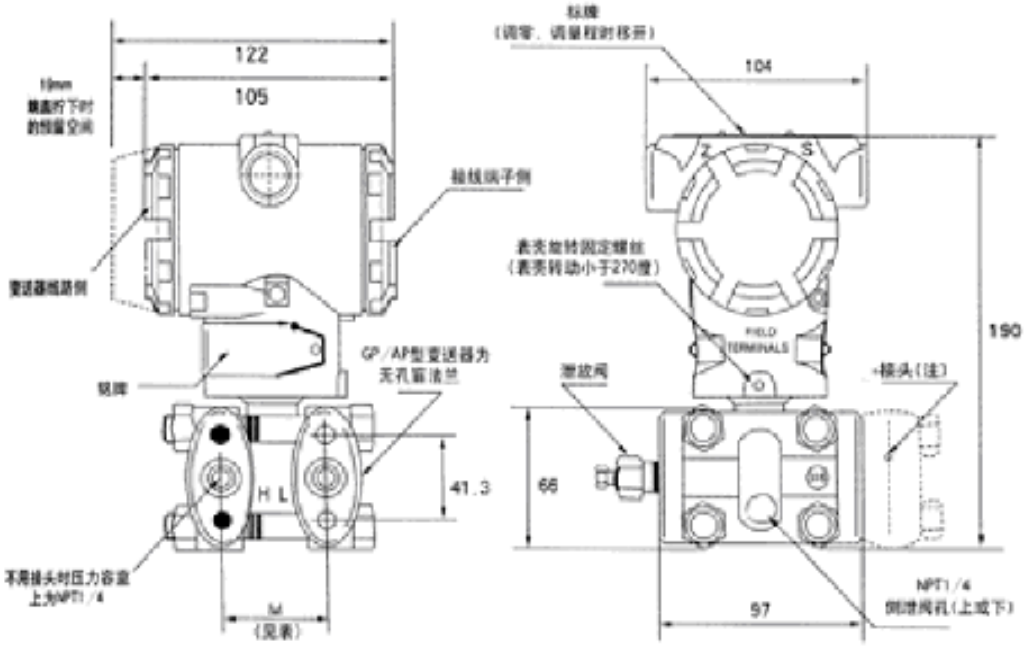

变送器外形尺寸图（二）

表 35

测量范围(代码)	2,3,4,5	6	7	8	9
M(mm)	54	55.2	56	57.2	59

引压连接接头见下图

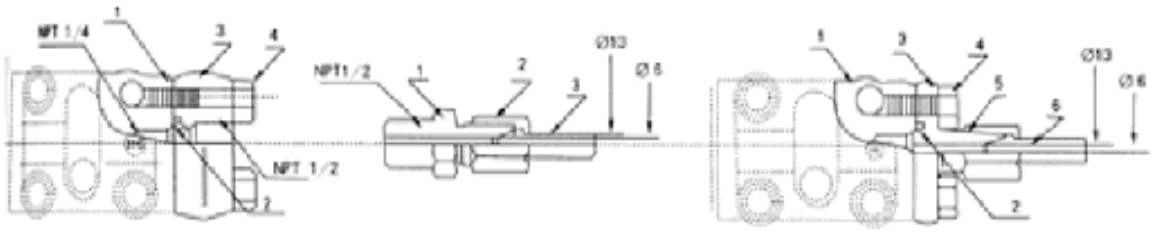

图（三）

a：NPT1/2锥管内螺纹接头
（选型代码为 "C0"）
1—变送器压力腔法兰
2— "O" 形圈
3—锥管内螺纹连接头
4—螺栓

b：NPT1/2压接头后部焊接引压管
（代码为 "C1"）
1—NPT 1/2 与球锥连接过渡接头
2—螺母M20X1.5
3—球形接头
（O13处可与引压管焊接）

B：M20X1.5丁字形螺纹接头
（选型代码为 "C2"）
1—变送器压力腔法兰
2— "O" 形圈
3—球锥连接接头M20X1.5内螺纹
4—螺栓
5—螺母M20X1.5
6—球形接头
（O13处可与引压管焊接）

引压连接接头

选型方法

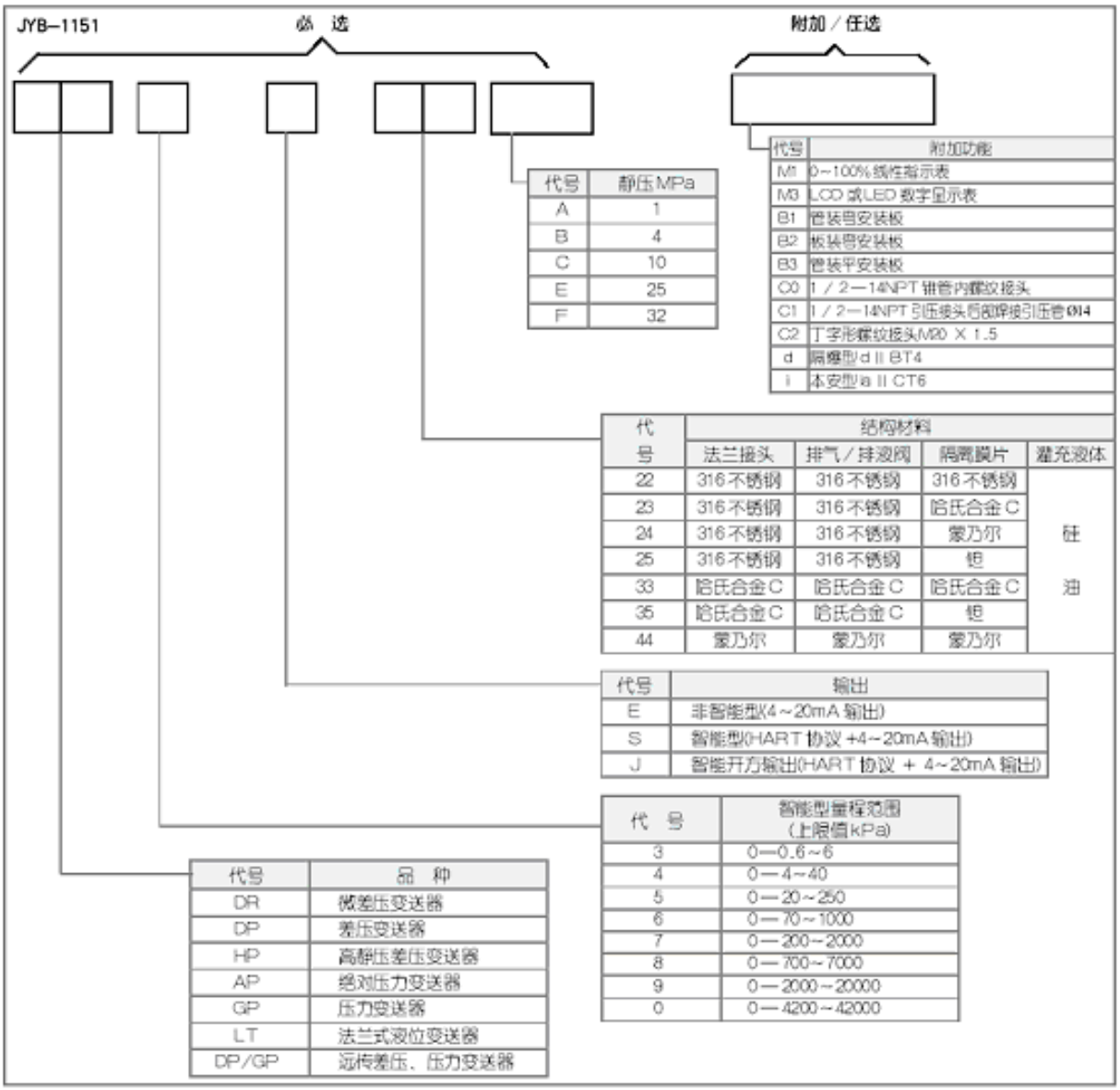

代号	静压MPa
A	1
B	4
C	10
E	25
F	32

代号	附加功能
M1	0~100%线性指示表
M3	LCD 或LED 数字显示表
B1	管装带安装板
B2	板装带安装板
B3	管装平安装板
C0	1／2—14NPT 锥管内螺纹接头
C1	1／2—14NPT 引压接头后部焊接引压管Φ14
C2	丁字形螺纹接头M20 X 1.5
d	隔爆型d II BT4
i	本安型a II CT6

代号	结构材料			
	法兰接头	排气／排液阀	隔离膜片	灌充液体
22	316不锈钢	316不锈钢	316不锈钢	硅油
23	316不锈钢	316不锈钢	哈氏合金C	
24	316不锈钢	316不锈钢	蒙乃尔	
25	316不锈钢	316不锈钢	钽	
33	哈氏合金C	哈氏合金C	哈氏合金C	
35	哈氏合金C	哈氏合金C	钽	
44	蒙乃尔	蒙乃尔	蒙乃尔	

代号	输出
E	非智能型(4～20mA 输出)
S	智能型(HART 协议 +4～20mA 输出)
J	智能开方输出(HART 协议 + 4～20mA 输出)

代 号	智能型量程范围 (上限值kPa)
3	0—0.6～6
4	0—4～40
5	0—20～250
6	0—70～1000
7	0—200～2000
8	0—700～7000
9	0—2000～20000
0	0—4200～42000

代号	品 种
DR	微差压变送器
DP	差压变送器
HP	高静压差压变送器
AP	绝对压力变送器
GP	压力变送器
LT	法兰式液位变送器
DP/GP	远传差压、压力变送器

订货须知

1) 变送器型号可根据选型规格表按需要确定。
2) 选型规格表中的数字、符号必须填写清楚、准确无误。
3) 如有正负迁移，必须注明迁移量数值。
4) 差压变送器如需配三阀组、节流装置，需另行注明。
5) 变送器根据用户规定的量程校验。如果用户无规定，变送器调校至最大量程，这种校验将在室温、常压下进行。
6) 需要标注工位号时，应在订货时注明。
7) 选购远传变送器时，还应根据不同远传法兰选型表按需确定。
8) 如果远传变送器要在真空场合和高温场合下使用，订货时要特殊标明。
9) 接触介质 O 形密封环的材料有丁腈橡胶和氟橡胶等。
10) 本产品属精巧型1151 电容压力、差压变送器，如果需要其它型号的 1151 变送器请注明。

◆ T+R—Y 型压力传感器

产品简介：



T+R－Y 型压力传感器采用优质弹性材料和先进工艺，具有灵敏度高、精度高、性能稳定，有良好的抗振、抗冲击及抗离心力过载等优点，可作各种静、动态液体及管道的压力测量。根据不同的使用要求，传感器可以与数字测量仪，巡回检测装置或计算机等配套使用，便于实现测试自动化。

主要技术要求：

主要技术指标	单位				
灵敏度	mv/v	1.5～3.5			1～2
非线性、滞后、重复性误差	%FS	±0.1、±0.3			±0.1、0.3
温度对零点影响	%FS/℃	±0.02			
输出电阻	Ω	350±3			
绝缘电阻	MΩ	≥2000			
供桥电压	V	10（DC/AC） MAX:15(DC/AC)			
工作温度范围	℃	－20～＋60			
允许过负荷	%FS	120			
连接方式	输入：红（＋） 输出：蓝（＋） 白（－）				

注：内充注变压器油，在 1000℃－3000℃温度内正常工作 60 秒。

◆ T+R－Y5 钻井用小型压力传感器

产品简介：



T+R－Y5 钻井用小型压力传感器利用先进的设备和技术，采用不锈钢全封焊结构，具有精度高、性能稳定、体积小等特点，以及有良好的防潮性能和介质兼容性，可用于各种工业过程较弱的腐蚀性介质的静、动态压力的测量。

主要技术要求：

- ●金属溅射技术；
- ●量程：0～1MPa...200MPa；
- ●精度：(非线性、滞后、重复性误差)±0.1%FS,±0.3%FS；
- ●输入电阻：2000±500Ω；
- ●灵敏度：1.0～1.5mV/V；
- ●供桥电压：5～15VDC；
- ●绝缘电阻：≥1000MΩ；
- ●工作温度：-55℃～+150℃；

●温度对零点影响：0.01%FS/℃；
●允许过荷：200%FS；
●螺纹：M10×1 外螺纹或用户自选。

◆ 标准型压力变送器

产品简介：



标准型压力变送器采用不锈钢全封焊结构，具有良好的防潮性能和优异的介质兼容性，可用于许多工业过程场合较弱的腐蚀性介质中；电路部分的关键元器件、压力敏感芯子，选用国际著名品牌的元器件，使产品的技术指标和质量有了有力的保证。

主要技术要求：

●量程：-100KPa...-10KPa～0～10KPa...250MPa
●精度：±0.1%FS、0.25%FS、0.5%FS
●输出：4～20mA、0～5VDC、1～5VDC、0～10VDC
●工作温度：-20℃～+85℃
●允许过荷：150%FS
●压力接口：M20×1.5 外螺纹或根据用户要求定制

应用范围：

●液压、压铸、中央空调系统
●电站运行巡检、机车制动系统
●石化、环保、空压、轻工、机械、冶金
●楼宇自控、恒压供水及其它自动控制和检测系统



◆ 防暴型压力变送器

产品简介：



防暴型压力变送器采用不锈钢全封焊结构，具有良好的防潮性能和优异的介质兼容性，可用于许多工业过程场合较弱的腐蚀性介质中；电路部分的关键元器件、压力敏感芯子，选用国际著名品牌的元器件，使产品的技术指标和质量有了有力的保证。

主要技术要求：

●隔爆型设计
●防爆级别：ExdⅡCT6
●量程：-100KPa...-10KPa～0～10KPa...600MPa
●精度：±0.1%FS、0.25%FS、0.5%FS
●输出：4～20mA、0～5VDC、1～5VDC、0～10VDC
●连接螺纹：M20×1.5 外螺纹或用户自选
●可配制高低温、超高压产品

应用范围：

●石油化工、天然气控制系统、轻工、机械、冶金
●其它自动控制和检测系统



◆ 工艺型压力变送器



产品简介：

工艺型压力变送器具有良好的防潮性能和优异的介质兼容性，可用于许多工业过程场合较弱的腐蚀性介质中；电路部分

的关键元器件、压力敏感芯子，选用国际著名品牌的元器件，使产品的技术指标和质量有了有力的保证。

主要技术要求：

●量程：-100KPa...-10KPa～0～10KPa...600MPa
●精度：0.25%FS、0.5%FS
●输出：4～20mA
●迁移：零点可迁移
●连接螺纹：M20×1.5，G1/2NPT 或根据用户要求定制
应用范围：
●科研、石油、电力、化工
●冶金、机械、制冷空调行业

◆ 平面膜片型压力变送器

产品简介：



平面膜片型压力变送器采用不锈钢全封焊结构，具有良好的防潮性能和优异的介质兼容性，可用于许多工业过程场合较弱的腐蚀性介质中

电路部分的关键元器件、压力敏感芯子，选用国际著名品牌的元器件，使产品的技术指标和质量有了有力的保证。

技术参数:

●量程：-100KPa...-10KPa～0～10KPa...100MPa
●精度：±0.1%FS、0.25%FS、0.5%FS
●输出：4～20mA、0～5VDC、1～5VDC、0～10VDC
●工作温度：-20℃～+85℃
●允许过荷：150%FS
●压力接口：M20×1.5 外螺纹或比其外径更大的螺纹



应用范围：

●化工涂料、油漆检测系统
●环保、煤矿
●密封油压系统、实验或测试设备
●泥浆、煤浆、原油等粘稠介质

◆ 液位型压力变送器

产品简介：

液位型压力变送器采用不锈钢全封焊结构，具有良好的防潮性能和优异的介质兼容性，可用于许多工业过程场合较弱的腐蚀性介质中.



主要技术要求：

电路部分的关键元器件、压力敏感芯子，选用国际著名品牌的元器件，使产品的技术指标和质量有了有力的保证。

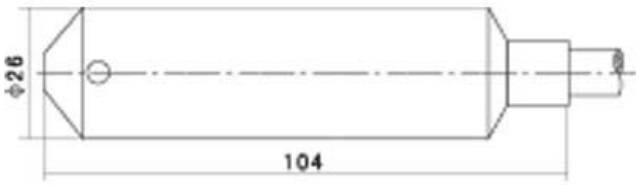

技术参数：

●全封闭式电路，具有防潮、防结露、防渗漏功能
●量程：0～200mmH20 柱...800mH20 柱
●精度：±0.1%FS、0.25%FS、0.5%FS
●输出：4～20mA、0～5VDC、1～5VDC、0～10VDC
●工作温度：-20℃～+80℃
●适用于所有的水位测量
●密封级别：IP68
应用范围：
●石油化工、冶金、水电、矿山、水利

●城市供水、水文勘探

◆ T+R－Y 型全密封压力传感器

产品简介：

T+R－Y 型全密封压力传感器该系列压力传感器利用先进的设备和技术，采用不锈钢全封焊结构，具有精度高、性能稳定、体积小等特点. 以及有良好的防潮性能和介质兼容性，可用于各种工业过程场合较弱的腐蚀性介质的静、动态压力的测量。



主要技术要求：

●量程：-100KPa...10KPa～0
　　0～10KPa～600MPa；
●精度：（非线性、滞后、重复性误差）±0.1%FS,±0.3%FS;
●输入电阻：350Ω　2000±500Ω；
●灵敏度：1.0～1.5mv/v；
●供桥电压：5～15VDC;
●绝缘电阻：≥1000MΩ；
●工作温度：-20℃～+80℃；
●允许过荷：150%FS;
●连接螺纹：M20×1.5 外螺纹或根据用户要求定制

◆ 高、低温介质压力传感器

产品简介：

高、低温介质压力传感器采用不锈钢全封焊结构，具有良好的防潮性能和优良的介质兼容性，可用于许多工业过程场合较弱的腐蚀性介质中. 电路部分的关键元器件、压力敏感芯子均选用国际著名品牌，高精度、低漂移。



主要技术要求：

- 无需增加冷凝管，可直接测量试介质
- 介质温度：-50－150 ℃，分体式最高可达 550℃
- 环境温度：-20－85 ℃
- 量 程：-0.1－200MPA
- 输 出：4—20MA，0-5V，1-5V，0-10V
- 标准螺纹：M20×1.5，或用户自选
- 精　　度：±0.1%FS，±0.2%FS，±0.5%FS

● 应 用：测量蒸汽、热油等高温介质压力

◆ Model 168 微差压传感器/变送器

产品简介：



Model 168 微差压传感器/变送器可用来测量差压或表压，可提供低至 0～±25Pa 高至 0～25000Pa 的量程。

输出为 0-5V，0-10V，4-20mA，也可以特制为其他输出。Model 168 在室温下精度为±1.0%FS，0.4%FS 或 0.25%FS。温度补偿范围在+5～+70℃，温度影响小于±0.6%FS/10℃。

详细介绍：

核心部件是一个电容式压力敏感元件,由不锈钢膜片与固定电极构成一个电容,其值随压力变化而变。采用本公司特殊专利技术精心设计的传感器敏感元件和独特的检测电路确保了产品良好的温度性能和长期稳定性。 Model 168 微差压传感器/变送器可用来测量差压或表压，可提供低至 0～±25Pa 高至 0～25000Pa 的量程。输出为 0-5V，0-10V，4-20mA，也可以特制为其他输出。Model 168 在室温下精度为±1.0%FS，0.4%FS 或 0.25%FS。温度补偿范围在+5～+70℃，温度影响小于±0.6%FS/10℃。 Model 168 具有卓越的性能价格比，广泛应用于暖通空调，环境污染控制，洁净工程，医疗仪器及设备，烘箱增压及炉膛风压控制，天然气、煤气管网监测，井下通风和电厂风压监测等领域。Model 168 性能规范

性能参数	**标准**	**特选**	**特选**
精度 RSS*（恒温下）	±1.0%FS	±0.4%FS	±0.25%FS
非线性（最佳拟合直线）	±0.97%FS	±0.33%FS	±0.20%FS
迟滞	±0.20%FS	±0.20%FS	±0.10%FS
非重复性	±0.10%FS	±0.10%FS	±0.10%FS
温度影响*			
补偿范围	+5～+70℃		
零点/满程偏移	<0.6%FS/10℃		
最大静压	100KPa（15PSI）		
过载	正负向均为 100KPa（15PSI）		
预热漂移	±0.1%FS		
安装位置影响***	工厂标定时将传感器垂直放置，为确保产品精度，其它位置安装时应对零点做必要的微调。		

*RSS：非线性、迟滞、非重复性的方和根

环境和机械参数

工作温度	-18～70℃
存放温度	-54～+82℃
电气连接	PG-9 或 PG-7 电缆锁紧装置
压力连接	与 1/4”软管相连的 3/16”塔形压力接口，Φ8 塔形压力接口可选。另外也可以

特制为其它可能的压力连接方式。

输出调节 打开上盖，可对零点进行微调

压力介质 空气或其它非导电性气体

壳体铝合金（符合 RoHS 标准）

防护等级 IP65/NEMA 4

重量 330g

安装 暗装结构，安装尺寸见附图 1，壳内两个安装孔直径 4.2mm，随机附带两只 M3×6 安装螺钉。另有铝合金安装底板备选。

电气参数（电压型）

电路 三线（+EXC，-EXC，OUTPUT），误接线保护

供电电压 16-32VDC（其它供电电压可选）

输出 0-5VDC，0-10VDC

输出阻抗 ≤5.0 OHMS

*工厂标定时采用 50KΩ负载进行标定，0-5VDC 输出可在负载≥5KΩ时工作，0-10VDC 输出可在负载≥10KΩ时工作

** 零点输出：出厂设定在±25mV（0-5VDC），±50mV（0-10VDC）

满量程输出：出厂设定在±25mV（0-5VDC），±50mV（0-10VDC）

电气参数（电流型）

电路 两线（+EXC，-EXC），误接线保护

输出 4-20mA

双向零点输出 12mA

供电电压 16-32VDC（参见图 2，可查出最大环路电阻值）

外部负载 0-800OHM

*工厂标定时采用 250Ω负载，24VDC 电源

** 零点输出：出厂设定在±0.08mA

满量程输出：出厂设定在±0.08mA

◆ C268/C268MR(EX)微差压变送

产品简介：



C268 系列微差压传感器由不锈钢膜片与固定电极构成一个可变电容，压力变化时，电容值发生变化。

主要技术要求：

Setra 独特的检测电路将电容值的变化转化为线性直流电信号。 弹性膜片可承受 0KPa 过压（正向/负向均可）而不会 损坏，此变送器已经进行了宽温度补偿，从而提高了温 度

性能和长期稳定性。

Model268 微差压变送器可用来测量差压或表压（静态），并将信号转换为成比例的电流信号，输出 4-20ma 的电流信号。符合本质安全要求，防爆等级为 iaIICT4（特选）可在防爆的环境下正常工作，最小测量范围可达 0～25Pa，最大测量范围为 0～25Kpa，在室温下精度为±1%FS，温度补偿范围在+5～+65℃，通过温度补偿电路，使温度影响小于 ±0.06%FS/ ℃。

C268 以其卓越的性能价格比广泛应用于天然气管道监测,电厂风压检测、科研等领域.如暖通空调、实验室、能量管理系统、风扇控制、环境污染控制、洁净工程、煤气管网系统、井下通风监测、医疗仪器及设备。

. 美国进口，此产品严格 执行美国军用标准 MILL-45208A 和 MILL-STD-45562A，极高性价

. 最小测量范围可达 0～25Pa，最大测量范围为 0～25Kpa，具有 6 种现场可选量程

. SETRA 可变电容传感技术，不锈刚隔离膜片，采用不锈刚亚弧焊接敏感技术，测量稳定精度极高

. 温度补偿范围宽： +5～+65℃

. 过载能力强：可达 70KPA

. UL94V-0 阻燃性等级，且有误接线保护功能

. 符合本安防爆认证： iaIICT4(c268 特选)

性能参数:

测量范围	最小 0—25PA，最大 0－25KPA	**供电**	9－30VDC
输出信号	二线 4－20MA	**储存温度**	-54--82℃
介　　质	空气或类似的非导电气体	**重量**	255，347.5g
精度	标准 ±1%FS，特选±0.4%FS，　　±0.25%FS	**防护等级**	IP65/NEMA-4
非线性	±0.98%FS，　　±0.33%FS，　　±0.20%FS	**壳体**	铸铝材料
迟滞	±0.20%FS，　　±0.20%FS，　　±0.20%FS	**预热漂移**	±0.1%FS
非重复性	±0.1%FS，　　±0.1%FS，　　±0.1%FS	**安装**	∅ 3mm 螺钉挂孔
过载能力	正负向均为 70KPA	**阻燃等级**	UL94-0
工作温度	-18--65℃（工作温度仅对电子元件而言，测量介质的温度可更高或更低）		
输出调节	零点和满量程调整可在壳体内部进行；具有 6 种现场可选量程。		
压力连接	与 1/4″ 软管相连的 3/16″ 塔形压力接头（∅8 塔形压力接头）		

◆ C267 微差压变送器

产品简介：

C267 微差压变送器具有 6 种现场可选量程.

- 具有 LDC 显示装置；- 精度可达到±0.4%FS、±0.25%FS
- 可变电容传感技术； - 不锈钢亚弧焊接敏感元件
- UL94V-0 阻燃性等级； - 标准精度为±1%FS
- 高电平 10VDC 模拟输出；- 最小测量范围可达 0~25Pa
- 内部调节允许使用非调整 9～30VAC 或 9～30VDC 电源供电

主要技术要求：

C267 系列微差压传感器由不锈钢膜片与固定电极构成一个可变电容，压力变化时，电容值发生变化。检测电路将电容值的变化转化为线性直流电信号。弹性膜片可承受 70KPa 过压(正向/负向均)而 不会损坏。此传感器/变送器已进行了温度补偿，从而提高了温度性能和长期稳定性。

C267MR 是多量程产品，具有 6 种可选压力量程(单向/双向)， 用户可很方便的通过开关进行现场量程调整。C267LCD 是单量程产品， 具有 LCD 显示特性。C267 可选配一个静态探头，方便于在管道上快捷简单安装。0.25″直径的压力探头由合金铝制成，并且采用阻尼技术，以减少压力损耗产生的误差

应用：

暖通空调(HVAC)、能量管理系统、VAV 及风扇控制、环境污染控制、静态管路和洁净间压力、烘箱增压及炉通风控制

性能参数：

精度：±1.0%FS、±0.4%FS、±0.25%FS
非线性：±0.98%FS
迟滞：0.1%FS
非重复性：0.05%FS
温度影响：补偿范围 +5~+65℃
零点漂移：±0.06%FS/℃
量程漂移：±0.1%FS
电气参数：电路 3 线,具有误接线保护功能
激励电压：9-30VAC/12-42VDC； 12~30VAC/13~42VDC
输出方式：0-5VDC/0-10VDC**
物理参数：壳体材料 具有 IP65/NEMA-4 防护等级，填充聚碳酸脂的塑料 玻璃
(阻燃等级：UL94V-0)
压力连接：与 1/4″软管相连的 3/16″塔形压力接头
电气连接：PG-9 或 PG-13.5 电缆锁紧装置或 1/2″导线口
重量：255g

5. 液位传感器

◆ 美国超声波传感器



产品简介：

LU05/11/12/13/14 系列一体式超声波液位计(10 米内)美国原装

进口产品，非接触式二线制连续测量，超声波液位计适合应用在酸碱罐、油、污水罐测量，最大量程范围达 12m，是化工厂(酸咸液均可)、污水处理厂、制药厂及环保部门液位测量的最佳选择。
特点

数字化 Infinity 新产品!!!应用了目前最先进的数字表面成像技术,使其精度提高到±0.2%，死区减少，光度声束角变窄，同时使产品穿透蒸气和过滤障碍物干扰信号的能力大大提高，可在泡沫、搅拌等环境中应用,具有自我诊断功能,在信号发生错误时,输出电流保持最大值 22mA，并在液位计顶部 Flowline 标牌处显示故障报警状态。

应用：

非接触式二线制连续测量超声波传感器适合应用在酸碱罐、油、污水罐测量，最大量程范围达 10m，是化工厂、污水处理厂、制药厂及环保部门液位测量的最佳选择。

性能：

测量范围：LU05： 0.16 英尺-4 英尺 (5cm-1.2m)
LU11： 0.16 英尺-10 英尺 (10cm-5.0m)
LU12： 0.16 英尺-10 英尺 (5cm-3.0m)
LU13： 0.33 英尺-25 英尺 (10cm-8m)
LU14： 0.66 英尺-40 英尺 (20cm-10m)
精度：空气满量程的±0.2%
分辨率：0.125（3mm）
发射角度：LU05 / LU12 2 直径 LU13 / LU14 3 直径
死区：LU05 / LU12 0.16 英尺（5cm）
LU13 0.33 英尺（10cm）
LU14 0.66 英尺（20cm）
LED 指标：电源、标定、诊断状况
存 储 器：断电保存功能
电源电压：14-28VDC
信号输出：4-20mA、二线制
失效诊断：恢复到 22mA
温度范围：-40～+70℃
压力级别：30Psi（2bar）@ 25 摄氏度时
外壳级别：NEMA6X(IP67)
传感器材料： PVDF（聚偏氟乙烯）
电缆外套材料：PP（聚丙席）
电缆长度：标准 10 英尺（3m）
单独订购：25 英尺（7.6m）或 50 英尺（15.2m）
安装螺纹：LU05 / LU12 1NPT（1G）
LU13 / LU14 2NPT（2G）
安装垫片：氟化橡胶
等 级：普通
C E 认证：EN50082-2immunity

诊断：

数字化 Infinity 液位计具有自我诊断功能，在信号发生错误时，输出电流保持最大值 22mA，并在液位计顶部“Flowline”标牌处显示故障报警状态。

标定：

此传感器利用标定线，一个直流电源和目标物能在几秒钟内实现标定。标定 4mA：将白色标定线接到电源负极，通电直到液位计顶部灯光闪烁一下为止；标定 20mA：将白色标定线接到电源正极，重复以上步骤即可。

◆ 投入式静压液位变送器

产品简介：

投入式静压液位变送器是基于所测液体静压与该液体的高度成比例的原理，采用国外先进的隔离型扩散硅敏感元件的压阻效应，将静压转换为电信号，再经过温度补偿和线性修正，转化成标准电信号（一般为 4～20mA）。



主要技术要求：

投入式静压液位变送器是基于所测液体静压与该液体的高度成比例的原理，采用国外先进的隔离型扩散硅敏感元件的压阻效应，将静压转换为电信号，再经过温度补偿和线性修正，转化成标准电信号（一般为 4～20mA）。

JYB 系列投入式静压液位变送器适用于石油化工、冶金、电力、制药、供排水、环保等系统和行业的各种介质的液位测量。精巧的结构，简单的调校和灵活的安装方式为用户轻松地使用提供了方便。4～20mA、 0～5v、 0～10mA 等标准信号输出方式由用户根据需要任选。

- 抗过载能力强 • 防浪涌电压
- 抗腐蚀性能优良 • 过压过流保护
- 反向极性保护 • 稳定性高 • 抗干扰能力强
- 实用性广 • 安装简便

可广泛用于水厂、污水处理厂、城市供水、高楼水池、水井、 矿井、工业水池、水灌、油池、油灌、水文地质、水库、河道、海洋等场所。

量　　程：0～100m 内各量程，最小量程 0.5m
介质温度：－20～+70℃
环境温度：－10～+60℃
供电电压：12～32VDC(通常 24VDC)
输出信号：0～10mA/4～20mA/0～5VDC/1～5VDC
负载特性：电流输出型≤600Ω
　　电压输出型≥3KΩ
绝缘电阻：＞ 100 MΩ

准 确 度: A 级:±0.25%FS
B 级:±0.5%FS
非 线 性: ＜±0.2%FS
迟滞性与可重复性: ≤±0.1%FS
长期稳定性: ≤±0.1%FS/年
热力零点漂移: ≤±0.03%FS/℃
响应时间: ≤100mS
最大工作压力: 2 倍量程
电气连接: 电缆连接
外部零件的材料: 普通不锈钢 / 316 不锈钢
壳体材料: 普通不锈钢/316 不锈钢 / 铸铝外壳
测量介质: 油、水及其他与 316 不锈钢兼容介质
防护等级: IP 68

◆ T+R 超声波液位差计

产品简介:

T+R 液位差计采用点阵全中文显示，背光使得仪表昼夜清晰明了,具有实用的过程曲线记录,有 4～20mA 输出（液位差电流）和 1 组 2 路可编程继电器输出使得仪表实用，安装调试极为方便等优点。

盘装式液位差计采用点阵全中文显示,背光使得仪表昼夜清晰明了,具有实用的过程曲线记录,有 4～20mA 输出（液位差电流）和 1 组 2 路可编程继电器输出使得仪表实用，安装调试极为方便等优点。



主要参数及功能:

电 源： 220V A C
信号输出： 4～20mA 信号输出(液位差的值)可选 485 输出 .
控制输出： 1 组 2 路可编程继电器输出(1 高和 1 低,设定控制参数为液位差的值).
发射功率： 0～20m 中的任何段.
盲 区： 0.25～ 0 . 8 0m(盲区和发射功率成正比).
发射全角： 6° ～8° （发射角的大小和发射功率成正比）
分 辩 率： 量程≤10m: 1mm. 量程≥10m: 10mm.

精　　度：　0.25～0.5%.
环境温度：　-25～+55℃.
记　　录：　液位差值过程曲线纪录.*
显示方式：　点阵全中文 3 值同屏显示(高液位、低液位和液位差)
仪表尺寸：　160(宽)X80(高)X160(深)mm　　尺寸：　152X76mm
外壳材料：　ABS 工程塑料和可视透明盖.

◆ T+R 静压式液位计

产品简介：



T+R 静压式液位计的新型结构是从普通投入式液位计基础上发展面来，采用新型结构解决了传统导气电缆液位计怕堵、易腐蚀、寿命短、不耐高温等缺点，又称引压式液位计 。

主要技术要求：

T+R 静压式液位计的引压探头直接投入液体中，与液体接触部分为不锈钢或防腐性材料，输出二线制 4－20MA 信号，广泛应用于水厂、污水处理厂、城市供水、高楼水池、水井、工业水池、水罐、油池、水库、河　道、海洋等场所。

产品特点：

- 具有良好的抗干扰各防雷电能力
- 附带多用途安装支架，安装使用方便
- 固态结构，无可动部件，高可靠性使用寿命长
- 从清水到污水，从油到粘度较大的液体都可以进行高精度测量，不受介质起泡、沉积、电气影响
- 无材料疲劳磨损，对振动、冲击不敏感
- 具有电源反极性保护及过载限流保护

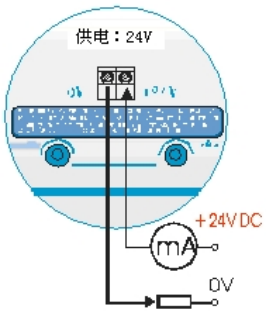

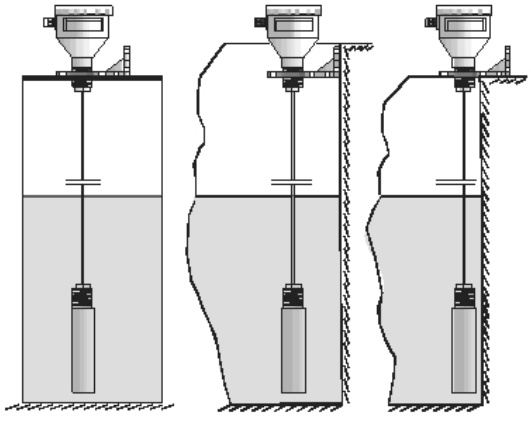

密闭容器法兰安装　敞开容器侧面安装　敞开容器顶部安装



主要技术参数：

1、 测量范围：0－1、2、3、5、6、8、10、15、20m（0－100m 以内的任何段）
2、 输出信号：4－20Ma
3、 负载能力：≤500 欧
4、 供电电源：24VDC
5、 精度等级：0.5
6、 长期稳定性：≤0.2%FS/年
7、 介质温度以：-50－100℃(100℃以上请在定货时说明)
8、 环境湿度：≤80%RH
9、 防护等级：IP68
10、安装附件：多用途安装支架（可法兰安装、侧面安装、顶部安装）
产品接线及几种安装方式：

配套液位仪主要功能（选配）：

显示液位值，并提供外供 24V 电源给 HD321 液位计，带两个报警控制点（可自由设定）其它功能见详细说明.

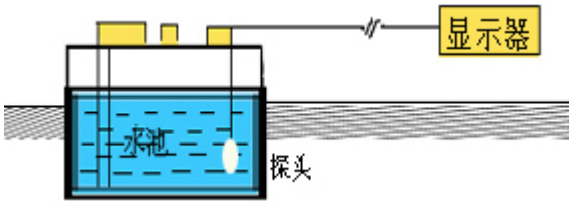

◆ ULI 超声波液位计

产品简介：

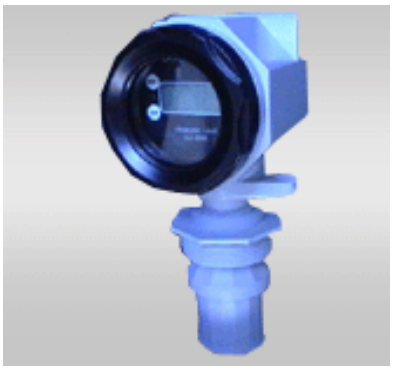

1) 环境温度 ： -20 ~ + 60℃(-20 ~ +80℃ 探头为聚丙烯) 2) 表壳保护等级 ：IP67 适用于户外安装. 3) 防爆等级 ：Ex m, d II B T6 4) 适用测量的液体 ： 适用于大部分液体，弱酸，弱碱，强碱，低于 40%的强酸。 5)容器压力 ：0.7~ 3 bar

主要技术要求：

安装时，要保证仪表运行在-20℃到 +60℃之间。

要按说明书要求接线；设置参数和接线后，要拧好保护盖。确保仪表满足 IP67 防护等级（仪表内部是密封设计）。

因为 ULI 系列是 PVC/PP 设计，因此他适用于弱酸，强碱，若在强酸应用场合，请与我公司联系。

- 安装时要注意保护探头。
- 使用在泡沫多的环境时，安装前要认真阅读安装说明。
- 避免高电压，高电流及强电磁干扰。

- ULI 系列可应用于 0.6-3 bar 内压的密封罐

◆ 一体式超声物位变送器

产品简介：

一体式适合安装容易观察和操作方便场合。 譬如：储存罐有一定高度，并且有较好的工作环境，工作人员又很容易到达的场合，可以选用一体机。 如果是测量强腐蚀性液体的液位，最好选用分体机或者一体分离机。



三线制 6 位 LCD



两线制 6 位 LCD



三线制 6 位 LED

主要技术要求：

电源：24VDC 或 220VAC，2 种选，（其中 TD2000B 无 2220DAC）
信号输出：4-20mA（TD2000B3.可以选 RS232.485 任何一种）
控制输出：TD2000B3 可编程 1 组 2 路继电器。
发射功率：其中：TD2000B3.TD2000:(三线制） 0-20m 中的任何段
TD2000B:(两线制) 0-10m.
分辨率： 量程小于等于 10m ： 1mm 大于等于 10m ： 10mm
防护等级： IP65
精度： 0.25-0.5%
环境温度： －25－＋55 度
显示方式 6 位 LCD
外形尺寸：200（高）×86（宽）×135（深）
安装形式：开孔螺母安装（或者自行加装法兰）
螺纹规格：M66×2
开孔尺寸：68－70mm
外壳材料：ABS 工程塑料。

6. 称重传感器

◆ BK-6

产品简介：

- 弹性体为两端支撑，中间受力的桥式结构，结构紧　凑，用于压向力测量，抗侧向力强。
- 精度高，性能稳定可靠，量程范围广，安装使用方便。
- 压式承载。
- 适用于各种测力称重的工业自动化测量控制系统。

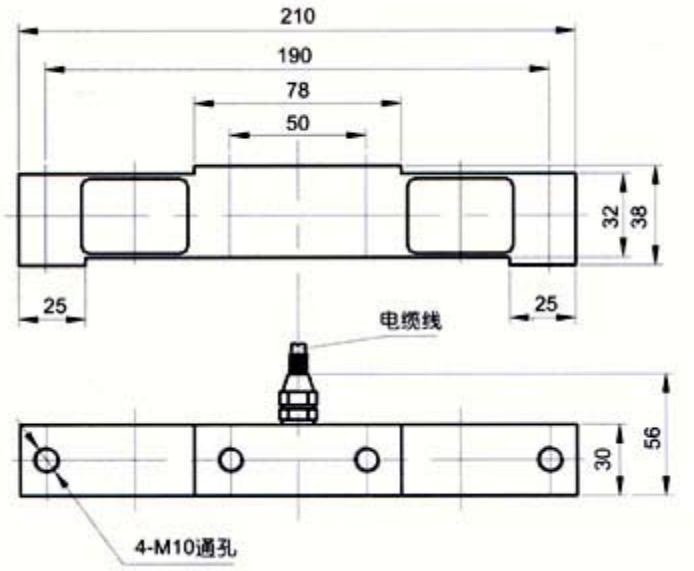



主要技术要求：

主 要 技 术 指 标		
测量范围 BK-6C	0～100, 200, 300, 500	kg
输出灵敏度	1.5～2.0	mV/V
直线度 L	±0.05; ±0.1	%F.S
滞后 H	±0.05; ±0.1	%F.S
重复性 R	±0.05; ±0.1	%F.S
工作温度	-10～+60	℃
温度补偿范围	室温～+60	℃

零点温度影响	±0.05	%F.S/10 ℃
输出温度影响	±0.05	%F.S/10 ℃
激励电压	12	VDC
绝缘电阻	2000	MΩ/100VDC
输入电阻：钢质	760±5	Ω
铝质	790±5	Ω
输出电阻	700±5	Ω
零点输出	0～±1	%F.S
安全过负荷率	120	%F.S

电 气 连 接 方 式

连接方式	**插头座号**	**导线颜色**
输入（电源）正端	1	红
输出信号正端	2	黄
输出信号负端	3	白
输入（电源）负端	4	蓝
屏蔽	/	黑

若插头座号、导线颜色发生颜色变化时，请以传感器检定合格证书为准。

◆ BK-4A 轮辐式测力/称重传感器

产品简介：

• 弹性体为轮辐、孔辐、硬芯平膜片结构，外形高度低，用于拉伸力和压缩力测量，抗偏、抗侧向力强。

• 精度高，拉、压输出对称性好，性能稳定可靠，量程范围广，安装使用方便。

• 拉压式承载。 • 适用于多种载荷力的测试，各种拉压力测试、电子秤及工业自动化测量控制系统。

主要技术要求：

主 要 技 术 指 标

测量范围	BK-4A	0～0.5,1,2,3,5,10,20,30,40,50 t
输出灵敏度		1.5～2.0 mV/V

直线度 L	±0.02; ±0.05; ±0.1	%F.S
滞后 H	±0.02; ±0.05; ±0.1	%F.S
重复性 R	±0.02; ±0.05; ±0.1	%F.S
工作温度	-10～+60	℃
温度补偿范围	室温～+60	℃
零点温度影响	±0.05	%F.S/10 ℃
输出温度影响	±0.05	%F.S/10 ℃
激励电压	12	VDC
绝缘电阻	2000	MΩ/100VDC
输入电阻：钢质	760±5	Ω
铝质	790±5	Ω
输出电阻	700±5	Ω
零点输出	0～±1	%F.S
安全过负荷率	120	%F.S

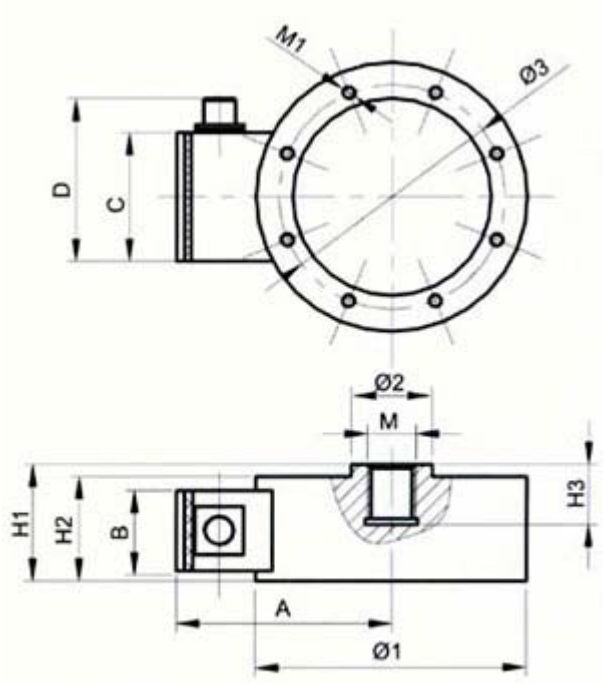

1t,3t,5t,10t为常规产品有现货
其余为用户订制产品（下表所列为其推荐参考尺寸）。



量程(t)	ø1	ø2	ø3	H1	H2	H3	M	M1	A	B	C	D
0.5,1,2	106	30	92	42	40	24	M20x2-6H	4-M8 通孔	81	32	55	73

3,5	134	40	112	58	52	27	M30x2-6	8-M8 通孔	101	40	64	82
10,15	172	54	144	70	64	32	M36x2-6	8-M12 通孔	120	40	64	82
20	198	65	160	70	64	36	M45x3-6	8-M16 通孔	133	40	64	82
30	208	70	170	70	64	36	M48x3-6	8-M20 通孔	138	40	64	82
40	230	80	190	83	79	45	M56x3-6	8-M24 通孔	149	40	64	82
50	254	90	210	90	84	45	M64x3-6	8-M30 通孔	161	40	64	82

连接方式	插头座号	导线颜色
输入（电源）正端	1	红
输出信号正端	2	黄 （绿）
输出信号负端	3	白
输入（电源）负端	4	蓝
屏蔽	/	黑

若插头座号、导线颜色发生颜色变化时，请以传感器检定合格证书为准。

◆ BK-3B 小量程测力/称重传感器

产品简介：

- 弹性体为三片梁、复合悬臂梁结构，结构小巧，用于拉伸力和压缩力测量。
- 精度高，性能稳定可靠，安装使用方便。
- 拉式或压式承载。
- 适用于建材行业的电子秤、皮带秤、小量程测力/称重的工业自动化测量控制系统。

主要技术要求：

主 要 技 术 指 标			
测量范围	BK-3B	0～5,10,20,30,50,80,100,120,150	kg

输出灵敏度	1.5～2.0	mV/V
直线度 L	±0.02; ±0.05; ±0.1	%F.S
滞后 H	±0.02; ±0.05; ±0.1	%F.S
重复性 R	±0.02; ±0.05; ±0.1	%F.S
工作温度	-10～+60	℃
温度补偿范围	室温～+60	℃
零点温度影响	±0.05	%F.S/10 ℃
输出温度影响	±0.05	%F.S/10 ℃
激励电压	12	VDC
绝缘电阻	2000	MΩ/100VDC
输入电阻：钢质	380±5	Ω
铝质	400±5	Ω
输出电阻	350±5	Ω
零点输出	0～±1	%F.S
安全过负荷率	120	%F.S

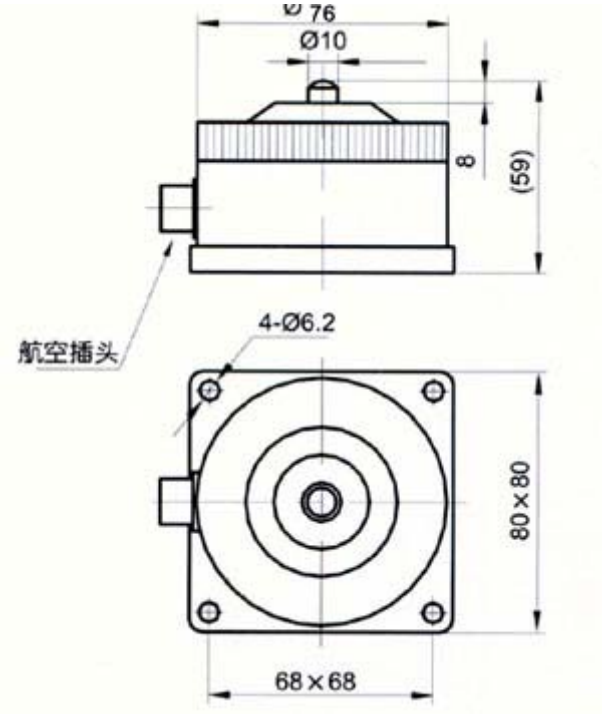



电 气 连 接 方 式

连接方式	**插头座号**	**导线颜色**
输入（电源）正端	1	红

输出信号正端	2	黄
输出信号负端	3	白
输入（电源）负端	4	蓝
屏蔽	/	黑

若插头座号、导线颜色发生颜色变化时，请以传感器检定合格证书为准。

◆ BK-2FA S 型测力/称重传感器

产品简介：

- 弹性体为双连孔或剪切 S 梁结构，结构紧凑，用于拉伸力和压缩力测量，抗侧向力强。
- 精度高，拉、压输出对称性好，性能稳定可靠，量程范围广，安装使用方便。
- 拉压式承载。
- 适用于各种拉压力测试、电子秤及工业自动化测量控制系统。

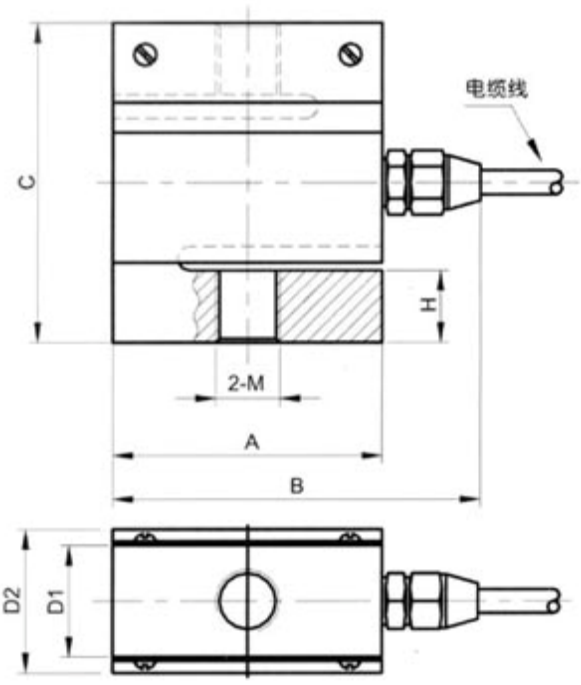



主要技术要求：

主 要 技 术 指 标			
测量范围 BK-2FA	0～ 10, 20, 30, 40, 50, 60, 80, 100, 150, 200, 300, 500, 600, 800, 1000	kg

输出灵敏度	1.5～2.0	mV/V
直线度 L	±0.02; ±0.05	%F.S
滞后 H	±0.02; ±0.05	%F.S
重复性 R	±0.02; ±0.05	%F.S
工作温度	-10～+60	℃
温度补偿范围	室温～+60	℃
零点温度影响	±0.05	%F.S/10 ℃
输出温度影响	±0.05	%F.S/10 ℃
激励电压	12	VDC
绝缘电阻	2000	MΩ/100VDC
输入电阻：钢质	380±5	Ω
铝质	400±5	Ω
输出电阻	350±2/350±5	Ω
零点输出	0～±1	%F.S
安全过负荷率	120	%F.S

量程(kg)	A	B	C	D1	D2	2-M	H
10,20,30,40 50,60,80	60	85	63	20	33	M10-6H	13
100,150,200 300,500,600 800,1000	67	95	80	28	38	M16X1.5-6H	18

电 气 连 接 方 式

连接方式	插头座号	导线颜色
输入（电源）正端	1	红
输出信号正端	2	黄
输出信号负端	3	白
输入（电源）负端	4	蓝
屏蔽	/	黑

若插头座号、导线颜色发生颜色变化时，请以传感器检定合格证书为准。

◆ BK-1C 柱式测力/称重传感器

产品简介：

- 弹性体为柱式、筒式、柱环式结构，用于拉伸力和压缩力测量，抗偏、抗侧向力强。
- 全密封结构，量程范围广，性能稳定可靠，安装使用方便。
- 拉压式承载。
- 适用于各种测力/称重的工业自动化测量控制系统。

主要技术要求：

主 要 技 术 指 标		
测量范围 BK-1C	0～150	kN
输出灵敏度	1.5～2.0	mV/V
直线度 L	±0.05; ±0.1	%F.S
滞后 H	±0.05; ±0.1	%F.S
重复性 R	±0.05; ±0.1	%F.S
工作温度	-10～+60	℃
温度补偿范围	室温～+60	℃
零点温度影响	±0.05; ±0.1	%F.S/10 ℃
输出温度影响	±0.05; ±0.1	%F.S/10 ℃
激励电压	12	VDC
绝缘电阻	2000	MΩ/100VDC
输入电阻：钢质	380±5/760±5	Ω
铝质	400±5/790±5	Ω
输出电阻	350±5/700±5	Ω
零点输出	0～±1	%F.S
安全过负荷率	120	%F.S

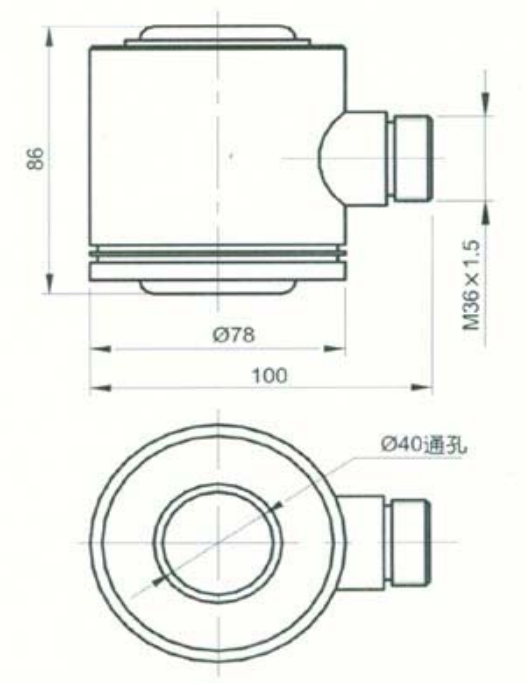



量程(t)	A	B	C	D	E	2-M	H
5,8	ø78	115	130	10	45	M30X2-6H	25
10,15	ø88	125	150	14	53	M36X2-6H	30
20,25	ø98	140	186	14	63	M45X3-6H	35
30	ø108	147	186	21	72	M48X3-6H	40
40,50	ø118	162	230	27	85	M56X3-6H	50

电 气 连 接 方 式

连接方式	插头座号	导线颜色
输入（电源）正端	1	红
输出信号正端	2	蓝
输出信号负端	3	白
输入（电源）负端	4	黄
屏蔽	/	黑

若插头座号、导线颜色发生颜色变化时，请以传感器检定合格证书为准。

◆ BK-1A 称重传感器

产品简介：

称重传感器采用柱式、筒式或柱环形结构，内螺纹做承载连接，全密封结构。

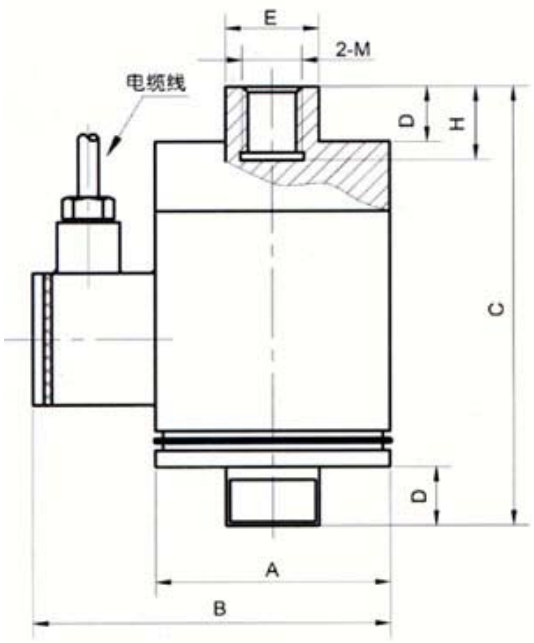



主要技术要求：

抗偏、抗侧能力强。
航天品质，精度高，性能稳定可靠，安装使用方便。
注意事项：
用于拉伸力和压缩力测量，广泛用各种测力/称重的工业自动化测量控制系统。
承载方式：拉压式
BK-1A(0-3T)外形尺寸图

技术参数	技术指标		单位
量 程	BK-1A 0～0.1，0.15，0.2，0.3，0.4， 0.5，0.6，0.8，1,1.5,2,3, BK-1B 0～5，8，10，15，20，25，30，40，50 BK-1D 0～ 60，70，100，150，200，300，500，1000，1500，3000		t
灵敏度	1.2～2.0		>mV/V
非线性	0.05	0.1	%FS
重复性	0.05	0.05	%FS
滞后	0.05	0.05	%FS
供桥电压	12		VDC

输入阻抗	或 380±20	Ω
输出阻抗	700±10 或 350±10	Ω
绝缘电阻	≥1000	MΩ/100V
工作温度	-10+60	℃
热零点偏移	0.05	%FS/ 10℃
热灵敏度偏移	0.05	%FS/ 10℃
允许过负荷	120	%FS
接线方式	插座：电源（+）2、输出（+） 3、输出（-）4、电源（-） 引线：导线连接方式见合格证书	

◆ BK-2FC 拉压力传感器

产品简介：

- 弹性体为双连孔或剪切 S 梁结构，结构紧凑，用于拉伸力和压缩力测量，抗侧向力强。
- 精度高，拉、压输出对称性好，性能稳定可靠，量程范围广，安装使用方便。
- 拉压式承载。
- 适用于各种拉压力测试、电子秤及工业自动化测量控制系统。

主要技术要求：

主 要 技 术 指 标		
测量范围 BK-2FC	0～2,2.5,3.5,10	t
输出灵敏度	1.5～2.0	mV/V
直线度 L	±0.02; ±0.05	%F.S
滞后 H	±0.02; ±0.05	%F.S
重复性 R	±0.02; ±0.05	%F.S
工作温度	-10～+60	℃
温度补偿范围	室温～+60	℃
零点温度影响	±0.05	%F.S/10 ℃
输出温度影响	±0.05	%F.S/10 ℃
激励电压	12	VDC
绝缘电阻	2000	MΩ/100VDC
输入电阻：钢质	380±5	Ω
铝质	400±5	Ω

输出电阻	350±2/350±5	Ω
零点输出	0～±1	%F.S
安全过负荷率	120	%F.S

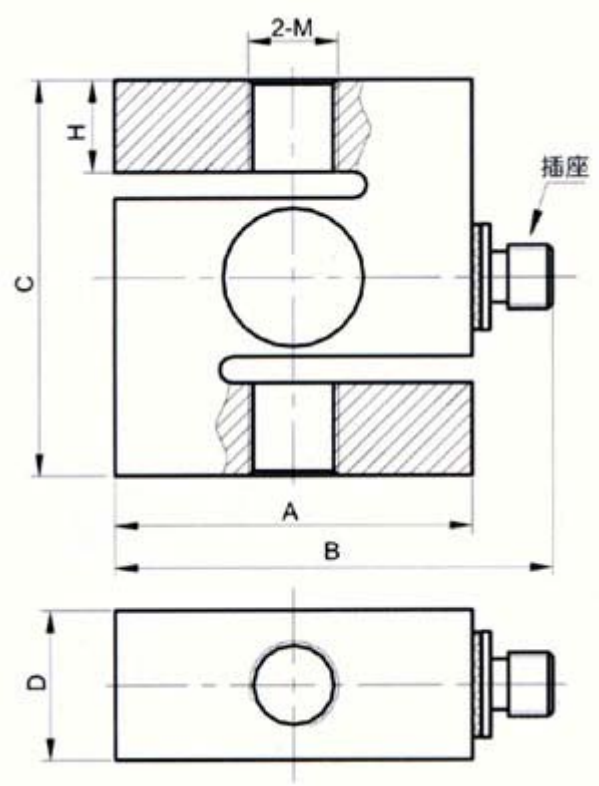



电 气 连 接 方 式

连接方式	**插头座号**	**导线颜色**
输入（电源）正端	1	红
输出信号正端	2	黄
输出信号负端	3	白
输入（电源）负端	4	蓝
屏蔽	/	黑

若插头座号、导线颜色发生颜色变化时，请以传感器检定合格证书为准。

◆ BK-4B 轮辐式测力传感器

产品简介：

- 弹性体为轮辐、孔辐、硬芯平膜片结构，外形高度低，用于拉伸力和压缩力测量，抗偏、抗侧向力强。
- 精度高，拉、压输出对称性好，性能稳定可靠，量程范围广，安装使用方便。

- 拉压式承载。
- 适用于多种载荷力的测试，各种拉压力测试、电子秤及工业自动化测量控制系统。

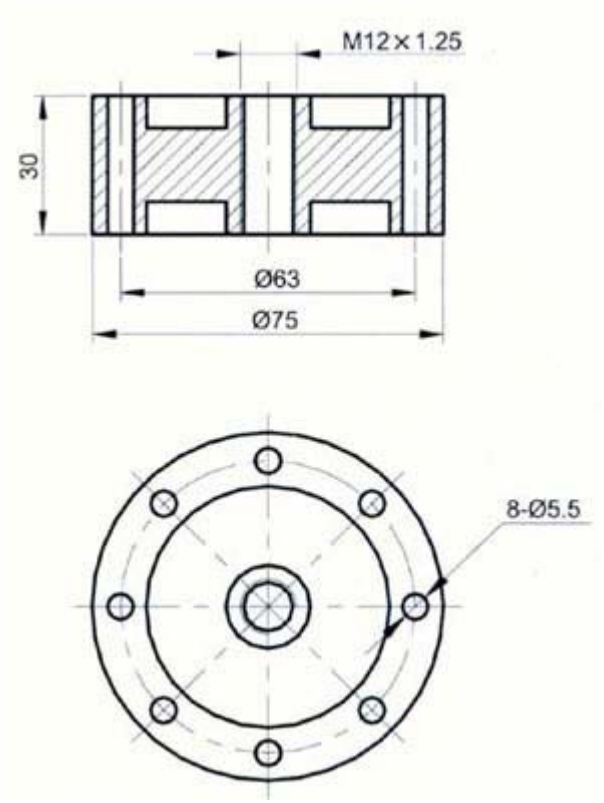

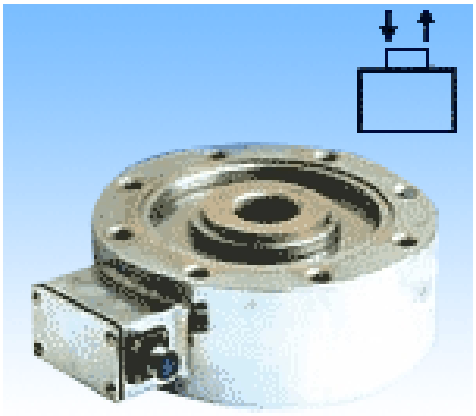

主要技术要求：

主 要 技 术 指 标		
测量范围 BK-4B	0～100, 200, 500	kg
输出灵敏度	1.5～2.0	mV/V
直线度 L	±0.02； ±0.05； ±0.1	%F.S
滞后 H	±0.02； ±0.05； ±0.1	%F.S
重复性 R	±0.02； ±0.05； ±0.1	%F.S
工作温度	-10～+60	℃
温度补偿范围	室温～+60	℃
零点温度影响	±0.05	%F.S/10 ℃
输出温度影响	±0.05	%F.S/10 ℃
激励电压	12	VDC
绝缘电阻	2000	MΩ/100VDC
输入电阻：钢质	760±5	Ω

铝质	790±5	Ω
输出电阻	700±5	Ω
零点输出	0～±1	%F.S
安全过负荷率	120	%F.S

电 气 连 接 方 式

连接方式	**插头座号**	**导线颜色**
输入（电源）正端	1	红
输出信号正端	2	黄 （绿）
输出信号负端	3	白
输入（电源）负端	4	蓝
屏蔽	/	黑

若插头座号、导线颜色发生颜色变化时，请以传感器检定合格证书为准。

◆ BK-3A 小量程测力-称重传感器

产品简介：

- 弹性体为三片梁、复合悬臂梁结构，结构小巧，用于拉伸力和压缩力测量。
- 精度高，性能稳定可靠，安装使用方便。
- 拉式或压式承载。
- 适用于建材行业的电子秤、皮带秤、小量程测力/称重的工业自动化测量控制系统。

主要技术要求：

主 要 技 术 指 标

测量范围 BK-3A	0～1,2,5,10,20	kg
输出灵敏度	1.5～2.0	mV/V
直线度 L	±0.02; ±0.05; ±0.1	%F.S
滞后 H	±0.02; ±0.05; ±0.1	%F.S
重复性 R	±0.02; ±0.05; ±0.1	%F.S
工作温度	-10～+60	℃
温度补偿范围	室温～+60	℃
零点温度影响	±0.05	%F.S/10 ℃

输出温度影响	±0.05	%F.S/10 ℃
激励电压	12	VDC
绝缘电阻	2000	MΩ/100VDC
输入电阻：钢质	380±5	Ω
铝质	400±5	Ω
输出电阻	350±5	Ω
零点输出	0～±1	%F.S
安全过负荷率	120	%F.S

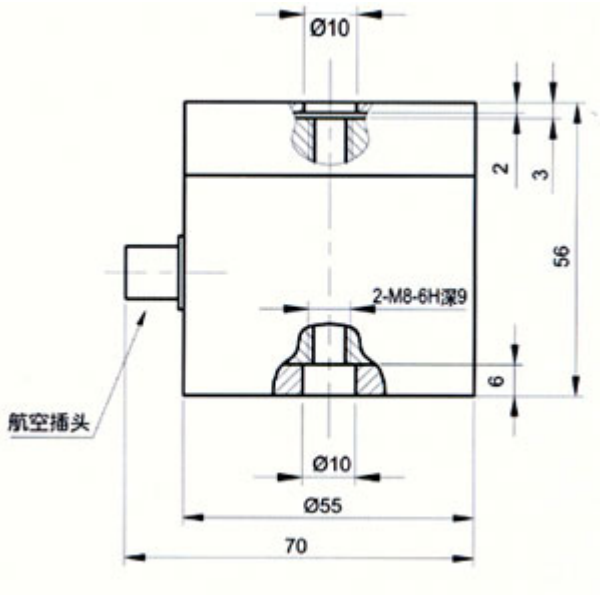



电 气 连 接 方 式

连接方式	插头座号	导线颜色
输入（电源）正端	1	红
输出信号正端	2	黄
输出信号负端	3	白
输入（电源）负端	4	蓝
屏蔽	/	黑

若插头座号、导线颜色发生颜色变化时，请以传感器检定合格证书为准。

◆ BK-1B 柱式测力传感器

产品简介：

- 弹性体为柱式、筒式、柱环式结构，用于拉伸力和压缩力测量，抗偏、抗侧向力强。

- 全密封结构，量程范围广，性能稳定可靠，安装使用方便。
- 拉压式承载。
- 适用于各种测力/称重的工业自动化测量控制系统。

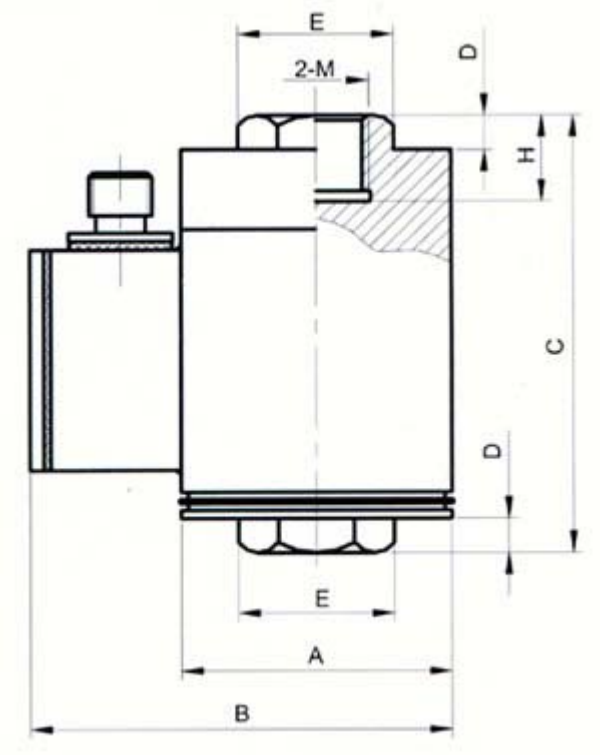



主要技术要求：

主 要 技 术 指 标		
0～5,8,10,15,20,25,30,40,50		
测量范围 BK-1B		t
输出灵敏度	1.5～2.0	mV/V
直线度 L	±0.05；±0.1	%F.S
滞后 H	±0.05；±0.1	%F.S
重复性 R	±0.05；±0.1	%F.S
工作温度	-10～+60	℃
温度补偿范围	室温～+60	℃
零点温度影响	±0.05；±0.1	%F.S/10 ℃
输出温度影响	±0.05；±0.1	%F.S/10 ℃
激励电压	12	VDC
绝缘电阻	2000	MΩ/100VDC
输入电阻：钢质	380±5/760±5	Ω

铝质	400±5/790±5	Ω
输出电阻	350±5/700±5	Ω
零点输出	0～±1	%F.S
安全过负荷率	120	%F.S

量程(t)	A	B	C	D	E	2-M	H
5,8	ø78	115	130	10	45	M30X2-6H	25
10,15	ø88	125	150	14	53	M36X2-6H	30
20,25	ø98	140	186	14	63	M45X3-6H	35
30	ø108	147	186	21	72	M48X3-6H	40
40,50	ø118	162	230	27	85	M56X3-6H	50

7. 流量传感器

◆ TR 超声波流量传感器

产品简介：

TR 超声波流量传感器



典型用途

1． 水和污水
2． 石油化工、燃料
3． 电厂(核电、火力和水力)
4． 给水和排水
5． 食品和医药
6． 船体操作和维护
7． 流量巡检、流量跟踪和采集
8． 自动化制造和检测
9． 造纸和制浆
10．流量平衡
11．化工和石油化工处理
12．泄漏检测
13．流量计算机化管理、监控网络系统等

性能指标

项 目	性能、参数

测量主机	测量原理	超声波传播时差原理。双 CPU 并行工作，4 字节浮点运算。
	测量周期	250mS(每秒 4 次)。
	显　　示	2×20 字符背光型液晶显示器。
	操　　作	4×4 轻触键盘。
	打印输出	固定式：打印接口可选配 24 列字符 EPSON 微型打印机。
		便携式：机内配备 24 列字符针式微型打印机。
	输　　出	电流信号：4~20mA 或 0~20mA，阻抗 0~1KΩ，浮空，精度 0.1%;
		频率信号：12~9999Hz 之间任选(OCT 输出)；
		脉冲信号：正、负、净流量及热量累计脉冲，继电器及 OCT 输出；
		报警信号：继电器及 OCT 输出，源信号可选；
		数据接口：全功能 RS232 串行接口；
	其他功能	流量日、月、年累积功能；
		上断电时间、流量管理功能；
		故障自诊断功能；
		遥控网络工作方式；
		信号控制手动操作方式。
	测量精度	精度： ±1.0%
	流速范围	0 ~±30m/s。
声学系统	探头种类	小型：适用于较小管径，一般 D≤1000mm；
		大型----1MHz：适用于较大管径，一般 D≤500mm； ----500KHz：适用于较大管径，且有较厚衬里、结垢或浑浊液体，一般 D≥500mm。
	电缆长度	可加长至 300m。
管道	衬　　材	钢、不锈钢、铸铁、硬质塑料等一切质地密致管道，允许有衬里。
	内　　径	20mm~6000mm。
	直管段长度	上游≥10D， 距泵出口处≥30D，下游≥5D。
流体	种　　类	水、海水、酸碱液、食物油、汽煤柴油、原油、酒精、啤酒等能传播超声波的均匀液体。
	浊　　度	≤10000ppM，且气泡含量小。
	温　　度	-10~+100℃(测高温流体请与本公司联系)。
	流　　向	可对正反向流量分别计量，并可计量净流量。
工作环境	温　　度	0~70℃ (-40℃~+85℃工作温度主机订货周期 8 周)
		探头：-30℃~+100℃
	湿　　度	主机：85%RH
		探头：98%RH(40℃)，可浸水工作，水深≤2m。
工作时间		连续。
尺　　寸		固定式：300×230×100mm；
		便携式：284×263×120mm。
重　　量		固定式：6Kg；
		便携式：7Kg。

◆ 一体式 V 锥流量计

主要技术要求：



一体式 V 锥流量计:

以孔板、喷咀、文丘里管及均速管为代表的差压式流量计虽然经历过漫长的发展过程，在一定时期对流量作出过重要贡献，但人们在使用上述流量传感器时总感觉到一丝遗憾，因为它始终没有很好解决精度低、测量范围度窄、易磨损、现场安装条件要求高，不能测量混相流、脏污流等一系问题。鉴于此，国内外众多流量专家致力于新型差压流量传感器的研究和开发，以弥补孔板、喷咀、文丘里管及均速管的不足之处，各种特殊节流元件层出不穷，V 锥流量传感器就是其中的佼佼者。它也是利用节流效应来测量流量的，与其它节流体相比，它改变了节流布局，从传统的中心孔节流改为环状节流，即 V 锥传感器是利用一流线型圆锥体悬挂在管道中心将流体逐渐收缩到管道内边壁，这种新颖的节流效应使其具有自整流、自清洗、自保护特性，从大量现场实际使用情况看，V 锥传感器流量测量效果优于其它差压式传感器，它为差压式流量计的使用揭开了崭新的一页。我公司投资巨额研发生产的 AVZ 系列 V 锥流量传感器技术特点如下：

1.精度高：+-0.5%，当定制 β <0.55 的 V 锥体时，最高精度可达+-0.1%
2.重复性好：0.1%
3.输出差压稳定：V 锥体尾部负压端波动小
4.测量下限低：输出差压最小值 25Pa
5.量程比宽：可达 10：1～50：1
6.永久压损小：只有孔板的 1/3～1/2
7.具有自整流功能：可测混相流
8.具有自清扫功能：无杂物滞留，适用于脏污流测量
9.安装直管段短：上游 0～3D，下游 0～1D
10.长期稳定性好：流体被逐渐收缩到管道内边壁，对 V 锥体磨损小
11.可测高温流体：<600℃，其它流量计很难测量这样高温度的流体

◆ TR 电磁流量计

主要技术要求：



TR 电磁流量计系列可广泛应用于化工、钢铁、煤炭、矿冶、石油开采、石化、造纸、环保、制糖、制药、食品、水利灌溉、给排水和港口疏浚等领域，可精确地测量各种酸、碱、盐溶液、原水、冷却水、污水、煤浆、矿浆、泥浆、水泥浆、纸浆、糖浆、药液和各种饮料等导电流体和固液二相体的体积流量。

TR 系列有一体型和分体型二种组合形式，输出级皆采取电隔离，可方便地后位仪表配套，实现对流量的记录、控制和调节等功能。同时，流量计配备 rs485 通讯接口，可与计算机互联。

每套产品均按定货要求的流量用水进行实流标定，通常无须作任何调整即可投入使用。

工作原理

TR 电磁流量计适用测量封闭管道中导电液体和浆液的体积流量，洁净水，污水，各种酸碱盐溶液，泥浆、矿浆、、纸浆以及食品方面的液体等。

TR 系列的测量原理是基于法拉第电磁感应定律；导电液体在磁场中作切割磁力线运动时，导体中产生感应电势 e 为：

e=kbvd

式中：

k－－－－－－－－－－－-仪表常数

b－－－－－－－－－－－－－磁感应强度

v－－－－－－－－－－－－－测量管道截面内的平均流速

d－－－－－－－－－－－－－测量管道截面的内径

功能特点：

流量的测量不受流体的密度、粘度、温度、压力和电导率变化的影响，传感器感应电压信号与平均流速呈线性关系，因此测量精度高（0.3-0.5%），量程比宽（1：1500）。

测量管道内无阻流件，因此没有附加的压力损失，具有显著的节能意义。

测量管道内无可动部件，因此传感器寿命级长。

传感器所需的直管段较短，方便安装。

合理选择电极和内衬材料，可耐腐蚀和磨损。

传感器可选 ip68 浸水型。

采用带背光宽温点阵容型液晶显示器，所有显示都是中文，功能多而使用，特别方便使用者操作，减少不必要的麻烦和错误。双向测量系统，可测正反向流量。

主要技术性能：

被测流体电导率：≥5 us/cm

满量程流速：0.3m/s－－-12 m/s

测量误差：示值的±0.5%

环境温度：-25℃-+180℃

额定工作压力（mpa）：4.0、1.6、1.0、0.6 （大于 4.0 定做）

安装连接：按照 gb9115-88、gb9116-88、gb9119-88、jb/t81-94、din、ansi 等法兰标准或按用户要求（由任连接按石油行业的相关标准）

防护等级：标准型：ip65（防喷水型）；ip68（潜水型）

输出信号：4-20mad.c.、0~1khz

流量显示功能：1 中英文菜单自由切换，宽高清晰度 lcd 背光显示。2 显示正反向累计流量，瞬时流量，流速，流量百分比等。

通讯功能：rs485 通讯接口

报警：空管、励磁、流量上下限

短电数据保护时间：不少于 10 年（无需任何辅助电源）

供电电源：标准型：220va.c.50hz;特殊型 24v.c.

功耗：220va

◆ TR 缩径涡街流量计

主要技术要求：



TR 缩径涡街流量传感器技术参数要求：

测量介质：饱和蒸汽、过热蒸汽、液体、气体

精度等级：精度 0.5 至 2%依雷诺数而定，一般情况液体±1.0%（R）；气体、蒸汽

±1.5%（R）±0.3%（R）

工作压力：≤1.6Mpa 或≤2.5Mpa 或≤6.4Mpa

流体温度：（-40℃，150℃），（-40℃，250℃），（-40℃，350℃）

输出信号：三线制的脉冲或二线制 4-20mA 标准电流

工作电源：DC12V 或 DC24V

工作环境：温度：（-40℃，50℃）；湿度：＜95% 10-30℃

涡街流量计功能说明

1 优良的抗震性能,能自动识别震动信号和流量信号.

2 具有抗震报警功能，在正常的流量情况下在放大板的 LED 指示灯亮，表示流量正常，同时输出脉冲信号，在非流量的情况下指示灯熄灭，禁止输出脉冲.

3 同时输出抗震处理和无抗震处理的脉冲信号.

4 采用先进的表面贴装工艺，使正板的体积小，结构紧凑

5 先进的全通用设计，适用于液体和气体介质的各种口径（２０mm—300mm）.

6 宽电压工作范围，９V—12V.

7 输出驱动能力强，驱动电流＞１００mA.

8 先进的人性化设计，操作简便易用.

9 先进的电路设计，量程比宽，无自激

涡街流量计产品特点：

• 结构简单而牢固，无可动部件，可靠性高，长期运行十分可靠。

• 安装简单，维护十分方便。

• 检测传感器不直接接触被测介质，性能稳定，寿命长。

• 输出是与流量成正比的脉冲信号，无零点漂移，精度高。

• 测量范围宽，量程比可达 1:10～1:20。

• 压力损失较小，运行费用低，更具节能意义。

• 在一定的雷诺数范围内，输出信号频率不受流体物理性质和组分变化的影响，仪表系数仅与旋涡发生体的形状和尺寸有关，测量流体体积流量时无 需补偿，调换配件后一般无需重新标定仪表系数。

• 应用范围广，蒸汽、气体、液体的流量均可测量

◆ TR 插入式涡街流量计

TR 插入式涡街流量计

主要技术要求：

工作原理：

将涡街探测头插入管道特定位置通过测量点的局部流量，根据管道截面流速分布关系，计算出管道内平均流速值。

一般由传感器、插入杆组件、球阀（根据需求配）安装短管（∮100）等组成。



安装步骤：

1、 在需求安装流量计的管道正上方（水平管道有此要求），割开一个略小于∮100 的孔，去掉毛刺；

2、 将配套的一端带有法兰的短管放在孔的上面，保持短管与管道垂直，焊接牢固；

3、 放上垫片，插入流量计，法兰连接，若此时有球阀，应先将球阀放在短管上接好，再打开球阀，插入流量计；

保证流量计前大于 15D 和后有 5D 的直管段。

涡街流量计技术参数要求：

测量介质：饱和蒸汽、过热蒸汽、液体、气体

精度等级：精度 0.5 至 2%依雷诺数而定，一般情况液体±1.0%（R）；气体、蒸汽 ±1.5%（R）±0.3%（R）

工作压力：≤1.6Mpa 或≤2.5Mpa 或≤6.4Mpa

流体温度：（-40℃，150℃），（-40℃，250℃），（-40℃，350℃）

输出信号：三线制的脉冲或二线制 4-20mA 标准电流

工作电源：DC12V 或 DC24V

工作环境：温度：（-40℃，50℃）；湿度：＜95% 10-30℃

◆ TR 智能型涡街流量计

TR 智能涡街流量传感器



主要技术要求：

测量介质：饱和蒸汽、过热蒸汽、液体、气体

精度等级：精度 0.5 至 2%依雷诺数而定，一般情况液体±1.0%（R）；气体、蒸汽 ±1.5%（R）±0.3%（R）

工作压力：≤1.6Mpa 或≤2.5Mpa 或≤6.4Mpa

流体温度：（-40℃，150℃），（-40℃，250℃），（-40℃，350℃）

输出信号：三线制的脉冲或二线制 4-20mA 标准电流

工作电源：DC12V 或 DC24V

工作环境：温度：（-40℃，50℃）；湿度：＜95% 10-30℃

涡街流量计功能说明：

1 优良的抗震性能,能自动识别震动信号和流量信号.

2 具有抗震报警功能，在正常的流量情况下在放大板的 LED 指示灯亮，表示流量正常，同时输出脉冲信号，在非流量的情况下指示灯熄灭，禁止输出脉冲.

3 同时输出抗震处理和无抗震处理的脉冲信号.

4 采用先进的表面贴装工艺，使正板的体积小，结构紧凑

5 先进的全通用设计，适用于液体和气体介质的各种口径（２０mm—300mm）.

6 宽电压工作范围， 9 V—12V.

7 输出驱动能力强，驱动电流＞１００mA.

8 先进的人性化设计，操作简便易用.

9 先进的电路设计，量程比宽，无自激

涡街流量计产品特点：

- 结构简单而牢固，无可动部件，可靠性高，长期运行十分可靠。
- 安装简单，维护十分方便。
- 检测传感器不直接接触被测介质，性能稳定，寿命长。
- 输出是与流量成正比的脉冲信号，无零点漂移，精度高。
- 测量范围宽，量程比可达 1:10～1:20。
- 压力损失较小，运行费用低，更具节能意义。
- 在一定的雷诺数范围内，输出信号频率不受流体物理性质和组分变化的影响，仪表系数仅与旋涡发生体的形状和尺寸有关，测量流体体积流量时无 需补偿，调换配件后一般无需重新标定仪表系数。
- 应用范围广，蒸汽、气体、液体的流量均可测量。

◆ LC 椭圆齿轮流量计

不锈钢椭圆齿轮流量计

概述：



本产品执行中华人民共和国专业标准 JB/T9242-1999 容积式流量计通用技术条件，该型流量计采用磁性传动机构，它具有密封性好、传动可靠等优点。广泛应用于有较强腐蚀性液体介质，如酸、碱、盐及有机化合物等的计量。

技术参数：

1、主要构件、材料及公称压力

2、准确度等级：0.5 级，0.2 级（一般在-10℃～+60℃）

3、使用介质温度：-20℃～+80℃，在加散热器情况下，温度可达 120℃

4、现场显示，可带脉冲或 4-20mA 信号输出

◆ 气体涡轮流量计

气体涡轮流量传感器（以下简称传感器）是一种高精度的气体流量传感器。

它与相应的信号转换器结合可实现流量信号的传输、流量和总量的显示。这种传感器广泛用于天然气、空气、煤气等的测量系统。



主要特点:

压降小
测量精度高: 可达±1%。特殊校准可达±0.5%
低流速: 可用于 1.5m/s 的低流速场合
补偿: 可有温度、压力补偿
润滑: 可有润滑系统
LCD 显示
多种输出: 脉冲，4～20mADC
系列化: 通径 15,25,40,50,80,10,150,200,250,300mm

主要技术指标:

通径 DN(mm)	流量范围 Flow Range(m3/h)						公称压力 PN(MPa)	最大压损 Max. Pressure loss (kPa)
	基本误差 Error 1%*		基本误差 Error 1.5%		基本误差 Error 2.5%			
	最小 Min.	最大 Max.	最小 Min.	最大 Max.	最小 Min.	最大 Max.		
15*					1.5	7.5	6.3	1
25					6	42		1
40	8.4	84	8.4	160	6.5	200	1.0 1.6 2.5	1
50	16.8	168	16.8	336	11	336		1
80	34	340	34	680	34	1000		1
100	51	510	51	1020	51	1600		1
150	98	980	98	1960	130	3000		1
200	170	1700	170	2550	140	4000		1
250	230	2300	230	3450	200	6000		1
300	400	4000	400	6000	250	7500		1

注：带“*”为特殊订货
Note: Mark “*” means special order
介质温度 Media temperature：－20～60℃
环境温度 Ambient temperature：－20～50℃
相对湿度 Humidity：≤95%

◆ 涡街流量计



涡街流量计是涡街流量计的新一代产品。与常规涡街流量计相比，转换器通用性更强。它可与 DCS 等组成测量控制系统，也可单独作为计量仪表在计量管理、商贸结算中应用。

主要特点：

软件组态：可以实现不同介质的不同测量所要求的各种组态。

参数设定 :可以对不同流体的测量用参数进行设定。例：气体偏差系数、仪表系数、额定值等。

自诊断：对设定参数范围，发生体输出信号、信号的发送和接收，CPU 的故障等进行诊断。

显示功能：各种诊断码、流量、总量、流量百分比等参数。

输出：脉冲，4～20mA

主要技术指标：

精确度 液体：±1.0%

气体、蒸汽：±1.0%FS（流速<35m/s）

±1.5%FS（流速 35m/s～80m/s）

规格 25，40，50，80，100，150，200,250,300

介质温度范围：－25℃～＋300℃

环境温度范围：－25℃～70℃

电源 模拟输出 18～45V DC;脉冲输出 14～30V DC

工作压力 ≤2.5Mpa

防爆等级 Ex dⅡCT1～T6

防护等级 IP65

涡街流量计可测量范围

水的流量(在 15℃， ρ=1000kg/m3 时的标准条件下。

公称通径		可测流量	正常工作流量
mm	inch	m3/h	m3/h
15	1/2	0.30～6	0.94～6
25	1	0.65～18	1.7～18
40	11/2	1.3～44	2.6～44
50	2	2.2～73	3.3～73
80	3	4.3～140	4.6～140
100	4	7.5～245	7.5～245
150	6	17～540	18～540
200	8	34～970	34～970
250	10	60～1500	60～1500
300	12	86～2150	86～2150

一定的工况压力下的空气的流量

公称通径		流量范围	最小与最大的可测流量 Nm3/h									
mm	inch		0MPa	0.1MPa	0.2MPa	0.4MPa	0.6MPa	0.8MPa	1MPa	1.5MPa	2MPa	2.5MPa
25	1	最小	11(19.5)	15.5(19.5)	19(19.5)	24.5	29.0	33.3	40.6	59.0	77.5	95.9
		最大	149	297	444	739	1034	1329	1624	2361	3098	3836
40	11/2	最小	21.8(30)	30.8	39.3	59	77.2	94.3	111	149	186	229
		最大	367	708	1060	1764	2468	3171	3875	5634	7394	9153
50	2	最小	36.2(38.7)	51	62.4	80.5	102	131	161	233	306	379
		最大	591	1174	1757	2922	4088	5254	6420	9335	12249	15164
80	3	最小	69.8	98.4	120	155	197	254	310	451	591	732
		最大	1140	2266	3391	5642	7892	10143	12394	18021	23648	29274
100	4	最小	122	172	219	329	431	526	618	833	1036	1277
		最大	1990	3954	5919	9847	13775	17703	21632	31453	41274	51095
150	6	最小	267	440	607	912	1193	1458	1776	2583	3389	4196
		最大	4358	8659	12960	21561	30163	38765	47367	68871	90375	111880
200	8	最小	575	1009	1393	2094	2739	3347	3929	5301	6589	7815
		最大	7792	15482	23172	38552	53933	69313	84693	123144	161595	200046
250	10	最小	1047	1814	2504	3763	4922	6016	7063	9528	11842	14047
		最大	12049	23941	35833	59617	83400	107181	130968	190427	249887	309346
300	12	最小	1500	2597	3586	5389	7049	8616	10114	13645	16959	20117
		最大	17256	34286	51317	85377	119438	153499	187560	272712	357865	443017

注：(1) 在标准温度压力条件下(0℃，1 大气压)

(2) 表中的压力是工况温度为 0℃时的压力

(3) 最大流速低于 80m/s

(4) 当括号中的值高于最小可测流量时，最小可测流量就采用括号中的值

一定工作压力下的饱和蒸汽的流量

公称通径		流量范围	最小与最大的可测流量 kg/h								
mm	inch		0.1MPa	0.2MPa	0.4MPa	0.6MPa	0.8MPa	1MPa	1.5MPa	2MPa	2.5MPa	3MPa
25	1	最小	13.4(18.9)	16.2(20.0)	20.5	24.1	27.1	30	36	41	49	58
		最大	169.7	247.7	400	548	696	843	1209	1575	1945	2318
40	11/2	最小	26.5(29.2)	32	40.6	49.0	59.2	69	92	114	135	155
		最大	405	591	954	1310	1662	2012	2884	3759	4640	5532
50	2	最小	43.9	53	67.3	79	89	98	120	156	192	229
		最大	671	979	1580	2170	2753	3333	4778	6228	7688	9166

80	3	最小	84.6	103	130	152	171	189	231	301	371	442
		最大	1295	1891	3050	4188	5314	6434	9224	12024	14842	17694
100	4	最小	148	179	227	273	330	385	514	635	751	865
		最大	2261	3300	5324	7310	9276	11230	16099	20986	25904	30883
150	6	最小	324	401	587	757	915	1067	1423	1759	2127	2536
		最大	4951	7226	11658	16007	20310	24589	35250	45953	56720	67624
200	8	最小	679	920	1348	1737	2101	2448	3266	4038	4778	5500
		最大	8853	12920	20845	28620	36315	43966	63029	82165	101418	120913
250	10	最小	1221	1652	2422	3121	3776	4400	5870	7257	8588	9885
		最大	13690	19980	32234	44257	56157	67988	97466	127058	156831	186978
300	12	最小	1749	2366	3469	4470	5408	6302	8406	10393	12300	14156
		最大	19606	28613	46162	63381	80423	97367	139582	181960	224599	267772

注：(1) 最大流速低于 80m/s

(2) 当括号中的值高于最小可测流量时，最小可测流量就采用括号中的值

◆ 液体涡轮流量计

涡轮流量传感器是一种精密流量测量仪表，适用于测量低粘度的介质，如水、柴油、汽油等。与相应的流量积算仪表配套可用于测量液体的流量和总量。广泛用于石油、化工、冶金、科研等领域的计量、控制系统。 传感器有普通型、高精度型和耐磨型(硬制合金)等多种形式。放大器有普通型和隔爆型两种，该传感器还可与 LRT-I 型现场流量积算表配套使用(锂电池供电，1 年更换电池)。



主要特点

高精度: 0.2%, 0.5%, 1%精度可选
耐磨: 硬质合金轴和轴承，适用于有沙粒等杂质的介质
耐腐蚀: 适用于海水，氨水，醋酸等有腐蚀性的介质
双向: 有双向涡轮流量计可供选择。适用于油库进出计量。
多种输出: 脉冲，4～20mADC，现场累计/瞬时显示
电源范围宽: 5～24VDC
防爆: dⅡBT4
系列化: 通径 2*，4*，6，10，15，25，40，50，80，100，150，200，250，300mm

主要技术指标：

称通经 DN(mm)	流量范围(Flow range)(m3/h)						流体温度(Medium temp.)(℃)	公称压力 PN(MPa)	环境温度(Env. Temp.)(℃)	最大压力损失(Ppressure loss)(MPa)
	基本误差限(Error) 0.2%*		基本误差限(Error) 0.5%*		基本误差限(Error) 1.0%*					
	下限(Min.)	上限(Max.)	下限(Min.)	上限(Max.)	下限(Min.)	上限(Max.)				
2A*					0.03	0.16	-20～+120(150*)	6.3	-25～+55	0.12
4A*					0.04	0.25				
6A					0.1	0.6		6.3 16* 25* 40*		0.08
10A					0.2	1.2				0.05
15A			0.6	4	0.6	6				0.035
25A			1.6	10	1	10				
40A	3	20	3	20	2	20		2.5		0.025
50A	6	40	6	40	4	40				
80A	16	100	16	100	10	100				
100A	25	160	25	160	20	200		1.6 或 2.5		
150A	60	400	50	300	40	400				
200A			100	600	80	800				
250A			160	1000	120	1200		1.6		
300A			260	1600	180	1800				

注：带“*”为特殊订货 Note: Mark “*” means special order

8. 温度传感器

◆ 铠装热电偶

产品简介:

通常和显示仪表、记录仪表、电子计算机等配套使用。

直接测量各种生产过程中的 0 ℃～1300℃范围内液体、蒸汽和气体介质以及固体表面温度。

铠装热电偶的电极由两根不同导体材质组成。当测量 端与参比端存在温差时 ， 就会产生热电势 ， 工作仪表便显示出热电势所对应的温度值。

特点:

1. 热响应时间少 ， 减小动态误差 ；
2. 可弯曲安装使用 ；
3. 测量范围大 ；
4. 机械强度高 ， 耐压性能好。



产品执行标准

IEC584
GB/T16839-1997
JB/T5582-1991

常温绝缘电阻

铠装偶在环境温度为 20 士 15 ℃ ， 相对湿度不大于 80%, 试验电压为 500 ± 50V(直流) 电极与外套管之间的绝缘电阻≥1000MΩEm 。 即 1M 长的试样的绝缘电阻为 1000M Ω；10M 长的试样的绝缘电阻为 100MΩ；

偶丝直径及材料:

偶丝形式		单支式	双支式
套管直径		Ø2 Ø3 Ø4 Ø5 Ø6 Ø8	Ø3 Ø4 Ø5 Ø6 Ø8
套管材质	E 、 J 、 T	1Cr18N19T1	1Cr18N19T1
	K 、 N	1Cr18NOTi GH3030	1Cr18N19T1 GH3030
	S	GH3039	GH3039

测温范围及温差

型号	分度号	允差等级			
		I		II	
		允差值	测温范围℃	允差值	测温范围℃
T+R	K	士 1.5 ℃	-40～+375	± 2.5 ℃	-40～+333
		士 0.004|t|	375～1000	± 0 0075|t|	333～1200
T+R	N	士 1.5 ℃	-40～+375	士 2.5 ℃	-40～+333
		士 0.004|t|	375～1000	士 0 0075|t|	333～1200

T+R	E	± 1.5 ℃	-40～+375	± 2.5 ℃	-40～+333
		± 0.004|t|	375～800	± 0.0075|t|	333～900
T+R	J	± 1.5 ℃	-40～+375	± 2.5 ℃	-40～+333
		± 0.004|t|	375～750	± 0.0075|t|	333～750
T+R	T	± 0.5 ℃	-40～+125	± 1℃	-40～+133
		± 0.004|t|	125～350	± 0.0075|t|	133～350
T+R	S	± 1 ℃	0～+1100	± 1.5 ℃	0～600
		± [1+0.003(t-1100)]	1100～1600	± 0.0025|t|	600～1600

◆ 铠装热电阻

产品简介:

通常和显示仪表、记录仪表、电子计算机等配套使用。 直接测量各种生产过程中的-200 ℃～500 ℃范围内液体、蒸汽和气体介质以及固体表面温度。

铠装热电阻是利用物质在温度变化肘 ， 其电阻也 随着 发生变 化的特征来测量温度的。当阻值变化时 ， 显示出阻值所对应的温度值。

特点:

1. 热响应时间少 ， 减小动态误差 ；
2. 直径小 ， 长度不受限制 ；
3. 测量精确度高 ；
4. 进口薄膜电阻元件 ， 性能可靠稳定 。



产品执行标准:

IEC751

JB/T8622-1997

常温绝缘电阻:

热电阻在环境温度为 15-35 ℃ ， 相对湿度不大于 80%, 试验电压为 10～100V(直流) 电极与外套管之间的绝缘电阻 ≥ 100MΩ.

热响应时间:

套管直径	热响应时间
Ø 3	≤3
Ø 4	≤5
Ø 5	≤8
Ø 6	≤12
Ø 8	≤15

测温范围及温差:

型号	分度号	测温范围℃	精度等级	允差
T+R	Pt100	-200 ～ +500	A 级	± (0.15+0.002|t|)
			B 级	± (0.30+0.005|t|)

◆ 装配热电阻

产品简介:

通常和显示仪表、记录仪表、电子计算机等配套使用。直接测量各种生产过程中的-200 ℃～500 ℃范围内液体、蒸汽和气体介质以及固体表面测温。

热电阻是利用物质在温度变化时 ， 其电阻随着发生变化的特征来测量温度的。当阻值变化时 ， 工 作仪表便显示出阻值所对应的温度值。

特点:

1. 压簧式感温元件 ， 抗振性能好 ；
2. 毋须补偿导线 ， 节省费用 ；
3. 测量精度高 ；
4. 机械强度高 ， 耐压性能好 ；
5. 进口薄膜电阻元件 ， 性能可靠稳定 ；



产品执行标准：

IEC751
GB/T8622-1997
JB/T8623-1997

常温绝缘电阻：

热电阻在环境温度为 15～35 ℃ ， 相对湿度不高于 80%, 试验电压为 10～100v(直流) 电极与外套管之间的绝缘电阻≥100MΩ.m 。

测温范围及温差：

型号	分度号	测温范围	精度等级	允许偏差
T+R	Pt100	-200～+500	A 级	± (0.15+0.002|t|)
			B 级	±(0.30+0.005|t|)
T+R	Cu50 Cu100	-50～+100	-	土 (0.30+0.005|t|)

◆ 装配热电偶

产品简介:

通常和显示仪表、记录仪表、电子计算机等配套使用。直接测量各种生产过程中的 0℃～1600℃范围内液体、蒸汽和 气体介质以及固体表面温度。热电偶的电极由两根不同导体材质组成。当测量端与参比端存在温差时 ， 就会产生热电势 ， 工作仪表便显示出热 电势所对应的温度值。

特点:

1. 装配简单 ， 更换方便 ，
2. 压簧式感温元件 ， 抗振性能好 ；
3. 测量范围大 ；
4. 机械强度高 ， 耐压性能好



产品执行标准:

IEC584
GB/T16839-1997
JB/T5582-1991

常温绝缘电阻:

热电偶在环境温度为 20 ± 15 ℃ ， 相对湿度不大 80%，试验电压为 500 士 50V(直流) 电极与外套管之间的绝缘电阻≥1000MΩ.m

测温范围及温差:

型号	分度号	允差等级			
		I		II	
		允差值	测温范围℃	允差值	测温范围℃
T+R	K	士 1.5 ℃	-40～+375	± 2.5 ℃	-40～+333
		士 0004|t|	375～1000	± 0 0075|t|	333～1200
T+R	N	士 1.5 ℃	-40～+375	士 2.5 ℃	-40～+333
		士 0.004|t|	375～1000	士 0 0075|t|	333～1200
T+R	E	± 1.5 ℃	-40～+375	士 2.5 ℃	-40～+333
		± 0.004|t|	375～800	± 0.0075|t|	333～900

T+R	J	士 1.5 ℃	-40～+375	±2.5 ℃	-40～+333
		士 0.004|t|	375～750	± 0.0075|t|	333～750
T+R	T	士 0.5 ℃	-40～+125	士 1℃	-40～+133
		士 0.004|t|	125～350	± 0.0075|t|	133～350
T+R	S	± 1 ℃	0 ～1100	士 1.5 ℃	0～600
		±[1+0.003(t-1100)]	1100～1600	± 0.0025|t|	600～1600
T+R	B	--	--	--	--
		--	--	± 0.0025|t|	600～1700

◆ 带温度变送器热电偶

产品简介:

通常和显示仪表、记录仪表、电子计算机等配套使用。输 出 4～20mA. 直接测量各种生产过程中的 0 ℃ ～1800 ℃范 围内液体 ， 蒸汽和气体介质以及固体表面测温。

热电偶 （ 阻 ） 在工作状态下所测得的热电势 （ 电阻 ） 的变化 ， 经过温度变送器的电桥产生不平衡信号 ， 经放大后 转换成为 4～20mA 的直流电信号给工作仪表 ， 工作仪表便 显示出所对应的温度值。

特点:

1. 二线制输出 4～20mA, 抗干扰能力强 ；
2. 节省补偿导线及安装温度变送器费用 ；
3. 测量范围大 ；
4. 冷端温度自动补偿 ， 非线性校正电路



产品执行标准:

IEC584
IEC751
JB/T7391-1994

测温范围及温差：

热电阻：

型号	分度号	测温范围℃	精度等级	允许偏差
T+R	Pt100	-200～+500	A 级 B 级	士 (0.15+0.002|t|) 士 (0.30+0.005|t|)
T+R	Cu50 Cu100	-50-+100	—	士 (0.30+0.006|t|)

热电偶

型号	分度号	允差等级			
		I		II	
		允许差值	测温范围	允许差值	测温范围
T+R	K	± 1.5 ℃	-40～+375	± 2.5 ℃	-40～+333
		±0.004|t|	375～1000	± 0.0075|t|	333～1200
T+R	N	± 1.5 ℃	-40～+375	± 2.5 ℃	-40～+333
		±0.004|t|	375～1000	± 0.0075|t|	333～1200
T+R	E	± 1.5 ℃	-40～+375	± 2.5 ℃	-40～+333
		±0.004|t|	375～800	± 0.0075|t|	333-900
T+R	J	± 1.5 ℃	-40～+375	± 2.5 ℃	-40～+333
		±0.004|t|	375～750	± 0.0075|t|	333～750
T+R	T	± 0.5 ℃	-40～+125	± 1. ℃	-40～+133
		± 0.004|t|	125-350	± 0.0075|t|	133-350

热响应时间：

当温度出现阶跃变化时 ， 仪表的电流输出信号变化至相当于该阶跃变化的 50% 所需的时间 ， 通常以 τ 0.5 表示当温度变送器的阶跃响应稳定时间不超过热电偶 （ 阻 ） 热晌应稳定时间 τ 0.5 的五分之一时 ， 则用热电偶 （ 阻 ） 热响应时间作为仪表的热响应时间. 当温度变送器的阶跃响应稳定时间不超过热电偶 （ 阻 ） 热响应稳定时间 τ 05 二分之一时 ， 则用温度变送器热响应时间作为仪表的热响应时间.

工作环境：

安装场所等级	温度	相对湿度	大气压力 kPa
Cx1	-25～+55		
Cx2	-25～+70	5～95	86～106
Cx3	-40～+80		

◆ 特殊热电偶

产品简介:

特殊结构设计 ， 适合不同场合。

主要技术要求：

可以以直接测量 -200 ℃ -1600 ℃范围内液体、蒸汽和气体介质以及固体表面温度。



公称、 压力：

一般是指在常温下 ， 保护管所承受的静态外压而不破 允许工作压力不仅与保护管材料、直径、壁厚有关 ， 且与其结构形式、安装方法及被测介质的流速、种类有关。

常温绝缘的电阻：

热电偶在环境温度为 20 ± 15℃ ， 相对湿度不大于 80%，试验电压为 500 ± 50V(直流) 电极与外套管之间的绝缘电阻≥1000MΩ.m。热电阻在环境温度为 15～35 ℃ ， 相对湿度不大于 80%, 试验电压为 10～100V(直流) 电极与外套管之间的绝缘电阻≥100MΩ。

9. 数显类仪表

◆ XSM 系列转速、线速、频率测量控制仪

产品简介：

① 配接各类接近开关、编码器或各类脉冲信号。测量转速、频率、线速，测量频率范围 0.1Hz~25kHz，基本误差±0.02%，5 位 LED 显示

② 外形尺寸：160×80（横），96×48（横），96×96

③ 仪表电源 220V AC，（9~30）V DC



基本配置：

单显示、外供传感器电源（≥50mA）

扩展功能：

① 报警输出：160×80 规格最多 4 点，96×48 最多 2 点
② 变送输出
③ 通讯接口：RS 232 或 RS 485

选型表

内容	代码说明		
XSM/	单显示、外供传感器电源（≥50mA）		
外形尺寸	A—	160(W)×80(H)×125(L)	
	B—	96(W)×96(H)×112(L)	
	C—	96(W)×48(H)×112(L)	
面板形式	H	横式	
	F	方形	
显示方式(LED 显示的颜色按订货要求)	1	测量值（绿色）	
	2	测量值（绿色）+ 设定值（红色）（限 A 型仪表）	
	3	测量值（绿色）+ 测量值光柱（绿色）（限 A 型仪表）	
输入信号	G	标准型。适用于 NPN,PNP 型电压脉冲，（4~20）mA 2 限制脉冲，TTL 脉冲等	
	M	mV 型，适用于磁电式接近开关	
报警点数量	T□	T0:无报警 T1~T8：1~8 点报警	
变送输出(独立供电，全隔离。10 位 D/A,误差小于±0.5%，或 12 位 D/A,误差小于±0.2%)	A0	无输出	
	A1	电流输出(4~20）mA、（0~10）mA 或（0~20）mA	
	A2	电压输出(0~5）V、（1~5）V	
	A3	电压输出(0~10）V	
	A4	其它输出	
外供电源	B0	无外供电源	
	B1	外供 24V DC，误差小于±5%，50mA	
	B2	外供 12V DC，误差小于±5%，50mA	
	B3	其它	
通讯接口（独立供电，全隔离，2400~19.2K 仪表地址 0~99，应答延迟小于 500μs，）	S0	无通讯接口	
	S1	RS-232 接口	
	S2	RS-485 接口	
	S3	RS-422 接口	
	S4	BCD 码接口（限 A、B 型仪表）注 2	
仪表电源	V0	220V AC	

	V1	24V DC
	V2	12V DC
	V3	其它
打印功能（限 A、B 型仪表）	P	P 表示打印接口，不带可省略
预分频单元	F＊	F＊表示预分频单元，不带可省略。
非标准功能	N	N 表示非标功能

◆ XSC5 系列 PID 调节仪

产品简介：



① 基本误差优于±0.2%F·S，16 位 A/D 转换器，测控周期 0.2 秒，自整定

② 抗干扰设计，抑制现场的继电器、接触器等产生的快速脉冲群干扰和其它电磁干扰，抗干扰能力达到 III 级

③ 输入信号：热电阻，热电偶，直流电流，直流电压，远传压力表等

④ 外形尺寸：160×80（横/竖），96×96，96×48（横/竖），72×72，48×48

⑤ 仪表电源：220V AC，（9~30）V DC

⑥ 手/自动切换

基本配置：

双显示、控制输出

扩展功能：

① 报警输出：160×80，96×96，96×48 三种尺寸最多可加 3 点；72×72，48×48 可加 1 点

② 变送输出

③ 外供电源（24V 或 12V）

④ 通讯接口：RS 232 或 RS 485

选型表：

内容	代码说明	
	XSC5/	PID 智能调节仪 ， 双显示、控制输出
外形尺寸	A—	160(W)×80(H)×125(L) 或 80(W)×160(H)×125(L)
	B—	96(W)×96(H)×112(L)
	C—	96(W)×48(H)×112(L) 或 48(W)×96(H)×112(L)

	D-	72(W)×72(H)×112(L) (限 XSC5)
	E—	48(W)×48(H)×112(L) (限 XSC5)
面板形式	H	横式
	S	竖式
	F	方形
输入信号（其它输入信号订货时说明）	E	热电偶 K、S、R、B、N、E、J、T 或辐射感温计
	R	热电阻 Pt100、Cu100、Cu50、BA1、BA2、G53 或电阻
	I	直流电流（4~20）mA、（0~10）mA 或（0~20）mA
	V	直流电压（0~5）V、（1~5）V
	M	直流 mV（订货注明范围）
	W	电位器 500Ω~5000Ω
	L	远传压力表
报警点数量	T□	T0:无报警 T1~T3：1~3 点报警
控制输出	C0	无输出
	C1	电流输出（4~20）mA、（0~10）mA 或（0~20）mA
	C2	电压输出（0~5）V、（1~5）V
	C3	电压输出（0~10）V
	C4	固态继电器驱动电压输出
	C5	可控硅无触点常开式输出
	C6	可控硅过零触发输出
	C7	继电器触点开关输出
变送输出（独立供电，全隔离。10 位 D/A，误差小于±0.5%，或 12 位 D/A，误差小于±0.2%）	A0	无输出
	A1	电流输出(4~20）mA、（0~10）mA 或（0~20）mA
	A2	电压输出(0~5）V、（1~5）V
	A3	电压输出(0~10）V
	A4	其它输出
外供电源	B0	无外供电源
	B1	外供 24V DC
	B2	外供 12V DC
	B3	外供精密电压源
	B4	外供精密恒流源
	B5	其它
通讯接口（独立供电，全隔离，2400~19.2K 仪表地址 0~99，应答延迟小于 500μs）	S0	无通讯接口
	S1	RS-232 接口
	S2	RS-485 接口
仪表电源	V0	220V AC
	V1	24V DC
	V2	12V DC
	V3	其它

◆ XSVC 系列液晶显示液位体积仪

产品简介：



① 采用 128×64 点点阵液晶屏、汉字菜单、记录和曲线等功能

② 5 位显示，测量、计算精度优于 0.05%

③ 卧、竖、球、锥形、方形灌多种容器类型可选，并以图形的方式显示容器形状和液位，方便观察和设置

④ 自动根据参数计算容积、质量、具备折线、零点、满度修正功能

⑤ 可针对特殊形状容器专门定制

⑥ 外形尺寸：160×80

⑦ 仪表电源：220VDC

基本配置：

4M 记录内存，实时钟

扩展功能：

① 报警输出最多 4 点

② 通讯接口：RS 485 或 RS 232

③ 变送输出：（最多 2 路）

④ 外功普通电源/外供精密电源

⑤ U 盘转贮接口

选型表

内容	代码及说明		
	XSVC/	4M 记录内存，实时钟	
外形尺寸	A——	160(W)×80(H)×150(L)	
面板形式	H	横式	
输入信号（其它输入信号，订货时说明）	R	热电阻输入 pt100、cu100、cu50、BA1、BA2、G53	
	I	直流电流（4~20）mA、（0~10）mA 或（0~20）mA	
	V	直流电压（0~5）V、（1~5）V	
	M	MV 信号（订货注明范围）	
报警点数量	T□	T0：无报警 T1~T4:1~4 点报警	
变送输出（独立供电，全隔离。12 位 D/A，误差小于±0.2%）	A0	无输出	
	A1	电流输出（4~20）mA、（0~10）mA 或（0~20）mA	
	A2	电压输出（0~5）V、（1~5）V	

双变送则同时写两个代码	A3	电压输出（0~10）V
	A4	其它输出
外供电源	B0	无外供电源
	B1	外供 24V DC，误差小于±5%,50mA
	B2	外供 12V DC，误差小于±5%,50mA
	B3	外供精密电压源，误差小于±0.2%,40mA
	B4	外供精密恒流源，误差小于±0.2%,0.1~10mA
	B5	其它
通讯接口（独立供电，全隔离，2400~19.2K,仪表地址 0~99,应答延迟小于 500μs）	S0	无通讯接口
	S1	RS-232 接口
	S2	RS-485 接口
仪表电源	V0	220V AC
	V1	其它
USB 转贮接口	USB	U 盘接口，不带可省略
液晶颜色	Y	黄绿色
	B	蓝白色

◆ XSL 巡检仪

产品简介：



① 5~80 通道，基本误差优于±0.2%F·S
② 可输入热电阻、热电偶、直流电流、直流电压等
③ 铝合金外壳，进口优质接线端子
④ 各输入通道均带浪涌、过压保护
⑤ 抗干扰设计，抑制现场的继电器、接触器等产生的快速脉冲群干扰和其它电磁干扰，抗干扰能力达到 III 级
⑥ 外形尺寸：160×84 （横/竖），160×160，318×104
⑦ 仪表电源 220V AC，（9~30）V DC

基本配置：

8 通道，2 点公用报警

扩展功能：

① 每增加一个通道
② 扩展 2 点公用报警
③ 扩展控制单元（面板尺寸：160×80），最多 32 点（用 2 个控制单元）
④ 通讯接口：RS 232 或 RS 485

⑤ 打印机接口（不含打印机单元）
⑥ 台式机箱（32 通道以上）：160×160，318×108

选型表

内容	代码及说明				
	XSL/	含 8 通道，2 点公共报警			
外型尺寸	A—	横式 160×84×182			
	B—	竖式 84×160×182			
	C—	方形 160×160×182			
	D—	台式，盘装通用 318×104×300			
通道数	□□	尺寸为 A、B 的仪表最多 32 通道；尺寸为 C、D 的仪表最多 80 通道			
输入信号（其它输入信号，订货时说明，注 2）	R	全部通道均为热电阻,仪表内装的分度号包括：Pt100，Cu100，Cu50，BA1，BA2，G53			
	E	全部通道均为热电偶,仪表内装的分度号包括：K，S，R，B，N，E，J，T			
	B	全部通道均为 4mA~20mA 或 1V~5V 等电流、电压信号，需在订货时明确电流，电压信号的输入通道			
	X	输入为热电阻、热电偶混用			
	L	输入为热电阻，热电偶，4mA~20mA，0mA~10mA，1V~5V，0V~5V 混用。需在订货时明确电流，电压信号的输入通道			
通讯接口	S0	无通讯接口			
	S1	RS-232 接口			
	S2	RS-485 接口			
打印功能（带硬件时钟）	P0	无打印接口			
	P1	分体打印接口			
	P2	一体化打印接口（仅限于 D 型仪表）			
仪表电源	V0	220V AC			
	V1	24V DC			
	V2	其它			
扩展报警功能	T	T：表示有扩展报警功能，将标准 2 点扩展为 4 点，没有可省略			
多点控制单元（XSLCU）接口	C	C:表示有 XSLCU 接口，没有可省略			
非标准功能	N	N：表示非标功能，没有可省略			

◆ XSD 多通道数显仪表

产品简介:



① 2~4 个测量通道，独立显示。加、减、平均、乘、除运算功能和最大值、最小值判断功能

② 基本误差优于±0.2%F·S。16 位 A/D 转换器。测量速度 0.2 秒/每通道

③ 抗干扰设计，抑制现场的继电器、接触器等产生的快速脉冲群干扰和其它电磁干扰，抗干扰能力达到 III 级

④ 输入信号包括：热电阻，热电偶，直流电流，直流电压

⑤ 外形尺寸：160×80 （横/竖）

⑥ 仪表电源 220V AC，（9~30）V DC

基本配置:

2 通道输入，双显示

扩展功能:

① 增加 1 个测量通道及显示

② 报警输出：最多 4 点

③ 变送输出：最多 2 路（隔离）

④ 外供普通电源：24V 或 12V，电流大于 60mA

⑤ 通讯接口：RS 485 或 RS 232

⑥ 打印机接口（不含打印机单元）

选型表:

内容	代码说明					
	XSD/	2 通道输入，双显示				
外形尺寸	A—	160×80×105 或 80×160×105 (W×H×L)				
面板形式（显示颜色可按订货要求）	H	横式全数字显示（红色）				
	S	竖式全数字显示（红色）				
	G	竖式双数字+双光柱显示（限 2 通道仪表），1 通道绿色，2 通道红色				
通道数	2	2 通道仪表				
	3	3 通道仪表				
	4	4 通道仪表				
顺序表示 1,2,3,	E	E	E	E	热电偶 K、S、R、B、N、E、J、T 或辐射感温计	

4 通道的输入信号（其它输入信号，订货时说明）	R	R	R	R	热电阻 Pt100、Cu100、Cu50、BA1、BA2、G53 或电阻
	I	I	I	I	直流电流（4~20）mA、（0~10）mA 或（0~20）mA
	V	V	V	V	直流电压（0~5）V、（1~5）V
	M	M	M	M	mV 信号（订货注明范围）
	W	W	W	W	电位器
	L	L	L	L	远传压力表

报警点数量	T□	T0:无报警 T1~T4：1~4 点报警

变送输出(独立供电，全隔离。12 位 D/A,误差小于±0.2%)	A0	无输出
	A1	单输出
	A2	双输出

外供电源	B0	无外供电源
	B1	外供 24V DC，误差小于±5%，大于 60mA
	B2	外供 12V DC，误差小于±5%，大于 60mA
	B3	外供精密电压源
	B4	外供精密恒流源
	B5	其它（订货需注明）

通讯接口（独立供电，全隔离，1200~19.2K 仪表地址 0~99，应答延迟小于 500μs）	S0	无通讯接口
	S1	RS-232 接口
	S2	RS-485 接口

仪表电源	V0	220V AC
	V1	24V DC
	V2	12V DC
	V3	其它（订货需注明）

打印功能（限 A 型仪表）（带硬件时钟）	P	P 表示打印接口
非标准功能	N	N 表示非标功能

◆ XST 单通道输入仪表

产品简介:



① 基本误差优于±0.2%F·S。16 位 A/D 转换器。测控周期 0.2 秒，可提高到 0.1 秒。8 段折线功能 ② 抗干扰设计，抑制现场的继电器、接触器等产生的快速脉冲群干扰和其它电磁干扰，抗干扰能力达到 III 级

③ 输入信号：热电阻，热电偶，直流电流，直流电压，远传压力表等。F2、WL 等特殊分度，订货时要说明

④ 外形尺寸：160×80（横/竖），96×96，96×48（横/竖），72×72，48×48 以及台式实验室用仪表

⑤ 仪表电源 220V AC，（9~30）V DC（订货时注明）

基本配置:

单显示

扩展功能:

① 报警设定值数字显示
② 测量值光柱显示
③ 报警输出：160×80，96×96 规格最多可加 4 点；96×48 规格最多可加 3 点，72×72，48×48 规格最多可加 2 点；160×80 铝合金外壳型最多可加 8 点
④ 变送输出
⑤ 外供普通电源（给变送器供电）：24V 或 12V 或 5V
外供精密电源（給荷重、压力等传感器供电）10V 或 12V 或 0.5~1.5mA
⑥ 通讯接口：RS 485 或 RS 232
⑦ 打印机接口（不含打印机单元）
⑧ 实验室用台式仪表：小台式（230×104）（可盘装）、大台式（318×104）
⑨160×80 铝合金外壳型

选型表:

内容	代码说明	
XST/	单显示	
外形尺寸	A—	160(W)×80(H)×125(L) 或 80(W)×160(H)×125(L)
	B—	96(W)×96(H)×112(L)
	C—	96(W)×48(H)×112(L) 或 48(W)×96(H)×112(L)
	D—	72(W)×72(H)×112(L)
	E—	48(W)×48(H)×112(L)
面板形式	H	横式

	S	竖式
	F	方形
显示方式（LED 显示的颜色按订货要求）	1	测量值（绿色）
	2	测量值（绿色）+ 设定值（红色）
	3	测量值（绿色）+ 测量值光柱（绿色）（限 A、C 型仪表）
	4	测量值（绿色）+ 测量值光柱（绿色）+设定值光柱（红色）限 A-S 型
	5	测量值（绿色）+ 测量值光柱（绿色）+设定值（红色）限 A-S 型
输入信号 **（其它输入信号订货时说明）**	E	热电偶 K、S、R、B、N、E、J、T 或辐射感温计
	R	热电阻 Pt100、Cu100、Cu50、BA1、BA2、G53 或电阻
	I	直流电流（4~20）mA、（0~10）mA 或（0~20）mA
	V	直流电压（0~5）V、（1~5）V
	M	mV 信号（订货注明范围）
	W	电位器
	L	远传压力表
报警点数量	T□	T0:无报警 T1~T8：1~8 点报警 触点容量 220V AC,3A
变送输出	A0	无输出
	A1	电流输出(4~20）mA、（0~10）mA 或（0~20）mA
	A2	电压输出(0~5）V、（1~5）V
	A3	电压输出(0~10）V
	A4	其它输出
外供电源	B0	无外供电源
	B1	外供 24V DC，误差小于±5%，大于 50mA
	B2	外供 12V DC，误差小于±5%，大于 50mA
	B3	外供精密电压源，误差小于±0.2%，大于 40mA
	B4	外供精密恒流源，误差小于±0.2%，（0.1~10mA）
	B5	其它（订货须注明）
通讯接口 **（独立供电，全隔离，2400~19.2K 仪表地址 0~99，应答延迟小于 500μs）**	S0	无通讯接口
	S1	RS-232 接口
	S2	RS-485 接口
	S3	RS-422 接口
	S4	BCD 码接口（限 A、B 型仪表）
仪表电源	V0	220V AC
	V1	24V DC
	V2	12V DC
	V3	其它
打印功能（限 A、B 型仪表）（带硬件时钟）	P	P 表示打印接口，不带可省略
非标准功能	N	N 表示非标功能

◆ CH6 数显仪

基本配置：

单显示、2 点报警，外供 24V



扩展功能：

①误差小于 0.5%F.S，并具备调校、数字滤波功能

②输入信号类型：万能输入，通过设定选择；适用于电压、电流、热电阻、热电偶信号

③外形尺寸：160×80（横/竖），96×96，96×48（横/竖），72×72，48×48

④电源：220VAC±10%，功耗小于 7VA （注：0~10VDC 输入，订货时需说明）

变送输出（有变送输出时无外供 24V）

选型表：

内容	代码	说明
CH6/		单显示、2 点报警，外供 24V
外形尺寸	A—	160(W)×80(H)×125(L) 或 80(W)×160(H)×125(L)
	B—	96(W)×96(H)×76(L)
	C—	96(W)×48(H)×82(L) 或 48(W)×96(H)×82(L)
	D—	72(W)×72(H)×75(L)
	E—	48(W)×48(H)×108(L)
面板形式	H	横式
	S	竖式
	F	方形
显示颜色	R	红色
报警	T	2 点报警输出
变送输出	A0	无变送输出
	A1	电流输出（选择该功能时无外供变送器电源）
	A1G	电流输出（同时具有外供变送器电源）
	A2	电压输出（选择该功能时无外供变送器电源）
	A2G	电压输出（同时具有外供变送器电源）
外供变送器电源	B0	无外供电源
	B1	外供 24V
	B2	外供 12V
出厂预,设输入信号（0~10VDC 输入，订货时需说明）	E	热电偶输入
	R	热电阻输入
	I	直流电流
	V	直流电压
仪表电源	V0	220V AC

	V1	10~36V DC

◆ XSE6 高精度显示仪表

产品简介:



① 24 位 A/D 转换器。具备万分之五的精度和十万分之一的显示分辨率。每秒 1 次到 20 次的可设置分档测控速度兼顾高分辨力和测控速度的不同应用需求。显示亮度有 3 档可调节。16 段折线功能。具备最大值和最小值记忆功能。3 点开关量输入和 4 个按键可通过单独编程以实现指定功能。

② 抗干扰设计，抑制现场的继电器、接触器等产生的快速脉冲群干扰和其它电磁干扰，抗干扰能力达到 III 级

③ 温漂（-20℃ ~ 50℃范围内）：仪表内部基准小于 5ppm/℃；热电偶、热电阻、直流 mV 输入都小于 10ppm/℃；直流电流、直流电压输入小于 30ppm/℃，如果用户对这 2 种信号的温漂要求较高，可在订货时提出特殊订制。

④ 输入信号包括：热电阻（Pt100、Pt1000），测温范围为-200.00℃ ~ 500.00℃；热电偶（K、S、E、T），分辨力为 0.1℃；直流电流；直流电压；直流 mV

⑤ 面板尺寸：96×48×112

⑥ 仪表电源 220V AC

基本配置:

单显示（5 位红色 LED）

扩展功能:

①报警输出：2 点

②变送输出

③外供普通电源（给变送器供电）：24V 或 12V 或 5V

外供精密电源（給荷重、压力等传感器供电）10V 或 12V 或 0.5~1.5mA

外供精密恒流电源：一般 1.28mA

④通讯接口：RS 485 或 RS 232

⑤打印机接口 注：通讯接口和打印机接口只能选择其中一种

选型表:

内容	代码及说明		
	XSE6/	单显示（5 位红色 LED）	
外型尺寸	C—	96×48×112	
面板形式	H	横式	
	E	热电偶	

	R	热电阻或电阻		
	I	直流电流		
	V	直流电压		
	M	mV 信号		
报警点数量	T0	无报警		
	T1~2	1~2 点报警		
变送输出	A0	无输出		
	A1	电流输出(4~20) mA、(0~10) mA 或 (0~20) mA		
	A2	电压输出(0~5) V、(1~5) V		
	A3	电压输出(0~10) V		
	A4	其它输出		
外供电源	B0	无外供电源		
	B1	外供 24V DC		
	B2	外供 12V DC		
	B3	外供精密电压源		
	B4	外供精密恒流源		
	B5	其它		
通讯接口	S0	无通讯接口		
	S1	RS-232 接口		
	S2	RS-485 接口		
仪表电源	V0	220V AC		
打印功能	P	P 表示打印功能，不带可省略		

◆ XSR70 彩色无纸记录仪

产品简介:



① 彩色 TFT 5.英寸 320×234 分辨力液晶屏
② 1~16 通道万能输入，基本误差±0.2%、16 位 A/D 转换器
③ 64MB 记录内存，0.1 秒~60 分记录间隔
④ U 盘转贮接口
⑤ 外形尺寸：144×144
⑥ 仪表电源：220V AC

基本配置:

1 通道输入，外供 24VDC(≥200mA)

扩展功能：

（因端子等原因，同时具有报警、变送等多项功能时，路数的限制请事先咨询）
① 可增加通道输入
② 报警输出（最多 12 路）
③ 变送输出：最多 4 路
④ 通讯接口：RS485 或 RS232
⑤ U 盘转贮接口
⑥ 累积积算功能（限模拟量流量信号，全部输入）
⑦ 补偿积算功能：（限 4 路）
⑧ PID 功能：（限 4 路）

◆ XSR30 单色无纸记录仪

产品简介:

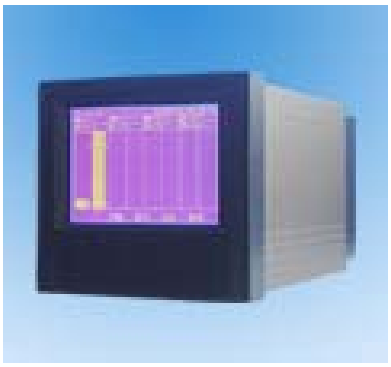

① 蓝色 5 英寸 320×240 分辨力液晶屏
② 1~16 通道万能输入，基本误差±0.2%、16 位 A/D 转换器
③ 64MB 记录内存，0.1 秒~60 分记录间隔
④ U 盘转贮接口
⑤ 外形尺寸：144×144
⑥ 仪表电源：220V AC

基本配置：

1 通道输入，外供 24VDC(≥200mA)

扩展功能：

（因端子等原因，同时具有报警、变送等多项功能时，路数的限制请事先咨询）
① 可增加通道输入
② 报警输出（最多 12 路）
③ 变送输出：最多 4 路
④ 通讯接口：RS485 或 RS232
⑤ U 盘转贮接口
⑥ 累积积算功能（限模拟量流量信号，全部输入）
⑦ 补偿积算功能：（限 4 路）
⑧ PID 功能：（限 4 路）

10. 信号隔离器

◆ TR200



产品简介：

采用 SMT 工艺制造，经济、可靠、简便，高精度，针对工业过程之电阻应变式信号变送而设计制造，对于不同规格称重传感器皆可使用，多级滤波可调，能满足不同用户的需求。

技术指标：

电源：24V DC/AC±10%
精度：大于 65000 分度
激励电压：DC 10V max 120mA
零位调校范围：0~20mV
输入信号：0~30mV
第一路输出信号：4~20mA/0~20mA
第二路输出信号：0~5V/1~5V/0~10V

◆ ML MZ 系列信号隔离器

产品简介：

MZ 系列隔离端子适合于工业自动化及过程控制中非防爆场合应用，连接于工业现场仪表与控制室之间，将各种不同的信号进行采集、检测、隔离、信号传送、信号分配、信号变送处理。信号隔离器的应用旨在提高工业生产过程自动控制系统的抗干扰能力，保护设备，增强系统的稳定性和可靠性。 厚度仅为 6.2mm



主要技术要求：

隔离配电器（一入一出）	MZ6041
隔离配电器（一入二出）	MZ6043
隔离配电器（输出外供电，一入一出）	MZ6046
隔离配电器（支持 HART 信号，一入一出）	MZ6049

隔离器

直流电流信号隔离器（一入一出）	MZ6061
直流电流信号隔离器（一入二出）	MZ6062
直流电压信号隔离器（一入一出）	MZ6065
直流电压信号隔离器（一入二出）	MZ6066
通用型直流信号隔离器（一入一出）	MZ6069

电量变送器

交流电流电量变送器（一入一出）	MZ6031
交流电流电量变送器（一入二出）	MZ6032
交流电压电量变送器（一入一出）	MZ6035
交流电压电量变送器（一入二出）	MZ6036

温度变送器

热电偶温度变送器（一入一出）	MZ6074
热电偶温度变送器（输出外供电，一入一出）	MZ6911
热电阻温度变送器（一入一出）	MZ6082
热电阻温度变送器（输出外供电，一入一出）	MZ6923
通用型温度变送器（一入一出）	MZ6079

电阻输入变送器

电阻信号变送器（一入一出）	MZ6083

开关量隔离器

开关量输入隔离器（一入一出）	MZ6011
开关量输出隔离器（一入一出）	MZ6024
开关量输出隔离器（纯开关触点，一入一出）	MZ6022

二线制配电器/隔离器/温度变送器

高精度二线制隔离配电器（一入一出）	MZ6711
高精度二线制隔离配电器（支持 HART 信号，一入一出）	MZ6719
高精度二线制信号隔离器（一入一出）	MZ6710
二线制热电偶温度变送器（一入一出）	MZ6701
二线制热电阻温度变送器（一入一出）	MZ6704
通用型二线制温度变送器（一入一出）	MZ6709

无源隔离器

普通型无源隔离器（一入一出）	MZ6700
普通型无源隔离器（二入二出）	MZ6720
高精度无源隔离器（一入一出）	MZ6791

◆ TM 系列信号隔离器

产品简介：



•综合特点：供电电源—输入回路—输出回路之间电磁隔离。全模块化设计，小体积，低功耗。上电稳定时间 3～5 秒。无需零点和满度调校。薄型卡装式结构，耐燃性材质机壳，厚度仅为 16mm，可密集安装，组合、拆卸十分方便。拔插式接线端子，独立的电源接线端，可带电拔插，安装、接线、维护简便易行。通过 CE 认证。

变送器电流信号输入

电流信号输入配电隔离器（一入一出）	TM6041
电流信号输入配电隔离器（一入二出）	TM6043
电流信号输入配电隔离器（二入二出）	TM6044
电流信号输入配电隔离器（一入三出）	TM6045
电流信号输入配电隔离器（输出回路供电，一入一出）	TM6046
电流信号输入配电隔离器（输出回路供电，二入二出）	TM6047

直流信号输入

直流信号输入隔离器（一入一出）	TM6051
直流信号输入隔离器（一入二出）	TM6053

直流信号输入隔离器（二入二出）	TM6054
直流信号输入隔离器（一入三出）	TM6055
直流信号输入隔离器（输出回路供电，一入一出）	TM6056
直流信号输入隔离器（输出回路供电，二入二出）	TM6057

热电偶输入

热电偶信号输入隔离器（一入一出）	TM6074
热电偶信号输入隔离器（一入二出）	TM6910
热电偶信号输入隔离器（二入二出）	TM6922
热电偶信号输入隔离器（输出回路供电，一入一出）	TM6911
热电偶信号输入隔离器（输出回路供电，一入二出）	TM6912

热电阻、电阻电位器输入

热电阻信号输入隔离器（一入一出）	TM6082
热电阻信号输入隔离器（一入二出）	TM6920
热电阻信号输入隔离器（二入二出）	TM6921
热电阻信号输入隔离器（输出回路供电，一入一出）	TM6923
热电阻信号输入隔离器（输出回路供电，一入二出）	TM6924
滑线电阻输入隔离器（一入一出）	TM6083
滑线电阻输入隔离器（一入二出）	TM6084

开关量输入

开关量输入隔离器（一入一出）	TM6011
开关量输入隔离器（一入二出）	TM6014
开关量输入隔离器（二入二出）	TM6018

开关量输出

开关量输出隔离器（一入一出）	TM6024
开关量输出隔离器（二入二出）	TM6930

无源或回路供电型

回路供电·二线制变送器信号输入隔离器（一入一出）	TM6711
回路供电·二线制变送器信号输入隔离器（二入二出）	TM6712
回路供电·二线制变送器信号输入隔离器（三入三出）	TM6713
回路供电·二线制热电偶信号输入隔离器（一入一出）	TM6701
回路供电·二线制热电偶信号输入隔离器（二入二出）	TM6702

回路供电·二线制或三线制热电阻信号输入隔离器（一入一出）	TM6704
回路供电·二线制或三线制热电阻信号输入隔离器（二入二出）	TM6705
无源·电流信号隔离器（一入一出）	TM6700
无源·电流信号隔离器（二入二出）	TM6720
无源·电流信号隔离器（三入三出）	TM6730
回路供电·电流信号隔离器（一入一出）	TM6710
回路供电·电流信号隔离器（二入二出）	TM6721
回路供电·电流信号隔离器（三入三出）	TM6733
回路供电·电流信号输入/输出隔离器	TM6740

报警设定器

现场变送器信号输入报警设定器	TM6314
直流报警器	TM6315-A1
直流报警器	TM6315-A2

◆ T+R 无源信号隔离器

产品简介：



T+R08 无源隔离器是一种将输入的直流电流流信号隔离输出的仪器。该变送器输入/输出全隔离，抗工业现场干扰；无需外供电源即可工作；导轨式安装便于检测与维护。广泛应用于数据采集、信号传输转换和 DCS 集散控制系统。

T+R08 无源信号隔离器与各种电流信号输出的温度变送器、流量变送器、压力变送器、液位变送器等配套使用，完成取回参数信号、隔离转换输出的工作，输出信号可接入数显表、PLC、变频器等设备，并对接收设备起保护作用。

产品特点

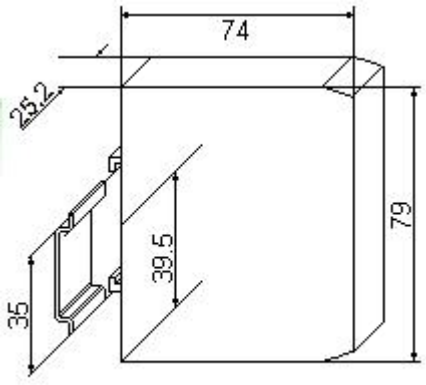

- ◆ 体积小巧，外形美观，适合密集安装、隔离与变送一体
- ◆ 线性好、温度特性好，转换精度高性能稳定
- ◆ 无需外供电源即可工作
- ◆ 带输出信号零点调整
- ◆ 标准导轨安装 DIN35，装卸方便，解决现场干扰
- ◆ 输入/输出之间全隔离，抗干扰能力强
- ◆ 外形尺寸：长×宽×厚＝75×80×25（mm）

技术参数及选型

名称	基本型号	输入种类 *		输出种类 *		供电
		输入代码	输入信号	输出代码	输出信号	
无源隔离器	T+R	1	4～20mA	1	4～20mA	无电源
		2	0～20mA	2	0～20mA	
		3	0～10mA	3	0～10mA	

* 1 ）输入和输出不可以任意组合；

2 ）选型举例： T+R-11 无源隔离器，表示输入 4～20mA ，输出 4～20mA，无需电源

3 ）T+R-22 无源隔离器，表示输入 0～20mA ，输出 0～20mA，无需电源

T+R08 型变送器技术规格： 输入/输出全隔离	
精确度	±0.5%FS
输入信号	0－10mA，4－20mA
输出信号	0－10mA，4－20mA
使用温度范围	-10－60℃
贮存温度范围	-20－70℃
温度系数	150ppm/℃
满量程调整范围	20%（SPAN 电位器）
零位调整范围	10%（ZERO 电位器）
最大相对湿度	90%（不结露）
隔离电压	1500VDC（1 分钟）
安装导轨	标准 DIN35
外型尺寸	75×80×25（mm）

◆ T+R 称重专用信号变送器

产品简介：



T+R mv 信号变送器是一种能将毫伏信号经隔离放大转换成标准直流信号的精确仪表，该变送器输入/输出/电源三方全隔离，抗干扰，且输入、输出选择范围广，准确度高，导轨安装便于检测与维护。广泛应用于数据采集、信号传输转换和 DCS 集散控制系统。

本产品可选配对外供 10V 精密电源的功能，可实现对称重传感器 MV 信号进行采集隔离变送，分为一接一、一接二、三、四(即一个模块可接入多个称重传感器 MV 信号，并对其进行叠加后输出标准模拟信号如 0-5V，4-20mA)。

产品特点

- ◆ 体积小巧，外形美观，隔离与变送一体
- ◆ 线性好、温度特性好，转换精度高性能稳定
- ◆ 带电源指示灯,带零点和满度调整
- ◆ 标准 DIN35 导 轨安装，装卸方便,适合密集安装、
- ◆ 输入/输出/电源之间全隔离，抗干扰能力强
- ◆ 可选精密外供 10VDC，给相应传感器供电，如称重传感器等
- ◆ 备有一对一、二、三、四(对三个传感器进行叠加变送)
- ◆ 防雷电的保护功能

技术参数及选型

输入范围：0－1mV，0－10mV，0－20mV，0－100mV 等
输出范围：0－100mV，0－5V，0－10V，0－20mA，4－20mA 等

T+R 变送器技术规格：输入/输出/电源三方全隔离	
精确度	±0.2%满量程
输入信号	0－1mV，0－10mV，0－20mV，0－100mV
输出信号	0－100mV，0－5V，0－10V，0－20mA，4－20mA
激励电压（精密电源）选配	10V
输出负载	≥5K（电压输出）；≤250Ω（电流输出）
辅助电源	DC12V，15V，24V
安装导轨	标准 DIN35
外形尺寸	75×80×25 mm
使用温度范围	-10－60℃
贮存温度范围	-20－70℃
温度系数	150ppm
满量程调整范围	20%（SPAN 电位器）
零位调整范围	10%（ZERO 电位器）
最大相对湿度	90%
隔离电压	1500VDC（1 分钟）
电源消耗	<100mA

◆ 一入二出信号隔离器

产品简介：

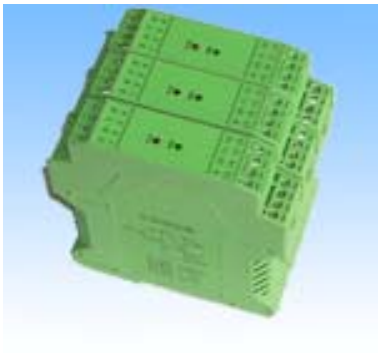

一入二出信号隔离器是将热电偶信号经隔离转换为与温度成线性的2路直流信号输出，以便接入控制系统或其它智能仪表。

电源－输入－输出－通道之间电磁全隔离。解决工业现场干扰及信号转换匹配问题。广泛用于各种对温度进行测量的监控系统中，2 路输出信号可接数显仪表、PLC、变频器等设备，并对终端接收设备起保护作用。

基本配置：

- ◆ 将一路热电偶信号隔离变送为路标准信号
- ◆ 采用 SMT 表贴工艺及厚膜集成技术
- ◆ 模块化表芯设计，带零点和满度调整
- ◆ 隔离与变送一体，输入输出电源之间全隔离
- ◆ 高品质进口元器件；低功耗、低温漂、高精度
- ◆ 体积小巧，标准 DIN35 导轨安装，方便快捷
- ◆ 性能稳定可靠，可完全替代进口产品

输入、输出范围：

型 号		说 明	
T+R-		(一入二出)热电偶变送器	
输入信号	1	0-400℃	
	2	0-600℃	
	3	0-800℃	
	4	0-1000℃	
	5	0-1200℃	
	6	0-1400℃	
	7	0-1600℃	
	8	其它	
输出信号 2 路		A	0-5V
		B	0-10V
		C	1-5V
		D	0-10mA
		E	0-20mA
		F	4-20mA
		H	其它
最后注明分度号如 K，E，T，S，B			

主要技术参数:

通道 数	输入 1 路热电偶信号；输出 2 路标准信号
输出阻抗	电压型≥10KΩ ； 电流型≤550Ω
精 度	±0.5%F.S
温度系数	<50ppm/℃
环境温度	－25℃-＋75℃
绝缘电阻	电源、输入、输出之间 ≥ 100M Ω(500VDC)
绝缘强度	电源/输入/输出/两通道之间 1500VAC/分钟
频率响应	≤2000HZ
电 源	24VDC±10%
整机重量	约 160g
安装导轨	DIN35
消耗功率	＜2W

◆ T+R 系列工业级导轨式信号变送器

产品简介：



是一种能将输入量的直流信号经隔离转换成一组输出量的直流信号，从而实现对被测信号精确测量的仪器。

主要技术要求：

该信号隔离变送器输入、输出、电源三方全隔离隔离，抗干扰，且输入、输出选择范围宽，准确度高，电源可选择，导轨安装便于检测与维护。广泛用于电信、电力、石油化工等领域的数据采集、信号传输转换和 DCS 集散控制系统。

特点：

- ◆ 体积小巧，外形美观，适合密集安装、隔离与变送一体
- ◆ 线性好、温度特性好，转换精度高性能稳定
- ◆ 导轨安装，装卸方便，
- ◆ 输入/输出/电源之间全隔离，抗干扰能力强
- ◆ 有防雷电的保护功能。

规格尺寸：

T+R—01 温度信号隔离变送器(热电阻、热电偶)
T+R—02 直流信号变送器
T+R—03 电阻信号变送器 (0—10K 欧)
T+R—04 电阻信号变送器
T+R—05 频率信号变送器 (0—10KHZ)
T+R—06 电量隔离变送器
T+R—07 应变信号变送器 (mv 信号)
T+R—08 无源隔离变送器
T+R—22 双路隔离变送器
T+R—21 一路输入两路输出隔离器

T+R-D02 直流信号隔离变送器主要技术参数:

供电电源：DC12V，15V，24V
AC110V±15%；50/60HZ
AC220V±15%；50/60HZ
输入/输出：热电阻、热电偶、电阻、电流、电压、毫伏等多种，可根据要求
转换精度：±0.2%F.S
隔离性能：通道间，输入/输出/电源全隔离
零位调整范围：10%
响应频率：≤2000HZ
温度系数：150PPM
绝缘强度：输入/输出/电源间 > 1500VAC(1 分钟)
电源消耗：＜80MA
温度系数：150PPM
使用温度范围：0--60℃，-10-70℃
环境湿度：0～90%RH 不结露
安装形式：DIN 导轨安装

1、 直流电压输入隔离器：

输入信号：0—1VDC，0—5VDC，1—5VDC，0—10VDC，-10—10VDC,其它量程
输出信号：4--20ma，0--10ma，0—20ma,0—5ma,1--5V，0--5V，0—10V，0—2V，
-10—10V，其它量程
功 能：将各种直流电压信号转换成所需要的直流信号，实现信号之间的直接电隔离,消除地
回路减少干扰,亦具有高压保护和电流尖峰抑制作用。

2、 直流电流输入隔离器：

输入信号：4—20ma,0—1ma，0—5ma，0—10ma，0—20ma,其它量程
输出信号：4--20ma，0--10ma，0—20ma,0—5ma,1--5V，0--5V，0—10V，0—2V，
-10—10V，其它量程

功 能：将各种直流电流信号转换成所需要的直流信号， 实现信号之间的直接电隔离,消除地
回路减少干扰,亦具有高压保护和电流尖峰抑制作

3、 直流毫伏输入变送器：

输入信号：0-5mv，0-20mv，0-50mv，0-100mv，其它量程
输出信号：4--20ma，0--10ma，0—20ma,0—5ma,1--5V，0--5V，0—10V，0—2V，
-10—10V，其它量程
功 能：将各种直流毫伏信号转换与之成线性关系的直流信号,隔离型具有抗干扰和高压保护及电流尖峰抑制作用.非隔离型具有远距离传输信号优点.

4、 热电阻温度变送器

输入信号：PT100，CU50，CU100，PT10，其它热电阻
输出信号：4--20ma，0--10ma，0—20ma,0—5ma,1--5V，0--5V，0—10V，0—2V，
-10—10V，其它量程
功 能：将热电阻电势值转换转换与之成线性关系的直流信号,隔离型具有抗干扰和高压保护及电流尖峰抑制作用.非隔离型具有远距离传输信号优点

5、 热电隅温度变送器

输入信号：K、S、E、B、R、T、J 型热电偶，其它
输出信号：4--20ma，1--5V，其它量程
功 能：将热电偶电势值转换与之成线性关系的直流信号,隔离型具有抗干扰和高压保护及电
流尖峰抑制作用.非隔离型具有远距离传输信号优点.

6、 滑线电阻变送器

输入信号：0--300Ω，0—1KΩ，0—5KΩ，0—10KΩ，0—20KΩ，其它阻值
输出信号：4--20ma，0--10ma，0—20ma,0—5ma,1--5V，0--5V，0—10V，0—2V，
-10—10V，其它量程
功 能：将滑线电阻阻止转换转换与之成线性关系的直流信号,隔离型具有抗干扰和高压保护及电流尖峰抑制作用.非隔离型具有远距离传输信号优点.

7、 现场电源信号隔离器

输入信号：二线制变送器输出信号 4—20ma
输出信号：4--20ma，0--10ma，0—20ma,0—5ma,1--5V，0--5V，0—10V，0—2V，
-10—10V，其它量程
功 能：为现场二线制变送器提供隔离电源,同时将变送器电流输出信号隔离转换呈所需要的各种信号.

8、 无源电流隔离器

输入信号：4—20ma

输出信号：4--20ma(注输入与输出对应 1：1)

功 能：无需外供电源即可将输入电流信号按 1:1 隔离输出相对应的电流信号,具有隔离电路的所有特性

9、 交流电流输入隔离器：

输入信号：0—1AAC，0—2.5AAC，0—5AAC，0—10AAC,其它量程

输出信号：4--20ma，0—20ma，0--5V，其它量程

功 能：将交流电流经安匝感应输入隔离转换成交流电压输出,输入电流与输出电压呈线性关系

10、交流电压输入隔离器：

输入信号：0—150VAC，0—250VAC，0—300VAC，0—500VAC,其它量程

输出信号：4--20ma，0—20ma，0--5V，其它量程

功 能：将交流电流经安匝感应输入隔离转换成交流电压输出,输入电流与输出电压呈线性关系。