H7710 DTU

使用说明书

深圳市宏电技术股份有限公司
深圳市滨河大道上沙创新科技园**14**栋**5-6**楼
电话：**(755)88864288** 传真： **(755)83404677** 邮政编码：**518048**
网址：www.hongdian.com www.mdtu.com

© 版权所有 **1997-2008**
M80-892001-01
Release 1.1.0

手册声明

版权

本使用说明书包含的所有内容均受版权法的保护，未经深圳市宏电技术股份有限公司的书面授权，任何组织和个人不得以任何形式或手段对整个说明书和部分内容进行复制和转载。

商标

、、Hongdian、GPRS DTU、MDTU、宏电、宏电技术、深圳宏电、Galaxy等是深圳市宏电技术股份有限公司的商标和徽标，本说明书中提及到的其他商标和徽标由拥有该商标和徽标的机构所有，宏电公司并无拥有其它商标或徽标的权利。

目 录

第一章 说明书介绍 3
1.1 目的 3
1.2 适用范围 3
1.3 版本信息 3
1.4 本书约定 4
1.5 技术支持 5
1.6 缩略语和术语 5
第二章 产品介绍 9
2.1 产品简介 9
2.1.1 外形尺寸 11
2.1.2 配件说明 12
2.1.3 型号说明 13
2.1.4 技术参数 13
2.2 系统功能 14
2.2.1 基本功能 14
2.2.2 增强功能 15
2.2.3 高级功能 15
2.3 安装连线 16
2.3.1 SIM/UIM卡安装 16
2.3.2 用户数据和电源电缆安装 17
2.3.3 接地 21
2.3.4 供电电源 21
2.3.5 检测网络情况 21
第三章 终端设置 22
3.1 设置连接 22
3.2 参数配置 22
3.2.1 DTU配置 (C) 23
3.2.2 模块测试 (T) 41
3.2.3 高级功能 (F) 43
3.2.4 显示设置 (D) 43
3.2.5 版本信息 (V) 45
3.2.6 复位 (Reset) 45
第四章 使用说明 47
6.1 面板指示 47
6.2 终端使用说明 48
6.3 故障分析 48
附录一：超级终端设置 50
1. 通讯端口设置 50
2. 属性设置 50
3. 编码设置 51
4. ASCII 码设置 52
附录二：调试案例 53
1. 第一步 建立数据服务中心(DSC) 53
2. 第二步 设置DTU参数 54
3. 第三步 DTU与DSC进行通讯 56
4. 第四步 DTU接入下位机并与DSC进行通讯 56

第一章 说明书介绍

本章主要描述了本手册已经具备的功能和作用，同时也告诉了读者应该如何去阅读本手册，使其作为安装使用宏电 H7710 系列产品的最佳指导文档。

1. 目的
2. 适用范围
3. 版本信息
4. 本书约定
5. 技术支持
6. 缩略语和术语

1.1 目的

本说明书主要是以H7710 V2.0参考编写的，用于指导宏电® H7710系列产品DTU安装调试。

1.2 适用范围

本说明书适用具有一定计算机通讯网络及电子技术知识的人员，网络设备管理员和其他需要使用宏电® H7710 DTU的相关管理人员。

适用的产品版本：H7710 V2.0及以下版本。

1.3 版本信息

根据市场和用户的需要，宏电® H7710 DTU产品会作相关的功能调整以及技术改进，另外，由于编写人员各种原因都可能引起说明书内容修订，下面表格明晰宏电® H7710 DTU产品说明书在不同时期的修订版本及修订原因说明。

表-1.1：版本信息表

版本号	修订部门	参与部门	起止日期	修订内容

V1.1.0	研发中心	市场部	2008-09-18 —— 2008-09-25	1. 修改了产品功能描述和硬件变更， 2. 增加了新的信息， 3. 对文档结构进行了调整和优化 4. 对一些语言描述和表达不准确的或者错误的信息进行了修正。

1.4 本书约定

为了方便使用，快速阅读本书，在本书中我们有一些简称、图示、说明、安全警示、使用技巧等约定如下：

表-1.2：约定说明表

约定项	释义说明	备注
H7710	是指宏电® H7710 GPRS/CDMA DTU 系列产品	出现在第二章节之后的过程中
H7000	是指宏电®无线DDN通信系统系列产品	出现在第二章节之后的过程中
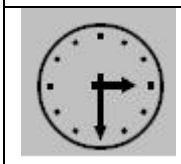	安装调试过程中的可以节省时间的小窍门或者经验总结	出现在本手册安装和调试过程
	提示使用者或者相关阅读者需要特别记住的一些重要信息或者参数说明	出现在本手册使用操作过程
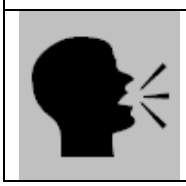	严重警告提示，如使用的温度环境不当、电压环境不稳定等	一般出现在本手册产品介绍和安装说明过程

	一般警示：提示用户在使用或者调试时的一些非法操作或者不当的使用操作	出现在本手册第一章之外的说明过程

1.5 技术支持

为使使用者快速解决使用过程中遇到的问题，获得硬件，操作系统，安装调试等问题的正确解决方案。请按以下方式联系：

(电话服务：

技术专线： 400-00-64288-2
0755-88864298-2

投诉电话： 400-00-64288-3
0755-88864288-8126

传 真： 0755-83404677

*** 电子邮件服务：**

技术支持： support@hongdian.com
服 务： service@hongdian.com

8 网络及论坛服务：

公司网址： www.hongdian.com
论坛服务: http://www.mdtu.com/bbs/

1.6 缩略语和术语

本说明书所涉及的专有缩写字母含义：

APN	接入点名称 Access Point Name
APP	应用业务 Application
ATM	异步转移模式 Asynchronous Transfer Mode

ATM	自动柜员机 Auto Table Machine
AuC	鉴权中心 Authentication Centre
BG	边际网关 Border Gateway
BGP	边际网关协议 Border Gateway Protocol
BSC	基站控制器 Base Station Controller
BSCC	基站控制连接 Base Station Control Connection
BSS	基站系统 Base Station System
BSSGP	基站系统GPRS协议 BSS GPRS Protocol
BTS	基站收发系统Base Transceiver System
CDMA	码分多址 Code Division Multiple Access
CDR	呼叫详细记录 Call Detail Record
CGF	计费网关功能 Charging Gateway Function
CSD	电路交换数据 Circuit Switch Data
DDN	数字数据网 Digital Data Network
DDP	DTU DSC通信协议 DTU DSC Protocol
DHCP	动态主机配置协议 Dynamic Host Configuration Protocol
DNS	域名系统 Domain Name System
DSC	数据业务中心 Data Service Center
DTU	数据终端单元 Data Terminal Unit
EGP	外部网关协议 External/Exterior Gateway Protocol
EIGRP	外部Internet组路由协议 External/Exterior Internet Group Routing Protocol
EMC	电磁兼容 Electro Magnetic Compatibility
ESP	静电防护 Electro Static Precautions
ETSI	欧洲电信标准协会 European Telecommunications Standards Institute
GGSN	GPRS支持节点网关 Gateway GPRS Support Node
GMSC	移动交换中心网关 Gateway MSC
GPRS	通用分组无线业务 General Packet Radio Service
GSM	全球移动通信系统 Global System for Mobile Communications
GSN	GPRS支持节点 GPRS Support Node
GTP	GPRS隧道协议 GPRS Tunneling Protocol
GTP-id	GTP标识 GTP Identity
HLR	注册地信息注册器 Home Location Register
HSCSD	高速电路交换数据 High Speed Circuit Switch Data

IGMP	互联网组管理协议 Internet Group Management Protocol
IGRP	互联网网关路由协议 Internet Gateway Routing Protocol
IN	智能网 Intelligent Network
IP	互联网协议 Internet Protocol
IPv4	IP协议第4版 IP version 4
IPv6	IP协议第6版 IP version 6
IPSEC	IP安全协议 IP Secure Protocol
ISDN	综合数字业务网络 Integrated Services Digital Network
ISP	互联网业务提供商 Internet Service Provider
L2TP	第二层隧道协议 Layer 2 Tunneling Protocol
LA	位置区域 Location Area
LLC	逻辑链路控制 Logical Link Control
MAP	移动应用部分 Mobile Application Part
MDNS	移动域名系统 Mobile Domain Name System
MDTU	移动数据终端单元 Mobile Data Terminal Unit
MIB	管理信息库 Management Information Base
MS	移动台 Mobile Station
MSC	移动交换中心 Mobile Switching Center
MT	移动终端 Mobile Terminal
MTBF	平均故障时间 Mean Time Between Failure
MTTR	平均维护时间 Mean Time To Recovery
N/A	不可用 Not Applicable
NAS	网络接入服务器 Network Access Server
NAT	网络地址转换 Network Address Translation
NTP	网络时间协议 Network Time Protocol
O&M	运行和维护 Operations & Maintenance
PAP	密码授权协议 Password Authentication Protocol
PCF	分组控制功能 Packet Control Function
PDP	分组数据协议 Packet Data Protocol
PDN	分组数据网络 Packet Data Network
PDSN	分组数据服务器 Packet Data Service Node
PLMN	公众陆地移动网络 Public Land Mobile Network
POS	销售终端 Point of Sales
PTM-G	点对多点群呼 Point-to-Multipoint Group Call

PTM-M	点对多点多播 Point-to-Multipoint Multicast
QoS	服务质量 Quality of Service
RA	路由范围 Routing Area
RADIUS	远程授权拨入用户服务 Remote Authentication Dial In User Service
RIP	路由信息协议 Routing Information Protocol
RSC	注册业务中心 Register Service Center
RTOS	实时操作系统 Real Time Operating System
RTP	实时传输协议 Real-time Transport Protocol
RTU	远方终端单元 Remote Terminal Unit
RSVP	资源预留协议 Resource reSerVation Protocol
SCADA	监控与数据采集系统 Supervisory Control and Data Acquisition
SGSN	GPRS服务支持节点 Serving GPRS Support Node
SIM	用户标识模块 Subscriber Identity Module
SMS	短消息业务 Short Message Service
SMSC	短消息服务中心 Short Message Service Center
SNMP	简单网络管理协议 Simple Network Management Protocol
STK	SIM卡工具包 SIM Tool Kits
TCP	传输控制协议 Transmission Control Protocol
TDMA	时分多址 Time Division Multiple Access
TMN	电信管理网络 Telecommunication Managed Network
UDP	用户自带寻址信息协议 User Datagram Protocol
UIM	用户标识模块 User Identify Module
UMTS	通用移动电信系统 Universal Mobile Telecommunication System
USSD	非结构化补充业务数据 Unstructured Supplementary Service Data
UTK	UIM卡工具包 UIM Tool Kits
VLR	访问地注册器 Visitor Location Register
WAN	广域网 Wide Area Network
WAP	无线应用协议 Wireless Application Protocol
WDDN	无线DDN Wireless Digital Data Network

第二章 产品介绍

本章主要描述了H7710系列产品的外观、型号、性能功能，以及如何安装配置。

1. 产品简介
2. 系统功能
3. 安装连线

2.1 产品简介

随着移动通信技术的不断发展，采用GPRS/CDMA 1x通信方式的移动数据通信网络已经覆盖了全国各地，网络运行稳定，这给行业应用带来了广阔的市场前景。

由于各行各业的应用特点不尽相同，它们对信息化的需求也各有差异，这就要求移动通信运营商提供的行业应用解决方案不仅能够满足行业用户一般化的信息通信需求，而且能够充分满足其个性化的特殊需求。为此，近两年来，中国移动和中国联通两大移动通信运营企业以行业用户的需求为导向，积极进行移动行业应用创新实践，致力于为行业用户提供量身定做的解决方案。

与大众数据业务不同，行业应用有很强的专业性和特殊性，不同的行业用户要求提供不同的定制终端，这就需结合行业特点进行硬件、软件开发和系统集成。为此，宏电公司在总结近几年来的行业应用不同特点的基础上，结合网络运营商的网络特点和具体实际情况，推出了公用基础平台、个性化应用设计的H7710系列产品。



图2-1：H7710 CDMA DTU产品图(仅供参考)



图2-2：H7710 GPRS DTU产品图(仅供参考)

通常，GPRS理论带宽可达171.2Kbps，实际应用带宽大约在40~100Kbps，在此信道上提供TCP/IP连接；CDMA 1x理论带宽可达300Kb/s，目前的实际应用带宽大约在100Kb/s左右(双向对称传输)。GPRS/CDMA 1x移动数据网络的信道可提供TCP/IP连接，可以用于INTERNET连接、数据传输等应用。

宏电公司开发的H7000系列产品为用户提供高速、永远在线、透明数据传输的虚拟专用数据通信网络。主要针对电力系统自动化、工业监控、交通管理、气象、环保、管网监控、金融、证券等行业部门的应用，利用GPRS/CDMA 1x网络平台实现数据信息的透明传输，同时考虑到各应用部门组网方面的需要，在网络结构上实现虚拟数据专用网。特别适合中心对多点、点多分散的中小数据量的传输。

H7710是H7000系列产品之一，具备RS232/422/485或TTL电平接口，高性能、工业级，外置式，适用于使用环境恶劣的各种工业监控、交通管理、气象等应用场合。

典型的中心对多点的应用系统组网方案参见图2-2：

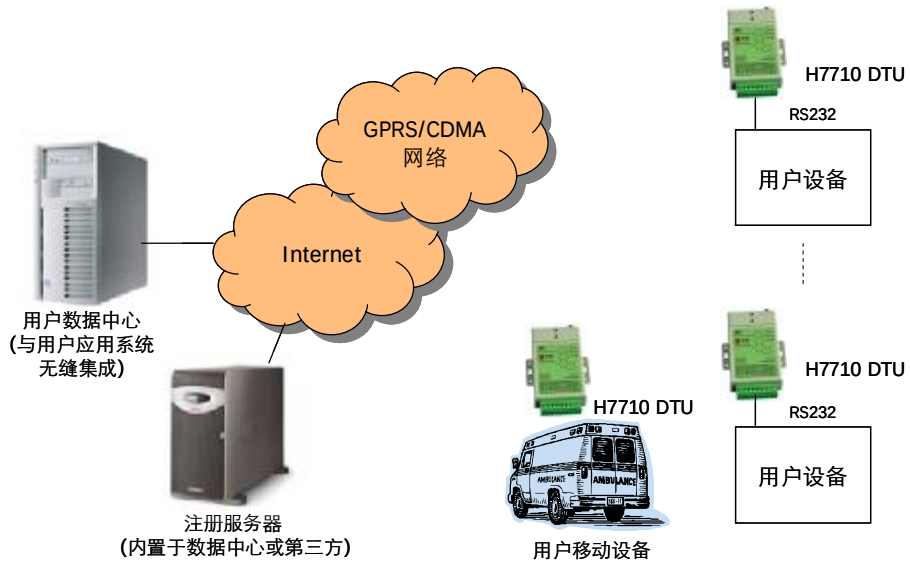

图2-3：H7710应用拓扑示意图

H7000系列产品具有优良的数据传输可靠性和广泛的适用性，是各行业专用数据通信系统理想的选择。

2.1.1 外形尺寸

H7710外形与安装位置固定尺寸参考图2-4：

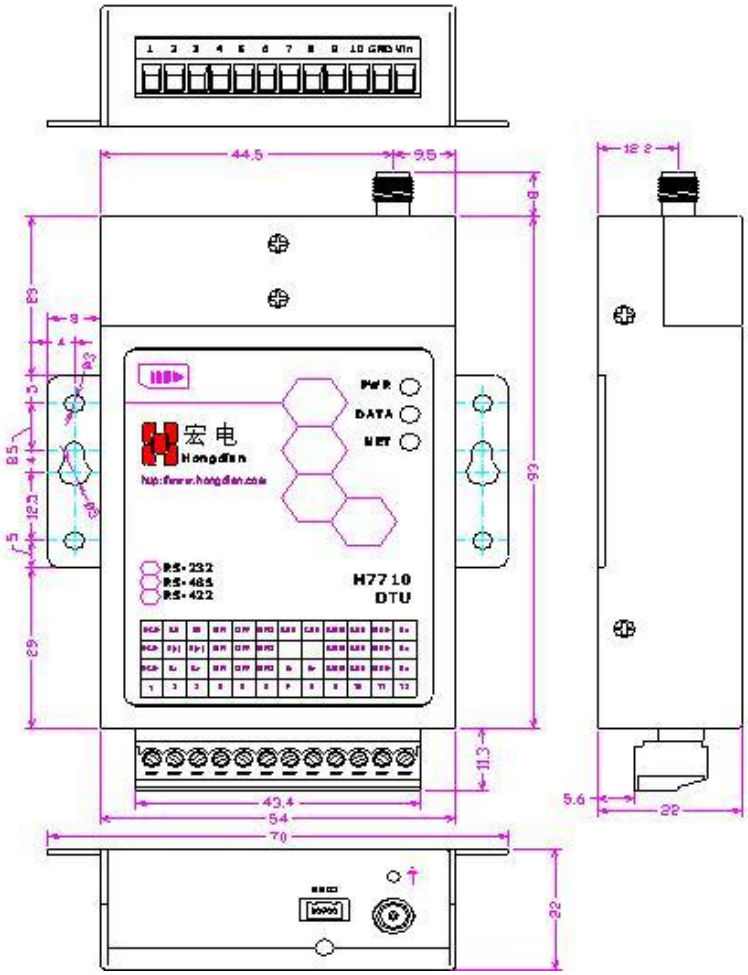

图2-4：产品外观尺寸图

2.1.2 配件说明

- H7710包括下列组成部分：
  - § H7710 1个(根据用户订货情况包装)
  - § 使用说明书 1份(CD-ROM)
  - § 合格证和保修卡 1份
  - § 测试电缆线 1条（仅RS232接口的产品提供）
- 选配附件：
  - § 标准天线
  - § 车载天线
  - § 定向天线
  - § 220VAC 电源适配器



请注意：

开箱后请及时清点物品数量，具体的数量根据用户订货合同包装。

2.1.3 型号说明

H7710 DTU采用通用基础平台、个性化应用的设计指导思想开发的产品，以适应不同的行业应用和运营商的网络环境，为了区分具体的产品型号，宏电公司定义H7710系列型号描述为：H7710-XYZn，具体如下表2-1：

表2-1：产品型号描述表

H7710	X-数据接口	Y-通信方式	Zn-模块厂商与型号*
宏电 GPRS/CDMA DTU 3.0平台	C-RS232 D-TTL F-RS422 S-RS485	C-CDMA通信方式 G-GPRS通信方式	A-Any Data B-BenQ E-Sony Ericsson H-华为 M-Motorola S-Siemens W-Wavecom Z-中兴 .....

* Z为模块厂商，n为模块型号代码(可为空)，例如：M2 = Motorola G24模块

型号举例：

H7710-CGM2：为RS-232 DCE接口GPRS DTU，采用Motorola G24模块。

2.1.4 技术参数

1. H7710主要技术指标：

- 音频(暂不支持)
  - § 支持通话或紧急呼叫
  - § 支持全速率，增强全速率和半速率
  - § 支持QCELP 13k音频编解码(CDMA部分)
  - § 支持回声抑制和噪声消除功能(选项)
  - § 支持双音多频(DTMF)
- GPRS数据
  - § GPRS Class 10
  - § 编码方案：CS1 - CS4
  - § 符合SMG31bis技术规范
- CDMA 1x 数据
  - § 支持IS 707数据业务
  - § 支持153kbps的包数据速率
  - § 支持Class 2.0 Group 3传真
  - § CDMA 2000扩频机制
  - § 符合IS-95A、IS-95B CDMA空中接口标准

2. 接口

- 天线接口 50 欧姆 / SMA接头
- SIM/UIM卡 3V
- 串行数据及配置接口
  - 类型 RS-232/RS-422/RS-485/TTL
  - 数据速率 300~57600bits/s
  - 接口端子 可插拔式接线端子，间距：3.5mm，12Pin
- 音频接口 耳机和麦克风（特别定制的产品支持）

3. 供电

- 电压 +5V ～ +26VDC，纹波小于300mV（以前版本分+7.5+26VDC和+5V）
- 功耗

表2-2：H7710系列功耗表

GPRS	待机：80mA@+5VDC ， 30mA@+12VDC
	数传：120～350mA@+5VDC ， 50～140mA@+12VDC
CDMA	待机：80mA@+5VDC ， 30mA@+12VDC
	数传：260mA@+5VDC ， 110mA@+12VDC

4. 其他参数

- 尺寸 112.5×70×22 mm (不包括天线、接插件和安装件)
- 重量 约180g
- 工作环境温度

表2-3：H7710系列工作环境温度表

GPRS	工作温度：-20℃ ～ +55℃
	存储温度：-25℃ ～ +70℃
CDMA	工作温度：-30℃ ～ +75℃
	存储温度：-40℃ ～ +85℃

- 相对湿度 相对湿度≤95%（无凝结）

2.2 系统功能

2.2.1 基本功能

- GPRS部分
  - 支持双频GSM/GPRS
  - 支持使用STK卡
  - 符合ETSI GSM Phase 2+标准

- CDMA部分
  - 支持800MHz双频
  - 支持使用UIM卡
  - 符合FCC/SAR和CDG 1/2&3标准
- 支持RS-232/422/485接口，或TTL电平接口
- 使用方便、灵活、可靠
- 数据终端永远在线

2.2.2 增强功能

- 透明数据传输与协议转换
- 支持虚拟数据专用网
- 支持动态数据中心域名和IP地址
- 数据传输支持单通道单中心或多通道多中心（选用相应软件版本的产品）
- 自诊断与告警输出
- 支持图形界面远程配置与维护(由数据中心集中管理)
- 通过Xmodem协议进行软件升级
- 支持音频接口，方便功能扩充（需定制）
- 优化电磁兼容设计，适合电磁环境恶劣和要求较高的应用需求
- 采用先进电源技术，供电电源适应范围宽，提高设备的稳定性
- 采用可插拔式接线端子，适合工控行业应用
- 支持外部电源控制**错误！未找到引用源。**

2.2.3 高级功能

（采用多中心软件版本的产品支持）

- 支持短消息数据传输通道（短信通道）
- 支持主备数据传输通道
  - 数据通道和短信通道互为主备
  - 两个数据通道互为主备
  - 两个短信通道互为主备
- 支持多数据通道（最多支持4个）

2.3 安装连线

H7710必须正确安装和配置方可达到设计的功能，通常设备的安装必须在宏电公司认可合格的工程师指导下进行。



警示：

请不要带电安装H7710终端。

2.3.1 SIM/UIM卡安装

如图2-4示，装入或取出SIM/UIM卡时需要打开顶部SIM/UIM卡保护盖。插入时请注意SIM/UIM卡的缺口朝外，并将SIM/UIM卡插入到位；插入SIM/UIM卡后，重新装上SIM/UIM卡盖并固定，以防SIM/UIM卡未插入到位或搬运设备时振动导致SIM/UIM卡移位或脱落。取出SIM/UIM卡时，用手指向外将SIM/UIM滑出。



图2-4：SIM/UIM卡安装图



请注意：

若SIM/UIM卡插入不到位，将导致设备无法找到SIM/UIM卡，致使系统不能正常工作；为防止SIM/UIM卡插入不到位， SIM/UIM卡插入后，将SIM/UIM卡盖用螺丝固定。

2.3.2 用户数据和电源电缆安装

H7710使用可插拔式接线端子连接用户数据和供电电源，间距：3.5mm，12Pin，用户数据和电源线缆建议使用：14~24AWG。电缆的接口定义和连接线序参见图2-5，具体的接口定义和连接线顺序同样在H7710 DTU的标签上进行了标注，以方便现场查阅。

使用14~24AWG线缆，参照H7710 DTU面板上的标签说明(标签的第一行对应RS-232、第二行对应RS-485、第三行对应RS-422接口)或下列的接口定义和线序说明，使用一字起子将线缆固定在可插拔端子排的接线孔内，将所有的线缆连接完成并检查无误后将端子排插入H7710 DTU的底部对应的位置。必须注意，连接的线序应准确无误。线头绝缘层剥离的长度约7mm(为了安全起见，绝缘层剥离长度不宜过长)，如图所示。

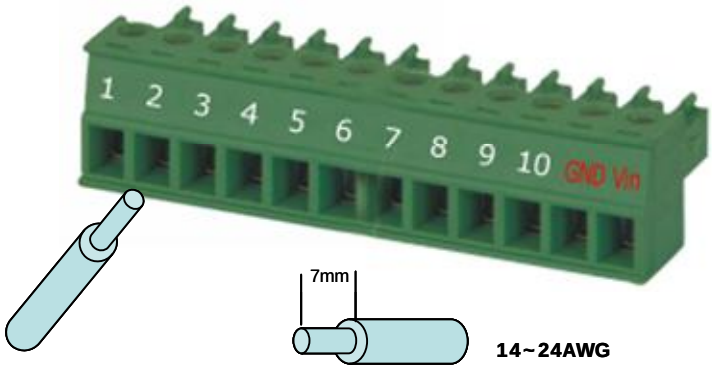

图2-5：电缆接口定义和连接线序



请注意：

1. 电源电缆请千万正确连接，加电前请再次确认，否则将可能导致设备严重损毁。
2. 电源接线端子为： 第11和12端子；
3. 其中：第11端子为地线"GND"，第12端子为电源输入正极"Vin"(+5~26VDC，V2.0以下版本为+7.5~+26VDC和+5V两种)。

1. H7710-CXX DTU RS-232用户数据接口和电源电缆接线示意图：

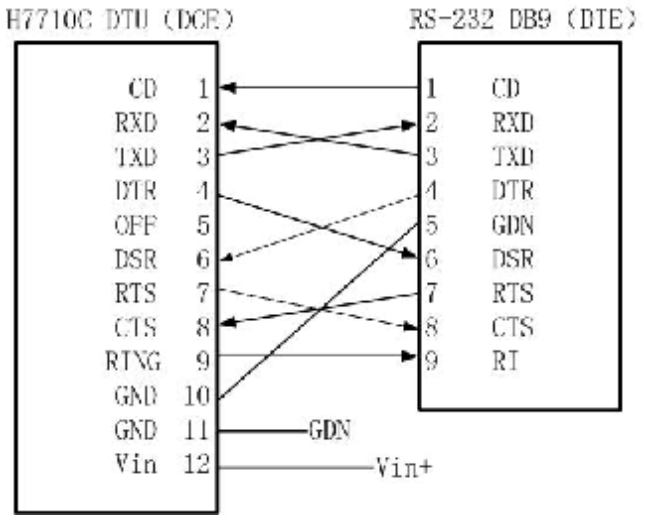

图2-6：H7710-CXX DTU RS-232用户数据接口和电源电缆接线示意图

表2-2：RS-232信号定义列表

引脚	信号名称	描 述	备注
1	DCD	载波检测信号输出,可作为DTU 上下线指示	
2	TXD	DTU 数据发送	
3	RXD	DTU 数据接收	
4	DSR	对方准备就绪，输入	
5	PWRCON	DTU 电源控制：高电平（3.0～10V）关闭；低电平(0～0.3)或者悬空该引脚开启	
6	DTR	DTU 准备就绪，输出	
7	CTS	对方接收数据准备，输入	
8	RTS	DTU 请求发送数据，输出	
9	RING	振铃信号	
10	GND	电源输入负极	
12	VIN	电源输入正极	

RS-232信号引脚符合RS-232标准。

2. H7710-FXX DTU RS-422用户数据接口和电源电缆接线示意图：

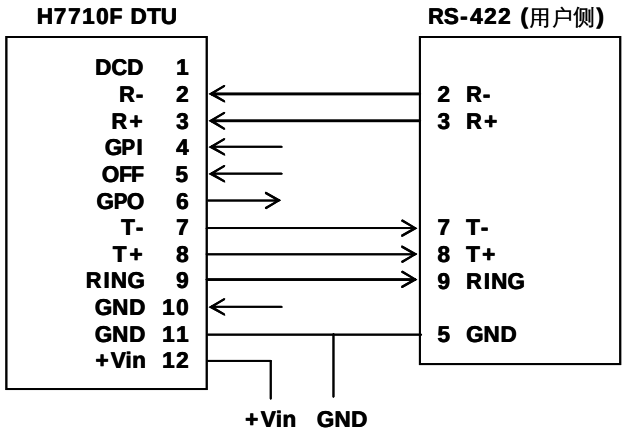

图2-7：H7710-FXX DTU RS-422用户数据接口和电源电缆接线示意图

引脚	信号名称	描 述	备 注
1	GPIO(DCD)	通用GPIO口预留，默认为DTU上下线指示输出	
2	RX-	422全双工通讯口接收端负极	
3	RX+	422全双工通讯口接收端正极	
4	GPIO	通用GPIO口预留	
5	PWRCON	DTU电源控制：高电平（3.0～10V）关闭；低电平(0～0.3)或者悬空该引脚开启	
6	GPIO	通用 GPIO 口预留	
7	TX-	422全双工通讯口发送端负极	
8	TX+	422全双工通讯口发送端正极	
9	GPIO	通用 GPIO 口预留	
10	GND	电源输入负极	
11	GND	电源输入负极	
12	VIN	电源输入正极	

3. H7710-SXX DTU RS-485用户数据接口和电源电缆接线示意图：

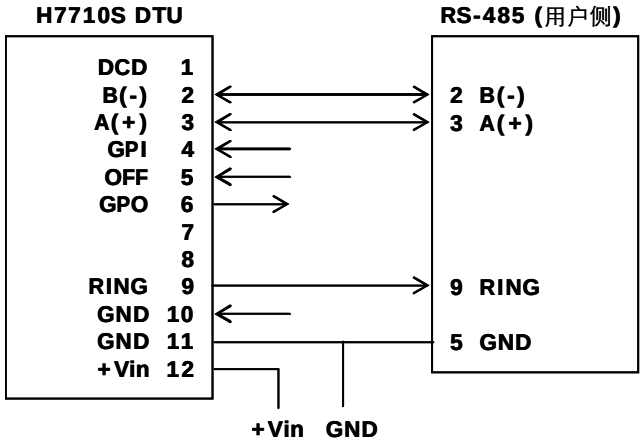

图2-8：H7710-SXX DTU RS-485用户数据接口和电源电缆接线示意图

表2-3：RS-485信号定义列表

引脚	信号名称	描 述	备 注
1	GPIO(DCD)	通用 GPIO 口预留，默认为 DTU 上下线指示输出	
2	485-B(-)	485 半双工通讯口负极	
3	485-B(+)	485 半双工通讯口正极	
4	GPIO	通用 GPIO 口预留	
5	PWRCON	DTU 电源控制：高电平（3.0～10V）关闭；低电平(0～0.3)或者悬空该引脚开启	
6	GPIO	通用 GPIO 口预留	
7	-	-	
8	-	-	
9	GPIO	通用 GPIO 口预留	
10	GND	电源输入负极	
11	GND	电源输入负极	
12	VIN	电源输入正极	

音频电缆连接（特别定制的产品支持）

打开H7710 DTU顶部的SIM/UIM卡保护盖，在其右上部有一4PIN的插座，从左往右为PIN1~PIN4，其对应的耳机和麦克风信号线如右图所示：

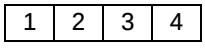

PIN1: EAR-
PIN2: MIC-
PIN3: MIC+
PIN4: EAR+

2.3.3 接地

为了保证H7710能够安全、稳定、可靠的工作，其的金属外壳必须与工作地有良好的连接。即将金属外壳上接地口用导线与工作地连接。

2.3.4 供电电源

H7710产品可以应用于复杂的外部环境，通常电源的变化范围都比较大，为了很好地自适应复杂的应用环境，提高系统的工作稳定性，采用了先进的电源技术。供电电源从可插拔接线端子的第11PIN(GND)和第12PIN(Vin)向模块供电，连接端子参见上节对应的接线表。

l 关于供电：

GSM/GPRS DTU在与基站交换信息时，瞬间电流变化很快且峰值电流很大，因此对外部供电的要求高。

H7710支持+7.5~+26VDC电源，也可定制+5VDC电源，供电电源纹波应小于300 mV；推荐使用12VDC/1A电源。

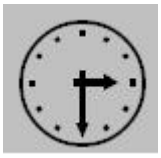

小技巧：

测试外部供电电源的负载能力的简单方法：

如12VDC/1A电源，可用12欧姆/15W电阻直接接入电源，其它电路隔离，测试电源的电压，应该大于10VDC。

2.3.5 检测网络情况

连接好电缆并检查无误，连接天线，放入有效的SIM/UIM卡，通过连接电缆向H7710供电，H7710上的PWR指示灯亮，如果同时闪烁，表示H7710正常工作，如果DATA灯闪亮表示用户数据口有数据输入/出，NET灯亮表示已经找到网络。



注意：

1. 加电前，务必确认H7710 DTU电源电缆正确连接；
2. 加电前，务必连接天线，以免射频部分阻抗失配，从而损坏无线模块。

第三章 终端设置

本章主要介绍H7710系列产品的使用连接和具体参数设置

1. 设置连接
2. 参数配置

H7710内置有相应的设置、管理与调试工具，其中的H7000 DTU 管理工具主要用于H7710系列DTU的管理，便于用户使用H7710 DTU前配置相关参数和在调试过程中灵活地改变相关参数以及软件升级和简单的测试。

进入H7000 DTU 管理工具后，你可以设置和管理H7710 DTU参数，在使用中，键入H或?可显示当前菜单；参数输入时，键入ESC放弃，键入ENTER确认。详细介绍参见下列说明。

3.1 设置连接

在设备正式运行之前，H7710 DTU必须进行有效的设置。设置通过使用宏电公司配套的测试电缆线与DTU连接，进行配置与维护。连线如图3-1：



图3-1：H7710 DTU配置连接示意图

3.2 参数配置

参照图3-1连接示意图，将PC机（配置电脑）和H7710，PC机（配置电脑）运行超级终端程序。

超级终端通信参数设置如下：

- § 速率： 57600baud
- § 数据位： 8bit
- § 奇偶校验： 无
- § 停止位： 1bit
- § 数据流控制： 无

启动配置电脑的超级终端软件，按住键盘的空格键(SPACE)，打开DTU设备的电源，启动H7710 DTU，直到出现下图所示界面。H7710 DTU 正常进入配置时，超级终端屏幕上显示如下界面。

```
**************************************************
* H7000 DTU 管理工具(2.7.8-T)
* 硬件平台: HWL92-M12050114-GM2V54050114
* Copyright (C) 2003-2008 Hongdian Inc. 版权所有.
* DTU系列号:
**************************************************
帮助请按'H' or '?'
显示配置参数请按'D'
HDOS>
```

键入H或?，PC超级终端上显示系统主菜单，界面如下：

```
H7000 DTU 管理工具(V2.6.0 C)
DTU系列号:
主菜单:
C     DTU 配置(C)
T     模块测试(T)
F     高级功能(F)
V     版本信息(V)
R     复位(R)
HDOS>
```



请记住：

1. 要进入H7710配置界面，必须在其**加电之前**按住配置电脑键盘的空格键(SPACE)不放 ，然后加电，直至配置电脑的超级终端屏幕上显示上图所示界面；
2. 超级终端通信参数的速率必须设置在57600baud，如果已经按照后面的设置将DTU的串口速率设置为其他数值，但要进入配置界面，超级终端通信参数的速率仍然必须设置在57600baud。

3.2.1 DTU配置 (C)

在“主菜单”状态下键入C进入DTU配置列表，如果没有删除进入DTU配置的密码，系统会要求输入密码，请输入正确密码：

```
HDOS>C
Password: ****
```



请记住：

1. 宏电H7710设备出厂前初始密码为**1234**。
2. 修改缺省密码，请进入H7710系统后，参照本节第6项“DTU配置密码设置”的操作方法即时更改初始密码，并记在合适的地方,一旦忘记下次将无法进入DTU配置列表,建议不更改。



请注意：

在进行下列参数修改时,如设置的参数与DTU缺省参数值一致将不提示保存。

输入正确密码后键回车，进入如下所示界面。

```
DTU配置列表:
1  移动服务中心设置(MSC)
2  数据终端单元设置
3  数据服务中心设置(DSC)
4  用户串口设置
5  特殊选项设置
6  DTU配置密码设置
7  出厂默认设置
R  返回
```

菜单中英对照：

1	移动服务中心设置	Mobile Service Center (MSC) Setup
2	数据终端单元设置	Data Terminal Unit (DTU) Setup
3	数据服务中心设置	Data Service Center (DSC) Setup
4	用户串口设置	Serial Port Setup
5	特殊选项设置	Special Setup
6	DTU配置密码设置	Set DTU Password
7	出厂默认设置	Default Setting
R	返回	Return

1. 移动服务中心设置 Mobile Service Center (MSC) Setup

在“DTU配置列表”菜单状态下键入1，进入MSC设置列表界面，H7710 GPRS DTU和H7710 CDMA DTU设置界面略有不同，分别如下图所示：

H7710 GPRS DTU MSC设置列表界面：

```
MSC设置列表:
1   服务代码
2   PPP用户名
3   PPP密码
4   SIM PIN
5   接入点名称(APN)
R   返回
HDOS>
```

H7710 CDMA DTU MSC设置列表界面：

```
MSC设置列表:
1   服务代码
2   PPP用户名
3   PPP密码
4   UIM PIN
R   返回
HDOS>
```

菜单中英对照：

1	服务代码	Service Code
2	PPP用户名	User Name
3	PPP密码	Password
4	SIM/UIM PIN	SIM/UIM PIN
5	接入点名称(APN)	Access Point Name
R	返回	Return

1) 服务代码 Service Code

在“MSC设置列表”菜单状态下键入1，然后进入下图所示配置界面。按提示信息输入号码，如果号码小于8位，键回车键确认，如果输入号码达8位，自动确认。

```
HDOS> 1
Current Service Code: *99***1#
Change Service Code: *99***1#
```



请记住：

1. 中国移动统一的接入号码(SERVICE CODE)均为"*99***1#"，用户在用GPRS终端进行数据通讯时，无须向当地GPRS服务商申请；中国移动的SERVICE CODE是公用的接入号码，无须支付费用，实际运行时只需支付终端DTU实际流量的费用。

2. 中国联通CDMA网络统一的接入号码(SERVICE CODE)均为"#777"

2) PPP用户名 User Name

在“MSC设置列表”菜单状态下键入2，然后进入如下所示的配置界面。按提示信息输入名称，如果名称少于30位，键回车键确认，如果输入名称达30位，自动确认。

```
HDOS> 2
Current Username: hongdian
Change Username: 01234567890123456789012345678 9
```

中国联通CDMA网络缺省的PPP用户名（User Name）为"card"

3) PPP密码 Password

在“MSC设置列表”菜单状态下键入3，然后进入如下所示的配置界面。按提示信息输入密码，如果密码少于20位，键回车键确认，如果输入密码达20位，自动确认；如果未输入任何字符而直接键回车键，可删除密码。

```
HDOS> 3
Change Password: **********
```



请记住：

中国联通CDMA网络缺省PPP接入用户名"card"的密码为"card"

4) SIM/UIM PIN

在"MSC设置列表"菜单状态下键入4，然后进入如下所示的配置界面。按提示信息输入密码，如果密码少于8位，按回车键确认，如果输入密码达8位，自动确认；如果未输入任何字符而直接键回车键，可删除密码。

```
HDOS> 5
Input New SIM（UIM） PIN: ********
Confirm New SIM（UIM） PIN: ********
```

5) 接入点名称(APN) Access Point Name

在“MSC设置列表”菜单状态下键入5，然后进入如下所示的配置界面。按提示信息输入接入点名称(接入点名称不能为空)，如果名称少于24位，键回车键确认，如果输入名称达24位，自动确认；如果未输入任何字符而直接键回车键，则自动设置为 CMNET。

```
HDOS> 5
Current Access Point Name: CMNET
Change Access Point Name: shenzhen0123456789012345
Setting Access Point Name, Please waiting....
```



请注意：

1. 接入点名称(APN)是中国移动为用户提供了不同的接入网络的类型，CMNET是中国移动提供的公用的接入点名称，如果没有申请私有的APN之前请勿修改出厂缺省值CMNET。
2. 以上诸项参数设置与运营商的网络有关，切莫随意设置，详细配置情况请向当地运营商查询。

6) 显示设定参数 Display MSC Setting

在"MSC设置列表"菜单状态下键入D，显示移动业务中心所有参数的设置：

```
HDOS> D
MSC 设置列表:
---服务代码: *99***1#
---PPP 用户名: 012345678901234567890123456789
---接入点名称: shenzhen0123456789012345
```

2. 数据终端单元设置 Data Terminal Unit (DTU) Setup

在"DTU配置列表"菜单状态下键入2，进入终端设置列表界面：

```
HDOS> 2
终端设置列表:
1   DTU 身份识别码
2   登录 DSC 密码(X)
3   本地通讯端口
4   在线报告时间间隔
5   最大传输包长
6   重连接时间间隔
7   控制台信息类型
8   最后包空闲时间间隔
9   数据包分隔标识
a   自定义心跳包
R   返回
```

菜单中英对照:

1	DTU身份识别码	DTU Identity Number
2	登录DSC密码(X)	Logon DSC Password
3	本地通讯端口	DTU Communication Port
4	在线报告时间间隔	DTU Online Report Interval
5	最大传输包长	DTU Maximum Transmission Unit
6	重连接时间间隔	DTU Reconnect Interval
7	控制台信息类型	Console Info Type
8	最后包空闲时间间隔	Last Packet Idle Interval
9	数据包分隔标识	Data Packets Identifier Separator
a	自定义心跳包	Self-Defined Heartbeat Packet
R	返回	Return

1) DTU身份识别码 DTU Identity Number

在"终端设置列表"菜单状态下键入1，然后进入如下所示配置界面。按提示信息输入数据终端识别号码，如果号码小于11位，键回车键确认，如果输入号码达11位，自动确认。

```
HDOS> 1
Current DTU Identity Number: 20000000003
Change DTU Identity Number: 13812345678
```

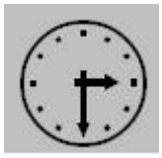

小窍门：

通过DTU身份识别设置功能，给DTU终端取一个名称，方便在中心端识别DTU终端，建议使用SIM/UIM卡号，并做下记录。

2) 登录 DSC 密码(X) Logon DSC Password

本功能暂且保留。

3) 本地通讯端口 DTU Communication Port

本地通讯端口是指DTU收发数据的本地通讯端口号，在"终端设置列表"菜单状态下键入3，然后进入如下所示配置界面。按提示信息输入端口号，如果端口号少于5位，键回车键确认，如果输入端口号达5位，自动确认。

```
HDOS> 3
Current  Port  Value: 5001
Change  Port  Value: 50000
```



请注意：

1. DTU出厂默认的本地通讯端口号为：5001。
2. 建议不修改此端口号。

4) 在线报告时间间隔 DTU Online Report Interval

在线报告时间间隔，此为链路维护参数，即心跳注册包发送的时间间隔，DTU周期性发送固定格式的心跳包到DSC，DSC收到心跳包后，会给DTU确认信息，从而达到维护DTU与DSC的链路连接，维持链路一直生存，保证DTU永远在线的功能。这是由于网络运营商为了防止一些终端挂在网上，而不传输数据，占用无线网络资源，当发现终端一定时间内没有传输数据时，就会把终端踢下线。

在"终端设置列表"菜单状态下键入4，然后进入如下所示配置界面。按提示信息输入在线报告时间间隔(0,3~65535)，单位为秒。

```
HDOS> 4
Current Online Report Interval: 40
Change Online Report Interval (0, 3~65535(s)):100
```

如果设置为0，表示在线报告时间间隔无限大，即DTU不发送心跳注册包；

如果设置为非0值，表示DTU在此设定值的时间间隔定时发送心跳注册包，如果需要DTU永远在线，DTU与DSC之间有不间断的数据传输，建议使用默认在线报告时间间隔40s，此值是经过很多丰富的测试经验得出。



请注意：

DTU与DSC之间，如果在心跳时间间隔内有双向的数据通信或者DSC有数据发送到DTU，则DTU不发送心跳包。

5) 最大传输包长 DTU Maximum Transmission Unit

最大传输包长是指DTU向DSC发送单一数据包的大小，最大值为1024字节，此数据为纯用户数据。

在"终端设置列表"菜单状态下键入5，然后进入如下所示配置界面。按照传输数据的要求，配置最大数据传输单元包长度。

```
HDOS> 5
Current Maximum Transmission Unit: 256
Change Maximum Transmission Unit (0~1024(Bytes)): 1000
```

6) 重连接时间间隔 DTU Reconnect Interval

此参数为重连接时间间隔，单位为S(秒)。它是指DTU在登陆GPRS网络后，DTU与DSC进行注册，如果几次注册失败后，DTU会等待一个时间间隔后进行重新PPP拨号登陆GPRS网络并且尝试注册DSC，此时间间隔即为重连接时间间隔。

在"终端设置列表"菜单状态下键入6，然后进入如下所示配置界面。按提示信息选择重连接时间。

```
HDOS> 6
Current Redial Interval: 0
Change Redial Interval (0~65535(s)):0
```

如果此参数设置为0时，则DTU几次注册失败后，立即进行软或硬启动进行拨号登陆GPRS网络和注册DSC；

如果参数设置为非0时，则DTU几次注册失败后，会等待这个设定值的时延后，再尝试重新拨号登陆GPRS网络和注册DSC。

7) 控制台信息类型 Console Info Type

在"终端设置列表"菜单状态下键入7，然后进入如下所示配置界面。按提示信息选择控制台信息类型(0或1)。

```
HDOS> 7
Current Console Info Type: 1
Change Console Info Type (0~1): 1
```

其中 Console Info Type为1时，显示DTU运行状态信息，为0时关闭DTU运行状态信息。

为了不影响数据传输，调试完毕后，设备投入正常运行前，请选择Console Info Type为0，关闭运行状态信息。

8) 最后包空闲时间间隔 Last Packet Idle Interval

最后包空闲时间间隔是指当DTU向DSC发送一个数据包小于最大传输包长时，将等待预设的时间后再发送此数据包，如发送的数据包等于最大传输包长时将不等待，默认为600ms。

在"终端设置列表"菜单状态下键入8，然后进入如下所示配置界面，按提示选择最后包空闲时间间隔。

```
HDOS> 8
Current last packet idle Interval: 600
Change last packet idle Interval (50~65535(ms)):
```

9) 数据包分隔标识 Data Packets Identifier Separator

数据包分隔标识，当最大传输包长设置为0时生效，DTU将按照字符匹配方式打包，一发现用户数据包中含有规定的分隔字符即将数据打包发送出去，当数据包长超过1024字节时仍然未有分隔字符出现，DTU将丢弃当前数据包，分隔字符可以配置(0x00~0xFF)。

在"终端设置列表"菜单状态下键入9，然后进入如下所示配置界面，按提示选择数据包匹配标识字符。

```
HDOS>9
Current Identifier Separator: 0x00
Change Identifier Separator: (0x00~0xFF):0D
```

10) 自定义心跳包 Self-Defined Heartbeat Packet

在"终端设置列表"菜单状态下键入a，然后进入如下所示配置界面，按提示输入或更改自定义心跳包的长度和数据内容。

```
HDOS>A
Current Heartbeat Length: 0x00
Change Heartbeat Length: (0x00~0x80):02

Current Heartbeat (Hex): 12 23
Change Heartbeat (Hex):
```

11) 显示DTU设定 Display DTU Setting

在"终端设置列表"菜单状态下键入D，显示数据终端当前所有参数的设置。

```
HDOS> D
终端设置列表:
---DTU身份识别码: 13812345678
---本地通讯端口: 50000
---在线报告时间间隔: 100
---最大传输包长: 1000
---重连接时间间隔: 0
---控制台信息类型: 1
---最后包空闲时间间隔：600
---数据包分隔标识：0D
---自定义心跳包长度：02
---自定义心跳包（Hex）：12 23
```

3. 数据服务中心设置 Data Service Center (DSC) Setup

在"DTU配置列表"菜单状态下键入3，进入DSC设置列表界面：

```
HDOS> 3
DSC设置列表:
1       主DSC IP地址
2       DSC 域名
3       主DSC 通讯端口
4       DNS IP地址
5       备DSC IP地址
6       备DSC 通讯端口
R       返回
```

菜单中英对照：

1	主DSC IP地址	Primary DSC IP Address
2	DSC 域名	DSC Domain Name
3	主DSC 通讯端口	Primary DSC Communication Port
4	DNS IP地址	Internet DNS IP Address
5	备DSC IP地址	Backup DSC IP Address
6	备DSC 通讯端口	Backup DSC Communication Port
R	返回	Return

1) 主DSC IP地址 Primary DSC IP Address

主DSC IP地址是指DSC数据服务中心接入Internet获得公网的IP地址，此IP地址必须为合法的公网IP地址，如果使用内网的计算机来架设DSC数据服务中心，必须在相应的代理网关上做NAT或者DMZ设置，来开放DSC数据服务中心所需要的通讯端口号。

在"DSC设置列表"菜单状态下键入1，然后进入如下所示配置界面。按提示信息输入数据业务中心IP地址，键回车键确认。

```
HDOS> 1
Current DSC IP Address: 210.21.197.10
Change DSC IP Address: 210.21.197.10
```

2) DSC域名 DSC Domain Name

在"DSC设置列表"菜单状态下键入2，然后进入如下所示配置界面。按提示信息输入数据业务中心域名，键回车键确认。当输入数据业务域名后，将提示用户输入DSC的生存期，即经过多少时间后可以认为该域名对应的IP地址已经失效，需要重新去搜寻该域名对应的IP地址。

```
HDOS> 2
Current DSC Domain Name: www.mdtu.com
Change DSC Domain Name: www.mdtu.com
Current DSC TTL: 180
Change DSC TTL (0, 10~65535(s)): 180
```

如果已经设置了DSC的IP地址，此选项用户可选择进行设置或不设置，这时如果选择进行设置必须设置一个有效的域名。当生存期输入的值为0，表示生存期无限大，建议该值大于30，且比在线报告时间间隔大。

中心服务器IP地址和域名的配置可按照用户的网络实际情况进行配置，如中心服务器有固定IP地址，建议配置IP地址，如果中心服务器没有固定的IP地址但有注册的域名，请配置中心服务器注册的域名，但这时DSC IP Address应置为空，即0.0.0.0.；同时在DTU上配置所在地或ISP的DNS IP地址。详细信息请咨询宏电公司技术支持部门。

3) 主DSC通讯端口 Primary DSC Communication Port

是数据业务中心(DSC)服务器的通讯端口号，在"DSC设置列表"菜单状态下键入3，然后进入如下所示配置界面。按提示信息输入数据业务中心通讯端口号，键回车键确认。

```
HDOS> 3
Current  Port  Value: 5002
Change  Port  Value: 30066
```



请记住：

数据业务中心(DSC)服务器的通讯端口号分配需要参照所使用系统设计，宏电出厂默认端口号为：5002。

4) DNS IP地址 Internet DNS IP Address

在"DSC设置列表"菜单状态下键入4，然后进入如下所示配置界面。按提示信息输入所在地区的因特网DNS IP地址，键回车键确认。

```
HDOS> 4
Current DNS IP Address: 202.96.134.133
Change DNS IP Address: 202.96.134.133
```



请注意：

1. 系统默认提供的是深圳一个DNS主机IP地址，用户可选择输入当地一个可用的DNS主机IP地址，不填亦可；
2. 使用域名解析时一定要选择一个在所在区域工作非常稳定的DNS主机，否则将会影响到系统正常工作并造成巨大流量。

5) 备DSC IP地址 Backup DSC IP Address

在"DSC设置列表"菜单状态下键入5，然后进入如下所示配置界面。按提示信息配置备DSC IP地址，键回车键确认。

```
HDOS> 5
Current DSC IP Address: 0.0.0.0
Change DSC IP Address: 210.21.197.10
```

系统默认设置备DSC IP地址为0.0.0.0，当主通道出现异常或者失效不通时，系统将自动切换到设置好的备通道进行通讯，最终起到1+1通道备份功能。

6) 备DSC 通讯端口 Backup DSC Communication Port

备数据业务中心(DSC)服务器的通讯端口号，具体的端口号分配参照所使用的系统设计，与主DSC PORT功能一样。

在"DSC设置列表"菜单状态下键入6，然后进入如下所示配置界面。按提示信息配置备DSC PORT，键回车键确认。

```
HDOS> 6
Current  Port  Value: 5003
Change  Port  Value: 5004
```

7) 显示DSC设置 Display DSC Setting

在"DSC设置列表"菜单状态下键入D，显示当前数据业务中心所有参数的设置。

```
HDOS> D
DSC设置列表:
---DSC IP地址: 210.21.197.10
---DSC 域名:
---网络检测时间间隔: 0
---DSC 通讯端口: 5002
---DNS IP 地址: 202.96.134.133
---备DSC IP地址: 0.0.0.0
---备DSC 通讯端口: 5003
```

4. 用户串口设置 Serial Port Setup

在"DTU配置列表"菜单状态下键入4，进入串口设置列表界面：

```
HDOS> 4
串口设置列表:
1   波特率
2   数据位
3   校验位
4   停止位
5   流控制
R   返回
```

菜单中英对照：

1	波特率	Baud rate
2	数据位	Data Bits
3	校验位	Parity Bit
4	停止位	Stop Bit
5	流控制	Flow Control
R	返回	Return

1) 波特率 Baud Rate

波特率是指当DTU与下位机通讯时，DTU的串口波特率必须设置与下位机的波特率一致，否则将无法通讯，具体根据下位机而定，默认值为57600bps，此值与进入配置状态时的波特率无关。

在"串口设置列表"菜单状态下键入1，然后进入如下所示配置界面，键入1~8选择所需要的波特率即可，如果需要设定自己特殊的波特率，键入9，然后输入所需值，键R返回。

```
HDOS> 1
1    300 bps
2    1200 bps
3    4800 bps
4    9600 bps
5    19200 bps
6    38400 bps
7    57600 bps
8    115200 bps
9    Custom设置
R    返回
```

2) 数据位 Data Bits

在"串口设置列表"菜单状态下键入2，然后进入如下所示配置界面。按提示信息选择所需字节长度即可。

```
HDOS> 2
Current Data Bits: 8
Change Data Bits (5~8): 8
```

DTU与下位机通讯时，DTU的串口数据位必须设置与下位机的数据位一致，否则将无法通讯，具体根据下位机而定，默认值为8位，此值与进入配置状态时的数据位无关。

3) 校验位 Parity Bit

在"串口设置列表"菜单状态下键入3，然后进入如下所示配置界面。按提示信息选择所需校验类型即可。

```
HDOS> 3
1    无
2    奇校验
3    偶校验
R    返回
```

DTU与下位机通讯时，DTU的串口校验位必须设置与下位机的校验位一致，否则将无法通讯，具体根据下位机而定，默认值为无，此值与进入配置状态时的校验位无关。

4) 停止位 Stop Bit

在"串口设置列表"菜单状态下键入4，然后进入如下所示配置界面。按提示信息输入停止位长度即可。

```
HDOS> 4
Current Stop Bit: 1
Change Stop Bit (1~2): 1
```

DTU与下位机通讯时，DTU的串口停止位必须设置与下位机的停止位一致，否则将无法通讯，具体根据下位机而定，默认值为无，此值与进入配置状态时的停止位无关。

5) 流控制 Flow Control

在"串口设置列表"菜单状态下键入5，然后进入如下所示配置界面。按提示信息选择所需流控类型即可。

```
HDOS> 5
1   Xon/Xoff
2   硬件流控
3   无流控
4   半双工(RS485)
5   全双工(RS422)
R   返回
```



请注意：

1. 若产品型号为H7710-CXX或H7710-DXX，流控类型在1、2、3项菜单中选择；
2. 若产品型号为H7710-SXX或H7710-FXX，则流控类型必须在4、5项选择；RS485工作模式下（H7710-SXX），选择4；RS422工作模式下（H7710-FXX），选择5.

6) 查询串口设定值 Display Serial Port Setting

在"串口设置列表"菜单状态下键入D，然后进入如下所示配置界面。

```
HDOS> D
串口设置列表:
---波特率: 57600
---数据位: 8
---停止位: 1
---校验位: 无
---流控: 无流控
```

5. 特殊选项设置 Special Setup

特殊选项设置主要是设置DTU的工作模式及通讯协议的选择，DTU支持的工作模式有五种：永远在线模式、中心呼叫模式、定时传输模式、数据触发模式、节电模式；通讯类型可选择为透明/DDP协议、UDP/TCP等，其中协议和连接方式可以根据应用需要互相组合。

在"DTU配置列表"菜单状态下键入5，进入特殊选项设置列表菜单。

```
HDOS> 5
特殊选项设置列表:
1    终端类型
2    呼叫类型
3    呼叫时间间隔
4    空闲下线时间间隔
5    DSC身份识别码
6    通讯协议选择(透明 0/DDP协议 1)
7    网络连接方式(UDP 0/TCP 1)
8    TCP保活时间间隔
9    PPP保活时间间隔
R    返回
```

菜单中英对照：

1	终端类型	Mobile Terminal Type
2	呼叫类型	Set Call Type
3	呼叫时间间隔	Set Call Interval
4	空闲下线时间间隔	Set Offline Interval
5	DSC身份识别码	DSC Identity Number
6	通讯协议选择(透明/DDP)	Communication Protocol Option
7	网络连接方式(UDP/TCP)	Net Connection Type
8	TCP保活时间间隔	TCP Keepalive Interval
9	PPP保活时间间隔	PPP Keepalive Interval
R	返回	Return

1) 终端类型 Mobile Terminal Type

在"特殊选项设置列表"菜单状态下键入1，然后进入如下所示配置界面，键入0、2、5、9选择所需要的终端类型即可，键R返回。

```
HDOS> 1
Current Mobile Terminal Type: 0
Change Mobile Terminal Type (0、2、5、9): 0
```

不同的终端类型(MTT)的设置执行不同的软件流程：

a) MTT为0时，兼容以前版本，但上线时不先执行模块激活；

b) MTT为2时，DTU此时工作在数据触发或DSC呼叫模式，平时不登录网络，只有在有数据需要发送或DSC呼叫DTU上线时才登录网络；此配置适合平时较少采集数据，几个小时、几天甚至一个月采集一次数据的用户，他可以节省数据的流量，而且可以省电；

c) MTT为5时，兼容以前版本；

d) 当MTT为9时，中心向DTU发送数据，DTU自动将数据反弹给中心，此设置主要用于测试网络情况(配合DTU测试工具)；



小诀窍：

1. 在网络稳定地区，选用MTT为0 ，则可加快上网速度。
2. 在网络状况不太好的地区，可选用MTT为5

2) 设定呼叫方式 Set Call Type

在"特殊选项设置列表"菜单状态下键入2，然后进入如下所示配置界面，键入0~3选择所需要的呼叫数据中心的方式即可，键R返回。

```
HDOS> 2
Current Calling Type: 2
Change Calling Type (0~9): 1
```

a) 方式0：

只在终端类型(Mobile Terminal Type)为2时有效，当DTU有数据要发送时，如果没有配置中心的IP(DSC IP Address)，将通过发短信的方式要求中心提供IP；

b) 方式1：

只在终端类型(Mobile Terminal Type)为2时有效，当DTU有数据要发送时，如果没有配置中心的IP，将通过拨打电话的方式要求中心提供IP；

c) 方式2：

只在终端类型(Mobile Terminal Type)为2时有效，当DTU有数据要发送时，如果配置了中心的IP，将尝试上线，如果没有配置中心的IP，将不呼叫中心，直到中心通过短信或电话拨打请求DTU上线；

d) 方式3：

只在终端类型(Mobile Terminal Type)为2时有效，此时DTU如果有数据发送将不再尝试上线，只有通过DSC呼叫，DTU才上线；

e) 其它值为保留。

3) 呼叫时间间隔 Set Call Interval

即在重复呼叫DSC的过程中的时间间隔，0表示呼叫完一次后不再重复呼叫，其他值为相应呼叫时间间隔，单位为秒。

在"特殊选项设置列表"菜单状态下键入3，然后进入如下所示配置界面，选择所需要的呼叫时间间隔即可，键R返回。

```
HDOS> 3
Current Call Interval: 60
Change Call Interval (0, 10~65535(s)): 60
```

4) 下线时间间隔 Set Offline Interval

在"特殊选项设置列表"菜单状态下键入4，然后进入如下所示配置界面，选择所需要的下线时间间隔即可，键R返回。

```
HDOS> 4
Current Offline Interval: 0
Change Offline Interval (0, 10~65535(s)): 0
```

DTU没有接收到用户数据的时间间隔(不包括心跳注册包数据)，在此时间间隔下没有用户数据传输时，DTU将自动下线(设置为0不下线)，其他值为相应空闲时间间隔。

5) DSC身份识别码 DSC Identity Number

DSC身份识别码只有在终端类型为2时有效，如设置DSC身份识别号码为"13612345678"时，DTU只有此号码可以呼叫上线，但是DTU使用的SIM/UIM卡必须支持来电显示功能；DSC身份识别码可以为空，DSC身份识别码为空时可以接收任意电话呼叫，用户可根据需要选择使用。

在"特殊选项设置列表"菜单状态下键入5，然后进入如下所示配置界面，设置所使用的数据中心所使用的GPRS Modem SIM卡号码(手机号码，如使用的是CDMA Modem，则为UIM卡号码)，键R返回。

```
HDOS> 5
Current DSC DTU Identity Number:
Change DSC DTU Identity Number: 13612345678
```

6) 通讯协议选择(透明/DDP) Communication Protocol Option

通讯协议选择用户可根据应用需求进行选择，默认通讯协议为DDP协议；

透明方式指的是标准的TCP/IP协议打包方式；

DDP (DTU DSC protocol)指的是DTU与DSC在标准的TCP/IP协议打包方式下增加宏电公司的协议部分。

在"特殊选项设置列表"菜单状态下键入6，然后进入如下所示配置界面，选择所需要的通讯协议，键R返回。

```
HDOS> 6
Current Transport Type: 1
Change Transport Type: (0~1):1
```

7) 网络连接方式(UDP 0/TCP 1) Net Connection Type

网络连接方式用户可根据应用需求进行选择，默认网络连接方式为UDP。

在"特殊选项设置列表"菜单状态下键入7，然后进入如下所示配置界面，选择所需要的网络连接方式，键R返回。

```
HDOS> 7
Current DSC Connection Type: 0
Change DSC Connection Type (0~1):0
```

8) TCP保活时间间隔 TCP Keepalive Interval

TCP保活时间间隔在连网方式为TCP时生效，该值控制了TCP尝试通过发送 Keepalive 数据包确认空闲连接是否依然有效的频率。如果DSC仍可访问，说明数据包保持有效 (Keepalive)，默认为5分钟发送一次。

在"特殊选项设置列表"菜单状态下键入8，然后进入如下所示配置界面，选择TCP保活时间间隔，键R返回。

```
HDOS> 8
Current TCP Keepalive Interval: 5
Change TCP Keepalive Interval (0, 1~120(m)):5
```

9) PPP保活时间间隔 PPP Keepalive Interval

该值控制了DTU尝试通过发送 Keepalive 数据包确认PPP连接是否依然有效的频率。PPP连接正常，说明数据包保持有效 (Keepalive)，默认为0（不启用）。

在"特殊选项设置列表"菜单状态下键入9，然后进入如下所示配置界面，选择PPP保活时间间隔，键R返回。

```
HDOS> 9
Current PPP Keepalive Interval: 0
Change PPP Keepalive Interval (0, 3~65535(s)):5
```



请注意：

本功能只对CDMA产品有效！

10) 查询特殊参数设定值 Display Special Setting

在"特殊选项设置列表"菜单状态下键入D，然后进入如下所示配置界面，查询DTU所配置的特殊参数设置，键R返回。

```
HDOS> d
特殊选项设置列表:
---终端类型: 0
---呼叫类型: 2
---呼叫时间间隔: 60
---空闲下线时间间隔: 0
---DSC身份识别码:
---通讯协议选择(透明 0/DDP协议 1): 1
---网络连接方式(UDP 0/TCP 1): 0
---TCP保活时间间隔:5
---PPP保活时间间隔:0
```

6. DTU配置密码设置 Set DTU Password

在"DTU配置列表"菜单状态下键入6，按提示信息输入密码即可；如果未输入任何字符而直接键回车键，可删除原有密码。

```
HDOS> 6
输入旧密码: ****
输入新密码: ****
再次输入新密码: ****
```



请记住：

宏电H7710出厂初始密码为：1234。

7. 出厂默认设置 Default Setting

在DTU配置列表(Configurations)菜单状态下键入7，按提示信息选择Y/N，选择Y恢复工厂缺省参数配置，选择N放弃。

```
HDOS> 7
 恢复出厂默认设置 (Y/N?)
```

在选择Y之前请你确认是否放弃所进行的设置，如果选择Y，除你的配置密码 DTU ID DSC ID外，以前的所有设置全部被覆盖，并将终端恢复到出厂的缺省设置。

3.2.2 模块测试 (T)

在主菜单(Main Menu)状态下键入T，然后进入如下所示界面：

```
HDOS> T
测试列表:
1   当地场强
2   复位模块
3   查找模块
4   AT指令交互
R   返回
```

菜单中英对照：

1	当地场强	Test RF Signal
2	复位模块	Reset Module
3	查找模块联	Search Module
4	AT指令交互	Test Module
R	返回	Return



请注意：

在进行以下测试时，DTU必须插入SIM/UIM卡和接上天线。

1. 当地场强 Test RF Signal

在"测试列表"菜单状态下键入1，按ESC 返回，显示界面如下：

```
HDOS >1
当前场强为:
AT+CSQ
+CSQ: 26, 00
```

射频信号为"0~31,00"时为正常，但只有"8~31,00"时可以进行通信。当信号为"99,99"时表示无信号。射频信号强度分为32个等级(0~31)，31级为信号最强，为了保证系统稳定工作，信号强度建议在10级以上。如果达不到要求，建议使用高增益天线或采取其他措施增强信号强度。

2. 复位模块 Reset Module

在"测试列表"菜单状态下键入2，界面如下：

```
HDOS >2
Turn the Unit Off
Wait 8s...
Turn the Unit On
Wait 1s...
HDOS >
```

3. 查找模块 Search Module

在测试列表(Self Test)菜单状态下键入3，界面如下：

```
HDOS >3
正在搜索无线模块，请耐心等候...
找到模块!
```

4. AT指令交互 Test Module

在测试列表(Self Test)菜单状态下键入4，输入AT指令，可测试GPRS/CDMA模块。



请注意：

输入不恰当的AT指令，可能使DTU不能正常运行；请务必详细了解AT指令集。

3.2.3 高级功能 (F)

仅提供给宏电公司签约的二次系统开发商使用，详细情况请与宏电公司技术支持部门联系。

3.2.4 显示设置 (D)

在主菜单(Main Menu)状态下键入D显示DTU参数配置，以便检查所配置参数是否正确：

DTU 配置列表**:**

1. MSC设置列表**:**
---服务代码**: *99***1#**
---PPP用户名**:**
---接入点名称**: CMNET**

2. 终端设置列表**:**
---DTU 身份识别码**: 13912345678**
---本地通讯端口**: 5001**
---在线报告时间间隔**: 40**
---最大传输包长**: 256**
---重连接时间间隔**: 0**
---控制台信息类型**: 1**
---最后包空闲时间间隔**: 600**
---数据包分隔标识**: 0x0A**
---自定义心跳包长度**: 0x00**
---自定义心跳包**(Hex):**

3. DSC设置列表**:**
---DSC IP地址**: 210.21.197.10**
---DSC 域名**:**
---网络检测时间间隔**: 0**
---DSC 通讯端口**: 5002**
---DNS IP 地址**: 202.96.134.133**
---备**DSC IP**地址**: 0.0.0.0**
---备**DSC** 通讯端口**: 5003**

4. 串口设置列表**:**
---波特率 **57600**
---数据位**: 8**
---停止位**: 1**
---校验位**:** 无
---流控**:** 无流控

5. 特殊选项设置列表**:**
---终端类型**: 0**
---呼叫类型**: 2**
---呼叫时间间隔**: 60**
---空闲下线时间间隔**: 0**
---DSC身份识别码**:**
---通讯协议选择**(**透明 **0/DDP**协议 **1): 1**
---网络连接方式**(UDP 0/TCP 1): 0**
---TCP保活时间间隔**:5**
---PPP保活时间间隔**:0**

3.2.5 版本信息 (V)

在主菜单(Main Menu)状态下键入V，然后进入如下所示界面：

```
HDOS> v

H7000 DTU 版本信息：
--应用程序: V3.2.0 (B070816P0313)
--管理工具: V2.7.8-T (B061229A0956)
--硬件平台: HWL92-M12050114-GM2V54050114
深圳市宏电技术股份有限公司版权所有.

HDOS>
```

3.2.6 复位 (Reset)

按照本章3.2.1节的设置并确认无误以后，H7710基本设置完毕，在主菜单状态下键入R或断开电源重新加电启动H7710，PC机超级终端屏幕上显示：

```
HDOS>R
Hongdian H7000 GPRS DTU Software Suite 3.2.0-C
Copyright (C) 2004-2008 Hongdian Inc.
All Rights Reserved
.
DTU Identity Number:13912345678
Service Code:*99***1#
PPP Username:
Access Point Name:CMNET
DSC IP Address:210.21.197.10
DSC IP Port:5002
Checking.....
Searching GPRS network...
Registered, home network.
Signal strength is <30>.
Module initialized.
Connecting with the serial port...
Connect OK.
Dialing...
Dial successfully.
Connecting with DSC...
Connect OK.
Registering DSC...
Register OK.
```

当在前面设置中设置 Console Info Type为1时，显示以上调试信息，为0时关闭这些调试信息。建议在系统调试时将Console Info Type设置为1，以便观察系统工作状况，正式运行之前，将Console Info Type设置为0，关闭上述显示信息。

至此，H7710设置和调试完毕，并成功登录用户设定的数据中心，断开调试盒电缆，恢复用户电缆连接，可以与用户的数据中心进行通信，调试整个系统后即可投入正常运行。

第四章 使用说明

本章主要针对H7710系列产品的面板指示灯、终端使用进行了较为详细的说明，同时就使用中出现的常见问题进行回答

1. 面板指示灯
2. 终端使用说明
3. 故障分析

6.1 面板指示

在H7710 的面板上有三个LED指示灯，指示H7710的工作状态和网络状态：

表4-1：面板指示灯状态说明表

指示灯	状态	说 明
PWR	常亮	表示运行管理程序
PWR	闪烁较快	表示未能与GPRS/CDMA网络联接
PWR	闪烁较慢	表示成功与GPRS/CDMA网络连接
DATA	闪亮	表示用户数据口有数据收发
NET	亮	表示已经找到GPRS/CDMA网络



请注意：

NET灯闪烁状态根据使用无线模块的不同，闪烁状态也不同，如表4-2示：

表4-2：NET指示灯状态说明表

模块类型	NET灯状态	说 明
A-Any Data	闪亮	表示成功与GPRS/CDMA网络连接
B-BenQ	闪亮	表示未能与GPRS/CDMA网络联接
E-Sony	闪亮	表示成功与GPRS/CDMA网络连接
Ericsson	闪亮	表示成功与GPRS/CDMA网络连接
H-华为	闪亮	表示成功与GPRS/CDMA网络连接
M-Motorola	常亮	表示成功与GPRS/CDMA网络连接
S-Siemens	闪亮	表示成功与GPRS/CDMA网络连接
Z-中兴	闪亮	表示成功与GPRS/CDMA网络连接
W-Wavecom	闪亮	表示成功与GPRS/CDMA网络连接

6.2 终端使用说明

1) H7710属智能性数据通信终端，安装设置完成后，接入用户数据源即可使用，正常运行时无需用户介入，为用户构建全透明传输、永远在线的数据专用网络。



警示：

在数据中心修改远程H7710 的DSC IP或域名时，请千万注意配置正确的DSC IP或域名，否则将导致H7710 失去联系。

2) H7710可嵌入用户的使用环境，但必须注意其天线所处的具体位置信号接收情况，在信号接收不良的环境下(如用户的金属机壳内、地下室等)，请使用外接天线。



警示：

使用室外的外接天线时，请注意防雷和外力破坏；有关天线防雷的问题请联系深圳市宏电技术股份有限公司技术支持部门。

3) H7710正常运行时，无需日常维护。在许多嵌入式应用环境下通常只需通过数据中心发送检测和维护信息来确认终端是否正常运行。

当然，在用户的使用过程中如需查询H7710的运行情况和修改配置参数，可以通过数据中心的图形界面用户接口进行查询和修改。

6.3 故障分析

【问题一】：电源指示灯(PWR)不亮。

答： 请检查连接电缆是否正确连接，同时检查供电电源是否符合要求，H7710通过位于其底部的接口电缆供电，供电电源为+12VDC。

电源指示灯(PWR)在正常工作时以1秒频率闪烁，如果长亮表示H7710处于配置状态。

【问题二】：**网络指示灯(NET)不亮。**

答： 网络指示灯(NET)只有在H7710 成功登录网络后才闪烁，如果NET指示灯不亮，请确认所在的区域网络覆盖情况和信号强度。同时请检查SIM/UIM卡是否正确安装或有效。

【问题三】：**数据指示灯(DATA)不亮。**

答： 数据指示灯(DATA)只有在有数据收发时才闪烁。

【问题四】：**所有指示灯均正常，但无法进行数据通信。**

答： 请与当地的移动通信运营商联系，确认所在的区域是否可以提供GPRS或CDMA 1x业务，GPRS或CDMA 1x业务可能并没有完全覆盖GSM或CDMA所有的区域；请确认DSC IP 地址和端口(Communication Port)设置是否正确。

【问题五】：**在进行终端配置时，无法进入H7710配置工具。**

答： 进入H7710配置工具，需要在开机前，打开并设置PC机的超级终端，同时按住PC机的空格键。如果无法进入，请再次检查超级终端设置(设置参数参见第三章第一节)，重新启动超级终端，按住PC机的空格键，然后重新打开H7710的电源。

需要特别指出的是，有些笔记本PC的串行口非常脆弱，出现问题时请确认串行口是否工作正常。此外，接地也非常重要，请确认H7710终端与PC机应处于同一接地点。

【问题六】：**我已经将DTU的串口速率设置为9600baud，再次进行终端配置时，我的超级终端通信参数也设置为9600baud，但却无法进入H7710配置工具。**

答： 超级终端配置接口与用户数据接口虽然使用相同的物理接口进行通信，但在DTU内部使用不同的逻辑通道，你在配置串口参数时只改变用户数据通道的接口参数，配置口的参数没有改变。因此，计算机的超级终端通信参数仍然必须配置为57600baud，然后在开机时按住PC机空格键进入配置界面。

附录一：超级终端设置

1. 通讯端口设置

新建一个超级终端，Windows系统会要求选择有关串行口的设置，选择连接的串行端口号(如COM2)，参照图-1所示配置串行端口参数：



图-1：COM属性窗口

注意："数据流控制"选项必须设置为"无"。

2. 属性设置

设定完成后进入超级终端界面，单击菜单"文件">"属性"进入属性设置对话框，单击"设置"页签，参照图-2所示配置相关参数：



图-2：H7100属性配置窗口

3. 编码设置

单击图-2中的"输入转换"按钮，进入图-3设置系统编码方式：



图-3：编码设置窗口

4. ASCII 码设置

单击步骤2图中的"ASCII码设置"按钮，进行ASCII参数设置，参见图-4：



图-4：ASCII码设置窗口

附录二：调试案例

1. 第一步 建立数据服务中心(DSC)

假设计划将所使用的数据服务中心(DSC)架设在公司局域网内的某一台计算机(PC1)上，局域网是经过路由器网关代理上网，公司有自己的固定的公网IP地址“220.192.210.6”，如图-5所示：

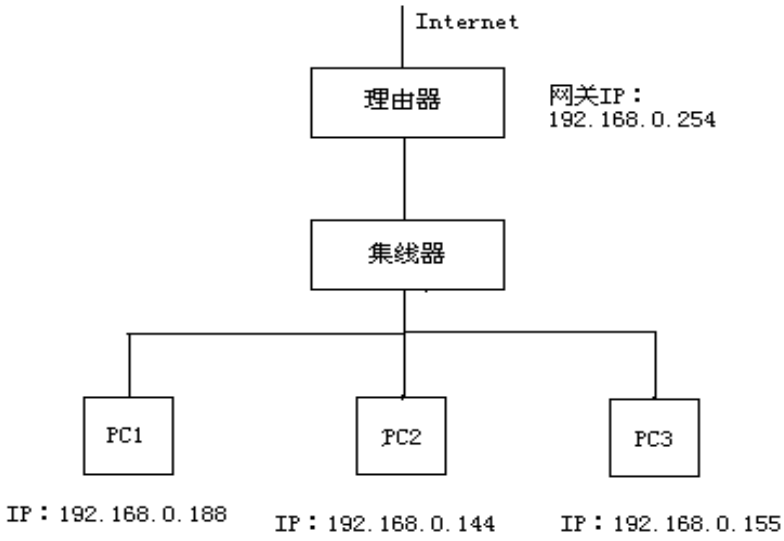

图-5: 网络示意图

首先进入路由器管理界面，进行NAT设置，将DSC数据服务中心的5002端口映射到PC1计算机上，然后在PC1计算机上运行DSC-DEMO软件，将DSC-DEMO软件的服务端口设置为5002，启动服务，数据服务中心建立完成。如图-6所示：



图-6：数据中心设置

2. 第二步 设置DTU参数

参照第三章介绍的方法进行DTU参数配置：

1) 将DTU的身份识别码设置与SIM卡号一致(如：13587654321)并做下记录；

2) DSC IP地址设置为固定的公网的IP地址"220.192.210.6"；

3) DSC通讯端口设置为：5002；设置完成后并保存，在主菜单下看按"D"查看一下参数设置有没有成功。如下图所示：

DTU 配置列表**:**

1. MSC设置列表**:**
---服务代码**: *99***1#**
---PPP用户名**:**
---接入点名称**: CMNET**

2. 终端设置列表**:**
---DTU 身份识别码**: 13912345678**
---本地通讯端口**: 5001**
---在线报告时间间隔**: 40**
---最大传输包长**: 256**
---重连接时间间隔**: 0**
---控制台信息类型**: 1**
---最后包空闲时间间隔**: 600**
---数据包分隔标识**: 0x0A**
---自定义心跳包长度**: 0x00**
---自定义心跳包**(Hex):**

3. DSC设置列表**:**
---DSC IP地址**: 210.21.197.10**
---DSC 域名**:**
---网络检测时间间隔**: 0**
---DSC 通讯端口**: 5002**
---DNS IP 地址**: 202.96.134.133**
---备**DSC IP**地址**: 0.0.0.0**
---备**DSC** 通讯端口**: 5003**

4. 串口设置列表**:**
---波特率 **57600**
---数据位**: 8**
---停止位**: 1**
---校验位**:** 无
---流控**:** 无流控

5. 特殊选项设置列表**:**
---终端类型**: 0**
---呼叫类型**: 2**
---呼叫时间间隔**: 60**
---空闲下线时间间隔**: 0**
---DSC身份识别码**:**
---通讯协议选择**(**透明 **0/DDP**协议 **1): 1**
---网络连接方式**(UDP 0/TCP 1): 0**
---TCP保活时间间隔**:5**
---PPP保活时间间隔**:0**

HDOS>

3. 第三步 DTU与DSC进行通讯

然后重启DTU，DTU将自动与刚设置并保存的DSC IP地址进行连接，观察DTU运行状态信息，如出现下图所示的信息，则表示DTU成功与DSC建立连接，这时DTU与DSC就可以互相通讯了。

```
HDOS>
Hongdian H7000 GPRS DTU Software Suite 3.2.0-C
Copyright (C) 2004-2008 Hongdian Inc.
All Rights Reserved
.
DTU Identity Number: 13587654321
Service Code:*99***1#
PPP Username:
Access Point Name:CMNET
DSC IP Address: 220.192.210.6
DSC IP Port:5002
Checking.....
Searching GPRS network...
Registered, home network.
Signal strength is <31>.
Module initialized.
Connecting with the serial port...
Connect OK.
Dialing...
Dial successfully.
Connecting with DSC...
Connect OK.
Registering DSC...
Register OK.
```

4. 第四步 DTU接入下位机并与DSC进行通讯

假设当前的下位机串口属性为：

- ---波特率为： 9600bps
- ---数据位： 8
- ---停止位： 1
- ---校验位： 无
- ---流控： 无流控

与此相对应，将所使用的DTU串口参数设置与下位机（终端设备）的串口属性一致并保存，将DTU运行信息设置在关闭状态，断电后将DTU与下位机（终端设备）进行物理串口连接；连接完成后给DTU与下位机加电，此时只需要在中心观察DTU上线情况，一旦DTU注册成功后，DSC就可以与下位机（终端设备）进行数据通讯了。

以上是以H7710 GPRS DTU为例，H7710 CDMA DTU与此类似。