Grandview 美视®银幕

安装使用说明书

天花隐藏式投影机电动升降架

适用型号：
GPCK-MA

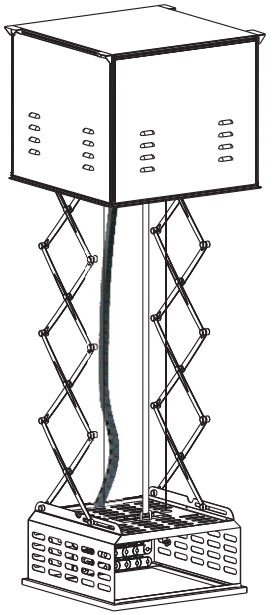

使用前必读：
感谢您购买本产品，在使用前请
确保安装架适合您安装环境，并
详阅本说明书.

安装和使用前注意安全事项

⚠ 警告

此安装使用说明书是为经销店及安装技工所著。

请顾客绝对不要自行安装施工，务必聘请符合资质的专业技术人员进行安装。
并按照安装使用说明书上记载的内容进行施工，如发生事故可能会导致人身伤害。

为了保证安全，本投影机电动升降架最多能承受到 15 KG 的重量。

⚠ 注意

不可以搭载投影机以外的物件

禁止拆卸

请不要拆卸或分解安装架的部件

广州美视晶莹银幕有限公司
广州美视创新科技有限公司
广东省广州市 番禺区化龙镇 国贸大道南43号 领越科技园
售后服务电话：020-84899499

放置场所注意事项

● 请不要放置在阳光直晒、灰尘多、温度高和湿度大的场所，避免在风力较强的环境下使用。

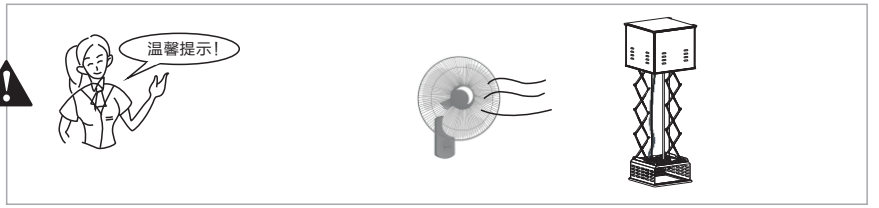

维护注意事项

● 禁止随意拆分升降架或拧松升降架螺丝，如需要修理或校正，请与本公司或销售代理店联络。



疑难解答

美视电动升降架的设计可无故障地使用多年，很多问题的出现是由简单的小事引起的。如发现问题，请查看以下的简单修复清单。如问题持续出现，请联系美视授权经销商或者拨打售后服务电话：020-84899499。

	原因	解决方法
升降架完全安装好，但不能正常使用。	发射器电池正负极装反或电池电力不足	参照说明书检查电池是否装反，如故障未消除更换电池。
	电源线未连接好	参照说明书将电源线连接好并插紧。

三年保修

美视电动升降架产品享受三年的保修服务，保修范围包括在正常使用时出现材料和工艺不良情况下的零件维修更换。如滥用产品，擅自修改拆除产品，则不给予保修。维修期内需要维修的必须预约美视公司或指定服务中心进行维修。

重要安全说明

警告: 为减低火灾或电击风险,请勿将产品暴露在雨水或潮湿的地方。

1. 请在安装和使用前阅读此说明书，以免因安装和使用不当损坏产品。
2. 远离热源，如散热器、暖气、火炉和其它设备(含扩音器)。
3. 只可以连接带有接地线的电源插头。
4. 要求只用供应商提供的配件。
5. 遇到闪电暴雨天气或产品长时间不使用，请拔掉电源线。
6. 请交给专业的服务人员安装和维修。
7. 切勿把产品安装在潮湿或有可能溅水的位置。
8. 只要产品的插头还连接在电源上，本机就未脱离交流电源。
9. 请使用经过认可的电源线（3芯电源线）/设备接口/插头，其接地插头应符合国家适用的安全法规。
10. 请使用符合特定额定值（电压、电流）的电源线（3芯电线）/设备/接口/插头。如果对上述电源线/设备接口/插头的使用有疑问，请垂询专业维修人员。
11. 在安装此设备时，要在固定布线中配置一个易于使用的断电设备，或者将电源插头与电气插座连接，此电气插座必须靠近该设备并且易于使用。在操作设备时如果发生故障，可以切断断电设备的电源以断开设备电源，或者断开电源插头。
12. 安装位置要有足够的机械强度，承重要求为升降架自重的4倍，否则可能会发生意外或造成升降架脱落。

警 告

注意：为减低电击风险，请勿除掉盖子，产品里面没有零件需要用户操作。维修时请交给专业的服务人员维修。

请用户注意产品附件的非绝缘的危险电压，以免引起电击危险。

请用户按照产品附带的说明书进行操作。

清洁

清洁投影机时，请同时清洁本升降架

配件示意图

- M4六角调节匙（1 个）

- M10×100膨胀螺丝(8个)



- 摇控发射器（1个）



- 安装使用说明书（1 份）
- 保修卡（1 份）

可选配件清单

- 壁控开关（1个）



- 多媒体绕线盒（1个）



- 安装横梁(2个)

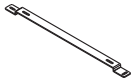

- 装饰板 (1个)

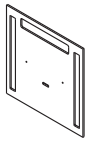

- M10螺杆（4条）

- M10螺母、平垫（各16个）

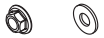

- 吊勾（4个）



注意事项

本产品在安装、使用过程中，请注意按下述内容正确使用本产品。

注意事项

● 请不要用手左右、前后摇晃升降架。

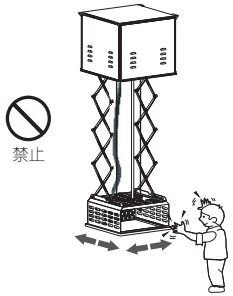

● 请不要用手将升降架托起。

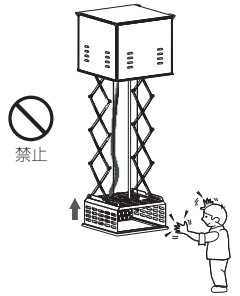

保养方法

● 外壳有污垢时，请用软布轻擦。如果污垢比较严重，请先用水稀释后的中性洗涤剂浸湿软布，再拧干擦拭，最后用干布擦净。清除升降架的灰尘时，请用软毛刷轻轻拂试。

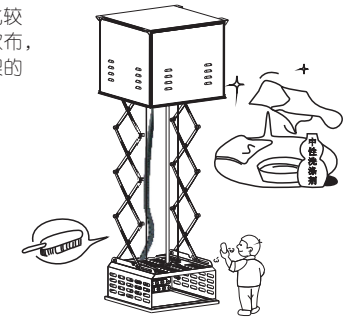

● 传动螺杆应保持干净，加润滑油。

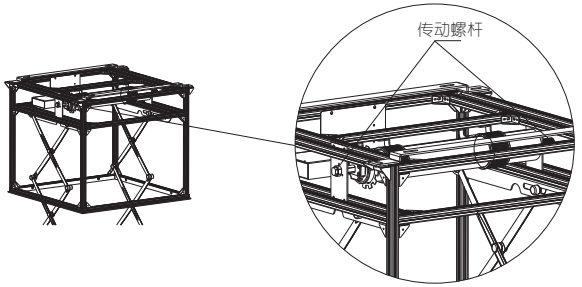

温馨提示：如无特殊情况，建议不要更改厂家默认设置，如需对升降架定位进行调整，可采用以下遥控电子定位。

2. 遥控电子定位

a. 升降架处于负载状态时，您可以根据场地需要，通过遥控发射器设置升降架的上、下限位。
b. 用一根小圆铁或回型针，插入遥控发射器背部升降架电子定位设置键孔，按下升降架电子定位设置键后，红蓝色发光二极管点亮，再按升降架上行键，此时，待升降架上升到合适的位置后，再按下升降架电子定位设置键，红蓝色发光二极管熄灭，升降架停止上升，此位置就是设定升降架升限位置。

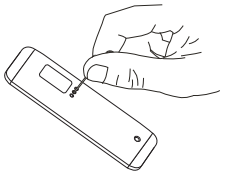

图 17

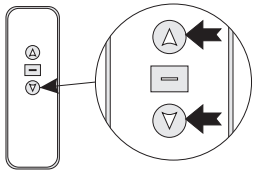

图 18

c. 用一根小圆铁或回型针，再插入遥控发射器背部升降架电子定位设置键孔，按下升降架电子定位设置键后，红蓝色发光二极管点亮，再按升降架下行键，待升降架下降到合适的位置后，再按下升降架电子定位设置键，红蓝色发光二极管熄灭，升降架停止下降，此位置就是设定升降架降限位置。

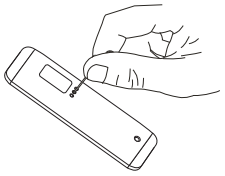

图 19

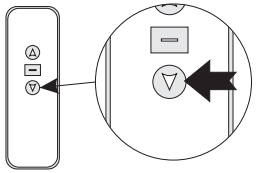

图 20

⚠ 注意：为保证电子定位功能的安全有效性，电子定位升限位置应低于牵引索电机上限位，电子定位降限位置电子定位的设定有效时间是60秒，60秒过后，回到正常使用状态。60秒内没有完成定位设定，须重新设定。作业方式，按下一下定位设定键，LED灯熄灭，再按一次定位设定键，LED灯亮，进入设定状态。

电机定位

为防止电机过热，每次连续收合和展开不要超过4分钟。
如电机过热，需要30分钟左右散热。电机不需要任何润滑剂，电机的上下定位在出厂前已设置好最佳位置。为防止损坏电机，调节定位时建议咨询当地经销商或专业人员。

您可以通过配套的M4调节匙调节此电动升降架上限位和下限位，满足灵活安装的需要。上、下限位的距离不能超越"规格数据表"中相应的"D"值。

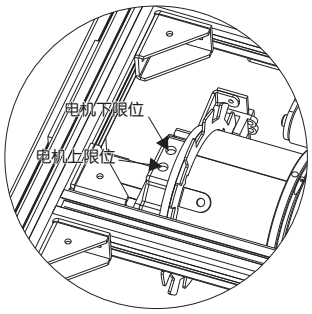

升降架结构图

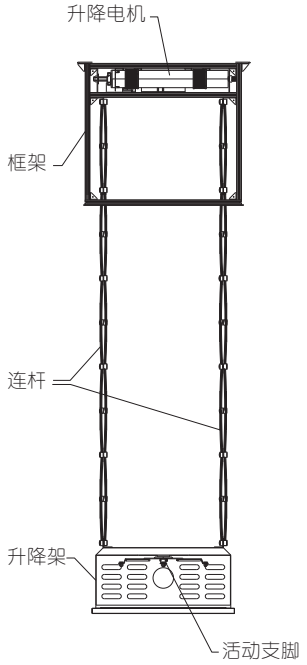

正面图

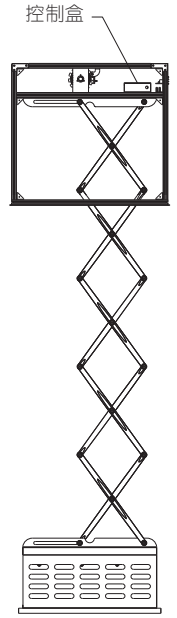

侧面图

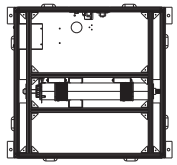

俯视图

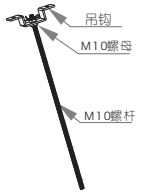

安装架图

规格数据

规格数据表

型　号	尺 寸(单位：mm)							适合投影机最大尺寸(单位：mm)		
	A	B	C	D	E	F	G	W	H	L
GPCK-MA1600	704	670	600	0~1600	586	586	250	490	200	480
GPCK-MA1600L	704	770	600	0~1600	686	586	270	490	210	585
GPCK-MA2700	704	670	685	0~2700	586	586	250	490	200	480
GPCK-MA2700L	704	770	685	0~2700	686	586	270	490	210	585
GPCK-MA4600L	800	765	800	0~4600	686	686	270	590	210	585

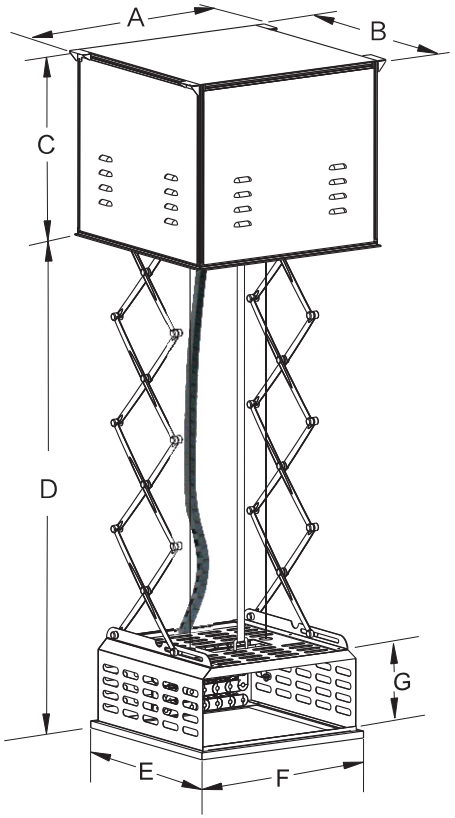

天花开口

天花开口尺寸为，该型号电动投影机升降架的A尺寸-20mm，B尺寸+5mm。

举例：如客户购买的是型号为GPCK-MA1600的电动投影机升降架，则天花开口尺寸为A方向684mm(704-20)，B方向675mm(670+5)。

五. 升降架定位装置功能说明：

本升降架定位有：牵引索电机上、下限位调节定位，遥控电子定位，二种定位方式。

1.牵引索电机上、下限位调节定位

牵引索电机上、下限位在出厂时已进行默认的安全设置，其中上限位置略高于天花板，下限位置为规格数据表中的"D"值。

（电机上、下限位的调节请由专业技术人员或销售人员调整，请勿自行调整。如因调节不当，有可能会对升降架造成损坏或存在一定的安全隐患。）

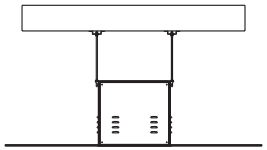

图 13

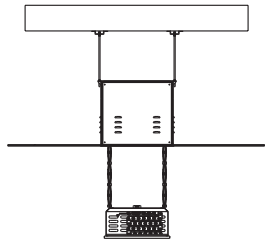

图 14

以下操作只适合专业人员

a.调节牵引索电机上限位时，将内六角调整匙插入孔内，并将遥控器处于学习状态再按牵引索上行键（参照遥控电子定位），顺时针旋转内六角调整匙时，升降架上升（箱体安装位置距离减小）。逆时针旋转时，升降架下降（箱体离安装位置距离增大）。

b.调节牵引索电机下限位时，将内六角调整匙插入孔内，并将遥控器处于学习状态再按牵引索上行键（参照遥控电子定位），顺时针旋转内六角调整匙时，升降架下降（箱体安装位置距离增大）。逆时针旋转时，升降架上升（箱体离安装位置距离减小）。

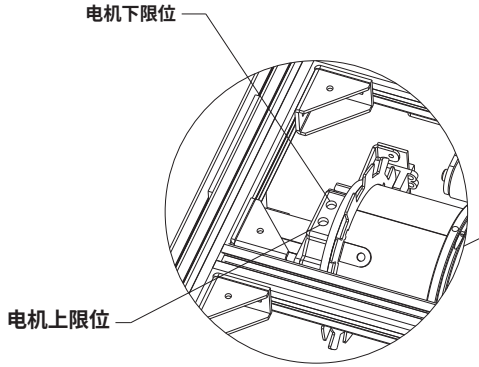

图 15

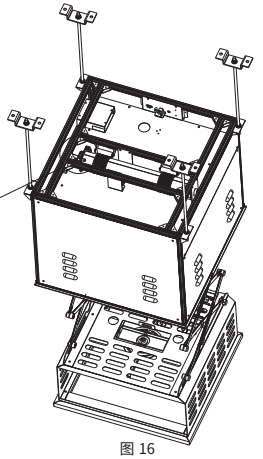

图 16

升降架上升指令： 0xFF 0x10 0x11 0x12 OxC9
升降架停止指令： 0xFF 0x10 0x11 0x12 0xCC
升降架下降指令： 0xFF 0x10 0x11 0x12 OxE9

学习完A升降架，关掉A的电源，用同样的方式学习B升降架，这次地址改为0xAA0xAA 0xAA。输入B升降架的地址操作码就可以操作 升降架

升降架上升指令： 0xFF 0xAA0xAA 0xAA OxC9
升降架停止指令：0xFF0xAA0xAA 0xAA 0xCC
升降架下降指令： 0xFF0xAA0xAA 0xAA OxE9

这个地址码是一次学习，长期有效，直到下一次变更地址码才可以更新。
学习了地址码后，通用指令还是有效的，所以地址码不可以是0xEE 0xEE 0xEE。
附件一
16进制的数字与10进制的对比

16进	1	2	3	4	5	6	7	8	9	A	B	C	D	E	F
10进	1	2	3	4	5	6	7	8	9	10	12	13	14	15	16

四. 遥控器的学习功能说明：

本产品设有发射器和升降架学习配对功能，第一次使用遥控器控制升降架时，先要对遥控进行学习。
(本升降架在出厂时对遥控器已做学习配对)
1.将升降架处于负载状态，接通电源5秒内，用手指同时按住遥控发射器的升降架上进键和停止键5秒后再松开（如图11）。
2.按发射器上的升降架下行键，升降架下降，说明此次学习成功。（如图12）
3.如果学习不成功，按照以上第一、二步骤重新操作一次。

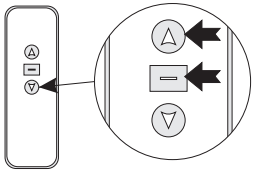

图 11

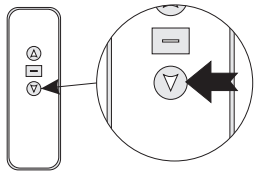

图 12

安装方式说明

该产品适用安装在各种吊顶天花板内，本说明书以格栅天花的安装方法为例，请用户根据不同的安装环境进行安装。本产品应安装在最佳投影的位置，正确的安装会使产品在使用过程中更便捷、更安全。打开包装箱，检查零配件是否齐全，然后取出放在合适的场所按照下面的操作方法进行安装。

＊ 为了升降架的安全与方便，请您将说明书安装部份完整读一遍，根据您的现场实际情况选择您最适合的安装方式！

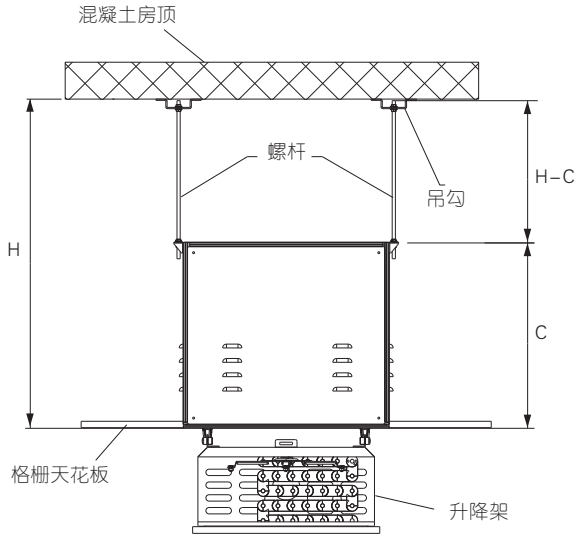

以下为格栅天花板的说明安装步骤：

1.按照用户的投影机参数来选定安装升降架的位置，根据升降架所需安装空间，取下部分天花板(图1)，准确测量混凝土房顶的底面到天花板的底面高度距离H（图2）

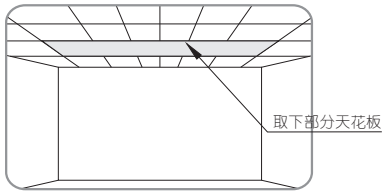

图 1

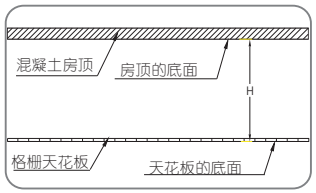

图 2

2.升降架配套了安装架，用其中的吊钩、螺杆(M10)、螺母(M10)组成以下吊架装置， 将螺杆(M10)长度裁至:H- C+60mm，H为上一步骤所测混凝土房顶的底面到天花板的底面高度距离，C为《规格数据表》中框架高度。

（例如：H为1000mm,升降架高度C为600mm，螺杆长度为H- C+60=460mm），如图3所示。

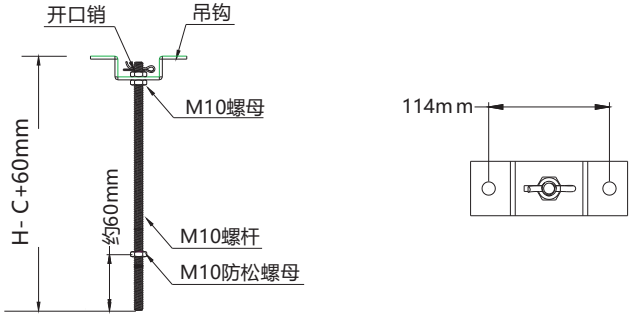

图 3

3.按图4及表格所示根据升降架的型号，确定安装架的安装距离M、N，用膨胀螺丝将各安装架固定在房顶上，如图5所示。

（注：表格中参数如有变动，恕不另行通知，请以产品实际尺寸为准）

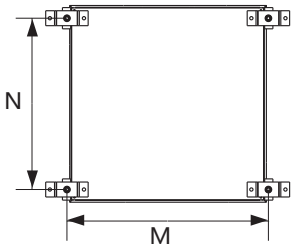

型　号	尺寸 (单位：mm)	
	M	N
GPCK-MA1600	674	573
GPCK-MA1600L	674	673
GPCK-MA2700	674	573
GPCK-MA2700L	625	435
GPCK-MA4600L	770	670

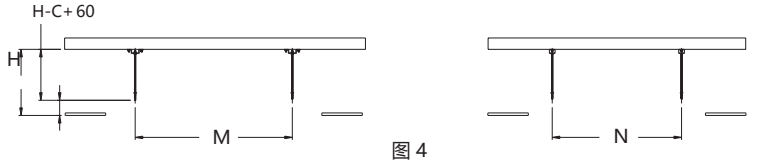

图 4

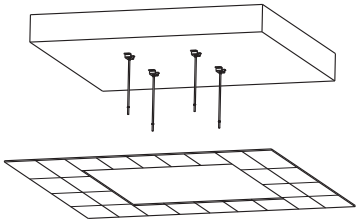

图 5

美视升降架可自定议RS485接口地址码设置方法:

一、RS-485，RS-232接口设置

一个数据串要连续发送2次

学习地址码指令中间的三个字节是用户自定义的地址码。

中控协议格式

1)通讯协议配置:

数据位：8位

启始位：1位

停止位：1位

波特率：2400

通用指令，是固化在芯片里的，不可以改变。

2)升降架上升指令： 0xFF 0xEE 0xEE 0xEE 0xC9

3)升降架停止指令： 0xFF 0xEE 0xEE 0xEE 0xCC

4)升降架下降指令： 0xFF 0xEE 0xEE 0xEE 0xE9

7)学习地址码指令： 0xFF 0xXX 0xXX 0xXX 0xAA

指令组成说明:

0xFF,是一个字节，0x是代表16进制，FF是有效字节，一个指令由5个字节组成。

学习指令0xFF0xXX0xXX0xXX0xAA,

0xFF及0xAA是不可变的，中间的0xXX0xXX0xXX三个字节是可以改变的任意三个字节的16进制数字。代表地址码。

地址码变更后的作业指令

1) 升降架上升指令： 0xFF 0xXX 0xXX 0xXX 0xC9

2)升降架停止指令： 0xFF0xXX 0xXX 0xXX 0xCC

3)升降架下降指令： 0xFF 0xXX 0xXX 0xXX 0xE9

4)学习地址码指令： 0xFF 0xXX 0xXX 0xXX 0xAA

例如：现在设定的学习指令是0xFF 0x10 0x11 0x12 0xAA改变后的相应指令就是

5)升降架上升指令： 0xFF 0x10 0x11 0x12 0xC9

6)升降架停止指令： 0xFF 0x10 0x11 0x12 0xCC

7)升降架下降指令： 0xFF 0x10 0x11 0x12 0xE9

8)学习地址码指令： 0xFF 0x10 0x11 0x12 0xAA

学习指令及操作方法

先给升降架通电，升降架通电的最初10秒是学习状态，在此时发送学习地址指令0xFF 0xXX 0xXX 0xXX 0xAA。学习成功可以正常控制升降架，变更地址码后，就控制不了，因此达到一个端口控制多个升降架的目的。

现在举例说明:

现在有A，B两台升降架，一个RS-485端口，如果要同时控制两台升降架的相同动作，例如升降架向上，就从这个端口发出0xFF 0xEE 0xEE 0xEE 0xDD，如果要分别控制两台升降架的不同动作，例如，A 升降架向下，B 升降架向上，此时就不可以使用通用指令了。这时就要用到地址码进行区分了。

先将A升降架接好连线，接通电源，在刚接通电源的10秒钟，发出学习地址码指令0xFF 0x10 0x11 0x12 0xAA，此时A升降架的地址就是0x10 0x11 0x12。输入A升降架的地址操作码就可以操作升降架

三.中控接口说明

发射器按键功能说明：

1	轻触开关公共线	5	轻触开关升降架回收
2		6	停止
3		7	RS232输入B
4	轻触开关升降架展开	8	RS232输入A

中控协议格式

1)通讯协议配置：数据位：8位、启始位：1位、停止位：1位、波特率：2400

2)升降架上升指令：0xFF 0xEE 0xEE 0xEE **OxC9**

3)升降架停止指令：0xFF 0xEE 0xEE 0xEE 0xCC

4)升降架下降指令：0xFF 0xEE 0xEE 0xEE **OxE9**

232口设置:2400,n,8,1 一个数据串要连续发送2次，每次间隔200毫秒

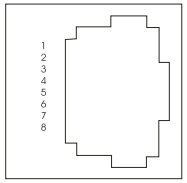

水晶插座

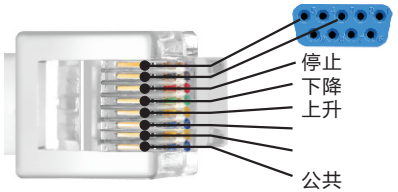

干触点控制图

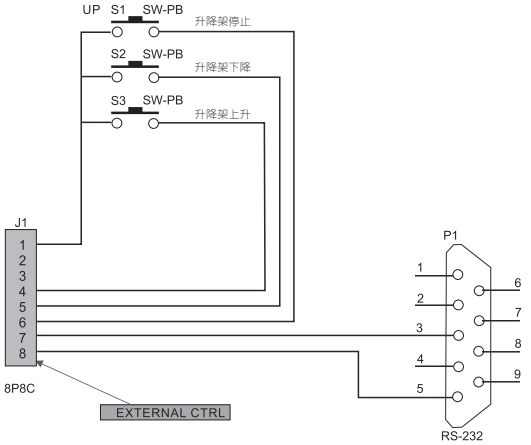

4.如图6所示，安装升降架，并用螺母锁紧。升降架的底边框应该与天花板平齐。

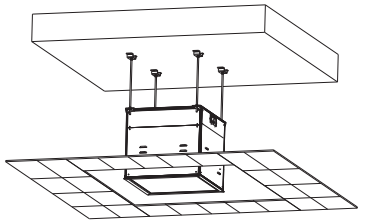

图 6

5.如图7所示，检测升降架在前后及左右方向上的水平。如有倾斜，可通过调节图示中螺母的上下位置，来调整升降架的水平。

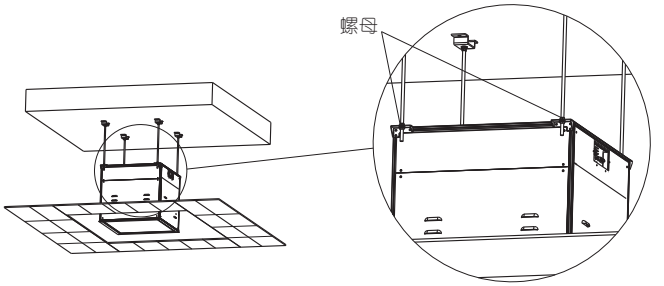

图 7

6.如图8所示，连接好电源线、信号线。(附电路接线图9)

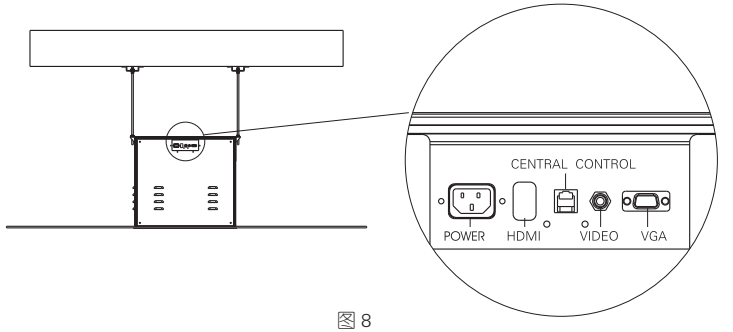

图 8

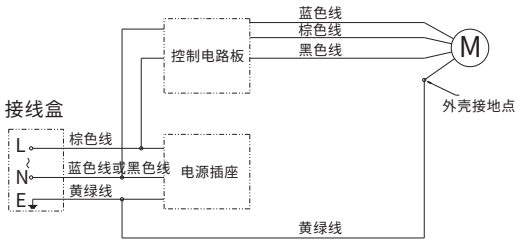

图 9

7.将步骤1取下来的天花板裁切至合适尺寸，将安装完升降架后遗留的空隙完全遮挡住。如图10所示

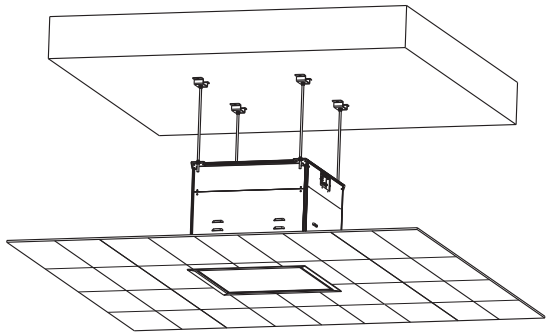

图 10

8.使用遥控电子定位来调节升降架在合拢和展开时的位置，具体的方法请看《遥控电子定位》，调节完成后，应确保展开后，升降架的高度符合投影机的投影需求，且合拢后，升降架的底部与天花装饰板下平面平齐。注意：此项须由专业人员操作！

电气

AC: 230 v 50Hz

170W (0.74A)

产品使用说明

一.发射器按键功能说明

发射器按键功能说明:

1.按升降架上行键，升降架上升。
2.按停止键，升降架停止。
3.按升降架下行键，升降架下降。

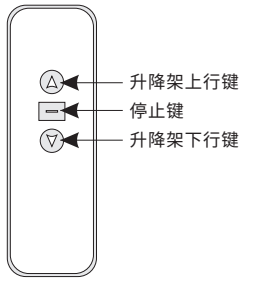

发射器正面

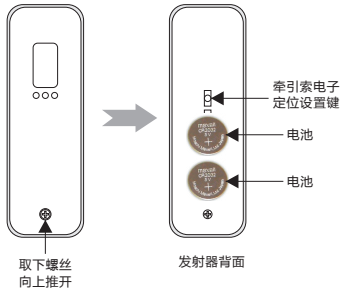

使用发射器的注意事项

1.工作温度：-20°C至±70°C
2.发射器的电池：使用2粒RC2032钮型电池
3.在发射器发出信号较弱时，此时需更换电池

发射器电池的安装

在发射器发出的信号较弱时，请按以下方法更换电池：
1.在遥控器背面，取下螺丝，按箭头方向推开电池盒盖
2.按图所示标明的正负及方向，装入电池
3.关上电池盒盖，上好螺丝

注意事项

如未按正确的正负极方向装入电池，发射器将无法使用，此时可将电池取出，再按图示标明的正负极方向装入即可。

二.壁按开关功能说明

壁控开关使用请参照开关上的标示及符号

