PT Manual de instruções

USER MANUAL

Forno

ZOB25602XK

ZANUSSI

Índice

Informações de segurança 2
Instruções de segurança 3
Descrição do produto 6
Antes da primeira utilização 6
Utilização diária 7
Funções de relógio 8
Utilizar os acessórios 9
Funções adicionais 10
Sugestões e dicas 10
Manutenção e limpeza 17
Resolução de problemas 19
Instalação 20
Eficiência energética 21

Sujeito a alterações sem aviso prévio.

⚠ Informações de segurança

Leia atentamente as instruções fornecidas antes de instalar e utilizar o aparelho. O fabricante não é responsável por quaisquer ferimentos ou danos resultantes de instalação ou utilização incorrectas. Guarde sempre as instruções em local seguro e acessível para consultar no futuro.

Segurança para crianças e pessoas vulneráveis

- Este aparelho pode ser utilizado por crianças de 8 ou mais anos de idade e por pessoas com capacidades físicas, sensoriais ou mentais reduzidas ou com pouca experiência e conhecimento se tiverem recebido supervisão ou instruções relativas à utilização do aparelho de forma segura e compreenderem os perigos envolvidos.
- Não permita que as crianças brinquem com o aparelho.
- Mantenha todos os materiais de embalagem fora do alcance das crianças e elimine-os de forma apropriada.
- Mantenha as crianças e os animais domésticos afastados do aparelho quando este estiver a funcionar ou a arrefecer. As partes acessíveis ficam quentes.
- Se o aparelho tiver um dispositivo de segurança para crianças, recomendamos que o active.
- A limpeza e a manutenção básica do aparelho não devem ser efectuadas por crianças sem supervisão.
- É necessário manter sempre as crianças de 3 anos de idade ou menos afastadas deste aparelho quando ele estiver a funcionar.

Segurança geral

- Apenas uma pessoa qualificada pode instalar este aparelho e substituir o cabo.
- AVISO: O aparelho e as partes acessíveis ficam quentes durante a utilização. Deve ter cuidado para evitar tocar nas resistências de aquecimento. É necessário manter as crianças com menos de 8 anos de idade afastadas ou constantemente vigiadas.
- Utilize sempre pegas para retirar e colocar acessórios ou recipientes de ir ao forno.
- Desligue a alimentação eléctrica antes de qualquer manutenção.
- Certifique-se de que o aparelho está desligado antes de substituir a lâmpada, para evitar a possibilidade de choque eléctrico.
- Não utilize uma máquina de limpar a vapor para limpar o aparelho.
- Não utilize agentes de limpeza abrasivos ou raspadores metálicos afiados para limpar a porta de vidro, porque podem riscar a superfície e causar a quebra do vidro.
- Se o cabo de alimentação eléctrica estiver danificado, deve ser substituído pelo fabricante, por um Centro de Assistência Técnica Autorizado ou por uma pessoa igualmente qualificada, para evitar perigos eléctricos.
- Para remover os apoios para prateleiras, puxe primeiro a parte da frente e depois a parte de trás do apoio para prateleiras para fora da parede lateral. Instale os apoios para prateleiras na sequência inversa.

Instruções de segurança

Instalação

AVISO!
A instalação deste aparelho só deve ser efectuada por uma pessoa qualificada.

- Remova toda a embalagem.
- Não instale nem utilize o aparelho se ele estiver danificado.
- Siga as instruções de instalação fornecidas com o aparelho.
- Tenha sempre cuidado quando deslocar o aparelho porque ele é pesado. Utilize sempre luvas e calçado de protecção.
- Não puxe o aparelho pela pega.
- Respeite as distâncias mínimas relativamente a outros aparelhos e móveis de cozinha.

- Certifique-se de que as estruturas que ficarem ao lado e por cima do aparelho são seguras.
- As partes laterais do aparelho devem ficar ao lado de aparelhos ou móveis de cozinha que tenham a mesma altura.
- O aparelho está equipado com um sistema de arrefecimento eléctrico. É necessário que tenha alimentação eléctrica.

Ligação eléctrica

AVISO!
Risco de incêndio e choque eléctrico.

- Todas as ligações eléctricas devem ser efectuadas por um electricista qualificado.
- O aparelho tem de ficar ligado à terra.
- Certifique-se de que a informação sobre a ligação eléctrica existente na placa de características está em conformidade com a alimentação eléctrica. Se não estiver, contacte um electricista.
- Utilize sempre uma tomada bem instalada e à prova de choques eléctricos.
- Não utilize adaptadores de tomadas duplas ou triplas, nem cabos de extensão.
- Certifique-se de que não danifica a ficha e o cabo de alimentação eléctrica. Se for necessário substituir o cabo de alimentação, esta operação deve ser efectuada pelo nosso Centro de Assistência Técnica.
- Não permita que algum cabo eléctrico toque na porta do aparelho ou se aproxime dela, especialmente quando a porta estiver quente.
- As protecções contra choques eléctricos das peças isoladas e não isoladas devem estar fixas de modo a não poderem ser retiradas sem ferramentas.
- Ligue a ficha à tomada eléctrica apenas no final da instalação. Certifique-se de que a ficha fica acessível após a instalação.
- Se a tomada eléctrica estiver solta, não ligue a ficha.
- Não puxe o cabo de alimentação para desligar o aparelho. Puxe sempre a ficha de alimentação.
- Utilize apenas dispositivos de isolamento correctos: disjuntores de protecção, fusíveis (os fusíveis de rosca devem ser retirados do suporte), diferenciais e contactores.
- A instalação eléctrica deve possuir um dispositivo de isolamento que lhe permita desligar o aparelho da corrente eléctrica em todos os pólos. O dispositivo de isolamento deve ter uma abertura de contacto com uma largura mínima de 3 mm.
- Este aparelho está em conformidade com as Directivas da C.E.E.

Utilização

AVISO!
Risco de ferimentos, queimaduras, choque eléctrico e explosão.

- Este aparelho destina-se apenas a uso doméstico.
- Não altere as especificações deste aparelho.
- Certifique-se de que as aberturas de ventilação não ficam obstruídas.
- Não deixe o aparelho a funcionar sem vigilância.
- Desactive o aparelho após cada utilização.
- Tenha cuidado sempre que abrir a porta do aparelho quando ele estiver a funcionar. Pode sair ar muito quente.
- Não utilize o aparelho com as mãos húmidas ou se ele estiver em contacto com água.
- Não exerça pressão sobre a porta se ela estiver aberta.
- Não utilize o aparelho como superfície de trabalho ou armazenamento.
- Abra a porta do aparelho com cuidado. A utilização de ingredientes com álcool pode provocar uma mistura de álcool e ar.
- Evite que faíscas ou chamas entrem em contacto com o aparelho quando abrir a porta.
- Não coloque produtos inflamáveis, ou objectos molhados com produtos inflamáveis, no interior, perto ou em cima do aparelho.

AVISO!
Risco de danos no aparelho.

- Para evitar danos ou descoloração do esmalte:
  - Não coloque recipientes de ir ao forno ou outros objectos directamente sobre o fundo da cavidade do aparelho.
  - Não coloque folha de alumínio directamente sobre o fundo da cavidade do aparelho.
  - Não verta água directamente sobre o aparelho quando ele estiver quente.
  - Não coloque pratos ou alimentos húmidos no aparelho após acabar de cozinhar.

  - Tenha cuidado quando remover ou instalar os acessórios.
- A eventual descoloração do esmalte não afecta o desempenho do aparelho.
- Utilize um tabuleiro para grelhar quando cozer bolos muito húmidos. Caso contrário, os sucos da fruta podem provocar manchas permanentes.
- Este aparelho serve apenas para cozinhar. Não pode ser usado para outras funções como, por exemplo, aquecimento de divisões.
- Cozinhe sempre com a porta do forno fechada.
- Se o aparelho ficar instalado atrás de uma porta de armário, nunca feche a porta com o aparelho em funcionamento. Se a porta ficar fechada, poderá ocorrer acumulação de calor e humidade que podem danificar o aparelho, o móvel e o piso. Não feche a porta do armário enquanto o aparelho não tiver arrefecido totalmente após uma utilização.

Manutenção e limpeza

AVISO!
Risco de ferimentos, incêndio e danos no aparelho.

- Antes de qualquer acção de manutenção, desactive o aparelho e desligue a ficha da tomada eléctrica.
- Certifique-se de que o aparelho está frio. Existe o risco de quebra dos painéis de vidro.
- Substitua imediatamente os painéis de vidro se estiverem danificados. Contacte um Centro de Assistência Técnica Autorizado.
- Tenha cuidado quando retirar a porta do aparelho. A porta é pesada!
- Limpe o aparelho com regularidade para evitar que o material da superfície se deteriore.
- Limpe o aparelho com um pano macio e húmido. Utilize apenas detergentes neutros. Não utilize quaisquer produtos abrasivos, esfregões, solventes ou objectos metálicos.
- Se utilizar um spray para forno, siga as instruções de segurança da embalagem.
- Não limpe o esmalte catalítico (se aplicável) com nenhum tipo de detergente.

Luz interior

- A luz normal ou de halogénio utilizada neste aparelho destina-se apenas a aparelhos domésticos. Não a utilize para iluminação em casa.

AVISO!
Risco de choque eléctrico.

- Antes de substituir a lâmpada, desligue o aparelho da corrente eléctrica.
- Utilize apenas lâmpadas com as mesmas especificações.

Eliminação

AVISO!
Risco de ferimentos ou asfixia.

- Desligue o aparelho da alimentação eléctrica.
- Corte o cabo de alimentação eléctrica do aparelho e elimine-o.
- Remova o trinco da porta para evitar que crianças ou animais de estimação fiquem presos no aparelho.

Assistência Técnica

- Contacte um Centro de Assistência Técnica Autorizado se for necessário reparar o aparelho.
- Utilize apenas peças de substituição originais.

Descrição do produto

Descrição geral

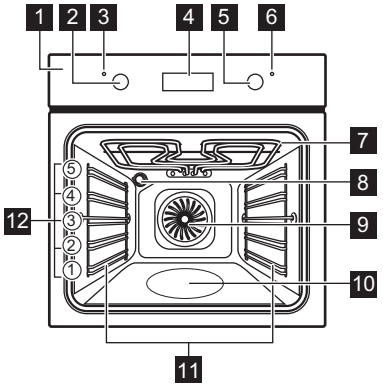

1 Painel de comandos
2 Botão das funções do forno
3 Lâmpada/símbolo de funcionamento
4 Programador electrónico
5 Botão da temperatura
6 Símbolo / indicador de temperatura
7 Resistência
8 Lâmpada
9 Ventoinha
10 Recipiente da limpeza com água
11 Apoio para prateleiras, amovível
12 Posições de prateleira

Acessórios

- **Prateleira em grelha**
  Para recipiente de ir ao forno, forma de bolo, assados.
- **Tabuleiro de alumínio**
  Para bolos e biscoitos.
- **Tabuleiro para grelhar / assar**
  Para cozer e assar ou como tabuleiro para recolher gordura.

Antes da primeira utilização

AVISO!
Consulte os capítulos relativos à segurança.

Para acertar a hora do dia, consulte o capítulo “Funções de relógio”.

Limpeza inicial

Remova todos os acessórios e apoios para prateleiras amovíveis do aparelho.

Consulte o capítulo “Manutenção e limpeza”.

Limpe o aparelho e os acessórios antes da primeira utilização.
Coloque os acessórios e os apoios para prateleiras amovíveis nas respectivas posições originais.

Pré-aquecimento

Pré-aqueça o aparelho vazio para queimar a gordura restante.

1. Seleccione a função e a temperatura máxima.
2. Deixe o aparelho funcionar durante 1 hora.
3. Seleccione a função e seleccione a temperatura máxima.
4. Deixe o aparelho funcionar durante 15 minutos.

Os acessórios podem ficar mais quentes do que o habitual. O aparelho pode emitir algum odor e fumo. Isso é normal. Certifique-se de que a circulação de ar na divisão é suficiente.

AVISO!
Consulte os capítulos relativos à segurança.

Botões retrácteis

Para utilizar o aparelho, prima o botão de comando. O botão de comando sai.

Activar e desactivar o aparelho

Os indicadores, os símbolos dos botões e as luzes do seu aparelho dependem do modelo:

- A lâmpada acende quando o aparelho está a funcionar.
- O símbolo indica se o botão controla as funções do forno ou a temperatura.
- O indicador acende quando o forno está a aquecer.

1. Rode o botão das funções do forno para seleccionar uma função do forno.
2. Rode o botão da temperatura para seleccionar uma temperatura.
3. Para desactivar o aparelho, rode o botão das funções do forno e o botão da temperatura para a posição de desligado (off).

Funções do forno

Função do forno		Aplicação
0	Posição Off (desligado)	O aparelho está desligado.
	Calor superior/inferior / Limpeza com água	Para cozer e assar pratos numa posição de prateleira. Para mais informação sobre a Limpeza com Água, consulte o capítulo “Manutenção e limpeza”.
	Ventilado	Para assar ou assar e cozer alimentos em mais do que uma posição de prateleira com a mesma temperatura de cozedura, sem transferência de sabores.
	Grelhador	Para grelhar alimentos planos e tostar pão.
	Grelhador Rápido	Para grelhar alimentos planos em grandes quantidades e para tostar pão.
	Pizza	Para cozer alimentos numa posição de prateleira com um alourado mais intenso e uma base estaladiça. Defina a temperatura 20 - 40 °C abaixo da que utiliza com o Calor Superior/Inferior.
	Aquecimento Inferior	Para cozer bolos com bases estaladiças e conservar alimentos.

Visor

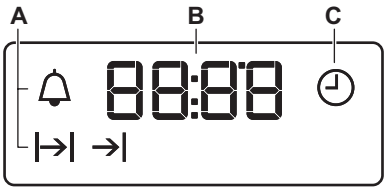

A. Indicadores de funções
B. Indicador das horas
C. Indicador de função

Botões

Botão	Função	Descrição
—	MENOS	Para definir o tempo.
⏲	RELÓGIO	Para seleccionar uma função de relógio.
+	MAIS	Para definir o tempo.

Funções de relógio

Tabela das funções de relógio

Função de relógio		Aplicação
🕘	HORA DO DIA	Para definir, alterar ou verificar a hora do dia.
|→|	DURAÇÃO	Para definir o tempo de funcionamento do aparelho.
→|	FIM	Para definir a hora a que o aparelho é desactivado.
|→|→|	INÍCIO DIFERIDO	Para combinar as funções DURAÇÃO e FIM.
🔔	CONTA-MINUTOS	Para definir uma contagem decrescente. Esta função não afecta o funcionamento do aparelho.

Definir e alterar a hora

É necessário acertar a hora antes de colocar o forno em funcionamento.

Quando ligar o aparelho à alimentação eléctrica pela primeira vez, após uma falha de corrente ou se o temporizador não estiver configurado, 🕘 fica intermitente.

Prima + ou — para acertar a hora.
Após cerca de cinco segundos, o indicador deixa de piscar e o visor indica a hora do dia que definir.

Para acertar a hora do dia, prima ⏲ várias vezes até que 🕘 fique intermitente.

Definir a DURAÇÃO

1. Seleccione uma função do forno e uma temperatura.
2. Prima ⏲ várias vezes até que |→| fique intermitente.
3. Prima + ou — para definir o tempo da DURAÇÃO.

O visor apresenta |→|.

4. Quando o tempo terminar, |→| fica intermitente e é emitido um sinal sonoro. O aparelho desactiva-se automaticamente.
5. Prima qualquer botão para desligar o sinal sonoro.
6. Rode o botão das funções do forno e o botão da temperatura para a posição de desligado (off).

Definir o FIM

1. Seleccione uma função do forno e uma temperatura.
2. Prima ⏲ várias vezes até que →| fique intermitente.
3. Prima + ou − para definir a hora.

O visor apresenta →|.

4. Quando o tempo terminar, →| fica intermitente e é emitido um sinal sonoro. Prima qualquer botão para parar o sinal.
5. Rode o botão das funções do forno e o botão da temperatura para a posição de desligado (off).
6. O aparelho desactiva-se automaticamente.

Definir o INÍCIO DIFERIDO

1. Seleccione uma função do forno e uma temperatura.
2. Prima ⏲ várias vezes até que |→| fique intermitente.
3. Prima + ou − para definir o tempo da DURAÇÃO.
4. Prima ⏲.
5. Prima + ou − para definir a hora de FIM.
6. Prima ⏲ para confirmar.

O aparelho liga-se automaticamente mais tarde, funciona durante o tempo da DURAÇÃO e desliga-se à hora de FIM definida. À hora definida, é emitido um sinal sonoro.

7. Rode o botão das funções do forno e o botão da temperatura para a posição de desligado (off).
8. O aparelho desactiva-se automaticamente.

Regular o CONTA-MINUTOS

1. Prima ⏲ várias vezes até que 🔔 fique intermitente.
2. Prima + ou − para definir o tempo necessário.

O Conta-Minutos inicia automaticamente após 5 segundos.

3. Quando o tempo definido terminar, é emitido um sinal sonoro. Prima qualquer botão para desligar o sinal sonoro.
4. Rode o botão das funções do forno para a posição de desligado (off).

Cancelar as funções de relógio

1. Prima ⏲ várias vezes até que o indicador da função pretendida fique intermitente.
2. Mantenha premido −.

A função de relógio apaga-se após alguns segundos.

Utilizar os acessórios

AVISO!
Consulte os capítulos relativos à segurança.

Introduzir os acessórios

Prateleira em grelha:

Introduza a prateleira entre as barras-guia dos apoios para prateleiras e certifique-se de que os pés de apoio ficam para baixo.

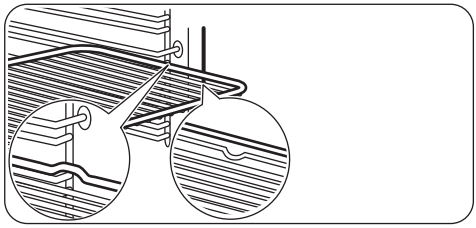

Tabuleiro para grelhar:

Introduza o tabuleiro para grelhar entre as barras-guia dos apoios para prateleiras.

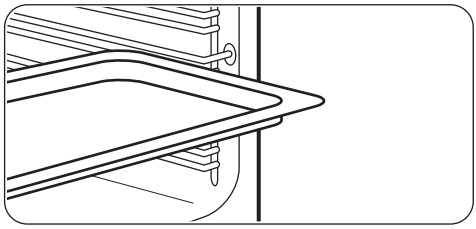

Prateleira em grelha e tabuleiro para grelhar em conjunto:

Introduza o tabuleiro para grelhar entre as barras-guia dos apoios para prateleiras e a prateleira em grelha sobre as barras directamente acima, certificando-se de que os pés de apoio ficam virados para baixo.

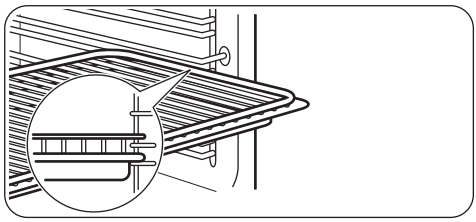

Um pequeno entalhe na parte inferior aumenta a segurança. Estes entalhes são também dispositivos anti-inclinação. A armação elevada à volta da prateleira impede que os recipientes deslizem para fora da prateleira.

Funções adicionais

Ventoinha de arrefecimento

Quando o aparelho é colocado em funcionamento, a ventoinha de arrefecimento é activada automaticamente para manter as superfícies do aparelho frias. Se desactivar o aparelho, a ventoinha de arrefecimento continua a funcionar até o aparelho arrefecer.

Termóstato de segurança

Se o aparelho for utilizado incorrectamente ou tiver alguma anomalia, pode ocorrer um sobreaquecimento perigoso. Para evitar isso, o forno possui um termóstato de segurança que corta a alimentação eléctrica. O forno volta a activar-se automaticamente quando a temperatura baixar.

Sugestões e dicas

AVISO!
Consulte os capítulos relativos à segurança.

A temperatura e os tempos de cozedura indicados nas tabelas são apenas valores de referência. Dependem das receitas, da qualidade e da quantidade dos ingredientes utilizados.

Informações gerais

- O aparelho possui cinco posições de prateleira. Conte as posições de prateleira a partir do fundo do aparelho.
- O aparelho possui um sistema especial que faz circular o ar e renova constantemente o vapor. Este sistema permite cozinhar num ambiente a vapor e manter os alimentos macios por dentro e estaladiços por fora. Diminui o tempo de cozedura e o consumo de energia para valores mínimos.
- Pode ocorrer condensação de humidade no aparelho ou nos painéis de vidro da porta. Isso é normal. Afaste-se sempre do aparelho quando abrir a porta com o forno ligado. Para diminuir a condensação, ligue o aparelho pelo menos 10 minutos antes de começar a cozinhar.
- Limpe a humidade após cada utilização do aparelho.
- Não coloque objectos directamente na parte inferior do aparelho e não cubra os componentes com folha de alumínio para cozinhar. Isso pode alterar os resultados da cozedura e danificar o revestimento de esmalte.

Cozer bolos

- Não abra a porta do forno até ter decorrido 3/4 do tempo de cozedura.
- Se utilizar dois tabuleiros para assar em simultâneo, mantenha um nível vazio entre os mesmos.

Cozinhar carne e peixe

- Utilize um tabuleiro para grelhar quando cozinhar alimentos muito gordurosos, para evitar que o forno fique com manchas que podem ser permanentes.
- Deixe a carne repousar cerca de 15 minutos antes de a cortar, para não perder os sucos.
- Para evitar demasiado fumo no forno quando assar, coloque um pouco de água no tabuleiro para grelhar. Para evitar a condensação de fumo, acrescente água sempre que ele secar.

Tempos de cozedura

Os tempos de cozedura dependem do tipo de alimento, da consistência e do volume.

No início, monitorize o desempenho quando cozinhar. Quando utilizar este aparelho, procure as melhores regulações (grau de cozedura, tempo de cozedura, etc.) para os seus recipientes e para as suas receitas e quantidades.

Tabela para cozer e assar

Bolos

Alimento	Aquecimento inferior/ superior		Cozedura ventilada		Tempo (min.)	Comentários
	Temperatura (°C)	Posição de prateleira	Temperatura (°C)	Posição de prateleira		
Receitas batidas	170	2	160	3	45 - 60	Em forma de bolo
Massa amanteigada	170	2	160	3	20 - 30	Em forma de bolo
Cheesecake buttermilk	170	1	160	1	70 - 80	Em forma de bolo de 26 cm ou prateleira em grelha
Bolo de maçã (tarte de maçã)[1)]	170	2	160	2 (esquerda e direita)	80 - 100	Em duas formas de bolo de 20 cm ou numa prateleira em grelha
Strudel	175	3	150	2	60 - 80	Em tabuleiro para assar
Tarte de compota	170	2	165	2 (esquerda e direita)	30 - 40	Em forma de bolo de 26 cm

Alimento	Aquecimento inferior/ superior		Cozedura ventilada		Tempo (min.)	Comentá-rios
	Tempera-tura (°C)	Posição de prate-leira	Tempera-tura (°C)	Posição de prate-leira		
Pão de ló	170	2	160	2	50 - 60	Em forma de bolo de 26 cm
Bolo de Na-tal / Bolo de fruta rico[1)]	160	2	150	2	90 - 120	Em forma de bolo de 20 cm
Bolo de ameixa[1)]	175	1	160	2	50 - 60	Em forma de pão
Bolos pe-quenos - um nível	170	3	140 - 150	3	20 - 30	Em tabuleiro para assar
Bolos pe-quenos - dois níveis	-	-	140 - 150	2 e 4	25 - 35	Em tabuleiro para assar
Biscoitos / Pastelaria em tiras - um nível	140	3	140 - 150	3	30 - 35	Em tabuleiro para assar
Biscoitos / Pastelaria em tiras - dois níveis	-	-	140 - 150	2 e 4	35 - 40	Em tabuleiro para assar
Merengues	120	3	120	3	80 - 100	Em tabuleiro para assar
Pães de leite [1)]	190	3	180	3	15 - 20	Em tabuleiro para assar
Éclairs	190	3	170	3	25 - 35	Em tabuleiro para assar
Tartes planas	180	2	170	2	45 - 70	Em forma de bolo de 20 cm
Bolo de fruta rico	160	1	150	2	110 - 120	Em forma de bolo de 24 cm

Alimento	Aquecimento inferior/ superior		Cozedura ventilada		Tempo (min.)	Comentários
	Temperatura (°C)	Posição de prateleira	Temperatura (°C)	Posição de prateleira		
Bolo de duas camadas[1)]	170	1	160	1	50 - 60	Em forma de bolo de 20 cm

1) Pré-aqueça o forno durante 10 minutos.

Pão e Pizza

Alimento	Aquecimento inferior/ superior		Cozedura ventilada		Tempo (min.)	Comentários
	Temperatura (°C)	Posição de prateleira	Temperatura (°C)	Posição de prateleira		
Pão branco[1)]	190	1	190	1	60 - 70	1 - 2 peças, 500 g cada peça
Pão de centeio	190	1	180	1	30 - 45	Em forma de pão
Pizza[1)]	230 - 250	1	230 - 250	1	10 - 20	Em tabuleiro para assar ou tabuleiro para grelhar
Scones[1)]	200	3	190	3	10 - 20	Em tabuleiro para assar

1) Pré-aqueça o forno durante 10 minutos.

Flans

Alimento	Aquecimento inferior/ superior		Cozedura ventilada		Tempo (min.)	Comentários
	Temperatura (°C)	Posição de prateleira	Temperatura (°C)	Posição de prateleira		
Flan de massa	200	2	180	2	40 - 50	Em forma
Flan de vegetais	200	2	175	2	45 - 60	Em forma
Quiches[1)]	180	1	180	1	50 - 60	Em forma

Alimento	Aquecimento inferior/ superior		Cozedura ventilada		Tempo (min.)	Comentários
	Temperatura (°C)	Posição de prateleira	Temperatura (°C)	Posição de prateleira		
Lasanha[1)]	180 - 190	2	180 - 190	2	25 - 40	Em forma
Canelones[1)]	180 - 190	2	180 - 190	2	25 - 40	Em forma

1) Pré-aqueça o forno durante 10 minutos.

Carne

Alimento	Aquecimento inferior/ superior		Cozedura ventilada		Tempo (min.)	Comentários
	Temperatura (°C)	Posição de prateleira	Temperatura (°C)	Posição de prateleira		
Carne de vaca	200	2	190	2	50 - 70	Numa prateleira em grelha
Porco	180	2	180	2	90 - 120	Numa prateleira em grelha
Vitela	190	2	175	2	90 - 120	Numa prateleira em grelha
Carne assada, mal passada	210	2	200	2	50 - 60	Numa prateleira em grelha
Carne assada, média	210	2	200	2	60 - 70	Numa prateleira em grelha
Carne assada, bem passada	210	2	200	2	70 - 75	Numa prateleira em grelha
Pá de porco	180	2	170	2	120 - 150	Com courato
Lombo de porco	180	2	160	2	100 - 120	Duas peças
Borrego	190	2	175	2	110 - 130	Perna
Frango	220	2	200	2	70 - 85	Inteiro

Alimento	Aquecimento inferior/ superior		Cozedura ventilada		Tempo (min.)	Comentários
	Temperatura (°C)	Posição de prateleira	Temperatura (°C)	Posição de prateleira		
Peru	180	2	160	2	210 - 240	Inteiro
Pato	175	2	220	2	120 - 150	Inteiro
Ganso	175	2	160	1	150 - 200	Inteiro
Coelho	190	2	175	2	60 - 80	Em pedaços
Lebre	190	2	175	2	150 - 200	Em pedaços
Faisão	190	2	175	2	90 - 120	Inteiro

Peixe

Alimento	Aquecimento inferior/ superior		Cozedura ventilada		Tempo (min.)	Comentários
	Temperatura (°C)	Posição de prateleira	Temperatura (°C)	Posição de prateleira		
Truta / Dourada	190	2	175	2	40 - 55	3 - 4 peixes
Atum / Salmão	190	2	175	2	35 - 60	4 - 6 filetes

Grelhador

Pré-aqueça o forno vazio durante 3 minutos antes de cozinhar.

Alimento	Quantidade		Temperatura (°C)	Tempo (min.)		Posição de prateleira
	Peças	(g)		1.° lado	2.° lado	
Bifes do lombo	4	800	máx.	12 - 15	12 - 14	4
Bifes de vaca	4	600	máx.	10 - 12	6 - 8	4
Salsichas	8	-	máx.	12 - 15	10 - 12	4
Costeletas de porco	4	600	máx.	12 - 16	12 - 14	4

Alimento	Quantidade		Temperatura (°C)	Tempo (min.)		Posição de prateleira
	Peças	(g)		1.° lado	2.° lado	
Frango (cortado em 2)	2	1000	máx.	30 - 35	25 - 30	4
Espetadas	4	-	máx.	10 - 15	10 - 12	4
Peito de frango	4	400	máx.	12 - 15	12 - 14	4
Hambúrguer	6	600	máx.	20 - 30	-	4
Filete de peixe	4	400	máx.	12 - 14	10 - 12	4
Sandes tostadas	4 - 6	-	máx.	5 - 7	-	4
Tosta	4 - 6	-	máx.	2 - 4	2 - 3	4

Secar - Cozedura ventilada

- Cubra os tabuleiros com papel impermeável à gordura ou papel vegetal.
- Para obter o melhor resultado, desligue o forno a meio do tempo de secagem, abra a porta e deixe arrefecer durante uma noite para acabar de secar.

Legumes

Alimento	Temperatura (°C)	Tempo (h)	Posição de prateleira	
			1 posição	2 posições
Feijões	60 - 70	6 - 8	3	1 / 4
Pimentos	60 - 70	5 - 6	3	1 / 4
Legumes para sopa	60 - 70	5 - 6	3	1 / 4
Cogumelos	50 - 60	6 - 8	3	1 / 4
Ervas aromáticas	40 - 50	2 - 3	3	1 / 4

Fruta

Alimento	Temperatura (°C)	Tempo (h)	Posição de prateleira	
			1 posição	2 posições
Ameixas	60 - 70	8 - 10	3	1 / 4
Alperces	60 - 70	8 - 10	3	1 / 4

Alimento	Temperatura (°C)	Tempo (h)	Posição de prateleira	
			1 posição	2 posições
Fatias de maçã	60 - 70	6 - 8	3	1 / 4
Pêras	60 - 70	6 - 9	3	1 / 4

Manutenção e limpeza

AVISO!
Consulte os capítulos relativos à segurança.

Notas sobre a limpeza

- Limpe a parte da frente do aparelho com um pano macio, água quente e um agente de limpeza.
- Para limpar as superfícies de metal, utilize um produto de limpeza próprio.
- Limpe o interior do aparelho após cada utilização. A acumulação de gordura ou outros resíduos de alimentos pode resultar num incêndio. O risco é superior no tabuleiro para grelhados.
- Limpe a sujidade persistente com um produto de limpeza especial para forno.
- Limpe todos os acessórios do forno após cada utilização e deixe-os secar. Utilize um pano macio com água quente e um agente de limpeza.
- Se tiver acessórios anti-aderentes, não os limpe com agentes de limpeza agressivos ou objectos afiados, nem na máquina de lavar loiça. Pode danificar o revestimento anti-aderente.

Aparelhos de aço inoxidável ou alumínio

Limpe a porta do forno apenas com um pano húmido ou uma esponja húmida. Seque com um pano macio. Nunca utilize esfregões de palha-de-aço, ácidos ou materiais abrasivos, porque podem danificar a superfície do forno. Limpe o painel de comandos do forno com as mesmas precauções.

Limpar a junta da porta

- Verifique regularmente a junta da porta. A junta da porta encontra-se em volta da estrutura da cavidade do forno. Não utilize o aparelho se a junta da porta estiver danificada. Contacte um Centro de Assistência Técnica Autorizado.
- Para limpar a junta da porta, consulte as informações gerais sobre limpeza.

Remover os apoios para prateleiras

Para limpar o forno, remova os apoios para prateleiras .

1. Puxe a parte da frente do apoio para prateleiras para fora da parede lateral.

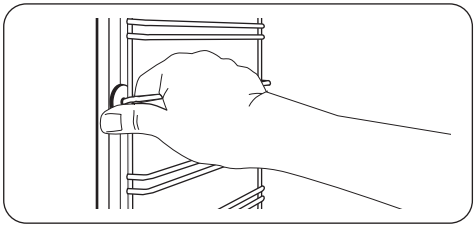

2. Puxe a parte de trás do apoio para prateleiras para fora da parede lateral e retire-o.

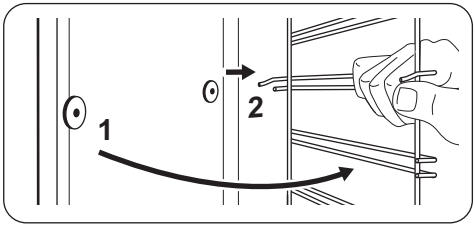

Instale os apoios para prateleiras na sequência inversa.

Limpeza com água

O procedimento de Limpeza com Água utiliza vapor para ajudar a remover gordura e restos de alimentos do forno.

1. Coloque 300 ml de água no recipiente da Limpeza com Água, na parte inferior do forno.
2. Seleccione a função .
3. Regule a temperatura para 90 °C.
4. Deixe o aparelho funcionar durante 30 minutos.
5. Desligue o aparelho e deixe-o arrefecer antes.
6. Quando o aparelho estiver frio, limpe o interior do forno com um pano macio.

AVISO!
Certifique-se de que o aparelho está frio antes de tocar nele. Existe o risco de queimaduras.

Limpeza da porta do forno

A porta do forno tem dois painéis de vidro. Pode remover a porta do forno e o painel de vidro interno para limpar.

A porta do forno pode fechar se tentar remover o painel de vidro interior antes de remover a porta do forno.

CUIDADO!
Não utilize o aparelho sem o painel de vidro interno.

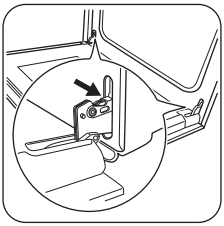

1 Abra a porta por completo e segure nas duas dobradiças da porta.

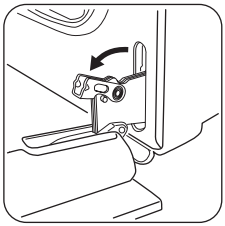

2 Levante e rode as alavancas nas duas dobradiças.

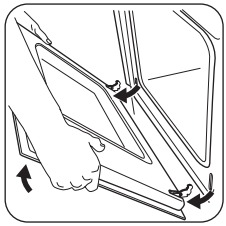

3 Feche a porta do forno até meio, parando na primeira posição de abertura. Em seguida, puxe a porta para si e remova-a dos encaixes.

4 Coloque a porta numa superfície estável protegida por um pano macio.

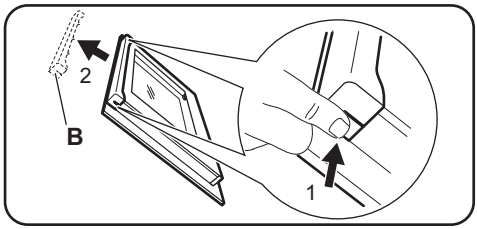

Segure no friso da porta (B) no rebordo superior da porta, nos dois lados, e pressione para dentro para soltar o fecho de encaixe. Puxe o friso da porta para a frente para o remover.

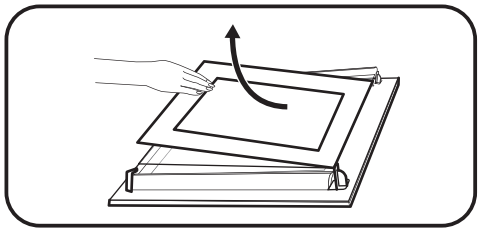

Segure na extremidade superior do painel de vidro da porta e puxe-o para fora com cuidado. Certifique-se de que o vidro desliza totalmente para fora dos suportes.

Limpe o painel de vidro com água e detergente. Seque o painel de vidro com cuidado.

Quando terminar a limpeza, instale o painel de vidro e a porta do forno. Siga os passos descritos acima na sequência inversa.

A zona com a impressão em relevo tem de ficar voltada para o lado interior da porta. Certifique-

se de que, após a instalação, a superfície da moldura do painel de vidro nas zonas da impressão em relevo não é rugosa.

Certifique-se de que instala o painel de vidro interno correctamente nos respectivos alojamentos.

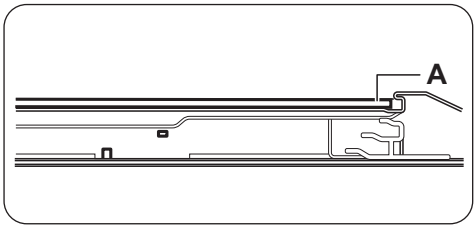

Substituir a lâmpada

Coloque um pano na parte inferior do interior do aparelho. Isto evita danos na cobertura de vidro da lâmpada e na cavidade.

AVISO!
Perigo de electrocussão! Desligue o disjuntor antes de substituir a lâmpada.
A lâmpada e a cobertura de vidro da lâmpada podem estar quentes.

CUIDADO!
Segure sempre a lâmpada de halogéneo com um pano para evitar que resíduos de gordura queimem na lâmpada.

1. Desactive o aparelho.
2. Retire os fusíveis da caixa de fusíveis ou desligue o disjuntor.

Lâmpada posterior

1. Rode a protecção de vidro da lâmpada para a esquerda e retire-a.
2. Limpe a tampa de vidro.
3. Substitua a lâmpada por uma lâmpada adequada, resistente ao calor até 300 °C.
4. Instale a tampa de vidro.

Resolução de problemas

AVISO!
Consulte os capítulos relativos à segurança.

O que fazer se…

Problema	Causa possível	Solução
O forno não aquece.	O forno está desactivado.	Active o forno.
O forno não aquece.	O relógio não está certo.	Acerte o relógio.
O forno não aquece.	As definições necessárias não estão configuradas.	Certifique-se de que as definições estão correctas.
O forno não aquece.	O disjuntor está desligado.	Certifique-se de que o disjuntor é a causa da anomalia. Se o disjuntor disparar diversas vezes, contacte um electricista qualificado.
A lâmpada não funciona.	A lâmpada está avariada.	Substitua a lâmpada.

Problema	Causa possível	Solução
Há vapor e água condensada sobre os alimentos e no compartimento do forno.	Deixou um prato no forno demasiado tempo.	Não deixe os pratos no forno por um período de tempo superior a 15 - 20 minutos após o fim da cozedura.
O visor apresenta “12.00”.	Houve uma falha de corrente eléctrica.	Acerte o relógio.

Dados para a Assistência Técnica

Se não conseguir encontrar uma solução para o problema, contacte o seu fornecedor ou um Centro de Assistência Técnica Autorizado.

Os dados de contacto do Centro de Assistência Técnica encontram-se na placa de características. A placa de características está na moldura frontal da cavidade do aparelho. Não remova a placa de características da cavidade do aparelho.

Recomendamos que anote os dados aqui:	
Modelo (MOD.)	.....
Número do produto (PNC)	.....
Número de série (S.N.)	.....

Instalação

AVISO!
Consulte os capítulos relativos à segurança.

Encastre

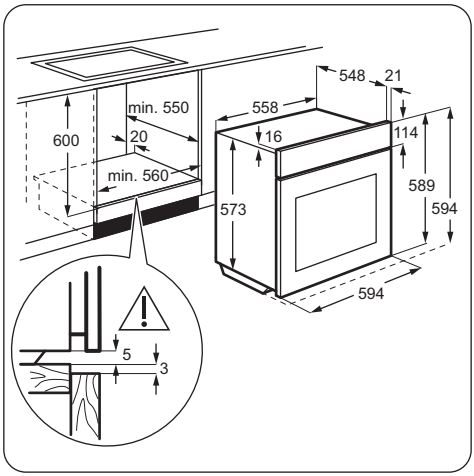

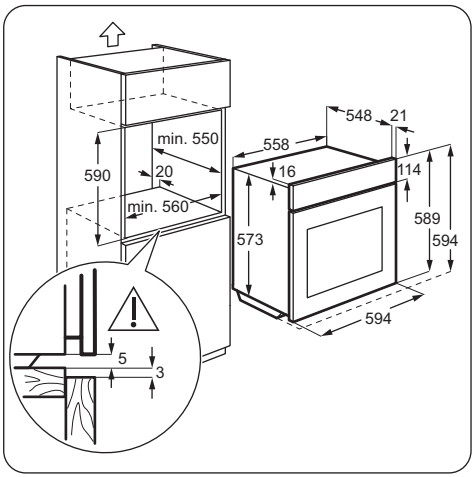

Fixação do aparelho num móvel

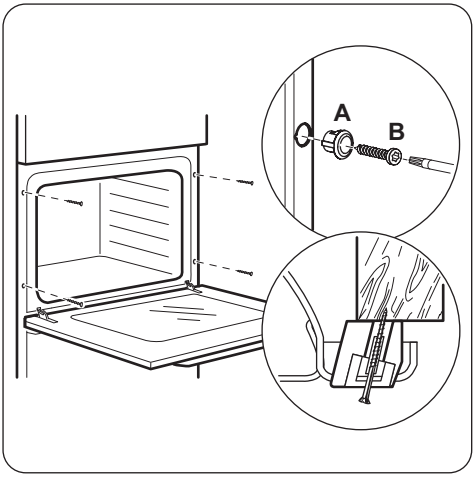

Instalação eléctrica

O fabricante não se responsabiliza por problemas causados pelo não cumprimento das precauções de segurança indicadas nos capítulos relativos à segurança.

Este aparelho é fornecido apenas com um cabo de alimentação.

Cabo

Tipos de cabos aplicáveis para instalação ou substituição:

H07 RN-F, H05 RN-F, H05 RRF, H05 VV-F, H05 V2V2-F (T90), H05 BB-F

Para informações sobre a secção do cabo, consulte a potência total na placa de características. Também pode consultar a tabela:

Potência total (W)	Secção do cabo (mm^2)
máximo de 1380	3 x 0.75
máximo de 2300	3 x 1
máximo de 3680	3 x 1.5

O cabo de terra (cabo verde/amarelo) tem de ser 2 cm mais comprido do que os cabos de fase e neutro (cabos azul e castanho).

Eficiência energética

Ficha de produto e informação de acordo com a directiva da UE 65-66/2014

Nome do fornecedor	Zanussi
Identificação do modelo	ZOB25602XK
Índice de eficiência energética	105,9
Classe de eficiência energética	A

Consumo de energia com uma carga normal, modo convencional	0,93 kWh/ciclo
Consumo de energia com uma carga normal, modo ventilado	0,90 kWh/ciclo
Número de cavidades	1
Fonte de calor	Electricidade
Volume	72 l
Tipo de forno	Forno de encastrar
Peso	28.6 kg

EN 60350-1 - Aparelhos eléctricos domésticos para cozinhar - Parte 1: Placas, fornos, fornos a vapor e grelhadores - Métodos de medição do desempenho.

Poupança de energia

O aparelho possui funções que ajudam a poupar energia nos cozinhados de todos os dias.

Sugestões gerais
Certifique-se de que a porta do forno está sempre bem fechada quando o aparelho está a funcionar.

Utilize recipientes de metal para melhorar a poupança de energia.

Sempre que possível, não pré-aqueça o forno antes de colocar os alimentos.

No caso de cozeduras com duração superior a 30 minutos, reduza a temperatura do forno para o mínimo nos últimos 3-10 minutos, dependendo da duração da cozedura. O calor residual no interior do forno concluirá a cozedura.

Utilize o calor residual para aquecer outros pratos.

Cozinhar com a ventoinha
Sempre que possível, utilize as funções de cozedura que utilizam a ventoinha, para poupar energia.

Manter os alimentos quentes
Para utilizar o calor residual para manter uma refeição quente, seleccione a regulação de temperatura mais baixa possível.

PREOCUPAÇÕES AMBIENTAIS

Recicle os materiais que apresentem o símbolo . Coloque a embalagem nos contentores indicados para reciclagem. Ajude a proteger o ambiente e a saúde pública através da reciclagem dos aparelhos eléctricos e electrónicos. Não elimine os aparelhos que tenham o símbolo juntamente com os resíduos domésticos. Coloque o produto num ponto de recolha para reciclagem local ou contacte as suas autoridades municipais.



www.zanussi.com/shop



867339678-A-382016

CE