EN - For pricing and availability in your local country please visit one of the below links:

DE - Informationen zu Preisen und Verfügbarkeit in Ihrem Land erhalten Sie über die unten aufgeführten Links:

FR - Pour connaître les tarifs et la disponibilité dans votre pays, cliquez sur l'un des liens suivants:

1294.1000 1294.2000

EN
This Datasheet is presented by the manufacturer

DE
Dieses Datenblatt wird vom Hersteller bereitgestellt

FR
Cette fiche technique est présentée par le fabricant

Lichtleiterweiche, stehend flexibel

Light Guide Switch, upright flexible

Allgemeine Hinweise und Technische Daten	General Remarks and Technical Data
Allgemeine Hinweise: siehe Seite 3	General Remarks: see page 3
Technische Daten LED's: siehe Seite 39	Technical Data LEDs: see page 39
Lichtleiterweiche-Werkstoff / LL-Linse-Werkstoff: PC glasklar UL94	Light Guide Body Material / Light Guide Lens Material: PC clear UL94
Flex-Lichtleiter-Werkstoff: PMMA	Flex Light Guide Material: PMMA
Umgebungstemperatur: -40°C ... +85°C	Ambient Temperature: -40°C ... +85°C
ESD-Schutz: <15kV	ESD-Protection: <15kV

Mit dieser Gestaltung ist die Möglichkeit einer Ø2mm Lichtleiteraufnahme gegeben, d.h. es werden 2000µm Fasern und schwarz ummantelte 1000µm Fasern in beliebiger Länge flexibel eingesetzt. Diese werden über einer Linse in der Frontplatte fixiert. Lichtleiterweiche, flexibler Lichtleiter und Linse werden unmontiert geliefert.

With this design it is possible to have a Ø2mm light guide, i. e. 2000µm fibers, and 1000µm fibers with a black coating can be applied flexibly in any desired length. These are fixed in the front panel via a lens. The light guide switch, the flexible light guide and the lens are unassembled.

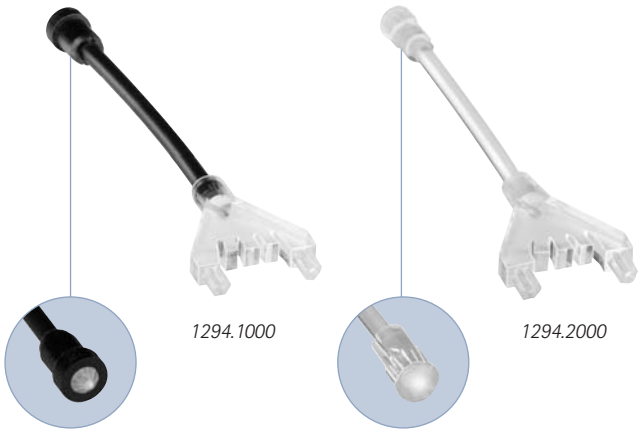

Faser Fibre	Länge Length	Empfohlene LED's Recommended LEDs	Art.-Nr.	-
1000µm	150	R4 - R7 · R14 - R16	**1294.1000**	-
2000µm	150	R4 - R7 · R14 - R16	**1294.2000**	-

Mindestmengen für Sonderlängen = 1.000 Stück / auf Anfrage
Minimum quantity for special length = 1.000 pieces / on request

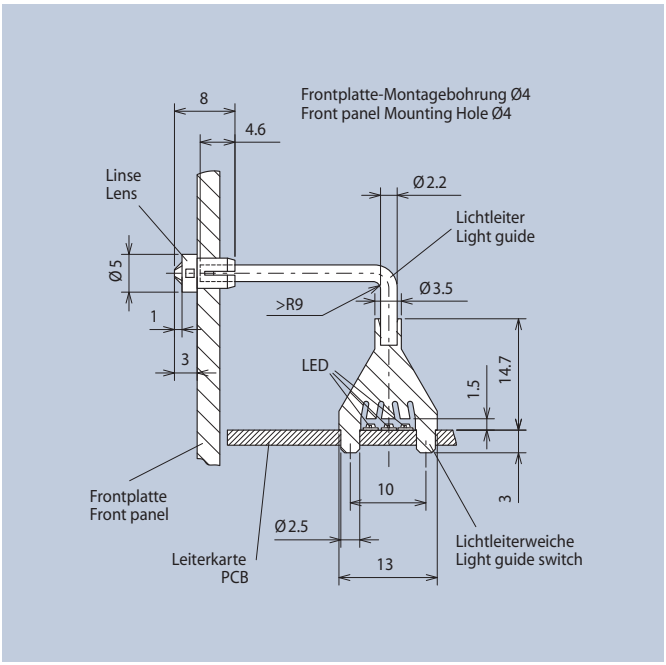

Einbaubeispiel 1294.1000 · Mounting Example 1294.1000

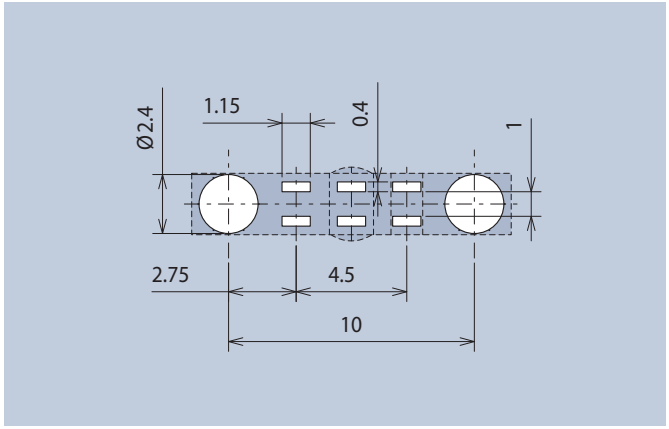

Layoutvorschlag · Layout Suggestion

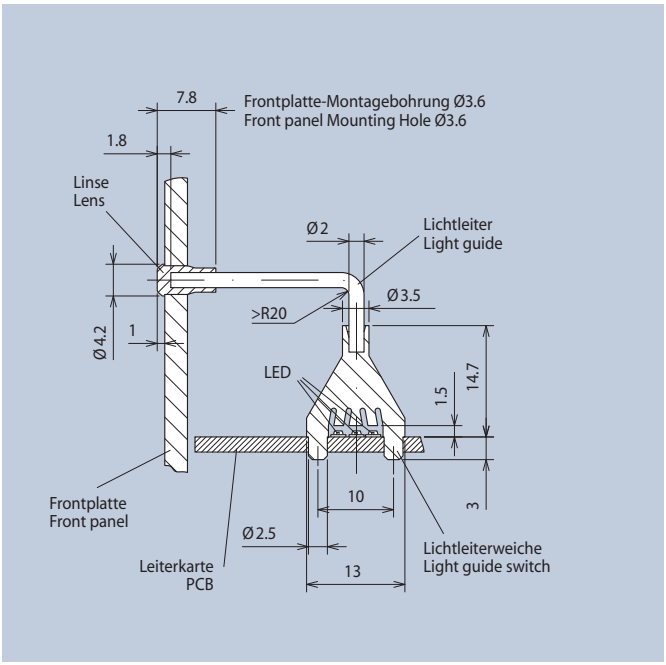

Einbaubeispiel 1294.2000 · Mounting Example 1294.2000

Magerdruck keine Lagerware · Bestellmenge und Preise auf Anfrage · Light printing non-stock item · Quantity and prices on request

EN - For pricing and availability in your local country please visit one of the below links:

DE - Informationen zu Preisen und Verfügbarkeit in Ihrem Land erhalten Sie über die unten aufgeführten Links:

FR - Pour connaître les tarifs et la disponibilité dans votre pays, cliquez sur l'un des liens suivants:

1294.1000 1294.2000

EN
This Datasheet is presented by the manufacturer

DE
Dieses Datenblatt wird vom Hersteller bereitgestellt

FR
Cette fiche technique est présentée par le fabricant