Manual de utilizare

HP Color Laser MFP 178 series
HP Color Laser MFP 179 series

www.hp.com/support/colorlaser170MFP

Drepturi de autor și licență

© Copyright 2019 HP Development Company, L.P.

Reproducerea, adaptarea sau traducerea fără permisiunea scrisă prealabilă este interzisă, cu excepția cazurilor permise de legile privind drepturile de autor.

Informațiile conținute aici pot fi modificate fără notificare.

Singurele garanții pentru produsele și serviciile HP sunt prezentate în declarațiile exprese de garanție care însoțesc aceste produse și servicii. Nimic din acest document nu trebuie interpretat ca și constituind o garanție suplimentară. HP nu este răspunzător pentru erorile sau omisiunile tehnice sau editoriale conținute aici.

- Adobe®, Adobe Photoshop®, Acrobat®, și PostScript® sunt mărci înregistrate ale Adobe Systems Incorporated.
- Apple și logo-ul Apple sunt mărci înregistrate ale Apple Inc., înregistrate în S.U.A. și în alte țări.
- OS X este o marcă înregistrată a Apple Inc., înregistrată în S.U.A. și în alte țări.
- AirPrint este o marcă înregistrată a Apple Inc., înregistrată în S.U.A. și în alte țări.
- iPad este o marcă înregistrată a Apple Inc., înregistrată în S.U.A. și în alte țări.
- iPad, iPhone, iPod touch, Mac şi Mac OS sunt mărci înregistrate ale Apple Inc., înregistrate în S.U.A. şi alte ţări.
- Microsoft® și Windows® sunt mărci înregistrate ale Microsoft Corporation înregistrate în S.U.A.
- Toate celelalte mărci şi nume de produse sunt mărci înregistrate ale companiilor sau organizaţiilor respective.

REV. 1.01

Cuprins

Introducere	Avantaje cheie	7
	Caracteristici în funcţie de model	8
	Important de ştiut	10
	Despre acest ghid al utilizatorului	11
	Informaţii despre siguranţă	12
	Prezentarea generală a maşinii	19
	Prezentare generală a panoului de control	23
	Pornirea maşinii	26
	Instalarea software-ului	27
Prezentare generală a meniurilor şi noţiuni de bază pentru configurare	Prezentare generală a meniurilor	29
	Setări de bază ale maşinii	34
	Suportul şi tava	37
Utilizarea unei maşini conectate la reţea	Configurarea reţelei cablate	52
	Instalarea driverului pentru reţea	54
	Configurare reţea fără fir	55
	Folosirea HP Embedded Web Server	64
	Aplicație HP Smart	67
Imprimarea	Imprimare de bază	72
	Revocarea unei comenzi de imprimare	73
	Deschiderea preferinţelor de imprimare	74
	Utilizarea unei setări favorite	75
	Utilizarea ajutorului	76
	Caracteristici imprimare	77
	Folosirea programelor Printer Status	83
Copierea	Copiere de bază	86
	Modificarea setărilor pentru fiecare copie	87
	Copiere cărţi de identitate	90

Scanarea

Metoda de bază pentru scanare 93
Scanare din programul HP MFP Scan program 94
Scanare dintr-un program de editare al imaginilor 95
Scanarea cu ajutorul driver-ului WIA 96
Scanare în WSD 97

Expedierea/recepţia faxurilor

Pregătirea pentru expedierea/recepţionarea unui fax 100
Expedierea unui fax 101
Primirea unui fax 107
Redirecționarea unui fax către o altă destinație 111
Reglarea setărilor documentului 113
Configurarea agendei de adrese a faxului 115

Meniuri utile pentru setări

Înainte de a începe să citiţi un capitol 120
Copiere 121
Fax 125
Configurare sistem 129
Configurarea reţelei 134

Întreţinerea

Comandarea consumabilelor şi accesoriilor 137
Consumabile disponibile 138
Piese de schimb disponibile 140
Stocarea cartuşului de toner 141
Redistribuirea tonerului 143
Înlocuirea cartuşului de toner 144
Înlocuirea tamburului de imagine 145
Înlocuirea unității de colectare a tonerului 147
Monitorizarea duratei de viaţă a consumabilelor 148
Setarea alertei pentru nivel scăzut al tonerului 149
Curăţarea maşinii 150
Recomandări privind mutarea şi depozitarea maşinii 154

Depanarea

Recomandări pentru evitarea blocării hârtiei 156
Eliminarea documentelor originale blocate 157
Îndepărtarea blocajelor de hârtie 160
Interpretarea ledurilor 163
Un mesaj “Low Toner” sau “Very Low Toner” se afișează în raportul Informații despre consumabile 165
Interpretarea mesajelor de pe afişaj 166
Probleme de alimentare cu hârtie 173
Probleme cu conectarea cablului şi alimentarea cu energie electrică 174
Rezolvarea altor probleme 175
Rezolvați problemele de rețea fără fir 189

Anexă

Specificații generale 193
Specificaţii privind suporturile de imprimare 194
Cerinţe de sistem 196

Introducere

Acest capitol oferă informaţii pe care trebuie să le cunoaşteţi înainte de a utiliza maşina.

- Avantaje cheie 7
- Caracteristici în funcţie de model 8
- Important de ştiut 10
- Despre acest ghid al utilizatorului 11
- Informaţii despre siguranţă 12
- Prezentarea generală a maşinii 19
- Prezentare generală a panoului de control 23
- Pornirea maşinii 26
- Instalarea software-ului 27

Avantaje cheie

Protejează mediul înconjurător

- Pentru a economisi hârtie, puteți imprima mai multe pagini pe o singură coală de hârtie.
- Pentru a economisi energie, această maşină economiseşte energia electrică în mod automat, prin reducerea substanţială a consumului atunci când nu este utilizată.
- Recomandăm utilizarea hârtiei reciclate în vederea economisirii energiei.

Confort

- HP MFP Scan este o aplicație care ajută utilizatorii să scaneze, să compileze și să salveze documente în mai multe formate, inclusiv în format .epub. Aceste documente pot fi partajate prin fax sau prin intermediul site-urilor de socializare (consultaţi "Scanare din programul HP MFP Scan program" la pagina 94).
- Dacă aveți acces la Internet, puteți obține ajutor, aplicație de asistență, drivere ale aparatului, manuale și informații despre comandă de pe site-ul HP(www.hp.com/support/colorlaser170MFP).

Gamă largă de funcţii şi suport pentru aplicaţii

- Suportă dimensiuni variate pentru hârtie (consultaţi "Specificaţii privind suporturile de imprimare" la pagina 194).
- Imprimaţi filigran: Puteți să vă personalizați documentele prin cuvinte, cum ar fi “CONFIDENTIAL”
- Imprimaţi postere: Textul și imaginile fiecărei pagini a documentului sunt mărite și imprimate pe mai multe coli de hârtie și apoi pot fi îmbinate pentru a forma un poster.

Compatibilă cu metode variate de setare a reţelelor wireless

Rețea wireless poate să nu fie disponibilă în funcție de model.

- Folosind butonul (Wireless)
  - Puteți să vă conectați cu ușurință la o rețea wireless folosind butonul (Wireless) de pe aparat și punctul de acces (un router wireless).
- Utilizând cablul USB sau un cablu de reţea.
  - Puteţi conecta şi configura diferite setări ale reţelei wireless, utilizând un cablu USB sau un cablu de reţea.
- Utilizarea Wi-Fi Direct
  - Puteţi să imprimaţi simplu de la dispozitivul dvs. mobil, utilizând funcţia Wi-Fi sau Wi-Fi Direct.

Caracteristici în funcţie de model

Unele caracteristici şi elemente opţionale s-ar putea să nu fie disponibile în funcţie de model sau ţară.

Sistem de operare

Sistem de operare	HP Color Laser MFP 178nw, 178nwg	HP Color Laser MFP 179fnw, 179fwg
Windows	●	●
Mac	●[a]	●[a]

a.AirPrint vă permite să imprimați direct din Mac OS.

(●: acceptat, gol: Incompatibil)

Software

Software	HP Color Laser MFP 178nw, 178nwg	HP Color Laser MFP 179fnw, 179fwg
Driver imprimantă	●	●
HP MFP Scan	●	●
Stare imprimantă	●	●
HP Embedded Web Server	●	●
HP LJ Network PC Fax		●

(●: acceptat, gol: Incompatibil)

Caracteristică varietate

Caracteristici	HP Color Laser MFP 178nw, 178nwg	HP Color Laser MFP 179fnw, 179fwg
USB 2.0 de mare viteză	●	●
Interfaţă de reţea cu fir LAN Ethernet 10/100 Base TX	●	●
Interfaţă de reţea fără fir LAN 802.11b/g/n[a]	●	●
Imprimare duplex (faţă-verso) (Manual)[b]	●	●

Caracteristici	HP Color Laser MFP 178nw, 178nwg	HP Color Laser MFP 179fnw, 179fwg
Alimentator automat de documente (AAD)		●
Fax		●
Scanare	●	●
Copiere	●	●

a.În funcţie de ţara dvs., este posibil ca plăcile de reţea fără fir să nu fie disponibile. Pentru unele ţări poate fi disponibil doar 802.11 b/g. Contactați distribuitorul local HP sau distribuitorul de unde ați cumpărat aparatul.
b.Exclusiv Windows.

(●: acceptat, gol: Incompatibil)

Important de ştiut

Maşina nu imprimă

- Deschideţi lista cozii de imprimare şi eliminaţi documentul din listă (consultaţi "Revocarea unei comenzi de imprimare" la pagina 73).
- Ştergeţi driverul şi instalaţi-l din nou (consultaţi "Instalarea software-ului" la pagina 27).
- Selectaţi imprimanta dvs. ca imprimantă implicită în Windows.

De unde pot achiziţiona accesorii sau consumabile?

- Întrebați la un distribuitor HP sau la comerciantul dvs.
- Vizitați site-ul HP (https://store.hp.com/). Puteți vizualiza informații despre service-ul produsului.

LED-ul de stare luminează intermitent sau rămâne permanent pornit.

- Opriţi produsul şi porniţi-l din nou.
- Verificaţi sensurile indicaţiilor LED în acest manual şi rezolvaţi problemele în consecinţă (consultaţi "Interpretarea ledurilor" la pagina 163).

A survenit un blocaj de hârtie.

- Deschideţi şi închideţi capacul (consultaţi "Vedere din faţă" la pagina 19).
- Verificaţi instrucţiunile referitoare la îndepărtarea hârtiei blocate, în acest manual şi rezolvaţi problemele în consecinţă (consultaţi "Îndepărtarea blocajelor de hârtie" la pagina 160).

Documentele imprimate sunt neclare.

- Nivelul tonerului poate fi scăzut sau neuniform. Scuturaţi cartuşul de toner (consultaţi "Redistribuirea tonerului" la pagina 143).
- Încercaţi o setare diferită pentru rezoluţia de imprimare (consultaţi "Deschiderea preferinţelor de imprimare" la pagina 74).
- Înlocuiţi cartuşul de toner (consultaţi "Înlocuirea cartuşului de toner" la pagina 144).

De unde pot descărca driverul maşinii?

- Puteți obține ajutor, aplicații de asistență, drivere pentru aparat, manuale și informații despre comandă de pe site-ul HP (www.hp.com/support/colorlaser170MFP).

Despre acest ghid al utilizatorului

Acest ghid al utilizatorului furnizează informaţii pentru înţelegerea de bază a maşinii precum şi explicaţii detaliate privind utilizarea maşinii.

- Nu aruncaţi acest manual. Păstraţi-l pentru consultări ulterioare.
- Citiţi informaţiile referitoare la siguranţă înainte de utilizarea maşinii.
- Dacă aveţi probleme la utilizarea maşinii, consultaţi capitolul privind depanarea.
- Termenii utilizaţi în acest ghid al utilizatorului sunt explicaţi în capitolul glosar.
- Toate ilustraţiile din acest ghid al utilizatorului pot diferi de maşina dvs. în funcţie de opţiunile sale sau de modelul achiziţionat.
- Capturile de ecran din acest ghid al utilizatorului pot să difere de echipamentul dvs. în funcţie de versiunea firmware/driver a echipamentului.
- Procedurile din acest ghidul utilizatorului sunt bazate, în principal, pe Windows 7.

Convenţii

Unii termeni din acest ghid sunt interschimbabili, ca mai jos:

- Document este sinonim cu original.
- Hârtie este sinonim cu suport sau suport de imprimare.
- Maşină se referă la imprimantă sau MFP (periferice multifuncţionale).

Pictograme generale

Pictogramă	Textul	Descriere
	Avertisment	Se foloseşte pentru a avertiza utilizatorii referitor la existenţa posibilităţii de a se răni.
	Atenţie	Transmite utilizatorilor informaţii pentru a proteja maşina împotriva posibilelor deteriorări mecanice sau funcţionări defectuoase.
	Notă	Furnizează informaţii suplimentare sau specificaţii detaliate ale funcţiilor şi caracteristicilor maşinii.

Informaţii despre siguranţă

Aceste avertismente şi precauţii sunt incluse pentru a preveni vătămarea corporală personală sau a altor persoane, precum şi pentru prevenirea deteriorării echipamentului dvs. Citiţi şi înţelegeţi toate aceste instrucţiuni înainte de utilizarea echipamentului. După ce aţi citit această secţiune, păstraţi-o la loc sigur pentru referinţe viitoare.

Simboluri importante privind siguranţa

Explicarea tuturor pictogramelor şi semnelor utilizate în acest capitol

	Avertisment	Pericole sau procedee nesigure ce pot conduce la vătămări corporale grave sau la deces.
	Atenţie	Pericole sau procedee nesigure ce pot conduce la vătămări corporale minore sau la daune materiale.

Mediu de exploatare

 Avertisment

	Nu utilizaţi în cazul în care cablul de alimentare este deteriorat sau dacă priza electrică nu este împământată. Aceasta ar putea avea ca rezultat şocul electric sau incendiul.
	Nu plasaţi nimic deasupra maşinii (apă, obiecte din metal mici sau grele, lumânări, ţigări aprinse etc.). Aceasta ar putea avea ca rezultat şocul electric sau incendiul.
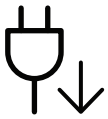	• Dacă maşina se supraîncălzeşte, aceasta emite fum, scoate zgomote ciudate sau generează un miros ciudat, opriţi imediat comutatorul de alimentare sau deconectaţi maşina. • Utilizatorul trebuie să aibă acces la priză în cazul acelor urgenţe care necesită scoaterea ştecărului din priză. Aceasta ar putea avea ca rezultat şocul electric sau incendiul.
	Nu îndoiţi şi nu plasaţi obiecte grele pe cablul de alimentare. Mersul pe sau strivirea cu un obiect greu a cablului de alimentare poate avea ca rezultat şocul electric sau incendiul.

	Nu scoateţi ştecărul trăgând de cablu; nu manipulaţi ştecărul cu mâinile ude. Aceasta ar putea avea ca rezultat şocul electric sau incendiul.

Atenţie

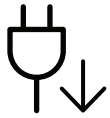	În timpul unei furtuni electrice sau pentru o perioadă de nefuncţionare, scoateţi fişa de alimentare din priza electrică. Aceasta ar putea avea ca rezultat şocul electric sau incendiul.
	Aveţi grijă, zona de evacuare a hârtiei este caldă. Există pericol de arsuri.
	Dacă maşina a fost scăpată, sau dacă carcasa pare deteriorară, deconectaţi maşina de la toate conexiunile de interfaţă şi solicitaţi asistenţă de la personal de service calificat. În caz contrar, poate apărea riscul de şoc electric sau incendiu.
	Dacă echipamentul nu pare să funcţioneze corect după ce aţi urmat aceste instrucţiuni, deconectaţi-l de la toate conexiunile de interfaţă şi solicitaţi asistenţă de la personal de service calificat. În caz contrar, poate apărea riscul de şoc electric sau incendiu.
	Dacă ştecărul nu intră cu uşurinţă în priza electrică, nu încercaţi să-l forţaţi înăuntru. Apelaţi la un electrician pentru a schimba priza electrică, altfel aceasta ar putea avea ca rezultat şocul electric.
	Nu permiteţi animalelor de casă să roadă cablurile de CA, telefon sau de interfaţă ale PC-ului. Acest lucru ar putea conduce la electrocutări, incendiu şi/sau rănirea animalelor dvs. de casă.

Metodă de operare

Atenţie

	Nu trageţi cu forţă hârtia afară în timpul imprimării. Acest lucru poate deteriora aparatul.

	Aveţi grijă să nu puneţi mâna între echipamentul şi tava pentru hârtie. Vă puteţi răni.
	Aveţi grijă la înlocuirea sau îndepărtarea hârtiei blocate. Hârtia nouă are marginile tăioase şi poate provoca răni dureroase.
	Atunci când imprimaţi cantităţi mari, partea inferioară a zonei de ieşire hârtie se poate încălzi. Nu lăsaţi copii să atingă. Există pericol de arsuri.
	Atunci când scoateţi hârtie blocată, nu utilizaţi pensete sau obiecte metalice ascuţite. Poate deteriora echipamentul.
	Nu permiteţi să se adune prea multe hârtii în tava de ieşire pentru hârtie. Poate deteriora echipamentul.
	Nu blocaţi şi nu împingeţi obiecte în deschiderea de ventilaţie. Poate avea ca rezultat temperaturi ridicate ale componentei, ceea ce poate cauza deteriorarea sau incendiul.
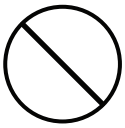	Utilizarea comenzilor sau a reglajelor sau efectuarea unor alte proceduri decât cele specificate în prezenta publicaţie poate conduce la o expunere periculoasă la radiaţii.
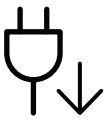	Dispozitivul de primire al energiei al acestei maşini este cablul de alimentare. Pentru a opri alimentarea electrică, scoateţi cablul de alimentare din priza electrică.

Instalare/Mutare

Avertisment

	Nu plasaţi maşina într-o zonă cu praf, umiditate sau scurgeri de apă. Aceasta ar putea avea ca rezultat şocul electric sau incendiul.

	Instalaţi echipamentul într-un spaţiu care să respecte specificaţiile privind umiditatea şi temperatura de funcţionare. Nu utilizaţi aparatului atunci când temperatura este sub 0 grade sau dacă acesta a fost mutat de curând dintr-o locaţie cu o temperatură sub cea de îngheţ. Acest lucru poate deteriora maşina. Utilizaţi aparatul doar atunci când temperatura internă a aparatului se află în intervalul din specificaţiile privind temperatura şi umiditatea de utilizare. În caz contrar, pot apărea probleme de calitate şi se poate ajunge la deteriorarea echipamentului. Consultaţi "Specificații generale" la pagina 193.

Atenţie

	Înainte de a muta echipamentul, opriţi alimentarea electrică şi deconectaţi toate cablurile. Informaţiile de mai jos reprezintă doar sugestii care se bazează pe greutatea unităţilor. Dacă aveţi o problemă medicală care vă împiedică să ridicaţi obiecte, nu ridicaţi maşina. Solicitaţi ajutor şi folosiţi întotdeauna numărul corespunzător de persoane pentru a ridica maşina în siguranţă. Apoi ridicaţi echipamentul: • Dacă acesta cântăreşte mai puţin de 20 de kg, se ridică de 1 persoană. • Dacă acesta cântăreşte între 20 şi 40 de kg, se ridică de 2 persoane. • Dacă acesta cântăreşte mai mult de 40 de kg, se ridică de 4 sau mai multe persoane. Există riscul ca echipamentul să cadă, cauzând vătămare corporală sau deteriorându-se.
	Alegeţi o suprafaţă plană cu suficient spaţiu de ventilare pentru a amplasa echipamentul. Luaţi în considerare şi spaţiul necesar pentru deschiderea capacului şi a tăvilor. Locul trebuie să fie bine aerisit şi să se afle departe de lumină directă, căldură şi umiditate.
	Atunci când utilizaţi echipamentul o perioadă lungă de timp sau imprimaţi un număr mare de pagini într-un spaţiu neaerisit, acesta poate polua aerul şi poate dăuna sănătăţii dvs. Amplasaţi echipamentul într-un spaţiu bine aerisit sau deschideţi o fereastră astfel încât aerul să circule în mod regulat.
	Nu plasaţi echipamentul pe o suprafaţă instabilă. Există riscul ca echipamentul să cadă, cauzând vătămare corporală sau deteriorându-se.
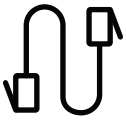	Utilizaţi doar AWG[a] nr.26 sau cablu telefonic mai lung, dacă este necesar. În caz contrar, acest lucru poate deteriora aparatul.

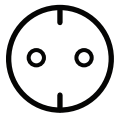	Aveţi grijă să conectaţi cablul de alimentare la o priză electrică cu împământare. În caz contrar, poate apărea riscul de şoc electric sau incendiu.
	Utilizaţi cablul de alimentare furnizat cu maşina dvs. pentru funcţionare sigură. Dacă utilizaţi un cablu care este mai lung de 2 metri cu un echipament de 110V, atunci standardul trebuie să fie 16 AWG sau mai mare. În caz contrar, poate cauza deteriorări echipamentului şi ar putea avea ca rezultat şocul electric sau incendiul.
	Nu puneţi un capac pe maşină sau nu o plasaţi într-o locaţie ermetică, precum un dulap. Dacă echipamentul nu este bine ventilat, acest lucru ar putea avea ca rezultat incendiul.
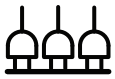	Nu supraîncărcaţi prizele de perete şi prelungitoarele. Aceasta ar putea diminua performanţele şi ar putea avea ca rezultat şocul electric sau incendiul.
	Maşina trebuie conectată la nivelul de putere care este specificat pe etichetă. Dacă nu sunteţi sigur şi doriţi să verificaţi nivelul de putere pe care îl folosiţi, contactaţi compania de furnizare a energiei electrice.

a.AWG: American Wire Gauge (Standardul American pentru Cabluri)

Întreţinere/Verificare

Atenţie

	Scoateţi acest produs din priza de perete înainte de a curăţa interiorul echipamentului. Nu curăţaţi maşina cu benzen, diluant de vopsele sau alcool; nu pulverizaţi apă direct în maşină. Aceasta ar putea avea ca rezultat şocul electric sau incendiul.
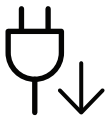	Atunci când lucraţi în interiorul echipamentului înlocuind consumabilele sau curăţând interiorul, nu-l lăsaţi în funcţiune. Vă puteţi răni.
	Păstraţi produsele de curăţare departe de copii. Copiii se pot răni.
	Nu dezasamblaţi, nu reparaţi şi nu reasamblaţi echipamentul singur. Poate deteriora echipamentul. Apelaţi la un tehnician calificat atunci când echipamentul necesită reparaţii.

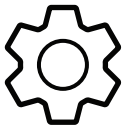	Pentru a curăţa şi pune în funcţiune maşina, urmaţi cu stricteţe ghidul de utilizare furnizat împreună cu aceasta. În caz contrar, puteţi deteriora echipamentul.
	Păstraţi cablul de alimentare şi suprafaţa de contact a ştecărului curată de praf şi apă. În caz contrar, poate apărea riscul de şoc electric sau incendiu.
	• Nu demontaţi niciun capac sau dispozitiv de siguranţă care este montat cu şuruburi. • Cuptoarele trebuie reparate doar de către un tehnician de service autorizat. Repararea de către tehnicieni neautorizaţi poate duce la creşterea riscului de incendiu sau electrocutare. • Aparatul trebuie reparat numai de un tehnician de service HP.

Utilizarea consumabilelor

 Atenţie

	Nu dezasamblaţi cartuşul de toner. Praful de toner poate fi periculos, dacă este inhalat sau ingerat.
	Nu daţi foc niciunui consumabil precum cartuşul de toner sau unitatea cuptorului. Există riscul de explozii sau de incendii necontrolabile.
	Atunci când depozitaţi consumabile precum cartuşul de toner, nu le lăsaţi la îndemâna copiilor. Praful de toner poate fi periculos, dacă este inhalat sau ingerat.
	Utilizarea consumabilelor reciclate, precum tonerul, poate cauza deteriorarea maşinii. În cazul daunelor datorate utilizării consumabilelor reciclate, se va percepe o taxă de service.

	Pentru consumabile care conțin praf de toner (cartuș de toner, unitate de colectare a tonerului, unitate de imagine, etc.) urmați instrucțiunile de mai jos. • Când aruncaţi consumabilele, respectaţi instrucţiunile pentru eliminarea acestora. Consultaţi distribuitorul pentru instrucţiunile de eliminare. • Nu spălaţi consumabilele. • Pentru o unitate de colectare a tonerului, nu o reutilizați după golirea sticlei. Dacă nu respectaţi instrucţiunile de mai sus, efectele pot fi defectarea echipamentului sau poluarea mediului. Garanţia nu acoperă defecţiunile apărute din cauza neglijenţei utilizatorului.
	Dacă se varsă toner pe îmbrăcămintea dvs., nu utilizaţi apă caldă pentru a-l spăla. Apa fierbinte fixează tonerul în ţesătură. Utilizaţi apă rece.
	Atunci când schimbaţi cartuşul de toner sau scoateţi hârtia blocată, aveţi grijă să nu lăsaţi particulele de toner să vă atingă corpul sau hainele. Praful de toner poate fi periculos, dacă este inhalat sau ingerat.

Prezentarea generală a maşinii

Componente

Componenta reală poate fi diferită de ilustraţia de mai jos. În funcţie de configuraţie, anumite componente se pot schimba.

	Maşină[a]
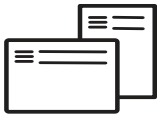	Ghid de instalare și ghid de referință
	Cablu de alimentare
	Accesorii diverse[b]

a.În funcţie de modelul dvs., această ilustraţie poate diferi de cea corespunzătoare maşinii dvs. Există mai multe tipuri de maşini.
b.Diversele accesorii incluse împreună cu maşina dvs. pot varia în funcţie de ţara de achiziţie şi de model.

Vedere din faţă

- În funcţie de modelul dvs., această ilustraţie poate diferi de cea corespunzătoare maşinii dvs. Există mai multe tipuri de maşini.
- În funcţie de model sau de ţară, este posibil ca unele caracteristici şi elemente opţionale să nu fie disponibile (consultaţi "Caracteristici în funcţie de model" la pagina 8).

Tip A

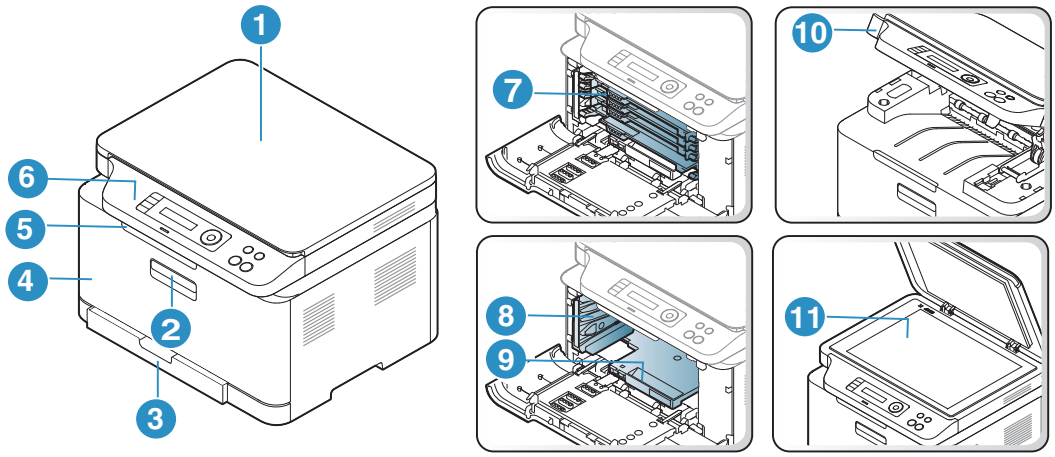

1	Capacul scanerului	7	Cartuşe toner
2	Mâner frontal	8	Unitatea de colectare a tonerului
3	Tava	9	Unitatea imaginii
4	Capac frontal	10	Unitate de scanare[a b]
5	Suportul de ieşire	11	Geamul scanerului
6	Panoul de control		

a.Închideţi capacul scanerului înainte de a deschide unitatea de scanare.
b.Aveţi grijă să nu vă prindeţi degetele.

Tip B

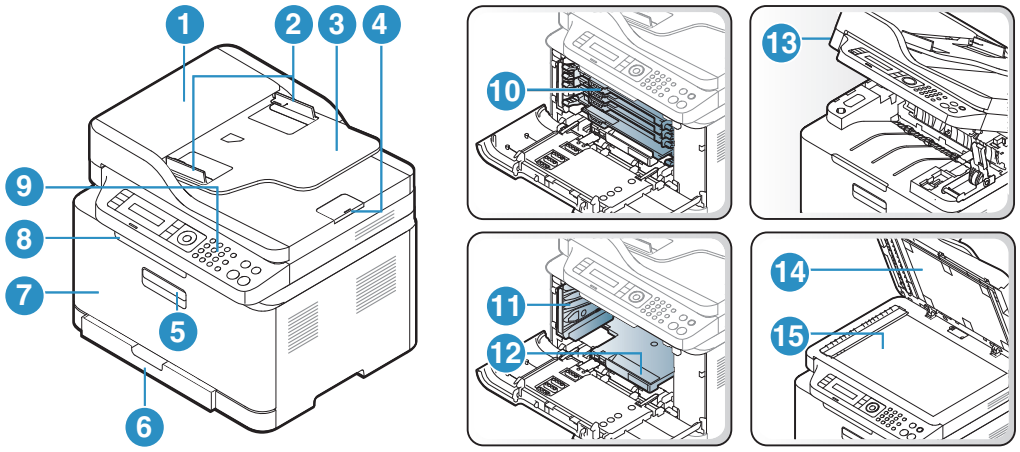

1	Capacul alimentatorului cu documente	9	Panoul de control
2	Ghidaj de lăţime al alimentatorului cu hârtie	10	Cartuşe toner
3	Tavă alimentare alimentator de documente	11	Unitatea de colectare a tonerului
4	Tavă de ieşire alimentator de documente	12	Unitatea imaginii
5	Mâner frontal	13	Unitate de scanare[a b]
6	Tava	14	Capacul scanerului
7	Capac frontal	15	Geamul scanerului
8	Suportul de ieşire		

a.Închideţi capacul scanerului înainte de a deschide unitatea de scanare.
b.Aveţi grijă să nu vă prindeţi degetele.

Vedere din spate

- În funcţie de modelul dvs., această ilustraţie poate diferi de cea corespunzătoare maşinii dvs. Există mai multe tipuri de maşini.
- Unele caracteristici şi elemente opţionale s-ar putea să nu fie disponibile, în funcţie de model sau ţară (consultaţi "Caracteristici în funcţie de model" la pagina 8).

Tip A

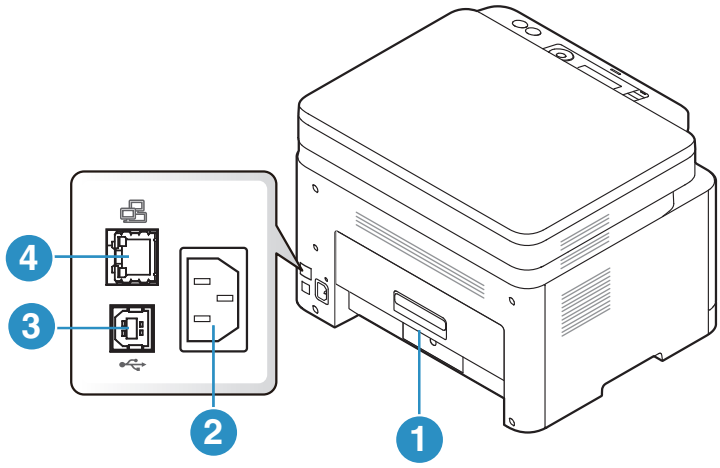

1	Capac posterior	3	Port USB
2	Priză de alimentare	4	Port reţea

Tip B

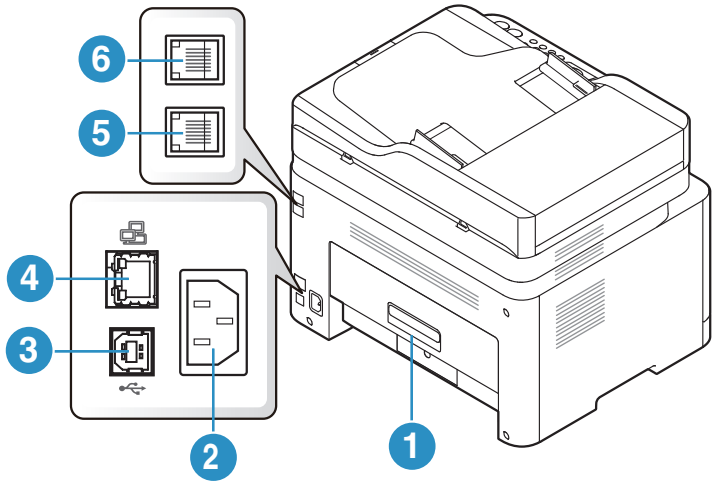

1	Capac posterior	4	Port pentru reţea
2	Priză de alimentare	5	Mufă linie telefonică (**LINE**)
3	Port USB	6	Mufă telefon suplimentar (**EXT.**)

Prezentare generală a panoului de control

- Acest panou de control poate diferi de cel corespunzător echipamentului dvs., în funcţie de modelul acestuia. Există mai multe tipuri de panouri de control.
- Unele caracteristici şi elemente opţionale s-ar putea să nu fie disponibile, în funcţie de model sau ţară (consultaţi "Caracteristici în funcţie de model" la pagina 8).

Tip A

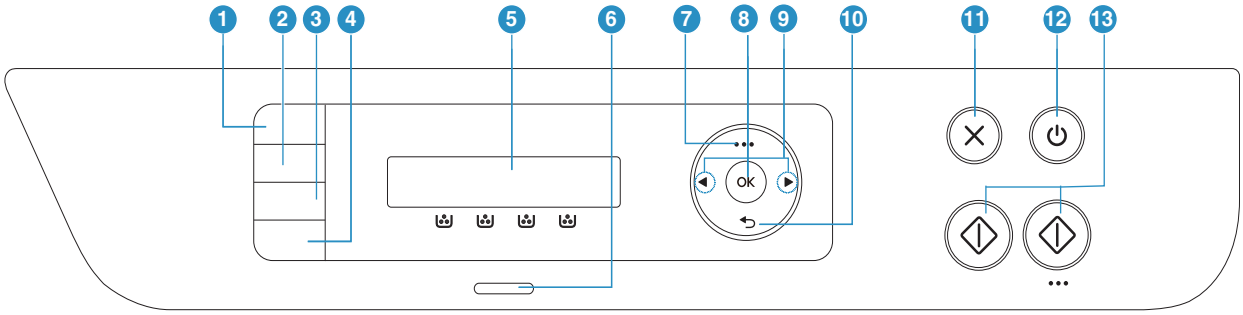

1	copiere cărţi identitate		Vă permite să copiaţi ambele feţe ale unei cărţi de identitate cum ar fi un permis auto pe aceeaşi parte a hârtiei. (consultaţi "Copiere cărţi de identitate" la pagina 90).
2	Contrast		Reglaţi nivelul de luminozitate pentru a face o copie care să fie mai uşor de citit, atunci când originalul conţine marcaje slabe şi imagini întunecate.
3	**Scanare**		Comută între modul scanare şi copiere.
4	reţea fără fir		Apăsați acest buton, accesați meniul **Wi-Fi** . Sau apăsați și țineți apăsat acest buton pentru aproximativ 3 secunde sau mai multe secunde, accesați modul **PBC** (consultați "Configurare reţea fără fir" la pagina 55).
5	Ecran afişaj		Prezintă starea curentă şi afişează solicitări în timpul funcţionării.
6	**LED deStare**		Indică starea aparatului dvs. (consultaţi "Interpretarea ledurilor" la pagina 163).
7	Meniu		Se deschide modul Menu şi defilează prin meniurile disponibile (consultaţi "Prezentare generală a meniurilor" la pagina 29).

8	OK		Confirmă selecţia de pe ecran. De asemenea, puteţi imprima manual. Apăsaţi acest buton pentru a imprima cealaltă parte a tuturor paginilor dacă aţi selectat **imprimarea faţă-verso (manuală)** în driverul dvs.
9	Săgeţile stânga/dreapta	◀ ▶	Derulează prin opţiunile disponibile din meniul selectat şi măreşte sau micşorează valorile.
10	Înapoi	⮌	Vă readuce la nivelul meniului imediat superior.
11	Revocare	⊗	Opreşte o operaţie în orice moment.
12	Alimentare	⏻	Porneşte sau opreşte alimentarea sau reactivează aparatul din modul de economisire energie. Dacă trebuie să opriţi aparatul, apăsaţi acest buton pentru mai mult de trei secunde.
13	Pornire (Mono, Color)	◇	Porneşte o lucrare.

Tip B

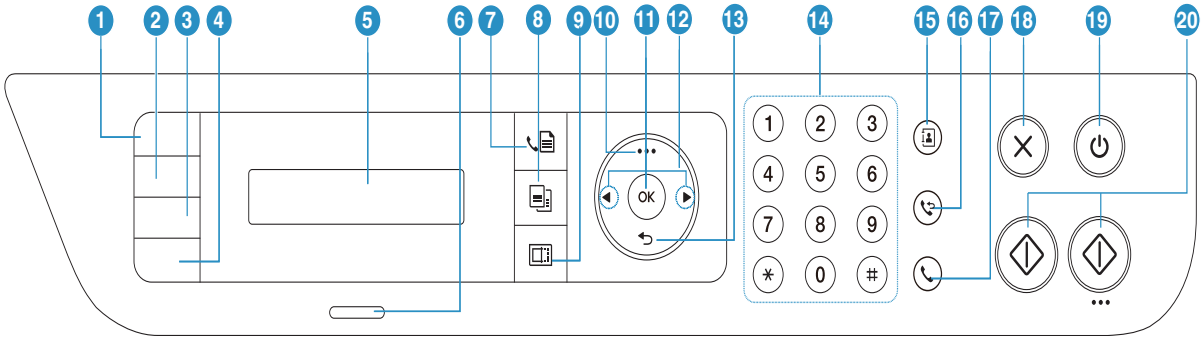

1	**copiere cărţi identitate**		Vă permite să copiaţi ambele feţe ale unei cărţi de identitate cum ar fi un permis auto pe aceeaşi parte a hârtiei. (consultaţi "Copiere cărţi de identitate" la pagina 90).
2	**Contrast**	◐	Reglaţi nivelul de luminozitate pentru a face o copie care să fie mai uşor de citit, atunci când originalul conţine marcaje slabe şi imagini întunecate.
3	Scală		Puteţi reduce sau mări dimensiunea unei imagini copiate de la 25% la 400% atunci când copiaţi documente originale de pe sticla scanerului (consultaţi "Copie micşorată sau mărită" la pagina 88).
4	reţea fără fir		Apăsaţi acest buton, accesaţi meniul **Wi-Fi** . Sau apăsaţi şi ţineţi apăsat acest buton pentru aproximativ 3 secunde sau mai multe secunde, accesaţi modul **PBC** (consultaţi "Configurare reţea fără fir" la pagina 55).
5	Ecran afişaj		Prezintă starea curentă şi afişează solicitări în timpul funcţionării.

6	**LED deStare**		Indică starea aparatului dvs. (consultaţi "Interpretarea ledurilor" la pagina 163).
7	Fax		Comută la modul Fax.
8	Copiere		Comută la modul Copiere.
9	Scanare		Comută la modul Scanare.
10	Meniu	•••	Se deschide modul Menu şi defilează prin meniurile disponibile (consultaţi "Prezentare generală a meniurilor" la pagina 29).
11	OK		Confirmă selecţia de pe ecran.
12	Săgeţile stânga/dreapta	◄ ►	Derulează prin opţiunile disponibile din meniul selectat şi măreşte sau micşorează valorile.
13	Înapoi		Vă readuce la nivelul meniului imediat superior.
14	**Tastatură numerică**		Formează un număr sau introduce caractere alfanumerice (consultaţi "Literele şi numerele de pe tastatură" la pagina 35).
15	Agendă de adrese		Vă permite stocarea numerelor de fax utilizate frecvent sau căutarea numerelor de fax stocate (consultaţi"Configurarea agendei de adrese a faxului" la pagina 115).
16	Reapelare/Pauză		În modul disponibil, reapelează numărul recent de fax trimis sau ID-ul apelului primit, sau inserează o pauză(-) într-un număr de fax, în modul de editare (consultaţi "Reapelarea numărului de fax" la pagina 104).
17	Apelare On Hook		Când apăsaţi acest buton, puteţi auzi un ton de apel. Apoi introduceţi numărul de fax. Este similar cu efectuarea unui apel utilizând difuzorul (consultaţi "Recepţionarea manuală în modul Tel" la pagina 108).
18	Revocare		Opreşte o operaţie în orice moment.
19	Alimentare		Porneşte sau opreşte alimentarea sau reactivează aparatul din modul de economisire energie. Dacă trebuie să opriţi aparatul, apăsaţi acest buton pentru mai mult de trei secunde.
20	Pornire (Mono, Color)		Porneşte o lucrare.

Pornirea maşinii

Reţineţi faptul că trebuie să folosiţi cablul de alimentare furnizat împreună cu maşina. În caz contrar, există risc de incendiere sau deteriorare a maşinii.

1 Mai întâi conectaţi maşina la sursa de alimentare cu electricitate.

Dacă maşina este prevăzută cu un comutator de alimentare, activaţi-l.

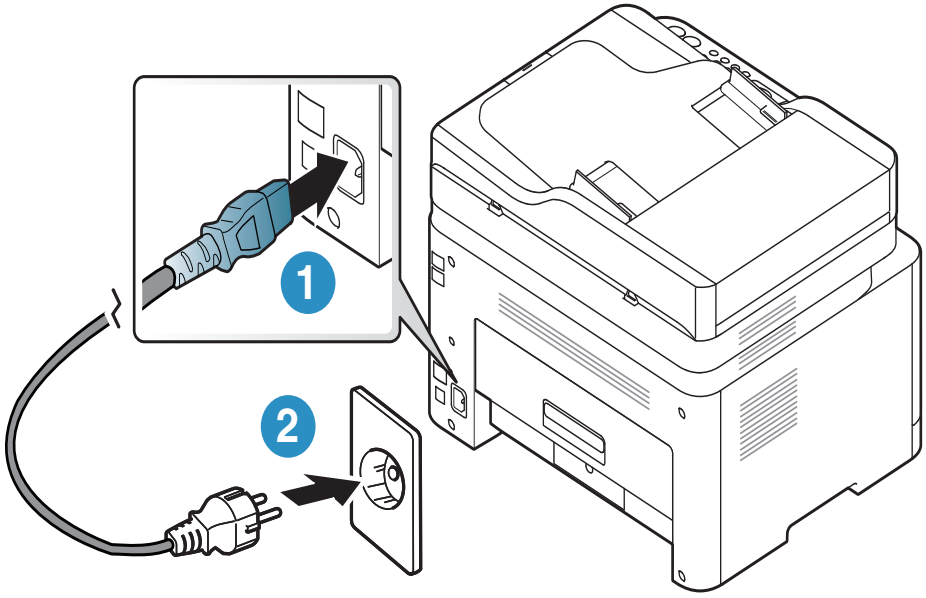

În funcţie de opţiuni sau modele, imaginile din acest ghidul utilizatorului pot diferi de echipamentul dvs. Verificaţi tipul echipamentului dvs. (consultaţi "Vedere din faţă" la pagina 19).

2 Alimentarea este activată automat.

Sau apăsați butonul (**Alimentare**) de pe panoul de control.

Dacă doriți să opriți alimentarea, apăsați și țineți apăsat butonul (**alimentare**) pentru aproximativ 3 secunde.

Instalarea software-ului

După ce aţi setat maşina şi aţi conectat-o la un computer, trebuie să instalaţi software-ul imprimantei. Trebuie să descărcați pachete software de pe site-ul HP pentru a instala software-ul imprimantei.

Înainte de a instala, verificați dacă sistemul de operare al computerului dvs. suportă software-ul (consultați "Sistem de operare" la pagina 8).

Pentru asistența HP cu totul inclus pentru imprimantă, mergeți lawww.hp.com/support › selectați țara și regiunea dvs. › găsiți produsul dvs.

Găsiți următorul suport:

- Instalare și configurare
- Aflați și utilizați
- Rezolvare probleme
- Descărcați actualizări de software și firmware
- Alăturați-vă forumurilor de asistență
- Găsiți informații de garanție și de reglementare

O maşină conectată local este o maşină conectată direct la computerul dvs. utilizând cablul. Dacă maşina dvs. este conectată la o reţea, treceţi peste următorii paşi de mai jos şi continuaţi instalarea driverului maşinii conectate la reţea (consultaţi "Instalarea driverului pentru reţea" la pagina 54).

Utilizaţi numai un cablu USB mai scurt de 3 metri (118 inches).

Prezentare generală a meniurilor şi noţiuni de bază pentru configurare

Acest capitol oferă informaţii despre structura generală a meniurilor şi opţiunile de bază pentru configurare.

- Prezentare generală a meniurilor 29
- Setări de bază ale maşinii 34
- Suportul şi tava 37

Prezentare generală a meniurilor

Panoul de control vă acordă acces la diverse meniuri pentru a configura maşina sau pentru a utiliza funcţiile maşinii.

- În funcţie de opţiuni sau modele, este posibil ca unele mesaje să nu apară pe afişaj. În acest caz, acestea nu sunt aplicabile pentru maşina dvs.
- Anumite denumiri din meniu pot să difere de cele ale maşinii dvs. în funcţie de opţiunile sale sau de modele.
- Meniurile sunt descrise în capitolul Meniuri setări utile (consultați "Meniuri utile pentru setări" la pagina 119).

Accesarea meniului

1 Selectați butonul Copiere, Fax sau Scanare de pe panoul de control, în funcție de caracteristica care trebuie utilizată.

2 Selectaţi •••(**Meniu**) până când meniul dorit apare pe linia din partea inferioară a afişajului şi apăsaţi **OK**.

3 Apăsaţi săgeţile stânga/dreapta până când apare elementul dorit şi apăsaţi **OK**.

4 Dacă elementul de setare are submeniuri, repetaţi pasul 3.

5 Apăsaţi pe **OK** pentru a salva selecţia.

6 Apăsaţi (**Revocare**) pentru a reveni la modul disponibil.

Copy Feature (consultaţi "Copiere" la pagina 121)	Copy Setup (consultaţi "Copiere" la pagina 121)
Original Size Reduce/Enlarge Darkness Normal Dark+1- Dark+5 Light+5- Light+1 Original Type Text Text/Photo Photo Magazine Collation On Off Layout Normal 2-Up 4-Up ID Copy Adjust Bkgd. Off Auto Enhance Lev.1 Enhance Lev.2 Erase Lev.1- Erase Lev.4	Change Default Original Size Copies Reduce/Enlarge Darkness Original Type Collation

Fax Feature[a] (consultaţi "Fax" la pagina 125)		Fax Setup [a] (consultaţi "Fax" la pagina 125)	
Darkness	Rcv. Forward	Sending	Change Default
Light+5- Light+1	Forward to Fax	Redial Times	Darkness
Normal	Forward to PC	Redial Term	Resolution
Dark+1- Dark+5	Forward&Print	Prefix Dial	Original Size
Resolution	Secure Receive	ECM Mode	Smart Fax Diag
Standard	Off	Modem Speed	Auto Config.
Fine	On	Fax Confirm.	Start Now
Super Fine	Print	Image TCR	Initialize
Photo Fax	Cancel Job	Dial Mode[b]	Manual TX/RX
Original Size		Receiving	On
Multi Send		Receive Mode	Off
Delay Send		Ring to Answer	
Send Forward		Stamp Rcv Name	
Forward to Fax		RCV Start Code	
		Auto Reduction	
		Discard Size	
		Junk Fax Setup	
		DRPD Mode [b]	

a.Doar modelul pentru fax.
b.În funcţie de ţara dvs., este posibil ca această opţiune să nu fie disponibilă.

System Setup (consultaţi "Configurare sistem" la pagina 129)		
Machine Setup Machine ID[a] Fax Number [a] Date & Time [a] Clock Mode [a] Language Default Mode [a] Power Save Auto Power Off[b] Wakeup Event System Timeout Job Timeout Altitude Adj. Humidity Auto Continue Paper Substit. Paper Setup Paper Size Paper Type Margin Sound/Volume [a] Key Sound Alarm Sound Speaker Ringer	Report Configuration Demo Page Network Conf. Supplies Info. Usage Counter Fax Received [a] Fax Sent [a] Scheduled Jobs [a] Fax Confirm. [a] Junk Fax [a] address book [a]	Maintenance CLR Empty Msg[c] Supplies Life Image Mgr. Custom Color TonerLow Alert ImgU.Low Alert Serial Number

a.Doar modelul pentru fax.
b.În funcţie de opţiuni sau modele, este posibil ca această opțiune să nu apară pe afişaj. În acest caz, acestea nu sunt aplicabile pentru maşina dvs.
c.Această opţiune apare numai atunci când o cantitate mică de toner a rămas în cartuş.

Network (consultaţi "Configurarea reţelei" la pagina 134)	
TCP/IP (IPv4) DHCP BOOTP Static TCP/IP (IPv6) IPv6 Protocol DHCPv6 Config Ethernet Ethernet Port Ethernet Speed	Wi-Fi Wi-Fi On/Off Wi-Fi Settings[a] WPS Wi-Fi Direct Wi-Fi Signal Wi-Fi Default Protocol Mgr. HTTP WINS SNMPv1/v2 UPnP(SSDP) mDNS SLP Network Conf. Clear Settings

a.Doar modelul pentru fax.

Setări de bază ale maşinii

Schimbați setul de setări al mașinii în aparat de la HP Embedded Web Server.
Dacă aparatul dvs. este conectat la rețea, puteți configura setarea aparatului de la **HP Embedded Web Server** > **Settings** tab > **Machine Settings** (consultați "Folosirea HP Embedded Web Server" la pagina 64).

Setările implicite ale mașinii

După încheierea instalării, este posibil să doriţi realizarea setărilor implicite ale maşinii.

Pentru a modifica setările implicite ale echipamentului, urmaţi aceşti paşi:

Probabil va fi nevoie să apăsaţi pe **OK** pentru a ajunge la meniuri de la nivele inferioare, pentru anumite modele.

1 Selectaţi butonul ••• (**Meniu**) de pe panoul de control.

2 Apăsaţi **System Setup** > **Machine Setup**.

3 Selectaţi opţiunea dorită apoi apăsaţi pe **OK**.

4 Selectați sub-opțiunea dorită, apoi apăsați **OK**.

5 Apăsaţi pe **OK** pentru a salva selecţia.

6 Apăsaţi  (**Revocare**) pentru a reveni la modul disponibil.

Introducerea diverselor caractere

Pe măsură ce executaţi diferite sarcini, va trebui să introduceţi nume şi numere. De exemplu, când configuraţi maşina, introduceţi numele dvs. sau numele societăţii şi numărul de fax. Când stocaţi în memorie numere de fax sau adrese de e-mail, trebuie, de asemenea, să introduceţi numele corespunzătoare.

Introducerea caracterelor alfanumerice

Apăsaţi butonul până când litera corectă apare pe afişaj. De exemplu, pentru a introduce litera O, apăsaţi pe 6, pe care este inscripţionat MNO. De fiecare dată când apăsaţi pe 6, afişajul indică o literă diferită, M, N, O, m, n, o şi, la final, 6. Pentru a găsi litera pe care doriţi s-o introduceţi, consultaţi "Literele şi numerele de pe tastatură" la pagina 35.

- Puteţi introduce un spaţiu apăsând de două ori pe 1.
- Pentru a şterge ultima cifră sau caracter, apăsaţi pe butonul săgeată stânga/dreapta sau sus/jos.

Literele şi numerele de pe tastatură

- Seturile cu caractere speciale pot să difere de cele ale maşinii dvs., în funcţie de opţiunile sale şi de model.
- Unele dintre următoarele valori cheie pot să nu apară, în funcţie de lucrarea pe care o faceţi.

Tastă	Numerele, literele sau caracterele atribuite
1	@ / . ' 1
2	A B C a b c 2
3	D E F d e f 3
4	G H I g h i 4
5	J K L j k l 5
6	M N O m n o 6
7	P Q R S p q r s 7
8	T U V t u v 8
9	W X Y Z w x y z 9
0	& + - , 0
*	* % ^ _ ~ ! # $ ( ) [ ] (Aceste simboluri sunt disponibile atunci când tastaţi pentru autentificarea de reţea.)
#	# = | ? „ : { } < > ; (Aceste simboluri sunt disponibile atunci când tastaţi pentru autentificarea de reţea.)

Reglarea altitudinii

Calitatea imprimării este influenţată de presiunea atmosferică, determinată de înălţimea faţă de nivelul mării la care se află echipamentul. Următoarele informaţii vă vor ghida în legătură cu modul de setare a maşinii pentru o calitate optimă a imprimării.

Înainte de a seta valoarea altitudinii, identificaţi altitudinea la care vă aflaţi.

- **Normal:** 0 ~ 1.000 m
- **High 1:** 1.000 ~ 2.000 m
- **High 2:** 2.000 ~ 3.000 m
- **High 3:** 3.000 ~ 4.000 m
- **High 4:** 4.000 ~ 5.000 m

- Dacă aparatul dvs. este conectat la rețea, puteți configura setarea aparatului de la **HP Embedded Web Server** > **Settings** tab > **Machine Settings** (consultați"Folosirea HP Embedded Web Server" la pagina 64).
- Puteţi seta altitudinea şi din opţiunea **System Setup** de pe afişajul maşinii (consultaţi "Setări de bază ale maşinii" la pagina 34).

Suportul şi tava

Acest capitol furnizează informaţii despre modul în care se încarcă suportul de imprimare pe maşina dvs.

Selectarea suportului de imprimare

Utilizaţi întotdeauna suporturi de imprimare care respectă recomandările de utilizare pentru maşina dvs.

Recomandări privind selectarea suportului de imprimare

Suporturile de imprimare care nu respectă recomandările din prezentul ghid al utilizatorului pot provoca următoarele probleme:

- Calitate slabă a imprimării
- Blocaje frecvente ale hârtiei
- Uzură prematură a maşinii.

Proprietăţi precum masa, compoziţia, granulaţia şi conţinutul de umezeală reprezintă factori importanţi ce afectează performanţa maşinii şi calitatea imprimării. Când alegeţi materialele de imprimare luaţi în considerare următoarele aspecte:

- Tipul, dimensiunea şi masa suportului de imprimare pentru maşina dvs. sunt descrise în specificaţiile suportului de imprimare (consultaţi "Specificaţii privind suporturile de imprimare" la pagina 194).
- Rezultatul dorit: Suportul de imprimare ales trebuie să fie potrivit cu proiectul dvs.
- Luminozitatea: Anumite suporturi de imprimare sunt mai albe decât altele şi produc imagini mai clare, mai vibrante.
- Netezimea suprafeţei: Netezimea suportului de imprimare afectează gradul de claritate al imprimării.



- Anumite suporturi de imprimare pot să respecte toate recomandările din acest ghid al utilizatorului şi cu toate acestea rezultatele să fie nesatisfăcătoare. Acest lucru poate avea ca şi cauză caracteristicile colilor, manipularea necorespunzătoare, niveluri inacceptabile ale temperaturii şi umidităţii sau alte variabile care nu pot fi controlate.
- Înainte de a cumpăra suporturi de imprimare în cantităţi mari, asiguraţi-vă că sunt respectate cerinţele specificate în prezentul ghid al utilizatorului.

- Utilizarea de suport de imprimare care nu întruneşte aceste specificaţii poate cauza probleme sau necesita reparaţii. Aceste reparaţii nu sunt acoperite de acordurile de garanţie sau de service ale HP..
- Cantitatea de hârtie introdusă în tavă poate să difere în funcţie de tipul de suport utilizat (consultaţi "Specificaţii privind suporturile de imprimare" la pagina 194).
- Asiguraţi-vă că nu utilizaţi cu această maşină hârtie foto pentru imprimante cu jet de cerneală. Acest lucru ar putea deteriora aparatul.
- Utilizarea de suport de imprimare inflamabil poate provoca un incendiu.
- Utilizaţi suporturi de imprimare recomandate (consultaţi "Specificaţii privind suporturile de imprimare" la pagina 194).

Utilizarea de suport de imprimare inflamabil sau lăsarea de materiale străine în imprimantă, poate duce la supraîncălzirea unităţii şi, în rare ocazii, poate provoca un incendiu.

Cantitatea de hârtie introdusă în tavă poate să difere în funcţie de tipul de suport utilizat (consultaţi "Specificaţii privind suporturile de imprimare" la pagina 194).

Prezentare generală a tăvii

Pentru a modifica dimensiunea, trebuie să ajustaţi ghidajele pentru hârtie.

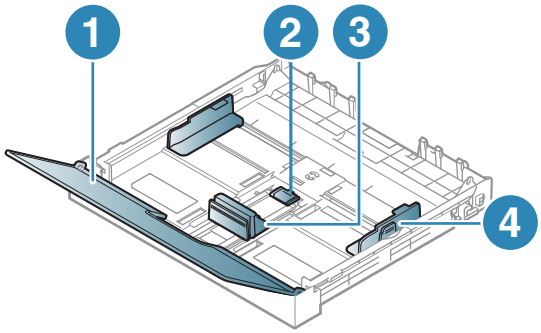

1. Capac pentru hârtie
2. Dispozitiv de blocare a ghidajului
3. Ghidaj pentru lungimea hârtiei
4. Ghidaj pentru lăţimea hârtiei

Dacă nu reglaţi ghidajul, acest lucru poate avea ca efect înregistrarea hârtiei, distorsionarea imaginii sau blocarea hârtiei.

Încărcarea hârtiei în tavă

În funcţie de opţiuni sau modele, imaginile din acest ghidul utilizatorului pot diferi de echipamentul dvs. Verificaţi tipul echipamentului dvs. (consultaţi "Vedere din faţă" la pagina 19).

1 Extrageţi tava pentru hârtie (consultaţi "Prezentare generală a tăvii" la pagina 38).

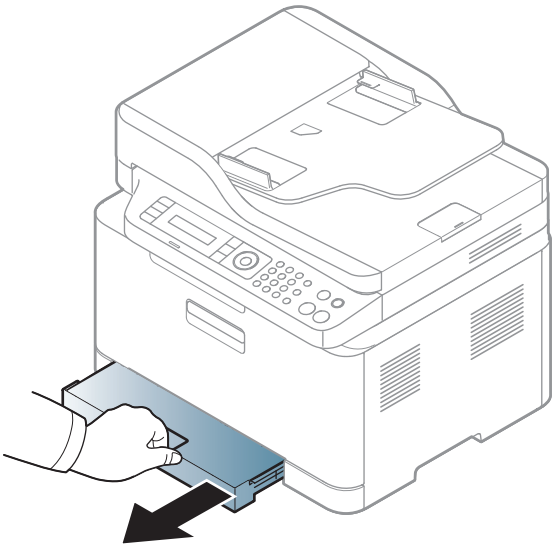

2 Deschideţi capacul pentru hârtie.

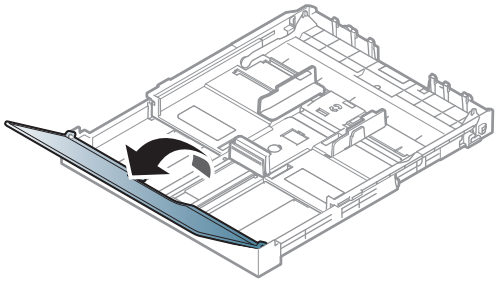

3 Strângeţi ghidajul de lăţime şi braţul de lungime al hârtiei pentru a le aşeza în slotul corect pentru dimensiunea hârtiei, marcat în partea inferioară a tăvii, pentru a ajusta în funcţie de dimensiune.

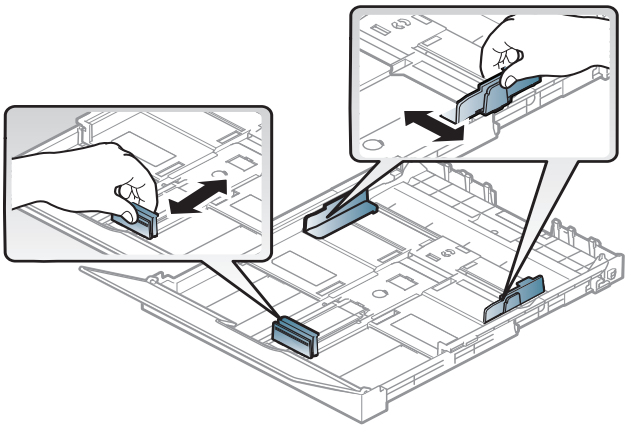

4 Înainte de a încărca hârtiile, îndoiţi sau vânturaţi marginile teancului de hârtie pentru a separa paginile.

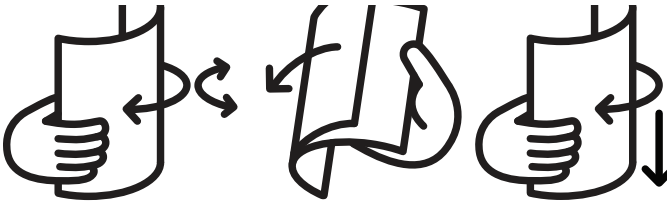

5 Puneţi hârtia cu faţa de imprimat orientată în sus.

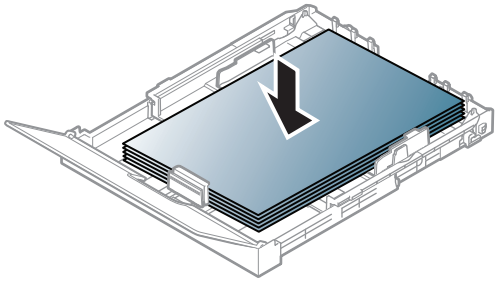

Pentru hârtii cu dimensiuni mai mici decât formatul A4, apăsaţi şi deblocaţi încuietoarea ghidajului din tavă, împingeţi tava manual. Reglaţi apoi ghidajele pentru lungimea şi lăţimea hârtiei.

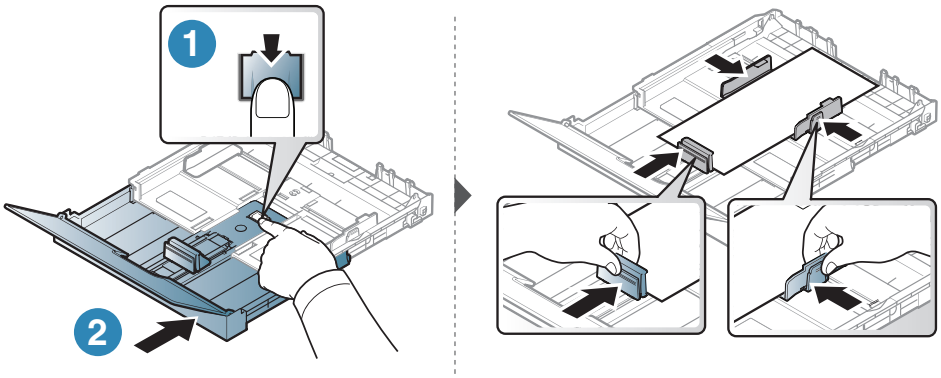

Pentru hârtii cu dimensiuni mai mari decât formatul Letter, apăsaţi şi deblocaţi încuietoarea ghidajului din tavă, scoateţi tava manual. Reglaţi apoi ghidajele pentru lungimea şi lăţimea hârtiei.

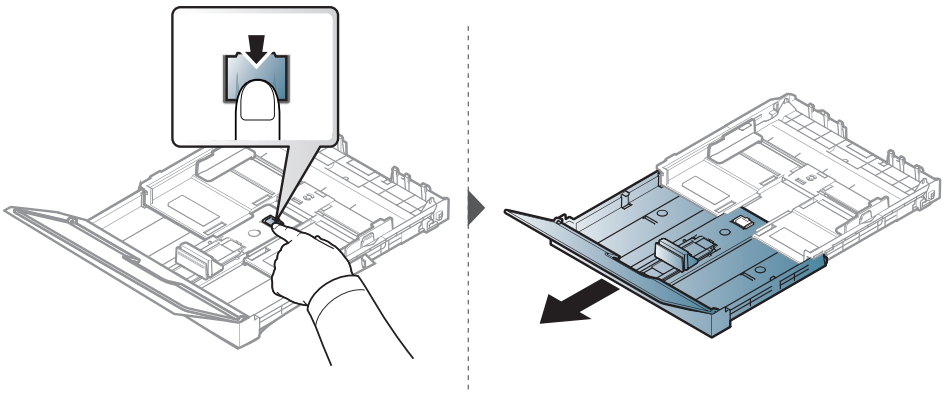

- Dacă nu reglaţi ghidajul, acest lucru poate avea ca efect înregistrarea hârtiei, distorsionarea imaginii sau blocarea hârtiei.
- Nu împingeţi prea mult ghidajele pentru lăţimea hârtiei pentru a nu deforma suportul de imprimare.
- Nu utilizaţi o hârtie cu o margine conducătoare ondulată, există riscul de blocare sau hârtia poate fi încreţită.



- Dacă nu reglaţi corect ghidajul pentru lăţimea hârtiei, este posibil să apară blocaje de hârtie.

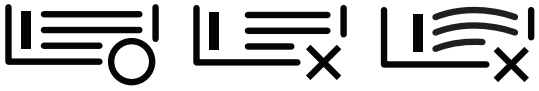

6 Apăsaţi pe ghidajul pentru lăţimea hârtiei şi glisaţi-l spre marginea teancului de hârtie fără a provoca curbarea acestuia.

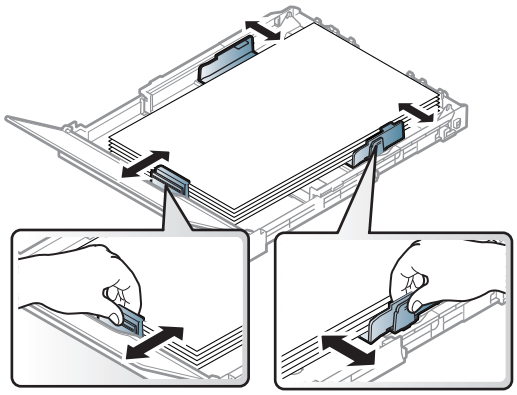

7 Închideţi capacul pentru hârtie.

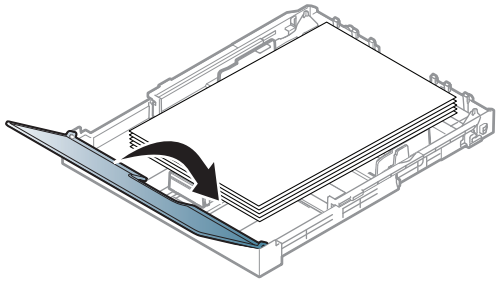

8 Introduceţi tava pentru hârtie.

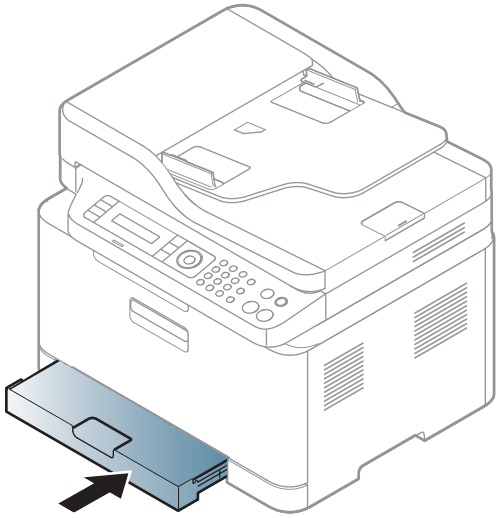

9 Când imprimaţi un document, setaţi tipul şi dimensiunea hârtiei pentru tavă (consultaţi "Setarea dimensiunii şi tipului de hârtie" la pagina 45).

Tava este setată în prealabil la dimensiunea Letter sau A4, în funcţie de ţară. Pentru a modifica formatul la A4 sau Letter, trebuie să reglaţi corespunzător mânerul şi ghidajul pentru lăţimea hârtiei.

1 Trageţi tava afară din echipament. Deschideţi capacul pentru hârtie şi, dacă este necesar, scoateţi hârtia din tavă.

2 Dacă doriţi să modificaţi formatul la Letter, ţineţi apăsat mânerul de pe partea din spate a tăvii şi rotiţi-l în sensul acelor de ceasornic. Puteţi vedea maneta atunci când mutaţi ghidajul pentru lungimea hârtiei la dimensiunea legal-sized (LGL).

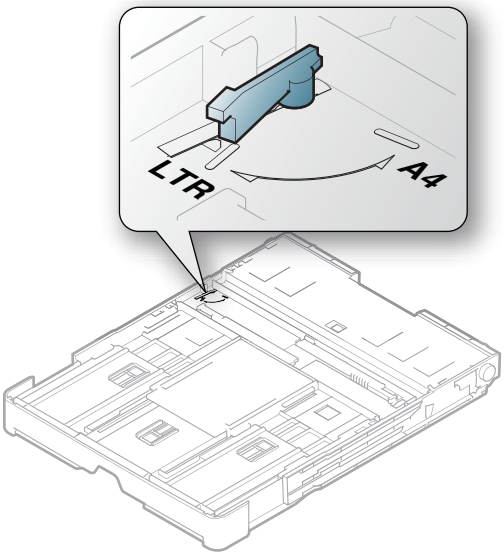

3 Strângeţi ghidajul pentru lăţimea hârtiei şi glisaţi-l până la marginea mânerului.

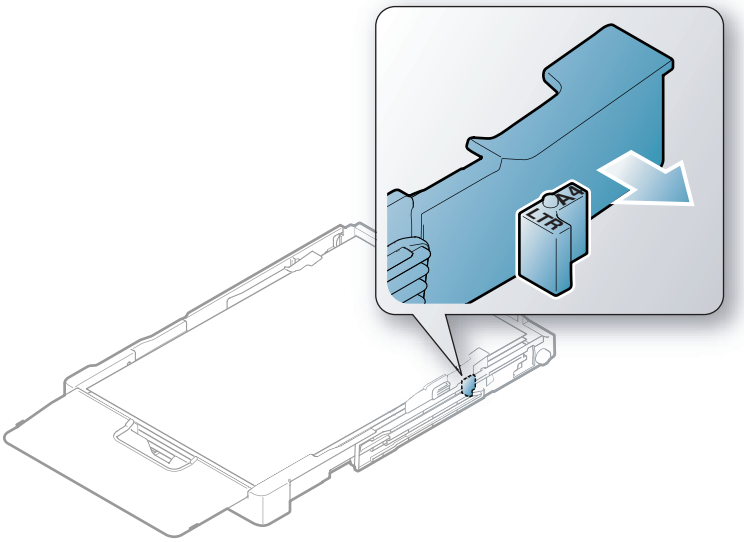

Dacă doriţi să modificaţi formatul la A4, mai întâi deplasaţi ghidajul pentru lăţimea hârtiei spre stânga şi rotiţi mânerul în sens contrar acelor de ceasornic. Dacă forţaţi mânerul, acest lucru ar putea deteriora tava.

Imprimare pe suporturi de imprimare speciale

- La utilizarea de suporturi speciale, vă recomandăm să faceţi alimentarea cu câte o coală (consultaţi "Specificaţii privind suporturile de imprimare" la pagina 194).

Tabelul de mai jos indică suportul special care poate fi utilizat în tavă.

Pentru a modifica setările dispozitivului, stabiliţi tipul de hârtie din fereastra **Preferinţe imprimare** > fila **Paper** > **Paper Type** (consultaţi "Deschiderea preferinţelor de imprimare" la pagina 74).

- La utilizarea de suporturi speciale, vă recomandăm să faceţi alimentarea cu câte o coală (consultaţi "Specificaţii privind suporturile de imprimare" la pagina 194).
- În funcţie de opţiuni sau modele, imaginile din acest ghidul utilizatorului pot diferi de echipamentul dvs. Verificaţi tipul echipamentului dvs. (consultaţi "Vedere din faţă" la pagina 19).

Pentru a afla greutatea hârtiei pentru fiecare coală, consultaţi "Specificaţii privind suporturile de imprimare" la pagina 194.

Tipuri	Tava
Plain	•
Heavy 90-120g	•
Light 60-69g	•

Tipuri	Tava
Bond	●
Colored	●
X-Hvy	●
Labels	●
Preprinted	●
Recycled	●
Glossy111-130g	●
Glossy131-175 g	●
Glossy176-220 g	●
HP Matte 120 g	●
HP Matte 150 g	●
HP Matte 200 g	●

(●: acceptat, gol: Incompatibil)

Etichete

Pentru a evita defectarea maşinii, utilizaţi numai etichete proiectate spre a fi utilizate la imprimante cu laser.

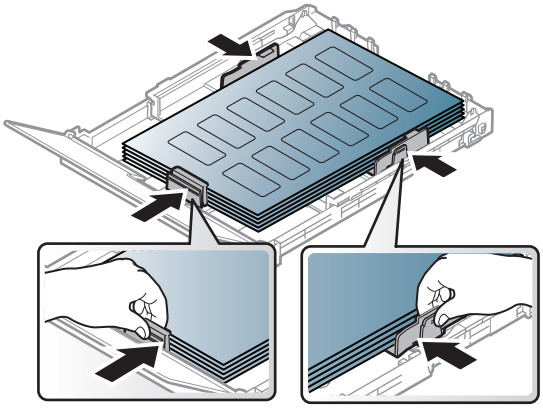

- Când selectaţi etichete, luaţi în considerare următorii factori:
  - **Adezivi:** Trebuie să fie stabili la temperatura cuptorului maşinii, aproximativ 170°C.
  - **Aranjare:** utilizaţi numai etichete care nu au suportul expus între ele. Etichetele se pot dezlipi de pe colile care prezintă spaţii între etichete, cauzând blocaje periculoase.
  - **Răsucire:** Trebuie să fie netede fără să depăşească 13 mm în ce priveşte ondularea, în oricare direcţie.
  - **Problemă:** nu utilizaţi etichete cu încreţituri, bule sau cu tendinţă de dezlipire.
- Asiguraţi-vă că între etichete nu există material adeziv expus. Zonele expuse pot cauza dezlipirea etichetelor în timpul imprimării, având ca urmare blocaje cu hârtie. De asemenea, adezivul expus poate cauza defectarea componentelor maşinii.
- Nu treceţi de mai multe ori prin maşină aceeaşi coală de etichete. Suportul de adeziv este proiectat numai pentru o singură trecere prin maşină.

- Nu utilizaţi etichete care sunt parţial dezlipite de coala suport sau prezintă încreţituri, bule sau sunt deteriorate în alt mod.

X-Hvy / Hârtie de dimensiuni personalizate

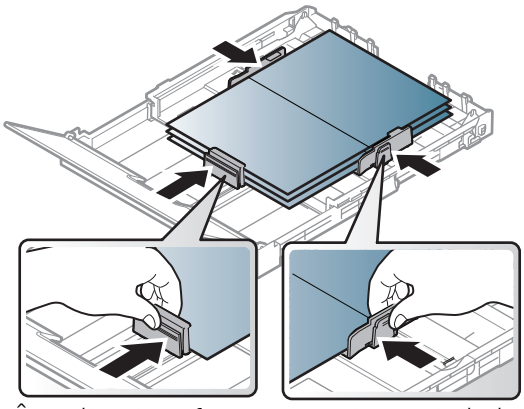

- În aplicaţia software, setaţi marginile la cel puţin 6,4 mm (0,25 ţoli) distanţă faţă de muchiile materialului.

Hârtie preimprimată

Atunci când încărcaţi hârtie preimprimată, partea imprimată trebuie poziţionată cu faţa în sus, cu o margine neîndoită în faţă. Dacă întâmpinaţi probleme la alimentarea cu hârtie, rotiţi hârtia în poziţie inversă. Reţineţi că nu este garantată calitatea imprimării.

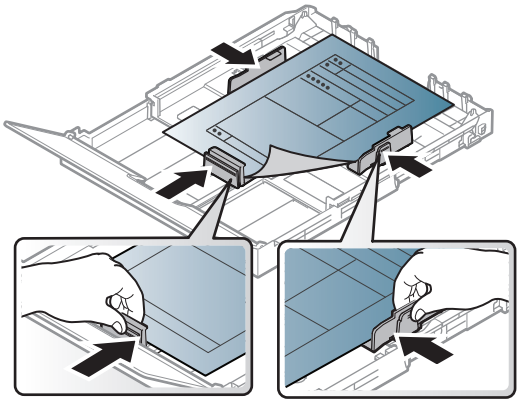

- Trebuie să fie imprimate cu cerneală rezistentă la căldură care nu se va topi, nu se va vaporiza sau nu va produce emisii periculoase când va fi supusă la temperatura cuptorului maşinii timp de 0,1 secunde (aproximativ 170 °C).
- Cerneala pentru hârtia preimprimată trebuie să fie neinflamabilă şi nu trebuie să afecteze negativ rolele imprimantei.
- Înainte de a încărca hârtie preimprimată, verificaţi dacă cerneala de pe hârtie este uscată. În timpul procesului de topire, cerneala umedă este posibil să nu mai rămână fixată pe hârtia preimprimată, reducând calitatea imprimării.

Setarea dimensiunii şi tipului de hârtie

După ce încărcaţi hârtia în tava pentru hârtie, setaţi dimensiunea şi tipul de hârtie utilizând butoanele de pe panoul de control.

Pentru a modifica setările dispozitivului, stabiliţi tipul de hârtie din fereastra **Preferinţe imprimare** > fila **Paper** > **Paper Type** (consultaţi "Deschiderea preferinţelor de imprimare" la pagina 74).

- Probabil va fi nevoie să apăsaţi pe **OK** pentru a ajunge la meniuri de la nivele inferioare, pentru anumite modele.
- Setarea hârtiei din echipament trebuie să corespundă cu cea a driverului, pentru a imprima fără o eroare de nepotrivire a hârtiei.

  Schimbați setarea de hârtie configurată în aparat din HP Embedded Web Server.

  - Dacă aparatul dvs. este conectat la rețea, puteți configura setarea aparatului din **HP Embedded Web Server** > **Settings** tab > **Machine Settings** (consultați "Folosirea HP Embedded Web Server" la pagina 64).

1 Selectaţi butonul ••• (**Meniu**) de pe panoul de control.

2 Apăsaţi **System Setup** > **Paper Setup** > **Paper Size** sau **Paper Type**.

3 Selectaţi tava şi opţiunea dorită.

4 Apăsaţi pe **OK** pentru a salva selecţia.

5 Apăsaţi (**Revocare**) pentru a reveni la modul disponibil.

Dacă doriţi să utilizaţi hârtie de dimensiuni speciale, precum hârtie pentru facturi, selectaţi fila **Paper** > **Size** > **Edit...** şi setaţi **Custom Paper Size Settings** în **Preferinţe imprimare** (consultaţi "Deschiderea preferinţelor de imprimare" la pagina 74).

Folosind suportul de ieşire

Suprafaţa tăvii de ieşire se poate încălzi dacă imprimaţi un număr mare de coli dintr-o dată. Asiguraţi-vă că nu atingeţi suprafaţa respectivă şi nu permiteţi apropierea copiilor de aceasta.

Paginile imprimate se adună pe suportul de ieşire şi acesta va contribui la alinierea lor. Imprimanta trimite materialele imprimate în mod implicit la tava de ieşire.

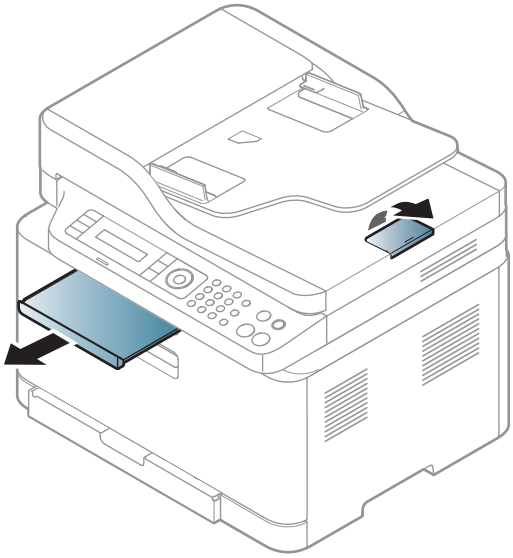

În funcţie de opţiuni sau modele, imaginile din acest ghidul utilizatorului pot diferi de echipamentul dvs. Verificaţi tipul echipamentului dvs. (consultaţi "Vedere din faţă" la pagina 19).

Pregătirea originalelor

- Nu încărcaţi hârtie cu dimensiuni mai mici de 76 x 148.5 mm (3 x 5.85 inches) sau cu dimensiuni mai mari de 216 x 356 mm (8.5 x 14 inches).
- Nu încercaţi să încărcaţi următoarele tipuri de hârtie, pentru a preveni blocarea hârtiei, calitatea slabă a imprimării şi deteriorarea maşinii.
  - Autocopiantă sau cu indigo pe spate.
  - Hârtie cretată.
  - Foiţă sau hârtie subţire.
  - Hârtie cu cute sau pliuri.
  - Hârtie ondulată sau cu valuri.
  - Hârtie ruptă.
- Scoateţi toate capsele şi agrafele înainte de încărcare.
- Asiguraţi-vă că adezivul, cerneala sau fluidul de corectare este uscat înainte de încărcare.
- Nu încărcaţi originale care includ hârtie de diferite dimensiuni şi greutăţi.
- Nu încărcaţi broşuri, foi volante, folii transparente sau documente cu alte caracteristici neobişnuite.

Încărcarea originalelor

Puteţi utiliza geamul scanerului sau alimentatorul de documente pentru a încărca un original pentru copiere, scanare şi trimiterea unui fax.

În funcţie de opţiuni sau modele, imaginile din acest ghidul utilizatorului pot diferi de echipamentul dvs. Verificaţi tipul echipamentului dvs. (consultaţi "Vedere din faţă" la pagina 19).

Pe geamul scanerului

Utilizând geamul scanerului, puteţi copia sau scana originale. Puteţi obţine cea mai bună calitate de scanare, în special pentru imaginile color sau redate în tonuri de gri. Asiguraţi-vă că nu există originale în alimentatorul de documente. Dacă este detectat un original în alimentatorul de documente, aparatul îi conferă prioritate faţă de originalul aflat pe geamul scanerului.

1 Ridicaţi şi deschideţi capacul scanerului.

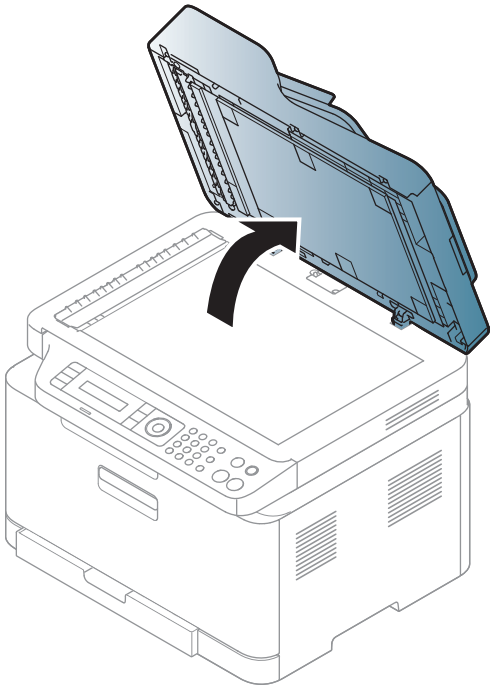

2 Plasaţi originalul cu faţa orientată în jos pe geamul scanerului. Aliniaţi-l cu ajutorul ghidului de înregistrare din colţul din stânga sus al geamului.

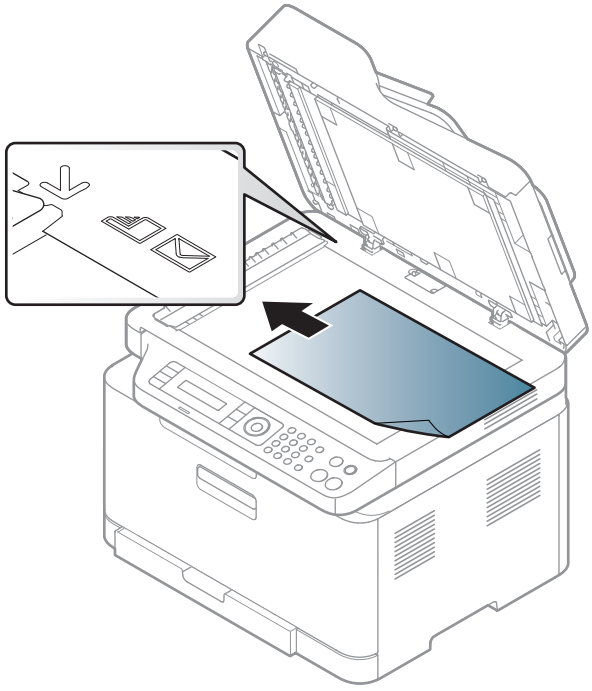

3 Închideţi capacul scanerului.

- Dacă lăsaţi deschis capacul scanerului în timpul copierii, ar putea fi afectate calitatea copierii şi consumul de toner.
- Murdăria de pe geamul scanerului ar putea cauza apariţia unor puncte negre pe documentele imprimate. Păstraţi întotdeauna curat geamul (consultaţi "Curăţarea maşinii" la pagina 150).
- Când copiaţi o pagină dintr-o carte sau o revistă, ridicaţi capacul scanerului până când balamalele sale sunt agăţate de dispozitivul de oprire, apoi închideţi capacul. În cazul în care cartea sau revista este mai groasă de 30 mm, începeţi să copiaţi cu capacul deschis.

- Aveţi grijă să nu spargeţi geamul scanerului. Vă puteţi răni.
- Nu puneţi mâinile pe geam în timp ce închideţi capacul scanerului. Capacul scanerului poate cădea peste mâini şi vă puteţi răni.
- Nu priviţi spre lumina din interiorul scanerului în timpul copierii sau scanării. Este dăunătoare pentru ochi.

În alimentatorul de documente

1 Înainte de a încărca originalele, îndoiţi sau vânturaţi marginile teancului de hârtie pentru a separa paginile.



2 Încărcaţi originalul cu faţa în sus în alimentatorul de documente. Asiguraţi-vă că baza teancului de originale se potriveşte cu dimensiunea de hârtie marcată pe tava de alimentare cu documente.

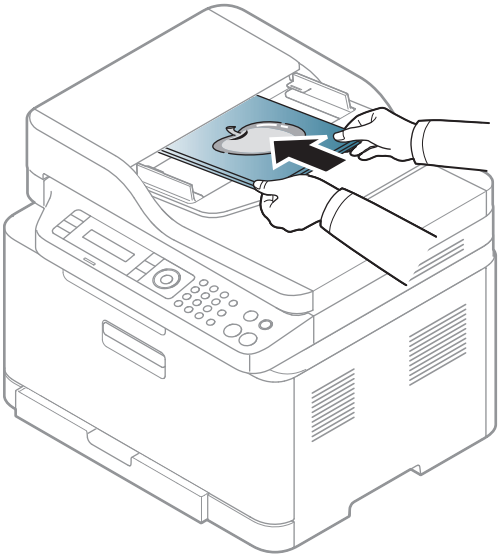

3 Reglaţi ghidajul de lăţime pentru alimentatorul de documente la dimensiunea hârtiei.

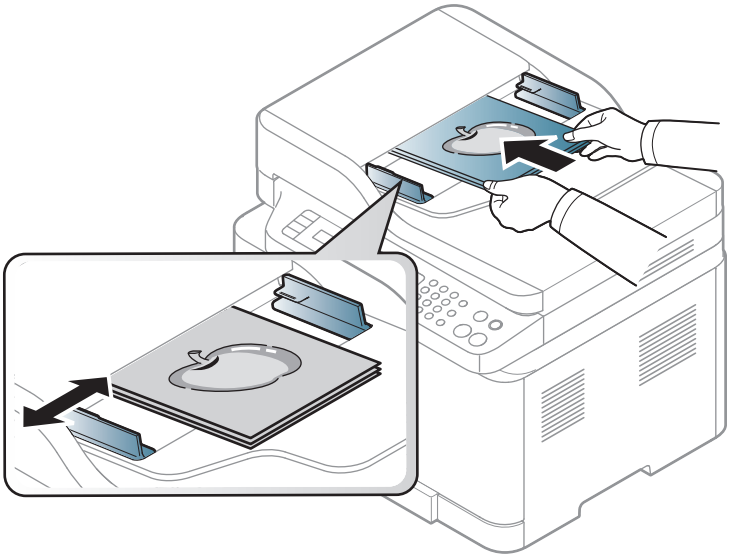

Murdăria de pe geamul alimentatorului de documente ar putea cauza apariţia unor linii negre pe documentele imprimate. Păstraţi întotdeauna geamul curat (consultaţi "Curăţarea maşinii" la pagina 150).

Utilizarea unei maşini conectate la reţea

Acest capitol vă prezintă instrucţiuni pas cu pas pentru configurarea unei maşini conectate la reţea şi a software-ului.

Dispozitivele şi funcţiile opţionale compatibile pot diferi în funcţie de modelul dvs. (consultaţi "Caracteristici în funcţie de model" la pagina 8).

- Configurarea reţelei cablate 52
- Instalarea driverului pentru reţea 54
- Configurare reţea fără fir 55
- Folosirea HP Embedded Web Server 64
- Aplicație HP Smart 67

Configurarea reţelei cablate

Imprimarea unui raport de configurare a reţelei

De la panoul de control al maşinii puteţi să imprimaţi un **Raport de configurare a reţelei**, care va arăta setările curente de reţea ale maşinii. Acest lucru vă va ajuta la configurarea unei reţele.

Presați butonul ••• (**Meniu**) din panoul de control panel și selectați **Network** > **Network Conf.**.

Utilizând acest **Raport de configurare a reţelei**, puteţi să aflaţi adresa MAC şi adresa IP ale maşinii.

De exemplu:

- Adresă MAC: 00:15:99:41:A2:78
- Adresă IP: 169.254.192.192

Setarea adresei IP

Mai întâi, trebuie să configuraţi o adresă IP pentru imprimare şi gestionări de reţea. În cele mai multe cazuri va fi alocată automat o nouă adresă IP de către un server DHCP (Dynamic Host Configuration Protocol – Protocol de configurare dinamică a gazdei) aflat în reţea.

Când instalaţi driverul de imprimantă, nu configuraţi atât IPv4 cât şi IPv6. Vă recomandăm să configuraţi fie IPv4, fie IPv6 (consultaţi "Instalarea driverului pentru reţea" la pagina 54).

Configurarea IPv4

De asemenea, puteți seta TCP/IPv4 din **Embedded Web Server**. Când fereastra **Embedded Web Server** se deschide, mișcați cursorul mouse-ului peste **Settings** din bara de meniu de sus și apoi faceți clic pe **Network Settings** ("Fila Settings" la pagina 65).

Dacă aveți un server DHCPv4 în rețeaua dumneavoastră, puteți seta una dintre opțiunile următoare pentru configurarea gazdei dinamice implicite.

1 Selectați ••• (**Meniu**) > **Network** > **TCP/IP (IPv4)** > **DHCP** pe panoul de control.

2 Apăsaţi **OK** pentru a selecta valoarea cerută.

Configurarea IPv6



De asemenea, puteți seta TCP/IPv6 din **HP Embedded Web Server**. Când fereastra **HP Embedded Web Server** se deschide, mișcați cursorul mouse-ului peste **Settings** din bara de meniu de sus și apoi faceți clic pe **Network Settings** ("Fila Settings" la pagina 65).

IPv6 este suportat corect numai în Windows Server sau mai recent.

Pentru imprimare şi administrare în reţea, maşina acceptă următoarele adrese IPv6.

- **Link-local Address**: Adresă locală IPv6 autoconfigurată (adresa începe cu FE80).
- **Stateless Address**: Adresă IPv6 configurată automat de un router de reţea.
- **Stateful Address**: Adresă IPv6 configurată de un server DHCPv6.
- **Manual Address**: Adresă IPv6 configurată manual de utilizator.

În cadrul reţelei IPv6, urmaţi această procedură pentru a utiliza adresa IPv6.

Activarea IPv6

1 Apăsaţi pe butonul ••• (**Meniu**) de pe panoul de control.

2 Apăsaţi **Network** > **TCP/IP (IPv6)** > **IPv6 Protocol**

3 Selectaţi **On** şi apăsaţi **OK**.

4 Opriţi maşina şi porniţi-o din nou.

Configurare adresă DHCPv6

Dacă în reţeaua dumneavoastră aveţi un server DHCPv6, pentru configuraţia gazdei dinamice implicite puteţi seta una din următoarele opţiuni:

1 Apăsaţi pe butonul ••• (**Meniu**) de pe panoul de control.

2 Apăsaţi **Network** > **TCP/IP (IPv6)** > **DHCPv6 Config**

3 Apăsaţi **OK** pentru a selecta valoarea cerută.

Instalarea driverului pentru reţea

- Înainte de a instala, verificați dacă sistemul de operare al computerului dvs. suportă software-ul (consultați "Sistem de operare" la pagina 8).
- Maşina care nu suportă interfaţa de reţea nu va putea utiliza această funcţionalitate (consultaţi "Vedere din spate" la pagina 21).
- Trebuie să descărcați pachete software de pe site-ul HP pentru a instala software-ul imprimantei. Pentru asistența HP cu totul inclus pentru imprimantă, mergeți la www.hp.com/support/colorlaser170MFP.

Windows

Este posibil ca firewall-ul să blocheze comunicarea cu reţeaua. Înainte de a conecta dispozitivul la reţea, dezactivaţi firewall-ul computerului.

1 Asiguraţi-vă că maşina este conectată la reţea şi este alimentată cu curent electric. De asemenea, adresa IP a maşinii ar trebui să fie setată (consultaţi "Setarea adresei IP" la pagina 52).

2 Descărcați software-ul driverului imprimantei de pe site-ul HP . (www.hp.com/support/colorlaser170MFP).

3 Porniţi echipamentul.

4 Dezarhivați pachetul driverului și rulați programul de instalare a driverului.

5 Urmaţi instrucţiunile din fereastra de instalare.

Configurare reţea fără fir

Utilizarea reţelei fără fir poate să nu fie disponibilă, în funcţie de model (consultaţi "Caracteristici în funcţie de model" la pagina 8).

Reţelele fără fir necesită un nivel de securitate mai ridicat, astfel încât atunci când este configurat pentru prima dată un punct de acces, sunt create pentru reţea o denumire de reţea (SSID), tipul de securitate utilizat şi o parolă de reţea. Cereţi aceste informaţii administratorului dvs. de reţea înainte de a demara instalarea maşinii.

Prezentarea metodelor de configurare a reţelei fără fir

Puteţi configura setările wireless fie de la echipament fie de la computer. Selectaţi metoda de configurare din tabelul de mai jos.

- Unele tipuri de instalare pentru reţeaua wireless s-ar putea să nu fie disponibile în funcţie de model sau ţară.
- Vă recomandăm să configuraţi o parolă pentru punctele de acces. Dacă nu configuraţi nicio parolă pentru punctele de acces, acestea vor putea fi accesate de orice dispozitiv compatibil, precum PC-uri, telefoane inteligente şi imprimante. Consultaţi ghidul de utilizare privind punctele de acces, pentru informaţii despre configurarea parolei.

Metodă de configurare	Metoda de conectare	Descriere şi referinţă
Cu punct de acces	De la computer	Consultaţi "Setarea prin cablu USB" la pagina 58pentru Windows.
		Consultaţi "Punct de acces fără un cablu USB" la pagina 59pentru Windows.
		Consultaţi "Utilizarea unui cablu de reţea" la pagina 60.
	De la panoul de control al echipamentului	Consultaţi "Utilizarea setărilor WPS" la pagina 56.
		Consultaţi "Utilizarea reţelelor Wi-Fi" la pagina 58.
	Din aplicația HP Smart	Consultaţi "Conectare utilizând aplicația HP Smart" la pagina 67.
Configurarea Wi-Fi Direct		Consultaţi "Configurarea Wi-Fi Direct pentru imprimare mobilă" la pagina 62.

Restaurarea setărilor rețelei fără fir

Puteți reinițializa setările rețelei fără fir la valorile implicite.

Presați butonul ••• (**Meniu**) > **Network** > **Wi-Fi**> **Wi-Fi Default** > **Restore...** pe panoul de control. Aparatul începe restaurarea setărilor prestabilite ale rețelei fără fir.

Utilizarea setărilor WPS

Dacă echipamentul dvs. punctul de acces (sau router wireless) acceptă Wi-Fi Protected Setup™ (WPS), puteţi configura cu uşurinţă setările reţelei wireless din meniul **WPS**, fără a mai fi nevoie de un computer.

Elemente pentru pregătire:

- Verificaţi dacă punctul de acces (sau routerul fără fir) acceptă Wi-Fi Protected Setup™ (WPS).
- Verificaţi dacă maşina dvs. acceptă Wi-Fi Protected Setup™ (WPS).

1 Presați butonul ••• (**Meniu**) > **Network** > **Wi-Fi** > **WPS** > **PBC** pe panoul de control.

Echipamentul începe conectarea la reţeaua fără fir.

2 **În 2 minute,** presați butonul **WPS (PBC)** pe punctul de acces (sau pe routerul fără fir).

a. Echipamentul se conectează la punctul de acces (routerul fără fir).
b. Când aparatul este conectat cu succes la rețeaua fără fir, ledul rămâne aprins.

3 Continuați să instalați software-ul.

Utilizarea reţelelor Wi-Fi

Înainte de a începe, trebuie să cunoaşteţi numele (SSID) al reţelei fără fir şi cheia reţelei, dacă este criptată. Aceste informaţii au fost setate la instalarea routerului fără fir (punctului de acces). Dacă nu aveţi informaţii despre mediul reţelei dumneavoastră fără fir, întrebaţi persoana care v-a configurat reţeaua.

1 Selectaţi butonul •••(**Meniu**) > **Network** > **Wi-Fi** > **Wi-Fi Settings** de pe panoul de control.

Sau, apăsați pe (**reţea fără fir**), accesați meniul **Wi-Fi** ..

2 Apăsaţi **OK** pentru a selecta metoda de configurare dorită.

- **Wizard > Search List (recomandat):** În acest mod, configurarea este automată. Maşina va afişa o listă de reţele disponibile din care să alegeţi. După ce este selectată o reţea, imprimanta va solicita cheia de securitate corespunzătoare acesteia.
- **Custom:** În acest mod, utilizatorii pot furniza sau edita manual propriul SSID, sau pot alege opţiunea de securitate detaliat.

3 Urmaţi instrucţiunile pentru a configura reţeaua wireless.

Configurarea utilizând Windows

Setarea prin cablu USB

Elemente care trebuie pregătite

- Punct de Acces
- Computer conectat în reţea
- Trebuie să descărcați pachete software de pe site-ul HP pentru a instala software-ul imprimantei. Pentru asistența HP cu totul inclus pentru imprimantă, mergeți la www.hp.com/support/colorlaser170MFP.
- O maşină instalată cu o interfaţă de reţea wireless
- Cablu USB

1 Verificaţi dacă este conectat cablul USB la echipament.

2 Porniţi computerul, punctul de acces şi echipamentul.

3 Descărcați software-ul driverului imprimantei de pe site-ul HP (www.hp.com/support/colorlaser170MFP).

4 Dezarhivați pachetul driverului și rulați programul de instalare a driverului.

5 Analizaţi şi acceptaţi acordurile de instalare din fereastra de instalare. Apoi, faceţi clic pe **Next**.

6 Selectaţi **Wireless** din ecranul **Printer Connection Type**. Apoi, faceţi clic pe **Next**.

7 Din ecranul **Are you setting up your printer for the first time?**, selectaţi **Yes, I will set up my printer's wireless network.**. Apoi, faceţi clic pe **Next**.

Dacă imprimanta dvs. este deja conectată la reţea, selectaţi **No, my printer is already connected to my network.**.

8 Selectaţi **Using a USB cable** din ecranul **Select the Wireless Setup Method**. Apoi, faceţi clic pe **Next**.

9 După căutare, în fereastră sunt afişate dispozitivele de reţea fără fir. Selectaţi numele (SSID) punctului de acces pe care doriţi să îl utilizaţi şi faceţi clic pe **Next**.

10 Când configurarea reţelei fără fir s-a finalizat, deconectaţi cablul USB dintre computer şi echipament. Faceţi clic pe **Next**.

11 Selectaţi componentele de instalat.

12 Urmaţi instrucţiunile din fereastra de instalare.

Punct de acces fără un cablu USB

Elemente care trebuie pregătite

- PC compatibil Wi-Fi care rulează Windows 7 sau o versiune ulterioară și un punct de acces (router)
- Trebuie să descărcați pachete software de pe site-ul HP pentru a instala software-ul imprimantei. Pentru asistența HP cu totul inclus pentru imprimantă, mergeți la www.hp.com/support/colorlaser170MFP.
- O maşină instalată cu o interfaţă de reţea wireless

În timp ce setaţi reţeaua wireless, echipamentul foloseşte LAN-ul wireless de pe PC. Este posibil să nu vă puteţi conecta la internet.

---

1 Porniţi computerul, punctul de acces şi echipamentul.

2 Descărcați software-ul driverului imprimantei de pe site-ul HP (www.hp.com/support/colorlaser170MFP).

3 Dezarhivați pachetul driverului și rulați programul de instalare a driverului.

4 Analizaţi şi acceptaţi acordurile de instalare din fereastra de instalare. Apoi, faceţi clic pe **Next**.

5 Selectaţi **Wireless** din ecranul **Printer Connection Type**. Apoi, faceţi clic pe **Next**.

6 Din ecranul **Are you setting up your printer for the first time?**, selectaţi **Yes, I will set up my printer's wireless network.**Apoi, faceţi clic pe **Next**.

Dacă imprimanta dvs. este deja conectată la reţea, selectaţi **No, My printer is already connected to my network**.

7 Selectaţi **Using a direct wireless connection**din ecranul **Select the Wireless Setup Method**. Apoi, faceţi clic pe **Next**.

8 După finalizarea configurării reţelei wireless, faceţi clic pe **Next**.

9 Urmaţi instrucţiunile din fereastra de instalare.

Utilizarea unui cablu de reţea

Consultaţi administratorul dvs. de reţea sau persoana care a configurat reţeaua dvs. fără fir pentru informaţii cu privire la configurarea reţelei.

Echipamentul dvs. este compatibil cu utilizarea în reţea. Pentru a permite maşinii dvs. să funcţioneze în cadrul reţelei dvs., va trebui să efectuaţi câteva proceduri de configurare.

Elemente care trebuie pregătite

- Punct de Acces
- Computer conectat în reţea
- Trebuie să descărcați pachete software de pe site-ul HP pentru a instala software-ul imprimantei. Pentru asistența HP cu totul inclus pentru imprimantă, mergeți la www.hp.com/support/colorlaser170MFP.
- O maşină instalată cu o interfaţă de reţea wireless
- Cablu de reţea

Imprimarea unui raport de configurare a reţelei

Puteţi identifica setările pentru reţea ale echipamentului dvs. prin imprimarea unui raport de configurare a reţelei.

Consultaţi "Imprimarea unui raport de configurare a reţelei" la pagina 52.

Configurarea reţelei fără fir a maşinii

Înainte de a începe, trebuie să cunoaşteţi numele (SSID) al reţelei fără fir şi cheia reţelei, dacă este criptată. Aceste informaţii au fost setate la instalarea routerului fără fir (punctului de acces). Dacă nu aveţi informaţii despre mediul reţelei dumneavoastră fără fir, întrebaţi persoana care v-a configurat reţeaua.

Pentru a configura parametrii fără fir, puteți utiliza **HP Embedded Web Server**.

Folosirea HP Embedded Web Server

Înainte de a începe configurarea parametrului reţelei fără fir, verificaţi starea conexiunii cablului.

1 Asiguraţi-vă dacă este conectat cablul de reţea la echipament. În caz contrar, conectaţi echipamentul cu un cablu standard de reţea.

2 Porniţi un browser web precum Internet Explorer, Safari sau Firefox şi introduceţi noua adresă IP a maşinii dvs. în fereastra browserului.

De exemplu,



3 Faceți clic pe **Login** în partea dreaptă sus a HP Embedded Web Server Serverului Web HP încorporat.

4 Dacă este prima dată când vă conectați la **HP Embedded Web Server** trebuie să vă conectați ca administrator. Introduceți **ID** implicit (**admin**). Nu există o parolă implicită. Vă recomandăm să setați parola implicită din motive de securitate. Puteți schimba ID-ul și parola din **Security** > **System Security** > **System Administrator**.

5 Când fereastra **HP Embedded Web Server** se deschide, faceți clic pe **Network Settings**.

6 Faceţi clic pe **Wi-Fi** > **Wizard**.

7 Selectaţi din listă un **Network Name (SSID)**.

8 Faceţi clic pe **Next**.

Dacă este afişată fereastra de setare a securităţii reţelei fără fir, introduceţi parola înregistrată (parola de reţea) şi faceţi clic pe **Next**.

9 Este afişată fereastra de confirmare, vă rugăm să verificaţi configurarea reţelei fără fir. Dacă reţeaua este corect configurată, faceţi clic pe **Apply**.

Configurarea Wi-Fi Direct pentru imprimare mobilă

Wi-Fi Direct este o conexiune securizată şi uşor de folosit peer-to-peer între o imprimantă cu Wi-Fi Direct şi un dispozitiv mobil.

Cu Wi-Fi Direct vă puteţi conecta imprimanta la o reţea Wi-Fi Direct în timp ce, concomitent, vă conectaţi la un punct de acces. De asemenea, puteţi utiliza simultan o reţea cablată şi o reţea Wi-Fi Direct, astfel încât mai mulţi utilizatori să poată accesa şi imprima documente atât prin Wi-Fi Direct cât şi prin intermediul reţelei cablate.

- Nu vă puteţi conecta dispozitivul mobil la Internet prin intermediul funcţiei Wi-Fi Direct a imprimantei.
- Lista cu protocoalele compatibile poate să difere în funcţie de modelul dvs., reţelele Wi-Fi Direct NU suportă IPv6, filtrarea de reţea, IPSec, WINS şi serviciile SLP.
- Numărul maxim de dispozitive care pot fi conectate prin intermediul Wi-Fi Direct este 4.

Configurarea Wi-Fi Direct

Puteţi activa funcţia Wi-Fi Direct prin una din următoarele metode.

Din aparat

1. Apăsaţi pe butonul ••• (**Meniu**) de pe panoul de control şi selectaţi **Network** > **Wi-Fi** > **Wi-Fi Direct** de pe ecranul de afişare.
2. Atingeți **On/Off** > **On**.
3. Activaţi **Wi-Fi Direct**.

De la computerul conectat la reţea

Dacă imprimanta utilizează un cablu de rețea sau un punct de acces fără fir, puteți activa și configura Wi-Fi Direct din HP Embedded Web Server.

1. Accesați **HP Embedded Web Server** și selectați **Settings** > **Network Settings** > **Wi-Fi** > **Wi-Fi Direct™**.
2. Activaţi **Wi-Fi Direct™** şi setaţi alte opţiuni.

Configurarea dispozitivului mobil

- După setarea Wi-Fi Direct la imprimantă, consultaţi manualul de utilizare al dispozitivului mobil pe care îl utilizaţi pentru a-i seta funcţia Wi-Fi Direct.
- După configurarea Wi-Fi Direct, trebuie să descărcaţi aplicaţia pentru imprimare din dispozitivul mobil (De exemplu: HP Smart) pentru a imprima de pe smartphone.

- Atunci când aţi găsit imprimanta la care doriţi să vă conectaţi de pe dispozitivul dvs. mobil, selectaţi imprimanta iar LED-ul acesteia va lumina intermitent. Apăsați butonul Wireless de pe imprimantă și aceasta va fi conectată la dispozitivul mobil. Dacă nu aveți butonul Wireless, apăsați opțiunea dorită când fereastra de confirmare a conexiunii Wi-Fi apare pe ecran și va fi conectată la dispozitivul dvs. mobil.
- Dacă dispozitivul dvs. mobil nu acceptă Wi-Fi Direct, trebuie să introduceți 'Cheia de rețea' a unei imprimante în loc să apăsați butonul Wireless.

Folosirea HP Embedded Web Server

- Internet Explorer 8.0 sau o versiune ulterioară este cerința minimă pentru HP Embedded Web Server.
- Înainte să utilizaţi programele de mai jos, setaţi mai întâi adresa IP.
- HP Embedded Web Server din acest manual de utilizare poate diferi de aparatul dvs., în funcție de opțiunile sau modelele acestuia.
- Doar modelul pentru reţea (consultaţi "Caracteristică varietate" la pagina 8).

Există mai multe programe disponibile pentru a configura setările de reţea cu uşurinţă, într-un mediu de reţea. În special pentru administratorul de reţea, este posibilă administrarea mai multor echipamente în reţea.

HP Embedded Web Server

Serverul web încorporat în mașina de rețea vă permite să efectuați următoarele activități:

- Verificaţi informaţiile şi starea consumabilelor.
- Particularizaţi setările maşinii.
- Configuraţi parametrii de reţea necesari pentru ca maşina să se conecteze la diverse medii de reţea.

Accesarea HP Embedded Web Server

1 Accesaţi un browser web precum Internet Explorer, din Windows.

Introduceţi adresa IP a maşinii, a imprimantei dvs. (http://xxx.xxx.xxx.xxx) în câmpul de adresă şi apăsaţi tasta Enter sau faceţi clic pe **Salt**.

2 Se deschide site-ul web încorporat al echipamentului.

Logarea la HP Embedded Web Server

Înainte de a configura opțiunile în HP Embedded Web Server, trebuie să vă logați ca administrator. Puteți utiliza în continuare HP Embedded Web Server fără să vă logați dar nu veți avea acces la **Settings** tab și **Security** tab.

1 Faceți clic pe **Login** în partea dreaptă sus a HP Embedded Web Server Serverului Web HP încorporat.

2 Dacă este prima dată când vă conectați la **HP Embedded Web Server** trebuie să vă conectați ca administrator. Introduceți **ID** implicit (**admin**). Nu există o parolă implicită. Vă recomandăm să setați parola implicită din motive de securitate. Puteți schimba ID-ul și parola din **Security** > **System Security** > **System Administrator**.

Prezentare generală a HP Embedded Web Server

În funcţie de model, este posibil ca unele file să nu apară.

Fila Information

Această filă vă oferă informaţii generale despre echipamentul dvs. Puteţi verifica diferite lucruri, de exemplu, cantitatea de toner rămasă. Puteţi, de asemenea, să imprimaţi rapoarte, precum un raport de eroare.

- **Active Alerts:** Sunt afişate alertele care au avut loc în interiorul maşinii şi gravitatea lor.
- **Supplies:** Sunt afişate numărul de pagini imprimate şi cantitatea de toner rămasă în cartuş.
- **Usage Counters:** Este afişată cantitatea utilizată în funcţie de tipul de imprimare: simplex şi duplex.
- **Current Settings:** Sunt afişate informaţii despre maşină şi reţea.
- **Print information:** Imprimă rapoarte, precum rapoarte referitoare la sistem, adresa de e-mail şi rapoarte referitoare la fonturi.
- **Security Information:** Afişează informaţiile de securitate ale echipamentului.

Fila Settings

Această filă vă permite să setaţi configurări furnizate de echipament şi de reţea. Trebuie să vă conectaţi ca administrator pentru a vizualiza această filă.

- **Fila Machine Settings:** Sunt setate opţiuni oferite de maşina dvs.
- **Fila Network Settings:** Sunt afişate opţiuni ale reţelei. Sunt setate opţiuni ca protocoalele TCP/IP şi cele de reţea.

Fila Security

Această filă vă permite să setaţi informaţii de securitate pentru sistem şi reţea. Trebuie să vă conectaţi ca administrator pentru a vizualiza această filă.

- **System Security:** Sunt setate informaţiile administratorului de sistem şi, de asemenea, sunt activate sau dezactivate caracteristicile echipamentului.
- **Network Security:** Configurează setările pentru filtrarea IPv4/IPv6.

Fila Maintenance

Această filă vă permite să întreţineţi echipamentul prin actualizarea firmware-ului şi setarea informaţiilor de contact pentru trimiterea de e-mailuri. De asemenea, vă puteți conecta la site-ul HP sau puteți descărca drivere selectând meniul **Link** .

- **Firmware Upgrade:** Faceţi un upgrade de firmware maşinii dvs.
- **Contact Information:** Sunt afişate informaţiile de contact.
- **Wi-Fi Interface:** Puteţi activa sau dezactiva păstrarea meniul Wi-Fi.
- **Link:** Sunt afişate legături către site-uri utile de unde puteţi descărca sau verifica informaţii.

Setarea informaţiilor administratorului de sistem



În funcţie de opţiuni sau modele, este posibil ca unele meniuri să nu apară pe afişaj. În acest caz, acestea nu sunt aplicabile pentru maşina dvs.

1 Porniţi un browser web precum Internet Explorer, din Windows.

Introduceţi adresa IP a maşinii (http://xxx.xxx.xxx.xxx) în câmpul de adresă şi apăsaţi tasta Enter sau faceţi clic pe **Salt**.

2 Se deschide site-ul web încorporat al echipamentului.

3 Din fila **Security**, selectaţi **System Security** > **System Administrator**.

4 Introduceţi numele administratorului, numărul de telefon, locaţia şi adresa de email.

5 Faceţi clic pe **Apply**.

Aplicație HP Smart

HP Smart vă ajută să configurați, să scanați, să imprimați, să distribuiți și să gestionați imprimanta HP. Puteți partaja documente și imagini prin e-mail, mesaje text și servicii populare cloud și social media (cum ar fi iCloud, Google Drive, Dropbox și Facebook). De asemenea, puteți configura imprimante HP noi, precum și să monitorizați și să comandați consumabile.

- Aplicația HP Smart poate să nu fie disponibilă în toate limbile. Unele funcții pot să nu fie disponibile pentru toate modelele de imprimante.
- Dacă aplicația inteligentă HP nu funcționează bine pe dispozitivele Windows, actualizați firmware-ul imprimantei și încercați din nou.

- **Pentru instalarea HP Smart HP Smart:** Aplicația HP Smart este suportată pe dispozitivele iOS, Android, and Windows 10. Pentru a instala aplicația pe dispozitivul dvs., mergeți la 123.hp.comși urmați instrucțiunile de pe ecran pentru a accesa magazinul de aplicații al dispozitivului dvs.
- **Pentru a deschide aplicația HP Smart pe un computer Windows 10:** După instalarea plicației HP Smart , de pe desktop-ul dispozitivului, faceți clic pe **Start**, și apoi selectați **HP Smart** din lista de aplicații.
- **Conectare la imprimantă:** Asigurați-vă că imprimanta este pornită și că este conectată la aceeași rețea ca și dispozitivul dvs. Apoi HP Smart va detecta imprimanta automat.
- **Obțineți mai multe informații despre aplicația HP Smart:** Pentru instrucțiuni de bază privind modul de imprimare, scanare și depanare folosind HP Smart.
  - Consultaţi "Imprimare folosind aplicația HP Smart" la pagina 68.
  - Consultaţi "Scanați folosind aplicația HP Smart" la pagina 69.
  - Consultaţi "Obțineți ajutor de la aplicația HP Smart" la pagina 70.

  Pentru mai multe informații despre utilizarea HP Smart pentru imprimare, scanare, acces la caracteristicile imprimantei și probleme de depanare, accesați:
  - **iOS/Android:** www.hp.com/go/hpsmart-help
  - **Windows:** www.hp.com/go/hpsmartwin-help

Conectare utilizând aplicația HP Smart

Puteți utiliza aplicația HP Smart pentru a configura imprimanta în rețeaua fără fir. Aplicația HP Smart este acceptată pe dispozitive iOS, Android și Windows.

1. Asigurați-vă că computerul sau dispozitivul mobil este conectat la rețeaua dvs. fără fir și cunoașteți parola rețelei fără fir.

2. Verificați dacă imprimanta se află în modul de configurare Auto Wireless Connect (AWC).

Dacă aceasta este prima dată când configurați imprimanta, imprimanta este pregătită pentru configurare după ce imprimanta este pornită. Acesta caută ca aplicația HP Smart să se conecteze timp de **2** ore, apoi oprește căutarea.

Pentru a pune panoul de control în modul de configurare Auto Wireless Connect (AWC), apăsați și țineți apăsat pe butonul the (**reţea fără fir**) timp de cel puțin **20** seconds până când LED-urile (**Stare**) și (**alimentare**) încep să clipească împreună.

3 Deschideți aplicația HP Smart și apoi efectuați una dintre următoarele acțiuni:

- **Windows:** Pe ecranul de întâmpinare, faceți clic sau atingeți **Caută imprimantă**. Dacă imprimanta nu a fost găsită, faceți clic sau atingeți **Configurare imprimantă nouă**. Urmați instrucțiunile de pe ecran pentru a adăuga imprimanta în rețea.
- **iOS/Android:** Pe ecranul de întâmpinare, atingeți pictograma Plus și apoi selectați imprimanta. Dacă imprimanta nu este în listă, atingeți **Adăugare imprimantă nouă**. Urmați instrucțiunile de pe ecran pentru a adăuga imprimanta în rețea.

Modificați setarea implicită a imprimantei în aplicația HP Smart

Puteți configura setarea imprimantei din HP Smart app.

1 Deschideți aplicația HP Smart .

2 Atingeți pictograma Plus dacă aveți nevoie să treceți la o altă imprimantă sau să adăugați o nouă imprimantă.

3 Atingeți **Setări imprimantă**.

4 Selectați opțiunea dorită și apoi modificați setarea.

Imprimare folosind aplicația HP Smart

Această secțiune oferă instrucțiuni de bază pentru utilizarea aplicației HP Smart pentru a imprima de pe dispozitivul Android, iOS sau Windows 10.

Pentru a imprima de pe un dispozitiv Android sau iOS

1 Deschideți aplicația HP Smart .

2 Atingeți pictograma Plus dacă aveți nevoie să treceți la o altă imprimantă sau să adăugați o nouă imprimantă.

3 Atingeți o opțiune de imprimare.

4 Selectați fotografia sau documentul pe care doriți să-l imprimați.

5 Atingeți **Print**.

Pentru a imprima de pe un dispozitiv Windows 10

1 Încărcaţi hârtie în tavă (consultaţi "Încărcarea hârtiei în tavă" la pagina 38).

2 Deschideți HP Smart.

3 Pe ecranul de întâmpinare HP Smart , asigurați-vă că imprimanta este selectată.

> Dacă doriți să selectați o altă imprimantă, faceți clic sau atingeți pictograma Printer de pe bara de instrumente din partea stângă a ecranului, apoi selectați **Select a Different Printer** pentru a vedea toate imprimantele disponibile.

4 În partea de jos a ecranului inițial, faceți clic sau atingeți **Print**.

5 Selectați **Print Photo**, localizați o fotografie pe care doriți să o imprimați, apoi faceți clic sau atingeți **Select Photos** pentru a imprima.

Selectați **Print Document**, localizați un document PDF pe care doriți să îl imprimați, apoi faceți clic sau atingeți **Print**.

6 Selectați opțiunile corespunzătoare.

7 Faceți clic sau atingeți **Print** pentru a începe imprimarea.

Scanați folosind aplicația HP Smart

Puteți folosi aplicația HP Smart pentru a scana documente sau fotografii utilizând camera foto a aparatului. HP Smart include instrumente de editare care vă permit să ajustați imaginea scanată înainte de salvare sau partajare. Puteți să imprimați, să salvați scanările local sau în cloud și să le distribuiți prin e-mail, SMS, Facebook, Instagram etc.

Pentru a scana de pe un dispozitiv Android sau iOS

1 Deschideți aplicația HP Smart .

2 Atingeți pictograma Plus dacă aveți nevoie să treceți la o altă imprimantă sau să adăugați o nouă imprimantă.

3 Selectați o opțiune de scanare, apoi atingeți **Camera**. Camera încorporată se va deschide. Scanați fotografia sau documentul folosind camera.

4 După ce ați terminat de reglat documentul sau fotografia scanată, salvați, distribuiți-l sau imprimați-l.

Pentru a scana de pe un dispozitiv Windows 10

Pentru a scana un document sau o fotografie folosind camera dispozitivului

Dacă dispozitivul dvs. are o cameră foto, puteți utiliza aplicația HP Smart pentru a scana un document sau o fotografie imprimată folosind camera dispozitivului. Puteți folosi apoi HP Smart pentru a edita, salva, imprima sau partaja imaginea.

1. Deschideți HP Smart.
2. Selectați **Scan** > **Camera**.
3. Puneți un document sau o fotografie în fața camerei, aceasta ia o imagine. Dacă este necesar, modificați opțiunea de scanare apăsând pe **Apply**.
4. Selectați tipul de fișier dorit
5. Faceți clic sau atingeți pictograma **Save** sau **Share** .

Pentru a edita un document sau o fotografie scanate anterior

HP Smart oferă instrumente de editare, cum ar fi crop sau rotirea, astfel încât să puteți utiliza pentru a ajusta un document sau o fotografie scanată anterior pe dispozitiv.

1. Deschideți HP Smart.
2. Selectați **Scan** > **Import**.
3. Selectați documentul sau fotografia pe care doriți să o ajustați, apoi faceți clic pe sau atingeți **Open**. Dacă este necesar, modificați opțiunea de scanare apăsând pe **Apply**.
4. Selectați tipul de fișier dorit
5. Faceți clic sau atingeți pictograma **Save** sau **Share** .

Obțineți ajutor de la aplicația HP Smart

Aplicația HP Smart oferă alerte pentru problemele imprimantei (blocaje și alte probleme), linkuri pentru a ajuta la conținut și opțiuni pentru a contacta asistența pentru asistență suplimentară.

Imprimarea

Acest capitol oferă informații despre opțiunile generale de imprimare. Această secțiune se bazează în principal pe Windows 7.

Trebuie să descărcați pachete software de pe site-ul HP pentru a instala software-ul imprimantei. Pentru asistența HP cu totul inclus pentru imprimantă, mergeți la www.hp.com/support > selectați țara și regiunea > găsiți produsul.

- Imprimare de bază 72
- Revocarea unei comenzi de imprimare 73
- Deschiderea preferinţelor de imprimare 74
- Utilizarea unei setări favorite 75
- Utilizarea ajutorului 76
- Caracteristici imprimare 77
- Folosirea programelor Printer Status 83

Imprimare de bază

Fereastra următoare, **Preferinţe imprimare**, este pentru Notepad în Windows 7. Fereastra dvs. **Preferinţe imprimare** poate să difere, în funcţie de sistemul de operare sau aplicaţia utilizată.

1 Deschideţi documentul pe care doriţi să-l imprimaţi.

2 Selectaţi **Imprimare** din meniul **Fişier**.

3 Selectaţi maşina dvs. din lista **Selectare imprimantă**.

4 Setările de bază ale imprimării, inclusiv numărul de copii şi intervalul de imprimare, sunt selectate din fereastra **Imprimare**.

> Pentru a beneficia de funcţiile avansate ale imprimării, faceţi clic pe **Proprietăţi** sau **Preferinţe** din fereastra **Imprimare** (consultaţi "Deschiderea preferinţelor de imprimare" la pagina 74).

5 Pentru a începe lucrarea de imprimare, faceţi clic pe **OK** sau pe **Imprimare** în fereastra **Imprimare**.

Revocarea unei comenzi de imprimare

Dacă lucrarea de imprimare aşteaptă în coada de imprimare sau într-un derulator de imprimare, anulaţi lucrarea după cum urmează:

- Puteţi să accesaţi această fereastră făcând dublu clic pe pictograma maşinii () din bara de activităţi Windows.
- De asemenea, puteţi să revocaţi lucrarea curentă apăsând  (**Revocare**) de pe panoul de control.

Deschiderea preferinţelor de imprimare

- Fereastra **Preferinţe imprimare** care apare în acest ghid al utilizatorului poate să difere, în funcţie de maşina folosită.
- Atunci când selectaţi o opţiune în **Preferinţe imprimare**, puteţi vedea un semn de avertizare sau . Semnul indică faptul că puteţi să selectaţi opţiunea respectivă, dar nu este recomandat, iar semnul indică faptul că nu puteţi să selectaţi acea opţiune, din cauza setărilor sau al mediului de lucru al echipamentului.

1 Deschideţi documentul pe care doriţi să-l imprimaţi.

2 Selectaţi **Imprimare** din meniul fişierului. Apare fereastra **Imprimare**.

3 Selectaţi maşina dvs. din **Selectare imprimantă**.

4 Faceţi clic pe **Proprietăţi** sau pe **Preferinţe**. Faceți clic sau atingeți filele din driverul de imprimare pentru a configura opțiunile disponibile.

- În Windows 10, 8.1 și 8, aceste aplicații vor avea un aspect diferit, cu caracteristici diferite de cele descrise mai jos pentru aplicațiile desktop. Pentru a accesa caracteristica de imprimare dintr-o aplicație **Start** de ecran, parcurgeți pașii următori:
  - **Windows 10:** Selectați **Print**, și apoi selectați imprimanta.
  - **Windows 8.1 sau 8:** Selectați **Devices**, selectați **Print**, și apoi selectați imprimanta.
- Puteţi verifica starea curentă a maşinii apăsând butonul **Printer Status** (consultaţi "Folosirea programelor Printer Status" la pagina 83).

Utilizarea unei setări favorite

Opțiunea **Favorites** , care este vizibilă în fiecare filă cu preferințe, cu excepția filei **HP** , vă permite să salvați preferințele curente pentru utilizare ulterioară.

Pentru a salva un element **Favorites**, urmaţi aceşti paşi:

1 Modificaţi setările în fiecare filă, după cum este necesar.

2 Introduceţi un nume pentru elementul respectiv în caseta **Favorites**.

3 Faceţi clic pe **Save**.

4 Introduceţi denumirea şi descrierea, apoi selectaţi pictograma dorită.

5 Faceţi clic pe **OK**. Când salvaţi **Favorites**, sunt salvate toate setările curente ale driverului.



Pentru a utiliza o setare salvată, selectaţi-o din fila **Favorites**. Echipamentul este acum setat să imprime conform setărilor alese de dvs. Pentru a şterge setările salvate, selectaţi-le din lista derulantă **Favorites** şi faceţi clic pe **Delete**.

Utilizarea ajutorului

Faceţi clic pe opţiunea despre care doriţi să aflaţi detalii, în fereastra **Preferinţe imprimare** şi apăsaţi **F1** pe tastatură.

Caracteristici imprimare

- Această caracteristică poate să nu fie disponibilă, în funcţie de model sau de elementele opţionale (consultaţi "Caracteristici în funcţie de model" la pagina 8).
- Trebuie să descărcați pachete software de pe site-ul HP pentru a instala software-ul imprimantei. Pentru asistența HP cu totul inclus pentru imprimantă, mergeți la www.hp.com/support/colorlaser170MFP.

Înţelegerea caracteristicilor speciale ale imprimantei

Puteţi configura setările avansate când utilizaţi maşina dvs.

Pentru a beneficia de caracteristicile imprimantei, oferite de driverul imprimantei, faceţi clic pe **Proprietăţi** sau **Preferinţe** în ferestra **Imprimare** a aplicaţiei, pentru a modifica setările de imprimare. Numele maşinii, care apare în fereastra cu proprietăţile imprimantei, poate să difere în funcţie de maşina utilizată.

- În funcţie de opţiuni sau modele, este posibil ca unele mesaje să nu apară pe afişaj. În acest caz, acestea nu sunt aplicabile pentru maşina dvs.
- Selectaţi meniul **Help** sau faceţi clic pe butonul ? din fereastră sau apăsaţi **F1** pe tastatură şi faceţi clic pe orice opţiune despre care doriţi să aflaţi mai multe informaţii (consultaţi "Utilizarea ajutorului" la pagina 76).

Element	Descriere
Multiple Pages per Side 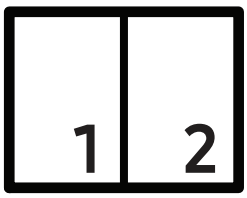	Este selectat numărul de pagini pe care să le imprimaţi pe o singură coală de hârtie. Pentru a imprima mai multe pagini pe o singură coală, dimensiunea paginilor va fi redusă iar paginile vor fi aranjate în ordinea specificată de dvs. Puteţi imprima până la 16 pagini pe o singură coală.

Element	Descriere
Poster Printing 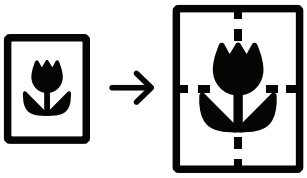	Este imprimată o singură pagină de document pe 4 (poster 2x2), 9 (poster 3x3), sau 16 (poster 4x4) coli de hârtie, pentru îmbinarea ulterioară a colilor într-un singur document de dimensiunea unui poster. Selectaţi valoarea pentru **Poster Overlap**. Specificaţi **Poster Overlap** în milimetri sau ţoli selectând butonul radio din colţul din dreapta sus al filei **Basic** pentru a uşura lipirea colilor împreună. 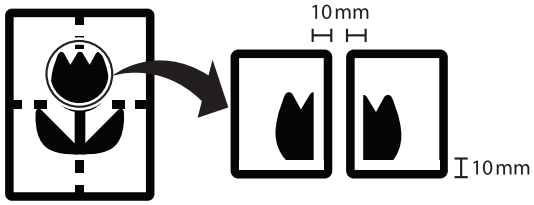
Double-sided Printing (Manual)	Imprimarea se realizează pe ambele feţe ale unei coli de hârtie (duplex). Înainte de a imprima, stabiliţi orientarea documentului. • Această opţiune este disponibilă numai atunci când utilizaţi driverul de imprimantă PCL/SPL. Această opţiune nu este disponibilă atunci când folosiţi driverul XPS. • Dacă maşina dvs. nu are unitate duplex, trebuie să terminaţi comanda de imprimare în mod manual. Maşina imprimă întâi fiecare a doua pagină a documentului. După aceasta, pe calculatorul dvs. apare un mesaj. • Caracteristica **Skip Blank Pages** nu este disponibilă când selectaţi opţiunea duplex. • **None:** Dezactivează această caracteristică. • **Long Edge:** această opţiune este formatul convenţional utilizat la legarea cărţilor. 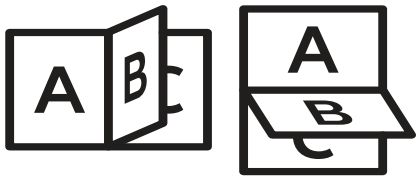 • **Short Edge:** această opţiune este formatul convenţional utilizat pentru calendare. 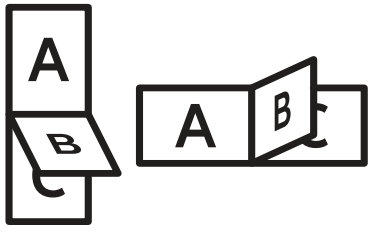

Element	Descriere
Booklet Printing 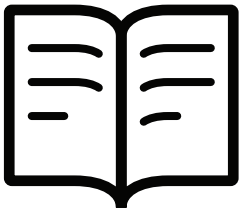	Este imprimat documentul pe ambele feţe ale colii de hârtie şi sunt aranjate paginile astfel încât hârtia să poată fi pliată în două după imprimare pentru a realiza o broşură. • Opţiunea **Booklet Printing** nu este disponibilă pentru toate dimensiunile de hârtie. Selectaţi opţiunea **Size** disponibilă, din fila **Paper** pentru a vedea ce dimensiuni pentru hârtie sunt disponibile. • Dacă selectaţi o dimensiune de hârtie indisponibilă, această opţiune poate fi anulată automat. Selectaţi doar hârtie disponibilă (hârtie fără semnul sau .
Paper Options 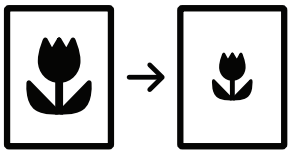	Este modificată dimensiunea documentului pentru a apărea mai mare sau mai mic pe pagina imprimată, prin introducerea unui procentaj cu care să se realizeze mărirea sau micşorarea documentului.
Watermark 	Opţiunea filigran vă permite să imprimaţi text peste un document existent. De exemplu, o folosiţi când doriţi să imprimaţi cu litere gri, mari, textul “**DRAFT**” sau “**CONFIDENTIAL**” în diagonală, pe prima pagină sau pe toate paginile unui document.
Watermark (Crearea unui filigran)	a. Pentru a modifica setările de imprimare din aplicaţia software pe care o utilizaţi, accesaţi **Preferinţe imprimare** (consultaţi "Deschiderea preferinţelor de imprimare" la pagina 74). b. Din fila **Advanced**, selectaţi **Edit...** din lista derulantă **Watermark**. c. Introduceţi mesajul text în caseta **Watermark Message**. Puteţi introduce până la 256 de caractere. Când este bifată caseta **First Page Only** filigranul este imprimat doar pe prima pagină. d. Selectaţi opţiunile filigranului. Puteţi să selectaţi numele setului de caractere, stilul, dimensiunea şi nuanţa din secţiunea **Font Attributes**, precum şi să setaţi unghiul filigranului din secţiunea **Watermark Alignment and Angle**. e. Faceţi clic pe **Add** pentru a adăuga un nou filigran la lista **Current Watermarks**. f. După ce finalizaţi procesul de editare, faceţi clic pe **OK** sau **Imprimare** până când ieşiţi din fereastra **Print**.

Element	Descriere
Watermark (Editarea unui filigran)	a. Pentru a modifica setările de imprimare din aplicaţia software pe care o utilizaţi, accesaţi **Preferinţe imprimare** (consultaţi "Deschiderea preferinţelor de imprimare" la pagina 74). b. Faceţi clic pe fila **Advanced**, selectaţi **Edit...** din lista derulantă **Watermark**. c. Selectaţi filigranul pe care doriţi să-l editaţi din lista **Current Watermarks** şi modificaţi mesajul filigranului şi opţiunile. d. Faceţi clic pe **Update** pentru a salva modificările. e. Faceţi clic pe **OK** sau **Imprimare** până când ieşiţi din fereastra **Print**.
Watermark (Ştergerea unui filigran)	a. Pentru a modifica setările de imprimare din aplicaţia software pe care o utilizaţi, accesaţi **Preferinţe imprimare**. b. Faceţi clic pe fila **Advanced**, selectaţi **Edit...** din lista derulantă **Watermark**. c. Selectaţi din lista **Current Watermarks** filigranul pe care doriţi să îl ştergeţi şi faceţi clic pe **Delete**. d. Faceţi clic pe **OK** sau **Imprimare** până când ieşiţi din fereastra **Print**.
Overlay 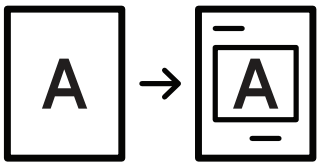	O suprapunere este un text şi/sau o imagine stocate pe hard disk-ul computerului (HDD) ca fişier cu format special care poate fi imprimat pe orice document. Suprapunerile se utilizează deseori în locul hârtiei cu antet. În locul utilizării antetului preimprimat, puteţi crea o suprapunere care să conţină exact aceleaşi informaţii care există în antet. Pentru a imprima o scrisoare cu antetul societăţii dvs., nu aveţi nevoie să încărcaţi în maşină o hârtie cu antet preimprimat. imprimaţi suprapunerea antetului pe documentul dvs. Pentru a utiliza un fişier de suprapunere, trebuie să creaţi un nou fişier de suprapunere care să conţină sigla sau imaginea dvs. • Dimensiunea documentului de suprapunere trebuie să fie aceeaşi cu cea a documentului pe care îl imprimaţi cu suprapunere. Nu creaţi o suprapunere cu filigran. • Rezoluţia fişierului de suprapunere trebuie să fie aceeaşi cu cea a documentului pe care îl imprimaţi cu suprapunere.

Element	Descriere
Overlay (Crearea unei suprapuneri)	a. Creaţi sau deschideţi un document ce conţine text sau o imagine pe care doriţi să le utilizaţi ca un nou fişier de suprapunere. Poziţionaţi elementele exact aşa cum doriţi să apară atunci când sunt imprimate ca suprapunere. b. Pentru a salva documentul ca suprapunere, accesaţi **Preferinţe imprimare**. c. Faceţi clic pe fila **Advanced** şi selectaţi **Create** din lista derulantă **Overlay**. d. În fereastra **Salvare ca**, tastaţi un nume de cel mult opt caractere în caseta **File name**. Selectaţi calea de destinaţie, dacă este necesar (implicit, aceasta este C:\Formover). e. Faceţi clic pe **Save**. f. Faceţi clic pe **OK** sau **Imprimare** până când ieşiţi din fereastra **Print**. Când apare fereastra cu mesajul de confirmare, faceţi clic pe **Yes**. g. Fişierul nu se imprimă. În schimb, este stocat pe hard disk-ul computerului dvs.
Overlay (Utilizarea unei pagini de suprapunere)	a. Creaţi sau deschideţi documentul pe care doriţi să-l imprimaţi. b. Pentru a modifica setările de imprimare din aplicaţia software pe care o utilizaţi, accesaţi **Preferinţe imprimare**. c. Faceţi clic pe fila **Advanced**. d. Selectaţi **Print Overlay** din lista derulantă **Overlay**. e. Dacă fişierul dorit a fost stocat pe un suport extern, puteţi, de asemenea, încărca fişierul atunci când accesaţi fereastra **Load**. După selectarea fişierului, faceţi clic pe **Deschidere**. Fişierul apare în caseta **Overlay List** şi poate fi utilizat pentru imprimare. Selectaţi suprapunerea din caseta **Overlay List**. f. Dacă este necesar, bifaţi caseta **Confirm Page Overlay When Printing**. Dacă este bifată această casetă, va apărea o fereastră de mesaj de fiecare dată când trimiteţi un document pentru imprimare, în care vi se va cere să confirmaţi imprimarea unei suprapuneri pe documentul dvs. Dacă această casetă nu este bifată şi a fost selectată o suprapunere, suprapunerea va fi imprimată în mod automat pe document. g. Faceţi clic pe **OK** sau **Imprimare** până când ieşiţi din fereastra **Print**. Suprapunerea selectată este imprimată pe documentul dvs.

Element	Descriere
Overlay (Ştergerea unei pagini de suprapunere)	a. În fereastra **Printing Preferences**, faceţi clic pe fila **Advanced**. b. Selectaţi **Edit** din lista derulantă **Text**. c. Selectaţi din caseta **Overlay List** suprapunerea pe care doriţi să o ştergeţi. d. Faceţi clic pe **Delete**. e. Când apare fereastra cu mesajul de confirmare, faceţi clic pe **Yes**. f. Faceţi clic pe **OK** sau **Print** până când ieşiţi din fereastra **Print**. Puteţi şterge fişierele de suprapunere pe care nu le mai utilizaţi.

Folosirea programelor Printer Status

Printer Status este un program care monitorizează și vă informează despre starea mașinii.

- Fereastra Printer Status și conținutul său prezentat în acest manual de utilizare poate diferi în funcție de aparatul sau de sistemul de operare în uz.
- Verificaţi sistemele de operare care sunt compatibile cu imprimanta (consultaţi "Specificații generale" la pagina 193).
- Disponibil doar pentru utilizatorii sistemului de operare Windows (consultaţi "Software" la pagina 8).

Prezentare generalăPrinter Status

Dacă apare o eroare în timpul funcționării, puteți verifica eroarea din Printer Status. Printer Status este instalat automat când instalați software-ul aparatului.

Puteți de asemenea să lansați Printer Status manual. Mergeți la **Printing Preferences**, faceți clic pe filă, cu excepția filei **HP** > butonul **Printer Status** . Opțiunea **Favorites** , care este vizibilă pe fiecare filă de preferințe, cu excepția filei **HP** .

Aceste pictograme vor apărea în bara de activităţi a Windows:

Pictogramă	Sens	Descriere
	Normal	Maşina este în modul disponibil şi nu au intervenit erori sau avertismente.
	Avertisment	Maşina este într-o stare în care ar putea interveni o eroare în viitor. De exemplu, nivelul tonerului ar putea fi scăzut, fapt care ar putea duce la starea de toner gol.
	Eroare	Maşina se confruntă cu cel puţin o eroare.

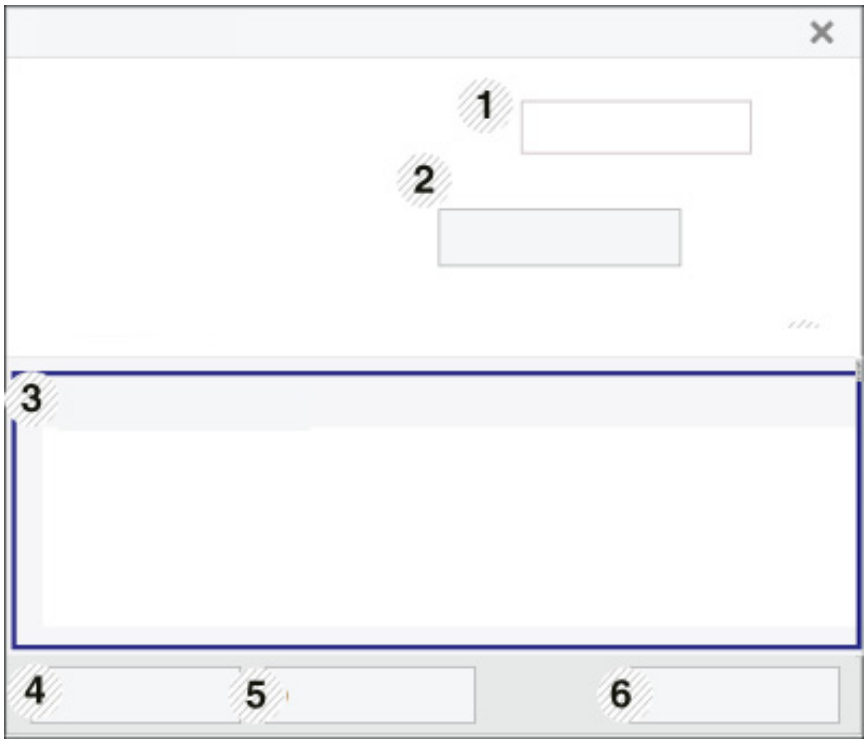

1	**Device information**	În această secţiune puteţi vizualiza starea dispozitivului, numele de model al imprimantei curente, numele portului conectat.
2	**User's Guide**	Ghidul utilizatorului este dezactivat. Puteți descărca Ghidul utilizatorului în site www.hp.com/support/colorlaser170MFP
3	**Supplies Information**	Puteţi vedea procentul de toner rămas în fiecare cartuş de toner. Maşina şi numărul de cartuş(e) de toner prezentat(e) în fereastra de mai sus pot să difere în funcţie de maşina utilizată. Unele maşini nu au această caracteristică.
4	**Option**	Puteţi configura setările pentru alerta lucrării de imprimare.
5	**Order Supplies**	Puteţi comanda online cartuşe de rezervă.
6	**Cancel Print** sau **Close**	• **Cancel Print:** Dacă lucrarea de imprimare aşteaptă în coada de imprimare sau imprimantă, anulaţi lucrările de imprimare ale tuturor utilizatorilor din coada de imprimare sau imprimantă. • **Close:** În funcţie de starea echipamentului sau de funcţiile acceptate, este posibil să apară butonul **Close** pentru închiderea ferestrei de stare.

Copierea

Acest capitol oferă informații despre opțiunile generale de copiere.

- Copiere de bază 86
- Modificarea setărilor pentru fiecare copie 87
- Copiere cărţi de identitate 90

Copiere de bază

- Accesarea meniurilor poate să difere în funcţie de model (consultaţi "Accesarea meniului" la pagina 29sau "Prezentare generală a panoului de control" la pagina 23).
- În funcţie de model sau opţiuni, este posibil ca unele meniuri să nu fie incluse (consultaţi "Caracteristici în funcţie de model" la pagina 8).

1 Selectaţi (copiere) > ••• (**Meniu**) > **Copy Feature** pe panoul de control.

Sau selectaţi ••• (**Meniu**) > **Copy Feature** pe panoul de control.

2 Aşezaţi un singur document (consultaţi "Încărcarea originalelor" la pagina 47).

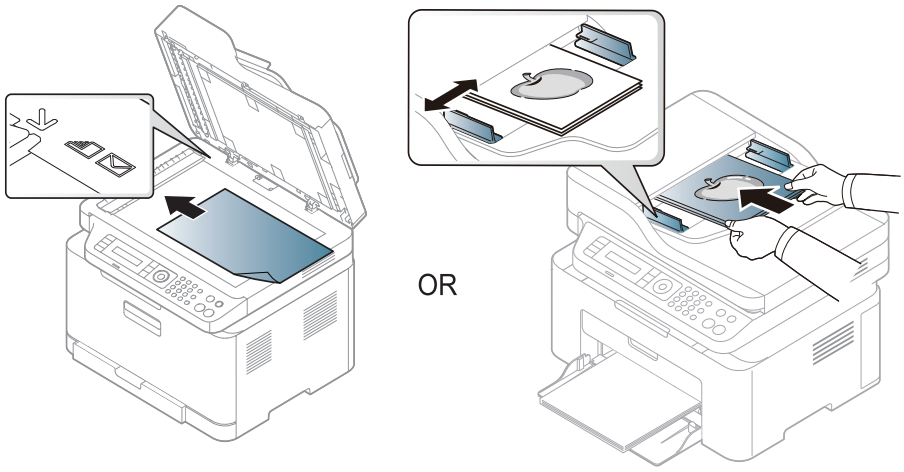

3 Dacă doriţi să personalizaţi setările de copiere, inclusiv setările **Reduce/Enlarge**, **Darkness** şi **Original,** şi altele, utilizând butoanele de pe panoul de control (consultaţi "Modificarea setărilor pentru fiecare copie" la pagina 87).

4 Introduceţi numărul de copii utilizând săgeata sau tastatura numerică, dacă este necesar.

5 Apăsaţi (**Pornire**).

Dacă trebuie să anulați operația de copiere în timpul operației, apăsați (**Revocare**) și copierea se va opri.

Modificarea setărilor pentru fiecare copie

Echipamentul dvs. oferă setări implicite de copiere astfel încât să puteţi face o copie rapid şi uşor. Totuşi, dacă doriţi să modificaţi opţiunile pentru fiecare copie, utilizaţi butoanele pentru funcţii de copiere de pe panoul de control.

- Dacă apăsați (**Revocare**) în timp ce setați opțiunile de copiere, toate opțiunile pe care le-ați setat pentru lucrarea de copiere curentă vor fi anulate și vor reveni la starea lor implicită. Sau acestea vor reveni automat la starea implicită după ce echipamentul finalizează copierea în curs.
- Accesarea meniurilor poate să difere în funcţie de model (consultaţi "Accesarea meniului" la pagina 29).
- Probabil va fi nevoie să apăsaţi pe **OK** pentru a ajunge la meniuri de la nivele inferioare, pentru anumite modele.

Darkness

Dacă aveţi un original care conţine marcaje slabe sau imagini întunecate, puteţi regla obscuritatea, realizând o copie care este mai uşor de citit.

1 Selectaţi (copiere) > ••• (**Meniu**) > **Copy Feature** > **Darkness** de pe panoul de control.

Sau selectați butonul **Contrast** de pe panoul de control.

2 Selectaţi opţiunea dorită apoi apăsaţi pe **OK**.

De exemplu **Light+5** fiind contrastul cel mai mic, iar **Dark+5** fiind contrastul cel mai mare.

3 Apăsaţi (**Revocare**) pentru a reveni la modul disponibil.

Original type

Setarea tipului de original este utilizată pentru a îmbunătăţi calitatea copiei, selectând tipul de document pentru comanda de copiere curentă.

1 Selectaţi (copiere) > ••• (**Meniu**) > **Copy Feature** > **Original Type** de pe panoul de control.

Sau selectaţi ••• (**Meniu**) > **Copy Feature** > **Original Type** pe panoul de control.

2 Selectaţi opţiunea dorită apoi apăsaţi pe **OK**.

- **Text**: Se utilizează pentru documente originale care conţin preponderent text.
- **Text/Photo**: Se utilizează pentru originale ce conţin combinaţii de text şi imagini.

Dacă textele imprimate sunt neclare, selectaţi **Text** pentru a obţine texte clare.

- **Photo**: Se utilizează atunci când originalele sunt fotografii.
- **Magazine**: Se utilizează atunci când originalele sunt reviste.

3 Apăsaţi (**Revocare**) pentru a reveni la modul disponibil.

Copie micşorată sau mărită

Puteţi micşora sau mări dimensiunea unei imagini copiate de la 25% la 400% când copiaţi documente originale pe geamul scanerului.

- Această caracteristică poate să nu fie disponibilă, în funcţie de model sau de elementele opţionale (consultaţi "Caracteristică varietate" la pagina 8).
- Dacă echipamentul este setat pe modul Eco, funcţiile de micşorare şi mărire nu sunt disponibile.

Pentru a selecta din dimensiunile de copiere predefinite

1 Selectaţi (copiere) > ••• (**Meniu**) > **Copy Feature** > **Reduce/Enlarge** de pe panoul de control.

Sau selectaţi ••• (**Meniu**) > **Copy Feature** > **Reduce/Enlarge** pe panoul de control.

2 Selectaţi opţiunea dorită apoi apăsaţi pe **OK**.

3 Apăsaţi (**Revocare**) pentru a reveni la modul disponibil.

Pentru a micşora/mări copia prin introducerea directă a procentului de micşorare/mărire

1 Selectaţi (copiere) > ••• (**Meniu**) > **Copy Feature** > **Reduce/Enlarge** > **Custom** de pe panoul de control.

Sau selectaţi ••• (**Meniu**) > **Copy Feature** > **Reduce/Enlarge** pe panoul de control.

2 Introduceţi dimensiunea dorită a copiei utilizând tastatura numerică.

3 Apăsaţi pe **OK** pentru a salva selecţia.

4 Apăsaţi  (**Revocare**) pentru a reveni la modul disponibil.

 Când faceţi o copie micşorată, pot apărea linii negre în partea inferioară a copiei.

Copiere cărţi de identitate

Maşina dumneavoastră poate imprima originalele cu două feţe pe aceeaşi coală.

Echipamentul imprimă o faţă a originalului pe jumătatea superioară a hârtiei şi cealaltă faţă pe jumătatea inferioară, fără a reduce dimensiunea originalului. Această caracteristică este utilă pentru copierea unui articol de mici dimensiuni, precum o carte de vizită.

- Pentru a se utiliza această caracteristică, originalul trebuie pus pe geamul scanerului.
- Dacă echipamentul este setat pe modul Eco, această funcţie nu este disponibilă.
- Pentru o calitate superioară a imaginii, selectaţi (**copy**) > ••• (**Meniu**) > **Copy Feature** > **Original Type** > **Photo** de pe panoul de control sau ••• (**Meniu**) > **Copy Feature** > **Original Type** > **Photo**.

1 Apăsaţi pe **copiere cărţi identitate** pe panoul de control.

2 Adăugați o față originală în centrul jumătății principale a geamului scanerului, după cum se arată. Apoi, închideţi capacul scanerului.

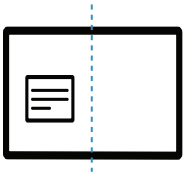

3 **Place Front Side and Press [Start]** apare pe afişaj.

4 Apăsaţi (**Pornire**).

Maşina începe să scaneze partea frontală şi afişează **Place Back Side and Press [Start]**.

5 Întoarceți originalul și plasați-l în centrul părții frontale a geamului scanerului, așa cum se arată. Apoi, închideţi capacul scanerului.



6 Apăsaţi (**Pornire**).

- Dacă nu apăsaţi butonul  (**Pornire**) va fi copiată doar faţa documentului.
- Dacă originalul este mai mare decât zona imprimabilă, este posibil ca unele porţiuni să nu fie imprimate.

Scanarea

Acest capitol oferă informații despre opțiunile generale de scanare.

- Rezoluţia maximă la care se poate ajunge depinde de diverşi factori, inclusiv viteza computerului, spaţiul disponibil pe disk, memoria, dimensiunea imaginii scanate şi setările de adâncime ale biţilor. Astfel, în funcţie de sistemul dvs. şi de ceea ce scanaţi, este posibil să nu puteţi scana la anumite rezoluţii, mai ales folosind dpi îmbunătăţit.
- Trebuie să descărcați pachete de software de pe site-ul HP pentru a instala software-ul imprimantei. Pentru asistența HP cu totul inclus pentru imprimantă, mergeți la www.hp.com/support/colorlaser170MFP.

- Metoda de bază pentru scanare 93
- Scanare din programul HP MFP Scan program 94
- Scanare dintr-un program de editare al imaginilor 95
- Scanarea cu ajutorul driver-ului WIA 96
- Scanare în WSD 97

Metoda de bază pentru scanare

Această caracteristică poate să nu fie disponibilă, în funcţie de model sau de elementele opţionale (consultaţi "Caracteristică varietate" la pagina 8).

Puteţi scana originalele cu echipamentul dvs. printr-un cablu USB sau în reţea. Următoarele metode pot fi utilizate pentru scanarea documentelor dvs.:

- **HP MFP Scan:** Puteţi utiliza acest program pentru a scana imagini sau documente (Consultaţi"Scanare din programul HP MFP Scan program" la pagina 94.)
- **Scan to WSD:** Originalele sunt scanate, iar datele scanate sunt salvate pe un computer conectat dacă acesta este compatibil cu funcţia WSD (Web Service for Device) (consultaţi "Scanare în WSD" la pagina 97).
- **TWAIN:** TWAIN este una dintre aplicaţiile presetate de imagistică. Prin scanarea unei imagini se lansează aplicaţia selectată, permiţându-vă să controlaţi procesul de scanare. Această caracteristică se poate utiliza prin conexiunea locală sau prin conexiunea de reţea (consultaţi "Scanare dintr-un program de editare al imaginilor" la pagina 95).
- **WIA:** WIA este acronimul pentru Windows Images Acquisition. Pentru a utiliza această caracteristică, computerul trebuie să fie conectat direct la maşină printr-un cablu USB (consultaţi "Scanarea cu ajutorul driver-ului WIA" la pagina 96).
- **Aplicația HP Smart:** Puteți utiliza această aplicație pentru a scana imagini sau documente (consultați "Scanați folosind aplicația HP Smart" la pagina 69).

Scanare din programul HP MFP Scan program

HP MFP Scan este o aplicație care ajută utilizatorii să scaneze, să compileze și să salveze documente în mai multe formate, inclusiv în format .epub. Aceste documente pot fi partajate prin fax. Indiferent dacă sunteți student care trebuie să organizeze cercetări din bibliotecă sau o mamă casnică care partajează imagini scanate de la petrecerea de aniversare de anul trecut, HP MFP Scan vă va oferi instrumentele necesare.



Faceți clic pe butonul **Help** din fereastră, apoi faceți clic pe orice opțiune despre care doriți să aflați.

1 Plasaţi un singur document cu faţa în jos pe geamul aferent sau încărcaţi documentele cu faţa în sus în alimentatorul pentru documente (consultaţi "Încărcarea originalelor" la pagina 47).

2 Asiguraţi-vă că maşina este conectată la reţea şi este alimentată cu curent electric. De asemenea, adresa IP a maşinii ar trebui să fie setată (consultaţi "Setarea adresei IP" la pagina 52).

3 Descărcați **HP MFP Scan** software de pe site-ul HP (www.hp.com/support/colorlaser170MFP).

4 Porniţi echipamentul.

5 Dezarhivați pachetul **HP MFP Scan** și rulați **setup.exe**și rulați **HP MFP Scan**.

6 Faceţi clic pe **Advanced Scan** din ecranul iniţial.

7 Selectaţi tipul de scanare sau alegeţi din preferinţe şi apoi faceţi reglaje la imagine.

8 Faceţi clic pe **Scan** pentru a scana o imagine finală sau pe **Prescan** pentru a fi afişată imaginea în previzualizare.

9 Apăsați **Save** pentru a salva imaginea scanată.

Scanare dintr-un program de editare al imaginilor

Puteţi scana şi importa documente din programe de editare imagini, precum Adobe Photoshop, dacă programul este compatibil cu TWAIN. Urmaţi paşii de mai jos pentru a scana cu software compatibil cu TWAIN:

1 Asiguraţi-vă că maşina este conectată la computerul dvs. şi că este activată.

2 Plasaţi un singur document cu faţa în jos pe geamul aferent sau încărcaţi documentele cu faţa în sus în alimentatorul pentru documente (consultaţi "Încărcarea originalelor" la pagina 47).

3 Deschideţi o aplicaţie, cum ar fi Adobe Photoshop.

4 Faceţi clic pe **Fişier** > **Import**, şi selectaţi scanerul.

5 Setaţi opţiunile scanării.

6 Scanaţi şi salvaţi imaginea pe care aţi scanat-o.

Scanarea cu ajutorul driver-ului WIA

Echipamentul dvs. poate scana imagini cu ajutorul driverului Windows Image Acquisition (WIA). WIA este una din componentele standard furnizate de Microsoft Windows 7 şi poate fi utilizat pentru camere digitale şi scanere. Spre deosebire de driver-ul TWAIN, driver-ul WIA vă permite să scanaţi şi să reglaţi cu uşurinţă imagini fără a utiliza un software suplimentar:



Driverul WIA poate fi utilizat numai în Windows (cu excepţia Windows 2000), pe sisteme echipate cu un port USB.

1 Asiguraţi-vă că maşina este conectată la computerul dvs. şi că este activată.

2 Plasaţi un singur document cu faţa în jos pe geamul aferent sau încărcaţi documentele cu faţa în sus în alimentatorul pentru documente (consultaţi "Încărcarea originalelor" la pagina 47).

3 Faceţi clic pe **Pornire** > **Panou de control** > **Hardware şi sunet** > **Dispozitive şi imprimante**.

4 Faceţi clic dreapta pe pictograma driver-ului dispozitivului în **Imprimante şi faxuri** > **Pornire scanare**.

5 Se afişează aplicaţia **Scanare nouă**.

6 Selectaţi preferinţele de scanare şi faceţi clic pe **Examinare** pentru a vizualiza modul în care preferinţele dvs. afectează imaginea.

7 Scanaţi şi salvaţi imaginea pe care aţi scanat-o.

Scanare în WSD

Originalele sunt scanate iar datele scanate sunt salvate un computer conectat dacă acesta este compatibil cu funcţia WSD (Web Service for Device). Pentru a folosi funcţia WSD, trebuie să instalaţi pe computerul dvs. driverul pentru imprimantă WSD. Pentru Windows 7, puteţi instala driverul WSD prin **Panou de control** > **Dispozitive şi imprimante** > **Adăugarea unei imprimante**. Faceţi clic pe **Add a network printer** din programul asistent.

- Maşina care nu suportă interfaţa de reţea nu va putea utiliza această funcţionalitate (consultaţi "Caracteristici în funcţie de model" la pagina 8).
- Funcţia WSD funcţionează doar cu Windows Vista® sau versiuni ulterioare pe computere compatibile cu WSD.
- Următorii paşi de instalare sunt bazaţi pe un computer cu Windows 7.

Instalarea unui driver de imprimantă WSD

1 Selectaţi**Pornire** > **Panou de control** > **Dispozitive şi imprimante** > **Adăugarea unei imprimante**.

2 Faceţi clic pe **Adăugare imprimantă de reţea, fără fir sau Bluetooth** din programul asistent.

3 Din lista cu imprimante selectaţi una pe care doriţi să o folosiţi, apoi faceţi clic pe **Următorul**.

- Adresa IP pentru imprimanta WSD este http://IP address/ws/ (exemplu: http://111.111.111.111/ws/).
- Dacă în listă nu este afişată nicio imprimantă WSD, faceţi clic pe **The printer that I want isn't listed** > **Adăugare imprimantă utilizând o adresă TCP/IP sau un nume de gazdă** şi selectaţi **Dispozitiv servicii Web** din **Tip dispozitiv**. Apoi introduceţi adresa IP a imprimantei.

4 Urmaţi instrucţiunile din fereastra de instalare.

Scanarea cu ajutorul funcţiei WSD

1 Asiguraţi-vă că maşina este conectată la computerul dvs. şi că este activată.

2 Plasaţi un singur document cu faţa în jos pe geamul aferent sau încărcaţi documentele cu faţa în sus în alimentatorul pentru documente (consultaţi "Încărcarea originalelor" la pagina 47).

3 Selectaţi (Scan) > **Scan to WSD** de pe panoul de control.

Dacă vedeţi mesajul **Not Available**, verificaţi conexiunea port-ului. Sau verificaţi dacă driverul imprimantei pentru WSD este corect instalat.

4 Selectaţi denumirea computerului dvs. din **WSD PC List**.

5 Selectaţi opţiunea dorită apoi apăsaţi pe **OK**.

6 Începe scanarea.

Expedierea/recepţia faxurilor

Acest capitol oferă informaţii despre structura generală a meniurilor şi opţiunile de bază pentru configurare.

Dispozitivele şi funcţiile opţionale compatibile pot diferi în funcţie de modelul dvs. (consultaţi "Caracteristici în funcţie de model" la pagina 8).

- Pregătirea pentru expedierea/recepţionarea unui fax 100
- Expedierea unui fax 101
- Primirea unui fax 107
- Redirecționarea unui fax către o altă destinație 111
- Reglarea setărilor documentului 113
- Configurarea agendei de adrese a faxului 115

Pregătirea pentru expedierea/recepţionarea unui fax

Înainte de a expedia sau primi un fax, trebuie să conectaţi cablul furnizat la priza telefonică de perete (consultaţi "Vedere din spate" la pagina 21). Metoda de efectuare a unei conexiuni telefonice diferă de la o ţară la alta.

- Nu puteţi utiliza acest aparat ca fax prin telefonul de pe internet. Pentru mai multe informaţii, consultaţi furnizorul dvs. de servicii de internet.
- Recomandăm utilizarea de servicii analogice tradiţionale de telefonie (PSTN: reţea telefonică publică pe linie comutată) când conectaţi liniile telefonice pentru utilizarea unui fax. Dacă utilizaţi alte servicii de Internet (DSL, ISDN, VolP), puteţi să îmbunătăţiţi calitatea conexiunii utilizând microfiltrul. Microfiltrul elimină semnalele de zgomot inutile şi îmbunătăţeşte calitatea conexiunii sau calitatea comunicaţiei prin Internet. Deoarece microfiltrul DSL nu este livrat împreună cu maşina, contactaţi furnizorul dvs. de servicii de Internet în legătură cu posibilitatea utilizării microfiltrului DSL.

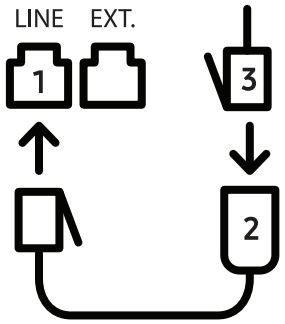

1. Port de linie
2. Microfiltru
3. Modem DSL/Linie telefonică
   (consultaţi "Vedere din spate" la pagina 21).

Expedierea unui fax

Când poziţionaţi originalele, puteţi utiliza fie alimentatorul de documente fie geamul scanerului. Dacă originalele sunt plasate atât în alimentatorul de documente cât şi pe geamul scanerului, maşina va citi mai întâi originalele din alimentatorul de documente, care are prioritate mai mare la scanare.

1 Plasaţi un singur document cu faţa în jos pe geamul aferent sau încărcaţi documentele cu faţa în sus în alimentatorul pentru documente (consultaţi "Încărcarea originalelor" la pagina 47).

2 Selectaţi (fax) pe panoul de control.

3 Reglaţi rezoluţia şi obscuritatea pentru a se potrivi cu tipul de fax (consultaţi "Reglarea setărilor documentului" la pagina 113).

4 Introduceţi numărul de fax pentru destinaţie (consultaţi "Literele şi numerele de pe tastatură" la pagina 35).

5 Apăsaţi (**Pornire**) pe panoul de control. Maşina începe să scaneze şi să trimită faxul către destinatari.

- Dacă doriți să trimiteți un fax direct de pe computerul dvs., folosiți HP LJ Network PC Fax (consultați "Expedierea unui fax de la computerul dumneavoastră" la pagina 101).
- Când doriți să anulați o operațiune de fax, apăsați (**Revocare**) înainte ca aparatul să înceapă transmisia.
- Dacă aţi utilizat geamul scanerului, aparatul afişează mesajul care vă solicită să aşezaţi o altă pagină.

Expedierea unui fax de la computerul dumneavoastră

- Această caracteristică poate să nu fie disponibilă, în funcţie de model sau de elementele opţionale (consultaţi "Caracteristici în funcţie de model" la pagina 8).

Puteţi transmite un fax de pe computerul dvs. fără a vă deplasa până la aparat.

Asiguraţi-vă că aparatul şi computerul dvs. sunt conectate la aceeaşi reţea.

Expedierea unui fax (Windows)

Pentru a trimite un fax de la computerul dvs., programul **HP LJ Network PC Fax** trebuie să fie instalat. Acest program se va instala când instalaţi driverul imprimantei.

Pentru mai multe informații despre **HP LJ Network PC Fax**, dați clic pe **Help**.

1 Deschideţi documentul care trebuie expediat.

2 Selectaţi **Imprimare** din meniul **Fişier**.

Se afişează fereastra **Imprimare**. Aspectul acesteia poate fi uşor diferit în funcţie de aplicaţie.

3 Selectați **HP Network PC Fax** din **fereastra** Pint.

4 Faceţi clic pe **Imprimare** sau pe **OK**.

5 Introduceţi numărul de fax al destinatarului şi setaţi opţiunile, dacă este cazul.

6 Faceţi clic pe **Send**.

Verificarea lista cu faxuri expediate (Windows)

Puteţi verifica lista cu faxurile expediate de pe computerul dvs.

Din meniul **Start** , dați clic pe **Programs** sau **All Programs** › **HP**› **Fax Transmission History**. Apoi apare fereastra cu lista faxurilor trimise.

Pentru informaţii suplimentare despre **Fax Transmission History**, faceţi clic pe butonul **Help** ( ).

Expedierea manuală a unui fax

Respectaţi următorii paşi pentru expedierea unui fax utilizând opţiunea (**Apelare On Hook**) de pe panoul de control.

Dacă ați selectat **Funcția Fax** › **Trimitere transmitere** › **Redirecționare către fax** › **Activat**,, nu puteți trimite un fax utilizând această funcție (consultați "Redirecţionarea unui fax expediat către un alt destinatar" la pagina 111).

1 Plasaţi un singur document cu faţa în jos pe geamul aferent sau încărcaţi documentele cu faţa în sus în alimentatorul pentru documente (consultaţi "Încărcarea originalelor" la pagina 47).

2 Selectaţi (fax) pe panoul de control.

3 Reglaţi rezoluţia şi obscuritatea pentru a se potrivi cu tipul de fax (consultaţi "Reglarea setărilor documentului" la pagina 113).

4 Apăsaţi pe (**Apelare On Hook**) pe panoul de control.

5 Introduceţi un număr de fax utilizând tastatura numerică de pe panoul de control.

6 Apăsaţi (**Pornire**) pe panoul de control când auziţi un ton de fax de frecvenţă înaltă, de la aparatul de fax de destinaţie.

Expedierea unui fax către destinaţii multiple

Puteţi utiliza funcţia de transmitere multiplă, care vă permite să expediaţi un fax la mai multe destinaţii. Originalele sunt stocate automat în memorie şi expediate la o staţie de la distanţă. După expediere, originalele sunt şterse automat din memorie.

- Nu puteți trimite faxuri către mai multe destinații dacă aţi ales ca opţiune „super fine”.
- Nu puteţi expedia un fax color utilizând această caracteristică.

1 Plasaţi un singur document cu faţa în jos pe geamul aferent sau încărcaţi documentele cu faţa în sus în alimentatorul pentru documente (consultaţi "Încărcarea originalelor" la pagina 47).

2 Selectaţi (fax) pe panoul de control.

3 Reglaţi rezoluţia şi obscuritatea pentru a se potrivi cu tipul de fax (consultaţi "Reglarea setărilor documentului" la pagina 113).

4 Selectaţi ••• (**Meniu**) > **Fax Feature** > **Multi Send** de pe panoul de control.

5 Introduceţi numărul de fax al primului destinatar şi apăsaţi pe **OK**.

Puteţi să apăsaţi numerele de apelare rapidă sau să selectaţi numărul de apelare de grup, utilizând butonul (**Agendă de adrese**).

6 Introduceţi cel de-al doilea număr de fax şi apăsaţi pe **OK**.

Pe ecranul de afişaj apare un mesaj prin care sunteţi solicitat să introduceţi un nou număr de fax la care să expediaţi documentul.

7 Pentru a introduce mai multe numere de fax, apăsaţi pe **OK** când se afişează **Yes** şi repetaţi paşii 5 şi 6.

Puteţi adăuga până la 10 destinaţii.

8 Când aţi terminat de introdus numerele de fax, selectaţi **No** la mesajul **Another No.?** şi apăsaţi pe **OK**.

Maşina începe expedierea faxului către numerele introduse în ordinea în care le-aţi introdus.

Reapelarea automată

Când numărul apelat este ocupat sau nu primiţi răspuns la trimiterea unui fax, maşina va reapela automat numărul. Timpul de reapelare depinde de setările de fabrică pentru fiecare ţară.

Când apare pe ecran mesajul **Retry Redial?**, apăsaţi pe butonul (**Pornire**) pentru a reapela numărul fără a aştepta. Pentru a anula reapelarea automată, apăsaţi (**Revocare**).

Pentru a modifica intervalul de timp dintre reapelări, precum şi numărul de încercări de reapelare.

1 Apăsaţi (fax) > ••• (**Meniu**) > **Fax Setup** > **Sending** pe panoul de control.

2 Selectaţi opţiunea dorită **Redial Times** sau **Redial Term**.

3 Selectaţi opţiunea dorită.

Reapelarea numărului de fax

1 Apăsaţi pe butonul (**Reapelare/Pauză**) de pe panoul de control.

2 Selectaţi numărul de fax dorit.

Sunt afişate zece numere recente de faxuri expediate cu zece ID-uri ale faxurilor primite.

3 Când un original este încărcat în alimentatorul de documente, maşina începe automat operaţiunea de expediere.

Dacă un original este plasat pe geamul scanerului, selectaţi **Yes** pentru a adăuga o altă pagină. Încărcaţi alt original şi apăsaţi **OK**. Când aţi terminat selectaţi **No** când apare **Another Page?**.

Confirmarea unei expedieri

După expedierea reuşită a ultimei pagini a originalului, maşina emite sunete specifice şi revine în modul disponibil.

Când se produce o eroare în cursul expedierii unui fax, pe afişaj apare un mesaj de eroare. Dacă primiți un mesaj de eroare, apăsați (**Revocare**) pentru a șterge mesajul și a încerca să trimiteți din nou faxul.

Puteţi configura maşina să imprime automat un raport de confirmare de fiecare dată când se încheie expedierea unui fax. Apăsaţi (fax) > ••• (**Meniu**) > **Fax Setup** > **Sending** > **Fax Confirm.** pe panoul de control.

Întârzierea transmiterii unui fax

Puteţi configura maşina să expedieze un fax mai târziu, la o oră când este posibil ca dvs. să nu fiţi de faţă.

Nu puteţi expedia un fax color utilizând această caracteristică.

---

1 Plasaţi un singur document cu faţa în jos pe geamul aferent sau încărcaţi documentele cu faţa în sus în alimentatorul de documente.

2 Apăsaţi pe (fax) pe panoul de control.

3 Reglaţi rezoluţia şi luminozitatea pentru a se potrivi cu tipul de fax.

4 Apăsaţi •••(**Meniu**) > **Fax Feature** > **Delay Send** de pe panoul de control.

5 Introduceţi numărul de fax al destinatarului şi apăsaţi pe **OK**.

6 Pe ecranul de afişaj apare un mesaj prin care sunteţi solicitat să introduceţi un nou număr de fax la care să expediaţi documentul.

7 Pentru a introduce mai multe numere de fax, apăsaţi pe **OK** când este evidenţiat **Yes** şi repetaţi pasul 5.

Puteţi adăuga până la 10 destinaţii.

8 Introduceţi numele şi ora lucrării.

Dacă setaţi o oră anterioară celei curente, faxul va fi expediat în ziua următoare la ora respectivă.

9 Originalul este scanat în memorie înainte de a fi expediat.

Maşina revine în modul disponibil. Pe afişaj apare un mesaj care vă reaminteşte că sunteţi în modul disponibil şi că este setată expedierea unui fax temporizat.

Puteţi verifica lista cu lucrări de fax temporizate.
Apăsaţi ••• (**Meniu** > **System Setup** > **Report** > **Scheduled Jobs** de pe panoul de control.

Anularea unei lucrări de fax temporizate

1 Apăsaţi (fax) > ••• (**Meniu**) > **Fax Feature** > **Cancel Job** pe panoul de control.

2 Selectaţi lucrarea de fax dorită apoi apăsaţi pe **OK**.

3 Apăsaţi **OK** când apare **Yes**.

Faxul selectat este şters din memorie.

4 Apăsaţi (**Revocare**) pentru a reveni la modul disponibil.

Primirea unui fax

Echipamentul dvs. este setată din fabrică pe modul Fax. Când recepţionaţi un fax, maşina răspunde la apel după ce sună de un număr specificat de ori şi recepţionează automat faxul.

Modificarea modurilor de recepţionare

1 Apăsaţi (fax) > ••• (**Meniu**) > **Fax Setup** > **Receiving** > **Receive Mode** pe panoul de control.

2 Selectaţi opţiunea dorită.

- **Fax:** Răspunde la un apel de fax primit şi trece imediat în modul de recepţionare fax.
- **Tel:** Recepţionează un fax apăsând (**Apelare On Hook**) iar apoi butonul (**Pornire**).
- **Ans/Fax:** Este pentru situaţia în care un robot telefonic este conectat la echipamentul dvs. Robotul telefonic răspunde la apelul recepţionat iar apelantul poate lăsa un mesaj pe robot. Dacă faxul detectează un ton de fax pe linia telefonică, maşina comută automat la modul Fax pentru a recepţiona faxul.

  Pentru a utiliza modul **Ans/Fax**, conectaţi un robot telefonic la mufa EXT din partea din spate a maşinii.

- **DRPD:** Puteţi recepţiona un apel utilizând caracteristica Distinctive Ring Pattern Detection (DRPD). Distinctive Ring este un serviciu oferit de o societate de telefonie care permite utilizatorului să folosească o singură linie telefonică pentru a răspunde la mai multe numere de telefon diferite. Pentru detalii suplimentare, vezi "Recepţionarea faxurilor utilizând modul DRPD" la pagina 108.

  În funcţie de ţara dvs., este posibil ca această setare să nu fie disponibilă.

3 Apăsaţi **OK**.

4 Apăsaţi (**Revocare**) pentru a reveni la modul disponibil.

Recepţionarea manuală în modul Tel

Puteţi primi un apel de fax apăsând butonul  (**Apelare On Hook**) şi apoi apăsând  (**Pornire**) când auziţi un ton de fax.

Recepţia în modul Answering Machine/Fax

Pentru a utiliza acest mod, trebuie să conectaţi un robot telefonic la mufa EXT din partea din spate a maşinii. Dacă apelantul lasă un mesaj, robotul telefonic stochează mesajul. Dacă maşina detectează un ton de fax pe linia telefonică, începe automat să recepţioneze faxul.

- Dacă aţi setat aparatul în acest mod şi robotul telefonic este oprit sau nu există niciun robot telefonic conectat la mufa EXT, maşina dvs. intră automat în modul Fax după ce sună de un număr prestabilit de ori.
- Dacă robotul telefonic oferă posibilitatea utilizatorului de a seta de câte ori să sune telefonul înainte ca robotul să răspundă, setaţi maşina să răspundă la apelurile sosite după ce sună o dată.
- Dacă maşina este în modul Tel, deconectaţi sau opriţi robotul telefonic cu faxul. În caz contrar, mesajul expediat de robotul telefonic vă va întrerupe conversaţiile telefonice.

Recepţionarea faxurilor cu un telefon secundar

Când utilizaţi un telefon secundar conectat la mufa EXT, puteţi primi un fax de la o persoană cu care vorbiţi la telefonul ecundar, fără a mai merge la fax.

Când primiţi un apel pe telefonul secundar şi auziţi tonuri de fax, apăsaţi tastele ***9*** de pe telefonul secundar. Maşina recepţionează faxul.

9 este codul de recepţie de la distanţă presetat în fabrică. Primul şi ultimul asterisc sunt fixe, dar puteţi modifica oricând doriţi numărul dintre ele.

În timp ce vorbiţi la telefonul conectat la mufa EXT, funcţiile de copiere şi scanare nu sunt disponibile.

Recepţionarea faxurilor utilizând modul DRPD

În funcţie de ţara dvs., este posibil ca această setare să nu fie disponibilă. Distinctive Ring este un serviciu oferit de o societate de telefonie care permite utilizatorului să folosească o singură linie telefonică pentru a răspunde la mai multe numere de telefon diferite. Această caracteristică este utilizată deseori de serviciile de preluare a apelurilor care răspund la apeluri pentru numeroşi clienţi şi trebuie să ştie de la ce număr apelează cineva pentru a putea răspunde corespunzător la apelul respectiv.

În funcţie de ţara dvs., este posibil ca această setare să nu fie disponibilă.

---

1 Selectaţi (fax) > ••• (**Meniu**) > **Fax Setup** > **Receiving** > **DRPD Mode** > **Waiting Ring** pe panoul de control.

2 Apelaţi numărul dvs. de fax de la un alt telefon.

3 Când maşina începe să sune, nu răspundeţi la apel. Maşina are nevoie de câteva apeluri pentru a reţine modelul.

După ce echipamentul a reţinut modelul, afişajul arată **CompletedDRPD Setup**. Dacă instalarea DRPD eşuează, apare **ErrorDRPD Ring**.

4 Apăsaţi **OK** când apare DRPD şi reîncepeţi de la pasul 2.

- DRPD trebuie instalat din nou dacă realocaţi numărul de fax sau conectaţi maşina la o altă linie telefonică.
- După ce instalaţi DRPD, apelaţi din nou numărul dvs. de fax pentru a verifica dacă maşina răspunde cu un ton de fax. Apoi efectuaţi un apel către un număr diferit atribuit aceleaşi linii pentru a fi sigur că apelul este redirecţionat la telefonul secundar sau la robotul telefonic conectat la mufa EXT.

Recepţionarea în modul de recepţie securizată

Această caracteristică poate să nu fie disponibilă, în funcţie de model sau de elementele opţionale (consultaţi "Caracteristici în funcţie de model" la pagina 8).

Este posibil să fie necesar să împiedicaţi accesul persoanelor neautorizate la faxurile recepţionate. Activaţi modul de recepţie securizată, astfel toate faxurile sunt stocate în memorie. Puteţi imprima faxurile recepţionate introducând parola.

Pentru a utiliza modul de recepţie securizată, activaţi meniul din (fax) > ••• (**Meniu**) > **Fax Feature** > **Secure Receive** pe panoul de control.

Imprimarea faxurilor recepţionate

1 Selectaţi (fax) > ••• (**Meniu**) > **Fax Feature** > **Secure Receive** > **Print** pe panoul de control.

2 Introduceţi o parolă din patru cifre şi apăsaţi **OK**.

3 Maşina imprimă toate faxurile stocate în memorie.

Recepţionarea faxurilor în memorie

Deoarece maşina dvs. este un dispozitiv multifuncţional, aceasta poate recepţiona faxuri în timp ce dvs. faceţi copii sau imprimaţi. Dacă recepţionaţi un fax în timp ce copiaţi sau imprimaţi, maşina stochează în memoria sa faxurile recepţionate. Apoi, imediat ce aţi terminat de copiat sau de imprimat, maşina imprimă automat faxul.



Atunci când un fax este recepţionat şi imprimat, alte lucrări de copiere şi imprimare nu pot fi procesate în acelaşi timp.

Redirecționarea unui fax către o altă destinație

Puteţi seta maşina să redirecţioneze faxul recepţionat sau expediat la alt destinatar printr-un fax sau PC. Dacă nu sunteţi la birou dar trebuie să recepţionaţi un fax, această caracteristică poate fi utilă.

Redirecţionarea unui fax expediat către un alt destinatar

Nu puteţi expedia un fax color utilizând această caracteristică.

1 Plasaţi un singur document cu faţa în jos pe geamul aferent sau încărcaţi documentele cu faţa în sus în alimentatorul de documente.

2 Apăsaţi (fax) > •••(**Meniu**) > **Fax Feature** > **Send Forward** > **Forward to Fax** > **On** pe panoul de control.

- Dacă ați selectat **Activat**, nu puteți trimite un fax manual (consultați "Expedierea manuală a unui fax" la pagina 102).
- Este posibil ca opţiunile **Forward** să nu fie disponibile, în funcţie de model sau de elementele opţionale (consultaţi "Caracteristică varietate" la pagina 8).

3 Introduceţi al doilea numărul de fax şi apăsaţi **OK**.

4 Apăsaţi (**Revocare**) pentru a reveni la modul disponibil.

Următoarele faxuri expediate vor fi redirecţionate către faxul specificat.

Redirecţionarea unui fax recepţionat

Puteţi seta maşina să redirecţioneze faxul recepţionat sau expediat la alt destinatar printr-un fax. Dacă nu sunteţi la birou dar trebuie să recepţionaţi un fax, această caracteristică poate fi utilă.

1 Apăsaţi (fax) > ••• (**Meniu**) > **Fax Feature** > **Rcv. Forward** >**Forward to Fax** sau **Forward to PC** > **On** pe panoul de control.

- Este posibil ca opţiunile **Forward** să nu fie disponibile, în funcţie de model sau de elementele opţionale (consultaţi "Caracteristică varietate" la pagina 8).
- Pentru a seta maşina să imprime un fax la terminarea redirecţionării, selectaţi **Forward&Print**.

2 Introduceţi al doilea numărul de fax şi apăsaţi **OK.**

3 Introduceți ora de începere și ora de încheiere, apoi apăsați **OK**.

4 Apăsaţi (**Revocare**) pentru a reveni la modul disponibil.

Următoarele faxuri expediate vor fi redirecţionate către faxul specificat.

Reglarea setărilor documentului

Înainte de a începe un fax, pentru a obţine o calitate optimă, modificaţi următoarele setări conform stării originalului.

Probabil va fi nevoie să apăsaţi pe **OK** pentru a ajunge la meniuri de la nivele inferioare, pentru anumite modele.

Resolution

Setările implicite ale documentului conduc la rezultate bune când se utilizează originale bazate pe text. Totuşi, dacă expediaţi originale de calitate slabă sau care conţin fotografii, puteţi regla rezoluţia pentru a obţine un fax de calitate mai ridicată.

1 Selectaţi (fax) > •••(**Meniu**) > **Fax Feature** > **Resolution** de pe panoul de control.

2 Selectaţi opţiunea dorită apoi apăsaţi pe **OK**.

- **Standard**: Originale cu caractere de dimensiune normală.
- **Fine**: Originale care conţin caractere de dimensiune redusă sau linii subţiri sau originale imprimate cu imprimante matriceale.
- **Super Fine**: Originale care conţin detalii extrem de delicate. Modul **Super Fine** este activat numai dacă maşina cu care comunicaţi acceptă, de asemenea, rezoluţia Super Fine.

  - Modul **Super Fine** nu este disponibil pentru funcţia de expediere din memorie. Setarea rezoluţiei este comutată automat la **Fine**.
  - Când maşina dvs. are rezoluţia setată la **Super Fine** şi faxul cu care comunicaţi nu acceptă rezoluţia **Super Fine**, maşina transmite folosind modul cu cea mai înaltă rezoluţie acceptat de celălalt fax.

- **Photo Fax**: Originale care conţin nuanţe de gri sau fotografii.

3 Apăsaţi (**Revocare**) pentru a reveni la modul disponibil.

Darkness

Puteţi selecta nivelul de luminozitate al documentului original.

Setarea de luminozitate este aplicată în cazul comenzii curente de fax. Pentru a modifica setarea implicită (consultaţi "Fax" la pagina 125).

1 Selectaţi (fax) > •••(**Meniu**) > **Fax Feature** > **Darkness** de pe panoul de control.

2 Selectaţi un nivel dorit al obscurităţii.

3 Apăsaţi (**Revocare**) pentru a reveni la modul disponibil.

Configurarea agendei de adrese a faxului

Această caracteristică acceptă numai modelul de fax. Puteți seta apelarea rapidă cu numerele de fax pe care le utilizați frecvent prin HP Embedded Web Server și apoi introduceți ușor și rapid numerele de fax introducând numerele locațiilor atribuite acestora în agendă.

Nu puteți trimite un fax color prin intermediul agendei de adrese.

Înregistrarea unui număr de apelare rapidă

1 Selectaţi (fax) > (**Agendă de adrese**) > **New & Edit** > **Speed Dial** pe panoul de control.

2 Introduceţi un număr de apelare rapidă şi apăsaţi **OK**.

Dacă un element este deja înregistrat în numărul de apelare rapidă pe care îl alegeţi, pe ecran este afişat mesajul pentru a-l putea modifica. Pentru a relua înregistrarea cu un nou număr de apelare rapidă, apăsaţi (**Înapoi**).

3 Introduceţi numele dorit şi apăsaţi pe **OK**.

4 Introduceţi numărul de fax dorit şi apăsaţi pe **OK**.

5 Apăsați butonul (**Revocare**) pentru a reveni la modul ready.

Utilizarea numerelor de apelare rapidă

Când sunteţi solicitat să introduceţi un număr de destinaţie atunci când expediaţi un fax, introduceţi numărul de apelare rapidă la care aţi stocat numărul dorit.

- Pentru un număr de apelare rapidă format dintr-o singură cifră (0 – 9), ţineţi apăsat butonul corespunzător cifrei respective de pe tastatura numerică, mai mult de 2 secunde.
- Pentru un număr de apelare rapidă format din două sau trei cifre, apăsaţi butonul (butoanele) primei (primelor) cifre şi apoi menţineţi apăsat butonul ultimei cifre, mai mult de 2 secunde.
- Puteţi imprima lista agendei de adrese selectând (fax) > (**Agendă de adrese**) > **Print**.

Editarea numerelor de apelare rapidă

1 Selectaţi (fax) > (**Agendă de adrese**) > **New & Edit** > **Speed Dial** pe panoul de control.

2 Introduceţi numărul de apelare rapidă pe care doriţi să îl editaţi şi apăsaţi pe **OK**.

3 Modificaţi numele şi apăsaţi pe **OK**.

4 Modificaţi numărul de fax şi apăsaţi pe **OK**.

5 Apăsaţi (**Revocare**) pentru a reveni la modul disponibil.

Înregistrarea unui număr de apelare de grup

1 Selectaţi (fax) > (**Agendă de adrese**) > **New & Edit** > **Group Dial** pe panoul de control.

2 Introduceţi un număr de apelare pentru grup şi apăsaţi **OK**.

Dacă un element este deja înregistrat în numărul de apelare rapidă pe care îl alegeţi, pe ecran este afişat mesajul pentru a-l putea modifica. Pentru a relua înregistrarea cu un nou număr de apelare rapidă, apăsaţi (**Înapoi**).

3 Căutaţi introducând primele litere ale numelui de apelare rapidă pe care doriţi să-l adăugaţi la grup.

4 Selectaţi numele şi numărul dorite şi apăsaţi pe **OK**.

5 Selectaţi **Yes** când apare **Add?**.

6 Repetaţi pasul 3 pentru a include în grup alte numere de apelare rapidă.

7 Când aţi terminat selectaţi **No** când apare **Another No.?** şi apăsaţi **OK**.

8 Apăsaţi (**Revocare**) pentru a reveni la modul disponibil.

Editarea numerelor de apelare din grup

1 Selectaţi (fax) > (**Agendă de adrese**) > **New & Edit** > **Group Dial** pe panoul de control.

2 Introduceţi numărul de apelare de grup pe care doriţi să îl editaţi şi apăsaţi pe **OK**.

3 Introduceţi un nou număr de apelare rapidă şi apăsaţi **OK**, apoi apare **Add?**.

Introduceţi un număr de apelare rapidă stocat în grup şi apăsaţi **OK**, este afişat **Delete?**.

4 Apăsaţi pe **OK** pentru a adăuga sau a şterge numărul.

5 Repetaţi pasul 3 pentru a adăuga sau şterge mai multe numere.

6 Selectaţi **No** când apare **Another No.?** şi apăsaţi **OK**.

7 Apăsaţi (**Revocare**) pentru a reveni la modul disponibil.

Căutarea unei intrări în agenda de adrese

Există două modalităţi de a căuta un număr în memorie. Puteţi fie să căutaţi secvenţial de la A la Z, fie să căutaţi prin introducerea primelor litere ale numelui asociat cu numărul.

1 Selectaţi (fax) > (**Agendă de adrese**) > **Search & Dial** > **Speed Dial** sau **Group Dial** de pe panoul de control.

2 Introduceţi **All** sau **ID** şi apoi apăsaţi **OK**.

3 Apăsaţi numele şi numărul sau butonul tastaturii etichetat cu litera pe care doriţi s-o căutaţi.

De exemplu, dacă doriţi să găsiţi numele „MOBIL”, apăsaţi butonul **6**, care este inscripţionat cu „MNO.”

4 Apăsaţi (**Revocare**) pentru a reveni la modul disponibil.

Imprimarea agendei de adrese

Puteţi verifica setările din (**Agendă de adrese**) imprimând o listă.

1 Selectaţi (fax) > (**Agendă de adrese**) > **Print** din panoul de control.

2 Apăsaţi **OK**.

Maşina începe operaţiunea de imprimare.

Meniuri utile pentru setări

Acest capitol explică cum să răsfoiţi starea curentă a maşinii dvs. şi metoda de setare pentru configurarea avansată a maşinii.

- Înainte de a începe să citiţi un capitol 120
- Copiere 121
- Fax 125
- Configurare sistem 129
- Configurarea reţelei 134

Înainte de a începe să citiţi un capitol

Acest capitol explică toate funcţionalităţile disponibile pentru modelele acestei serii pentru a facilita înţelegerea funcţionalităţilor de către utilizatori. Puteţi verifica funcţionalităţile disponibile pentru fiecare model în Ghidul de bază (consultaţi "Prezentare generală a meniurilor" la pagina 29). Cele ce urmează sunt sfaturi referitoare la utilizarea acestui capitol

- Panoul de control vă acordă acces la diverse meniuri pentru a configura maşina sau pentru a utiliza funcţiile maşinii. Aceste meniuri pot fi accesate apăsând pe ••• (**Meniu**).
- În funcţie de opţiuni sau modele, este posibil ca unele mesaje să nu apară pe afişaj. În acest caz, acestea nu sunt aplicabile pentru maşina dvs.
- Pentru modelele care nu au ••• (**Meniu**) pe panoul de control, această caracteristică nu este disponibilă (consultaţi "Prezentare generală a panoului de control" la pagina 23).
- Anumite denumiri din meniu pot să difere de cele ale maşinii dvs. în funcţie de opţiunile sale sau de modele.

Copiere

Funcţia de copiere

În funcţie de opţiuni sau modele, este posibil ca unele meniuri să nu apară pe afişaj. În acest caz, acestea nu sunt aplicabile pentru maşina dvs. (consultaţi "Prezentare generală a meniurilor" la pagina 29).

Pentru a modifica opţiunile meniului:

În modul copiere, apăsaţi ••• (**Meniu**) > **Copy Feature** pe panoul de control.

- **HP Color Laser MFP 178nw:** Când LED-ul butonului **scanare** este oprit, maşina este în mod de copiere.
- **HP Color Laser MFP 179fnw:** Apăsaţi (copiere) pe panoul de control.

Element	Descriere
Original Size	setează dimensiunea imaginii.
Reduce/Enlarge	Micşorează sau măreşte dimensiunea unei imagini copiate (consultaţi "Copie micşorată sau mărită" la pagina 88). Dacă echipamentul este setat pe modul Eco, funcţiile de micşorare şi de mărire nu sunt disponibile.
Darkness	Reglaţi nivelul de luminozitate pentru a face o copie care este mai uşor de citit, atunci când originalul conţine marcaje slabe şi imagini întunecate (consultaţi "Darkness" la pagina 87)
Original Type	Îmbunătăţeşte calitatea prin selectarea tipului de document pentru lucrarea de copiere curentă (consultaţi "Original type" la pagina 87)
Collation	Setaţi maşina pentru a sorta lucrarea de copiere. De exemplu, dacă faceţi două copii ale unui original de 3 pagini, se va imprima o copie completă de 3 pagini, urmată de a doua copie de 3 pagini.
Layout	Ajustează formatul dispunerii, ca de exemplu normal, copie ID, 2/4-Sus.

Element	Descriere
Schemă › 2-Sus sau Schemă › 4-Sus	Reduce dimensiunea imaginilor originale şi imprimă 2 sau 4 pagini pe o singură foaie de hârtie. 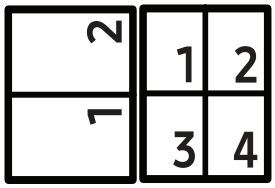
Layout › ID Copy	imprimă o faţă a originalului pe jumătatea superioară a hârtiei şi cealaltă faţă pe jumătatea inferioară, fără a reduce dimensiunea originalului. Această caracteristică este utilă pentru copierea unui articol de mici dimensiuni, precum o carte de vizită.
Adjust Bkgd.	Este imprimată o imagine fără fundalul său. Această caracteristică de copiere elimină culoarea de fundal şi poate fi de ajutor când copiaţi un original care conţine culoare în fundal, precum un ziar sau un catalog. • **Off:** Nu utilizează această caracteristică. • **Auto:** Optimizează fundalul. • **Enhance Lev.1~2:** Cu cât este mai mare numărul, cu atât mai intens este fundalul. • **Erase Lev.1~4:** Cu cât este mai mare numărul, cu atât mai deschis este fundalul.

Copy Setup

În funcţie de opţiuni sau modele, este posibil ca unele meniuri să nu apară pe afişaj. În acest caz, acestea nu sunt aplicabile pentru maşina dvs. (consultaţi "Prezentare generală a meniurilor" la pagina 29).

Pentru a modifica opţiunile meniului:

În modul copiere, apăsaţi ••• (**Meniu**) > **Copy Setup** pe panoul de control.

- **HP Color Laser MFP 178nw:** Când LED-ul butonului **scanare** este oprit, maşina este în mod de copiere.
- **HP Color Laser MFP 179fnw:** Apăsaţi (copiere) pe panoul de control.

Element	Descriere
Change Default	Resetează valoarea sau setarea la starea imprimantei din momentul livrării.
Change Default > Original Size	Îmbunătăţeşte calitatea copierii prin selectarea dimensiunii de document pentru lucrarea de copiere curentă.
Change Default > Copies	Puteţi să introduceţi numărul de copii utilizând tastatura numerică.
Change Default > Collation	Setaţi maşina pentru a sorta lucrarea de copiere. De exemplu, dacă faceţi două copii ale unui original de 3 pagini, se va imprima o copie completă de 3 pagini, urmată de a doua copie de 3 pagini. • **On:** Imprimă ieşirile în seturi pentru a se potrivi succesiunii originalelor. 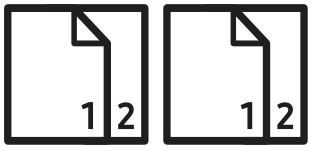 • **Off:** Imprimă ieşirile în teancuri de pagini individuale. 
Change Default > Reduce/Enlarge	Micşorează sau măreşte dimensiunea unei imagini copiate (consultaţi "Copie micşorată sau mărită" la pagina 88). Dacă echipamentul este setat pe modul Eco, funcţiile de micşorare şi mărire nu sunt disponibile.

Element	Descriere
Change Default > Darkness	Reglaţi nivelul de luminozitate pentru a face o copie care este mai uşor de citit, atunci când originalul conţine marcaje slabe şi imagini întunecate (consultaţi "Darkness" la pagina 87)
Change Default > Original Type	Îmbunătăţeşte calitatea prin selectarea tipului de document pentru lucrarea de copiere curentă (consultaţi "Original type" la pagina 87)

Fax

Fax Feature

În funcţie de opţiuni sau modele, este posibil ca unele mesaje să nu apară pe afişaj. În acest caz, acestea nu sunt aplicabile pentru maşina dvs. (consultaţi "Prezentare generală a meniurilor" la pagina 29).

Pentru a modifica opţiunile meniului:

- Apăsaţi (fax) > ••• (**Meniu**) > **Fax Feature** pe panoul de control.

Element	Descriere
Darkness	Ajustează nivelul de luminozitate pentru a scana un original care este mai uşor de citit, atunci când originalul conţine marcaje şterse şi imagini întunecate (consultaţi "Darkness" la pagina 113).
Resolution	Setările implicite ale documentului conduc la rezultate bune când se utilizează originale bazate pe text. Totuşi, dacă expediaţi originale de calitate slabă sau care conţin fotografii, puteţi regla rezoluţia pentru a obţine un fax de calitate mai ridicată (consultaţi "Resolution" la pagina 113).
Original Size	Setează dimensiunea imaginii.
Multi Send	Expedierea unui fax la destinaţii multiple (consultaţi "Expedierea unui fax către destinaţii multiple" la pagina 103). Nu puteţi expedia un fax color utilizând această caracteristică.
Delay Send	Maşina este setată să expedieze un fax mai târziu, la o oră când este posibil ca dvs. să nu fiţi de faţă (consultaţi "Întârzierea transmiterii unui fax" la pagina 105). Nu puteţi expedia un fax color utilizând această caracteristică.
Send Forward	Redirecţionează faxul trimis către altă destinaţie. Consultaţi "Redirecţionarea unui fax expediat către un alt destinatar" la pagina 111. Nu puteţi expedia un fax color utilizând această caracteristică.

Element	Descriere
Rcv. Forward	Redirecţionează faxul primit către altă destinaţie. Dacă nu sunteţi la birou dar trebuie să recepţionaţi un fax, această caracteristică poate fi utilă. Consultaţi "Redirecţionarea unui fax recepţionat" la pagina 112.
Secure Receive	Stochează în memorie faxul primit fără a-l imprima. Pentru a imprima documente primite, trebuie să introduceţi parola. Puteţi să împiedicaţi accesul persoanelor neautorizate la faxurile recepţionate (consultaţi "Recepţionarea în modul de recepţie securizată" la pagina 109).
Cancel Job	Anulează lucrarea de fax temporizată salvată în memorie (consultaţi "Anularea unei lucrări de fax temporizate" la pagina 106).

Configurarea trimiterii

În funcţie de opţiuni sau modele, este posibil ca unele meniuri să nu apară pe afişaj. În acest caz, acestea nu sunt aplicabile pentru maşina dvs. (consultaţi "Prezentare generală a meniurilor" la pagina 29).

Pentru a modifica opţiunile meniului:

- Apăsaţi (fax) > ••• (**Meniu**) > **Fax Setup** > **Sending** pe panoul de control.

Element	Descriere
Redial Times	Setează numărul de încercări de reapelare. Dacă introduceţi 0, maşina nu va reapela.
Redial Term	Setează intervalul de timp înainte de reapelarea automată.
Prefix Dial	Setează un prefix de cel mult 5 cifre. Acest prefix este format înainte de a începe formarea numărului de apelare automată. Acest lucru este util pentru accesarea centralelor PABX.
ECM Mode	Trimite faxurile utilizând modul de corectare al erorilor (ECM) pentru a asigura trimiterea fără nicio eroare a faxurilor. Este posibil să dureze mai mult timp.
Fax Confirm.	Setează echipamentul să imprime un raport dacă expedierea faxului a fost finalizată cu succes sau nu. Dacă selectaţi **On-Error**, echipamentul imprimă un raport atunci când o expediere nu s-a finalizat cu succes.
Modem speed	Selectaţi viteza maximă dorită a modemului dacă linia telefonică nu poate să susţină o viteză mai mare a modemului.
Image TCR	Este imprimat un raport al transmiterii, cu o imagine în miniatură a primei pagini a faxului trimis.

Element	Descriere
Dial Mode	Setează modul de apelare pe ton sau impuls. În funcţie de ţara dvs., este posibil ca această setare să nu fie disponibilă.

Configurare primire

În funcţie de opţiuni sau modele, este posibil ca unele meniuri să nu apară pe afişaj. În acest caz, acestea nu sunt aplicabile pentru maşina dvs. (consultaţi "Prezentare generală a meniurilor" la pagina 29).

Pentru a modifica opţiunile meniului:

- Apăsaţi (fax) > ••• (**Meniu**) > **Fax Setup** > **Receiving** pe panoul de control.

Element	Descriere
Receive Mode	Selectează modul implicit de primire a faxurilor.
Ring To Answer	Specifică de câte ori să sune maşina înainte de a răspunde la un apel primit.
Stamp Rcv Name	Imprimă automat numărul paginii, precum şi data şi ora recepţiei în partea de jos a fiecărei pagini a faxului recepţionat.
RCV Start Code	Iniţiază recepţia faxului de la un telefon suplimentar conectat la mufa EXT din partea din spate a maşinii. Dacă ridicaţi receptorul telefonului suplimentar şi auziţi tonuri de fax, introduceţi codul. Este presetat din fabrică la *9*.
Auto Reduction	Reduce automat dimensiunea paginii faxului primit, pentru a se potrivi cu hârtia încărcată în maşină.
Discard Size	Înlătură o anumită parte din extremitatea faxului primit.
Junk Fax Setup	Sunt blocate toate faxurile nesolicitate pe care le-aţi stocat în memorie ca numere de fax nedorite. În funcţie de ţara dvs., este posibil ca această setare să nu fie disponibilă.
DRPD Mode	Permite unui utilizator să răspundă mai multor numere de telefon folosind o singură linie telefonică. Puteţi seta maşina să recunoască diferite tipuri de sonerii pentru fiecare număr. În funcţie de ţara dvs., este posibil ca această setare să nu fie disponibilă (consultaţi "Recepţionarea faxurilor utilizând modul DRPD" la pagina 108).

Altă configurare

În funcţie de opţiuni sau modele, este posibil ca unele meniuri să nu apară pe afişaj. În acest caz, acestea nu sunt aplicabile pentru maşina dvs. (consultaţi "Prezentare generală a meniurilor" la pagina 29).

Pentru a modifica opţiunile meniului:

- Apăsaţi (fax) > ••• (**Meniu**)> **Fax Setup** pe panoul de control.

Element	Descriere
Change Default	Resetează valoarea sau setarea la starea imprimantei din momentul livrării.
Smart Fax Diag	Funcţia **Smart Fax Diag** optimizează setările pentru linia dvs. de fax.
Manual TX/RX	Setarea acestei opţiuni pe **ON** asigură posibilitatea de a trimite sau primi un fax în timp ce linia este ocupată. Puteţi alege să trimiteţi sau să primiţi un fax fie ridicând receptorul telefonului secundar şi apăsând butonul **Pornire**, fie apăsând butonul **Apelare On Hook** şi butonul **Pornire**.

Configurare sistem

Configurare echipament

În funcţie de opţiuni sau modele, este posibil ca unele mesaje să nu apară pe afişaj. În acest caz, acestea nu sunt aplicabile pentru maşina dvs. (consultaţi "Prezentare generală a meniurilor" la pagina 29).

Pentru a modifica opţiunile meniului:

- Apăsaţi ••• (**Meniu**) > **System Setup** > **Machine Setup** pe panoul de control.

Element	Descriere
Machine ID	Setează ID-ul maşinii care va fi imprimat în partea superioară a fiecărei pagini de fax trimise.
Fax Number	Setează numărul de fax care va fi imprimat în partea superioară a fiecărei pagini de fax trimise.
Date & Time	Sunt setate data şi ora.
Clock Mode	Este selectat formatul pentru afişarea orei, între 12 ore şi 24 ore.
Language	Este setată limba pentru textul care apare pe afişajul panoului de control.
Default Mode	Este setată starea implicită.
Power Save	Este setată durata de aşteptare a maşinii înainte să treacă în modul de economisire a energiei. Când maşina nu primeşte date o perioadă îndelungată de timp, consumul de energie este redus în mod automat.
Wakeup Event	Puteţi seta condiţia de reactivare din modul de economisire a energiei. • **On:** Maşina se reactivează din modul de economisire a energiei în următoarele cazuri: - Apăsarea oricărui buton - Deschiderea sau închiderea tăvii pentru hârtie - Introducerea hârtiei în alimentatorul de documente • **Off:** Echipamentul iese din modul de economisire a energiei numai atunci când este apăsat un buton de pe panoul de control.
System Timeout	Setează perioada de timp în care maşina reţine setările pentru copiere anterior utilizate. După această perioadă de timp, maşina revine la setările de copiere implicite.
Job Timeout	Setează durata de aşteptare a imprimantei înainte de imprimarea ultimei pagini dintr-o lucrare de imprimare care nu se termină cu o comandă de imprimare a paginii.

Element	Descriere
Altitude Adj.	Optimizează calitatea imprimării conform cu altitudinea maşinii.
Humidity	Optimizează calitatea imprimării conform umidităţii din mediu.
Auto Continue	Este determinat dacă maşina continuă imprimarea atunci când detectează că hârtia nu se potriveşte cu setările selectate. • **Off:** Dacă hârtia nu este potrivită, maşina aşteaptă până când introduceţi tipul corect de hârtie. • **After 0 Sec:** Chiar dacă se întâmplă ca hârtia să nu fie potrivită, maşina continuă să imprime. • **After 30 Sec:** Dacă survine o nepotrivire a hârtiei, se va afişa un mesaj de eroare. Maşina aşteaptă aproximativ 30 de secunde, apoi şterge automat mesajul şi continuă imprimarea.
Paper Substit.	Înlocuieşte automat dimensiunea hârtiei pentru driverul imprimantei, pentru a preveni nepotrivirea între Letter şi A4. De exemplu, dacă aveţi hârtie A4 în tavă dar aţi setat dimensiunea hârtiei pe Letter în driverul imprimantei, maşina va imprima pe hârtie A4 şi viceversa.
Toner Save	Prin activarea acestui mod se măreşte durata de viaţă a cartuşului de toner şi se reduce costul pe pagină comparativ cu cel avut în modul normal, dar scade calitatea imprimării.

Configurare hârtie



În funcţie de opţiuni sau modele, este posibil ca unele meniuri să nu apară pe afişaj. În acest caz, acestea nu sunt aplicabile pentru maşina dvs. (consultaţi "Prezentare generală a meniurilor" la pagina 29).

Pentru a modifica opţiunile meniului:

- Apăsaţi ••• (**Meniu**) > **System Setup** > **Paper Setup** pe panoul de control.

Element	Descriere
Paper Size	Setează dimensiunea hârtiei la A4, Letter sau alte dimensiuni de hârtie, conform necesităţilor dvs.
Paper Type	Alege tipul hârtiei pentru fiecare tavă.
Margin	Setează marginile pentru document.
Tray Confirm.	Este activat mesajul de confirmare al tăvii. Dacă deschideţi şi închideţi o tavă, va fi afişată o fereastră unde veţi fi rugat să confirmaţi dimensiunea şi tipul hârtiei. Acest mesaj poate fi dezactivat dacă deranjează.

Sound/Volume

În funcţie de opţiuni sau modele, este posibil ca unele mesaje să nu apară pe afişaj. În acest caz, acestea nu sunt aplicabile pentru maşina dvs. (consultaţi "Prezentare generală a meniurilor" la pagina 29).

Pentru a modifica opţiunile meniului:

- Apăsaţi ••• (**Meniu**) > **System Setup** > **Sound/Volume** pe panoul de control.

Element	Descriere
Key Sound	activează şi dezactivează sunetele de taste. Când această opţiune este activată, se aude un ton de fiecare dată când se apasă o tastă.
Alarm Sound	activează şi dezactivează sunetele de alarmă. Când această opţiune este activată, se aude un ton de alarmă la apariţia unei erori sau când se termină comunicarea faxului.
Speaker	Activează şi dezactivează sunetele emise de linia telefonică prin difuzor, cum ar fi tonul de apel sau tonul de fax. Cu această opţiune setată la **Comm.**, care înseamnă că difuzorul este pornit până când cealaltă maşină răspunde. Puteţi regla nivelul volumului utilizând **Apelare On Hook**. Puteţi regla nivelul volumului difuzorului numai când este conectată linia telefonică. a. Apăsaţi pe (fax) pe panoul de control. b. Apăsaţi pe **Apelare On Hook**. Din difuzor se aude un ton de apel. c. Apăsaţi pe săgeţi până când volumul ajunge la nivelul dorit. d. Apăsaţi pe **Apelare On Hook** pentru a salva modificarea şi a reveni la modul disponibil.
Ringer	Reglează volumul soneriei. Pentru volumul soneriei, puteţi selecta oprit, scăzut, mediu şi ridicat.

Report

În funcţie de opţiuni sau modele, este posibil ca unele meniuri să nu apară pe afişaj. În acest caz, acestea nu sunt aplicabile pentru maşina dvs. (consultaţi "Prezentare generală a meniurilor" la pagina 29).

Pentru a modifica opţiunile meniului:

- Apăsaţi ••• (**Meniu**) > **System Setup** > **Report** pe panoul de control.

Element	Descriere
Configuration	Este imprimat un raport despre configurarea generală a maşinii.
Supplies Info.	Imprimă pagina cu informaţiile despre consumabile.
Demo Page	Este imprimată pagina de probă pentru a verifica dacă maşina imprimă corespunzător sau nu.
Address Book	Sunt imprimate toate numerele de fax stocate curent în memoria echipamentului.
Fax Confirm.	Imprimă un raport al trimiterii care include numărul de fax, numărul de pagini, timpul care a trecut de la începerea lucrării, modul de comunicare şi rezultatele comunicării pentru lucrarea de fax. Puteţi configura echipamentul să imprime automat un raport de expediere după fiecare lucrare de fax.
Fax Sent	Imprimăinformaţii privind faxurile trimise recent.
Fax Received	Imprimă informaţii privind faxurile primite recent.
Scheduled Jobs	Imprimă lista cu documentele stocate în momentul respectiv pentru faxurile temporizate, împreună cu timpul de începere şi tipul fiecărei operaţii.
Junk Fax	Imprimă numerele de fax specificate ca numere de fax nedorite.
Network Conf.	Imprimă informaţii despre conexiunea şi configuraţia de reţea a maşinii.
Usage Counter	Este imprimată o pagină privind utilizarea. Pagina de utilizare afişează numărul total de pagini imprimate.

Maintenance

În funcţie de opţiuni sau modele, este posibil ca unele meniuri să nu apară pe afişaj. În acest caz, acestea nu sunt aplicabile pentru maşina dvs. (consultaţi "Prezentare generală a meniurilor" la pagina 29).

Pentru a modifica opţiunile meniului:

- Apăsaţi ••• (**Meniu**) > **System Setup** > **Maintenance** pe panoul de control.

Element	Descriere
CLR Empty Msg	Când cartuşul tonerului este gol, apare această opţiune. Puteţi şterge mesajul gol.
Supplies Life	Afişează indicatorii de durată a rezervelor (consultaţi "Monitorizarea duratei de viaţă a consumabilelor" la pagina 148.)

Element	Descriere
Image Mgr.	Vă permite să ajustaţi setările de culoare, precum nivelul contrastului, înregistrarea culorii, densitatea culorii etc. • **Custom Color:** reglează contrastul, culoare după culoare. - **Default:** optimizează culorile în mod automat. - **Print Density:** vă permite să ajustaţi manual contrastul culorilor pentru fiecare cartuş. Este recomandat să utilizaţi setarea Default pentru cea mai bună calitate a culorilor.
Serial Number	Afişează numărul de serie al maşinii. Când solicitați service sau vă înregistrați ca utilizator pe site-ul HP, puteți găsi acest lucru.
TonerLow Alert	Personalizează nivelul pentru alerta de toner redus sau toner gol (consultaţi "Setarea alertei pentru nivel scăzut al tonerului" la pagina 149).
ImgU.Low Alert	Personalizează nivelul pentru alertă în cazul în care unitatea de procesare a imaginii are un nivel redus.

Configurarea reţelei

În funcţie de opţiuni sau modele, este posibil ca unele mesaje să nu apară pe afişaj. În acest caz, acestea nu sunt aplicabile pentru maşina dvs. (consultaţi "Prezentare generală a meniurilor" la pagina 29).

- Apăsaţi ••• (**Meniu**) > **Network** pe panoul de control.

opţiunea	Descriere
TCP/IP (IPv4)	Selectează protocolul corespunzător şi configurează parametrii pentru utilizarea mediului de reţea. Există mulţi parametri care pot fi setaţi. Dacă nu sunteţi siguri în această privinţă, nu efectuaţi nicio operaţiune sau apelaţi la administratorul de reţea.
TCP/IP (IPv6)	Selectaţi această opţiune pentru a utiliza mediul de reţea prin intermediul IPv6 (consultaţi "Configurarea IPv6" la pagina 53).
Ethernet	Configuraţi viteza de transmitere şi portul reţelei.
Wi-Fi	Selectaţi această opţiune pentru a utiliza reţeaua Wi-Fi.
Clear Setting	Reface setările de reţea la valorile implicite. (Necesită repornire.)
Network Conf.	Această listă prezintă informaţii despre conexiunea şi configuraţia de reţea a maşinii.
Protocol Mgr.	Puteţi activa sau dezactiva următoarele protocoale. • **HTTP:** Puteți seta dacă doriți sau nu să utilizați serverul Web HP încorporat. După schimbarea acestei opţiuni opriţi şi porniţi alimentarea. • **WINS:** Puteţi configura serverul WINS. WINS (Windows Internet Name Service) este utilizat în sistemul de operare Windows. Opriţi şi porniţi echipamentul după ce modificaţi această opţiune.

opţiunea	Descriere
Protocol Mgr.	• **SNMPv1/v2:** Trebuie să activaţi această opţiune pentru a utiliza protocolul SNMP V1/V2. Administratorii pot utiliza SNMP pentru a monitoriza şi a gestiona echipamentele din reţea. • **UPnP(SSDP):** Trebuie să activaţi această opţiune pentru a utiliza protocolul UPnP(SSDP). Opriţi şi porniţi echipamentul după ce modificaţi această opţiune. • **mDNS:** Trebuie să activaţi această opţiune pentru a utiliza protocolul MDNS (Multicast Domain Name System). • **SLP:** Puteţi configura setările SLP (Service Location Protocol). Acest protocol permite aplicaţiilor gazdă să caute servicii într-o reţea locală fără o configurare prealabilă. După schimbarea acestei opţiuni opriţi şi porniţi alimentarea.

Întreţinerea

Acest capitol cuprinde informaţii despre achiziţionarea consumabilelor, a accesoriilor şi a componentelor de schimb disponibile pentru maşina dvs.

- Comandarea consumabilelor şi accesoriilor 137
- Consumabile disponibile 138
- Piese de schimb disponibile 140
- Stocarea cartuşului de toner 141
- Redistribuirea tonerului 143
- Înlocuirea cartuşului de toner 144
- Înlocuirea tamburului de imagine 145
- Înlocuirea unității de colectare a tonerului 147
- Monitorizarea duratei de viaţă a consumabilelor 148
- Setarea alertei pentru nivel scăzut al tonerului 149
- Curăţarea maşinii 150
- Recomandări privind mutarea şi depozitarea maşinii 154

Comandarea consumabilelor şi accesoriilor



Accesoriile disponibile pot diferi de la o ţară la alta. Contactaţi reprezentantul dvs. de vânzări pentru a obţine lista cu accesorii şi piese de schimb disponibile.

Pentru a comanda consumabile, accesorii și piese de întreținere autorizate de HPcontactați distribuitorul local HP sau comerciantul de unde ați achiziționat mașina. De asemenea, puteți vizita https://store.hp.com/, apoi selectați țara/regiunea dvs. pentru a obține informațiile de contact pentru service.

Consumabile disponibile

Când consumabilele ajung la sfârşitul perioadei de exploatare, puteţi să comandaţi următoarele tipuri de consumabile pentru maşină:

Element	Nume produs	Număr cartuș	Număr produs	Regiune[a]
Cartuş de toner	Cartuș toner HP 116A Laser Original	116A Negru	W2060A	Pentru utilizare numai în America de Nord, America Latină
		116A Cyan	W2061A	
		116A Galben	W2062A	
		116A Magenta	W2063A	
	Cartuș toner HP 117A Laser Original	117A Negru	W2070A	Pentru utilizare numai în Europa, Rusia, CSI, Orientul Mijlociu și Africa
		117A Cyan	W2071A	
		117A Galben	W2072A	
		117A Magenta	W2073A	
	Cartuș toner HP 118A Laser Original	118A Negru	W2080A	Pentru utilizare numai în China
		118A Cyan	W2081A	
		118A Galben	W2082A	
		118A Magenta	W2083A	
	Cartuș toner HP 119A Laser Original	119A Negru	W2090A	Pentru utilizare numai în Asia Pacific, cu excepția Chinei
		119A Cyan	W2091A	
		119A Galben	W2092A	
		119A Magenta	W2093A	
Tambur imagine	Tambur imagine HP 120A Original Laser	120A	W1120A	Pentru utilizare în toate țările, cu excepția Chinei
	Tambur imagine HP 132A Original Laser	132A	W1132A	Pentru utilizare numai în China
Unitate de colectare a tonerului	Unitate de colectare a tonerului HP Laser		5KZ38A	Pentru utilizare în toate țările, cu excepția Chinei
			5LX86A	Pentru utilizare numai în China

a.Când cumpărați cartuşe de toner noi sau alte consumabile, acestea trebuie să fie cumpărate din aceeaşi ţară din care a fost cumpărată maşina. În caz contrar, noile cartuşe de toner sau alte consumabile nu vor fi compatibile cu maşina dvs. datorită diferitelor configuraţii ale cartuşelor de toner şi ale altor consumabile conform condiţiilor specifice la nivel naţional.



Durata de viaţă a cartuşului de toner poate diferi în funcţie de opţiuni, de procentul suprafeţei cu imagini şi de modul de lucru utilizat.



HP nu recomandă utilizarea unui cartuș de toner HP neoriginal, cum ar fi toner reumplut sau refăcut. HP nu poate garanta calitatea unui cartuș de toner HP neoriginal. Service-ul sau reparațiile cerute ca urmare a utilizării cartușelor de toner HP neoriginale nu vor fi acoperite de garanția aparatului.

Piese de schimb disponibile

Trebuie să înlocuiţi piesele de schimb la intervalele specificate pentru a menţine maşina în stare optimă şi pentru a evita apariţia unor probleme legate de calitatea imprimării şi de alimentarea cu hârtie ca urmare a uzurii pieselor. Piesele de schimb constau în mare parte din role, curele şi tampoane. Cu toate acestea, perioada şi piesele de înlocuit pot diferi în funcţie de model. Înlocuirea pieselor poate fi efectuată doar de un furnizor de servicii autorizat, de un distribuitor sau de magazinul de la care aţi cumpărat maşina. Pentru a achiziţiona piese de schimb, contactaţi distribuitorul de la care aţi cumpărat maşina. Perioada de înlocuire a pieselor de întreținere este informată prin programul 'Stare imprimantă'. Sau, de pe UI (Interfaţa cu utilizatorul) dacă aparatul acceptă un ecran de afişare. Perioada de înlocuire variază în funcţie de sistemul de operare utilizat, capacitatea de calcul, aplicaţia software, metoda de conectare, tipul şi dimensiunea hârtiei şi complexitatea lucrării.

Stocarea cartuşului de toner

Cartuşele de toner conţin componente care sunt sensibile la lumină, temperatură şi umiditate. HP sugerează utilizatorilor să respecte aceste recomandări pentru a asigura performanța optimă, cea mai înaltă calitate și cea mai lungă durată de viață de la noul dvs. cartuș de toner HP.

Depozitaţi acest cartuş în acelaşi mediu în care veţi utiliza imprimanta. Depozitarea trebuie să se facă în condiţii de temperatură şi umiditate controlate. Cartuşul de toner trebuie să rămână în ambalajul său original, nedeschis, până la instalare – dacă ambalajul original nu este disponibil, acoperiţi orificiul superior al cartuşului cu hârtie şi depozitaţi-l într-un dulap întunecos.

Deschiderea ambalajului cartuşului înaintea utilizării scurtează dramatic durata de depozitare şi de serviciu a acestuia. Nu stocaţi pe podea. În cazul în care cartuşul de toner este scos din imprimantă, depozitaţi-l întotdeauna respectând instrucţiunile de mai jos:

- Depozitaţi cartuşul în interiorul pungii de protecţie din ambalajul original.
- Depozitaţi pe orizontală (nu pe verticală, pe capătul acestuia) cu aceeaşi faţă orientată în sus, ca şi cum ar fi instalat în echipament.
- Nu stocaţi consumabile în niciuna dintre situaţiile de mai jos:
  - Temperaturi mai mari de 40°C (104°F).
  - Interval de umiditate mai mică de 20% sau mai mare de 80%.
  - într-un mediu cu schimbări extreme de temperatură şi umiditate.
  - în lumina directă a soarelui sau lumina camerei.
  - în locuri cu praf.
  - într-un autovehicul pentru o perioadă lungă de timp.
  - în medii unde există gaze corozive.
  - în mediu cu aer sărat.

Instrucţiuni de manipulare

- Nu atingeți suprafața tamburului fotoconductor din cartuș.
- Nu expuneţi cartuşul la vibraţii sau şocuri inutile.
- Nu rotiţi niciodată manual tamburul, în special în sens opus; aceasta poate cauza deteriorări interne şi scurgeri de toner.

Utilizarea cartuşului de toner

HP nu recomandă sau aprobă utilizarea cartușelor de toner de tip non-HP în imprimanta dvs., inclusiv cartușe de toner generice, marca magazinului, reumplute sau refăcute.

Garanția imprimantei HP nu acoperă deteriorarea aparatului cauzată de utilizarea cartușelor de toner reumplute, refăcute sau non-HP.

Durata estimată de viaţă a cartuşului

Durata estimată de viaţă a cartuşului (durata de productivitate a cartuşului de toner) depinde de cantitatea de toner necesară pentru lucrările de imprimare. Eficienţa efectivă de imprimări poate varia în funcţie de densitatea de imprimare a paginilor pe care le imprimaţi, mediul de funcţionare, procentul suprafeţei cu imagini, intervalul de imprimare, tipul de suport şi/sau formatul suportului. De exemplu, dacă imprimaţi multe imagini, consumul de toner este mai mare şi este posibil să trebuiască să înlocuiţi cartuşul mai des.

Redistribuirea tonerului

Puteți îmbunătăți temporar calitatea imprimării prin redistribuirea tonerului rămas în cartuș. În unele cazuri, dungile albe sau imprimarea slabă pot apărea în continuare, chiar dacă aţi redistribuit tonerul.

În funcţie de opţiuni sau modele, imaginile din acest ghidul utilizatorului pot diferi de echipamentul dvs. Verificaţi tipul echipamentului dvs. (consultaţi "Vedere din faţă" la pagina 19).

- Nu utilizaţi obiecte ascuţite, precum cuţite sau foarfece, pentru a desface ambalajul cartuşului de toner.
- În cazul în care v-aţi murdărit pe îmbrăcăminte cu toner, ştergeţi cu o cârpă uscată, apoi spălaţi cu apă rece. Apa fierbinte fixează tonerul în ţesătură.
- Când deschideţi o unitate de scanare, ţineţi alimentatorul de documente şi unitatea de scanare la un loc.
- Continuarea imprimării chiar şi după afişarea stării de toner gol poate provoca daune semnificative echipamentului dvs.

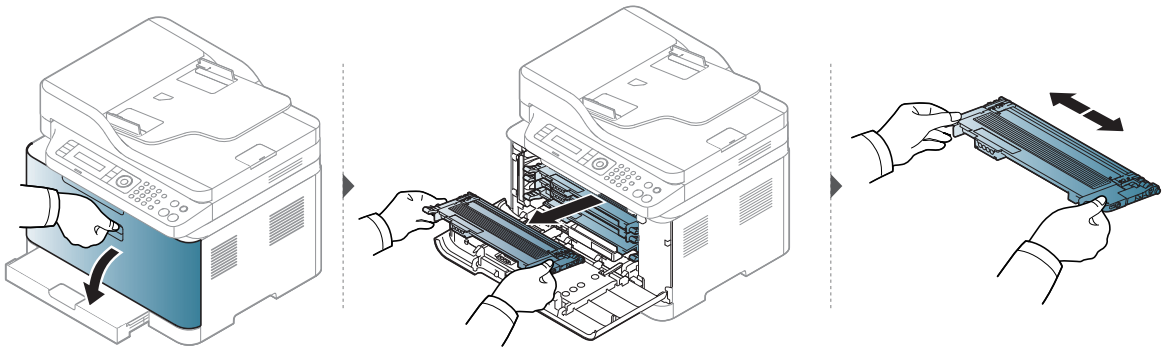

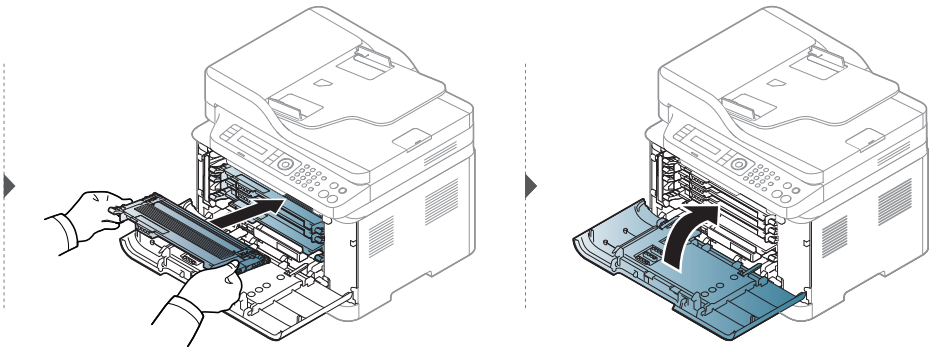

Înlocuirea cartuşului de toner

Când trebuie înlocuit cartușul de toner, verificați tipul cartușului de toner al mașinii dvs (consultați "Consumabile disponibile" la pagina 138).

- Agitaţi bine cartuşul de toner, prin aceasta se va spori calitatea iniţială de imprimare.
- În funcţie de opţiuni sau modele, imaginile din acest ghidul utilizatorului pot diferi de echipamentul dvs. Verificaţi tipul echipamentului dvs. (consultaţi "Vedere din faţă" la pagina 19).

- Nu utilizaţi obiecte ascuţite, precum cuţite sau foarfece, pentru a desface ambalajul cartuşului de toner.
- În cazul în care v-aţi murdărit pe îmbrăcăminte cu toner, ştergeţi cu o cârpă uscată, apoi spălaţi cu apă rece. Apa fierbinte fixează tonerul în ţesătură.
- Când deschideţi o unitate de scanare, ţineţi alimentatorul de documente şi unitatea de scanare la un loc.
- Continuarea imprimării chiar şi după afişarea stării de toner gol poate provoca daune semnificative echipamentului dvs.

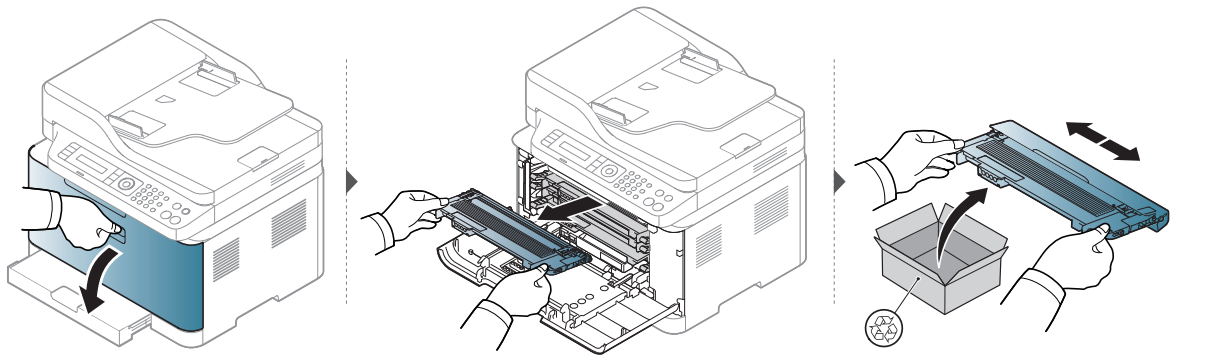

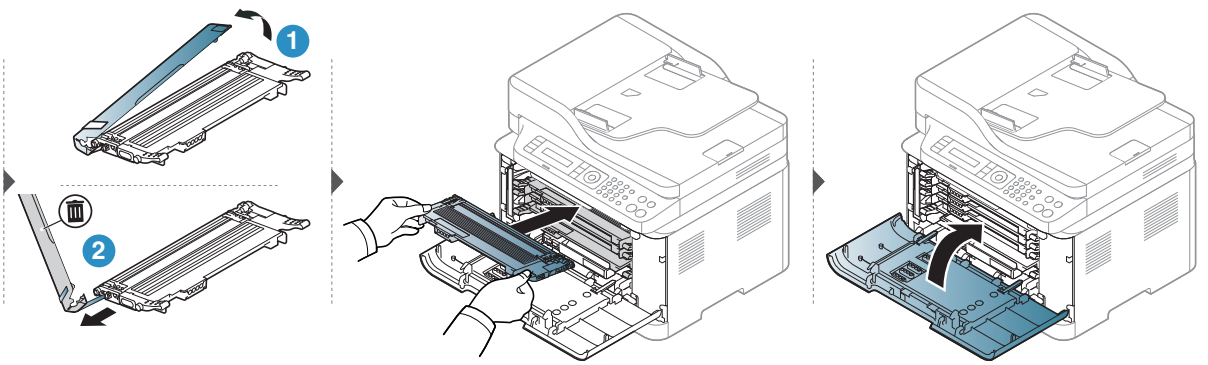

Înlocuirea tamburului de imagine

Când durata de viață a tamburului de imagine a expirat, fereastra Printing Status apare pe computer, indicând că tamburul de imagine trebuie înlocuit. În caz contrar, echipamentul se opreşte din imprimat.

Când unitatea de procesare a imaginii va ajunge la finalul duratei sale de viaţă, echipamentul nu va mai imprima. În acest caz, puteți opta pentru oprirea sau continuarea imprimării de pe serverul HP Embedded Web Server (**Setări** > **Setări mașină** > **Sistem** > **Configurare** > **Gestiune consumabile** > **Imaging Unit Stop**). Oprirea acestei opţiuni şi continuarea imprimării poate deteriora sistemul dispozitivului.

Tamburul de imagine instalat în acest produs este acoperit de garanția produsului.
Tamburii de imagine înlocuitori au o garanție limitată de un an de la data instalării. Data de instalare a tamburului de imagine este afișat în raportul informativ despre consumabile.
Garanția de protecție Premium HP se aplică numai cartușelor de imprimare pentru produs.

- Nu utilizați obiecte ascuțite, cum ar fi cuțite sau foarfece, pentru a deschide ambalajul tamburului de imagine. Ați putea deteriora suprafața tamburului de imagine.
- Aveți grijă să nu zgâriați suprafața tamburului de imagine.
- Pentru a preveni deteriorarea, nu expuneți tamburul de imagine la lumină mai mult de câteva minute. Acoperiţi-o cu o coală de hârtie pentru a o proteja, dacă este necesar.
- Înainte de a închide capacul frontal, verificaţi ca toate cartuşele de toner să fie instalate corespunzător.

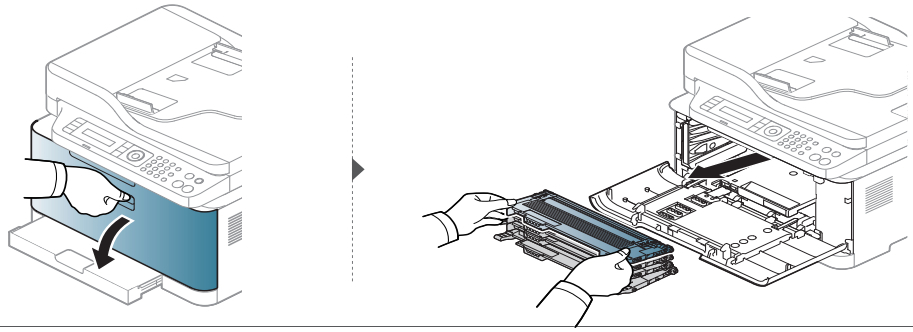

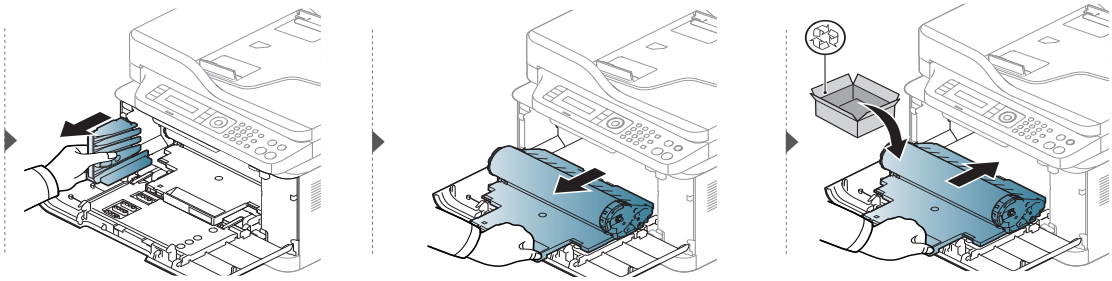

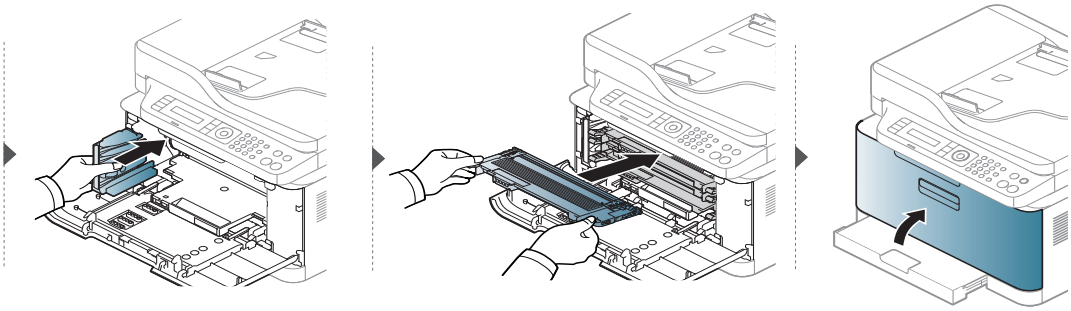

Înlocuirea unității de colectare a tonerului

Când durata de viață a unității de colectare a tonerului a expirat, pe ecranul afișajului panoului de control apare mesajul privind unitatea de colectare a tonerului, indicând necesitatea înlocuirii unității de colectare a tonerului. Verificați unitatea de colectare a tonerului pentru aparatul dvs. (consultați "Consumabile disponibile" la pagina 138). Pentru informații despre instalarea unității de colectare a tonerului, consultați ghidul de instalare al unității de colectare a tonerului inclus în ambalaj.

- Particulele de toner pot fi eliberate în interiorul echipamentului, însă acest lucru nu înseamnă că echipamentul este deteriorat. Contactaţi un reprezentant de service atunci când survin probleme privind calitatea imprimării.
- Când scoateți unitatea de colectare a tonerului din aparat, deplasați-l cu atenție, pentru a nu-l scăpa din mâini.
- Asigurați-vă că așezați unitatea de colectare a tonerului pe o suprafață plană, astfel încât tonerul să nu se verse.

Nu înclinaţi şi nu răsturnaţi cu capul în jos rezervorul.

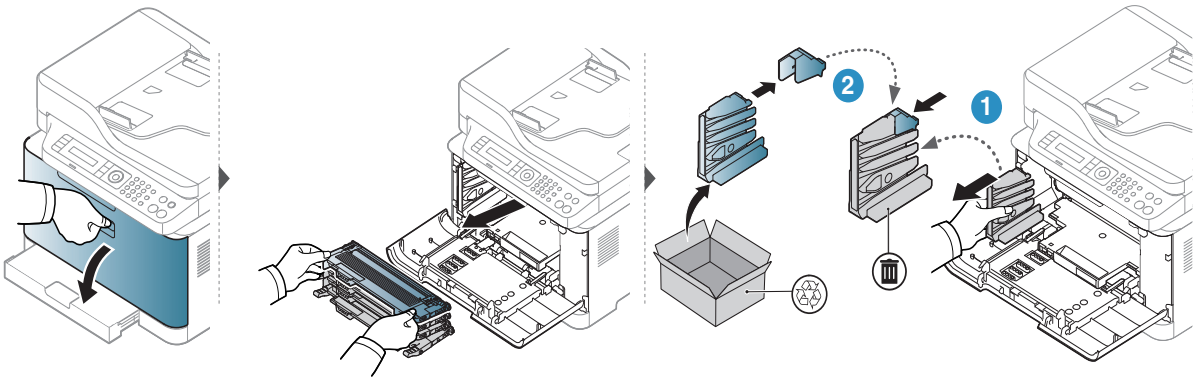

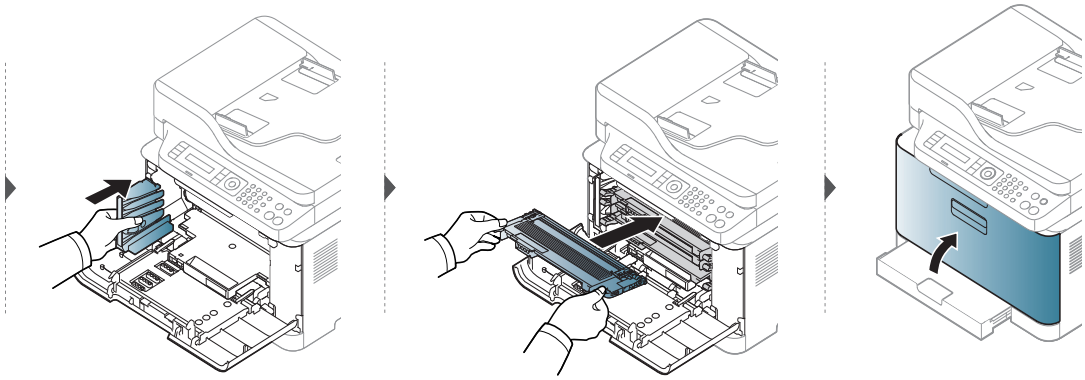

Monitorizarea duratei de viaţă a consumabilelor

Dacă întâmpinaţi frecvent blocaje ale hârtiei sau probleme la imprimare, verificaţi numărul de pagini pe care maşina le-a imprimat sau scanat. Înlocuiţi componentele corespunzătoare, dacă este necesar.

Probabil va fi nevoie să apăsaţi pe **OK** pentru a ajunge la meniuri de la nivele inferioare, pentru anumite modele.

1 Selectaţi •••(**Meniu**) > **System Setup** > **Maintenance** > **Supplies Life** de pe panoul de control.

2 Selectaţi opţiunea dorită apoi apăsaţi pe **OK**.
- **Total**: Afişează numărul total de pagini imprimate.
- **ADF Scan**: Afişează numărul de pagini imprimate utilizând alimentatorul de documente.
- **Platen Scan**: Afişează numărul de pagini scanate utilizând geamul scanerului.
- **Supplies Info.**: imprimă pagina cu informaţii despre consumabile.

3 Apăsaţi ⊗ (**Revocare**) pentru a reveni la modul disponibil.

Setarea alertei pentru nivel scăzut al tonerului

Dacă nivelul tonerului din cartuş este scăzut, va apărea un mesaj sau se va aprinde un LED de informare a utilizatorului că trebuie să schimbe cartuşul. Puteţi să setaţi ca acest mesaj sau LED să apară sau nu.

- Accesarea meniurilor poate să difere în funcţie de model (consultaţi "Accesarea meniului" la pagina 29).
- Probabil va fi nevoie să apăsaţi pe **OK** pentru a ajunge la meniuri de la nivele inferioare, pentru anumite modele.

1 Selectaţi •••(**Meniu**) > **System Setup** > **Maintenance** > **TonerLow Alert** de pe panoul de control.

2 Selectaţi opţiunea dorită.

3 Apăsaţi pe **OK** pentru a salva selecţia.

Curăţarea maşinii

Dacă apar probleme legate de calitatea imprimării sau dacă utilizaţi maşina într-un mediu cu praf, trebuie s-o curăţaţi cu regularitate pentru a o păstra în cele mai bune condiţii de imprimare şi pentru a o utiliza mai mult timp.

- Curăţarea carcasei echipamentului cu materiale de curăţat cu un conţinut mare de alcool, solvenţi sau alte substanţe puternice poate să conducă la decolorarea sau deformarea carcasei.
- Dacă există urme de toner pe maşină sau în zona învecinată, vă recomandăm să curăţaţi tonerul cu o cârpă sau o lavetă umezită în apă. Dacă utilizaţi un aspirator, tonerul se răspândeşte în aer şi poate fi dăunător.

Curăţarea exteriorului

Curăţaţi carcasa maşinii cu o cârpă moale, fără scame. Umeziţi puţin cârpa cu apă, dar aveţi grijă să nu picure apă nici pe maşină, nici în interiorul acesteia.

Curăţarea interiorului

În timpul procesului de imprimare, în maşină se pot acumula particule de hârtie, toner şi praf. Aceste acumulări pot să cauzeze probleme de calitate a imprimării, precum urme sau pete de toner. Prin curăţarea interiorului maşinii se elimină şi se reduc aceste probleme.

- Pentru a preveni deteriorarea tamburului de imagine, nu îl expuneți la lumină mai mult de câteva minute. Acoperiţi-l cu o coală de hârtie, dacă este necesar.
- Nu atingeți zona verde a tamburului de imagine. Utilizați mânerul de pe tamburul de imagine pentru a evita atingerea acestei zone.
- Utilizaţi o cârpă uscată fără scame în timp ce curăţaţi interiorul maşinii, aveţi grijă să nu deterioraţi rola de transfer sau orice altă piesă din interior. Nu utilizaţi solvenţi precum benzen sau diluant. Pot apărea probleme de calitate a imprimării şi acestea pot cauza deteriorarea maşinii.

- Curăţaţi maşina cu o cârpă uscată, fără scame.
- Opriţi maşina şi deconectaţi cablul de alimentare. Aşteptaţi până când maşina se răceşte. În cazul în care maşina este prevăzută cu un comutator de alimentare, deconectaţi comutatorul de alimentare înainte de a curăţa maşina.
- În funcţie de opţiuni sau modele, imaginile din acest ghidul utilizatorului pot diferi de echipamentul dvs. Verificaţi tipul echipamentului dvs. (consultaţi "Vedere din faţă" la pagina 19).
- Când deschideţi o unitate de scanare, ţineţi alimentatorul de documente şi unitatea de scanare la un loc.

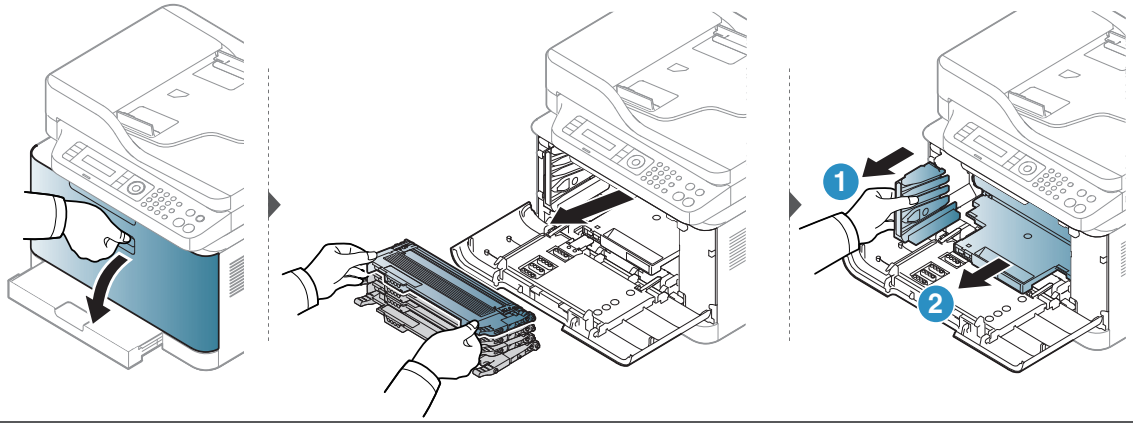
1
2

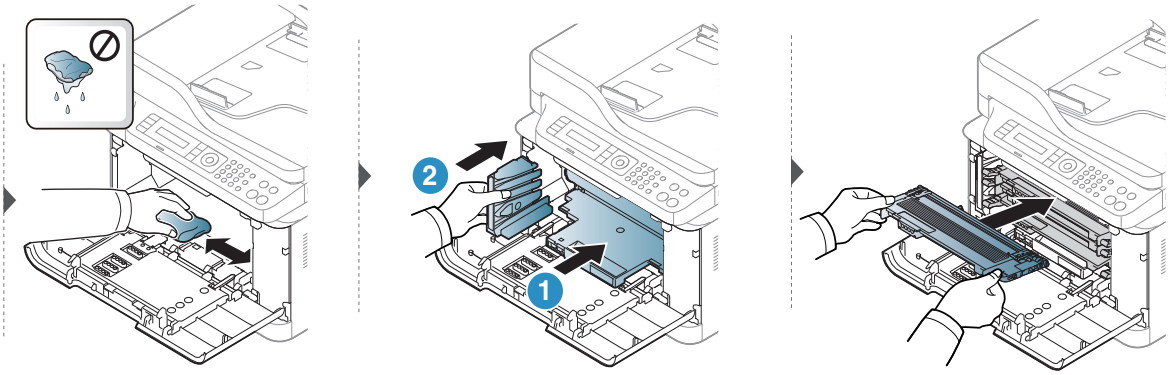
2
1

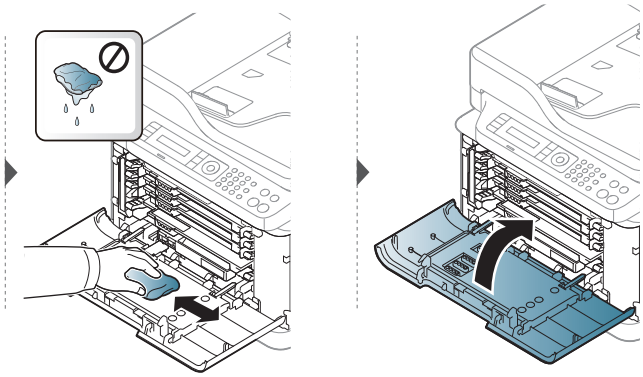

Curăţarea unităţii de scanare

Păstrarea unităţii de scanare curată ajută la oferirea celor mai bune copii posibile. Vă sugerăm să curăţaţi unitatea de scanare la începutul fiecărei zile de lucru şi, dacă este nevoie, şi în timpul zilei.

- Opriţi maşina şi deconectaţi cablul de alimentare. Aşteptaţi până când maşina se răceşte. În cazul în care maşina este prevăzută cu un comutator de alimentare, deconectaţi comutatorul de alimentare înainte de a curăţa maşina.
- În funcţie de opţiuni sau modele, imaginile din acest ghidul utilizatorului pot diferi de echipamentul dvs. Verificaţi tipul echipamentului dvs. (consultaţi "Vedere din faţă" la pagina 19).

1 Umeziţi cu puţină apă o lavetă moale, fără scame sau un prosop de hârtie.

2 Ridicaţi şi deschideţi capacul scanerului.

3 Ştergeţi suprafaţa scanerului până când este curat şi uscat.

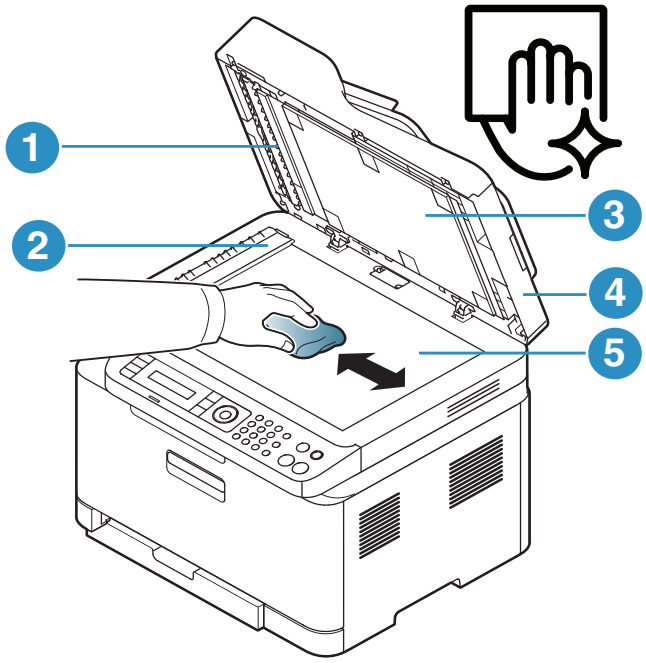

1. Bară albă
2. Geam alimentator de documente
3. Coală albă
4. Capacul scanerului
5. Geamul scanerului

4 Închideţi capacul scanerului.

Recomandări privind mutarea şi depozitarea maşinii

- Când mutaţi maşina, nu o înclinaţi sau nu o întoarceţi cu faţa în jos. În caz contrar, interiorul imprimantei poate fi murdărit de toner, care poate cauza deteriorarea imprimantei sau o calitate redusă de imprimare.
- Când mutaţi maşina, asiguraţi-vă că aceasta este susţinută de cel puţin două persoane.

Depanarea

Acest capitol oferă informaţii utile privind activităţile de efectuat în cazul apariţiei unor erori.

Acest capitol oferă informaţii utile privind activităţile de efectuat în cazul apariţiei unor erori. Dacă aparatul dvs. are un ecran, verificați întâi mesajul de pe ecran pentru a rezolva eroarea.

- Recomandări pentru evitarea blocării hârtiei 156
- Eliminarea documentelor originale blocate 157
- Îndepărtarea blocajelor de hârtie 160
- Interpretarea ledurilor 163
- Un mesaj “Low Toner” sau “Very Low Toner” se afișează în raportul Informații despre consumabile165
- Interpretarea mesajelor de pe afişaj 166
- Probleme de alimentare cu hârtie 173
- Probleme cu conectarea cablului şi alimentarea cu energie electrică 174
- Rezolvarea altor probleme 175
- Rezolvați problemele de rețea fără fir 189

Recomandări pentru evitarea blocării hârtiei

Prin selectarea tipurilor corecte de suporturi de imprimare se pot evita majoritatea blocajelor de hârtie. Pentru a evita blocarea hârtiei, consultaţi următoarele recomandări:

- Asiguraţi-vă că ghidajele reglabile sunt poziţionate corect (consultaţi "Prezentare generală a tăvii" la pagina 38).
- Nu scoateţi hârtie din tavă atunci când maşina este în curs de imprimare.
- Îndoiţi, vânturaţi şi îndreptaţi hârtia înainte de a o încărca.
- Nu utilizaţi hârtie încreţită, umedă sau foarte ondulată.
- Nu puneţi mai multe tipuri de hârtie în aceeaşi tavă.
- Utilizaţi numai suporturi de imprimare recomandate (consultaţi "Specificaţii privind suporturile de imprimare" la pagina 194).
- Nu utilizaţi o hârtie curl sau val o margine conducătoare ondulată, există riscul de blocare sau hârtia poate fi încreţită. Întoarceţi invers teancul de hârtie din tavă.

Eliminarea documentelor originale blocate

Atunci când un original se blochează în timp ce trece prin alimentatorul de documente, un mesaj de avertizare apare pe ecran.

Pentru a evita ruperea documentului, scoateţi documentul blocat încet şi cu grijă.

Pentru a preveni blocarea documentelor, utilizaţi geamul scanerului pentru originale subţiri, groase sau tipuri diferite de hârtie.

Blocarea hârtiei originale în faţa scanerului

- În funcţie de opţiuni sau modele, imaginile din acest ghidul utilizatorului pot diferi de echipamentul dvs. Verificaţi tipul echipamentului dvs. (consultaţi "Vedere din faţă" la pagina 19).
- Această metodă de depanare poate să nu fie disponibilă, în funcţie de model sau de elementele opţionale (consultaţi "Caracteristică varietate" la pagina 8).

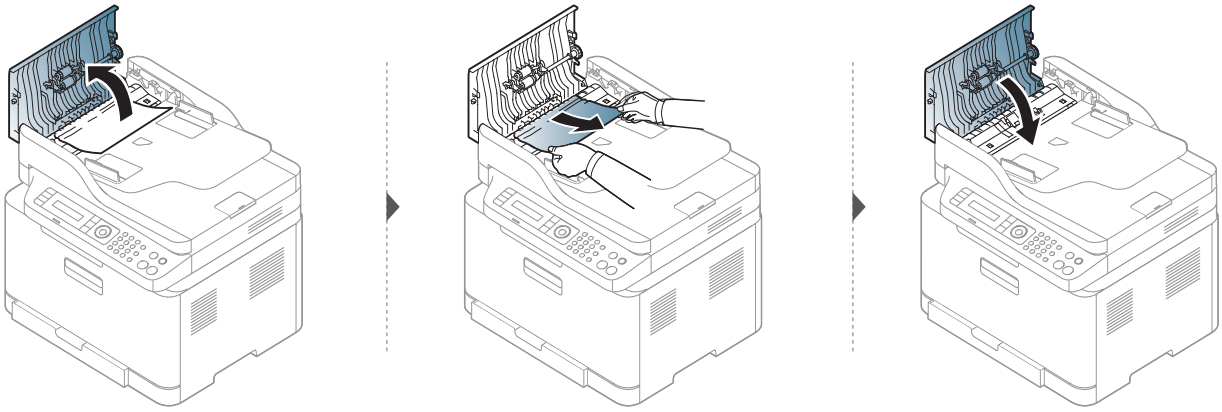

Blocarea hârtiei originale în interiorul scanerului

- În funcţie de opţiuni sau modele, imaginile din acest ghidul utilizatorului pot diferi de echipamentul dvs. Verificaţi tipul echipamentului dvs. (consultaţi "Vedere din faţă" la pagina 19).
- Această metodă de depanare poate să nu fie disponibilă, în funcţie de model sau de elementele opţionale (consultaţi "Caracteristică varietate" la pagina 8).

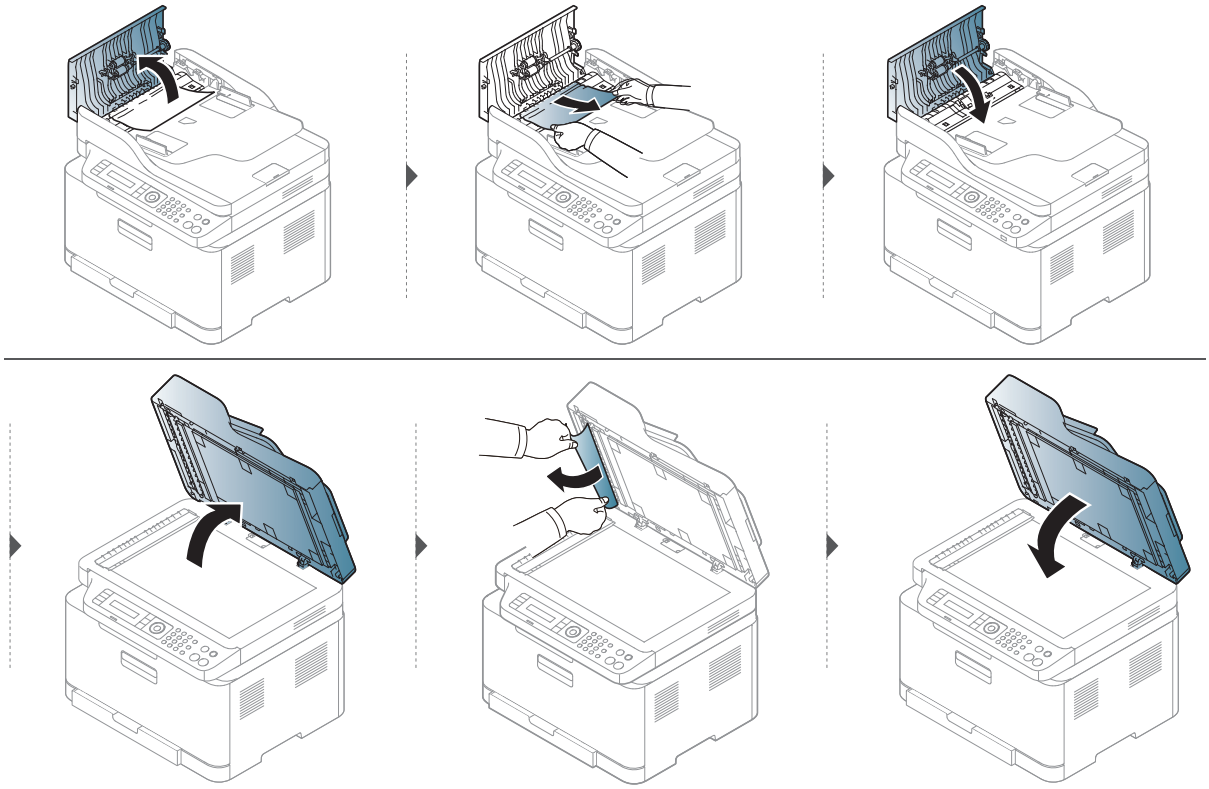

Blocarea hârtiei originale în zona de ieşire a scanerului

- În funcţie de opţiuni sau modele, imaginile din acest ghidul utilizatorului pot diferi de echipamentul dvs. Verificaţi tipul echipamentului dvs. (consultaţi "Vedere din faţă" la pagina 19).
- Această metodă de depanare poate să nu fie disponibilă, în funcţie de model sau de elementele opţionale (consultaţi "Vedere din faţă" la pagina 19).

1 Scoateţi orice pagini rămase din alimentatorul de documente.

2 Scoateţi hârtia blocată cu grijă din alimentatorul de documente.

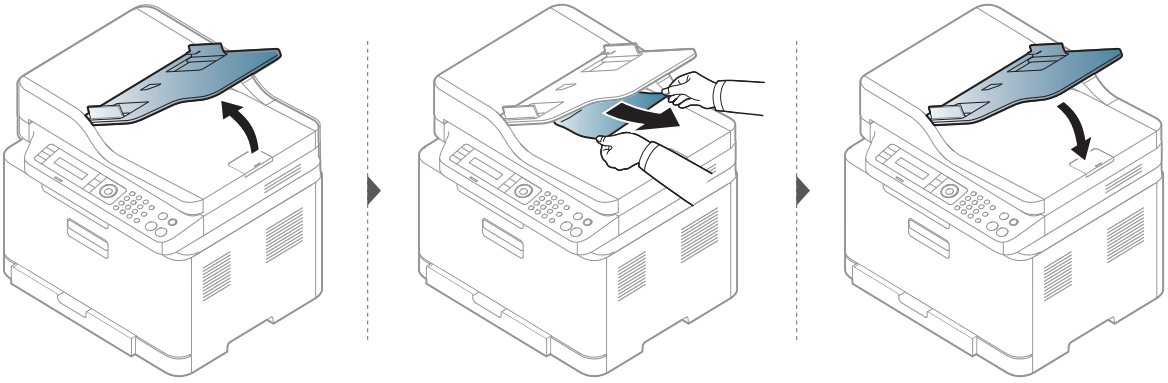

Îndepărtarea blocajelor de hârtie

Pentru a evita ruperea hârtiei, trageţi hârtia blocată încet, cu grijă.

În tavă

În funcţie de opţiuni sau modele, imaginile din acest ghidul utilizatorului pot diferi de echipamentul dvs. Verificaţi tipul echipamentului dvs. (consultaţi "Vedere din faţă" la pagina 19).

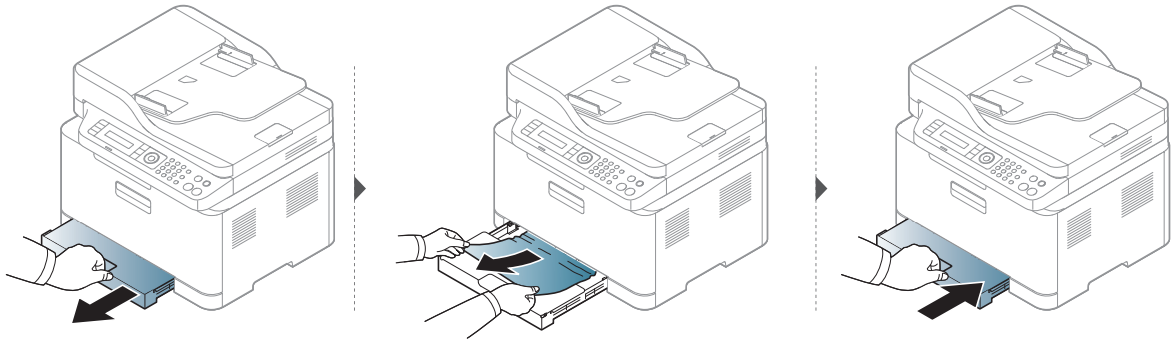

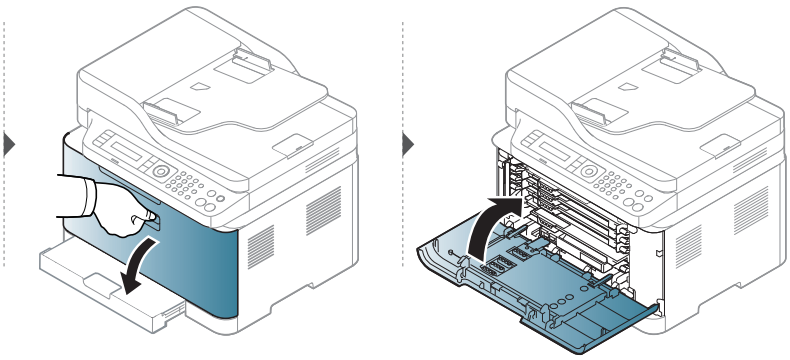

În interiorul maşinii

- Zona cuptorului este fierbinte. Aveţi grijă când scoateţi hârtia din maşină.
- În funcţie de opţiuni sau modele, imaginile din acest ghidul utilizatorului pot diferi de echipamentul dvs. Verificaţi tipul echipamentului dvs. (consultaţi "Vedere din faţă" la pagina 19).

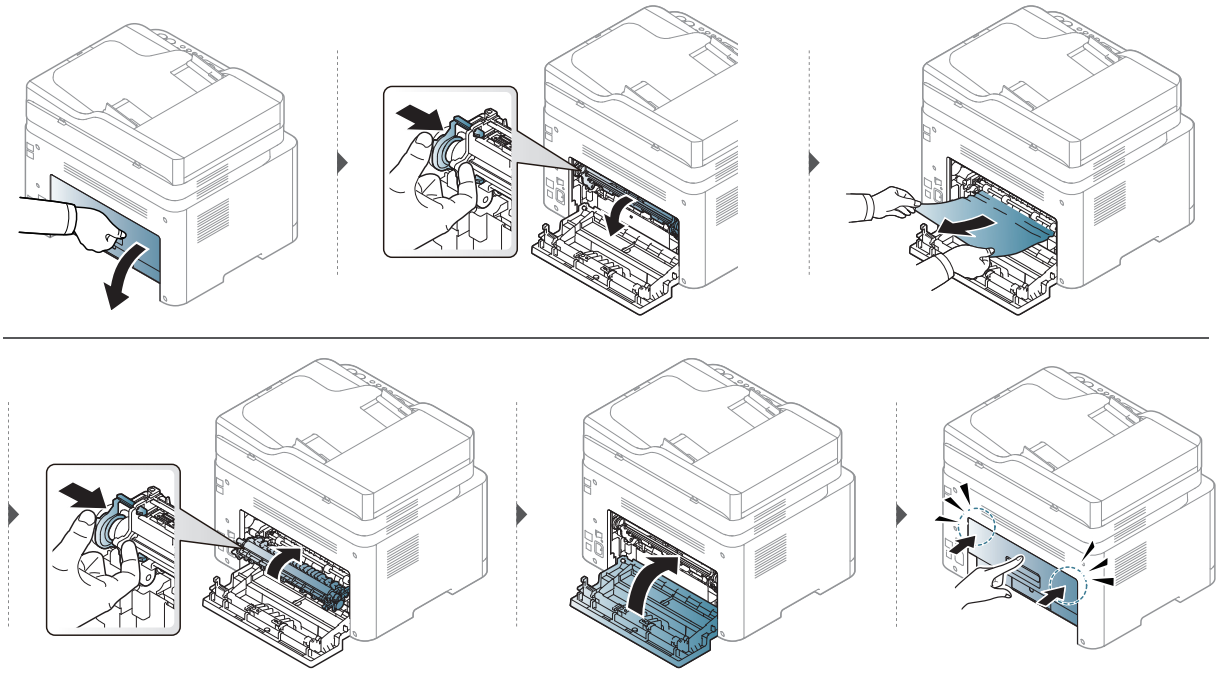

În zona de ieşire

- Zona cuptorului este fierbinte. Aveţi grijă când scoateţi hârtia din maşină.
- În funcţie de opţiuni sau modele, imaginile din acest ghidul utilizatorului pot diferi de echipamentul dvs. Verificaţi tipul echipamentului dvs. (consultaţi "Vedere din faţă" la pagina 19).

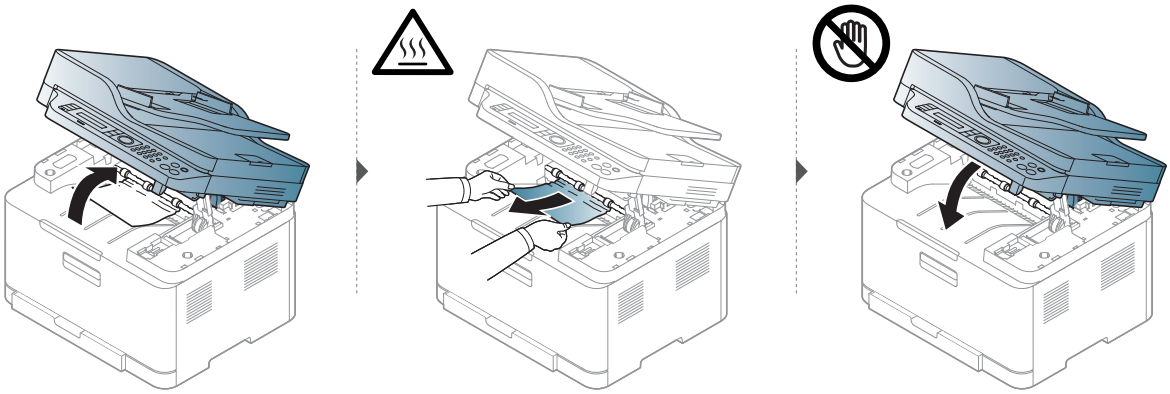

Interpretarea ledurilor

Culoarea LED-ului indică comportamentul curent al mașinii.

- Anumite LED-uri este posibil să nu fie disponibile, în funcţie de model sau ţară (consultaţi "Prezentare generală a panoului de control" la pagina 23).
- Pentru a rezolva eroarea, priviţi mesajul de eroare şi instrucţiunile sale din partea de depanare (consultaţi "Interpretarea mesajelor de pe afişaj" la pagina 166).
- Dacă problema persistă, contactaţi un reprezentant de service.

LED de stare

LED	Stare		Descriere
↻/⚠ (Stare)	Oprit		Maşina este deconectată.
	Verde	Pornit	• Maşina este conectată şi se poate utiliza.
		Lumină intermitentă	Când aparatul primește sau imprimă date, lumina de fundal clipește.
	Portocaliu	Pornit	Maşina s-a oprit din cauza unei defecţiuni majore.
		Lumină intermitentă	• A survenit o eroare minoră şi maşina aşteaptă să fie eliminată eroarea. Verificaţi mesajul de pe afişaj. Când problema este rezolvată, maşina îşi reia funcţionarea. • În cartuş a rămas o cantitate mică de toner. Durata de viaţă estimată a cartuşului[a] de toner este aproape. Pregătiţi un nou cartuş pentru înlocuire. Puteţi creşte temporar calitatea imprimării prin redistribuirea tonerului (consultaţi "Redistribuirea tonerului" la pagina 143).[b] • Capacul este deschis. Închideţi capacul. • Nu este hârtie în tavă când se primesc sau se imprimă date. Încărcaţi hârtie în tavă. • A intervenit un blocaj de hârtie (consultaţi "Îndepărtarea blocajelor de hârtie" la pagina 160).

a.Durata de viaţă estimată a cartuşului înseamnă durata de viaţă prevăzută sau estimată a cartuşului de toner, care arată capacitatea medie de coli imprimate şi este proiectată în conformitate cu ISO/IEC 19798. Numărul de pagini poate fi influenţat de mediul de funcţionare, procentul suprafeţei cu imagini, intervalul de imprimare, grafica, tipul şi dimensiunea suportului de imprimare. Chiar dacă ledul portocaliu se aprinde şi imprimanta opreşte imprimarea, este posibil ca o anumită cantitate de toner să rămână în cartuş.

b.Anumite LED-uri este posibil să nu fie disponibile, în funcţie de model sau ţară (consultaţi "Prezentare generală a panoului de control" la pagina 23).

LED rețea fără fir/LED alimentare

Stare			Descriere
(LED rețea fără fir)	Albastru	Oprit	• Funcția wireless nu este activată. • Mașina este în modul inactiv.
		Pornit	Echipamentul este conectat la o rețea wireless (consultaţi "Configurare rețea fără fir" la pagina 55).
		Lumină intermitentă	• Funcția wireless este activată, însă mașina nu este conectată la o rețea wireless. • Echipamentul se conectează la o rețea fără fir.
(alimentare)	Alba	Pornit	Mașina este în modul pregătit.
		Lumină intermitentă	Maşina este în mod economisire energie.

Un mesaj “Low Toner” sau “Very Low Toner” se afișează în raportul Informații despre consumabile

Low Toner: Imprimanta indică când nivelul cartușului de toner este scăzut. Durata de viață rămasă efectiv a cartușului poate varia. Luați în considerare să aveți un înlocuitor disponibil pentru a-l instala atunci când calitatea imprimării nu mai este acceptabilă. Cartușul nu trebuie înlocuit acum.

Continuaţi să imprimaţi utilizând cartuşul existent până când redistribuirea tonerului nu mai oferă o calitate de imprimare acceptabilă. Pentru a redistribui tonerul, scoateţi cartuşul de toner din imprimantă şi scuturaţi uşor cartuşul înainte şi înapoi pe orizontală. Pentru o reprezentare grafică, consultaţi instrucţiunile de înlocuire a cartuşului. Introduceţi cartuşul de toner la loc în imprimantă, apoi închideţi capacul.

Very Low Toner: Imprimanta indică când nivelul cartușului de toner este foarte scăzut. Durata de viață rămasă efectiv a cartușului poate varia. Luați în considerare să aveți un înlocuitor disponibil pentru a-l instala atunci când calitatea imprimării nu mai este acceptabilă. Cartușul nu trebuie înlocuit acum decât în cazul în care calitatea imprimării nu mai este acceptabilă.

Odată ce un cartuș de toner HP a atins **Low Toner** la setarea implicită a HP Embedded Web Server (SWI), garanția de protecție Premium de la HP pentru cartușul de toner s-a încheiat.

La mașină se imprimă raportul de informații despre consumabile:

1 Selectaţi •••(**Meniu**) > **System Setup** > **Report** > **Supplies Info.** de pe panoul de control.

2 Apăsaţi **OK**

Maşina începe operaţiunea de imprimare.

Interpretarea mesajelor de pe afişaj

Mesajele apar pe afişajul panoului de control pentru a indica starea sau erorile maşinii. Pentru a înţelege mesajele şi semnificaţiile acestora şi pentru a corecta problemele, după caz, consultaţi tabelele de mai jos.

- Dacă un mesaj nu este în tabel, opriţi şi porniţi alimentarea şi încercaţi să reluaţi comanda de imprimare. Dacă problema persistă, contactaţi un reprezentant de service.
- În cazul în care apelaţi la service, furnizaţi reprezentantului de service conţinutul mesajului afişat.
- În funcţie de model şi opţiunile instalate este posibil ca unele mesaje să nu apară.
- [număr eroare] indică numărul erorii.

Mesaje referitoare la blocarea hârtiei

Mesaj	Semnificaţie	Soluţii sugerate
Document jam. Remove jam	Documentul original încărcat s-a blocat în alimentatorul de documente.	Înlăturaţi blocajul (consultaţi "Blocarea hârtiei originale în faţa scanerului" la pagina 157).
Paper Jam inside machine	Hârtia s-a blocat în interiorul echipamentului.	Înlăturaţi blocajul (consultaţi "În interiorul maşinii" la pagina 161).
Paper Jamin tray	Hârtia s-a blocat în tavă.	Înlăturaţi blocajul (consultaţi "Îndepărtarea blocajelor de hârtie" la pagina 160).
Paper Jam in exit area	Hârtia s-a blocat în zona de ieşire.	Înlăturaţi blocajul (consultaţi "Blocarea hârtiei originale în zona de ieşire a scanerului" la pagina 158).
Paper Emptyin tray	Nu există hârtie în tavă.	Încărcaţi hârtie în tavă (consultaţi "Încărcarea hârtiei în tavă" la pagina 38).

Mesaje referitoare la toner

Mesaj	Semnificaţie	Soluţii sugerate
Install Toner	Un cartuş de toner nu este instalat.	Instalaţi un cartuş de toner.
Error: #C1-xx11 Cartridge Prob.	Problemă cartuș toner	Cartușul de toner nu este instalat. Instalați-l.
Error: #C1-xx12 Cartridge Prob.	Problemă cartuș toner	Apelaţi la service.
Incompatible[color] toner	Tonerul nu este compatibil.	Instalați cartușul de toner corespunzător cu un cartuș original HP. Cartușul de toner nu este compatibil. Consultați manualul de utilizare.
Low Toner	O cantitate mică de toner a rămas în cartuşul indicat. Durata de viaţă estimată a cartuşului[a] de toner este aproape.	Pregătiţi un nou cartuş pentru înlocuire. Puteţi creşte temporar calitatea imprimării prin redistribuirea tonerului (consultaţi "Redistribuirea tonerului" la pagina 143).

Mesaj	Semnificaţie	Soluţii sugerate
Very Low Toner	Cartuşul de toner indicat aproape şi-a atins durata estimată de viaţă [a].	• Puteţi alege **Stop** sau **Continue** după cum este indicat pe panoul de control. Dacă selectaţi **Stop**, imprimanta nu mai imprimă şi nu mai puteţi imprima fără să schimbaţi cartuşul. Dacă selectaţi **Continue**, imprimanta continuă să imprime, dar calitatea imprimării nu poate fi garantată. • Înlocuiţi cartuşul de toner pentru cea mai bună calitate a imprimării atunci când apare acest mesaj. Utilizarea unui cartuş după această etapă poate avea ca rezultat probleme de calitate a imprimării (consultaţi "Înlocuirea cartuşului de toner" la pagina 144). ⚠ HP nu recomandă utilizarea unui cartuș de toner HP neoriginal cum ar fi reumplut sau refăcut. HP nu poate garanta calitatea unui cartuș de toner HP neoriginal. Service-ul sau reparațiile necesare ca urmare a utilizării cartușelor de toner HP neoriginale nu vor fi acoperite de garanția aparatului.
	Cartuşul de toner indicat a atins durata estimată de viaţă a cartuşului. [a]Procesul de imprimare se poate opri.	Înlocuiţi cartuşul de toner (consultaţi "Înlocuirea cartuşului de toner" la pagina 144).

a.Durata estimată de viaţă a cartuşului înseamnă durata prevăzută sau estimată de viaţă a cartuşului de toner, care arată capacitatea medie de pagini imprimate şi este proiectată respectând ISO/IEC 19798 (consultaţi "Consumabile disponibile" la pagina 138). Numărul de pagini poate fi influenţat de mediul de funcţionare, procentul suprafeţei cu imagini, intervalul de imprimare şi de dimensiunea suportului de imprimare. O anumită cantitate de toner poate rămâne în cartuş chiar şi atunci când apare mesajul de schimbare al cartuşului şi maşina opreşte imprimarea.

Mesaje legate de tamburul de imagine

Mesaj	Semnificaţie	Soluţii sugerate
Prepare new Imaging unit	Perioada de exploatare a unităţii de procesare a imaginii va expira în curând.	Pregătiți o nouă unitate de imagine pentru înlocuire. (Consultați "Înlocuirea tamburului de imagine" la pagina 145)
Replace with new imaging unit	Durata de viaţă a unităţii de procesare a imaginii a ajuns la final.	Înlocuiţi unitatea de prelucrare a imaginilor cu una nouă. (Consultați "Înlocuirea tamburului de imagine" la pagina 145)

Mesaje referitoare la tavă

Mesaj	Semnificaţie	Soluţii sugerate
TrayPaper Mismatch	Dimensiunile pentru hârtie specificate la proprietăţile imprimatei nu corespund cu ale hârtiei pe care o încărcaţi.	Încărcaţi hârtie adecvată în tavă.

Mesaje referitoare la reţea

Mesaj	Semnificaţie	Soluţii sugerate
Fail connection to WPS	Echipamentul nu a reuşit conectarea prin WPS.	Verificaţi setările WPS (consultaţi "Utilizarea setărilor WPS" la pagina 56).
Install wireless NIC	Există o problemă la interfaţa de reţea.	Decuplaţi şi cuplaţi comutatorul de alimentare. Dacă problema persistă, apelaţi la service.
Network Problem: IP Conflict	Adresa IP din reţea pe care aţi setat-o este utilizată de altcineva.	Verificaţi adresa IP şi resetaţi-o dacă este necesar (consultaţi "Imprimarea unui raport de configurare a reţelei" la pagina 52).
Not Found Wireless network	Echipamentul nu poate găsi reţeaua wireless.	Verificaţi starea routerului wireless sau a punctului de acces, inclusiv configurarea şi conexiunile de alimentare ale acestora, precum şi orice dispozitive care ar putea afecta comunicarea wireless. Dacă problema persistă, apelaţi la service.
Not Correct Wireless setting	• Opţiunile reţelei wireless sunt configurate incorect pentru metoda de securitate. • Parola introdusă pentru opţiunile de securitate wireless este incorectă. • Echipamentul nu acceptă metoda de securitate folosită de punctul de acces sau routerul wireless. • Există o defecţiune la punctul de acces sau routerul wireless.	Reconfiguraţi opţiunile wireless de pe echipament, SWS, punctul de acces sau routerul wireless. Se recomandă folosirea metodei de securitate WPA2-PSK/AES. Dacă problema persistă, apelaţi la service.

Mesaj	Semnificaţie	Soluţii sugerate
Not connect Wireless AP	Echipamentul nu s-a putut conecta la punctul de acces sau routerul wireless.	Verificaţi starea punctului de acces, inclusiv configurare şi conexiunile de alimentare ale acestuia, precum şi orice dispozitive care ar putea afecta comunicarea wireless. Dacă problema persistă, apelaţi la service.
Wi-Fi Direct is not ready	Echipamentul nu a reuşit iniţializarea conexiunii Wi-Fi Direct.	Reporniţi echipamentul pentru a iniţializa setările wireless. Dacă problema persistă, apelaţi la service.
Wi-Fi Direct is not connect	Echipamentul nu a reuşit conectarea prin Wi-Fi Direct.	Dezactivaţi caracteristica Wi-Fi Direct şi apoi activaţi-o din nou sau reporniţi echipamentul sau dispozitivul mobil. Dacă problema persistă, apelaţi la service.

Mesaje diverse

Mesaj	Semnificaţie	Soluţii sugerate
Door Open Close it	Capacul nu este bine închis.	Închideţi capacul astfel încât să se blocheze pe poziţie.
Door of scanneris open	Capacul scanerului nu este bine închis.	Închideţi capacul astfel încât să se blocheze pe poziţie.
Error: [număr eroare] Call for Service	Există o problemă în sistem.	Reporniţi alimentarea. Dacă problema persistă, apelaţi la service.
Error: [număr eroare] Door open/close	Unitatea de procesare a imaginii nu este instalată corect sau capacul nu este bine închis.	Reinstalaţi unitatea de procesare a imaginii pentru a confirma că este amplasat corect. Închideţi capacul astfel încât să se blocheze pe poziţie.
Error: [număr eroare] Turn off then on	Unitatea maşinii nu poate fi controlată.	Reporniţi aparatul şi încercaţi din nou imprimarea. Dacă problema persistă, apelaţi la service.
ID Control Fail Check CTD Sensor	Există o problemă cu senzorul CTD.	Reporniţi alimentarea. Dacă problema persistă, apelaţi la service.

Mesaj	Semnificaţie	Soluţii sugerate
Output bin Full Remove paper	Tava de ieşire este plină. Sau senzorul nu este orientat în jos.	Scoateţi hârtiile din tava de ieşire, echipamentul reia imprimarea. Sau asiguraţi-vă că senzorul este orientat în jos. Dacă problema persistă, apelaţi la service.
Prepare Fuser Soon	Perioada de exploatare a unităţii cuptorului va expira în curând.	Pregătiţi unitatea cuptorului cu una nouă. Contactaţi reprezentanţii de service.
Prepare new Transfer belt	Durata estimată de viaţă a curelei de transfer se apropie de final.	Pregătiţi o curea de transfer nouă. Contactaţi reprezentanţii de service.
Prepare new transfer roller	Durata estimată de viaţă a curelei de transfer se apropie de final.	Pregătiţi o curea de transfer nouă. Contactaţi reprezentanţii de service.
Replace new Fuser unit	Perioada de exploatare a unităţii cuptorului va expira.	Înlocuiţi unitatea cuptorului cu una nouă. Contactaţi reprezentanţii de service.
Replace newTransfer belt	Durata estimată de viaţă a curelei de transfer a ajuns la final.	Înlocuiţi-o cu o curea de transfer nouă. Contactaţi reprezentanţii de service.
Replace new transfer roller	Durata estimată de viaţă a curelei de transfer a ajuns la final.	Înlocuiţi-o cu o curea de transfer nouă. Contactaţi reprezentanţii de service.
Replace/InstallWaste Toner Tank	Durata de viață a unității de colectare a tonerului a expirat și imprimanta va opri imprimarea până când o nouă unitate de colectare a tonerului va fi introdusă în imprimantă.	Înlocuiți unitatea de colectare a tonerului cu o unitate de colectare a tonerului HP.
Scanner Locked	Scanerul este blocat.	Reporniţi alimentarea. Dacă problema persistă, apelaţi la service.
Scan Unit Open or Exit JAM	Unitatea de scanare nu este bine închisă sau hârtia s-a blocat în zona scannerului.	• Înlăturaţi blocajul (consultaţi "Blocarea hârtiei originale în faţa scanerului" la pagina 157). • Închideţi capacul astfel încât să se blocheze pe poziţie.
Transfer BeltError	Cureaua de transfer nu poate fi controlată.	Reporniţi aparatul şi încercaţi din nou imprimarea. Dacă problema persistă, apelaţi la service.

Probleme de alimentare cu hârtie

Problemă	Soluţii sugerate
Hârtia se blochează în timpul imprimării.	Îndepărtaţi blocajul de hârtie.
Colile de hârtie se lipesc una de alta.	• Verificaţi capacitatea maximă de hârtie a tăvii. • Asiguraţi-vă că utilizaţi tipul corect de hârtie. • Scoateţi hârtia din tavă şi îndoiţi-o sau vânturaţi-o. • Condiţiile de umiditate pot conduce la lipirea colilor între ele.
Maşina nu poate fi alimentată cu mai multe coli de hârtie.	Este posibil ca în tavă să fie stivuite diferite tipuri de hârtie. Încărcaţi numai hârtie de acelaşi tip, dimensiune şi greutate.
Hârtia nu avansează în maşină.	• Îndepărtaţi orice obiect care împiedică avansul hârtiei în interiorul maşinii. • Hârtia nu a fost încărcată corect. Scoateţi hârtia din tavă şi reîncărcaţi-o corect. • În tavă este prea multă hârtie. Scoateţi din tavă hârtia în exces. • Hârtia este prea groasă. Utilizaţi numai hârtie care corespunde specificaţiilor cerute de maşină.
Hârtia continuă să se blocheze.	• În tavă este prea multă hârtie. Scoateţi din tavă hârtia în exces. • Se utilizează un tip de hârtie incorect. Utilizaţi numai hârtie care corespunde specificaţiilor cerute de maşină. • Este posibil să existe reziduuri în maşină. Deschideţi capacul frontal şi îndepărtaţi reziduurile.

Probleme cu conectarea cablului şi alimentarea cu energie electrică

Reporniţi alimentarea. Dacă problema persistă, apelaţi la service.

Problemă	Soluţii sugerate
Maşina nu primeşte energie electrică **sau cablul de conexiune dintre computer şi maşină nu este conectat corespunzător.**	1. Mai întâi conectaţi maşina la sursa de alimentare cu electricitate. 2. Verificaţi că aţi introdus cablul USB sau cel de reţea în partea din spate a maşinii. 3. Deconectaţi cablul USB sau cel de reţea în partea din spate a maşinii şi reconectaţi-l.

Rezolvarea altor probleme

Probleme de imprimare

<table>
<tr><th>Problemă</th><th>Cauză posibilă</th><th>Soluţii sugerate</th></tr>
<tr><td rowspan="6">Maşina nu imprimă.</td><td>Maşina nu primeşte energie electrică.</td><td>Mai întâi conectaţi maşina la sursa de alimentare cu electricitate. Dacă aparatul dispune de un buton (Alimentare) pe consola de control, apăsaţi-l.</td></tr>
<tr><td>Maşina nu este selectată ca imprimantă implicită.</td><td>Selectaţi imprimanta dvs. ca imprimantă implicită în Windows.</td></tr>
<tr><td colspan="2">Verificaţi următoarele la maşină:
Capacul nu este închis. Închideţi capacul.
Hârtia este blocată. Înlăturaţi hârtia blocată (consultaţi "Îndepărtarea blocajelor de hârtie" la pagina 160).
Nu a fost introdusă hârtie. Introduceţi hârtie (consultaţi "Încărcarea hârtiei în tavă" la pagina 38).
Cartuşul de toner nu este instalat. Instalaţi cartuşul de toner (consultaţi "Înlocuirea cartuşului de toner" la pagina 144).
Asiguraţi-vă că peliculele şi capacul de protecţie sunt îndepărtate de pe cartuşul de toner (consultaţi "Înlocuirea cartuşului de toner" la pagina 144).
Dacă survine o eroare de sistem, contactaţi reprezentantul de service.</td></tr>
<tr><td>Cablul de conexiune dintre computer şi maşină nu este conectat corespunzător.</td><td>Deconectaţi cablul maşinii şi reconectaţi-l (consultaţi "Vedere din spate" la pagina 21).</td></tr>
<tr><td>Cablul de conexiune dintre computer şi maşină este defect.</td><td>Dacă este posibil, ataşaţi cablul la alt computer care funcţionează corespunzător şi imprimaţi o lucrare. De asemenea, puteţi încerca să utilizaţi un alt cablu de maşină.</td></tr>
<tr><td>Setarea portului este incorectă.</td><td>Verificaţi setările de imprimantă din Windows pentru a vă asigura că lucrarea de imprimare este trimisă la portul corect. În cazul în care computerul are mai multe port-uri, asiguraţi-vă că maşina este ataşată la port-ul corect.</td></tr>
</table>

Problemă	Cauză posibilă	Soluţii sugerate
Maşina nu imprimă.	Este posibil ca maşina să fie configurată incorect.	Verificaţi **Preferinţe imprimare** pentru a vă asigura că toate setările de imprimare sunt corecte.
	Este posibil ca driver-ul de imprimantă să fie instalat incorect.	Dezinstalaţi şi reinstalaţi driverul maşinii.
	Maşina funcţionează defectuos.	Verificaţi mesajul afişat pe panoul de control pentru a vedea dacă maşina indică o eroare de sistem. Contactaţi un reprezentant de service.
	Dimensiunea documentului este atât de mare încât spaţiul de pe discul computerului nu este suficient pentru a accesa lucrarea de imprimare.	Eliberaţi spaţiu pe disk şi reluaţi imprimarea documentului.
	Tava de ieşire este plină.	După ridicarea hârtiei din tava de ieşire, procesul de imprimare se reia.
Maşina selectează materiale de imprimare dintr-o sursă de hârtie necorespunzătoare.	Opţiunea hârtiei, selectată din **Preferinţe imprimare**, poate fi incorectă.	La multe aplicaţii software, selecţia sursei de hârtie se găseşte în fila **Paper** din cadrul **Preferinţe imprimare** (consultaţi "Deschiderea preferinţelor de imprimare" la pagina 74). Selectaţi sursa de hârtie corectă. Consultaţi ecranul de ajutor al driverului de imprimantă (consultaţi "Utilizarea ajutorului" la pagina 76).
O comandă de imprimare este extrem de lentă.	Este posibil ca respectiva comandă să fie foarte complexă.	Reduceţi complexitatea paginii sau încercaţi să ajustaţi setările de calitate a imprimării.

Problemă	Cauză posibilă	Soluţii sugerate
Jumătate din pagină este goală.	Este posibil ca setarea pentru orientarea paginilor să fie incorectă.	Modificaţi orientarea paginii în aplicaţia dvs (consultaţi "Deschiderea preferinţelor de imprimare" la pagina 74). Consultaţi ecranul de ajutor al driverului de imprimantă (consultaţi "Utilizarea ajutorului" la pagina 76).
	Dimensiunile hârtiei şi setările pentru dimensiunile hârtiei nu corespund.	Asiguraţi-vă că dimensiunea hârtiei din setările driverului de imprimantă corespund cu hârtia din tavă. Sau, asiguraţi-vă că dimensiunea hârtiei din setările driverului de imprimantă corespund cu selecţia pentru hârtie din setările aplicaţiei software pe care o utilizaţi (consultaţi "Deschiderea preferinţelor de imprimare" la pagina 74).
Echipamentul imprimă, dar textul este greşit, deformat sau incomplet.	Cablul imprimantei este slăbit sau defect.	Deconectaţi cablul imprimantei şi reconectaţi-l. Încercaţi o comandă de imprimare pe care aţi efectuat-o deja cu succes. Dacă este posibil, ataşaţi cablul şi maşina la alt computer şi încercaţi o lucrare de imprimare care ştiţi că funcţionează. În sfârşit, încercaţi un nou cablu de maşină.
	A fost selectat un driver de imprimantă necorespunzător.	Verificaţi meniul de selectare a imprimantelor din aplicaţie pentru a vă asigura că este selectată maşina dvs.
	Aplicaţia software funcţionează defectuos.	Încercaţi să imprimaţi o lucrare printr-o altă aplicaţie.
	Sistemul de operare funcţionează defectuos.	Părăsiţi Windows şi reiniţializaţi computerul. Opriţi maşina şi porniţi-o din nou.
Paginile se imprimă, dar sunt goale.	Cartuşul de toner este defect sau nu mai are toner.	Redistribuiţi tonerul, dacă este necesar. Dacă este necesar, înlocuiţi cartuşul de toner. • Consultaţi "Redistribuirea tonerului" la pagina 143. • Consultaţi "Înlocuirea cartuşului de toner" la pagina 144.
	Este posibil ca fişierul să conţină pagini goale.	Verificaţi fişierul pentru a vă asigura că nu conţine pagini goale.
	Unele componente, precum controlerul sau placa, pot fi defecte.	Contactaţi un reprezentant de service.

Problemă	Cauză posibilă	Soluţii sugerate
Echipamentul nu imprimă corect fişierele PDF. Lipsesc unele părţi din grafice, text sau ilustraţii.	Incompatibilitate între fişierul PDF şi produsele Acrobat.	Imprimarea fişierului PDF ca imagine poate permite imprimarea fişierului. Activaţi **Imprimare ca imagine** în opţiunile de imprimare din Acrobat. Când imprimaţi un fişier PDF ca imagine, imprimarea va dura mai mult timp.
Calitatea de imprimare a fotografiilor nu este bună. Imaginile nu sunt clare.	Rezoluţia fotografiei este foarte scăzută.	Reduceţi dimensiunea fotografiei. În cazul în care măriţi dimensiunea fotografiei din aplicaţia software, rezoluţia se va reduce.
Înainte de a imprima, maşina emite vapori pe lângă tava de ieşire.	Utilizarea de hârtie umedă poate conduce la apariţia vaporilor în timpul imprimării.	Acest lucru nu constituie o problemă. Continuaţi imprimarea.
Aparatul nu imprimă hârtie de dimensiuni speciale, cum ar fi hârtia pentru facturi.	Dimensiunea hârtiei şi setarea pentru dimensiunea hârtiei nu corespund.	Setaţi dimensiunea corectă a hârtiei în **Custom** din fila **Paper** în **Preferinţe imprimare** (consultaţi "Deschiderea preferinţelor de imprimare" la pagina 74).
Hârtia printată pentru facturi este ondulată.	Setarea pentru formatul hârtiei nu corespunde.	Modificaţi opţiunea de imprimare şi încercaţi din nou. accesați **Printing Preferences**, faceți clic pe fila **Paper** , și setați tipul la **Heavy 90-120g** (consultați "Deschiderea preferinţelor de imprimare" la pagina 74).

Probleme de calitate a imprimării

Dacă interiorul maşinii este murdar sau dacă hârtia a fost încărcată incorect, este posibil să scadă calitatea imprimării. Consultaţi tabelul de mai jos pentru a rezolva problema.

Problemă	Soluţii sugerate
Imprimare slabă sau estompată 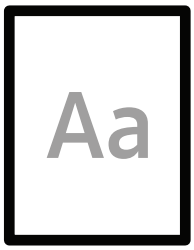	• Dacă pe pagină apare o dungă albă verticală sau o zonă estompată, alimentarea tonerului este scăzută. Instalaţi un cartuş nou de toner (consultaţi "Înlocuirea cartuşului de toner" la pagina 144). • Dacă pe pagină apare în continuare o dungă albă verticală sau o zonă estompată chiar dacă echipamentul dispune de suficient toner, deschideţi şi închideţi uşiţa din faţă de 3 ~ 4 ori (consultaţi "Prezentarea generală a maşinii" la pagina 19). • Este posibil ca hârtia să nu îndeplinească specificaţiile pentru hârtie; de exemplu, hârtia este prea umedă sau aspră. • Dacă întreaga pagină este slab imprimată, înseamnă că setarea rezoluţiei de imprimare este prea scăzută sau este activat modul de economisire a tonerului. Ajustaţi rezoluţia de imprimare şi dezactivaţi modul de economisire a tonerului. Consultaţi ecranul de ajutor al driver-ului de imprimantă. • O combinaţie de defecte de estompare sau murdărire a colilor imprimate poate indica faptul că trebuie curăţat cartuşul de toner. Curăţaţi interiorul maşinii (consultaţi "Curăţarea maşinii" la pagina 150). • Este posibil ca suprafaţa părţii unităţii de scanare laser (LSU) din interiorul maşinii să fie murdară. Curăţaţi interiorul maşinii (consultaţi "Curăţarea maşinii" la pagina 150). Dacă efectuând aceşti paşi problema nu se corectează, contactaţi un reprezentant de service.
Partea superioară a hârtiei este imprimată în tonuri mai deschise decât conţinutul restului colii de hârtie 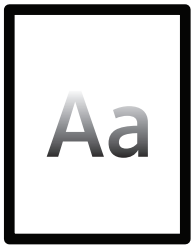	**Este posibil ca tonerul să nu adere bine la acest tip de hârtie.** • Modificaţi opţiunea de imprimare şi încercaţi din nou. Mergeţi la **Preferinţe imprimare**, faceţi clic pe fila **Paper**, şi setaţi tipul hârtiei pe **Recycled** (consultaţi "Deschiderea preferinţelor de imprimare" la pagina 74).

Problemă	Soluţii sugerate
Pete de toner 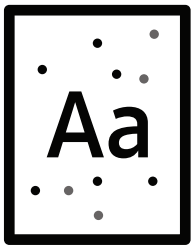	• Este posibil ca hârtia să nu corespundă specificaţiilor; de exemplu, hârtia poate fi prea umedă sau prea aspră. • Este posibil ca rola de transfer să fie murdară. Curăţaţi interiorul maşinii (consultaţi "Curăţarea maşinii" la pagina 150). • Poate fi necesară curăţarea căii de rulare a hârtiei. Contactaţi un reprezentant de service (consultaţi "Curăţarea maşinii" la pagina 150).
Zone cu toner neimprimat 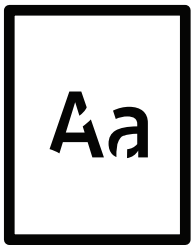	Dacă pe pagină apar aleatoriu zone estompate, în general rotunde: • O singură coală de hârtie poate prezenta imperfecţiuni. Încercaţi reimprimarea lucrării. • Conţinutul de umiditate a hârtiei este neuniform sau hârtia are puncte umede pe suprafaţă. Încercaţi o altă marcă de hârtie. • Lotul de hârtie nu este bun. Din cauza proceselor de fabricaţie, este posibil ca unele zone să respingă tonerul. Încercaţi un alt tip sau o altă marcă de hârtie. • Modificaţi opţiunea de imprimare şi încercaţi din nou. Accesați **Printing Preferences**, faceți clic pe fila **Paper** , și setați tipul la **Heavy 90-120g** (consultați "Deschiderea preferinţelor de imprimare" la pagina 74). Dacă efectuând aceşti paşi problema nu se corectează, contactaţi un reprezentant de service.
Pete albe 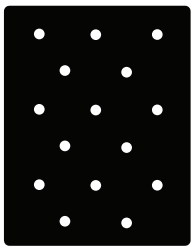	Dacă apar puncte albe pe pagină: • Hârtia este prea aspră şi multă murdărie de pe hârtie a căzut pe componentele din interiorul maşinii, fiind posibil ca rola de transfer să fie murdară. Curăţaţi interiorul maşinii (consultaţi "Curăţarea maşinii" la pagina 150). • Poate fi necesară curăţarea căii de rulare a hârtiei. Curăţaţi interiorul maşinii (consultaţi "Curăţarea maşinii" la pagina 150). Dacă efectuând aceşti paşi problema nu se corectează, contactaţi un reprezentant de service.
Linii verticale 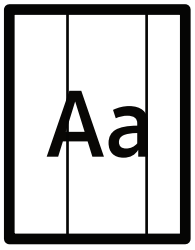	Dacă apar dungi verticale negre pe pagină: • Suprafaţa (piesa tambur) unităţii de procesare a imaginii din interiorul echipamentului a fost probabil zgâriată. Scoateţi unitatea de procesare a imaginii şi instalaţi una nouă. Dacă apar dungi verticale albe pe pagină: • Este posibil ca suprafaţa părţii unităţii de scanare laser (LSU) din interiorul maşinii să fie murdară. Curăţaţi interiorul maşinii (consultaţi "Curăţarea maşinii" la pagina 150). Dacă efectuând aceşti paşi problema nu se corectează, contactaţi un reprezentant de service.

Problemă	Soluţii sugerate
Fundal negru sau color 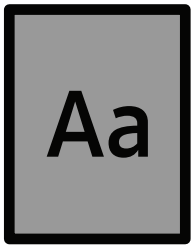	Dacă umbrirea fundalului devine prea accentuată: • Schimbaţi hârtia cu una mai uşoară. • Verificaţi condiţiile de mediu: un mediu foarte uscat sau un nivel înalt de umiditate (mai mare de 80% umiditate relativă) poate cauza accentuarea umbririi fundalului. • Scoateţi vechea unitate de procesare a imaginii şi instalaţi una nouă. • Redistribuiţi temeinic tonerul (consultaţi "Redistribuirea tonerului" la pagina 143).
Pete de toner 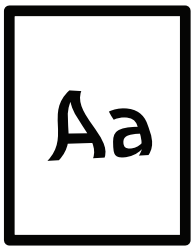	• Curăţaţi interiorul maşinii (consultaţi "Curăţarea maşinii" la pagina 150). • Verificaţi tipul şi calitatea hârtiei. • Scoateţi unitatea de procesare a imaginii şi instalaţi una nouă.
Defecte verticale repetate 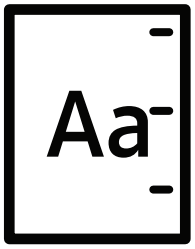	Dacă în mod repetat apar semne pe partea imprimată a paginii, la intervale regulate: • Este posibil ca unitatea de procesare a imaginii să fie defectă. Dacă aveţi în continuare aceeaşi problemă, scoateţi unitatea de procesare a imaginii şi instalaţi una nouă. • Este posibil ca unele componente ale maşinii să aibă toner pe ele. Dacă defectele apar pe partea din spate a paginii, problema se va corecta de la sine după câteva pagini. • Este posibil ca ansamblul cuptorului să fie defect. Contactaţi un reprezentant de service.
Împrăştierea tonerului pe fundal 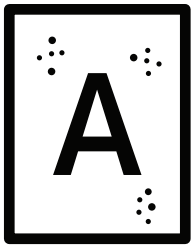	Împrăştierea tonerului pe fundal este rezultatul distribuirii la întâmplare a particulelor de toner pe pagina imprimată. • Este posibil ca hârtia să fie prea umedă. Încercaţi imprimarea pe un alt lot de hârtie. Nu deschideţi pachetele de hârtie decât atunci când este necesar, pentru ca hârtia să nu absoarbă prea multă umiditate. • Dacă împrăştierea tonerului pe fundal acoperă întreaga suprafaţă a unei pagini imprimate, ajustaţi rezoluţia de imprimare în aplicaţia software sau în **Preferinţe imprimare** (consultaţi "Deschiderea preferinţelor de imprimare" la pagina 74). Asiguraţi-vă că este selectat tipul corect de hârtie. De exemplu: Dacă este selectată opţiunea Thicker Paper (hârtie mai groasă), dar de fapt este utilizată hârtie simplă, poate avea loc o supraîncărcare, ceea ce cauzează această problemă de calitate la copiere. • Dacă utilizaţi un cartuş de toner nou, mai întâi redistribuiţi tonerul (consultaţi "Redistribuirea tonerului" la pagina 143).

Problemă	Soluţii sugerate
Particulele de toner se află în jurul caracterelor aldine sau al imaginilor 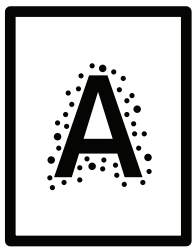	Este posibil ca tonerul să nu adere bine la acest tip de hârtie. • Modificaţi opţiunea de imprimare şi încercaţi din nou. Mergeţi la **Preferinţe imprimare**, faceţi clic pe fila **Paper**, şi setaţi tipul hârtiei pe **Recycled** (consultaţi "Deschiderea preferinţelor de imprimare" la pagina 74). • Asiguraţi-vă că este selectat tipul corect de hârtie. De exemplu: Dacă este selectată opţiunea Thicker Paper (hârtie mai groasă), dar de fapt este utilizată hârtie simplă, poate avea loc o supraîncărcare, ceea ce cauzează această problemă de calitate la copiere.
Caractere deformate 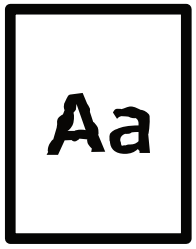	• Dacă forma caracterelor este improprie şi produce imagini cu goluri, hârtia poate fi prea lucioasă. Încercaţi altă hârtie.
Pagină înclinată 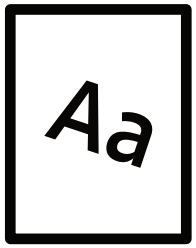	• Asiguraţi-vă că hârtia este încărcată corespunzător. • Verificaţi tipul şi calitatea hârtiei. • Asiguraţi-vă că ghidajele nu sunt prea strânse sau prea largi faţă de teancul de hârtie.
Ondulaţii sau valuri 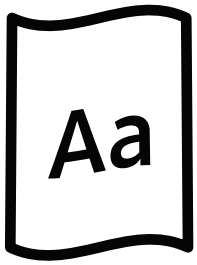	• Asiguraţi-vă că hârtia este încărcată corespunzător. • Verificaţi tipul şi calitatea hârtiei. Atât temperatura ridicată cât şi umiditatea pot cauza ondularea hârtiei. • Întoarceţi invers teancul de hârtie din tavă. De asemenea, încercaţi să rotiţi hârtia din tavă cu 180°.

Problemă	Soluţii sugerate
Cute sau pliuri 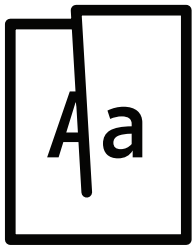	• Asiguraţi-vă că hârtia este încărcată corespunzător. • Verificaţi tipul şi calitatea hârtiei. • Întoarceţi invers teancul de hârtie din tavă. De asemenea, încercaţi să rotiţi hârtia din tavă cu 180°.
Paginile imprimate sunt murdare pe spate 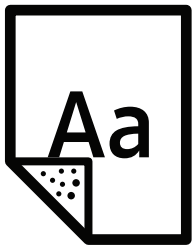	• Verificaţi dacă există scurgeri de toner. Curăţaţi interiorul maşinii (consultaţi "Curăţarea maşinii" la pagina 150).
Pagini complet color sau complet negre 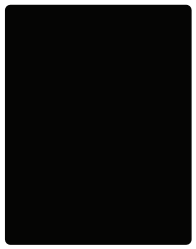	• Este posibil să nu fie instalată corect unitatea de procesare a imaginii. Scoateţi unitatea de procesare a imaginii şi reintroduceţi-o. • Este posibil ca unitatea de procesare a imaginii să fie defectă. Scoateţi unitatea de procesare a imaginii şi instalaţi una nouă. • Este posibil să fie necesară repararea maşinii. Contactaţi un reprezentant de service.
Toner cu aderenţă slabă 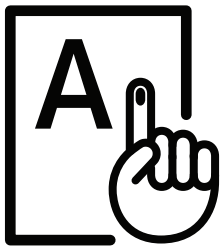	• Curăţaţi interiorul maşinii (consultaţi "Curăţarea maşinii" la pagina 150). • Verificaţi tipul şi calitatea hârtiei. • Scoateţi unitatea de procesare a imaginii şi instalaţi una nouă (consultaţi "Înlocuirea cartuşului de toner" la pagina 144). Dacă problema persistă, este posibil să fie necesară repararea maşinii. Contactaţi un reprezentant de service.
Goluri în litere 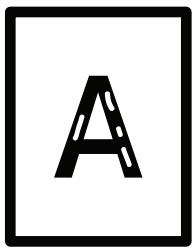	Golurile din litere sunt zone albe în interiorul caracterelor care ar trebui să fie complet negre: • Este posibil să imprimaţi pe suprafaţa necorespunzătoare a hârtiei. Scoateţi hârtia şi întoarceţi-o. • Este posibil ca hârtia să nu îndeplinească specificaţiile pentru hârtie.

Problemă	Soluţii sugerate
Dungi orizontale 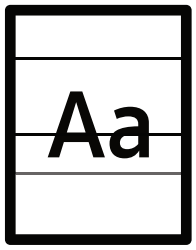	Dacă apar dungi orizontale aliniate sau pete: • Este posibil să nu fie instalată corect unitatea de procesare a imaginii. Scoateţi unitatea de procesare a imaginii şi reintroduceţi-o. • Este posibil ca unitatea de procesare a imaginii să fie defectă. Scoateţi unitatea de procesare a imaginii şi instalaţi una nouă. Dacă problema persistă, este posibil să fie necesară repararea maşinii. Contactaţi un reprezentant de service.
Răsucire 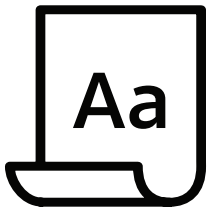	Dacă pagina imprimată este curbată sau dacă hârtia nu avansează în maşină: • Întoarceţi invers teancul de hârtie din tavă. De asemenea, încercaţi să rotiţi hârtia din tavă cu 180°. • Modificaţi opţiunea de hârtie a imprimantei şi încercaţi din nou. Accesaţi **Printing Preferences**, faceți clic pe fila **Paper** , și setați tipul la **Light 60-69g** (consultați "Deschiderea preferinţelor de imprimare" la pagina 74).
• O imagine necunoscută apare în mod repetat pe câteva coli • Toner cu aderenţă slabă • Are loc o imprimare fără contrast sau murdărire	Probabil că maşina dvs. este utilizată la o altitudine egală sau mai mare de 1.000 m. Altitudinea mare poate afecta calitatea imprimării, precum toner cu aderenţă slabă sau imagini estompate. Modificaţi setarea pentru altitudine la maşina dvs. (consultaţi "Reglarea altitudinii" la pagina 35).

Probleme de copiere

Problemă	Soluţii sugerate
Copiile sunt prea deschise sau prea întunecate.	Ajustaţi obscuritatea din opţiunea funcţiei de copiere pentru a lumina sau a întuneca fundalurile copiilor (consultaţi "Modificarea setărilor pentru fiecare copie" la pagina 87).
Pe copii apar pete de murdărie, linii, semne sau puncte.	• Dacă defectele sunt pe original, ajustaţi obscuritatea în funcţia de copiere pentru a lumina fundalul copiilor. • Reglarea fundalului în configurarea copiilor elimină culoarea fundalului (consultaţi "Adjust Bkgd." la pagina 122). • Dacă pe original nu sunt defecte, curăţaţi unitatea de scanare (consultaţi "Curăţarea unităţii de scanare" la pagina 153).
Imaginea de pe copie este oblică.	• Asiguraţi-vă că originalul este aliniat cu ghidul de înregistrare. • Este posibil ca rola de transfer să fie murdară. Curăţaţi interiorul maşinii (consultaţi "Curăţarea maşinii" la pagina 150).

Problemă	Soluţii sugerate
Se imprimă copii goale.	Asiguraţi-vă că originalul este aşezat cu faţa în jos pe geamul scanerului sau cu faţa în sus în alimentatorul de documente. Dacă efectuând aceşti paşi problema nu se corectează, contactaţi un reprezentant de service.
Imaginea se şterge uşor de pe copie.	• Înlocuiţi hârtia din tavă cu hârtie dintr-un pachet nou. • În zone cu umiditate mare, nu lăsaţi hârtia în maşină pe perioade lungi de timp.
Apar blocaje frecvente ale hârtiei pentru copii.	• Vânturaţi hârtia, apoi întoarceţi-o invers în tavă. Înlocuiţi hârtia din tavă cu hârtie nouă. Verificaţi/reglaţi ghidajele pentru hârtie, dacă este necesar. • Asiguraţi-vă că hârtia este potrivită şi are greutatea corespunzătoare (consultaţi "Specificaţii privind suporturile de imprimare" la pagina 194). • După înlăturarea unui blocaj de hârtie, verificaţi dacă nu a rămas în echipament hârtie sau bucăţi de hârtie pentru copiere.
Cartuşul de toner produce mai puţine copii decât s-a estimat, înainte de a rămâne fără toner.	• Este posibil ca originalele să conţină imagini, zone compacte sau linii groase. De exemplu, originalele pot fi formulare, buletine informative, cărţi sau alte documente care utilizează mai mult toner. • Este posibil să fi fost lăsat deschis capacul scanerului în timpul realizării copiilor. • Opriţi echipamentul şi porniţi-l din nou.

Probleme la scanare

Problemă	Soluţii sugerate
Scanerul nu funcţionează.	• Asiguraţi-vă că originalul este aşezat cu faţa în jos pe geamul scanerului sau cu faţa în sus în alimentatorul de documente (consultaţi "Încărcarea originalelor" la pagina 47). • Este posibil să nu fie disponibilă memorie suficientă pentru documentul pe care doriţi să îl scanaţi. Încercaţi funcţia Prescan pentru a vedea dacă aceasta funcţionează. Încercaţi să micşoraţi rata de rezoluţie pentru scanare. • Verificaţi dacă este conectat corespunzător cablul imprimantei maşinii. • Asiguraţi-vă că nu este defect cablul imprimantei maşinii. Schimbaţi cablul imprimantei cu unul despre care ştiţi că este bun. Dacă este necesar, înlocuiţi cablul imprimantei. • Verificaţi dacă scanerul este configurat corect. Verificați setarea de scanare în HP MFP Scan sau aplicația pe care doriți să o utilizați pentru a vă asigura că operațiunea de scanare este trimisă la portul corect (de exemplu, USB001).

Problemă	Soluţii sugerate
Unitatea scanează foarte lent.	• Verificaţi dacă echipamentul imprimă datele primite. Dacă da, scanaţi documentul după ce s-au imprimat datele primite. • Imaginile se scanează mai încet decât textul.
Pe ecranul computerului apare mesajul: • Dispozitivul nu poate fi setat la modul H/W dorit. • Portul este utilizat de un alt program. • Portul este dezactivat. • Scanerul este ocupat cu primirea sau imprimarea datelor. După terminarea lucrării curente, încercaţi din nou. • Gestionare nevalidă. • Scanarea nu a reuşit.	• Este posibil să fie în derulare o comandă de copiere sau de imprimare. Încercaţi comanda dvs. din nou atunci când lucrarea respectivă este terminată. • Port-ul selectat este în uz. Reporniţi computerul şi încercaţi din nou. • Este posibil să nu fie conectat corect cablul imprimantei maşinii sau să fie oprită sursa de alimentare. • Driver-ul scanerului nu este instalat sau mediul de exploatare nu este configurat corect. • Asiguraţi-vă că echipamentul este conectat corect şi că sursa de alimentare este pornită, apoi reporniţi computerul. • Este posibil să nu fie conectat corect cablul USB sau să fie oprită sursa de alimentare.

Probleme cu faxul

Problemă	Soluţii sugerate
Maşina nu funcţionează, nu se afişează nimic sau butoanele nu funcţionează.	• Deconectaţi cablul de alimentare şi reconectaţi-l. • Asiguraţi-vă că priza electrică este alimentată cu electricitate. • Asiguraţi-vă că alimentarea este pornită.
Nu există ton de apel.	• Verificaţi dacă este conectată corespunzător linia telefonică (consultaţi "Vedere din spate" la pagina 21). • Verificaţi cu un alt telefon dacă priza telefonică de perete funcţionează.
Numerele stocate în memorie nu se formează corect.	Asiguraţi-vă că numerele sunt stocate corect în memorie. Pentru a verifica, imprimaţi o listă cu agenda de adrese.
Originalul nu avansează în maşină.	• Asiguraţi-vă că hârtia nu este încreţită şi că o introduceţi corect. Asiguraţi-vă că originalul este de dimensiunea corectă, nici prea gros, nici prea subţire. • Asiguraţi-vă că alimentatorul de documente este bine închis. • Poate fi necesar să înlocuiţi tamponul de cauciuc al alimentatorului de documente. Contactaţi un reprezentant de service (consultaţi "Piese de schimb disponibile" la pagina 140).

Problemă	Soluţii sugerate
Faxurile nu sunt recepţionate în mod automat.	• Modul de recepţie trebuie setat pe fax (consultaţi "Modificarea modurilor de recepţionare" la pagina 107). • Asiguraţi-vă că există hârtie în tavă (consultaţi "Specificaţii privind suporturile de imprimare" la pagina 194). • Verificaţi pe afişaj dacă există mesaje de eroare. Dacă există, rezolvaţi problema.
Maşina nu expediază faxuri.	• Asiguraţi-vă că originalul este încărcat în alimentatorul de documente sau pe geamul scanerului. • Verificaţi dacă faxul către care expediaţi poate primi faxuri.
Faxul primit conţine spaţii albe sau este de calitate slabă.	• Aparatul care vă expediază faxul poate fi defect. • O linie telefonică zgomotoasă poate cauza erori de linie. • Verificaţi propria maşină făcând o copie. • Un cartuş de toner se apropie de sfârşitul duratei sale estimate de viaţă. Înlocuiţi cartuşul de toner (consultaţi "Înlocuirea cartuşului de toner" la pagina 144).
Unele cuvinte din faxul recepţionat sunt extinse.	Maşina care expediază faxul poate avea un blocaj temporar de hârtie.
Pe originalele pe care le-aţi expediat există linii.	Verificaţi să nu existe urme pe unitatea de scanare şi curăţaţi-o (consultaţi "Curăţarea unităţii de scanare" la pagina 153).
Maşina apelează un număr, dar nu se stabileşte conexiunea cu celălalt fax.	Celălalt fax poate fi oprit, fără hârtie sau nu poate răspunde la apelurile primite. Vorbiţi cu operatorul celuilalt echipament şi rugaţi-l să rezolve problema.
Faxurile nu sunt salvate în memorie.	Este posibil să nu fie disponibilă memorie suficientă pentru a stoca faxul. Dacă apare afişajul care indică starea memoriei, ştergeţi din memorie toate faxurile de care nu mai aveţi nevoie şi apoi încercaţi din nou să stocaţi faxul. Apelaţi la service.
Apar zone albe în partea inferioară a fiecărei pagini, sau pe alte pagini, cu o mică bandă de text în partea superioară.	Aţi ales, probabil, setări greşite pentru hârtie la selectarea opţiunilor de utilizator. Verificaţi dimensiunea hârtiei şi tastaţi din nou.

Probleme la sistemul de operare

Probleme obişnuite ale Windows

Problemă	Soluţii sugerate
În timpul instalării apare mesajul "Fişier în uz".	Părăsiţi toate aplicaţiile software. Eliminaţi toate aplicaţiile din grupul startup, apoi reporniţi Windows. Reinstalaţi driver-ul de imprimantă.

Problemă	Soluţii sugerate
Apar mesajele „Eroare de protecţie generală”, „Excepţie OE”, „Derulare 32” sau „Operaţie ilegală”.	Închideţi toate celelalte aplicaţii, reiniţializaţi Windows şi încercaţi din nou să imprimaţi.
Apar mesajele „Imprimare eşuată”, „A avut loc o eroare de depăşire a timpului la imprimantă”.	Aceste mesaje pot să apară în timpul imprimării. Aşteptaţi până când maşina termină imprimarea. Dacă mesajul apare în modul disponibil sau după ce imprimarea s-a finalizat, verificaţi conexiunea şi/sau dacă a survenit o eroare.
Informaţiile maşinii nu sunt afişate atunci când faceţi clic pe dispozitiv în **Dispozitive şi imprimante**.	Verificaţi **Proprietăţi imprimantă**. Faceţi clic pe fila **Porturi**. (**Panou de control** > **Dispozitive şi imprimante** > Faceţi clic dreapta pe pictograma imprimantei şi selectaţi **Printer properties**) Dacă portul este setat la Fişier sau LPT, debifaţi-le şi selectaţi TCP/IP, USB sau WSD.

Pentru informaţii suplimentare despre mesajele de eroare din Windows, consultaţi ghidul utilizatorului pentru Microsoft Windows, care a fost livrat împreună cu computerul.

Rezolvați problemele de rețea fără fir

Utilizați informațiile de depanare pentru a ajuta la rezolvarea problemelor.

Pentru a determina dacă imprimarea Wi-Fi Direct este activată pe imprimantă, imprimați o pagină de configurare de la panoul de control al imprimantei.

Lista de verificare a conectivității fără fir

- Verificați dacă imprimanta și routerul fără fir sunt pornite și că au alimentare. De asemenea, asigurați-vă că radio-ul fără fir din imprimantă este pornit.
- Verificați dacă identificatorul setului de service (SSID) este corect. Imprimați o pagină de configurare pentru a determina SSID-ul (consultați "Imprimarea unui raport de configurare a rețelei" la pagina 52).
- Cu rețele securizate, verificați dacă informațiile de securitate sunt corecte. Dacă informațiile de securitate sunt incorecte, executați din nou configurarea fără fir.
- Dacă rețeaua fără fir funcționează corect, încercați să accesați alte computere din rețeaua fără fir. Dacă rețeaua are acces la Internet, încercați să vă conectați la Internet printr-o conexiune fără fir.
- Verificați dacă metoda de criptare (AES sau TKIP) este aceeași pentru imprimantă ca și pentru punctul de acces fără fir (în rețele care utilizează securitatea WPA).
- Verificați dacă imprimanta se încadrează în raza rețelei fără fir. Pentru majoritatea rețelelor, imprimanta trebuie să se afle la o distanță de 30 m (100 ft) de punctul de acces fără fir (router fără fir).
- Verificați dacă obstacolele nu blochează semnalul wireless. Scoateți orice obiecte metalice mari între punctul de acces și imprimanta. Asigurați-vă că stâlpi, pereți sau coloane de susținere care conțin metal sau beton nu separă imprimanta și punctul de acces fără fir.
- Verificați dacă imprimanta este amplasată departe de dispozitivele electronice care ar putea interfera cu semnalul fără fir. Multe dispozitive pot interfera cu semnalul fără fir, inclusiv motoare, telefoane fără fir, camere de sistem de securitate, alte rețele fără fir și unele dispozitive Bluetooth. Verificați dacă driverul de imprimantă este instalat pe computer.
- Verificați dacă ați selectat portul corect al imprimantei.
- Verificați dacă computerul și imprimanta se conectează la aceeași rețea fără fir.
- Pentru OS X, verificați dacă routerul fără fir acceptă Bonjour.

Imprimanta nu imprimă după ce configurația fără fir se finalizează

1. Asigurați-vă că imprimanta este pornită și în stare pregătită.
2. Dezactivați orice firewall-uri terțe de pe computer.
3. Asigurați-vă că rețeaua wireless funcționează corect.
4. Asigurați-vă că computerul funcționează corect. Dacă este necesar, reporniți computerul.

5. Verificați dacă aveți posibilitatea să deschideți Serverul Web HP încorporat al imprimantei de la un computer din rețea.

Imprimanta nu imprimă și computerul are un firewall terț instalat

1. Actualizați firewall-ul cu cea mai recentă actualizare disponibilă de la producător.
2. Dacă programele solicită acces la firewall atunci când instalați imprimanta sau încercați să imprimați, asigurați-vă că permiteți programelor să ruleze.
3. Opriți temporar firewall-ul și apoi instalați imprimanta fără fir pe computer. Activați firewall-ul când ați terminat instalarea fără fir.

Conexiunea wireless nu funcționează după mutarea routerului wireless sau a imprimantei

1. Asigurați-vă că routerul sau imprimanta se conectează la aceeași rețea la care se conectează computerul.
2. Imprimați o pagină de configurare.
3. Comparați identificatorul setului de service (SSID) pe pagina de configurare cu SSID-ul din configurația imprimantei pentru computer.
4. Dacă identificatorul setului de servicii (SSID) nu sunt identice, dispozitivele nu se conectează la aceeași rețea. Reconfigurați configurația fără fir a imprimantei.

Nu se pot conecta mai multe calculatoare la imprimanta fără fir

1. Asigurați-vă că celelalte computere sunt în raza de acoperire fără fir și că nu blochează semnalul. Pentru majoritatea rețelelor, intervalul fără fir este în limita a 30 m (100 ft) de la punctul de acces fără fir.
2. Asigurați-vă că imprimanta este pornită și în stare pregătită.
3. Asigurați-vă că nu există mai mult de 5 utilizatori simultani Wi-Fi Direct.
4. Dezactivați orice firewall-uri terțe de pe computer.
5. Asigurați-vă că rețeaua wireless funcționează corect.
6. Asigurați-vă că computerul funcționează corect. Dacă este necesar, reporniți computerul.

Imprimanta wireless pierde comunicarea când este conectată la o rețea VPN

- De obicei, nu vă puteți conecta simultan la o rețea VPN și la alte rețele.

Rețeaua nu apare în lista de rețele fără fir

- Asigurați-vă că routerul wireless este pornit și că este alimentat.
- Rețeaua ar putea fi ascunsă. Cu toate acestea, vă puteți conecta la o rețea ascunsă.

Rețeaua wireless nu funcționează

1. Pentru a verifica dacă rețeaua a pierdut comunicarea, încercați să conectați alte dispozitive la rețea.

2. Testați comunicațiile de rețea prin pingerea rețelei.
   a. Deschideți un prompt de linie de comandă pe computer.
      - Pentru Windows, faceți clic pe **Start**, faceți clic pe **Run**, scrieți cmd, și apoi apăsați **Enter**.
      - Pentru OS X, accesați **Applications**, apoi **Utilities**, și deschideți **Terminal**.
   b. Introduceți ping urmat de adresa IP a routerului.
   c. În cazul în care fereastra afișează ture dus-întors, rețeaua funcționează.
3. Asigurați-vă că routerul sau imprimanta se conectează la aceeași rețea la care se conectează computerul.
   a. Imprimați o pagină de configurare (consultați "Imprimarea unui raport de configurare a reţelei" la pagina 52).
   b. Comparați identificatorul setului de servicii (SSID) în raportul de configurare cu SSID-ul în configurația imprimantei pentru computer.
   c. Dacă numerele nu sunt identice, dispozitivele nu se conectează la aceeași rețea. Reconfigurați configurația fără fir a imprimantei.

Efectuați un test de diagnosticare a rețelei fără fir

Din panoul de control al imprimantei, puteți rula un test de diagnosticare care oferă informații despre setările rețelei fără fir (consultați "Imprimarea unui raport de configurare a reţelei" la pagina 52).

Anexă

Acest capitol prevede specificațiile produsului

- Specificații generale 193
- Specificaţii privind suporturile de imprimare 194
- Cerinţe de sistem 196

Specificații generale

Valorile specificaţiilor trecute mai jos pot face obiectul modificării fără înştiinţare. Consultați www.hp.com/support/colorlaser170MFP pentru posibile schimbări ale informațiilor.

Componente		Descriere
Dimensiune[a] (Lățime x Lungime x Înălțime)		• HP Color Laser MFP 178nw, 178nwg series: 406 x 363 x 288,7 mm • HP Color Laser MFP 179fnw, 179fwg series: 406 x 363 x 344.1 mm (16 x 14.3 x 13.6 inches)
Greutate [a] (Aparat cu consumabile)		• HP Color Laser MFP 178nw, 178nwg series: 12.94 Kg (28.53 lbs) • HP Color Laser MFP 179fnw, 179fwg series: 14.08 Kg (31.04 lbs)
Temperatura	Funcţionare	de la 10 la 32°C
	Depozitare (în ambalaj)	de la -20 la 40°C
Umiditate	Funcţionare	20 la 80% umiditate relativă
	Depozitare (în ambalaj)	10 la 90% umiditate relativă
Sursă de alimentare, valori nominale[b]	Modele de 110 volţi	c.a. 110 - 127 V
	Modele de 220 volţi	c.a. 220 - 240 V

a.Dimensiunile şi greutatea sunt măsurate fără alte accesorii.
b.Examinaţi eticheta echipamentului, cu valorile nominale specifice pentru tensiune (V), frecvenţă (Hz) şi tipul de curent electric (A).

Specificaţii privind suporturile de imprimare

Tip	Dimensiune	Dimensiuni	Greutate/Capacitate suport imprimare[a]
			Tava
Plain	Letter	216 x 279 mm	de la 60 la 85 g/m^2 • 150 de coli de 75 g/m^2 • Înălţime maximă de stivuire: 15,5 mm
	A4	210 x 297 mm (8,27 x 11,69 ţoli)	
	Legal	216 x 356 mm	
	Oficio 216 x340mm	216 x 343 mm	
	Oficio 8,5x13	216 x 330 mm	
	B5(JIS)	182 x 257 mm	
	Executive	184 x 267 mm	
	A5	149 x 210 mm (5,85 x 8,27 ţoli)	
	A6	105 x 149 mm (4,13 x 5,85 ţoli)	
Grea 90-120g	Consultaţi secţiunea pentru Hârtie normală	Consultaţi secţiunea pentru Hârtie normală	de la 86 la 120 g/m^2 • 5 coli
Ușoară 60-69g	Consultaţi secţiunea pentru Hârtie normală	Consultaţi secţiunea pentru Hârtie normală	de la 60 la 70 g/m^2 • 150 de coli de 60 g/m^2 • Înălţime maximă de stivuire: 15,5 mm
Colorată, Pretipărită,	Consultaţi secţiunea pentru Hârtie normală	Consultaţi secţiunea pentru Hârtie normală	de la 60 la 85 g/m^2 • 150 de coli de 75 g/m^2 • Înălţime maximă de stivuire: 15,5 mm
Reciclată	Consultaţi secţiunea pentru Hârtie normală	Consultaţi secţiunea pentru Hârtie normală	de la 60 la 85 g/m^2 • 5 de coli de 75 g/m^2 • Înălţime maximă de stivuire: 15,5 mm
Etichete [b]	Consultaţi secţiunea pentru Hârtie normală	Consultaţi secţiunea pentru Hârtie normală	de la 120 la 150 g/m^2 • 5 coli

Tip	Dimensiune	Dimensiuni	Greutate/Capacitate suport imprimare[a]
			Tava
X-Hvy	Letter, Legal, Oficio 216 x340mm, Oficio 8,5 x13, A4, B5(JIS), Executive, A5, A5 LEF, 4x6	Consultaţi secţiunea pentru Hârtie normală	de la 121 la 163 g/m^2 • 5 coli
Bond	Consultaţi secţiunea pentru Hârtie normală	Consultaţi secţiunea pentru Hârtie normală	de la 105 la 120 g/m^2 • 10 coli
Lucioasă111-130 g	Letter, A4, 4x6	Consultaţi secţiunea pentru Hârtie normală	de la 111 la 130 g/m^2 • 1 coli
Lucioasă131-175 g	Letter, A4, 4x6	Consultaţi secţiunea pentru Hârtie normală	de la 131 la 175 g/m^2 • 1 coli
Lucioasă176-220 g	Letter, A4, 4x6	Consultaţi secţiunea pentru Hârtie normală	de la 176 la 220 g/m^2 • 1 coli
HP Matte 120 g	Letter, A4, 4x6	Consultaţi secţiunea pentru Hârtie normală	120 g/m^2 (legătură de la 30 la 58 kg) • 1 coli
HP Matte 150 g	Letter, A4, 4x6	Consultaţi secţiunea pentru Hârtie normală	150 g/m^2 (legătură de la 30 la 58 kg) • 1 coli
HP Matte 200 g	Letter, A4, 4x6	Consultaţi secţiunea pentru Hârtie normală	200 g/m^2 (legătură de la 30 la 58 kg) • 1 coli
Dimensiune minimă (personalizată)		76 x 148,5 mm (3,0 x 5,85 ţoli)	de la 60 la 120 g/m^2
Dimensiune maximă (personalizată)		216x 356 mm (8,5 x 14 ţoli)	

a.Capacitatea maximă poate diferi în funcţie de greutatea, grosimea şi condiţiile de mediu aferente suportului.

b.Gradul de netezime al etichetelor utilizate în această maşină este cuprins în intervalul 100 - 250 (sheffield). Acesta indică nivelul numeric de netezime.

Dacă greutatea suportului este de peste 120 g/m^2, încărcaţi colile de hârtie în tavă una câte una.

Cerinţe de sistem

Microsoft® Windows®

Software-ul de imprimare este actualizat ocazional datorită lansării unor noi sisteme de operare etc. Dacă este nevoie, descărcaţi cea mai recentă versiune de pe site-ul web HP (www.hp.com/support/colorlaser170MFP).

Windows 7, 32 de biți și 64 de biți	Pentru acest sistem de operare, este instalat driverul de imprimantă HP specific pentru imprimantă, ca parte a instalării software-ului.	
Windows 8, 32 de biți și 64 de biți	Pentru acest sistem de operare, este instalat driverul de imprimantă HP specific pentru imprimantă, ca parte a instalării software-ului.	
Windows 8,1, 32 de biți și 64 de biți	Pentru acest sistem de operare, este instalat driverul de imprimantă HP V4 specific pentru imprimantă, ca parte a instalării software-ului.	
Windows 10, 32 de biți și 64 de biți	Pentru acest sistem de operare, este instalat driverul de imprimantă HP V4 specific pentru imprimantă, ca parte a instalării software-ului.	
Windows Server 2008 R2, pe 64 de biți	Driverul de imprimantă HP PCLm.S specific pentru imprimantă este disponibil pentru descărcare de pe site-ul de asistență al imprimantei. Descărcați driverul, apoi utilizați instrumentul Microsoft Add Printer pentru ao instala.	Microsoft a retras sprijinul principal pentru Windows Server 2008 în ianuarie 2015. HP va continua să furnizeze cel mai bun sprijin pentru efortul pentru sistemul de operare Server 2008 care nu mai este disponibil.
Windows Server 2008 R2, SP1, pe 64 de biți	Pentru acest sistem de operare, este instalat driverul de imprimantă HP specific pentru imprimantă, ca parte a instalării software-ului.	
Windows Server 2012	Pentru acest sistem de operare, este instalat driverul de imprimantă HP specific pentru imprimantă, ca parte a instalării software-ului.	

Windows Server 2012 R2	Pentru acest sistem de operare, este instalat driverul de imprimantă HP specific pentru imprimantă, ca parte a instalării software-ului.	
Windows Server 2016, pe 64 de biți	Pentru acest sistem de operare, este instalat driverul de imprimantă HP specific pentru imprimantă, ca parte a instalării software-ului.	

Mac OS

Imprimarea directă folosind AirPrint de la Apple este acceptată pentru iOS și computere Mac care rulează OS X 10.7 Lion și mai recent. Utilizați AirPrint pentru a imprima direct la imprimantă de pe un iPad, iPhone (3GS sau mai recent) sau iPod touch (a treia generație sau o versiune ulterioară) în aplicațiile mobile (Mail, Photos, Safari, iBooks, Selectare aplicații terță parte)

- Modelele numai USB fără funcționalitate prin rețea sau Wi-Fi nu acceptă sistemul de operare Mac OS.
- Pentru a utiliza AirPrint, imprimanta trebuie să fie conectată la aceeași rețea (sub-net) ca și dispozitivul Apple.
- Înainte de a utiliza AirPrint cu o conexiune USB, verificați numărul versiunii. Versiunile AirPrint 1.3 și anterioare nu acceptă conexiuni USB.

Glosar

Următorul glosar vă va ajuta să vă familiarizaţi cu produsul, prin înţelegerea terminologiilor utilizate în mod obişnuit cu imprimarea precum şi a celor menţionate în ghidul utilizatorului.

802.11

802.11 este un set de standarde de comunicaţie pentru reţele locale fără fir (WLAN), dezvoltat de Comisia pentru Standarde a IEEE LAN/MAN (IEEE 802).

802.11b/g/n

802.11b/g/n poate partaja acelaşi echipament hardware şi poate utiliza banda de 2,4 GHz. 802.11b acceptă o lăţime de bandă de până la 11 Mbps, 802.11n acceptă o lăţime de bandă de până la 150 Mbps. Dispozitivele 802.11b/g/n sunt supuse ocazional interferenţei cu cuptoare cu microunde, telefoane fără fir şi dispozitive Bluetooth.

Punct de Acces

Access Point or Wireless Access Point (AP or WAP) este un dispozitiv care conectează dispozitivele de comunicaţie fără fir, împreună, într-o reţea locală fără fir şi acţionează ca un emiţător sau receptor central al semnalelor radio ale WLAN.

ADF

Un Automatic Document Feeder (ADF) constituie o unitate de scanare care va alimenta automat o coală de hârtie originală, astfel încât echipamentul poate să scaneze o cantitate oarecare de hârtie deodată.

AppleTalk

AppleTalk este o suită patentată de protocoale dezvoltate de Apple, Inc. pentru conectarea computerelor la reţea. Aceasta a fost inclusă în prima versiune de Mac (1984) şi în prezent este mai puţin utilizată de Apple, în favoarea reţelelor TCP/IP.

Adâncime de Culoare

Un termen de grafică a computerului care descrie numărul de biţi utilizat pentru a reprezenta culoarea unui singur pixel dintr-o imagine bitmap. O adâncime mai mare a culorilor oferă o gamă mai mare de culori distincte. Pe măsură ce creşte numărul de biţi, numărul de culori posibile devine impracticabil de mare pentru o hartă de culori. Culoarea pe 1 bit este denumită în mod obişnuit ca monocromă sau alb-negru.

BMP

Un format de grafică bitmap utilizat intern de subsistemul grafic Microsoft Windows (GDI) şi utilizat în mod obişnuit ca format de fişier de grafică simplu pe această platformă.

BOOTP

Bootstrap Protocol. Un protocol de reţea utilizat de un client de reţea pentru a obţine automat propria adresă IP. Ceea ce este realizat, de obicei, în procesul bootstrap al computerelor sau al sistemelor de operare. Serverele BOOTP atribuie fiecărui client adresa IP dintr-un acumulator de adrese. BOOTP activează computere „staţie de lucru fără disc” pentru a obţine o adresă IP înainte de a încărca orice sistem de operare avansat.

CCD

CCD (Charge Coupled Device) este un hardware care activează lucrarea de scanare. Mecanismul de Blocare CCD este utilizat şi pentru a susţine modulul CCD pentru a împiedica deteriorarea în timpul mutării echipamentului.

Ordonare

Ordonarea este un proces de imprimare a unei lucrări cu mai multe copii în seturi. Când este selectată ordonarea, dispozitivul imprimă un set întreg înainte de a imprima copii suplimentare.

Panou de Control

Un panou de control este o zonă netedă, de regulă verticală, unde sunt afişate instrumente de control sau de monitorizare. Acestea se găsesc de regulă pe partea frontală a echipamentului.

Acoperire

Acesta este un termen de imprimare utilizat pentru măsurarea consumului de toner la imprimare. De exemplu, acoperirea de 5% înseamnă că o hârtie de format A4 conţine aproximativ 5% imagine sau text. Astfel, dacă hârtia sau originalul au imagini complicate sau mult text pe ele, acoperirea va fi mai mare şi, în acelaşi timp, utilizarea tonerului va fi proporţională cu acoperirea.

CSV

CSV (Comma Separated Values). Un tip de format de fişier, CSV este utilizat pentru a schimba date între aplicaţii disparate. Formatul de fişier, aşa cum este utilizat în Microsoft Excel, a devenit un standard de facto pentru domeniu, chiar în cadrul platformelor non-Microsoft.

DADF

Un Duplex Automatic Document Feeder (DADF) constituie o unitate de scanare care va alimenta şi va întoarce automat o coală de hârtie originală, astfel încât echipamentul să poată scana pe ambele feţe ale hârtiei.

Implicită

Valoarea sau setarea activă pentru o imprimantă nouă, resetare sau iniţializare.

DHCP

Un Dynamic Host Configuration Protocol (DHCP) este un protocol de reţea client-server. Un server DHCP furnizează parametrii de configurare specifici clientului gazdă DHCP care cere, în general, informaţii ce îi permit participarea într-o reţea IP. De asemenea, DHCP furnizează un mecanism pentru alocarea adreselor IP clienţilor gazdă.

DIMM

DIMM (Dual Inline Memory Module), o mică placă de circuite care cuprinde memoria. DIMM stochează toate datele în echipament, cum ar fi date de imprimare, date primite prin fax.

DLNA

DLNA (Digital Living Network Alliance) reprezintă un standard care permite dispozitivelor dintr-o reţea de domiciliu să partajeze informaţii reciproc în reţea.

DNS

DNS (Domain Name Server) este un sistem care stochează informaţii asociate cu numele domeniilor într-o bază de date distribuită pe reţele, precum Internetul.

Imprimantă Cu Ace

O imprimantă cu ace reprezintă un tip de imprimantă cu un cap de imprimare care rulează înapoi şi înainte pe pagină şi imprimă prin impact, lovind o bandă textilă îmbibată cu cerneală pentru a atinge hârtia, asemănător dactilografiei.

DPI

DPI (Dots Per Inch) este o măsurare a rezoluţiei, utilizată pentru scanare şi imprimare. În general, DPI mai mare are ca rezultat o rezoluţie mai mare, detaliu mai clar în imagine şi o dimensiune mai mare a fişierului.

DRPD

Distinctive Ring Pattern Detection. Distinctive Ring este un serviciu oferit de o societate de telefonie, care permite utilizatorului să folosească o singură linie telefonică pentru a răspunde la mai multe numere de telefon diferite.

Duplex

Un mecanism care întoarce o foaie de hârtie pentru ca echipamentul să poată imprima (sau scana) ambele feţe ale colii de hârtie. O imprimantă echipată cu o Unitate Duplex poate imprima pe ambele feţe ale hârtiei în timpul unui singur ciclu de imprimare.

Regim de Exploatare

Regimul de exploatare este numărul de pagini care nu afectează performanţa imprimantei într-o lună. În general, imprimanta are limitare pentru durata de viaţă, cum ar fi numărul de pagini pe an. Durata de viaţă înseamnă capacitatea medie de imprimate, în general în cadrul perioadei de garanţie. De exemplu, dacă regimul de exploatare este de 48.000 de pagini pe lună, presupunând 20 de zile lucrătoare, limitarea pentru imprimantă este de 2.400 de pagini pe zi.

ECM

ECM (Error Correction Mode) este un mod de transmisie opţional construit în cadrul echipamentelor fax sau a modemurilor fax Clasa 1. Acesta detectează şi corectează automat erorile din procesul de transmitere a faxului cauzate uneori de zgomotul liniei telefonice.

Emulare

Emularea este o tehnică prin care un echipament obţine rezultate asemănătoare altui echipament.
Un emulator reproduce funcţiile unui sistem pe un alt sistem, astfel încât al doilea sistem se comportă ca primul sistem. O emulare se concentrează pe reproducerea exactă a comportamentului extern, care este în contrast cu simularea, ce implică un model abstract al sistemului simulat, adesea luând în considerare starea sa internă.

Ethernet

Ethernet este o tehnologie de conectare a computerelor la reţea, bazată pe transmisia de cadre, pentru reţele locale (LAN). Se caracterizează prin cabluri şi semnale pentru stratul fizic şi formatele cadrelor, precum şi protocoale pentru controlul accesului media (MAC)/nivel de legături de date al modelului OSI. Ethernet este standardizat de cele mai multe ori ca IEEE 802.3. Acesta a devenit cea mai răspândită tehnologie LAN utilizată din anul 1990 până în prezent.

EtherTalk

O suită de protocoale dezvoltate de Apple Computer pentru conectarea computerelor la reţea. Aceasta a fost inclusă în prima versiune de Mac (1984) şi în prezent este mai puţin utilizată de Apple, în favoarea reţelelor TCP/IP.

FDI

FDI (Foreign Device Interface) este o placă instalată în interiorul echipamentului pentru a permite unui dispozitiv terţ, precum un dispozitiv acţionat prin monedă sau un cititor de cartele. Aceste dispozitive permit servicii de plată pentru imprimare pe echipament.

FTP

FTP (File Transfer Protocol) este un protocol care în mod obişnuit se utilizează pentru schimbul de fişiere în cadrul oricărei reţele care acceptă protocolul TCP/IP (precum Internetul sau intranetul).

Unitatea Cuptorului

Componenta unei imprimante cu laser care realizează fuzionarea tonerului pe suportul de imprimare. Aceasta are în componenţă o rolă fierbinte şi o rolă de presiune. După ce tonerul este transferat pe hârtie, unitatea cuptorului aplică presiune şi căldură pentru a asigura faptul că tonerul rămâne permanent pe hârtie, motiv pentru care hârtia este fierbinte când iese dintr-o imprimantă cu laser.

Gateway

O conexiune între reţele de computere sau între o reţea de computere şi o linie telefonică. Este foarte populară, deoarece este un computer sau o reţea ce permite accesul la un alt computer sau reţea.

Tonuri de gri

Nuanţe de gri care reprezintă porţiuni deschise şi închise la culoare ale unei imagini când imaginilor color li se face conversia în tonuri de gri; culorile sunt reprezentate prin diverse nuanţe de gri.

Semiton

Un tip de imagine care simulează tonuri de gri prin modificarea numărului de puncte. Suprafeţele colorate intens sunt constituite dintr-un număr mare de puncte, în timp ce suprafeţele mai deschise sunt constituite dintr-un număr mai mic de puncte.

Dispozitiv de stocare în masă (HDD)

Dispozitivul de stocare în masă (HDD), cunoscut de regulă ca unitate de disc sau de hard disk, este un dispozitiv de stocare non-volatil care stochează date codificate digital pe platouri rotative rapide cu suprafeţe magnetice.

IEEE

IEEE (Institute of Electrical and Electronics Engineers) este o organizaţie internaţională non-profit, profesională, pentru dezvoltarea tehnologiei din domeniul electricităţii.

IEEE 1284

Standardul de port paralel 1284 a fost dezvoltat de Institute of IEEE (Electrical and Electronics Engineers). Termenul „1284-B” se referă la un tip de conector specific de la capătul cablului paralel care se ataşează la echipamentul periferic (de exemplu, o imprimantă).

Intranet

O reţea privată care utilizează Protocoale de Internet, conectivitate în reţea şi, posibil, sistemul de telecomunicaţii publice pentru a partaja în siguranţă între angajaţii săi o parte din informaţiile sau operaţiunile organizaţiei. Uneori termenul se referă numai la serviciile cele mai vizibile, site-ul web intern.

Adresă IP

O adresă de IP (Internet Protocol) este un număr unic pe care dispozitivele îl utilizează pentru a se identifica şi a comunica între ele într-o reţea, utilizând standardul de Internet Protocol.

IPM

Imagini Per Minut (IPM) este o modalitate de a măsura viteza unei imprimante. O rată IPM indică numărul de coli pe care le poate imprima o imprimantă într-un minut, pe o singură faţă.

IPP

IPP (Internet Printing Protocol) defineşte un protocol standard pentru imprimare precum şi gestionarea lucrărilor de imprimare, a dimensiunii suportului de imprimare, a rezoluţiei etc. IPP poate fi utilizat local sau pe Internet pentru sute de imprimante şi, de asemenea, acceptă controlul accesului, autentificarea şi criptarea, fiind o soluţie mult mai capabilă şi sigură de imprimare decât cele mai vechi.

IPX/SPX

IPX/SPX înseamnă Internet Packet Exchange/Sequenced Packet Exchange. Este un protocol de reţea utilizat de sistemele de operare Novell NetWare. Atât IPX, cât şi SPX furnizează servicii de conectare similare cu cele de TCP/IP, cu protocolul IPX similar cu IP şi SPX similar cu TCP. IPX/SPX a fost iniţial destinat pentru reţele locale (reţele LAN), şi este un protocol foarte eficient pentru acest scop (de regulă performanţa sa o depăşeşte pe cea pe care o are TCP/IP pe un LAN).

ISO

ISO (International Organization for Standardization) este un corp internaţional de standardizare constituit din reprezentanţi ai corpurilor naţionale de standardizare. Produce standarde industriale şi comerciale la nivel mondial.

ITU-T

Uniunea Internaţională a Telecomunicaţiilor este o organizaţie internaţională desemnată să standardizeze şi să reglementeze transmisiile radio şi telecomunicaţiile internaţionale. Atribuţiile sale principale includ standardizarea, alocarea spectrului radio şi organizarea acordurilor internaţionale dintre diferite ţări, pentru a permite apelurile telefonice internaţionale. -T din ITU-T indică telecomunicaţia.

Diagramă Nr. 1 ITU-T

Diagramă test standardizată publicată de ITU-T pentru transmisii de documente prin fax.

JBIG

JBIG (Joint Bi-level Image Experts Group) este un standard de comprimare a imaginii fără pierderea exactităţii şi calităţii, care a fost proiectat pentru comprimarea imaginilor binare, în particular pentru faxuri, dar se poate utiliza şi pentru alte imagini.

JPEG

JPEG (Joint Photographic Experts Group) este cea mai obişnuită metodă standard de comprimare cu pierderi utilizată pentru imagini fotografice. Acesta este formatul utilizat pentru stocarea şi transmiterea fotografiilor pe World Wide Web.

LDAP

LDAP (Lightweight Directory Access Protocol) este un protocol de reţea pentru interogarea şi modificarea serviciilor de director care se execută în cadrul TCP/IP.

LED

LED (Light-Emitting Diode) este un dispozitiv cu material semiconductor care indică starea echipamentului.

Adresă MAC

Adresa MAC (Media Access Control) este un identificator unic asociat cu un adaptor de reţea. Adresa MAC este un identificator unic pe 48 de biţi scris uzual sub formă de 12 caractere sexazecimale grupate pe perechi (de exemplu, 00-00-0c-34-11-4e). Această adresă este uzual

codificată hard într-o placă de interfaţă de reţea (NIC) de către producător şi utilizată ca ajutor la încercarea routerelor de a detecta echipamentele din reţele mari.

MFP

MFP (Multi Function Peripheral) este un echipament de birou care include într-un ansamblu fizic, funcţionalitatea unei imprimante, a unui copiator, a unui fax, a unui scaner etc.

MH

MH (Modified Huffman) este o metodă de comprimare pentru reducerea cantităţii de date care trebuie transmisă între faxuri pentru a transfera imaginea recomandată de ITU-T T.4. MH este o schemă de codificare de plajă pe bază de carte de coduri optimizată pentru a comprima eficient spaţiul gol. Deoarece numeroase faxuri au spaţii libere, această metodă minimizează timpul de transmisie a majorităţii faxurilor.

MMR

MMR (Modified Modified READ) este o metodă de comprimare recomandată de ITU-T T.6.

Modem

Un dispozitiv care modulează un semnal purtător pentru a codifica informaţii digitale şi totodată demodulează un astfel de semnal purtător pentru a decodifica informaţiile transmise.

MR

MR (Modified Read) este o metodă de comprimare recomandată de ITU-T T.4. MR codează prima linie scanată utilizând MH. Următoarea linie este comparată cu prima, sunt determinate diferenţele, apoi diferenţele sunt codificate şi transmise.

NetWare

Un sistem de operare de reţea dezvoltat de Novell, Inc. A utilizat iniţial multitasking cooperativ pentru a executa diverse servicii pe un PC, iar protocoalele de reţea au fost bazate pe seria prototip Xerox XNS. Astăzi, NetWare acceptă TCP/IP precum şi IPX/SPX.

OPC

OPC (Organic Photo Conductor) este un mecanism care realizează o imagine virtuală pentru imprimare utilizând o rază laser emisă de la o imprimantă cu laser şi este de obicei de culoare verde sau gri cu formă cilindrică.
O unitate de procesare a imaginii cu tambur uzează treptat suprafaţa tamburului în timpul utilizării imprimantei şi trebuie schimbată corespunzător, deoarece se încălzeşte din contactul cu peria ansamblului cartuşului, cu mecanismul de curăţare şi cu hârtia.

Originale

Primul exemplar al unei entităţi, precum un document, o fotografie sau un text etc., care este copiat, reprodus sau tradus pentru a produce altele, dar care nu este el însuşi copiat sau derivat din altă entitate.

OSI

OSI (Open Systems Interconnection) este un model dezvoltat de ISO (International Organization for Standardization) pentru comunicaţii. OSI oferă un standard, o apropiere modulară faţă de designul de reţea care împarte setul necesar de funcţii complexe în zone gestionabile, independente şi funcţionale. Zonele sunt de sus în jos Application, Presentation, Session, Transport, Network, Data Link and Physical.

PABX

PABX (Private Automatic Branch Exchange) este un telefon automat care comută sistemul în cadrul unei întreprinderi private.

PCL

PCL (Printer Command Language) este un Page Description Language (PDL) dezvoltat de HP ca protocol de imprimantă şi a devenit un standard industrial. Dezvoltat iniţial pentru imprimante cu jet de cerneală mai vechi, PCL a fost realizat în diverse niveluri pentru imprimante termice, matriciale şi laser.

PDF

PDF (Portable Document Format) este un format patentat de fişier, dezvoltat de Adobe Systems pentru reprezentarea documentelor bidimensionale într-un format independent de dispozitiv şi de rezoluţie.

PostScript

PostScript (PS) este un limbaj de descriere pagină şi limbaj de programare utilizat în principal în domeniile de publicare electronică şi asistată de computer. - acesta este rulat într-un interpretor pentru a genera o imagine.

Driver Imprimantă

Un program utilizat pentru a trimite comenzi şi pentru a transfera date de la computer la imprimantă.

Suport de Imprimare

Suporturi, precum hârtie, etichete şi folii transparente, care pot fi utilizate la o imprimantă, un scaner, un fax sau un copiator.

PPM

PPM (Pages Per Minute) este o metodă de măsurare pentru a determina cât de repede lucrează imprimanta, semnificând numărul de pagini pe care imprimanta îl poate produce într-un minut.

Fişier PRN

O interfaţă pentru un driver de dispozitiv, acesta permite software-ului să interacţioneze cu driverul de dispozitiv utilizând apelurile de sistem pentru intrare/ieşire, ceea ce simplifică multe activităţi.

Protocol

O convenţie sau un standard care controlează sau activează conexiunea, comunicaţia şi transferul de date între două puncte terminale de calcul.

PS

Consultaţi PostScript.

PSTN

PSTN (Public-Switched Telephone Network) este reţeaua reţelelor telefonice conectate la circuitul public mondial care, în condiţii industriale, este uzual trecută prin tabloul de bord.

RADIUS

RADIUS (Remote Authentication Dial In User Service) este un protocol pentru autentificare şi gestionare. RADIUS activează gestiunea centralizată a datelor de autentificare, cum ar fi numele utilizatorilor şi parolele, utilizând conceptul AAA (autentificare, autorizare şi gestionare) pentru a gestiona accesul în reţea.

Rezoluţie

Exactitatea unei imagini, măsurată în DPI (Dots Per Inch). Cu cât este mai mare valoarea dpi, cu atât este rezoluţia mai mare.

SMB

SMB (Server Message Block) este un protocol de reţea aplicat în principal pentru a partaja fişiere, imprimante, porturi seriale şi comunicaţii diverse între nodurile dintr-o reţea. De asemenea, acesta oferă un mecanism de comunicaţie inter-proces autentificat.

SMTP

SMTP (Simple Mail Transfer Protocol) este standardul pentru transmisiile de e-mail prin Internet. SMTP este un protocol relativ simplu, bazat pe text, unde sunt specificaţi unul sau mai mulţi destinatari ai unui mesaj, apoi textul de mesaj este transferat. Acesta este un protocol de client server, unde clientul transmite un mesaj de e-mail la server.

SSID

SSID (Service Set Identifier) este un nume WLAN (wireless local area network). Toate dispozitivele fără fir dintr-o reţea WLAN utilizează acelaşi SSID pentru a comunica unul cu celălalt. SSID-urile ţin cont de majuscule şi minuscule şi au o lungime maximă de 32 de caractere.

Mască de Subreţea

Masca de subreţea este utilizată împreună cu adresa de reţea pentru a determina ce parte a adresei este adresa de reţea şi ce parte este adresa de gazdă.

TCP/IP

TCP (Transmission Control Protocol) şi IP (Internet Protocol); setul de protocoale de comunicaţii care implementează stiva de protocoale pe care funcţionează majoritatea reţelelor comerciale şi de Internet.

TCR

TCR (Transmission Confirmation Report) furnizează detalii despre fiecare transmisie precum starea lucrării, rezultatul transmisiei şi numărul de pagini trimise. Acest raport poate fi setat să imprime după fiecare lucrare sau numai după transmisii nereuşite.

TIFF

TIFF (Tagged Image File Format) este un format de imagine bitmap cu rezoluţie variabilă. TIFF descrie datele de imagine sosite de regulă de la scanere. Imaginile TIFF utilizează marcaje, cuvinte cheie care definesc caracteristicile imaginii care este inclusă în fişier. Acest format flexibil şi independent de platformă poate fi utilizat pentru imagini care au fost realizate de diverse aplicaţii de procesare a imaginilor.

Cartuş de Toner

Este un gen de container cu toner, utilizat de un echipament, de exemplu, de imprimantă. Tonerul este o pulbere utilizată la imprimantele cu laser şi la fotocopiatoare, care formează textul şi imaginile de pe hârtia imprimată. Tonerul poate fi topit printr-o combinaţie de căldură/presiune a cuptorului, care duce la aderarea sa la fibrele hârtiei.

TWAIN

Un standard industrial pentru scanere şi software. Utilizând un scaner compatibil TWAIN cu un program care acceptă TWAIN, o scanare poate fi iniţiată dintr-un program. Reprezintă o interfaţă API de capturare a imaginilor pentru sistemele de operare Microsoft Windows şi Apple Mac.

Cale UNC

UNC (Uniform Naming Convention) este un mod standard de a accesa partajări de reţea din Windows NT şi alte produse Microsoft. Formatul unei căi UNC este:
\\<numeserver>\<numepartajat>\<director supliementar>

URL

URL (Uniform Resource Locator) este adresa globală a documentelor şi resurselor de pe Internet. Prima parte a adresei indică ce protocol se utilizează, a doua parte specifică adresa IP sau numele de domeniu unde este localizată resursa.

USB

USB (Universal Serial Bus) este un standard care a fost dezvoltat de USB Implementers Forum, Inc., pentru a conecta computere şi dispozitive periferice. Spre deosebire de portul paralel, USB este destinat conectării concurente a unui singur port USB de la computer la mai multe dispozitive periferice.

Filigran

Un filigran este o imagine sau un model lizibil pe hârtie care apare mai iluminat când este văzut cu lumină indirectă. Filigranul a fost introdus pentru prima dată în Bologna, Italia în 1282; acesta a fost utilizat de producătorii de hârtie pentru a-şi identifica produsul, precum şi la timbrele poştale, bancnote şi alte documente guvernamentale pentru a descuraja contrafacerea.

WEP

WEP (Wired Equivalent Privacy) este un protocol de securitate specificat în IEEE 802.11 pentru a oferi acelaşi nivel de securitate ca şi o reţea locală cu fir. WEP oferă securitate prin criptarea datelor peste conexiunea radio astfel că acestea sunt protejate atunci când sunt transmise de la un punct terminal la altul.

WIA

WIA (Windows Imaging Architecture) este o arhitectură de imagine care a fost iniţial introdusă în Windows Me şi Windows XP Service Pack 3. O scanare poate fi iniţiată din cadrul acestor sisteme de operare utilizând un scaner compatibil WIA.

WPA

WPA (Wi-Fi Protected Access) este o clasă de sisteme utilizate pentru a securiza reţelele de computere fără fir (Wi-Fi), care a fost creată pentru a îmbunătăţi caracteristicile de securitate până la caracteristicile de securitate ale WEP.

WPA-PSK

WPA-PSK (WPA Pre-Shared Key) este un mod special al WPA pentru micile afaceri şi utilizatorii casnici. O cheie sau parolă predistribuită, este configurată în punctul de acces fără fir (WAP) şi în computerele portabile sau de birou fără fir. Pentru o securitate mai avansată, WPA-PSK generează o cheie unică pentru fiecare sesiune dintre client şi Punctul de Acces Fără fir asociat.

WPS

WPS (Wi-Fi Protected Setup) este un standard pentru stabilirea unei reţele fără fir de domiciliu. Dacă punctul de acces fără fir suportă WPS, puteţi configura uşor conexiunea la reţeaua fără fir, fără computer.

XPS

XPS (XML Paper Specification) sunt specificaţiile pentru un PDL (Page Description Language) şi pentru un nou format de document, ce prezintă avantaje în cazul documentelor portabile şi a documentelor electronice, dezvoltate de Microsoft. Sunt specificaţii bazate pe XML, cu o nouă cale de imprimare şi cu un nou format de document independent - dispozitiv bazat pe vectori.

Index

A

Afişaj LCD
- răsfoirea stării maşinii 121, 123, 125, 131

Aplicație Smart 67

agendă de adrese
- editare 116
- editare grup 117
- înregistrare 115
- înregistrare grup 116
- utilizare 116

amplasarea echipamentului
- reglarea altitudinii 35

B

blocare
- eliminarea documentului original 157, 160
- recomandări pentru evitarea blocării hârtiei 156

butoane
- contrast 24
- copiere cărţi identitate 24
- scanare 23
- tastatură numerică 25
- wps 24

C

caracteristici 7
- caracteristici maşină 119
- caracteristici suport imprimare 194

cartuş toner
- depozitare 141
- durata de viaţă estimată 142
- instrucţiuni de manipulare 141
- înlocuirea cartuşului 144
- redistribuire toner 143

componente de schimb 140

configurare agendă de adrese 115

configurare maşină
- stare maşină 121, 123, 125, 131

consumabile
- comandare 138
- consumabile disponibile 138
- durata de viaţă estimată a cartuşului de toner 142
- înlocuirea cartuşului de toner 144
- monitorizarea duratei de viaţă a consumabilelor 148

convenţie 11

copiere
- configurare generală 121
- copiere de bază 86
- micşorarea sau mărirea copiilor 88

copiere cărţi identitate 90

creator facil de documente 94

curăţare
- exterior 150
- interior 151
- unitate de scanare 153

curăţarea unei maşini 150

D

depanare
- reţea fără fir 189

E

expedierea unui fax
- expedierea multiplă 103

expediererecepţie faxuri
- modificarea luminozităţii 113
- pregătirea pentru expedierearecepţionarea unui fax 100
- recepţia în modul Fax 107
- reglarea rezoluţiei 113

F

fax
- anularea unei lucrări de fax temporizate 106
- configurare generală 125
- modificarea modurilor de recepţionare 107
- reapelarea automată 104
- reapelarea ultimului număr apelat 104
- recepţia cu un telefon secundar 108
- recepţia în modul Answering Machine Robot telefonic 108
- recepţia în modul DRPD 108
- recepţia în modul Fax 108
- recepţie securizată 109
- recepţionarea faxurilor în memorie 110
- recepţionarea în mod Tel 108
- redirecţionarea unui fax expediat către un alt destinatar 111
- redirecţionarea unui fax recepţionat către alt destinatar 112
- temporizarea expedierii unui fax 105
- trimiterea unui fax la computer 101

filigran
- creare 79
- editare 80
- ştergere 80

funcţie imprimare 77

furnizează informații 165

G

glosar 198

I

imprimare
- Aplicație HP Smart 67
- furnizează informații 165

imprimare suprapunere
- creare 81
- imprimare 81
- ştergere 82

imprimarea
- caracteristici speciale ale imprimantei 77
- imprimarea unui document
  - Windows 72

informaţii
- Aplicație HP Smart 67

informaţii despre maşină 121, 123, 125, 131

instalare
- Aplicație HP Smart 67

instalare driver 27

interpretarea LEDului de stare 163

introducere caracter 34

Î

încărcare
- hârtia în tava 1 38
- suport special 43

încărcarea originalelor 47

L

Linux
- instalare driver 27

M

Mac
instalare driver 27
mesaj de eroare 166

P

panou de control 23
pictograme generale 11
pregătirea originalelor 47
prezentare generală a meniurilor 29
problemă
probleme la sistemul de operare 187
probleme
probleme cu faxul 186
probleme de alimentare cu energie electrică 174
probleme de alimentare cu hârtie 173
probleme de calitate a imprimării 179
probleme de copiere 184
probleme de imprimare 175
probleme la scanare 185

R

rapoarte
informaţii despre maşină 121, 125, 126, 127, 129, 131, 132
reţea
Configurarea IPv6 53
configurare generală 134
configurare reţea fără fir 55
configurarea reţelei cablate 52
instalare driver
Windows 54
reţea fără fir
Cablu USB 59
cablu de reţea 60
rezoluţie
expediererecepţie faxuri 113

S

Scanarea
Scanare cu MFP Scan 94
Server Web HP încorporat 64
informaţii generale 64
Smart app 67
Stare imprimantă 83
scanare
informaţii de bază 93
Scanare dintrun program de editare al imaginilor 95
Scanarea cu ajutorul driverului WIA 96
Scanarea cu maşină conectată la reţea 97
setări generale 129
setări implicite
setarea tăvii 45
setările favoritelor pentru imprimare 75
siguranţă
informaţii 12
simboluri 12
specificaţii 193
suport de imprimare 194
stare 23, 25
stare imprimantă
informaţii generale 83
suport de imprimare
etichete 44
hârtie preimprimată 45
recomandări 37
setarea dimensiunii hârtiei 45
setarea tipului de hârtie 45
suport ieşire 194
suport special 43
XHvy 121163 45

suport ieşire 46

T

tava multifuncţională
utilizarea suportului special 43
tavă
modificarea dimensiunii tăvii 38
reglarea lăţimii şi lungimii 38
setarea dimensiunii şi tipului de hârtie 45

U

utilizarea ajutorului 76

V

vedere din spate 21
vedere frontală 19

W

Windows
cerinţe de sistem 196
instalare driver 27
instalare driver pentru conectare în reţea 54
probleme obişnuite ale Windows 187