TOPCAT®
HIGH-END EFFECTS

DJPOWER®

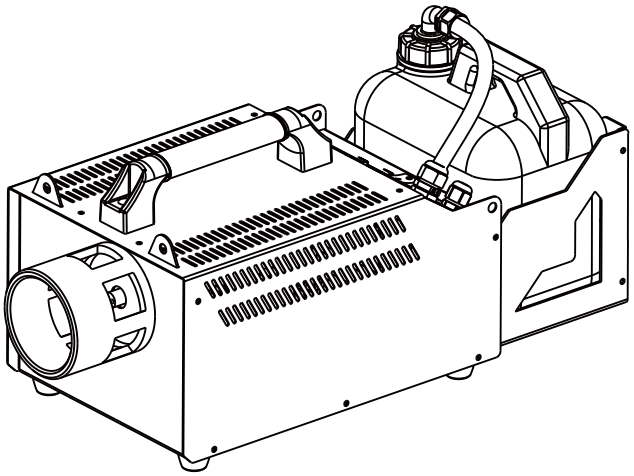

H-7D 說明書

高速双管烟机

广州 迪杰帕尔®电子科技有限公司

◆ 前言

感谢您选用DJPOWER H-7D高速双管烟机。
在开始使用之前，我们建议先仔细阅读说明书，依照使用说明书中的说明，能让您在使用机器时非常安全，极易把机器性能发挥到极致，也可使机器的使用寿命更为延长。

◆ 产品描述

DJPOWER全新力作H-7D高速双管烟机，采用双喷烟系统，不但减轻机器重量更比同类机器拥有双倍的烟雾输出量，能轻易打造超强的气浪烟雾！
H-7D高速双管烟机使用了DJPOWER“立停”技术，喷烟结束时几乎没有余烟，悬挂在高空上也不会滴水！具有烟雾喷射距离远、速度快、使用成本低、安装方便快捷等优点，必要时可用来模拟气柱效果！适合大型场所使用。

◆ 产品特点

- 烟雾喷射快又远！
- 采用双喷烟结构，拥有双倍烟雾输出量的同时性能更稳定！
- “立停”专利技术，喷烟结束几乎没余烟，高空悬挂不滴水！
- 可用来模拟气柱效果，适合大型场所使用。
- 使用成本低，安装方便快捷。
- 请务必使用原厂DJPOWER高品质PRO-V烟油，否则机器会喷水或堵塞！

◆ 注意事项

- 请保持机器干燥，于室内外均可使用。
- 接通电源前，请小心判定电源电压是否与烟机额定电压相符，并应配合接地型的插座使用。
- 不使用时请拔掉电源插头，以关闭机器。
- 本机型为不防水设计，请保持机器远离雨水及潮湿，遇潮浸水或烟油渗出时请不要使用。
- 机器内部无一般使用者可变动的结构，请勿任意拆解及做任何更改的动作，否则可能造成起火的危险。
- 机器仅成人使用，安装机器之地应放在儿童不能触摸之处，同时应远离火焰及易燃易爆物品。
- 请将机器放置在通风良好的地方使用，机器周围请预留50cm的空间。
请勿在高温的环境下使用机器。
- 请勿将任何可燃性液体放置于油桶中，如油脂、瓦斯、香水等。
- 若机器有任何不正常工作情况时，请即刻停止使用，并切断电源，同时检查烟

油存量、保险丝、连接线及电源插头，如不能解决，请与经销商联系。

- 请使用DJPOWER公司高品质PRO-V烟雾油。
- 烟雾油不能饮用，误饮时，如有任何不适请立即就医，若不慎接触眼睛，请以清水清洗。

◆ **机器出厂时应包含以下物体**

1.H-7D机器×1台
2.使用说明书×1本(内含保修卡一份)

◆ **拆除包装及检视机器**

请打开包装确认机器运作的所有设备齐全，并检查是否有任何在运送过程中的损伤，如果有发现损坏，请勿插电使用，并立即与您的经销商联系。

◆ **操作说明**

1.检查确认机器及配件无损后,将机器平放在一个平坦的位置，打开机器前方的航空箱盖。

2.取出油桶并取下油盖，小心注入PRO-V烟雾油，盖上油盖并拧紧，把油桶放进机器内。因使用其他烟油所造成的损坏不在保修范围内。

3.将电源接头的卡标准确牢固地插入正确的接点，并再次确认电源规格，将电源线插在有接地的插座上。

4.打开机器上的电源开关，此时LCD荧幕上显示“加热中”。

5.当机器加热完毕后，LCD荧幕会显示“准备工作”。

◆ **液晶控制器控制**

1.此液晶显示为中英文显示可选，方便客户操作。

2.满足此方式的条件为：断开DMX信号（当接入DMX信号时，此控制方式无效）。

◆ **液晶控制器含4个按键：**

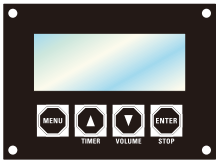

“MENU”：用于更改页面（不同的页面对不同状态进行设置）；
“UP”　　：增加，复用“TIME”键(定时输出功能)；
“DOWN”：减小，复用“VOLUME”键（烟雾输出功能）；
“ENTER”：确定 / 退出，复用“STOP”键；

◆ **按“MENU”，可以看到有8个页面，分别如下：**

1.英文：“Ready To Fog”　　中文：“准备工作”
第1个页面，说明机器可以开始工作；

2.英文：“Interval Set”　　中文：“设定间隔时间”
第2个页面，间隔时间设置，可以设置的范围1～200s；

3.英文：“Duration Set”　　中文：“设定持续时间”
第3个页面，持续时间设置，可以设置的范围1～200s；

4.英文：“Timer Out”　　中文：“定时状态输出量”
第4个页面，TIMER状态下的烟量设置，可以设置的范围1%～100%；

5.英文：“Volume Out”　　中文：“烟雾输出量”
第5个页面，VOLUME状态下的烟量设置，可以设置的范围1%～100%；

6.英文：“DMX512 ADD.”　　中文：“DMX512地址”
第6个页面，DMX地址设置，可以设置的范围1～512；

7.英文：“Fluid Sensor”　　中文：“无油检测功能”
第7个页面，有 开 和 关 两种状态；

8.英文：“Language”　　中文：“语言”
第8个页面，显示语言选择，选择中文或英文后按ENTER键确定保存。

在任何页面，按“STOP”键退出 / 返回第一页面。
在工作状态下，按“STOP”键停止工作并返回第一页面。
在进入相关页面后，按“UP”和“DOWN”即可改变当前设置。

在第一页面下，按“TIMER”键有效，则进入定时功能，相关页面说明如下：
① “Interval　10s”：间隔时间计时；
② “Duration　10s”：持续时间计时；

以上页面会循环显示，其时间（如10s）以当前所设置的值为准（第1和第2个页面的设置）。
在定时状态下，其烟量大小由“Timer Out”来控制。
在第一页面下，按“VOLUME”键有效，则进入工作状态，相关说明如下：
进入此工作状态后，烟量大小以“Volume Out”设置的值为准。

◆ **DMX控制**

1.机器在接入DMX信号后，液晶屏只能显示DMX512地址设置页面，在这个时候，

用于可以随时修改DMX512地址码。

2. 机器单通道：用于控制烟量大小。0–5 OFF 6–255 渐大。

◆ **技术参数**

型　　号： H–7D
使用电压： AC 220 V~240 V, 50/60 Hz
限流保险： 16 A/250 V
功　　率： 2,500 W
预热时间： 9 min
烟量输出： 60,000 cuft/min
油桶容量： 5 L
DMX–512： √
净　　重： 16 kg
毛　　重： 18 kg
机器尺寸： 595/243/250 mm
包装尺寸： 705/350/350 mm
使用耗材： PRO–V

◆ **解图说明**

1. 油桶
2. 油　管
3. 把　手
4. 安全悬挂孔
5. 喷烟口
6. 电源开关
7. 输油通道
8. 过载保护器
9. 电源线
10. DMX三芯卡侬插座
11. 液晶显示器
12. DMX五芯卡侬插座

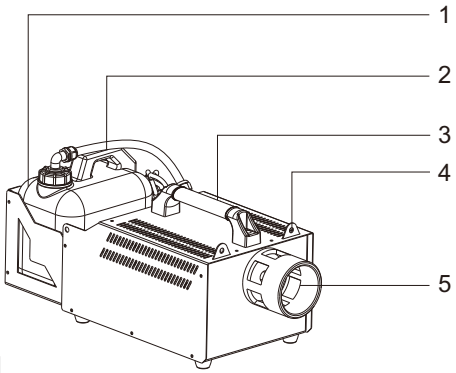

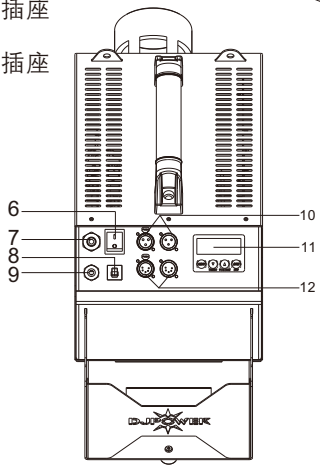

烟雾机喷油及加热铝堵塞现象分析

请使用原厂耗材,保护您的健康和机器寿命!

A.喷油故障：指烟油在机器的加热铝管道内雾化不良，加热器的温度不能及时有效的传输给烟油，烟油不能够全部雾化，导致喷出烟油。

原因一：使用了低品质或假冒烟油，低品质烟油杂质较多，容易附着在管道内壁，阻碍了温度传输，导致雾化不完全，喷出烟油。

原因二：使用了不正确的烟油，烟油种类不同，所需的雾化温度也不同。如果使用了不合适的烟油，导致不能够完全雾化而喷出烟油。（见图一）

B.加热铝堵塞故障：雾化不良喷出烟油是加热铝堵塞的早期症状，使用劣质烟油或长期不及时保养清洗烟雾机，必然会出现加热铝堵塞的晚期症状。

原因：加热铝堵塞就是因为使用劣质烟油或者长期未保养，与机器品质无关。就像汽车加了品质差的汽油产生油路不畅故障，或者长期不保养汽车必然出现更大的故障。（见图二）

C.以上问题解决方案：烟雾机的加热管道用久了，管壁易产生沉淀物（越劣质的烟油杂质越多，从而导致喷油或堵塞）。所有的烟雾机都需要定期保养（烟雾机保养周期为1–2个月/次）。具体保养方法是：35%白醋加65%蒸馏水加热完毕后喷10–15次。

总结：只要烟雾机出现使用一段时间喷油或者铝堵塞，就是烟油品质或者缺少保养导致，与机器质量无关。请大家使用正版优质烟油并及时保养，才能长久使用。

管道已附着脏物，传热不畅导致喷油。	管道附着太多脏物，导致加热铝堵塞。
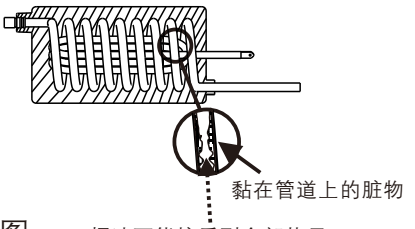	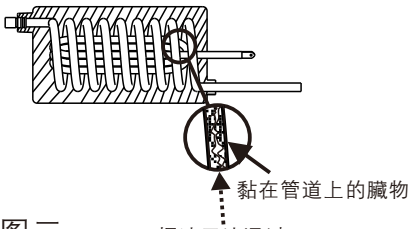
图一　烟油不能接受到全部热量	图二　烟油无法通过