亚洲各总部与制造厂

亚太总部
电话：(852) 2866 3108
传真：(852) 2520 6227

中国 — 苏州工厂
电话：(86-512) 6257 5505
传真：(86-512) 6257 5506

中国 — 沈阳工厂
电话：(86-24) 2550 6000
传真：(86-24) 8930 4092

泰国 — Rayong 工厂
电话：(66-38) 957 000
传真：(66-38) 954 251

大中华地区销售办事处

上海分公司
上海市徐汇区古美路1582号
艾默生大厦7层
电话 : (86-21) 3338 7333
传真 : (86-21) 3338 7330

北京分公司
北京市西城区宣武门外大街10号
庄胜广场北翼1203-1205室
电话 : (86-10) 5095 2188
传真 : (86-10) 5095 2189

广州分公司
广州市黄埔大道西76号
富力盈隆广场508-509室
电话 : (86-20) 2886 7688
传真 : (86-20) 2886 7622

青岛分公司
青岛市市北区凤城路16号
卓越大厦302室
电话 : (86-532) 8163 7268
传真 : (86-532) 8163 7267

台湾分公司
台北市松山区敦化南路1段2号3楼
电话 : (886 2) 81617688
传真 : (886 2) 81617614

官 方 微 信

EmersonClimate.com.cn

Asia 22 B01 03 - R02 Issued 04/2017

Emerson and Copeland Scroll are trademarks of Emerson Electric Co. or one of its affiliated companies.©2017 Emerson , Inc. All rights reserved.

EMERSON. CONSIDER IT SOLVED.™

谷轮涡旋™空调压缩机



产品手册

COPELAND™

EMERSON™



我们的使命：

我们是理想的业务伙伴
我们是技术领域的领袖
我们能够创造最卓越的价值
我们能够提供综合性解决方案
我们能够创建一个安全可靠、让人们安居乐业的美好环境

采用先进的技术致力于为客户提供世界级的产品

艾默生在家用、商用和工业应用方面，是世界领先的供热、通风、空调和冷冻解决方案提供商，我们为客户提供先进的技术解决方案、完善的技术支持和培训服务。

从20世纪40年代的第一台半封闭式压缩机和20世纪50年代的全封闭式压缩机，从20世纪80年代的高效Dicus半封闭压缩机和20世纪90年代的空调和制热用涡旋压缩机，到今天最新的Stream半封闭压缩机以及数码涡旋压缩机，在过去的80多年里，我们向市场引入了众多的创新科技。

不仅如此，我们还为空调和冷冻市场提供非同一般的解决方案。艾默生是空调和冷冻业界主要的解决方案提供商，旗下的谷轮品牌产品提供了多种多样的解决方案：从主要冷媒都适用的涡旋和半封闭压缩机，到可变能力输出调节的压缩机以及装备了智能电子控制元器件的压缩机，艾默生引领压缩机科技发展至新的高度。



家用空调应用	EVI低温应用	变频应用	可变能力输出应用	商用空调应用

命名规则

应用范围

代码	描述
R	空调用R22, R134a, R407C冷媒
P	空调用R410A冷媒
E	空调用R32冷媒
J	空调用R410A冷媒，高环境温度适用

压缩机马达类型

代码	相
P	1
T	3
B	BPM

可选项描述

代码	描述
E	POE油
缺省	矿物油

BOM代号

Z R D U 1 2 K C E - T F D - 5 2 2

压缩机家族序列号
Z - 涡旋
V - 涡旋（中国适用）

能力倍数

K	1,000
M	10,000

应用范围

代码	描述
F	内置保护
W	外置电子保护
E	外置CoreSense™诊断/保护模块

组合

代码	描述
D	数码
DU	数码非等容量并联
DT	数码等容量并联
I	定速EVI
J	数码EVI
T	等容量定速并联
U	非等容量定速并联
Y	三机定速并联

型号系列演变
一位数字或者字母用来表征对应家族序列下的不同型号类型
3 5 A C E F H M S

名义制冷能力
压缩机在AHRI工况下60HZ名义制冷能力；2位或者3位数字，单位为Btu/Hr

应用范围

代码	50 HZ	60 HZ
V	200-1	208~230-1
5	200~220-3	200~230-3
7	-	380/400-3
D	380~420-3	460-3
C	200-3	208~230-3
J	220~240-1	265-1
Z	220~240-1	-
M	380~420-3	-
P	380-3	-
S	220-1	-
B	-	230-1

变频压缩机命名规则

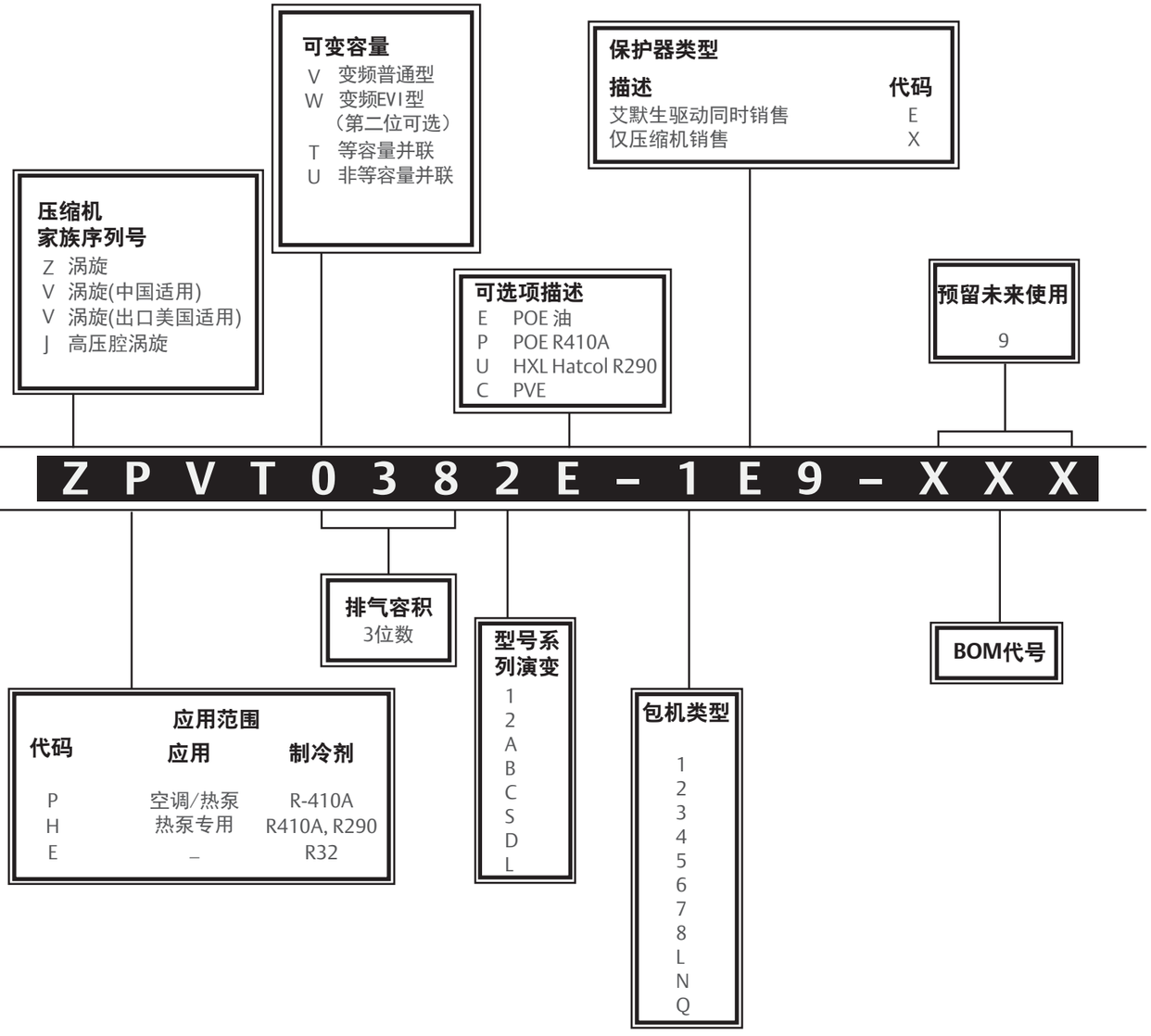

目 录

谷轮涡旋™压缩机 ZR/VR系列 07 页
R22，R407C和R134a冷媒适用

谷轮涡旋™压缩机 ZP/VP系列 18 页
R410A冷媒适用

谷轮涡旋™压缩机 VE(I)/ZE(I)系列 25 页
R32冷媒适用

谷轮数码涡旋™压缩机 ZPD/ZRD系列 27 页
R22，R407C和R410A冷媒适用

谷轮涡旋™压缩机 ZRI/ZPI/ZPJ等系列 32 页
喷气增焓低环境温度适用

谷轮涡旋™变频压缩机 VPV/ZPV/JPV系列 38 页
R410A冷媒适用

外形尺寸 40 页





谷轮涡旋™压缩机 ZR/VR系列

R22，R407C和R134a冷媒适用



R22，R407C和R134a冷媒适用的谷轮涡旋™压缩机被广泛的应用于空调，工业冷却和精密空调领域。

今天，涡旋压缩机在空调行业已经得到了广泛的应用：从分体空调，屋顶机，单元机到冷水系统，涡旋压缩机由于其不可置疑的优越性已经广泛地代替活塞压缩机，并开始部分的代替螺杆压缩机。多压缩机组合（双机并联和三机并联）能够应用于更大容量的系统中，在为用户带来良好的舒适性的同时，以较高的季节能效比为用户降低运行费用（多压缩机组合需经过谷轮™验证或确认）

单压缩机的容量范围是5kW（ZR18）到90kW（ZR380），双机并联和三机并联后容量范围更可拓展至180kW和330kW。

能效

可靠性

较低的
生命周期成本

产品特征

- 谷轮涡旋™轴向和径向柔性技术保障了压缩机具有优异的可靠性和高效率
- 宽泛的产品容量范围
- 较低的油循环率
- 优越的抗液击能力
- 较低的噪音和振动水平
- 较低的LCCP(Life Cycle Climate Performance)
- 双机并联和三机并联，具有优异的季节能效比(需经过谷轮™验证或确认）

运行范围

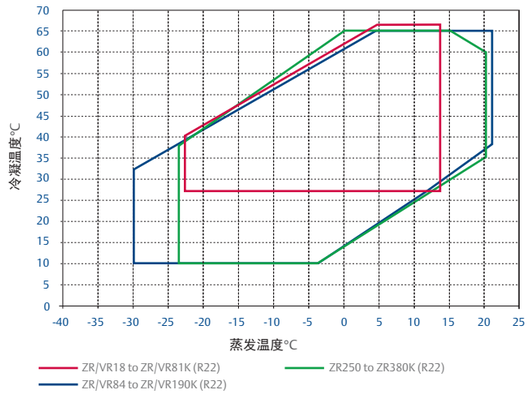

备注：
更多关于R407C，R134a产品的运行范围信息请咨询应用工程师
实际运行范围图，请参考应用指南

产品线

R22/R407C

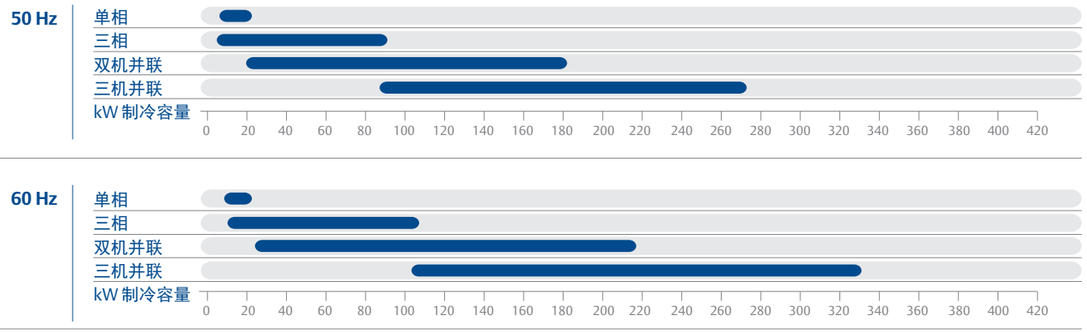

R134a

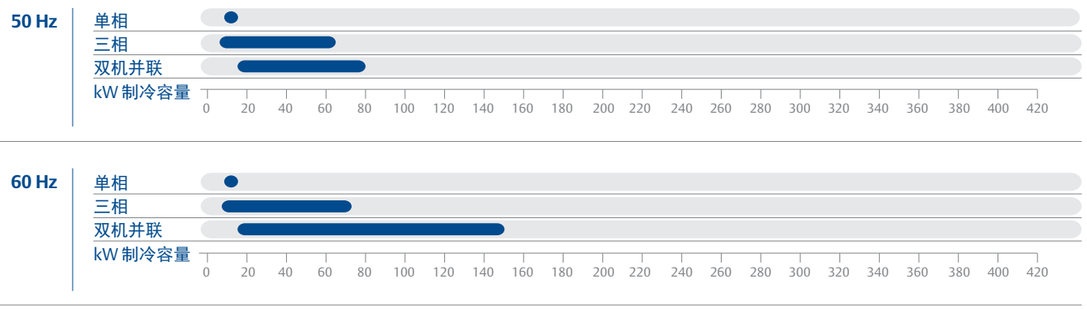

220-240V; 50Hz, 1 Phase

型号		名义匹数 HP	制冷能力		输入功率 (W)	电流 (A)	COP (W/W)	EER (Btu/Wh)	排量 (cc/ Rev.)	注油量 (l)	净重 (kg)	堵转电流 (A)	噪音声功率 (dBA)
			(W)	(Btu/h)									
ZR26KM	PFZ	2.2	6,250	21,400	1,970	9.9	3.19	10.9	34.6	0.77	19.6	53.0	63.0
ZR28KM	PFZ	2.3	6,750	23,000	2,020	9.2	3.34	11.4	37.2	0.77	19.4	52.9	63.0
ZR30KM	PFZ	2.5	7,350	25,000	2,190	10.1	3.34	11.4	40.5	0.77	19.3	52.9	63.0
ZR32KS	PFZ	2.7	7,900	27,000	2,410	10.9	3.28	11.2	44.3	0.74	22.1	66.0	68.0
ZR34KH	PFJ	2.8	8,200	28,000	2,520	13.6	3.25	11.1	46.2	1.04	30.4	100.0	66.0
ZR36KH	PFJ	3.0	8,900	30,300	2,730	13.6	3.25	11.1	49.5	1.24	30.4	100.0	68.0
ZR39KH	PFJ	3.3	9,850	33,600	3,000	14.6	3.28	11.2	54.2	1.24	30.4	114.0	68.0
ZR42K3	PFJ	3.5	10,250	35,000	3,150	15.2	3.25	11.1	57.2	1.24	30.4	97.0	68.0
ZR45K3	PFJ	3.8	11,200	38,200	3,380	16.4	3.31	11.3	61.1	1.24	32.2	114.0	68.0
ZR47K3	PFJ	3.9	11,550	39,400	3,460	16.8	3.34	11.4	63.3	1.24	31.3	114.0	68.0
ZR48K3	PFJ	4.0	11,850	40,500	3,630	17.6	3.28	11.2	65.5	1.24	31.3	114.0	68.0
ZR61KC	PFZ	5.1	14,950	51,000	4,550	21.7	3.28	11.2	82.6	1.66	42.6	150.0	71.0
ZR68KC	PFJ	5.7	16,700	57,000	5,130	24.5	3.25	11.1	93.0	1.83	40.4	150.0	72.0

208-230V; 60Hz, 1 Phase

型号		名义匹数 HP	制冷能力		输入功率 (W)	电流 (A)	COP (W/W)	EER (Btu/Wh)	排量 (cc/ Rev.)	注油量 (l)	净重 (kg)	堵转电流 (A)	噪音声功率 (dBA)
			(W)	(Btu/h)									
ZR28KM	PFV	2.3	8,250	28,100	2,450	10.9	3.34	11.4	37.2	0.77	19.4	61.5	66.0
ZR28KC	PFV	2.3	8,500	29,000	2,620	12.0	3.22	11.0	39.3	1.12	26.7	73.0	68.0
ZR32K3	PFV	2.7	9,550	32,600	2,960	13.6	3.22	11.0	43.4	1.24	28.7	83.0	71.0
ZR34KC	PFV	2.8	10,050	34,300	3,120	14.6	3.22	11.0	46.2	1.24	28.5	93.0	71.0
ZR36KC	PFV	3.0	10,800	36,900	3,350	15.9	3.22	11.0	49.5	1.24	27.2	100.0	71.0
ZR42KC	PFV	3.5	12,300	42,000	3,820	19.7	3.22	11.0	57.2	1.24	28.1	127.0	71.0
ZR45KC	PFV	3.8	13,500	46,000	4,140	20.9	3.25	11.1	61.1	1.24	30.4	131.0	71.0
ZR48KC	PFV	4.0	14,600	49,800	4,330	19.5	3.37	11.5	65.6	1.24	32.2	137.0	71.0
ZR54KC	PFV	4.5	16,100	55,000	4,830	21.4	3.34	11.4	73.2	1.66	43.1	148.0	74.0
ZR57KC	PFV	4.8	17,000	58,000	5,040	23.6	3.37	11.5	77.2	1.66	40.8	148.0	74.0
ZR61KC	PFV	5.1	18,200	62,000	5,500	25.4	3.31	11.3	82.6	1.66	39.5	144.0	74.0
ZR68KC	PFV	5.7	20,400	69,500	6,200	28.0	3.28	11.2	93.0	1.77	40.4	176.0	74.0

备注：
测试标准AHRI：蒸发温度7.2°C，冷凝温度54.4°C，过冷度8.3K，过热度11.1K，环境温度35°C

380-420V; 50Hz, 3 Phase

型号		名义匹数 HP	制冷能力		输入功率 (W)	电流 (A)	COP (W/W)	EER (Btu/Wh)	排量 (cc/ Rev.)	注油量 (l)	净重 (kg)	堵转电流	噪音声功率 (dBA)
			(W)	(Btu/h)									
ZR22K3	TFD	1.8	5,350	18,200	1,770	3.2	3.02	10.3	30.7	1.12	24.5	24.0	65.0
ZR24K3	TFD	2.0	5,900	20,200	1,920	3.5	3.08	10.5	34.0	1.12	25.0	26.0	65.0
ZR26K3	TFD	2.2	6,350	21,700	2,010	3.8	3.17	10.8	36.1	1.12	26.8	26.0	65.0
ZR28K3	TFD	2.3	6,900	23,600	2,150	4.0	3.22	11.0	39.3	1.12	25.4	32.0	65.0
ZR32K3	TFD	2.7	7,750	26,500	2,430	4.4	3.19	10.9	43.4	1.24	26.3	35.0	68.0
ZR34KH	TFD	2.8	8,200	28,000	2,480	4.7	3.31	11.3	46.2	1.04	36.3	40.0	68.0
ZR36KH	TFD	3.0	8,880	30,300	2,680	4.7	3.31	11.3	49.5	1.12	30.0	40.0	68.0
ZR39KH	TFD	3.3	9,850	33,600	2,950	5.3	3.34	11.4	54.2	1.12	30.4	46.0	68.0
ZR42KE	TFD	3.5	10,250	35,000	3,100	5.5	3.31	11.3	57.2	1.24	28.2	46.0	68.0
ZR45KC	TFD	3.8	11,100	37,900	3,320	6.1	3.34	11.4	61.1	1.36	28.1	48.0	68.0
ZR47KC	TFD	3.9	11,550	39,400	3,430	6.3	3.37	11.5	64.2	1.36	28.1	48.0	68.0
ZR48KE	TFD	4.0	11,850	40,500	3,520	6.2	3.28	11.5	65.5	1.24	30.0	50.0	68.0
ZR54KE	TFD	4.5	13,200	45,000	3,920	7.4	3.37	11.5	73.1	1.36	29.0	58.0	69.0
ZR54KC	TFD	4.5	13,200	44,880	3,980	7.3	3.31	11.3	73.2	1.95	35.8	61.8	71.0
ZR57KE	TFD	4.8	14,000	47,500	4,130	7.8	3.39	11.5	77.2	1.36	28.6	58.0	69.0
ZR57KC	TFD	4.8	13,900	47,260	4,170	7.8	3.34	11.4	77.2	1.95	36.3	61.8	71.0
ZR61KE	TFD	5.1	14,950	51,000	4,430	7.9	3.37	11.5	82.6	1.24	29.9	59.0	69.0
ZR61KC	TFD	5.1	14,550	49,470	4,430	8.2	3.28	11.2	82.6	1.95	36.1	65.5	71.0
ZR68KC	TFD	5.7	16,900	57,500	4,960	8.6	3.40	11.6	93.0	1.77	39.0	74.0	72.0
ZR72KC	TFD	6.0	17,700	60,500	5,200	8.9	3.43	11.7	98.1	1.77	38.6	74.0	72.0
ZR81KC	TFD	7.0	19,900	68,000	5,810	10.5	3.43	11.7	107.8	1.77	39.0	101.0	72.0
ZR84KC	TFD	7.0	20,800	71,000	6,000	11.4	3.46	11.8	113.6	2.51	57.2	100.0	73.0
ZR94KC	TFD	8.0	23,300	79,500	6,750	12.5	3.46	11.8	127.2	2.51	57.2	95.0	73.0
ZR108KC	TFD	9.0	26,400	90,000	7,550	13.7	3.52	12.0	142.9	3.25	59.9	111.0	74.0
ZR108KF	TFD	9.0	26,400	90,000	7,630	14.0	3.46	11.8	142.9	3.25	59.9	127.0	74.0
ZR125KC	TFD	10.0	31,000	106,000	9,000	15.8	3.46	11.8	167.2	3.25	61.2	118.0	75.0
ZR125KF	TFD	10.0	31,100	106,000	9,140	16.7	3.40	11.6	167.2	3.25	61.2	153.0	75.0
ZR144KC	TFD	12.0	35,000	120,000	10,100	17.6	3.49	11.9	190.9	3.25	61.2	118.0	76.0
ZR144KF	TFD	12.0	35,200	120,000	10,250	18.5	3.43	11.7	190.9	3.25	61.2	153.0	76.0
ZR160KC	TFD	13.0	38,000	130,000	11,300	20.3	3.37	11.5	209.1	3.25	64.9	140.0	79.0
ZR190KC	TFD	15.0	45,500	155,000	13,600	25.6	3.34	11.4	249.2	3.25	66.2	174.0	82.0
ZR250KC	TWD	20.0	60,000	204,000	17,700	29.6	3.37	11.5	325.2	4.67	139.3	225.0	83.0
ZR310KC	TWD	25.0	74,000	253,000	22,000	37.9	3.37	11.5	410.6	6.80	160.1	272.0	85.0
ZR380KC	TWD	30.0	92,500	315,000	26,500	45.1	3.49	11.9	502.7	6.30	176.9	310.0	88.0

备注：
测试标准AHRI：蒸发温度7.2°C，冷凝温度54.4°C，过冷度8.3K，过热度11.1K，环境温度35°C

200-230V/380V/460V; 60Hz, 3 Phase

型号		名义匹数 HP	制冷能力 (W)	制冷能力 (Btu/h)	输入功率 (W)	电流 (A)	COP (W/W)	EER (Btu/Wh)	排量 (cc/ Rev.)	注油量 (l)	净重 (kg)	堵转电流 (A)	噪音声功率 (dBA)
ZR34K3	TF5	2.8	9,950	34,000	2,970	9.1	3.34	11.4	46.2	1.24	26.9	77.0	71.0
	TF7				3,200	5.4	3.11	10.6			31.3	39.0	
ZR36K3	TF5	3.0	10,800	36,900	3,250	9.7	3.31	11.3	49.5	1.24	27.3	77.0	71.0
ZR42KE	TFD	3.5	12,540	42,800	3,760	5.5	3.34	11.4	57.2	1.24	28.2	53.0	71.0
ZR45KC	TF5	3.8	13,500	46,000	4,000	12.1	3.37	11.5	61.1	1.36	28.1	91.0	71.0
ZR47KC	TF5	3.9	13,900	47,500	4,130	12.2	3.37	11.5	64.2	1.36	28.1	91.0	71.0
	TF7					7.4						54.0	
ZR48KE	TFD	4.0		48,900	4,260	6.3	3.37	11.5	65.5	1.24	30.0	53.0	71.0
ZR48KC	TF5	4.0	14,400	49,100	4,270	12.6	3.37	11.5	65.5	1.36	28.1	91.0	71.0
	TF7					7.6						54.0	
ZR54KC	TFD	4.5	16,100	54,740	4,780	7.4	3.37	11.5	73.2	1.95	35.8	59.6	74.0
	TF5					14.8					36.3	124.0	
	TF7					8.4					37.2	65.8	
ZR57KE	TF5	4.8	17,200	57,500	4,960	15.3	3.41	11.6	77.2	1.36	28.6	137.0	72.0
	TF7			57,600	5,000	8.6	3.37	11.5				68.0	
ZR57KC	TFD	4.8	16,900	57,460	5,000	7.7	3.37	11.5	77.2	1.95	36.3	59.6	74.0
	TF5					15.4					36.3	124.0	
	TF7					9.3					35.8	75.0	
ZR61KE	TF7	5.1	18,225	62,200	5,420	9.5	3.37	11.5	82.6	1.36	30.0	68.0	72.0
ZR61KS	TF5	5.1	18,200	62,000	5,350	15.8	3.40	11.6	82.6	1.24	29.9	125.0	72.0
	TF7					9.2						65.0	
ZR61KC	TFD	5.1	18,200	61,880	5,400	8.4	3.37	11.5	82.6	1.95	36.1	63.0	74.0
	TF5					16.7					35.4	128.0	
	TF7					9.3					36.3	64.0	
ZR68KC	TFD	5.7	20,500	70,000	5,950	8.8	3.46	11.8	93.0	1.77	39.0	75.0	75.0
	TF5					17.5						156.0	
	TF7					10.1						70.0	
ZR72KC	TFD	6.0	21,500	73,500	6,250	9.1	3.43	11.7	98.1	1.77	38.6	75.0	75.0
	TF5					18.2						156.0	
	TF7					10.5						70.0	
ZR81KC	TFD	7.0	24,000	82,000	6,950	11.0	3.46	11.8	107.8	1.77	39.0	100.0	75.0
	TF5					20.8						164.0	
	TF7					11.8						100.0	
ZR84KC	TFD	7.0	25,100	85,500	7,300	11.4	3.46	11.8	113.6	2.51	57.2	100.0	78.0
	TF5					22.8						196.0	
	TF7					13.8						135.0	
ZR94KC	TFD	8.0	28,300	96,500	8,200	12.8	3.46	11.8	127.2	2.51	57.2	95.0	78.0
	TF5					24.9						195.0	
	TF7					15.1						123.0	
ZR108KC	TFD	9.0	32,000	109,000	9,200	14.1	3.49	11.9	142.9	3.25	59.9	114.0	80.0
	TF5					28.2					59.9	225.0	
	TF7					17.1					60.3	140.0	
ZR108KF	TFD	9.0	31,900	109,000	9,320	14.3	3.43	11.7	142.9	3.25	60.3	126.0	80.0
ZR125KC	TFD	10.0	37,500	128,000	10,900	16.3	3.43	11.7	167.2	3.25	61.2	125.0	80.0
	TF5					32.6						239.0	
	TF7					19.7						145.0	
ZR125KF	TFD	10.0	37,500	128,000	11,150	17.1	3.37	11.5	167.2	3.25	61.2	150.0	80.0
ZR144KC	TFD	12.0	43,000	146,000	12,300	18.2	3.46	11.8	190.9	3.25	61.2	125.0	80.0
	TF5					38.3						245.0	
	TF7					22.5						145.0	
ZR144KF	TFD	12.0	42,800	146,000	12,600	19.2	3.40	11.6	190.9	3.25	61.2	150.0	80.0
ZR160KC	TFD	13.0	47,000	160,000	13,900	20.8	3.37	11.5	209.1	3.25	64.9	138.0	83.0
	TF7		45,500	155,000		24.2	3.28	11.2			64.9	138.0	
	TW5		47,000	160,000		43.2	3.37	11.5			66.2	300.0	
ZR190KC	TFD	15.0	55,500	190,000	16,800	26.5	3.34	11.4	249.2	3.25	66.2	173.0	83.0
	TW5					53.2						196.0	
	TW7					32.0						196.0	
ZR250KC	TWD	20.0	73,500	249,900	21,700	30.5	3.37	11.5	325.2	4.67	139.3	225.0	88.0
	TW5					66.6					138.8	505.0	
	TW7					36.9					139.3	280.0	
	TWC					66.6					138.8	505.0	
ZR310KC	TWD	25.0	89,500	306,000	27,100	38.8	3.31	11.3	410.6	6.80	160.1	272.0	90.0
	TW7					81.6						605.0	
	TWC					47.0						353.0	
ZR380KC	TWD	30.0	111,000	379,000	32,700	47.1	3.40	11.6	502.7	6.30	176.9	310.0	92.0
	TW5					94.2						599.0	
	TW7					57.0						358.0	
	TWC					94.2						599.0	

备注：
测试标准AHRI：蒸发温度7.2°C，冷凝温度54.4°C，过冷度8.3K，过热度11.1K，环境温度35°C

380V; 50Hz, 3 Phase

型号		名义匹数 HP	制冷能力 (W)	制冷能力 (Btu/h)	输入功率 (W)	电流 (A)	COP (W/W)	EER (Btu/Wh)	排量 (cc/ Rev.)	注油量 (l)	净重 (kg)	堵转电流 (A)	噪音声功率 (dBA)
VR30KM	TFP	2.5	7,400	25,200	2,210	4.5	3.34	11.4	40.5	0.77	19.6	35.0	63.0
VR32KS	TFP	2.7	7,900	27,000	2,410	4.3	3.28	11.2	44.3	0.74	22.1	34.0	68.0
VR34KF	TFP	2.8	8,300	28,200	2,560	4.5	3.22	11.0	46.2	0.74	22.1	34.0	68.0
VR48KS	TFP	4.0	11,867	40,500	2,800	6.1	3.28	11.2	65.6	1.36	30.0	50.0	68.0
VR50KS	TFP	4.2	12,300	42,000	3,620	6.7	3.40	11.6	67.4	1.36	30.0	59.0	69.0
VR52KS	TFP	4.3	12,800	43,700	3,770	7.0	3.40	11.6	70.4	1.48	30.0	59.0	69.0
VR52KM	TFP	4.3	13,068	44,600	3,750	7.1	3.49	11.9	70.4	1.48	30.4	58.0	69.0
VR54KS	TFP	4.5	13,200	45,000	3,920	7.4	3.38	11.5	73.1	1.48	30.0	58.0	69.0
VR54KM	TFP	4.5	13,566	46,300	3,890	7.2	3.49	11.9	73.0	1.48	30.4	58.0	69.0
VR57KF	TFP	4.8	13,900	47,500	4,320	9.1	3.22	11.0	77.2	1.36	30.0	58.7	69.0
VR57KS	TFP	4.8	13,900	47,500	4,130	7.8	3.37	11.5	77.2	1.36	28.6	58.0	69.0
VR61KF	TFP	5.1	14,900	51,000	4,470	8.3	3.34	11.4	82.7	1.36	30.0	58.0	69.0
VR84KS	TFP	7.0	20,800	70,720	6,000	11.9	3.46	11.8	113.6	2.51	57.2	90.0	73.0
VR94KS	TFP	8.0	23,300	79,220	6,750	12.5	3.46	11.8	127.2	2.51	57.2	86.0	73.0
VR108KS	TFP	9.0	26,400	89,760	7,550	13.7	3.52	12.0	142.9	3.25	59.9	100.0	74.0
VR108KF	TFP	9.0	26,400	90,000	7,630	14.0	3.46	11.8	142.9	3.25	59.9	112.0	74.0
VR125KS	TFP	10.0	31,000	105,400	9,000	15.8	3.46	11.8	167.2	3.25	61.2	110.0	75.0
VR125KF	TFP	10.0	31,100	106,000	9,140	16.7	3.40	11.6	167.2	3.25	61.2	153.0	75.0
VR144KS	TFP	12.0	35,000	119,000	10,100	17.6	3.46	11.8	190.9	3.25	61.2	110.0	76.0
VR144KF	TFP	12.0	35,200	120,000	10,250	18.5	3.43	11.7	190.9	3.25	61.2	153.0	76.0
VR160KS	TFP	13.0	38,200	130,000	11,300	20.2	3.38	11.5	209.3	3.25	64.9	133.0	79.0
VR190KS	TFP	15.0	45,600	155,000	13,600	25.6	3.35	11.4	249.3	3.25	66.2	168.0	82.0

220V; 50Hz, 1 Phase

型号		名义匹数 HP	制冷能力 (W)	制冷能力 (Btu/h)	输入功率 (W)	电流 (A)	COP (W/W)	EER (Btu/Wh)	排量 (cc/ Rev.)	注油量 (l)	净重 (kg)	堵转电流 (A)	噪音声功率 (dBA)
VR28KM	PFS	2.3	6,900	23,000	2,020	9.2	3.34	11.4	37.2	0.77	19.6	52.9	63.0
VR30KM	PFS	2.5	7,400	25,200	2,210	10.1	3.34	11.4	40.5	0.77	19.6	52.9	63.0
VR31KM	PFS	2.6	7,800	26,600	2,370	11.0	3.22	11.0	42.5	0.77	19.6	55.5	63.0
VR34KF	PFS	2.8	8,300	28,200	2,560	11.7	3.22	11.0	46.2	0.77	22.1	62.0	73.0

备注：
测试标准AHRI：蒸发温度7.2°C，冷凝温度54.4°C，过冷度8.3K，过热度11.1K，环境温度35°C

380-420V; 50Hz, 3 Phase

型号	名义匹数 HP	制冷能力 (W)	制冷能力 (Btu/h)	输入功率 (W)	电流 (A)	COP (W/W)	EER (Btu/Wh)	排量 (cc/ Rev.)	注油量 (l)	净重 (kg)	堵转电流 (A)	噪音声功率 (dBA)
ZR42KEE TFD	3.5	9,760	33,300	3,110	5.6	3.14	10.7	57.2	1.24	30.0	50.0	68.0
ZR48KEE TFD	4.0	11,400	38,900	3,610	6.4	3.17	10.8	65.6	1.24	30.0	50.0	68.0
ZR49KCE TFD	4.1	11,200	38,080	3,700	6.4	3.05	10.4	67.1	1.95	35.6	49.3	69.0
ZR54KCE TFD	4.5	13,000	44,200	4,400	6.5	2.96	10.1	73.2	1.95	35.8	61.8	71.0
ZR54KEE TFD	4.5	13,350	45,600	4,190	7.4	3.19	10.9	73.1	1.24	30.0	56.0	69.0
ZR57KEE TFD	4.8	14,250	48,700	4,450	7.8	3.19	10.9	77.2	1.24	30.0	56.0	72.0
ZR57KCE TFD	4.8	13,350	45,390	4,380	7.9	3.05	10.4	77.2	1.95	36.3	61.8	71.0
ZR61KEE TFD	5.1	15,200	52,000	4,760	8.2	3.22	11.0	82.6	1.24	30.0	59.0	72.0
ZR61KCE TFD	5.1	14,000	47,600	4,460	8.4	3.14	10.7	82.6	1.95	36.1	65.5	71.0
ZR68KCE TFD	5.7	15,800	54,000	5,100	8.9	3.11	10.6	93.0	1.77	39.0	74.0	72.0
ZR72KCE TFD	6.0	16,600	56,500	5,150	9.1	3.22	11.0	98.1	1.77	38.6	74.0	72.0
ZR81KCE TFD	7.0	18,600	63,500	5,900	10.9	3.17	10.8	107.8	1.77	39.0	101.0	72.0
ZR84KCE TFD	7.0	19,600	67,000	6,150	11.4	3.19	10.9	113.6	2.51	57.2	100.0	79.0
ZR94KCE TFD	8.0	23,000	78,600	6,950	12.9	3.34	11.4	127.2	2.51	57.2	95.0	74.0
ZR108KCE TFD	9.0	25,800	88,100	7,580	13.8	3.40	11.6	142.9	3.25	59.9	111.0	74.0
ZR108KFE TFD	9.0	25,500	87,000	7,700	14.1	3.31	11.3	142.9	3.25	59.9	127.0	74.0
ZR125KCE TFD	10.0	30,000	103,000	8,950	16.0	3.40	11.6	167.2	3.25	61.2	118.0	74.0
ZR125KFE TFD	10.0	30,200	103,000	9,050	16.8	3.34	11.4	167.2	3.25	61.2	153.0	74.0
ZR144KCE TFD	12.0	34,500	11,800	10,150	17.7	3.40	11.6	190.9	3.25	61.2	118.0	75.0
ZR144KFE TFD	12.0	33,700	115,000	10,300	18.6	3.28	11.2	190.9	3.25	61.2	153.0	75.0
ZR160KCE TFD	13.0	37,500	128,000	11,450	20.5	3.28	11.2	209.1	3.25	64.9	140.0	78.0
ZR190KCE TFD	15.0	44,000	150,000	13,650	26.5	3.22	11.0	249.2	3.25	66.2	174.0	82.0
ZR250KCE TWD	20.0	58,500	200,000	18,000	30.1	3.25	11.1	325.2	4.67	139.3	225.0	83.0
ZR310KCE TWD	25.0	72,500	248,000	22,300	37.9	3.25	11.1	410.6	6.80	160.1	272.0	85.0
ZR380KCE TWD	30.0	91,500	313,000	26,700	45.5	3.43	11.7	502.7	6.30	176.9	310.0	88.0

208-230V; 60Hz, 1 Phase

型号	名义匹数 HP	制冷能力 (W)	制冷能力 (Btu/h)	输入功率 (W)	电流 (A)	COP (W/W)	EER (Btu/Wh)	排量 (cc/ Rev.)	注油量 (l)	净重 (kg)	堵转电流 (A)	噪音声功率 (dBA)
ZR61KCE PFV	5.1	17,700	60,050	5,300	24.8	3.34	11.4	82.6	1.66	39.5	144.0	74.0
ZR68KCE PFV	5.7	19,000	65,000	6,050	27.5	3.14	10.7	93.0	1.77	40.4	176.0	75.0

380-420V; 50Hz, 3 Phase

型号	名义匹数 HP	制冷能力 (W)	制冷能力 (Btu/h)	输入功率 (W)	电流 (A)	COP (W/W)	EER (Btu/Wh)	排量 (cc/ Rev.)	注油量 (l)	净重 (kg)	堵转电流 (A)	噪音声功率 (dBA)
ZR48KEE TFM	4.1	11,280	38,500	3,500	6.1	3.22	11.0	65.6	1.36	30.0	48.0	68.0
ZR54KEE TFM	4.5	12,950	44,200	3,980	7.5	3.25	11.1	73.1	1.36	30.0	71.3	69.0
ZR57KEE TFM	4.8	13,570	46,300	4,220	7.8	3.22	11.0	77.2	1.36	30.0	71.3	69.0
ZR61KEE TFM	5.1	14,650	50,000	4,550	8.2	3.22	11.0	82.6	1.36	30.0	71.3	69.0
ZR72KCE TFM	6.0	17,870	61,000	5,250	9.2	3.4	11.6	98.1	1.77	39.0	73.0	72.0

备注：
测试标准AHRI：蒸发温度7.2°C，冷凝温度54.4°C，过冷度8.3K，过热度11.1K，环境温度35°C

200-230V/380V/460V; 60Hz, 3 Phase

型号	名义匹数 HP	制冷能力 (W)	制冷能力 (Btu/h)	输入功率 (W)	电流 (A)	COP (W/W)	EER (Btu/Wh)	排量 (cc/ Rev.)	注油量 (l)	净重 (kg)	堵转电流 (A)	噪音声功率 (dBA)
ZR42KEE TFD	3.5	11,780	40,200	3,740	5.6	3.16	10.8	57.2	1.24	30.0	53.0	71.0
ZR48KEE TFD	4.0	13,800	47,100	4,340	6.5	3.19	10.9	65.6	1.24	30.0	53.0	71.0
ZR49KCE TFD TF5 TF7	4.1	13,800	46,920	4,340	6.4 12.8 7.7	3.17	10.8	67.1	1.95	35.6	47.5 115.0 57.0	72.0
ZR54KCE TFD TF5 TF7	4.5	14,650 15,800	49,810 54,000	4,800 4,880	7.6 15.2 9.0	3.08 3.25	10.5 11.1	73.2	1.95	35.8 37.2	59.6 124.0 65.8	74.0
ZR54KSE TF5	4.5	16,100	55,000	4,970	14.7	3.25	11.1	73.1	1.24	29.9	125.0	72.0
ZR57KCE TFD TF5	4.8	16,100	54,740	5,050	7.9 15.8	3.17	10.8	77.2	1.95	36.3	59.6 124.0	74.0
ZR57KEE TF5	4.8	17,100	58,500	5,050	15.0	3.40	11.6	77.2	1.24	29.9	125.0	72.0
ZR61KCE TFD TF5 TF7	5.1	17,700 17,100	60,180 58,500	5,300	8.3 16.6 9.2	3.34 3.25	11.4 11.1	82.6	1.95	36.1 35.4 36.3	63.0 128.0 64.0	74.0
ZR61KSE TF5	5.1	18,300	62,500	5,750	16.5	3.19	10.9	82.6	1.24	29.9	125.0	72.0
ZR68KCE TFD TF5 TF7	5.7	19,200	65,500	6,000	9.2 18.4 11.1	3.19	10.9	93.0	1.77	39.0	75.0 156.0 70.0	75.0
ZR72KCE TFD TF5 TF7	6.0	20,400	69,500	6,200	8.8 18.1 10.7	3.28	11.2	98.1	1.77	38.6	75.0 156.0 70.0	75.0
ZR81KCE TFD TF5 TF7	7.0	22,600	77,000	7,150	11.0 21.9 13.3	3.17	10.8	107.8	1.77	39.0	100.0 164.0 100.0	75.0
ZR84KCE TFD TF5 TF7	7.0	23,900	81,500	7,300	11.6 23.2 14.0	3.28	11.2	113.6	2.51	57.2	100.0 196.0 135.0	82.0
ZR94KCE TFD TF5 TF7	8.0	27,500	94,000	8,310	12.8 25.6 15.5	3.34	11.4	127.2	2.51	57.2 56.7 57.2	95.0 195.0 123.0	79.0
ZR108KCE TFD TF5 TF7	9.0	31,000	106,000	9,220	14.0 28.0 17.0	3.37	11.5	142.9	3.25	59.9 59.9 60.3	114.0 225.0 140.0	80.0
ZR108KFE TFD	9.0	31,000	106,000	9,360	14.5	3.31	11.3	142.9	3.25	60.3	126.0	80.0
ZR125KCE TFD TF5 TF7	10.0	36,500	125,000	10,850	16.3 16.3 19.8	3.40	11.6	167.2	3.25	61.2	125.0 239.0 145.0	80.0
ZR125KFE TFD	10.0	36,300	124,000	11,000	17.3	3.31	11.3	167.2	3.25	61.2	150.0	80.0
ZR144KCE TFD TF5 TF7	12.0	41,500	142,000	12,350	18.2 36.3 22.0	3.40	11.6	190.9	3.25	61.2	125.0 245.0 145.0	80.0
ZR144KFE TFD	12.0	41,000	140,000	12,500	19.0	3.28	11.2	167.2	3.25	61.2	150.0	80.0
ZR160KCE TFD TF7 TW5	13.0	45,000	154,000	13,850	20.8 25.1 41.5	3.28	11.2	209.1	3.25	64.9 64.9 66.2	150.0 138.0 300.0	82.0
ZR190KCE TFD TW5 TW7	15.0	53,000	181,000	16,650	26.2 52.4 31.7	3.19	10.9	249.2	3.25	66.2	179.0 340.0 196.0	83.0
ZR250KCE TWD TW5 TW7 TWC	20.0	70,500	240,000	21,700	31.1 67.8 67.8 37.6	3.25	11.1	325.2 318.1 325.2	4.67	139.3 138.8 139.3 138.8	225.0 505.0 505.0 280.0	88.0
ZR310KCE TWD TWC TW7	25.0	87,000	297,000	27,500	39.0 82.0 47.2	3.17	10.8	410.6	6.80	160.1	272.0 605.0 353.0	90.0
ZR380KCE TWD TW5 TW7 TWC	30.0	109,500	372,300	32,800	47.3 94.6 57.3 94.6	3.34	11.4	502.7	6.30	176.9	310.0 599.0 358.0 599.0	92.0

备注：
测试标准AHRI：蒸发温度7.2°C，冷凝温度54.4°C，过冷度8.3K，过热度11.1K，环境温度35°C

技术参数

R407C

380V; 50Hz, 3 Phase

型号	名义匹数 HP	制冷能力		输入功率 (W)	电流 (A)	COP (W/W)	EER (Btu/Wh)	排量 (cc/ Rev.)	注油量 (l)	净重 (kg)	堵转电流 (A)	噪音声功率 (dBA)
		(W)	(Btu/h)									
VR84KSE TFP	7.0	19,900	67,660	6,100	11.4	3.28	11.2	113.6	2.51	57.2	90.0	79.0
VR94KSE TFP	8.0	22,300	75,820	6,900	12.7	3.22	10.9	127.2	2.51	57.2	86.0	74.0
VR108KSE TFP	9.0	25,500	86,700	7,500	13.7	3.40	11.6	142.9	3.25	59.9	100.0	74.0
VR108KFE TFP	9.0	25,500	87,000	7,700	14.1	3.31	11.3	142.9	3.25	59.9	112.0	74.0
VR125KSE TFP	10.0	29,900	101,660	8,950	16.0	3.34	11.4	167.2	3.25	61.2	110.0	74.0
VR125KFE TFP	10.0	30,200	103,000	9,050	16.8	3.34	11.4	167.2	3.25	61.2	153.0	74.0
VR144KSE TFP	12.0	34,000	115,600	10,200	18.0	3.31	11.3	190.9	3.25	61.2	110.0	75.0
VR144KFE TFP	12.0	33,700	115,000	10,300	18.6	3.28	11.2	190.9	3.25	61.2	153.0	75.0
VR160KSE TFP	13.0	37,500	127,500	11,450	20.5	3.28	11.2	209.1	3.25	64.9	133.0	78.0
VR190KSE TFP	15.0	44,000	149,600	13,650	26.5	3.22	10.9	249.2	3.25	66.2	168.0	82.0

备注：
测试标准AHRI：蒸发温度7.2°C，冷凝温度54.4°C，过冷度8.3K，过热度11.1K，环境温度35°C

技术参数

R134a

208-230V; 60Hz, 1 Phase

型号	名义匹数 HP	制冷能力		输入功率 (W)	电流 (A)	COP (W/W)	EER (Btu/Wh)	排量 (cc/ Rev.)	注油量 (l)	净重 (kg)	堵转电流 (A)	噪音声功率 (dBA)
		(W)	(Btu/h)									
ZR61KCE PFV	5.1	12,200	41,700	3,590	20.4	3.40	11.6	82.6	1.66	39.5	144.0	74.0
ZR68KCE PFV	5.7	13,750	46,900	4,420	22.2	3.11	10.6	93.0	1.77	40.4	176.0	75.0

380-420V; 50Hz, 3 Phase

型号	名义匹数 HP	制冷能力		输入功率 (W)	电流 (A)	COP (W/W)	EER (Btu/Wh)	排量 (cc/ Rev.)	注油量 (l)	净重 (kg)	堵转电流 (A)	噪音声功率 (dBA)
		(W)	(Btu/h)									
ZR49KCE TFD	4.1	8,100	27,540	2,490	4.7	3.25	11.1	67.1	1.95	35.6	49.3	69.0
ZR54KEE TFD	4.5	13,350	45,600	4,190	7.4	3.19	10.9	73.1	1.24	30.0	56.0	69.0
ZR57KEE TFD	4.8	14,250	48,700	4,450	7.8	3.19	10.9	77.2	1.24	30.0	56.0	72.0
ZR61KEE TFD	5.1	15,200	52,000	4,760	8.2	3.22	11.0	82.6	1.24	30.0	59.0	72.0
ZR61KCE TFD	5.1	10,050	34,300	2,990	6.3	3.37	11.5	82.6	1.95	36.1	65.5	71.0
ZR68KCE TFD	5.7	11,400	38,760	3,310	6.4	3.46	11.8	93.0	1.77	39.0	74.0	72.0
ZR72KCE TFD	6.0	11,850	40,290	3,590	6.8	3.31	11.3	98.1	1.77	38.6	74.0	72.0
ZR81KCE TFD	7.0	13,300	45,400	4,010	8.6	3.31	11.3	107.8	1.77	39.0	101.0	72.0
ZR84KCE TFD	7.0	13,350	45,600	4,200	10.0	3.18	10.9	113.6	2.51	57.2	100.0	79.0
ZR94KCE TFD	8.0	15,700	53,500	4,710	10.4	3.33	11.4	127.2	2.51	57.2	95.0	74.0
ZR108KCE TFD	9.0	17,600	59,900	5,260	11.6	3.34	11.4	142.9	3.25	59.9	111.0	74.0
ZR125KCE TFD	10.0	20,500	70,000	6,150	12.2	3.34	11.4	167.2	3.25	61.2	118.0	74.0
ZR144KCE TFD	12.0	23,300	79,500	6,950	13.6	3.37	11.5	190.9	3.25	61.2	118.0	75.0
ZR160KCE TFD	13.0	25,500	87,000	7,600	15.7	3.37	11.5	209.1	3.25	64.9	140.0	78.0
ZR190KCE TFD	15.0	30,500	104,000	8,200	20.6	3.31	11.3	249.2	3.25	66.2	174.0	82.0
ZR250KCE TWD	20.0	40,000	137,000	12,200	22.6	3.28	11.2	325.2	4.67	139.3	225.0	83.0
ZR310KCE TWD	25.0	50,000	170,000	15,300	28.3	3.25	11.1	410.6	6.80	160.1	272.0	85.0
ZR380KCE TWD	30.0	63,000	215,000	18,800	35.6	3.34	11.4	502.7	6.30	176.9	310.0	88.0

备注：
测试标准AHRI：蒸发温度7.2°C，冷凝温度54.4°C，过冷度8.3K，过热度11.1K，环境温度35°C

技术参数

R134a

200-230V/380V/460V; 60Hz, 3 Phase

型号	名义匹数 HP	制冷能力		输入功率 (W)	电流 (A)	COP (W/W)	EER (Btu/Wh)	排量 (cc/ Rev.)	注油量 (l)	净重 (kg)	堵转电流 (A)	噪音声功率 (dBA)
		(W)	(Btu/h)									
ZR49KCE TFD	4.1	9,950	33,830	3,070	5.0	3.25	11.1	67.1	1.95	35.6	47.5	72.0
ZR54KSE TF5	4.5	16,100	55,000	4,970	14.7	3.25	11.1	73.1	1.24	29.9	125.0	72.0
ZR57KE TF5	4.8	17,100	58,500	5,050	15.0	3.40	11.6	77.2	1.24	29.9	125.0	72.0
ZR61KSE TF5	5.1	18,300	62,500	5,750	16.5	3.19	10.9	82.6	1.24	29.9	125.0	72.0
ZR61KCE TFD TF5	5.1	12,350 12,150	42,200 41,500	3,550 3,710	6.4 13.1	3.49 3.28	11.9 11.2	82.6	1.95	36.1 35.4	63.0 128.0	74.0
ZR68KCE TFD	5.7	13,850	47,200	4,030	6.5	3.43	11.7	93.0	1.77	39.0	75.0	75.0
ZR72KCE TFD TF5 TF7	6.0	14,350	48,790	4,420 4,300 4,420	7.0 13.8 8.4	3.25 3.37 3.25	11.1 11.5 11.1	98.1	1.77	38.6	75.0 156.0 70.0	75.0
ZR81KCE TFD TF5	7.0	16,100 16,000	55,000 54,500	4,950 4,760	8.9 16.0	3.25 3.37	11.1 11.5	107.8	1.77	39.0	100.0 164.0	75.0
ZR84KCE TFD TF5 TF7	7.0	16,200	55,400	5,150	9.8 19.5 11.8	3.15	10.8	113.6	2.51	57.2	100.0 196.0 135.0	82.0
ZR94KCE TFD TF5 TF7	8.0	18,800	64,000	5,700	11.4 22.8 13.8	3.28	11.2	127.2	2.51	57.2 56.7 57.2	95.0 195.0 123.0	79.0
ZR108KCE TFD TF5 TF7	9.0	21,100	72,100	6,440	11.5 22.9 13.9	3.28	11.2	142.9	3.25	59.9 59.9 60.3	114.0 225.0 140.0	80.0
ZR125KCE TFD TF5 TF7	10.0	24,900	85,000	7,570	12.4 24.8 15.0	3.30	11.3	167.2	3.25	61.2	125.0 239.0 145.0	80.0
ZR144KCE TFD TF5 TF7	12	28,300 28,400 28,300	96,400 96,900 96,400	8,500 8,480 8,500	13.7 30.0 16.5	3.33 3.34 3.33	11.4	190.9	3.25	61.2	125.0 245.0 145.0	80.0
ZR160KCE TF7 TFD TW5	13	31,000	105,000	9,500	19.8 16.3 32.6	3.25	11.1	209.1	3.25	64.9	139.0 150.0 300.0	82.0
ZR190KCE TFD TW5 TW7	15.0	37,000	127,000	11,300	21.4 42.8 25.9	3.28	11.2	249.2	3.25	66.2	170.0 340.0 196.0	83.0
ZR250KCE TWD TW5 TW7	20.0	48,500	166,000	15,100	22.7 49.6 27.5	3.22	11.0	325.2 325.2 318.1	4.67	139.3 138.8 139.3	225.0 505.0 280.0	88.0
ZR310KCE TWD TW7 TWC	25.0	60,000	205,000	18,800	28.3 34.3 56.6	3.19	10.9	410.6	6.80	160.1	272.0 353.0 605.0	90.0
ZR380KCE TWD TW5 TW7	30.0	74,000	253,000	22,400	34.7 69.4 42.0	3.31	11.3	502.7	6.30	176.9	310.0 599.0 358.0	92.0

备注：
测试标准AHRI：蒸发温度7.2°C，冷凝温度54.4°C，过冷度8.3K，过热度11.1K，环境温度35°C



谷轮涡旋™压缩机 ZP/VP系列

R410A冷媒适用



谷轮涡旋™压缩机在业界被完美的应用于分体机，屋顶机，单元机和冷水机组系统中。

谷轮涡旋™压缩机的轴向和径向柔性技术使得涡旋压缩机对液态制冷剂和杂质的通过性有更大的容忍度，从而提高了压缩机的可靠性。更进一步，艾默生在多压缩机并联方面积累的专业经验使得我们在大型风冷和水冷冷水系统的解决方案上具有独一无二的优势。

3kW (ZP14) 到180kW (ZP725) 的单压缩机以及双压缩机机并联和三压缩机并联技术的应用，将系统的容量拓展至430kW和650kW。

产品特征

- 双机并联和三机并联，具有优异的季节能效（需经过谷轮™验证或确认）
- 谷轮涡旋™轴向和径向柔性技术保障了压缩机具有优异的可靠性和高效率
- 较低的LCCP(Low Life Cycle Climate Performance)
- 宽泛的适用于R410A冷媒的产品容量范围
- 较低的噪音和振动水平
- 较低的油循环率
- 基于5K吸气过热度拓展的压缩机运行范围更加利于热泵应用 - 更多信息请联系当地应用工程师

运行范围

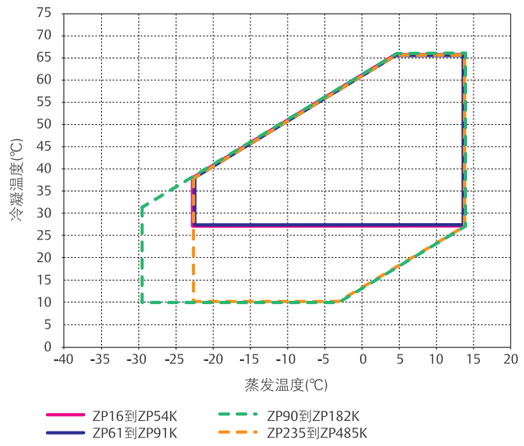

备注：
实际运行范围图，请参考应用指南

产品线

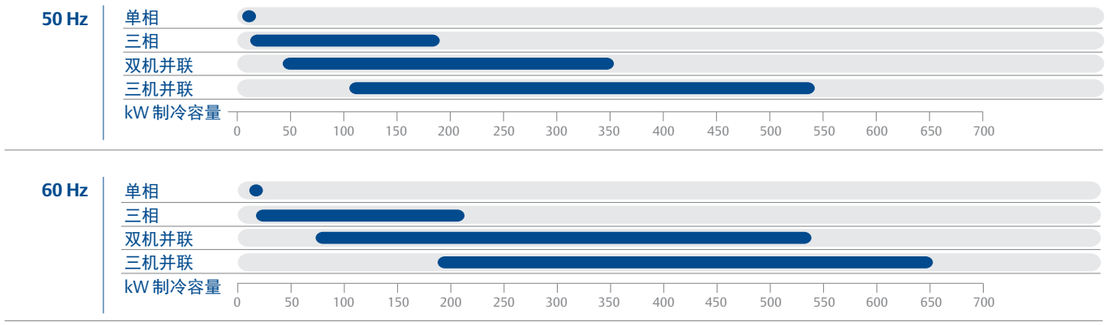

技术参数

220-240V ; 50Hz , 1 Phase

型号	名义匹数 HP	制冷能力 (W)	制冷能力 (Btu/h)	输入功率 (W)	电流 (A)	COP (W/W)	EER (Btu/Wh)	排量 (cc/ Rev.)	注油量 (l)	净重 (kg)	堵转电流 (A)	噪音声功率 (dBA)
ZP22KME PFZ	1.8	5,391	18400	1800	8.4	2.99	10.2	20.6	0.77	20.0	53	66
ZP25KME PFZ	2.0	6,065	20700	2,070	9.7	2.93	10	23.8	0.77	20.0	53	63
ZP27KME PFZ	2.2	6,563	22400	2180	10.3	3.02	10.3	25.7	0.77	20.0	60	66
ZP29KSE PFZ	2.4	6,900	23,500	2,400	11.0	2.87	9.8	27.5	0.74	22.8	67.0	66.0
ZP31KSE PFZ	2.6	7,350	25,100	2,550	11.8	2.89	9.9	29.5	0.74	22.8	67.0	66.0
ZP36KUE PFZ	3.0	8,790	30,000	2,880	13.9	3.05	10.4	34.5	1.24	30.4	102.0	68.0
ZP39KSE PFZ	3.3	9,200	31,400	3,140	14.5	2.93	10.0	36.9	1.24	33.1	98.0	68.0
ZP42KUE PFZ	3.5	10,255	35,000	3,430	17.0	2.99	10.2	39.8	1.24	30.4	115.0	68.0
ZP51KSE PFZ	4.3	12,150	41,500	4,050	19.8	3.00	10.3	48.2	1.24	34.4	126.0	68.0
ZP54KSE PFZ	4.5	13,050	44,500	4,320	20.9	3.02	10.3	51.1	1.24	34.4	115.5	70.0
ZP57K3E PFJ	4.8	13,950	47,600	4,700	24.0	2.96	10.1	54.3	1.66	41.7	153.0	72.0
ZP61KCE PFZ	5.1	14,800	50,500	4,950	23.3	2.99	10.2	58.1	1.77	40.3	147.0	72.0
ZP67KCE PFZ	5.6	16,100	55,000	5,450	25.7	2.96	10.1	63.0	1.77	39.9	155.0	72.0

备注：
测试标准AHRI：蒸发温度7.2°C，冷凝温度54.4°C，过冷度8.3K，过热度11.1K，环境温度35°C

208-230V; 60Hz, 1 Phase

型号	名义匹数 HP	制冷能力		输入功率 (W)	电流 (A)	COP (W/W)	EER (Btu/Wh)	排量 (cc/ Rev.)	注油量 (l)	净重 (kg)	堵转电流 (A)	噪音声功率 (dBA)
		(W)	(Btu/h)									
ZP16K5E PFV	1.3	4,550	15,500	1,660	7.3	2.73	9.3	15.1	0.74	21.5	48.0	66.0
ZP20KSE PFV	1.7	5,860	20,000	2,040	9.1	2.67	9.1	19.4	0.74	21.5	58.3	66.0
ZP24KSE PFV	2.0	7,032	24,000	2,400	10.6	2.93	10.0	22.8	0.74	21.9	64	66.0
ZP29K5E PFV	2.4	8,500	29,000	2,870	12.7	2.96	10.1	27.5	0.74	22.5	77.0	68.0
ZP31KSE PFV	2.6	9,100	31,100	3,070	13.5	2.96	10.1	29.5	0.74	22.5	79.0	68.0
ZP34KSE PFV	2.8	10,110	34,500	3,380	15.6	3.00	10.2	32.8	1.24	32.3	112.0	68.0
ZP36KUE PFV	3.0	10,548	36,000	3,392	15.2	3.11	10.6	34.5	1.24	30.4	112.0	68.0
ZP39KUE PFV	3.3	11,450	39,000	3,680	16.3	3.11	10.6	36.9	1.24	30.4	112	68.0
ZP42KSE PFV	3.5	12,300	42,000	4,070	18.4	3.02	10.3	39.8	1.24	33.1	117.0	68.0
ZP44KSE PFV	3.7	13,000	44,400	4,270	19.3	3.05	10.4	42.0	1.24	33.5	135.0	68.0
ZP49KUE PFV	4.1	14,500	48,800	4,540	21.2	3.16	10.8	46.4	1.24	30.4	138	68.0
ZP51KSE PFV	4.3	14,950	51,000	4,860	21.8	3.08	10.5	48.2	1.24	34.4	134.0	68.0
ZP57K3E PFV	4.8	16,700	57,000	5,460	25.6	3.05	10.4	53.5	1.24	34.3	178.0	68.0
ZP67KCE PFV	5.6	19,800	67,600	6,300	28.5	3.14	10.7	63.0	1.66	44.0	185.0	74.0
ZP72KCE PFV	6.0	21,100	72,000	6,850	30.9	3.08	10.5	67.1	1.66	45.4	185.0	74.0

备注：
测试标准AHRI：蒸发温度7.2°C，冷凝温度54.4°C，过冷度8.3K，过热度11.1K，环境温度35°C

380-420V; 50Hz, 3 Phase

型号		名义匹数 HP	制冷能力		输入功率 (W)	电流 (A)	COP (W/W)	EER (Btu/Wh)	排量 (cc/ Rev.)	注油量 (l)	净重 (kg)	堵转电流 (A)	噪音声功率 (dBA)
			(W)	(Btu/h)									
ZP24KSE	TFM	2.0	5,670	19350	2000	3.6	2.83	9.65	22.8	0.62	21.6	28	66
ZP29KSE	TFM	2.4	7,003	23900	2380	4.3	2.93	10	27.6	0.74	22.3	38	66
ZP31KSE	TFM	2.6	7,350	25,000	2,580	4.6	2.84	9.7	29.5	0.74	22.3	38.0	66.0
	TFD	2.6	7,350	25,000	2,580	4.6	2.84	9.7	29.5	0.74	22.3	38.0	66.0
ZP34K5E	TFD	2.8	8,200	28,000	2,830	5.2	2.90	9.9	32.8	1.24	28.9	46.0	68.0
ZP36KUE	TFM	3.0	8,790	30,000	2,860	5.3	3.08	10.5	34.5	1.66	30.4	55.0	71.0
ZP39KSE	TFM	3.3	9,250	31,600	3,150	5.3	2.93	10.0	36.9	1.24	30.9	43.0	68.0
ZP42KUE	TFM	3.5	10,255	35,000	3,300	5.9	3.11	10.6	39.9	1.24	30.4	55.0	71.0
	TFD	3.5	10,255	35,000	3,300	5.9	3.11	10.6	39.9	1.24	30.4	55.0	71.0
ZP44KUE	TFM	3.5	10,841	37,000	3,520	6.2	3.08	10.5	42.0	1.24	30.4	55.0	71.0
ZP49KUE	TFM	4.1	11,950	40,800	3,810	6.5	3.14	10.7	46.4	1.24	29.9	72.0	71.0
ZP51KUE	TFM	4.3	12,453	42,500	3,970	7.5	3.14	10.7	47.1	1.24	29.9	72.0	69.0
	TFD	4.3	12,050	42,500	3,970	7.5	3.14	10.7	47.1	1.24	29.9	72.0	69.0
ZP54KUE	TFM	4.5	13,185	45,000	4,240	7.9	3.11	10.6	49.9	1.24	30.4	72.0	71.0
	TFD	4.5	12,900	45,000	4,240	7.9	3.11	10.6	49.9	1.24	30.4	72.0	71.0
ZP57KUE	TFM	4.8	13,918	47,500	4,480	8.6	3.11	10.6	53.1	1.24	30.4	73.5	71.0
	TFD	4.8	13,918	47,500	4,480	8.6	3.11	10.6	53.1	1.24	30.4	73.5	71.0
ZP61KUE	TFM	5.1	15,090	51,500	4,840	9.2	3.11	10.6	57.2	1.24	30.4	76.0	71.0
	TFD	5.1	15,090	51,500	4,840	9.2	3.11	10.6	57.2	1.24	30.4	76.0	71.0
ZP67KCE	TFD	5.6	16115	55000	5200	9.1	3.11	10.6	63.0	1.78	39.9	74.0	72.0
ZP72KCE	TFD	5.6	17141	58500	5700.0	9.8	3.02	10.3	67.2	1.78	39.9	75.0	72.0
ZP72KCE	TFD	6.0	17,100	58,500	5,700	9.8	3.02	10.3	67.1	1.77	39.9	75.0	72.0
ZP76KCE	TFD	6.3	18,400	62,700	5,850	11.0	3.14	10.7	70.8	1.77	39.5	100.0	72.0
ZP83KCE	TFD	7.0	19,900	68,000	6,400	11.7	3.11	10.6	77.2	1.77	39.5	101.0	72.0
ZP83KFE	TFD	7.0	19,900	68,000	6,600	12.1	3.02	10.3	77.2	1.77	39.5	92.0	72.0
ZP90KCE	TFD	8.0	21,800	74,500	6,950	12.3	3.14	10.7	84.2	2.51	57.6	95.0	72.0
ZP91KCE	TFD	8.0	21,700	74,000	6,790	12.4	3.19	10.9	84.6	1.77	40.8	101.0	72.0
*ZP91KFE	TFD	8.0	21,700	74,000	6,981	12.6	3.11	10.6	84.6	1.77	40.8	92.0	75.0
ZP103KCE	TFD	9.0	25,200	86,000	7,800	14.4	3.22	11.0	96.4	3.25	61.2	111.0	74.0
ZP103KFE	TFD	9.0	25,200	85,700	7,940	14.7	3.16	10.8	96.4	3.25	60.8	127.0	74.0
ZP104KCE	TFD	9.0	25,400	86,800	7,790	14.3	3.27	11.2	96.4	2.51	48.0	128.0	74.0
ZP120KCE	TFD	10.0	29,300	100,000	9,110	16.6	3.22	11.0	113.6	3.25	61.2	118.0	74.0
ZP120KFE	TFD	10.0	29,300	100,000	9,340	17.6	3.14	10.7	113.6	3.25	62.6	153.0	74.0
ZP122KCE	TFD	10.0	29,900	102,000	9,060	16.6	3.27	11.2	112.3	2.51	48.8	139.0	74.0
ZP137KCE	TFD	12.0	32,500	111,000	10,200	18.3	3.19	10.9	127.2	3.25	62.1	118.0	77.0
ZP143KCE	TFD	12.0	35,500	121,000	10,800	19.4	3.28	11.2	132.7	2.51	48.8	146.0	72.0
ZP144KCE	TFD	12.0	35,500	121,000	10,800	19.1	3.28	11.2	134.6	3.25	60.8	144.0	75.0
ZP144KFE	TFD	12.0	35,500	121,000	11,100	19.8	3.19	10.9	134.6	3.25	60.8	153.0	75.0
ZP154KCE	TFD	13.0	37,000	127,000	11,600	20.8	3.22	11.0	142.9	3.25	64.9	140.0	76.0
ZP154KFE	TFD	13.0	37,000	126,000	11,900	21.3	3.10	10.6	142.9	3.25	64.9	152.0	76.0
ZP182KCE	TFD	15.0	44,000	150,000	13,500	26.3	3.25	11.1	167.2	3.25	66.2	174.0	77.0
*ZP232KCE	TED	20.0	56,850	194,000	16,850	29.6	3.37	11.5	201.2	4.44	92.0	255.5	82.0
*ZP292KCE	TED	25.0	71,500	244,000	21,200	36.8	3.37	11.5	262.8	4.44	92.0	287.5	82.0
ZP235KCE	TWD	20.0	57,000	195,000	17,600	30.0	3.25	11.1	217.2	4.67	140.6	225.0	82.0
ZP295KCE	TWD	25.0	71,500	244,000	22,000	37.2	3.25	11.1	268.5	6.80	160.1	272.0	85.0
ZP385KCE	TWD	30.0	92,500	316,000	28,500	48.1	3.25	11.1	349.4	6.30	176.9	310.0	85.0
ZP485KCE	TWD	40.0	118,400	404,000	35,700	60.3	3.31	11.3	444.5	6.30	200.0	408.0	89.0
ZP725KCE	FED	60.0	180,000	615,000	54,800	93.5	3.29	11.2	663,7	6.30	250.0	666.0	90.0

备注：
测试标准AHRI：蒸发温度7.2°C，冷凝温度54.4°C，过冷度8.3K，过热度11.1K，环境温度35°C
*初步参数

200-230V/380V/460V; 60Hz, 3 Phase

型号		名义匹数 HP	制冷能力 (W)	制冷能力 (Btu/h)	输入功率 (W)	电流 (A)	COP (W/W)	EER (Btu/Wh)	排量 (cc/ Rev.)	注油量 (l)	净重 (kg)	堵转电流 (A)	噪音声功率 (dBA)
ZP31K5E	TF5	2.6	9,150	31,200	3,060	9.1	3.0	10.2	29.5	0.74	22.0	73.0	69.0
ZP36KSE	TF5	3.0	10,548	36,000	3,490	9.8	3.02	10.3	34.4	1.24	28.9	88.0	71.0
ZP39K5E	TF7	3.3	11,450	39,000	3,750	6.4	3.0	10.4	36.9	1.24	30.4	51.8	71.0
*ZP39KUE	TF5	3.3	11,450	39,000	3,680	10.4	3.1	10.6	36.9				
ZP42KSE	TF5	3.5	12,365	42,200	4,020	11.3	3.08	10.5	39.9	1.24	30.4	83.1	71.0
ZP44KUE	TF5	3.7	13,050	44,500	4,220	12.2	3.09	10.6	42.0	1.24	30.9	98.0	71.0
	TF7	3.7	13,150	44,900	4,250	7.6	3.09	10.6	42.0	1.24	30.6	64.0	71.0
*ZP49KUE	TF5	4.1	14,550	49,700	4,650	13.4	3.14	10.7	46.4				
ZP49KSE	TF7	4.1	14,550	49,600	4,630	7.9	3.14	10.7	46.4	1.24	32.8	66.0	71.0
ZP51K5E	TF5	4.3	15,100	51,500	4,810	13.8	3.14	10.7	48.2	1.24	32.5	110.0	71.0
	TF7		15,100	51,500	4,810	8.2	3.15	10.8	48.2	1.24	32.9	66.0	71.0
ZP54KUE	TF5	4.5	15,900	54,300	5,070	14.4	3.14	10.7	51.1	1.24	32.5	110.0	71.0
	TF7	4.5	15,600	53,400	5,100	8.8	3.08	10.5	51.1	1.24	33.0	65.6	71.0
ZP57KUE	TFD	4.8	17000	57800	5500	8.2	3.14	10.7	54.3	1.66	41.7	75.0	74
ZP57K3E	TF5	4.8	17,000	57,800	5,500	16.6	3.11	10.6	54.3	1.66	41.7	155.0	74.0
	TF7					9.9					40.4	94.0	
ZP61K5E	TF5	5.1	18,000	61,500	5,700	9.7	3.17	10.8	57.2	1.24	35.0	83.0	71.0
ZP61KCE	TFD	5.1	18,000	61,500	5,700	8.3	3.17	10.8	58.1	1.66	40.3	62.0	74.0
	TF5					16.8						123.0	
	TF7					10.5						78.0	
ZP67KCE	TFD	5.6	19,600	66,640	6,220	9.1	3.17	10.8	63.0	1.77	39.9	75.0	75.0
	TF5				6,250	18.2						149.0	
	TF7		19,800	67,500	6,260	11.0				1.66	44.0	88.0	75.0
ZP72KCE	TFD	6.0	21,100	72,000	6,750	9.7	3.14	10.7	67.1	1.77	39.9	75.0	75.0
	TF5		21,100	72,000	6,750	20.1	3.14	10.7			39.9	164.0	75.0
	TF7		20,800	71,000	6,850	11.5	3.05	10.4			40.9	73.0	74.0
ZP76KCE	TFD	6.3	22,600	77,000	7,060	11.1	3.19	10.9	70.8	1.77	39.5	100.0	75.0
	TF5					20.8						164.0	
	TF7					12.4						94.3	
ZP83KCE	TFD	7.0	24,300	83,000	7,650	11.8	3.17	10.8	77.2	1.77	39.5	100.0	75.0
	TF5		24,300	83,000	7,650	22.0					39.5	164.0	
	TF7		24,200	82,500	7,600	13.0					39.9	94.3	
ZP83KFE	TFD	7.0	24,300	83,000	7,800	12.1	3.12	10.6	77.2	1.77	39.5	100.0	75.0
ZP91KCE	TFD	8.0	26,500	90,500	8,230	12.6	3.22	11.0	84.6	1.77	40.8	100.0	75.0
	TF5					24.8						191.0	
	TF7					15.2						123.0	
*ZP91KFE	TFD	8.0	26,500	90,500	8,380	12.7	3.16	10.8	84.6	1.77	40.8	92.0	75.0
ZP90KCE	TFD	8.0	26,500	90,500	8,370	13.0	3.17	10.8	84.2	2.51	57.6	95.0	77.0
	TF5				8,350	26.3					57.6	195.0	
	TF7				8,350	15.4					58.1	123.0	
ZP103KCE	TFD	9.0	31,000	105,000	9,550	14.3	3.22	11.0	96.4	3.25	61.2	114.0	77.0
	TF5		31,000	105,000		28.6	3.22	11.0			60.8	225.0	
	TF7		30,500	104,000		17.8	3.19	10.9			59.9	140.0	
ZP103KFE	TFD	9.0	31,000	104,500	9,720	14.7	3.15	10.8	96.4	3.25	60.8	126.0	77.0
ZP104KCE	TFD	9.0	31,000	106,000	9,380	14.4	3.31	11.3	96.4	2.51	48.0	130.0	77.0
	TF5		31,000		9,380	27.2						239.0	
	TF7		31,000		9,380	16.0						135.0	
ZP120KCE	TFD	10.0	36,000	123,000	11,100	16.4	3.25	11.1	113.6	3.25	61.2	125.0	79.0
	TF5					32.8					61.2	239.0	
	TF7					20.4					59.9	145.0	
ZP120KFE	TFD	10.0	36,200	123,500	11,300	17.5	3.20	10.9	113.6	3.25	62.6	150.0	79.0
ZP122KCE	TFD	10.0	36,500	124,000	11,100	16.9	3.31	11.3	112.3	2.51	48.8	140.0	79.0
	TF5		36,500		11,000	30.9						240.0	
	TF7		36,500		11,100	18.7						151.6	
ZP137KCE	TFD	12.0	39,500	135,000	12,300	18.0	3.22	11.0	127.2	3.25	62.1	125.0	80.0
	TF5		40,000	137,000	12,400	38.0	3.22	11.0			62.6	245.0	
	TF7		40,000	137,000	12,700	22.6	3.17	10.8			62.6	145.0	
ZP143KCE	TFD	12.0	43,000	147,000	13,000	19.7	3.31	11.3	132.7	2.51	48.8	156.0	76.0
ZP144KCE	TFD	12.0	43,000	147,000	13,000	19.3	3.31	11.3	134.6	3.25	60.8	137.0	80.0
ZP144KFE	TFD	12.0	43,000	147,000	13,400	19.9	3.22	11.0	134.6	3.25	60.8	150.0	80.0
ZP154KCE	TFD	13.0	45,500	155,000	14,000	21.0	3.25	11.1	142.9	3.25	64.9	150.0	80.0
	TF7					24.4					64.9	138.0	
	TW5					42.8					66.2	300.0	

（上接24页）

200-230V/380V/460V; 60Hz, 3 Phase

型号		名义匹数 HP	制冷能力 (W)	制冷能力 (Btu/h)	输入功率 (W)	电流 (A)	COP (W/W)	EER (Btu/Wh)	排量 (cc/ Rev.)	注油量 (l)	净重 (kg)	堵转电流 (A)	噪音声功率 (dBA)
ZP154KFE	TFD	13.0	45,150	154,000	14,400	21.5	21.5	3.13	10.7	142.9	64.9	160.0	80.0
ZP182KCE	TFD	15.0	53,500	183,000	16,300	26.3	26.3	3.28	11.2	167.2	66.2	179.0	82.0
	TW5					52.0	52.0					340.0	
	TW7					31.7	31.7					196.0	
*ZP232KCE	TED	20.0	68,300	233,000	20,200	29.3	29.3	3.37	11.5	201.2	92.0	255.5	85.0
*ZP292KCE	TED	25.0	85,850	293,000	25,400	37.4	37.4	3.37	11.5	262.8	92.0	280.7	85.0
	TE7		85,850	293,000	25,400	37.4	37.4	3.37	11.5	262.8	92.0	343.1	85.0
ZP235KCE	TWD	20.0	69,000	235,000	21,100	30.6	30.6	3.25	11.1	217.2	140.6	225.0	87.0
	TWC					64.3	64.3					505.0	
	TW5					64.3	64.3					505.0	
	TW7					37.0	37.0					290.0	
ZP295KCE	TWD	25.0	86,000	294,000	26,600	38.4	38.4	3.25	11.1	268.5	160.1	272.0	90.0
	TWC					80.7	80.7	3.22	11.0		159.2	605.0	
	TW7					46.4	46.4	3.25	11.1		159.7	353.0	
ZP385KCE	TWD	30.0	113,000	385,000	34,700	49.9	49.9	3.25	11.1	349.4	176.9	310.0	89.0
	TWC					99.8	99.8					599.0	
	TW5					99.8	99.8					599.0	
	TE7					60.4	60.4					358.0	
ZP485KCE	TWD	40.0	142,000	485,000	43,600	62.4	62.4	3.25	11.1	444.5	200.0	408.0	93.0
	TE7				43,600	75.7	75.7	3.25				564.0	
ZP725KCE	FED	60.0	216,000	739,000	67,800	96.0	96.0	3.19	10.9	663,7	250.0	680.0	94.0

380V; 50Hz, 3 Phase

型号		名义匹数 HP	制冷能力 (W)	制冷能力 (Btu/h)	输入功率 (W)	电流 (A)	COP (W/W)	EER (Btu/Wh)	排量 (cc/ Rev.)	注油量 (l)	净重 (kg)	堵转电流 (A)	噪音声功率 (dBA)
VP28KME	TFP	2.3	6,900	23,400	2,340	4.6	2.90	10.0	26.7	0.77	19.7	35.0	63.0
VP42KUE	TFP	4.2	10,100	34,300	3,235	5.6	3.10	10.6	39.8	1.24	29.9	43.0	68.0
VP51KUE	TFP	4.3	12,600	42,700	3,954	7.0	3.20	10.8	47.1	1.24	29.9	64.8	69.0
VP54KUE	TFP	4.4	12,900	44,100	4,083	7.1	3.20	10.8	51.1	1.24	29.9	51.5	70.0
VP57KUE	TFP	4.8	13,920	47,500	4,480	8.6	3.20	10.8	53.1	1.66	29.9	64.0	71.0
VP61KUE	TFP	5.1	15,090	51,500	4,840	9.2	3.1	10.6	57.2	1.66	29.9	64.0	71.0
VP90KSE	TFP	8.0	21,900	74,500	6,950	12.3	3.15	10.7	84.2	2.51	56.7	86.0	72.0
VP103KSE	TFP	9.0	25,300	86,000	7,800	13.7	3.24	11.0	96.4	3.25	59.9	100.0	74.0
*VP103KFE	TFP	9.0	25,300	85700	7,940	14.7	3.16	10.8	96.4	3.25	60.8	112.0	74.0
VP104KSE	TFP	9.0	25,600	87,040	7,840	14.3	3.27	11.1	96.4	2.51	48.8	116.0	74.0
VP120KSE	TFP	10.0	29,400	100,000	9,110	16.6	3.24	11.0	113.7	3.25	61.2	110.0	74.0
*VP120KFE	TFP	10.0	29,400	100,000	9,340	17.6	3.14	10.7	113.6	3.25	62.6	135.0	74.0
VP122KSE	TFP	10.0	29,900	102,000	9,160	16.6	3.27	11.1	112.3	2.51	48.8	127.0	74.0
VP137KSE	TFP	12.0	32,600	111,000	10,200	17.8	3.21	10.9	127.2	3.25	61.2	110.0	75.0
VP143KSE	TFP	12.0	35,500	121,000	10,700	19.4	3.31	11.3	132.7	2.51	48.8	145.0	72.0
VP144KSE	TFP	12.0	35,500	121,000	10,800	19.1	3.28	11.2	134.6	3.25	60.8	124.0	75.0
VP144KFE	TFP	12.0	35,500	121,000	11,100	19.8	3.19	10.9	134.6	3.25	60.8	135.0	75.0
VP154KSE	TFP	13.0	37,400	127,000	11,600	20.8	3.24	11.0	143.0	3.25	64.9	133.0	76.0
*VP154KFE	TFP	13.0	37,400	126,000	11,900	21.3	3.11	10.6	142.9	3.25	64.9	135.0	76.0
VP182KSE	TFP	15.0	44,100	150,000	13,500	25.7	3.26	11.1	167.2	3.25	66.2	157.0	77.0
*VP232KSE	TEP	20.0	56,850	194,000	16,850	31.2	3.37	11.5	201.2	4.44	92.0	255.5	82.0
VP292KSE	TEP	25.0	71,500	244,000	21,200	36.8	3.37	11.5	262.8	4.44	92.0	255.5	82.0

220V; 50Hz, 1 Phase

型号		名义匹数 HP	制冷能力 (W)	制冷能力 (Btu/h)	输入功率 (W)	电流 (A)	COP (W/W)	EER (Btu/Wh)	排量 (cc/ Rev.)	注油量 (l)	净重 (kg)	堵转电流 (A)	噪音声功率 (dBA)
VP28KME	PFS	2.3	6,900	23,400	2,320	10.7	3.00	10.1	26.7	0.77	20.0	60.0	63.0

备注：
测试标准AHRI：蒸发温度7.2°C，冷凝温度54.4°C，过冷度8.3K，过热度11.1K，环境温度35°C
* 初步参数

高环境温度（T3工况适用）系列 220-240V ; 50Hz, 1 Phase

型号		名义匹数 HP	制冷能力		输入功率 (W)	电流 (A)	COP (W/W)	EER (Btu/Wh)	排量 (cc/ Rev.)	注油量 (l)	净重 (kg)	堵转电流 (A)	噪音声功率 (dBA)
			(W)	(Btu/h)									
ZJ22KHE	PFZ	2.0	5,400	18,400	2,000	8.4	2.99	10.2	20.7	0.77	20.0	53.0	66.0
ZJ25KHE	PFZ	2.1	6,007	20,500	2,010	9.5	2.99	10.2	23.3	0.77	20.0	60.0	66.0
ZJ27KHE	PFZ	2.5	6,563	22,400	2,180	10.3	3.01	10.3	25.8	0.77	20.0	60.0	66.0
ZP31KHE	PFZ	2.6	7,350	25,100	2,500	11.9	2.93	10.0	0.0	0.86	22.5	67.0	66.0
ZJ36KHE	PFZ	3.0	8,800	30,000	2,910	13.9	3.05	10.4	34.6	1.24	30.4	102.0	68.0

高环境温度（T3工况适用）系列 230V ; 60Hz, 1 Phase

型号		名义匹数 HP	制冷能力		输入功率 (W)	电流 (A)	COP (W/W)	EER (Btu/Wh)	排量 (cc/ Rev.)	注油量 (l)	净重 (kg)	堵转电流 (A)	噪音声功率 (dBA)
			(W)	(Btu/h)									
ZJ17KHE	PFB	1.7	4,922	16,800	1,647	7.4	2.99	10.2	16.1	0.77	20.0	67.0	66.0
ZJ22KHE	PFB	2.0	6,446	22,000	2,142	9.4	3.01	10.3	20.7	0.77	20.0	82.0	66.0
ZJ25KHE	PFB	2.1	7,325	25,000	2,378	10.9	3.08	10.5	23.3	0.77	20.0	82.0	66.0
ZJ27KHE	PFB	2.3	7,911	27,000	2,569	11.6	3.08	10.5	25.8	0.77	20.0	80.0	66.0
ZP31KHE	PFB	2.6	9,112	31,100	3,078	13.5	2.96	10.1	29.6	0.86	22.5	77.0	68.0
ZJ34KHE	PFB	2.8	10,109	34,500	3,370	15.6	3.00	10.2	32.9	1.24	32.3	112.0	68.0
ZJ36KHE	PFB	3.0	10,548	36,000	3,392	15.2	3.11	10.6	42.1	1.24	30.4	112.0	68.0
ZJ39KHE	PFB	3.3	11,603	39,600	3,700	16.3	3.14	10.7	36.9	1.24	30.4	112.0	68.0
ZJ42KHE	PFB	3.5	12,310	42,000	3,990	17.8	3.16	10.8	39.9	1.24	30.4	128.0	68.0
ZJ44KHE	PFB	3.7	13,214	45100	4160	18.6	3.16	10.8	42.0	1.24	30.4	128	68
ZJ49KHE	PFB	4.1	14,560	49700	4540	20.65	3.15	10.8	46.1	1.24	30.4	138	68
ZJ51KHE	PFB	4.0	14,100	51,000	4,570	21.6	3.16	10.8	48.3	1.24	30.4	138.0	68.0

备注：
测试标准AHRI：蒸发温度7.2°C，冷凝温度54.4°C，过冷度8.3K，过热度11.1K，环境温度35°C

高环境温度（T3工况适用）系列 400V ; 60Hz, 3 Phase

型号		名义匹数 HP	制冷能力		输入功率 (W)	电流 (A)	COP (W/W)	EER (Btu/Wh)	排量 (cc/ Rev.)	注油量 (l)	净重 (kg)	堵转电流 (A)	噪音声功率 (dBA)
			(W)	(Btu/h)									
ZJ34KHE	TF7	2.8	9,903	33600	3170	5.8	3.11	10.6	31.5	1.24	30.4	65	71
ZJ36KHE	TF7	3.0	10,724	36,600	3,450	6.3	3.11	10.6	34.5	1.24	30.4	65	71
ZJ39KHE	TF7	3.3	11,430	39000	3650	6.7	3.14	10.7	36.9	1.24	30.4	65	71
ZJ42KHE	TF7	3.5	12,306	42,000	3,890	6.8	3.16	10.8	39.9	1.24	30.4	65	71
ZJ44KHE	TF7	3.7	13,160	44,900	4,160	8	3.19	10.9	42.1	1.24	30.4	78	71
ZJ49KHE	TF7	4.1	14,357	49000	4560	8.3	3.15	10.8	46.1	1.24	30.4	78	71
ZJ51KHE	TF7	4.0	15,090	51,500	4,680	8.5	3.24	11.0	47.2	1.24	30.4	78	71
ZJ54KHE	TF7	4.5	15,800	54,000	4,950	9.2	3.19	10.9	50.0	1.24	29.9	78	71

高环境温度（T3工况适用）系列 380-420V ; 50Hz, 3 Phase

型号		名义匹数 HP	制冷能力		输入功率 (W)	电流 (A)	COP (W/W)	EER (Btu/Wh)	排量 (cc/ Rev.)	注油量 (l)	净重 (kg)	堵转电流 (A)	噪音声功率 (dBA)
			(W)	(Btu/h)									
ZJ36KHE	TFM	3.0	8,790	30,000	2,854	5.3	3.08	10.5	34.6	1.24	30.4	55	71
ZP39KHE	TFM	3.2	9,523	32,500	3,125	5.3	3.05	10.4	37.0	1.24	30.4	43	68
ZJ42KHE	TFM	3.5	10,255	35,000	3,297	5.9	3.11	10.6	39.9	1.24	30.4	55	71
ZJ44KHE	TFM	3.7	10,841	37,000	3,520	6.2	3.08	10.5	42.1	1.24	30.4	55	71
ZJ51KHE	TFM	4.0	12,453	42,500	3,972	7.5	3.14	10.7	47.2	1.24	29.9	72	71
ZJ54KHE	TFM	4.5	13,185	45,000	4,245	7.9	3.11	10.6	50.0	1.24	29.9	72	71

备注：
测试标准AHRI：蒸发温度7.2°C，冷凝温度54.4°C，过冷度8K，过热度11.1K，环境温度35°C



谷轮涡旋™压缩机
VE(I)/ZE(I)系列
R32冷媒适用



R32谷轮涡旋™压缩机在产品的创新性，可靠性和出色的性能方面，为业界设立了新的标准。谷轮涡旋™压缩机卓越的可靠性来自轴向和径向柔性设计，这样的柔性设计可以保证压缩机对液体和杂质更好的通过性。喷气增焓技术（可选）为系统厂商在优化系统性能和成本时提供了更灵活的选择。

产品特征

- 是含氯制冷剂淘汰和温室气体减排的高效解决方案
- 喷气增焓型号拓展低温应用，提升能力
- 秉承径向和轴向柔性设计，保证谷轮™涡旋压缩机
- 出色的可靠性
- 较低的噪音和振动水平
- 较低的油循环率

运行范围

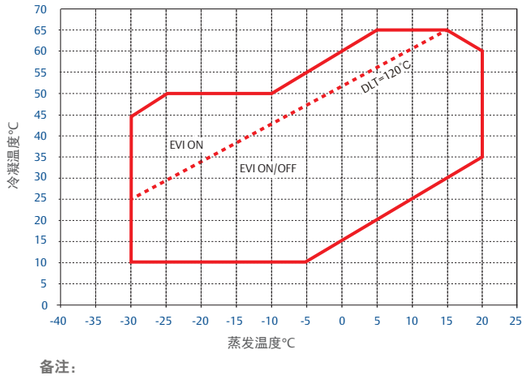

备注：
实际运行范围图，请参考应用指南

产品线

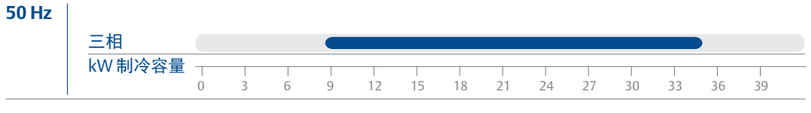



技术参数

R32

220-240V; 50Hz, 1 Phase

型号	名义匹数 HP	制冷能力 (W)	制冷能力 (Btu/h)	输入功率 (W)	电流 (A)	COP (W/W)	EER (Btu/Wh)	排量 (cc/ Rev.)	注油量 (l)	净重 (kg)	堵转电流 (A)	噪音声功率 (dBA)
* ZE36KUE PFZ	3.0	8800	30000	2880	13.5	3.06	10.44	31.5				
* ZE39KUE PFZ	3.2	9400	32000	3070	14.6	3.06	10.44	34.4				

380-420V ; 50Hz, 3 Phase

型号	名义匹数 HP	制冷能力 (W)	制冷能力 (Btu/h)	输入功率 (W)	电流 (A)	COP (W/W)	EER (Btu/Wh)	排量 (cc/ Rev.)	注油量 (l)	净重 (kg)	堵转电流 (A)	噪音声功率 (dBA)	备注
ZE49KME TFM	4.1	12000	41000	3800	7	3.16	10.8	42	1.242	30.4	64	69	–
ZE52KUE TFM	4.4	12690	43600	3930	7.1	3.25	11.1	44.54	1.242	29.9	58	69	–
ZE55KME TFM	4.6	13420	45800	4240	7.7	3.16	10.8	47.08	1.242	29.9	58	69	–
ZEI57KCE TFM	5.7	16,600	56,500	4,930	8.7	3.36	11.5	51.4	1.89	40.3	68.0	78.0	喷气
ZEI65KCE TFM	6.3	18,500	63,200	5,690	9.8	3.25	11.1	58.1	1.89	40.3	68.0	71.0	喷气
	5.5	16,200	55,300	5,230	9.2	3.10	10.6	58.1	1.89	40.3	68.0	71.0	喷液
ZEI76KCE TFM	7.2	21,000	71,500	6,600	12.3	3.17	10.8	67.1	1.89	41.0	90.5	74.0	喷气
	6.3	18,600	63,400	6,100	11.5	3.05	10.4	67.1	1.89	41.0	90.5	74.0	喷液
ZEI88KCE TFM	7.4	21,600	73,600	6,900	12.5	3.13	10.7	77.2	1.89	39.5	99.0	72.0	喷液
ZEI110KCE TFM	10.6	31,100	106,000	9,440	17.6	3.29	11.2	96.3	3.25	61.3	133.0	74.0	喷气
	9.1	26,700	91,200	8,350	16.3	3.20	10.9	96.3	3.25	61.3	133.0	74.0	喷液
ZEI128KCE TFM	13.0	38,100	130,000	11,000	20.0	3.46	11.8	113.6	3.25	61.3	133.0	74.0	喷气
	10.8	31,700	108,000	9,650	18.1	3.28	11.2	113.6	3.25	61.3	133.0	74.0	喷液
ZEI143KCE TFM	12.1	35,500	121,000	11,000	19.5	3.22	11.0	127.1	3.25	61.3	127.0	75.0	喷液

380V ; 50Hz, 3 Phase

型号	名义匹数 HP	制冷能力 (W)	制冷能力 (Btu/h)	输入功率 (W)	电流 (A)	COP (W/W)	EER (Btu/Wh)	排量 (cc/ Rev.)	注油量 (l)	净重 (kg)	堵转电流 (A)	噪音声功率 (dBA)	备注
VE49KME TFP	4.1	12000	41000	3800	7	3.16	10.8	42	1.242	30.4	64	69	–
VE52KUE TFP	4.4	12690	43600	3930	7.1	3.25	11.1	44.54	1.242	29.9	58	69	–
VE55KME TFP	4.6	13420	45800	4240	7.7	3.16	10.8	47.08	1.242	29.9	58	69	–
VEI57KSE TFP	5.7	16,600	56,500	4,930	8.7	3.36	11.5	51.4	1.89	40.3	68.0	78.0	喷气
VEI65KSE TFP	6.3	18,500	63,200	5,690	9.8	3.25	11.1	58.1	1.89	40.3	68.0	71.0	喷气
	5.5	16,200	55,300	5,230	9.2	3.10	10.6	58.1	1.89	40.3	68.0	71.0	喷液
VEI76KSE TFP	7.2	21,000	71,500	6,600	12.3	3.17	10.8	67.1	1.89	41.0	90.5	74.0	喷气
	6.3	18,600	63,400	6,100	11.5	3.05	10.4	67.1	1.89	41.0	90.5	74.0	喷液
VEI88KSE TFP	7.4	21,600	73,600	6,900	12.5	3.13	10.7	77.2	1.89	39.5	99.0	72.0	喷液
VEI110KSE TFP	10.6	31,100	106,000	9,440	17.6	3.29	11.2	96.3	3.25	61.3	133.0	74.0	喷气
	9.1	26,700	91,200	8,350	16.3	3.20	10.9	96.3	3.25	61.3	133.0	74.0	喷液
VEI128KSE TFP	13.0	38,100	130,000	11,000	20.0	3.46	11.8	113.6	3.25	61.3	133.0	74.0	喷气
	10.8	31,700	108,000	9,650	18.1	3.28	11.2	113.6	3.25	61.3	133.0	74.0	喷液
VEI143KSE TFP	12.1	35,500	121,000	11,000	19.5	3.22	11.0	127.1	3.25	61.3	127.0	75.0	喷液

备注：
测试标准AHRI：蒸发温度7.2°C，冷凝温度54.4°C，过冷度8.3K，过热度11.1K，环境温度35°C
*初步参数



谷轮数码涡旋™压缩机
ZPD/ZRD系列
R22，R407C和R410A冷媒适用



谷轮涡旋™压缩机被完美的应用于分体机，屋顶机，单元机和冷水机组系统中。
谷轮数码涡旋™压缩机为空调应用提供了无极能力调节，并适用于R22,R407C和R410A冷媒。

许多制冷和制热系统的应用中，系统的负载和运行工况是在一个很宽泛的范围内变化的，这时，能力输出可调节就很必要。谷轮数码涡旋™是一种简单可靠的压缩机解决方案，能量输出最低可以调节至名义制冷量的10%，满足了精确温湿度控制，舒适性和节能的多重要求。
谷轮数码涡旋™压缩机可完美的应用于VRF多联机，屋顶机，冷水机组及过程冷却。

能效　可靠性　较低的生命周期成本

产品特征

- 宽泛的能力调节范围：10%-100%，快速响应负荷变化，精确温度控制，舒适度最优化
- 部分负荷工况下高效运行
- 谷轮涡旋™轴向和径向柔性技术保障了压缩机具有优异的可靠性和高效率
- 更少的起停次数
- 转速固定使得系统的回油控制更加简单
- 容易安装，调试和维护，简单的系统结构，无需复杂的电子元器件，无电磁干扰问题

运行范围 R-22、R-407C和R-410A

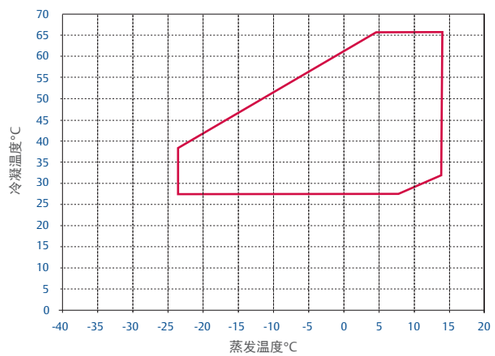

备注：
实际运行范围图，请参考应用指南

谷轮数码涡旋™压缩机能力调节原理

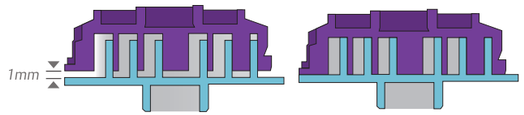

涡旋盘分离，无压缩　　涡旋盘接触，正常压缩

在负载状态下，压缩机等同一个标准的普通涡旋压缩机，实现100%的冷媒压缩和能力输出；在空载状态下，无（0%）冷媒压缩和能力输出。

PWM时间调制原理

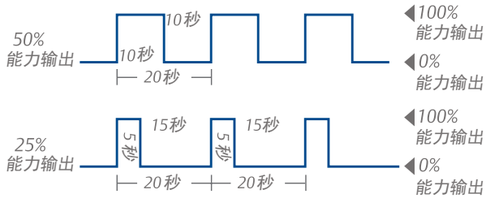

调节“负载状态”和“空载状态”的时间比例，介于10%-100%的任意比例能力输出均可实现

产品线

R22/R407C

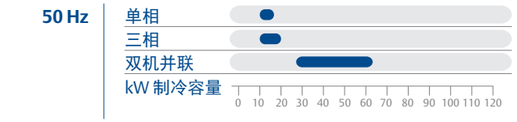

R410A

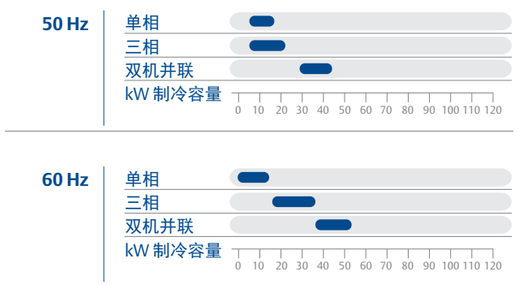

220-240V ; 50Hz , 1 Phase

型号	名义匹数 HP	制冷能力 (W)	制冷能力 (Btu/h)	输入功率 (W)	电流 (A)	COP (W/W)	EER (Btu/Wh)	排量 (cc/ Rev.)	注油量 (l)	净重 (kg)	堵转电流 (A)	噪音声功率 (dBA)
ZRD42KC PFJ	3.5	10,300	35,100	3,200	15.3	3.22	11.0	57.2	1.24	31.2	97.0	71.0
ZRD48KC PFZ	4.0	11,950	40,800	3,630	16.7	3.28	11.2	65.6	1.36	32.8	125.0	68.0
ZRD61KC PFZ	5.1	14,950	51,000	4,640	22.5	3.22	11.0	82.6	1.89	38.1	150.0	74.0
ZRD68KC PFZ	5.7	16,700	57,000	5,150	23.9	3.22	11.0	93.0	2.01	39.0	142.0	74.0

208-230V ; 60Hz , 1 Phase

型号	名义匹数 HP	制冷能力 (W)	制冷能力 (Btu/h)	输入功率 (W)	电流 (A)	COP (W/W)	EER (Btu/Wh)	排量 (cc/ Rev.)	注油量 (l)	净重 (kg)	堵转电流 (A)	噪音声功率 (dBA)
ZRD36KC PFV	3.0	10,550	36,000	3,300	14.5	3.19	10.9	48.0	1.24	30.2	95.0	73.0
ZRD48KC PFV	4.0	14,550	49,700	4,320	19.5	3.37	11.5	65.6	1.48	33.5	137.0	73.0
ZRD49KC PFV	4.1	14,550	49,600	4,550	20.8	3.19	10.9	67.1	1.89	42.6	129.0	74.0
ZRD61KC PFV	5.1	18,200	62,000	5,650	26.1	3.19	10.9	82.6	1.89	38.1	148.0	77.0

备注：
测试标准AHRI：蒸发温度7.2°C，冷凝温度54.4°C，过冷度8K，过热度11.1K，环境温度35°C

380-420V ; 50Hz , 3 Phase

型号	名义匹数 HP	制冷能力 (W)	制冷能力 (Btu/h)	输入功率 (W)	电流 (A)	COP (W/W)	EER (Btu/Wh)	排量 (cc/ Rev.)	注油量 (l)	净重 (kg)	堵转电流 (A)	噪音声功率 (dBA)
ZRD42KC TFD	3.5	10,400	35,500	3,080	5.4	3.37	11.5	57.2	1.24	31.2	46.0	71.0
ZRD48KC TFD	4.0	11,950	40,800	3,510	6.1	3.40	11.6	65.6	1.36	32.7	48.0	75.0
ZRD49KC TFD	4.1	12,050	41,100	3,660	7.1	3.28	11.2	67.1	1.89	42.6	51.5	75.0
ZRD61KC TFD	5.1	14,950	51,000	4,550	8.1	3.28	11.2	82.6	1.89	38.1	64.0	78.0
ZRD68KC TFD	5.7	17,100	58,500	5,100	8.9	3.37	11.5	93.0	1.89	40.2	74.0	74.0
ZRD72KC TFD	6.0	17,600	60,200	5,330	9.6	3.31	11.3	98.1	1.89	39.9	74.0	71.0
ZRD81KC TFD	7.0	19,900	68,000	6,000	11.1	3.31	11.3	107.8	1.89	40.8	100.0	78.0

200-230V/380V/460V ; 60Hz , 3 Phase

型号	名义匹数 HP	制冷能力 (W)	制冷能力 (Btu/h)	输入功率 (W)	电流 (A)	COP (W/W)	EER (Btu/Wh)	排量 (cc/ Rev.)	注油量 (l)	净重 (kg)	堵转电流 (A)	噪音声功率 (dBA)
ZRD49KC TFD	4.1	14,550	49,600	4,460	6.5	3.25	11.1	67.1	1.89	42.6	47.5	72.0
ZRD49KC TF5					13.0						115.0	74.0
ZRD49KC TF7					7.9						57.0	72.0
ZRD61KC TFD	5.1	18,000	61,500	5,450	8.0	3.31	11.3	82.6	1.89	38.1	62.0	78.0
ZRD61KC TF5				5,450	16.0	3.31	11.3				137.0	
ZRD61KC TF7				5,550	9.5	3.25	11.1				64.0	
ZRD68KC TFD	5.7	20,800	71,000	6,150	8.9	3.37	11.5	93.0	1.89	40.2	75.0	78.0
ZRD72KC TFD	6.0	21,400	72,900	6,460	9.3	3.31	11.3	98.1	1.89	39.9	70.0	74.0
ZRD72KC TF5					18.6					39.9	156.0	
ZRD72KC TF7					11.3					39.5	70.0	
ZRD81KC TFD	7.0	23,700	81,500	7,500	11.7	3.19	10.9	107.8	1.89	40.8	100.0	78.0
ZRD81KC TF7				7,400	12.4						78.0	

备注：
测试标准AHRI：蒸发温度7.2°C，冷凝温度54.4°C，过冷度8K，过热度11.1K，环境温度35°C

220-240V ; 50Hz , 1 Phase

型号	名义匹数 HP	制冷能力 (W)	制冷能力 (Btu/h)	输入功率 (W)	电流 (A)	COP (W/W)	EER (Btu/Wh)	排量 (cc/ Rev.)	注油量 (l)	净重 (kg)	堵转电流 (A)	噪音声功率 (dBA)
ZRD61KCE PFZ	5.1	14,200	48,500	4,750	22.2	2.99	10.2	82.6	1.89	38.1	150.0	74.0

380-420V ; 50Hz , 3 Phase

型号	名义匹数 HP	制冷能力 (W)	制冷能力 (Btu/h)	输入功率 (W)	电流 (A)	COP (W/W)	EER (Btu/Wh)	排量 (cc/ Rev.)	注油量 (l)	净重 (kg)	堵转电流 (A)	噪音声功率 (dBA)
ZRD49KCE TFD	4.1	11,200	38,300	3,700	6.9	3.05	10.4	67.1	1.89	42.6	51.5	72.0
ZRD61KCE TFD	5.1	14,150	48,300	4,610	8.1	3.08	10.5	82.6	1.89	38.1	64.0	76.0
ZRD68KCE TFD	5.7	15,700	53,500	5,200	9.2	3.02	10.3	93.0	1.89	40.2	74.0	74.0
ZRD72KCE TFD	6.0	16,900	57,500	5,350	9.3	3.14	10.7	98.1	1.89	39.9	74.0	74.0
ZRD81KCE TFD	7.0	20,100	68,500	6,450	12.0	3.10	10.6	107.8	1.89	40.8	100.0	78.0

200-230V/380V/460V ; 60Hz , 3 Phase

型号		名义匹数 HP	制冷能力 (W)	制冷能力 (Btu/h)	输入功率 (W)	电流 (A)	COP (W/W)	EER (Btu/Wh)	排量 (cc/ Rev.)	注油量 (l)	净重 (kg)	堵转电流 (A)	噪音声功率 (dBA)
ZRD49KCE	TFD TF5 TF7	4.1	13,550	46,200	4,540	6.7 13.3 8.1	2.99	10.2	67.1	1.89	42.6	47.5 115.0 57.0	72.0
ZRD61KCE	TFD TF5 TF7	5.1	17,400	59,500	5,740	8.5 16.9 10.3	3.05	10.4	82.6	1.89	38.1	62.0 137.0 64.0	74.0
ZRD68KCE	TFD	5.7	19,500	66,500	6,250	9.1	3.11	10.6	93.0	1.89	40.2	75.0	78.0
ZRD72KCE	TFD TF5 TF7	6.0	20,700	70,500	6,550	9.5 19.0 11.5	3.17	10.8	98.1	1.89	39.9 39.9 39.5	70.0 156.0 70.0	74.0
ZRD81KCE	TFD TF7	7.0	22,900 24,200	78,000 82,500	7,700 7,950	12.2 10.9	2.99 3.05	10.0 10.4	107.8	1.89	40.8	100.0 78.0	78.0

备注：
测试标准AHRI：蒸发温度7.2°C，冷凝温度54.4°C，过冷度8.3K，过热度11.1K，环境温度35°C

220-240V ; 50Hz , 1 Phase

型号	名义匹数 HP	制冷能力 (W)	制冷能力 (Btu/h)	输入功率 (W)	电流 (A)	COP (W/W)	EER (Btu/Wh)	排量 (cc/ Rev.)	注油量 (l)	净重 (kg)	堵转电流 (A)	噪音声功率 (dBA)
ZPD61KCE PFZ	5.1	14,800	50,500	5,000	23.2	2.96	10.1	58.1	1.89	45.2	147.0	74.0
ZPD67KCE PFZ	5.6	16,000	54,500	5,400	25.7	2.96	10.1	63.0	1.89	45.3	155.0	74.0

380-420V ; 50Hz , 3 Phase

型号	名义匹数 HP	制冷能力 (W)	制冷能力 (Btu/h)	输入功率 (W)	电流 (A)	COP (W/W)	EER (Btu/Wh)	排量 (cc/ Rev.)	注油量 (l)	净重 (kg)	堵转电流 (A)	噪音声功率 (dBA)
ZPD61KCE TFD	5.1	14,800	50,500	4,930	8.5	3.02	10.3	58.1	1.89	40.3	64.0	75.0
ZPD67KCE TFD	5.6	16,200	55,200	5,260	9.3	3.08	10.5	63.0	1.89	45.3	74.0	78.0
ZPD72KCE TFD	6.0	17,100	58,500	5,750	9.8	2.99	10.2	67.1	1.89	40.9	75.0	78.0
ZPD83KCE TFD	7.0	20,000	68,100	6,630	12.0	3.02	10.3	77.2	1.77	40.8	101.0	77.0
ZPD91KCE TFD	8.0	21,600	73,800	6,900	12.5	3.14	10.7	84.6	1.77	41.5	101.0	80.0
ZPD104KCE TFD	9.0	25,600	87,200	7,940	14.5	3.22	11.0	96.4	2.51	48.8	128.0	74.0
ZPD122KCE TFD	10.0	29,600	101,000	9,170	16.7	3.23	11.0	112.3	2.51	48.8	139.0	74.0

200-230V/380V/460V ; 60Hz , 3 Phase

型号		名义匹数 HP	制冷能力 (W)	制冷能力 (Btu/h)	输入功率 (W)	电流 (A)	COP (W/W)	EER (Btu/Wh)	排量 (cc/ Rev.)	注油量 (l)	净重 (kg)	堵转电流 (A)	噪音声功率 (dBA)
ZPD61KCE	TFD TF5 TF7	5.1	18,200 18,500 18,000	62,000 63,000 61,500	5,900 5,800 5,850	8.6 17.0 10.1	3.08 3.19 3.08	10.5 10.9 10.5	58.1	1.89	40.3	62.0 156.0 64.0	75.0 75.0 76.0
ZPD67KCE	TFD	5.6	19,800	67,700	6,320	8.5	3.14	10.7	63.0	1.89	45.3	75.0	75.0
ZPD72KCE	TFD TF5 TF7	6.0	21,000 21,100 20,800	71,500 72,000 71,000	6,800 6,850 6,900	9.8 20.4 11.6	3.08 3.08 2.99	10.5 10.5 10.2	67.1	1.89	40.9	75.0 164.0 73.0	78.0
ZPD83KCE	TFD TF5 TF7	7.0	24,400 24,200 24,200	83,100 82,500 82,500	7,980 7,850 7,850	12.3 23.0 13.2	3.05 3.08 3.08	10.4 10.5 10.5	77.2	1.77	40.8	100.0 186.6 94.3	78.0
ZPD91KCE	TFD TF5 TF7	8.0	26,400	90,100	8,300 8,270 8,270	12.8 25.3 15.2	3.18 3.19 3.19	10.9	84.6	1.77	41.5	100.0 191.0 123.0	81.0
ZPD104KCE	TFD TF5 TF7	9.0	31,000	106,000	9,650	14.7 26.8 16.3	3.22	11.0	96.4	2.51	48.8	130.0 240.0 135.0	77.0
ZPD122KCE	TFD TF5 TF7	10.0	36,000	123,000	11,200	16.7 30.5 18.6	3.22	11.0	112.3	2.51	48.8	140.0 240.0 152.0	77.0

备注：
测试标准AHRI：蒸发温度7.2°C，冷凝温度54.4°C，过冷度8.3K，过热度11.1K，环境温度35°C



谷轮涡旋™压缩机
ZRI/ZPI/ZPJ等系列
喷气增焓技术低环境温度应用



今天的家/商用空调应用需求不但要求系统能够在整个运行范围内具有优越的节能特性，与此同时更需要系统能够输出足够的制冷/制热能力。

搭载了喷气增焓(EVI)技术的谷轮涡旋™压缩机的空调系统在高温环境下有着更好的性能表现，喷气增焓技术最多可提升12%的制冷能力。喷气增焓技术在制热应用时，可以在低温环境温度下最多提高30%的制热能力。

搭载了喷气增焓技术的谷轮涡旋™压缩机的产品范围为:
R22冷媒，从15kW(ZRI61)到35kW(ZRI144)；R410A冷媒，从13kW(ZPI54)到44kW(ZPI182)。

能效　可靠性　较低的生命周期成本

产品特征

- 谷轮涡旋™轴向和径向柔性技术保障了压缩机具有优异的可靠性和高效率
- 宽泛的产品线
- 较低的油循环率
- 优越的抗液击能力
- 较低的噪音和振动水平
- 较低的LCCP(Life Cycle Climate Performance)
- 喷气增焓技术提升系统在空调和制热应用时在高/低温环境下的性能表现

运行范围R22 和 R410A

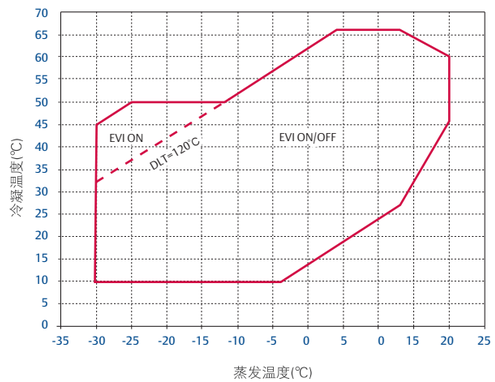

备注:
实际运行范围图，请参考应用指南

喷气增焓原理

喷气增焓制冷剂路径

制冷剂蒸汽通过喷射管路进入压缩腔

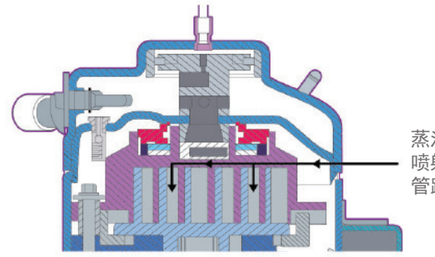

谷轮喷气增焓涡旋压缩机应用于带经济器的EVI系统时，提升了过冷度，从而提高了系统的制冷能力并提升了制冷效率。喷气增焓提高了压缩比，使系统能够在寒冷的冬季可以大幅提升制热能力输出，在炎热的夏季增加制冷输出从而满足了实际的冷热需求。

带经济器的喷气增焓系统图

下面为带经济器的EVI系统简图。在制冷剂进入蒸发器前通过了经济器，提升了过冷度，使得系统的制冷能力得到了提升。在经济器中，少量的制冷剂被蒸发为过热蒸汽，这些气体经由蒸汽喷射管路被引入涡旋压缩机的中压腔，并被压缩至排气压力。这些被喷射入压缩机的气体在提升压缩比的同时也降低了压缩机内部运转温度，增加了压缩机的可靠性。

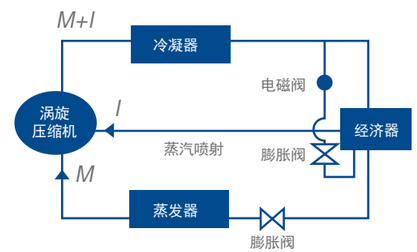

产品线

定速系列

R22

50 Hz　三相　kW 制冷容量　0 10 20 30 40 50 60 70 80 90 100

60 Hz　三相　kW 制冷容量　0 10 20 30 40 50 60 70 80 90 100

R410A

50 Hz　三相　kW 制冷容量　0 10 20 30 40 50 60 70 80 90 100

60 Hz　三相　kW 制冷容量　0 10 20 30 40 50 60 70 80 90 100

数码系列

R22

50 Hz　三相　kW 制冷容量　0 5 10 15 20 25

60 Hz　三相　kW 制冷容量　0 5 10 15 20 25

R410A

50 Hz　三相　kW 制冷容量　0 5 10 15 20 25

60 Hz　三相　kW 制冷容量　0 5 10 15 20 25

380-420V ; 50Hz, 3 Phase

型号	名义匹数 HP	制冷能力 (W)	制冷能力 (Btu/h)	输入功率 (W)	电流 (A)	COP (W/W)	EER (Btu/Wh)	排量 (cc/ Rev.)	注油量 (l)	净重 (kg)	堵转电流 (A)	噪音声功率 (dBA)
ZRI61KC TFD	5.1	14,950	51,000	4,580	8.1	3.25	11.1	98.1	1.89	40.2	64.0	78.0
ZRI94KC TFD	8.0	23,300	79,500	6,850	12.7	3.40	11.6	127.2	2.54	57.2	95.0	73.0
ZRI108KC TFD	9.0	26,400	90,000	7,600	13.8	3.47	11.9	142.9	3.25	59.9	111.0	74.0
ZRI125KC TFD	10.0	31,000	105,500	8,900	15.8	3.47	11.9	167.2	3.25	61.2	118.0	75.0
ZRI144KC TFD	12.0	35,000	120,000	10,100	18.5	3.47	11.9	190.9	3.25	61.2	140.0	76.0

200-230V/380V/460V ; 60Hz, 3 Phase

型号	名义匹数 HP	制冷能力 (W)	制冷能力 (Btu/h)	输入功率 (W)	电流 (A)	COP (W/W)	EER (Btu/Wh)	排量 (cc/ Rev.)	注油量 (l)	净重 (kg)	堵转电流 (A)	噪音声功率 (dBA)
ZRI61KC TFD	5.1	18,200	62,000	5,500	8.5	3.28	11.2	98.1	1.89	40.2	62.0	78.0
ZRI94KC TFD TF5 TF7	8.0	28,000 28,300 28,300	95,400 96,500 96,500	8,220 8,250 8,200	13.1 25.3 15.1	3.40 3.43 3.46	11.6 11.7 11.8	127.2	2.51	57.2 56.7 57.2	95.0 195.0 123.0	78.0
ZRI108KC TFD TF5 TF7	9.0	32,000	108,500 109,000 108,500	9,160 9,200 9,170	14.3 28.6 17.1	3.47 3.47 3.46	11.9 11.9 11.8	142.9	3.25	59.9	114.0 239.0 140.0	80.0
ZRI125KC TFD TF7	10.0	37,500	127,500	10,850	16.8 19.6	3.43	11.7	167.2	3.25	61.2	125.0 145.0	80.0
ZRI144KC TFD TF7	12.0	43,000 42,500	146,000 145,000	12,300 12,250	18.0 22.4	3.47	11.9	190.9	3.25	61.2	150.0 145.0	80.0

380V ; 50Hz, 3 Phase

型号	名义匹数 HP	制冷能力 (W)	制冷能力 (Btu/h)	输入功率 (W)	电流 (A)	COP (W/W)	EER (Btu/Wh)	排量 (cc/ Rev.)	注油量 (l)	净重 (kg)	堵转电流 (A)	噪音声功率 (dBA)
VRI30KS TFP	2.5	7,350	25,100	2,270	4.3	3.22	11.0	41.0	0.74	22.2	34.0	68.0
VRI52KS TFP	4.3	12,800	43,700	3,800	6.8	3.37	11.5	70.3	1.36	29.9	59.0	-
VRI54KS TFP	4.5	13,200	45,000	3,980	7.6	3.31	11.3	73.1	1.36	29.9	58.0	69.0
VRI57KF TFP	4.8	13,900	47,400	4,410	9.1	3.17	10.8	77.2	1.24	29.9	58.7	69.0
VRI61KF TFP	5.1	14,950	51,000	4,600	8.4	3.25	11.1	82.6	1.36	29.9	58.0	69.0
VRI94KS TFP	8.0	23,300	79,500	6,850	12.7	3.40	11.6	127.2	2.51	57.2	86.0	73.0
VRI108KS TFP	9.0	26,400	90,100	7,550	13.8	3.49	11.9	142.9	3.25	59.9	100.0	74.0
VRI125KS TFP	10.0	31,000	105,800	8,900	15.8	3.47	11.8	167.2	3.25	61.2	110.0	75.0
VRI144KS TFP	12.0	35,000	119,400	10,150	18.5	3.47	11.8	190.9	3.25	61.2	133.0	76.0

220V; 50Hz, 1 Phase

型号	名义匹数 HP	制冷能力 (W)	制冷能力 (Btu/h)	输入功率 (W)	电流 (A)	COP (W/W)	EER (Btu/Wh)	排量 (cc/ Rev.)	注油量 (l)	净重 (kg)	堵转电流 (A)	噪音声功率 (dBA)
VRI30KS PFS	2.5	7,350	25,100	2,270	11.0	3.22	11.0	41.0	0.74	21.3	55.4	68.0
VRI32KS PFS	2.7	7,900	27,000	2,460	11.1	3.22	11.0	44.3	0.74	22.1	60.0	68.0
VRI34KF PFS	2.8	8,250	28,100	2,620	11.9	3.17	10.8	46.2	0.74	22.1	62.2	68.0
VRI42KS PFS	3.5	10,150	34,600	3,120	14.2	3.25	11.1	57.2	1.36	29.9	98.0	69.0

备注：
测试标准AHRI：蒸发温度7.2°C，冷凝温度54.4°C，过冷度8.3K，过热度11.1K，环境温度35°C

380-420V ; 50Hz, 3 Phase

型号	名义匹数 HP	制冷能力 (W)	制冷能力 (Btu/h)	输入功率 (W)	电流 (A)	COP (W/W)	EER (Btu/Wh)	排量 (cc/ Rev.)	注油量 (l)	净重 (kg)	堵转电流 (A)	噪音声功率 (dBA)
* ZPI54KCE TFD	4.5	13,350	45,600	4,330	7.9	3.08	10.5	58.1	1.89	40.3	75.0	78.0
ZPI61KCE TFD	5.1	14,950	51,000	4,900	8.6	3.05	10.4	58.1	1.89	40.3	75.0	74.0
ZPI72KCE TFD	6.0	17,100	58,500	5,700	10.8	3.02	10.3	67.1	1.89	40.9	101.0	78.0
ZPI83KCE TFD	7.0	19,800	67,700	6,600	11.8	3.00	10.3	77.2	1.77	39.5	101.0	75.0
* ZPI90KCE TFD	8.0	21,700	74,000	6,960	12.2	3.11	10.6	84.2	2.51	57.6	95.0	72.0
ZPI104KCE TFD	9.0	25,600	87,300	7,890	14.3	3.24	11.1	96.3	2.51	48.9	128.0	74.0
ZPI122KCE TFD	10.0	29,900	102,000	9,190	16.7	3.25	11.1	112.3	2.51	48.9	139.0	74.0
ZPI144KCE TFD	12.0	35,200	120,000	10,950	19.0	3.22	11.0	134.6	3.25	60.8	144.0	75.0
ZPI182KCE TFD	15.0	44,000	150,000	13,650	25.5	3.22	11.0	167.2	3.25	66.2	174.0	88.0
* ZPI232KCE TED	20.0	56,850	194,000	16,850	29.6	3.37	11.5	201.2	4.44	92.0	255.5	82.0
* ZPI292KCE TED	25.0	71,500	244,000	21,200	36.8	3.37	11.5	262.8	4.44	92.0	287.5	82.0

380V ; 50Hz, 3 Phase

型号	名义匹数 HP	制冷能力 (W)	制冷能力 (Btu/h)	输入功率 (W)	电流 (A)	COP (W/W)	EER (Btu/Wh)	排量 (cc/ Rev.)	注油量 (l)	净重 (kg)	堵转电流 (A)	噪音声功率 (dBA)
VPI104KSE TFP	9.0	25,500	87,100	7,870	14.3	3.25	11.1	96.3	2.51	48.9	116.0	74.0
VPI120KSE TFP	10.0	29,200	99,800	9,220	17.0	3.18	10.9	113.6	3.25	61.2	110.0	74.0
VPI122KSE TFP	10.0	29,900	102,000	9,160	16.8	3.27	11.2	112.3	2.51	48.9	127.0	74.0
VPI144KSE TFP	12.0	35,200	120,000	10,950	19.0	3.22	11.0	134.6	3.25	60.8	124.0	75.0
VPI182KSE TFP	15.0	44,000	150,000	13,600	25.5	3.22	11.0	167.2	3.25	66.2	174.0	88.0
* VPI232KSE TEP	20.0	56,850	194,000	16,850	31.2	3.37	11.5	201.2	4.44	92.0	255.5	82.0
* VPI292KSE TEP	25.0	71,500	244,000	21,200	36.8	3.37	11.5	262.8	4.44	92.0	255.5	82.0

200-230V/380V/460V ; 60Hz, 3 Phase

型号	名义匹数 HP	制冷能力 (W)	制冷能力 (Btu/h)	输入功率 (W)	电流 (A)	COP (W/W)	EER (Btu/Wh)	排量 (cc/ Rev.)	注油量 (l)	净重 (kg)	堵转电流 (A)	噪音声功率 (dBA)
* ZPI54KCE TFD	4.5	16,500	56,400	5,220	7.9	3.17	10.8	58.1	1.89	40.3	75.0	78.0
ZPI61KCE TFD TF5 TF7	5.1	18,300 18,300 18,100	62,400 62,600 61,900	5,900 5,830 5,900	8.7 18.3 10.1	3.11 3.15 3.08	10.6 10.8 10.5	58.1	1.89	40.3	75.0 164.0 75.0	75.0 75.0 76.0
ZPI72KCE TFD TF5 TF7	6.0 6.0 6.0	21,100 21,400 20,800	71,900 73,100 70,900	6,920 6,920 6,910	9.8 21.0 11.6	3.05 3.09 3.00	10.4 10.6 10.3	67.1	1.89	40.9	100.0 186.0 100.0	78.0
ZPI83KCE TFD TF5 TF7	7.0 6.9 6.9	24,400 24,300 23,900	62,400 82,800 81,500	8,060 7,910 7,910	12.3 24.1 13.2	3.03 3.06 3.02	10.4 10.5 10.3	77.2	1.77	39.5 39.5 39.9	100.0 191.0 94.3	78.0
* ZPI90KCE TFD	8.0	26,500	90,300	8,430	12.7	3.14	10.7	84.2	2.51	57.6	95.0	77.0
ZPI104KCE TFD TF7	9.0	30,900	105,500	9,470 9,420	14.5 16.1	3.27	11.2	96.3	2.51	48.9	130.0 135.0	77.0
ZPI122KCE TFD TF7	10.0 10.2	36,500 36,050	124,500 123,000	11,100	16.8 19.1	3.28 3.27	11.2 11.2	112.3	2.51	48.9	140.0 152.0	79.0
ZPI144KCE TFD	12.0	42,600	145,500	13,150	19.0	3.25	11.1	134.6	3.25	60.8	137.0	80.0
ZPI182KCE TFD	15.0	53,350	182,000	16,400	26.1	3.25	11.1	167.2	3.25	66.2	179.0	91.0
* ZPI232KCE TED	20.0	68,300	233,000	20,200	29.3	3.37	11.5	201.2	4.44	92.0	255.5	85.0
* ZPI292KCE TED	25.0	85,850	293,000	25,400	37.4	3.37	11.5	262.8	4.44	92.0	280.7	85.0

备注：
测试标准AHRI：蒸发温度7.2°C，冷凝温度54.4°C，过冷度8.3K，过热度11.1K，环境温度35°C
*初步参数

220-240V; 50Hz, 1 Phase

型号	名义匹数 HP	制冷能力 (W)	制冷能力 (Btu/h)	输入功率 (W)	电流 (A)	COP (W/W)	EER (Btu/Wh)	排量 (cc/ Rev.)	注油量 (l)	净重 (kg)	堵转电流 (A)	噪音声功率 (dBA)
ZRJ61KC PFZ	5.1	14,950	50,830	4,740	23.0	3.17	10.8	82.6	1.89	38.9	142.0	85.0

380-420V; 50Hz, 3 Phase

型号	名义匹数 HP	制冷能力 (W)	制冷能力 (Btu/h)	输入功率 (W)	电流 (A)	COP (W/W)	EER (Btu/Wh)	排量 (cc/ Rev.)	注油量 (l)	净重 (kg)	堵转电流 (A)	噪音声功率 (dBA)
ZRJ61KC TFD	5.1	14,950	51,000	4,590	8.1	3.25	11.1	82.0	1.89	38.9	64.0	78.0
ZRJ72KC TFD	6.0	17,600	60,000	5,450	10.3	3.22	11.0	98.1	1.89	40.2	100.0	74.0

460V; 60Hz, 3 Phase

型号	名义匹数 HP	制冷能力 (W)	制冷能力 (Btu/h)	输入功率 (W)	电流 (A)	COP (W/W)	EER (Btu/Wh)	排量 (cc/ Rev.)	注油量 (l)	净重 (kg)	堵转电流 (A)	噪音声功率 (dBA)
ZRJ61KC TFD	5.1	18,000	61,500	5,500	8.5	3.28	11.2	82.0	1.89	38.9	62.0	78.0
ZRJ72KC TFD	6.0	21,400	73,000	6,650	10.5	3.22	11.0	98.1	1.89	40.2	100.0	74.0

备注：
测试标准AHRI：蒸发温度7.2°C，冷凝温度54.4°C，过冷度8.3K，过热度11.1K，环境温度35°C

380-420V; 50Hz, 3 Phase

型号	名义匹数 HP	制冷能力 (W)	制冷能力 (Btu/h)	输入功率 (W)	电流 (A)	COP (W/W)	EER (Btu/Wh)	排量 (cc/ Rev.)	注油量 (l)	净重 (kg)	堵转电流 (A)	噪音声功率 (dBA)
ZPJ61KCE TFD	5.1	14,950	51,000	4,900	8.6	3.05	10.4	58.1	1.89	40.3	75.0	74.0
ZPJ72KCE TFD	6.0	17,100	58,500	5,700	10.8	3.02	10.3	67.1	1.89	40.9	101.0	78.0
ZPJ83KCE TFD	7.0	19,800	67,700	6,600	11.8	3.00	10.3	77.2	1.77	40.8	101.0	75.0

200-230V/380V/460V ; 60Hz, 3 Phase

型号	名义匹数 HP	制冷能力 (W)	制冷能力 (Btu/h)	输入功率 (W)	电流 (A)	COP (W/W)	EER (Btu/Wh)	排量 (cc/ Rev.)	注油量 (l)	净重 (kg)	堵转电流 (A)	噪音声功率 (dBA)
ZPJ61KCE TFD	5.1	18,300	62,400	5,900	8.7	3.11	10.6	58.1	1.89	40.3	75.0	75.0
ZPJ61KCE TF5	5.1	18,500	63,000	5,840	18.2	3.17	10.8	58.1	1.89	40.3	164.0	75.0
ZPJ61KCE TF7	5.1	18,100	61,900	5,900	10.1	3.08	10.5	58.1	1.89	40.3	75.0	76.0
ZPJ72KCE TFD	6.0	21,100	71,900	6,920	9.8	3.05	10.4	67.1	1.89	40.9	100.0	78.0
ZPJ72KCE TF5	6.0	21,100	71,900	6,940	21.0	3.03	10.4	67.1	1.89	40.9	186.6	78.0
ZPJ72KCE TF7	6.0	20,800	70,900	6,910	11.6	3.00	10.3	67.1	1.89	40.9	100.0	78.0
ZPJ83KCE TFD	7.0	24,400	83,400	8,060	12.3	3.03	10.4	77.2	1.77	40.8	100.0	78.0
ZPJ83KCE TF5	7.0	24,300	82,800	7,910	24.1	3.06	10.5	77.2	1.77	40.8	191.0	78.0
ZPJ83KCE TF7	7.0	23,900	81,500	7,910	13.2	3.02	10.3	77.2	1.77	40.8	94.3	78.0

备注：
测试标准AHRI：蒸发温度7.2°C，冷凝温度54.4°C，过冷度8.3K，过热度11.1K，环境温度35°C



谷轮涡旋™变频压缩机
VPV/ZPV/JPV系列
R410A冷媒适用



来自于艾默生的谷轮涡旋　变频压缩机缔制冷和制热系统带来了变革。三大系列产品可完美的应用于家用和商用多联机系统、屋顶机、冷水和热泵机组及机房空调等。多种排量设计覆盖3～15hp空调系统。

不同系列的变频压缩机由艾默生针对亚洲市场开发，并分别针对IPLV、IEER和APF等综合能效评价标准进行压缩机结构最适化设计，提供更高的能效比和更低的噪音。并通过可选的喷气增焓（EVI）技术，可显著提升低温环境下的制热效果和系统可靠性。让您可以在享受全年舒适室内环境的同时，显著降低电费开支。

ZPV063/096等产品系列配备变频器选项，传承CoreSense™保护技术，将产品的性能和可靠性提升到新的高度，同时可大大减少系统设计周期和成本并加速新产品上市。

谷轮涡旋™变频压缩机优势

- 优异的性能和噪音表现
- 卓越的可靠性
- 搭载高效艾默生永磁电机有效提升节能效果
- 为亚太市场量身打造的专有设计
- 广泛应用于变频多联机、柜式空调、地暖、屋顶机、冷水和热泵机组及机房空调等
- 宽广频率范围，让系统设计更加游刃有余
- 集成CoreSense™安全保护技术，大大提高产品可靠性（部分产品可选）

运行范围（VPW038例）

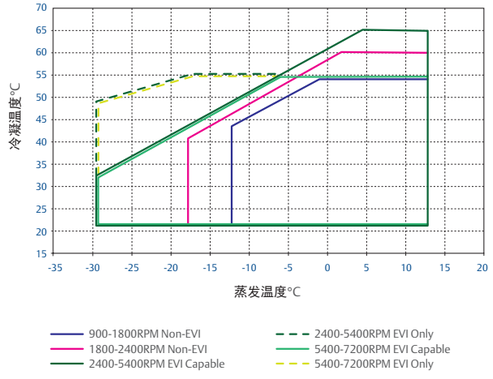

备注：
实际运行范围图，请参考应用指南

喷气增焓(EVI)技术特点

- 专利技术的喷气增焓结构设计
- EVI回路气体进入压缩机后，通过特殊设计的通道注入涡旋，注入涡旋的气体经过压缩，和吸气口吸入的气体一起排出，进入制冷循环
- 喷气增焓带来制热能力的上升和排气温度的降低
- 喷气增焓可取代辅助电加热

产品线



家用变频涡旋系列 以下变频机种均可搭载EVI功能，对应机种型号为VPW.

型号	名义匹数 HP	制冷能力 (W) @75Hz	制冷能力 (Btu/h) @75Hz	驱动输入电压 (V)	输入功率 (W) @75Hz	转速范围 (RPM)	COP (W/W)	EER (Btu/Wh)	排量 (cc/ Rev.)	注油量 (l)	噪音声功率 (dBA) @75Hz	单机/并联
VPV030DE	4.0	12,250	41,800	220/380	3,780	900 - 7200	3.25	11.1	29.5	1.18	74.0	单机
VPV038DE	5.0	16,130	55,100	220/380	4,870	900 - 7200	3.31	11.3	38.3	1.18	74.0	单机
* VPV050DE	7.0	20,380	69,600	220/380	6,270	1200-7200	3.25	11.1	48.9	1.18	77.0	单机

商用变频涡旋系列（多联机用） 以下变频机种均可搭载EVI功能，对应机种型号为JPW.

型号	名义匹数 HP	制冷能力 (W) @75Hz	制冷能力 (Btu/h) @75Hz	驱动输入电压 (V)	输入功率 (W) @75Hz	转速范围 (RPM)	COP (W/W)	EER (Btu/Wh)	排量 (cc/ Rev.)	注油量 (l)	噪音声功率 (dBA) @75Hz	单机/并联
JPV053AC	8.0	22,000	75,000	380	7,220	1200-8400	3.05	10.4	53.0	1.2	75.0	单机/并联
JPV066AC	10.0	27,300	93,200	380	8,700	1200-8400	3.14	10.7	65.4	1.2	75.0	单机/并联
* JPV079AC	12.0	32,700	111,500	380	10,400	1200-8400	3.14	10.7	79.0	1.2	75.0	单机/并联

商用变频涡旋系列（机房空调，冷水及屋顶机用）

型号	名义匹数 HP	制冷能力 (W) @90Hz	制冷能力 (Btu/h) @90Hz	驱动输入电压 (V)	输入功率 (W) @90Hz	转速范围 (RPM)	COP (W/W) @90Hz	EER (Btu/Wh) @90Hz	排量 (cc/ Rev.)	注油量 (l)	噪音声功率 (dBA) @90Hz	单机/并联
* ZPV066	10.0	33,100	112,830	200/230/380/400/575	10,630	1000~7200	3.11	10.6	66	2.51	83.0	单机/并联/三联
* ZPV096	15.0	49,200	168,000	200/230/380/400/575	14,990	1200~7200	3.28	11.2	96	2.51	86.0	单机/并联/三联

备注：
测试标准AHRI：蒸发温度7.2°C，冷凝温度54.4°C，过冷度8.3K，过热度11.1K，环境温度35°C
*初步参数

外形尺寸

ZJ36KH to ZJ57KH
ZR54KS to ZR61KS
Air Conditioning Models

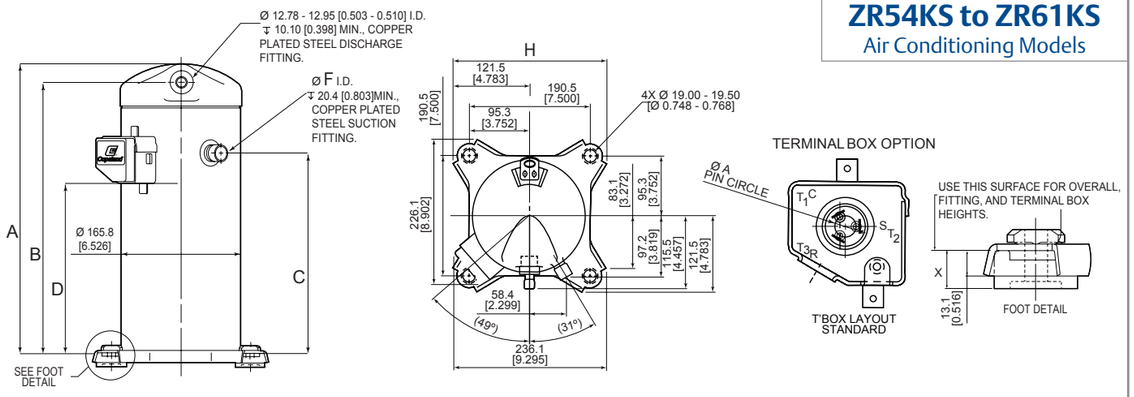

Model Number	Frame Size	A	B	C	D	ØF I.D.	H	X
ZJ36KH to ZJ57KH	165.8 [6.526]	418.8 [16.49]	392.6 [15.46]	295.1 [11.62]	224.4 [8.83]	22.30 - 22.48 [0.878 - 0.885]	236.1 [9.3]	19.1 [0.75]
ZR54KS to ZR61KS		414.2 -420.2 [16.31 - 16.54]	388.6 - 394.6 [15.30 - 15.53]	280.5 - 286.5 [11.05 - 11.27]	238.9 - 244.9 [9.5 -9.6]	22.30 - 22.48 [0.878 - 0.885]	239.7 -245.7 [9.44 - 9.67]	19.1 [0.75]

ZR28M to ZR30M
ZJ17KH to ZJ27KH
Air Conditioning Models

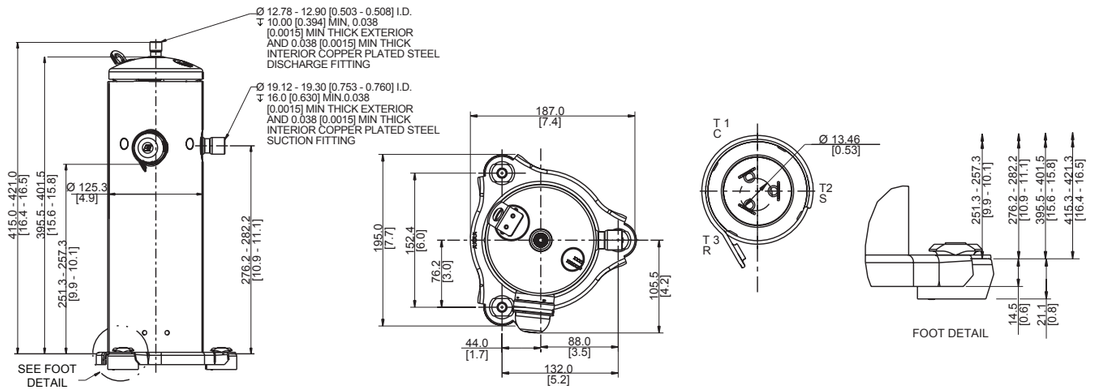

备注：
(1) 以上为标称尺寸，如无特殊说明，公差为± 1.50 [0.060]。
(2) 由于装配公差的累积，压缩机顶盖，接线盒，吸排气口，从安装底面计量，其允许公差为± 3.0 [0.12]。
(3) 接线盒选项如上所示。
(4) 插入式焊接如上所示。
(5) 在[ ]中为英寸单位。

外形尺寸

VP/ZP 42K to VP/ZP 57K
Air Conditioning Models

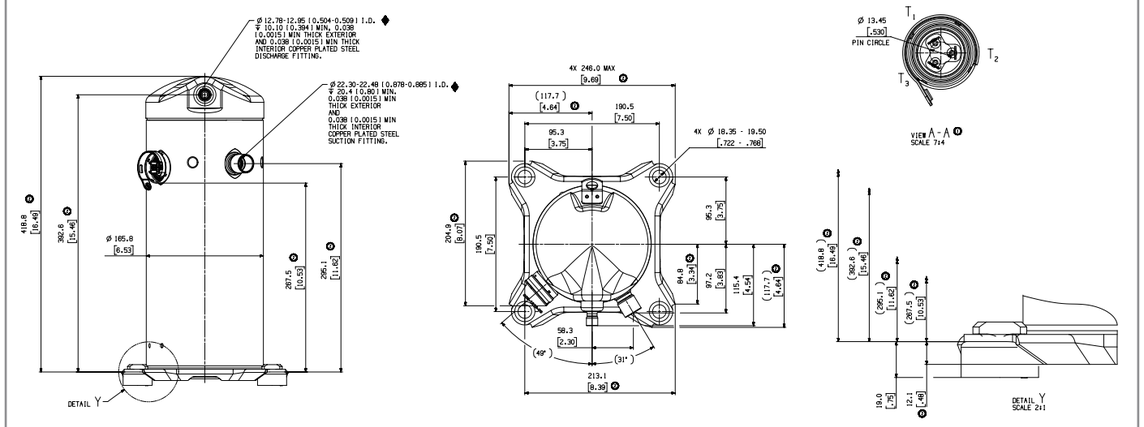

ZR68KC to ZR81KC
Air Conditioning Models

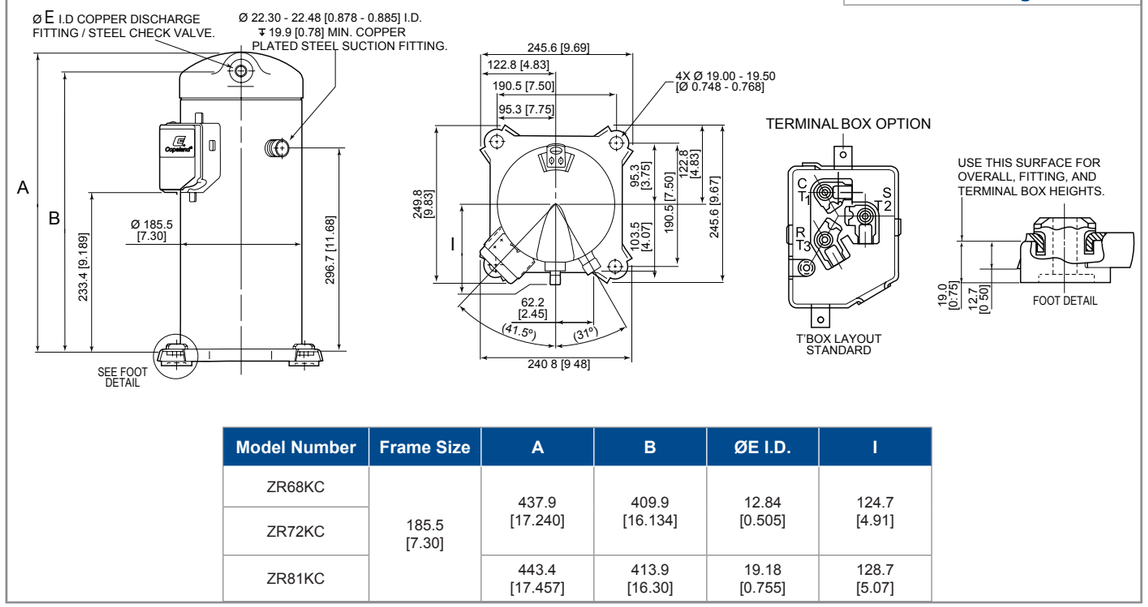

Model Number	Frame Size	A	B	ØE I.D.	I
ZR68KC	185.5 [7.30]	437.9 [17.240]	409.9 [16.134]	12.84 [0.505]	124.7 [4.91]
ZR72KC					
ZR81KC		443.4 [17.457]	413.9 [16.30]	19.18 [0.755]	128.7 [5.07]

备注：
(1) 以上为标称尺寸，如无特殊说明，公差为± 1.50 [0.060]。
(2) 由于装配公差的累积，压缩机顶盖，接线盒，吸排气口，从安装底面计量，其允许公差为± 3.0 [0.12]。
(3) 接线盒选项如上所示。
(4) 插入式焊接如上所示。
(5) 在[ ]中为英寸单位。

外形尺寸

ZP14K5/S to ZP31K5/S
Air Conditioning Models

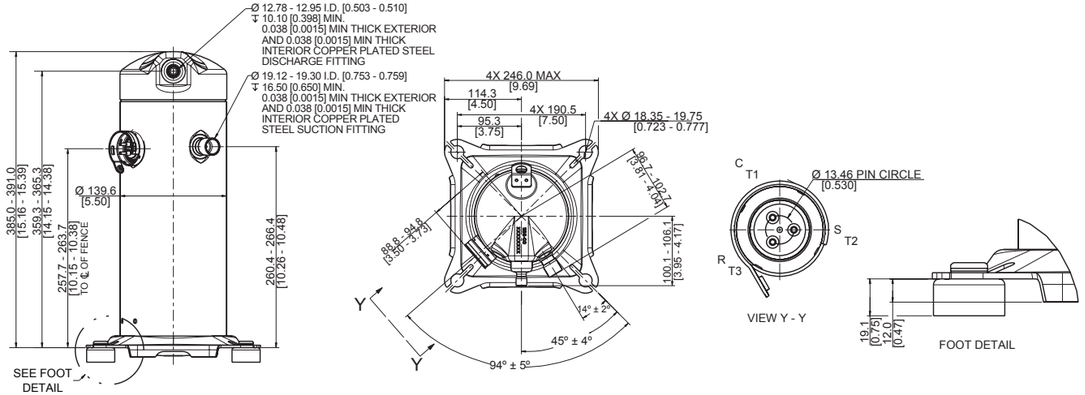

VPW030 to VPW038

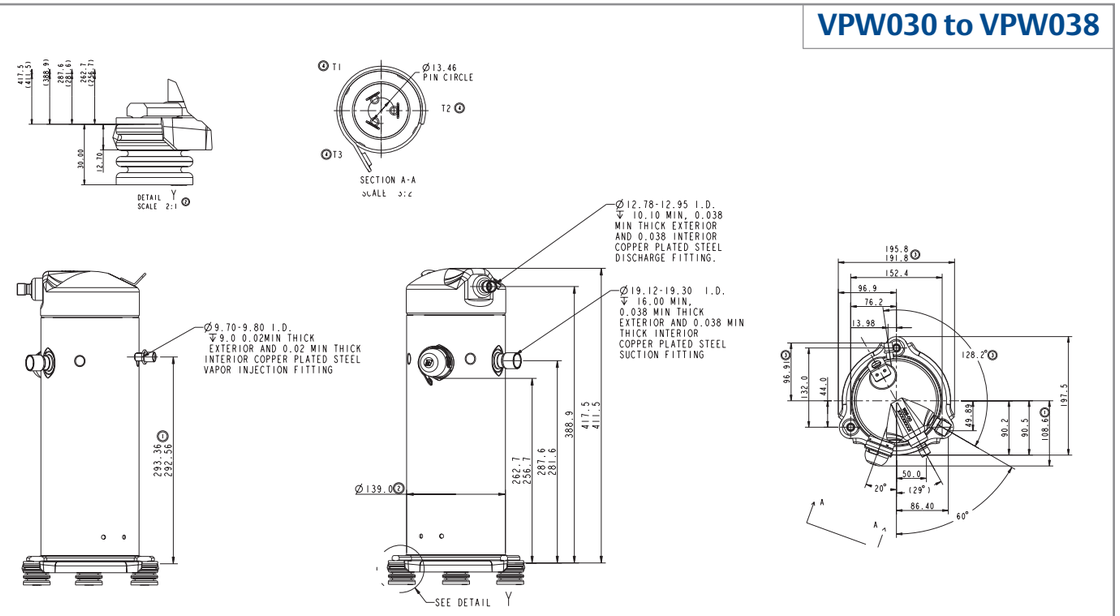

备注：
(1) 以上为标称尺寸，如无特殊说明，公差为± 1.50 [0.060]。
(2) 由于装配公差的累积，压缩机顶盖，接线盒，吸排气口，从安装底面计量，其允许公差为± 3.0 [0.12]。
(3) 接线盒选项如上所示。
(4) 插入式焊接如上所示。
(5) 在[ ]中为英寸单位。

外形尺寸

ZP34K5/S to ZP61K5
Air Conditioning Models

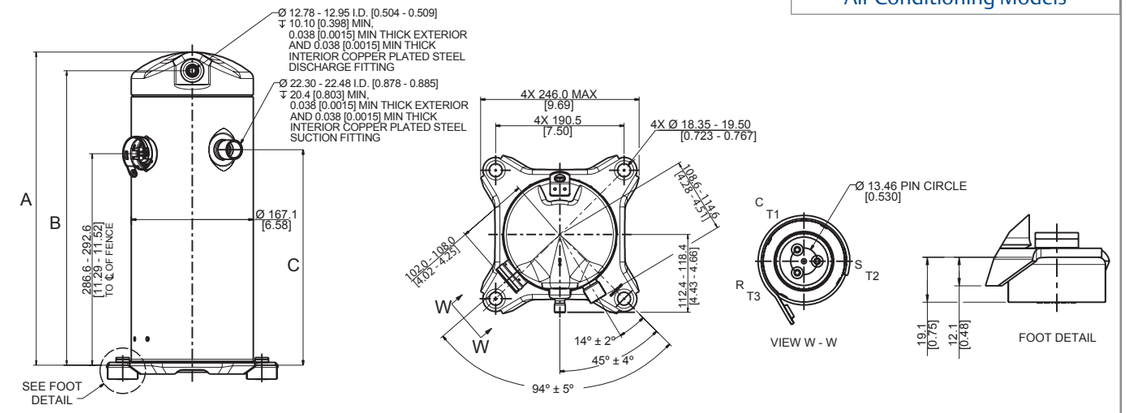

Model Number	Frame Size	A	B	C
ZP34K5/S to ZP51K5/S	167.1 [6.58]	415.2 - 421.2 [16.35 -16.58]	389.6 - 395.6 [15.34 - 15.57]	286.6 - 292.6 [11.29 - 11.51]
ZP57K5, ZP61K5		426.5 - 432.5 [16.80 - 17.02]	400.3 - 406.3 [15.76 - 15.99]	292.1 - 298.1 [11.50 - 11.73]

ZP50K3 to ZP91KC
Air Conditioning Models

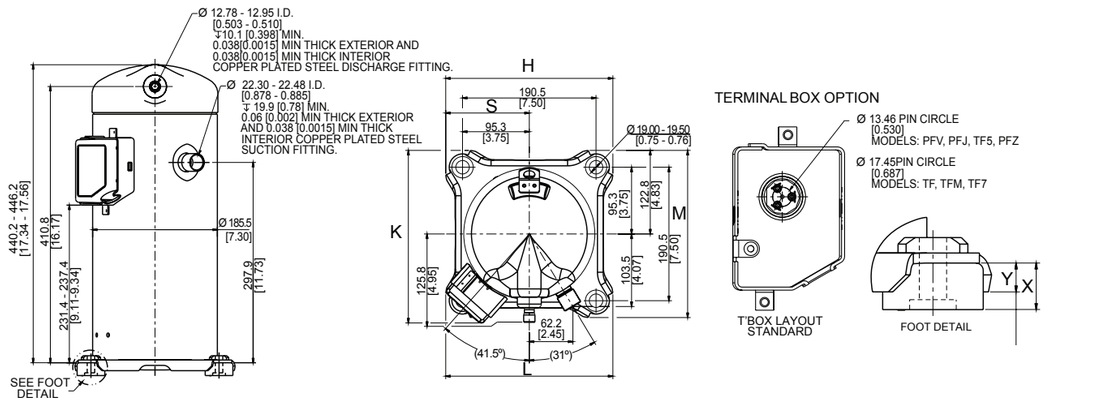

Model Number	Frame Size	H	K	L	M	S	X	Y
ZP50-83	185.5 [7.30]	245.6 [9.69]	249.8 [9.83]	249.8 [9.83]	245.6 [9.69]	122.8 [4.83]	19.0 [0.75]	12.7 [0.50]
ZP91		246.0 [9.69]	248.1 [9.77]	239.0 [9.41]	246.0 [9.69]	123.0 [4.84]	19.1 [0.75]	11.8 [0.46]

备注：
(1) 以上为标称尺寸，如无特殊说明，公差为± 1.50 [0.060]。
(2) 由于装配公差的累积，压缩机顶盖，接线盒，吸排气口，从安装底面计量，其允许公差为± 3.0 [0.12]。
(3) 接线盒选项如上所示。
(4) 插入式焊接如上所示。
(5) 在[ ]中为英寸单位。

外形尺寸

ZR84 to ZR190 TF
ZP90 to ZP182 TF
Air Conditioning Models

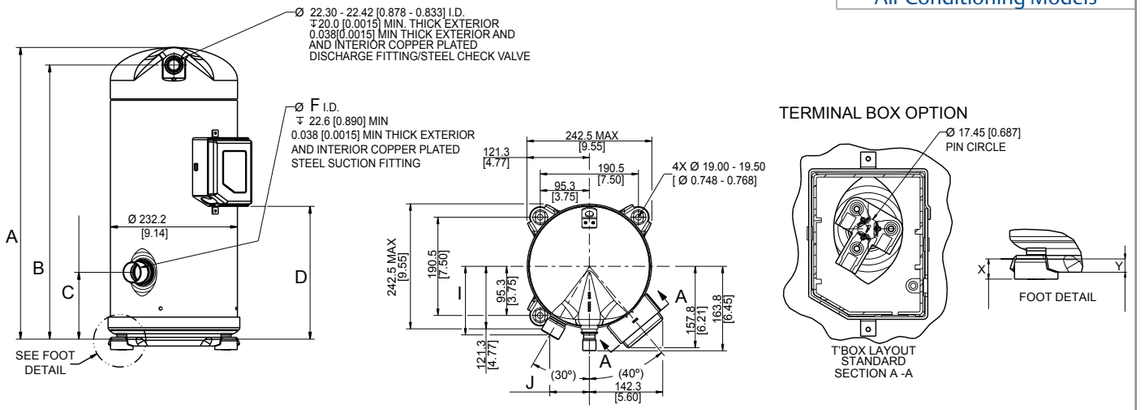

Model Number	Frame Size	A	B	C	D	ØF	I	J	X	Y
ZR84 TF, ZR94 TF	232.2 [9.14]	476.3 [18.75]	444.3 [17.49]	93.6 [3.69]	201.5 [7.93]	28.49 - 28.67 [1.122 - 1.129]	132.8 [5.23]	76.6 [3.02]	19.1 [0.75]	12.6 [0.50]
ZR108 TF, ZR125 TF, ZR144 TF		533.2 [20.99]	501.2 [19.73]	122.1 [4.81]	242.8 [9.56]	34.84 - 35.02 [1.372 - 1.379]	133.0 [5.24]	76.8 [3.02]	19.1 [0.75]	12.7 [0.50]
ZR160 TF, ZR190 TF		551.6 [21.72]	519.6 [20.46]	140.5 [5.53]	181.0 [7.12]	34.84 - 35.02 [1.372 - 1.379]	133.0 [5.24]	76.8 [3.02]	33.3 [1.31]	12.6 [0.50]
ZP90 TF		476.3 [18.75]	444.3 [17.49]	93.6 [3.69]	201.5 [7.93]	28.49 - 28.67 [1.122 - 1.129]	132.8 [5.23]	76.6 [3.02]	19.1 [0.75]	12.6 [0.50]
ZP103 TF to ZP144 TF		533.2 [20.99]	501.2 [19.73]	122.1 [4.81]	242.8 [9.56]	34.84-35.02 [1.372-1.379]	133.0 [5.24]	76.8 [3.02]	19.1 [0.75]	12.7 [0.50]
ZP154 TF to ZP182 TF		551.6 [21.72]	519.6 [20.46]	140.5 [5.53]	181.0 [7.12]	34.84-35.02 [1.372-1.379]	133.0 [5.24]	76.8 [3.02]	33.3 [1.31]	12.6 [0.50]

ZPV066, ZPV096
ZP104, ZP122,ZP143,
VP104,VP122,VP143
Air Conditioning Models

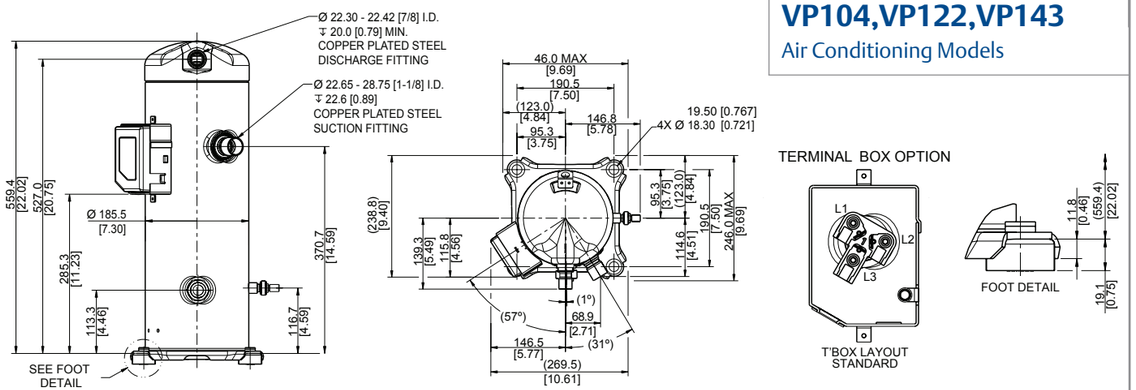

备注：
(1) 以上为标称尺寸，如无特殊说明，公差为± 1.50 [0.060]。
(2) 由于装配公差的累积，压缩机顶盖，接线盒，吸排气口，从安装底面计量，其允许公差为± 3.0 [0.12]。
(3) 接线盒选项如上所示。
(4) 插入式焊接如上所示。
(5) 在[ ]中为英寸单位。
＊ 以上不包括ZP104和ZP122

外形尺寸

ZR160 TW, ZR190 TW
ZP154 TW, ZP182 TW
Air Conditioning Models

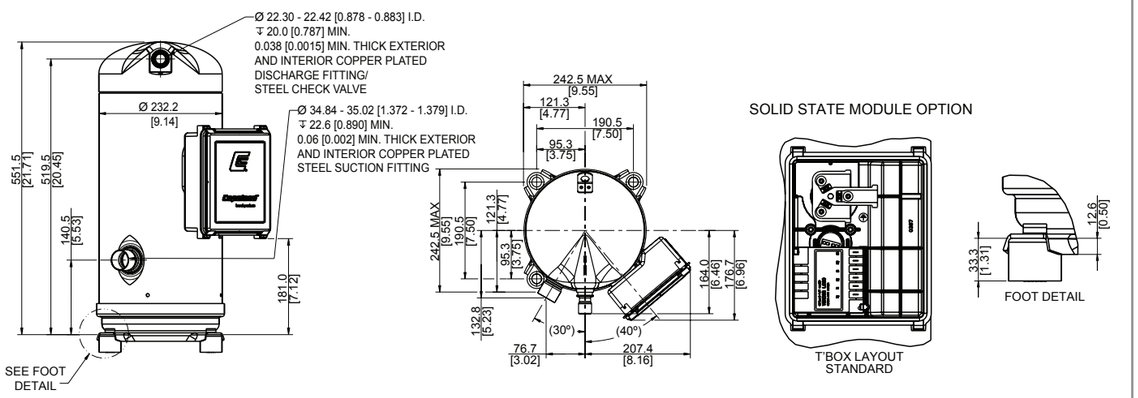

ZP235, ZR250
Air Conditioning Models

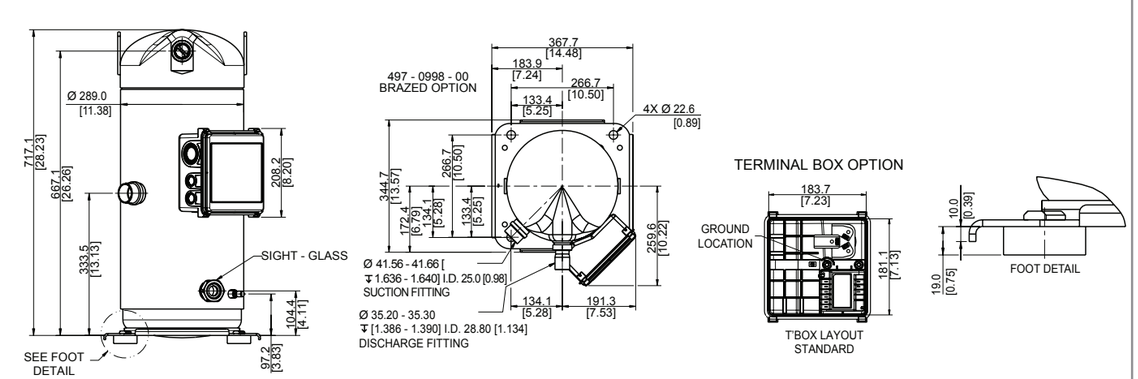

备注：
(1) 以上为标称尺寸，如无特殊说明，公差为± 1.50 [0.060]。
(2) 由于装配公差的累积，压缩机顶盖，接线盒，吸排气口，从安装底面计量，其允许公差为± 3.0 [0.12]。
(3) 接线盒选项如上所示。
(4) 插入式焊接如上所示。
(5) 在[ ]中为英寸单位。

外形尺寸

ZR310 to ZR380
ZP295 to ZP725
Air Conditioning Models

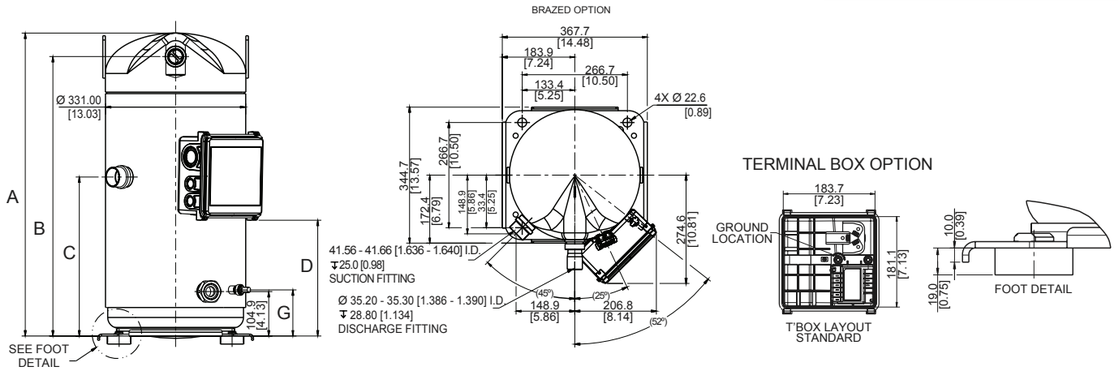

Model Number	Frame Size	A	B	C	D	G
ZR310, ZR380	331.00 [13.03]	715.1 [28.15]	659.7 [25.97]	375.3 [14.77]	273.3 [10.76]	108.8 [4.28]
ZP295, ZP385						
ZP485		746.1 [29.37]	690.7 [27.19]	406.3 [16.00]	304.3 [11.98]	97.7 [3.85]
ZP725		863.0 [33.98]	808.0 [31.81]	435.0 [17.13]	333.2 [13.10]	109.0 [42.91]

ZPD34 to ZPD54
Air Conditioning Models

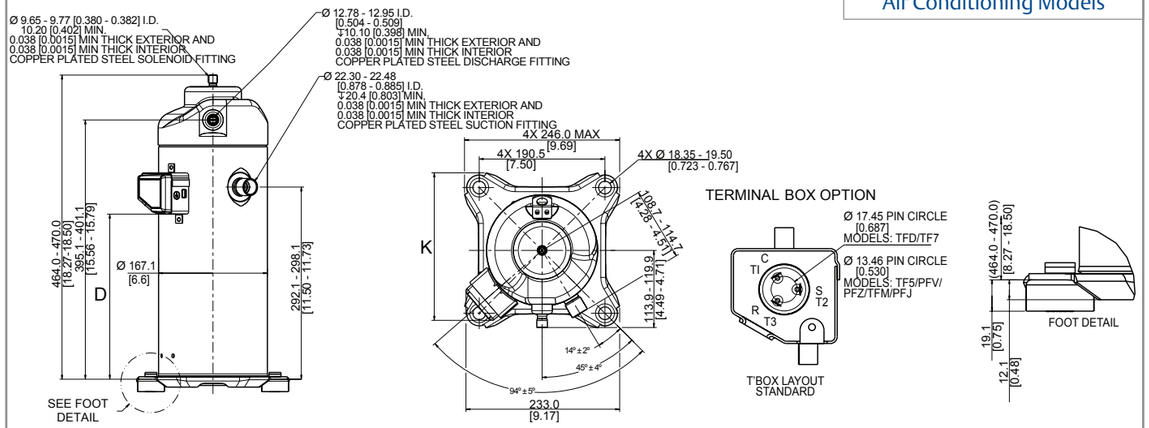

Model Number	Frame Size	D	K
ZPD34	167.1 [6.6]	250.5 - 256.5 [9.87-10.09]	223.5 [8.80]
ZPD42			
ZPD51		221.4 - 227.4 [8.72 - 8.95]	231.8 [9.12]
ZPD54			

备注：
(1) 以上为标称尺寸，如无特殊说明，公差为± 1.50 [0.060]。
(2) 由于装配公差的累积，压缩机顶盖，接线盒，吸排气口，从安装底面计量，其允许公差为± 3.0 [0.12]。
(3) 接线盒选项如上所示。
(4) 插入式焊接如上所示。
(5) 在[ ]中为英寸单位。

外形尺寸

ZRD36 to ZRD48
Air Conditioning Models

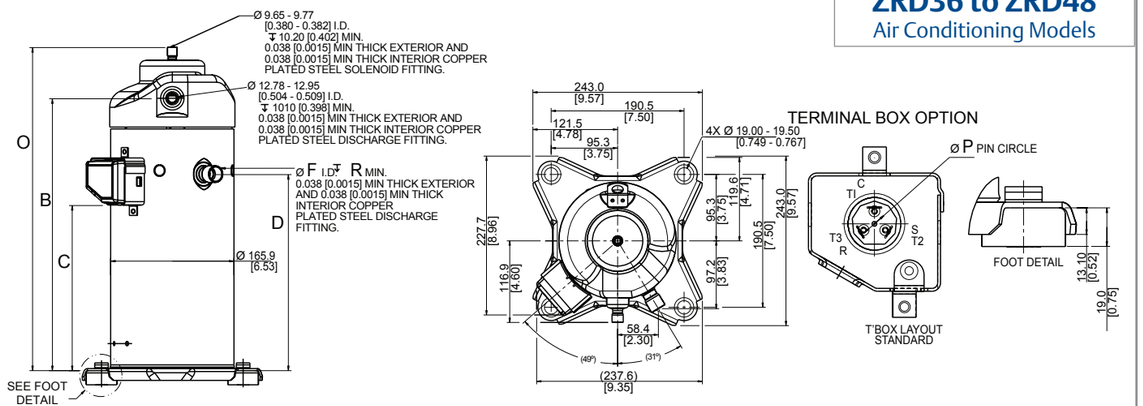

Model Number	Frame Size	O	B	C	D	ØF	ØP	R
ZRD36	165.9 [6.53]	434.6 [17.11]	365.7 [14.40]	263.7 [10.38]	222.1 [8.74]	19.12 - 19.30 [0.753 - 0.761]	13.46 - 17.45 [0.530 - 0.687]	17.00 [0.669]
ZRD42		449.0 [17.68]	380.1 [14.96]	277.1 [10.91]	235.1 [9.25]		13.36 [0.753 - 0.761]	
ZRD48		465.4 [18.32]	396.5 [15.61]	293.5 [11.56]	252.0 [9.92]	22.30 - 22.48 [0.878 - 0.885]	22.30 - 22.48 [0.878 - 0.885]	20.40 [0.803]

ZRD49 to ZRD81
ZPD61 to ZPD91
Air Conditioning Models

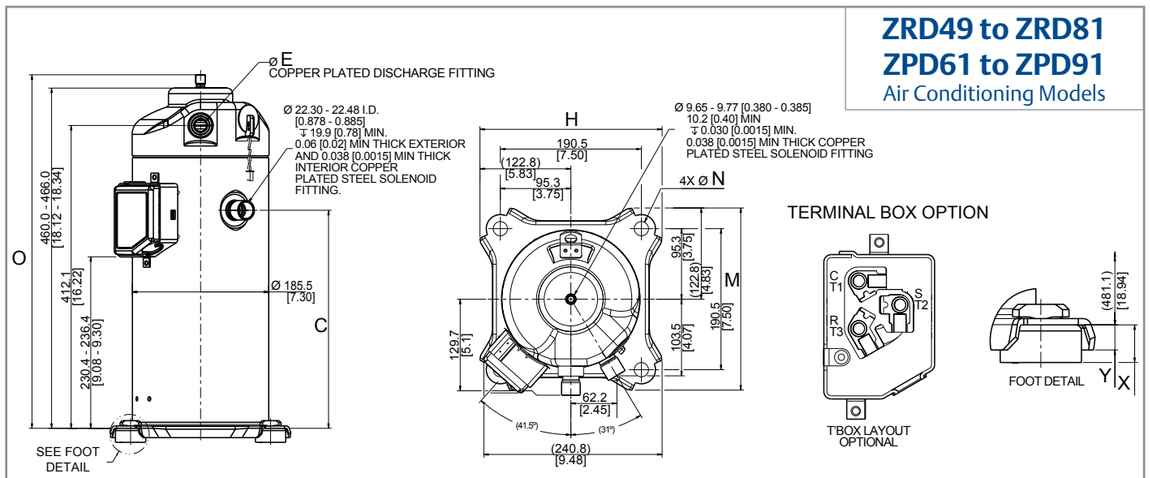

Model Number	Frame Size	C	ØE I.D.	H	M	ØN	O	X	Y
ZRD49	185.5 [7.30]	296.7 [11.86]	12.78-12.95 [0.50-0.51]	246.0 [9.69]	249.8 [9.83]	19.00 - 19.50 [0.749-0.767]	481.1 [18.94]	19.1 [0.75]	12.7 [0.50]
ZRD61									
ZRD68									
ZRD72									
ZRD81			19.10 - 19.25 [0.75 - 0.76]			18.35 - 19.50 [0.723-0.767]		19.0 [0.75]	
ZPD61		296.9 [11.96]	12.78-12.90 [0.503 - 0.508]	245.6 [9.67]	252.5 [9.94]	19.00 - 19.50 [0.749-0.767]	478.1-484.1 [18.83-19.05]	19.05 [0.75]	11.8 [0.46]
ZPD67									
ZPD72									
ZPD83									
ZPD91			19.10 - 19.25 [0.75 - 0.76]					19.1 [0.75]	

备注：
(1) 以上为标称尺寸，如无特殊说明，公差为± 1.50 [0.060]。
(2) 由于装配公差的累积，压缩机顶盖，接线盒，吸排气口，从安装底面计量，其允许公差为± 3.0 [0.12]。
(3) 接线盒选项如上所示。
(4) 插入式焊接如上所示。
(5) 在[ ]中为英寸单位。

外形尺寸

ZPD104 to ZPD122
Air Conditioning Models

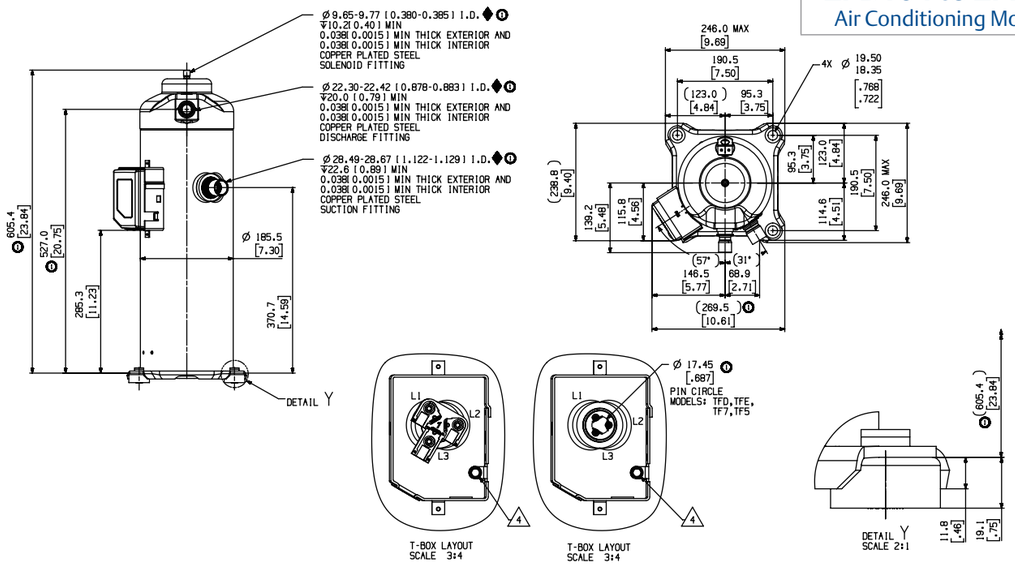

VEI/ZEI57 to VEI/ZEI88

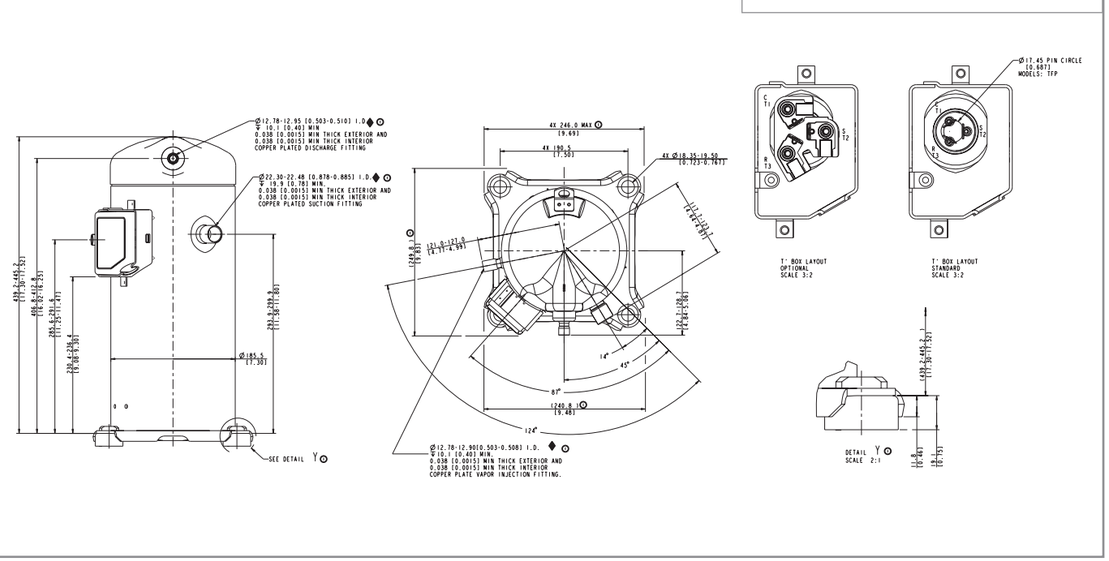

备注：
(1) 以上为标称尺寸，如无特殊说明，公差为± 1.50 [0.060]。
(2) 由于装配公差的累积，压缩机顶盖，接线盒，吸排气口，从安装底面计量，其允许公差为± 3.0 [0.12]。
(3) 接线盒选项如上所示。
(4) 插入式焊接如上所示。
(5) 在[ ]中为英寸单位。

外形尺寸

ZEI/VEI 110 to VEI/ZEI 143

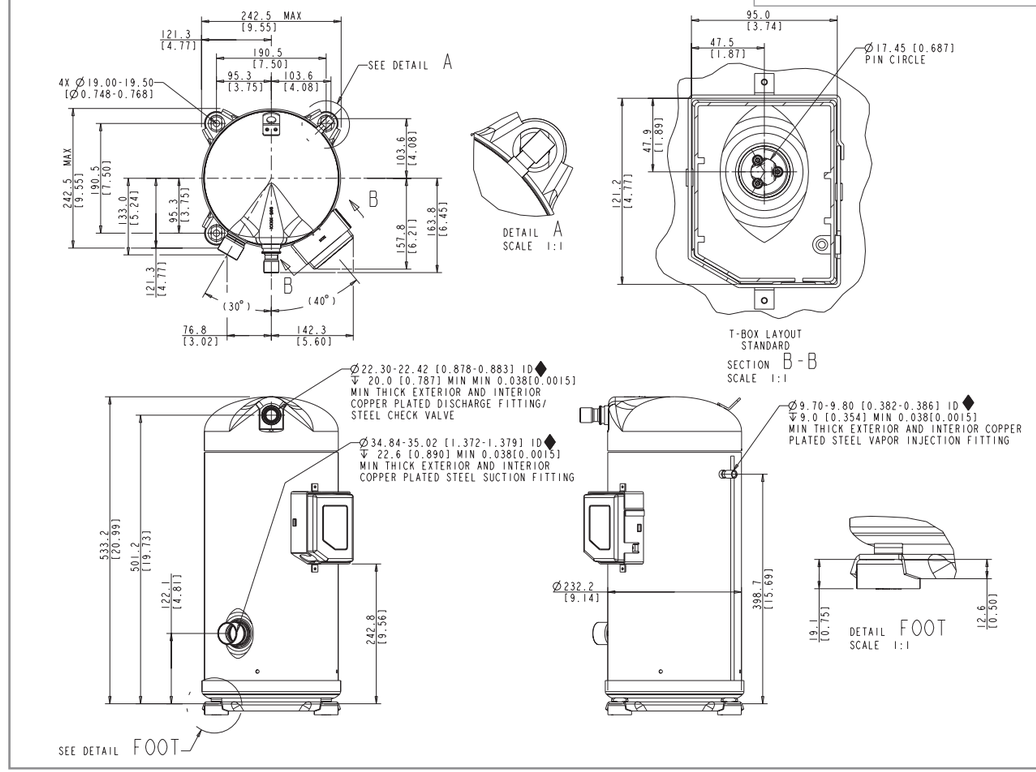

JPW053 to JPW066

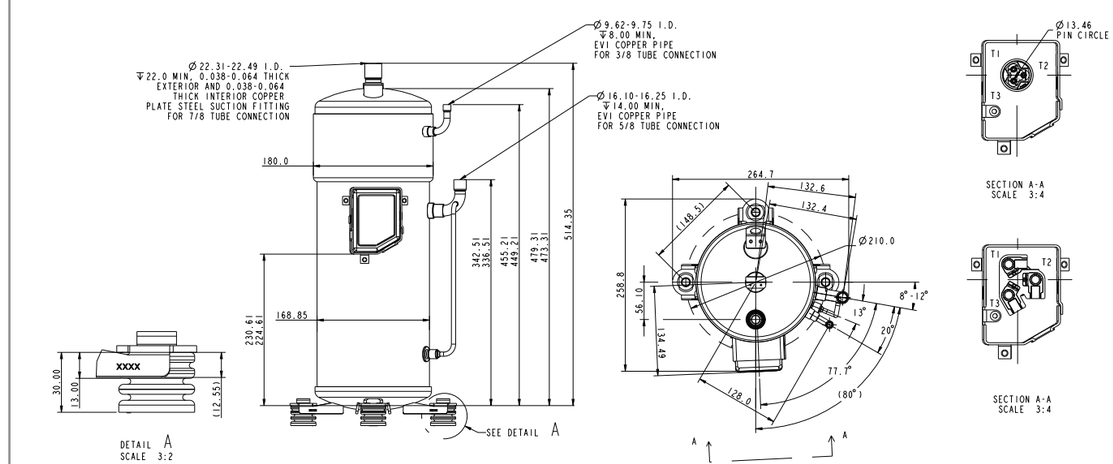

备注：
(1) 以上为标称尺寸，如无特殊说明，公差为± 1.50 [0.060]。
(2) 由于装配公差的累积，压缩机顶盖，接线盒，吸排气口，从安装底面计量，其允许公差为± 3.0 [0.12]。
(3) 接线盒选项如上所示。
(4) 插入式焊接如上所示。
(5) 在[ ]中为英寸单位。

外形尺寸

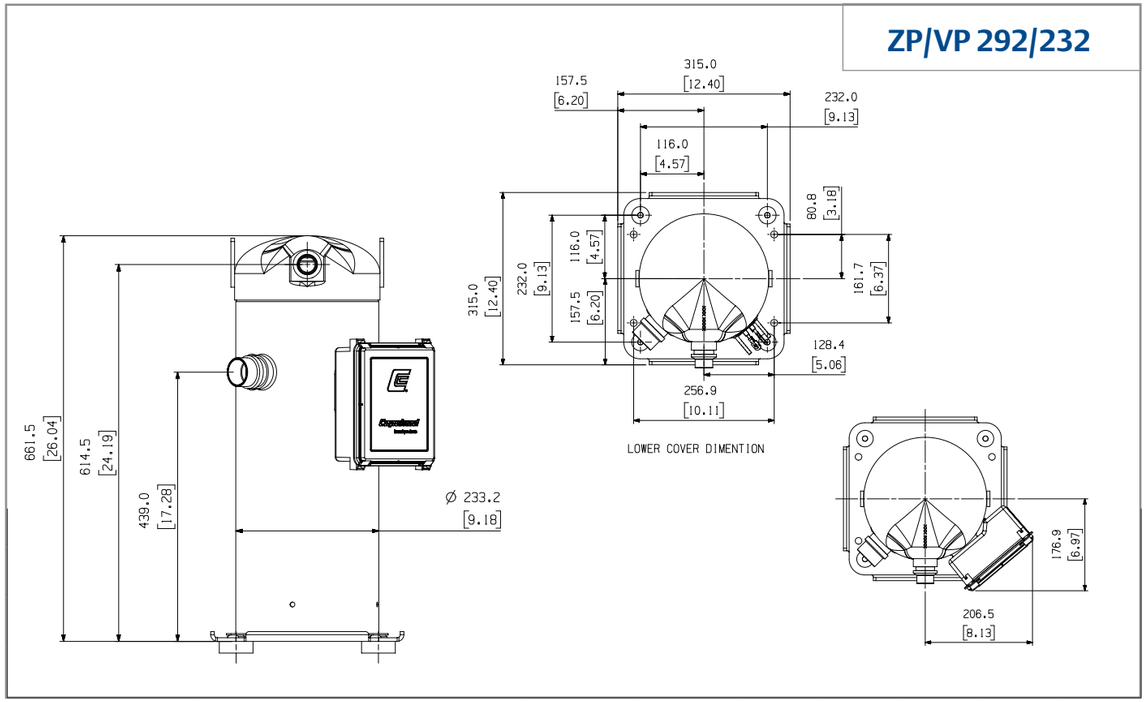

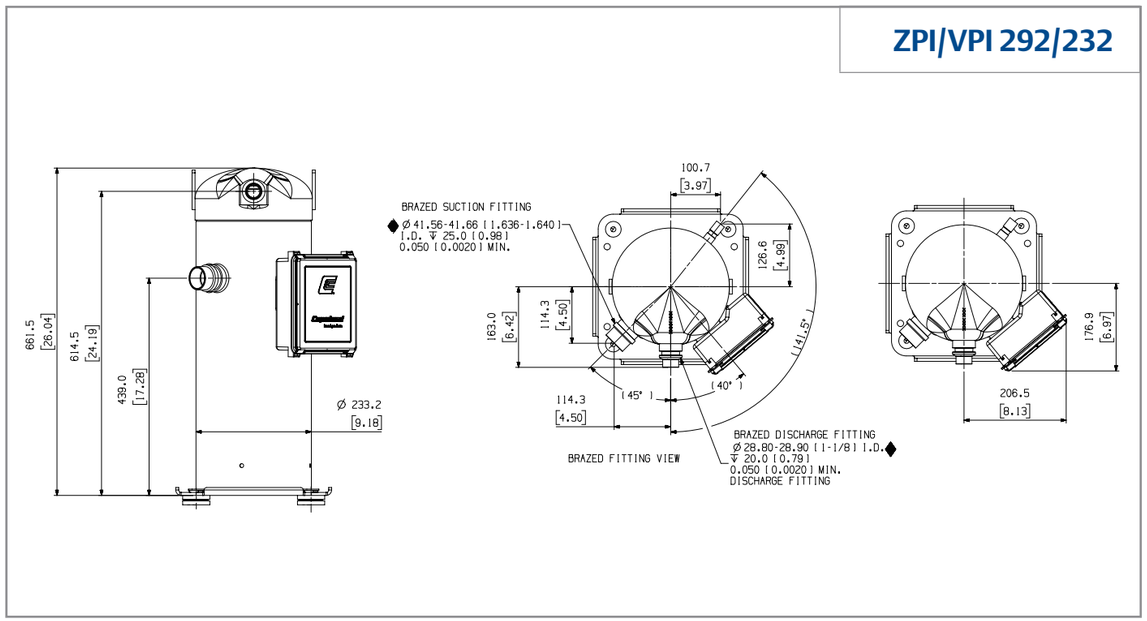

备注：
(1) 以上为标称尺寸，如无特殊说明，公差为± 1.50 [0.060]。
(2) 由于装配公差的累积，压缩机顶盖，接线盒，吸排气口，从安装底面计量，其允许公差为± 3.0 [0.12]。
(3) 接线盒选项如上所示。
(4) 插入式焊接如上所示。
(5) 在[ ]中为英寸单位。

总体说明

技术数据在印刷前已经校对过，印刷之后有再更新的可能，如有需求对某一参数确认，请联系艾默生。

艾默生对参数中可能存在的差错概不承担任何责任，艾默生保留自行改变其产品而不预先通知的权利。

本目录的参数基于艾默生认为可靠的数据和测试，并符合今天的技术需求。这些信息预期由具有合适的专业知识和技能的人员自行判断和评估风险后来使用。本目录产品并非为移动运输应用而设计，生产商需要做相应的测试来自行确认是否适用于移动运输领域。

注意：

本目录中列举的零部件不能与有腐蚀性，有毒或者可燃物质一起使用。艾默生不对因在上述情况下使用而造成的任何伤害负责。

关于 Emerson

总部位于美国密苏里州圣路易斯市的 Emerson （纽约证券交易所股票代码: EMR），是一家全球性的技术与工程公司，为工业、商业及住宅市场客户提供创新性解决方案。艾默生自动化解决方案，帮助过程、混合和离散制造商通过优化其能效和运营成本，从而最大化生产，并保护员工和环境。艾默生商住解决方案帮助确保人类舒适度和健康，保障食品质量和安全，提升能效，创造可持续发展的基础设施。如欲了解更多信息，欢迎访问：www.Emerson.com.cn。