Arda® | 安德厨电

1601 - 1605, Tower 1, Oasis Middlering Business Centre, Lane 1628,
Jinshajiang Road, Shanghai, China 200333

中国上海市普陀区金沙江路 1628 弄绿洲中环中心 1 号楼
1601-1605 室 . 200333

Arda 服务热线 / Arda Serivce Line: 400 820 2265
Arda 服务邮箱 / Arda E-mail: service@arda.cn

www.arda.cn



Arda® | 安德厨电

COOKER HOODS USER MANUAL
吸油烟机使用说明书

CH90TFT36BLB1AD

重要提醒

为了更好地使用本产品，延长产品的使用寿命，我们建议您在使用前细心阅读本用户手册，它将提供有关产品的安全安装、使用和维修方面的重要说明。请保管好您的用户手册以便今后查阅。谢谢！

重要提醒	Important notice
检索目录	Index
注意事项	Cautions
产品简介	Product introduction
安装说明	Installation guideline
使用说明	Use guideline
维护和保养	Care and maintenance
常见故障的识别与排除	Common faults and diagnostic methods
电气线路图	Product’s road map

CAUTIONS
注意事项

新吸油烟机的包装
请以环保的态度处置这些包装材料，以保持一个良好的环境。
请勿让儿童玩耍塑料薄膜和包装箱，这些都可能会产生窒息危险，所以请让包装远离儿童，包装材料不是玩具。

旧吸油烟机的处置
当旧的吸油烟机无法再使用时，建议将其处理成无法再次使用的状态后再进行丢弃。
旧的吸油烟机中包含可再利用的有用材料，请协助正确处理或回收利用，从而对环保作出贡献。

使用新的吸油烟机之前
如果发现吸油烟机有明显的损坏，请勿安装使用，请您立即与本公司当地售后服务中心联系。
该吸油烟机的排烟方式为外排式。
请不要让无人监护的儿童及体弱者单独使用吸油烟机。
吸油烟机若长时间不使用时，请将电源插头从插座中拔出。

特别说明
为保障安全和正确使用，本产品（包括出风管和其他零部件）必须由本公司指派的专业人员进行安装和维修。
如因消费者委托非本公司指派的人员或消费者自行安装和维修，而导致产品不能正常使用的，即使在保修期内，也不属于免费维修范围。

PRODUCT INTRODUCTION
产品简介

适用机型
本说明书适用以下机型，请仔细核对您所购买的机型。（图示标注尺寸仅供参考）

机型型号
CH90TFT36BLB1AD

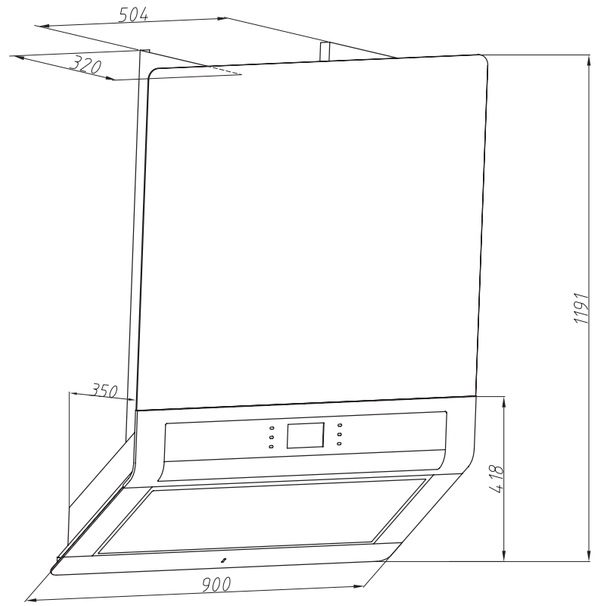

技术参数

型号	照明灯功率	整机额定输入功率	油脂分离度	主电机额定输入功率	瞬时气味降低度
CH90TFT36BLB1AD	1*6W	253W	90%	250W	70%

电源	风量（常态）	标准风压	噪音	最大风压	外形尺寸
AC 220V/50Hz	17m3/min	230Pa	70dB（A）	330Pa	见图示

INSTALLATION GUIDELINE
安装说明

■ 安装前须知

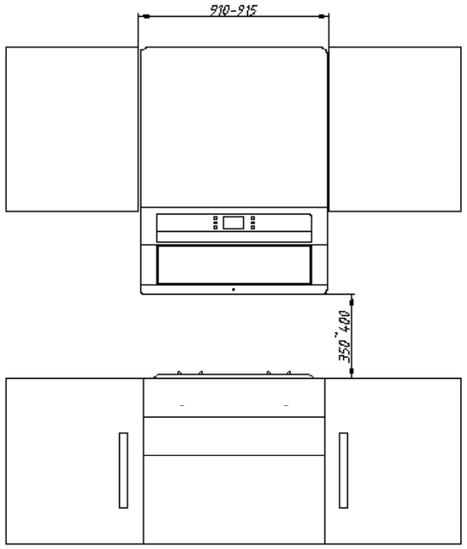

（图 1）

1）吸油烟机按图 1 所示安装，本吸油烟机安装在燃气灶上方侧边，灶具上炉架与吸油烟机最底部的距离为 35cm 到 40cm 之间。过高会影响吸油烟机的吸烟效果，过低可能会影响你的烹饪，具体可按家庭人员的身高情况调整（一般安装高度以人的眼睛和烟机控制开关水平为宜）。

2）吸油烟机排出的气体不应排到用于排出燃烧气体或其他燃料的烟雾使用的热烟道中。（建议排放到室外或通用公共烟道内）

3）风管过长，或风管过多的拐弯会影响吸烟效果，安装前请选择好安装位置，以使本吸油烟机能达到最佳吸烟效果。

■ 安装准备

1）安装吸油烟机应准备以下工具：
a、冲击电钻一把，带 Φ8 的钻头一只；
b、十字头螺丝刀一把；
c、铅笔一只；
d、水平尺一把。

2）在吸油烟机安装位置旁边设置一电源插座，并且确定插座已经可靠接地，在墙上钻孔时，应避开墙内埋设的电线，安装时不能接通电源。

3）确定安装吸油烟机的墙体有足够的强度。

■ 装箱清单

序号	名称	数量
01	吸油烟机	1
02	出风管	1
03	出风罩	1
04	装饰罩	1
05	烟机安装架	1
06	油杯	1
07	塑料胀管 Φ8*35	3
08	木螺钉 ST4.2*38	3
09	垫片 Φ（5-16）*1mm	3
10	3.5x9.5 三角牙螺钉	6
11	铝箔胶带 600*50mm	2
12	十字槽大扁头螺钉 M4*8	4
13	合格证	1
14	保修卡	1
15	使用说明书	1
16	M4 手紧螺钉	1
17	顶板组件	1
18	顶部玻璃组件	1
19	装饰罩	1
20	手紧螺钉 M4	1

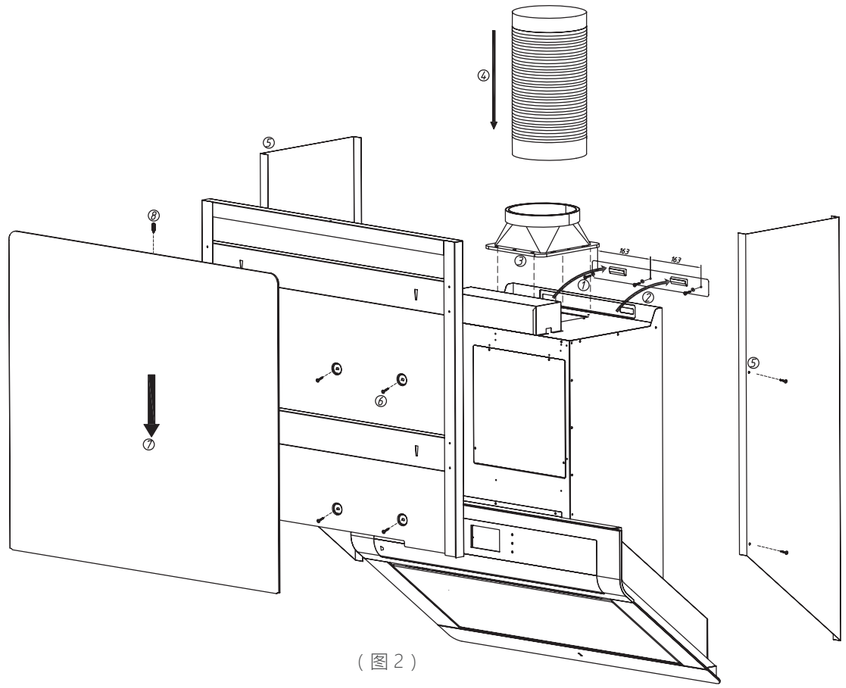

（图 2）

■ 固定吸油烟机

按（图 1）计算好安装的高度后，先用 Φ8 钻头在墙上（如图 2 步骤①所示）钻出两两距离为 163mm 的三个孔，并确保三个孔保持水平，孔深度为 40mm。

步骤① 两人水平抬起吸油烟机，挂在烟机安装架上。
步骤② 取出出风罩和橡胶垫及四个螺钉（清单序号 3），用螺钉把出风罩和橡胶垫固定在吸油烟机出风口上。
步骤③ 取出出风管（清单序号 2），把一端插入出风罩槽内再用铝箔胶带（清单序号 11）沿圆周粘住，把另一端固定在公共烟道上或直接通往室外。

■ 固定装饰罩

步骤④ 固定好吸油烟机后，把装饰罩（清单序号 19）用 4 个 螺钉（清单序号 10）将装饰罩固定在箱体两侧。

■ 固定顶板

步骤⑤⑥ 装饰罩安装完成后，将顶板组件（清单序号 17）用 6 个螺钉（清单序号 10）打在机器的箱体上。

■ 安装顶部玻璃组件

步骤⑦⑧ 将顶部玻璃组件（清单序号 18）卡入顶板组件中，使玻璃的下部卡在机器的铝面板的槽之中，调整左右距离使之平齐，然后在机器顶部用手紧螺钉（清单序号 20）将顶部玻璃组件固定在顶板上 .

USE GUIDELINE
使用说明

若您购买的是 CH90TFT36BLB1AD 系列油烟机，请参看以下说明

■ CH90TFT36BLB1AD 烟机操作界面

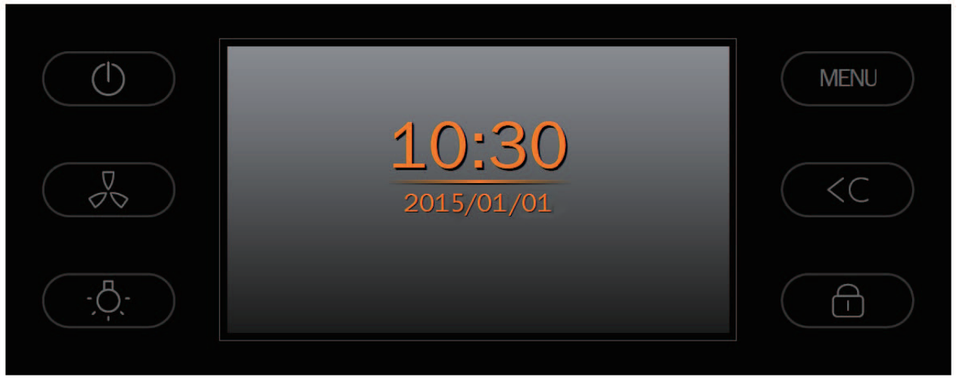

参照以上图标符号，各个按键的定义：

序号	按键符号	按键名称	按键类型	按键定义
01		开关按键	触摸式按键	用于开启 TFT 界面或关闭烟机所有功能
02		风速快捷按键	触摸式按键	点击后，门开启，同时风机最低档启动，并进入烟机风速调节界面
03		灯快捷按键	触摸式按键	点击后，门开启，同时打开烟机照明灯，并进去照明灯
04	MENU	菜单按键	触摸式按键	进入主菜单
05	<C	返回 / 取消键	触摸式按键	返回上层菜单或取消功能
06		童锁键	触摸式按键	对当前功能进行锁定

基本操作

上电后或待机状态下，“ ”亮，触摸屏幕任何地方，激活开关。并进入如下界面：



1）风速开启：在菜单界面下，选择“风速调节”，或单击快捷符号“ ”，油烟机会显示如下页面：



电动门开启，电机启动，滑动滑块可以对风速进行 1 到 4 档之间调节；当滑到“爆炒”档时，电机在爆炒档运行，并在屏幕上倒计时 02:30 分运行，运行到 00:00 后，风速自动转换到第四档运行。

在电机运行情况下，按快捷键“ ”一次，烟机暂停转动，重新按一次，烟机恢复转动；

在电机运行情况下，按“ ”键，可以取消运行功能，返回到“主菜单”界面，此时，门不会关闭；

在电机运行情况下，触摸“延时关机设定”键，进入风速延时关机调节。设定好延时时间后，按“确认”保存，烟机进入延时关机状态下运行。

在电机运行情况下，除了“MENU”不能触控外，其他按键均有效。

2）照明灯开启关闭和亮度调节：

在屏幕上快捷键“ ”的按键亮着时，就可以进行灯的开启和关闭。

若您想对灯的亮度进行调节，你可以在菜单界面下，选择“灯亮度调节”，界面进入如下页面：



电动门开启，照明灯点亮，滑动滑块对照明灯进行亮度调节，调到你适合的亮度后，按“确认”键，本机子将记住设定的亮度，后续将以本亮度开启和关闭。

3）油污清洁报警时间设定：本机子会提醒您对油污的清洁，根据您的使用习惯，你可以进行油污设定调节。你可以在“菜单”界面下，选择“油污清洁报警时间设定”。



4）时间设定：你可以在“菜单”界面下，选择“设置”，屏幕会出现如下界面：





分别选择"日期"、"时间"、"时间制"、"语言"、"屏幕亮度"、"按键音量"、"背景颜色"进行调节。

a、日期和时间：第一次上电时，需对日期和时间进行设置，若停电超过 3 天，也需要对日期和时间进行重新设定。

b、时间制：您可以根据您的喜好，选择 12 进制或者 24 进制的时间制。

c、语言：您可以根据您需要的语种，进行语言的设置，默认为简体中文版。

d、屏幕亮度：您可以根据您的使用情况，进行屏幕的高亮到低亮的设置。

e、按键音量：您可以根据您的需要，进行按键音量的设定，默认为中等音量的"嘀"声。

f、背景颜色：您可以根据您的喜好，选择屏幕的背景颜色为橙色或者蓝色，默认为橙色。

5）" "童锁键：

长按此童锁键 3 秒，屏幕将对当前操作进行锁定。此时除童锁键外，所有按键将被锁定。
再次长按此童锁键 3 秒，解除童锁功能，恢复所有按键的功能。



■ 警告

在某些情况下，电器可能是非常危险的。

1）当吸油烟机正在运行时，请勿拆下滤网。

2）在长时间使用时，不要触碰灯泡及其附近部位。

3）在吸油烟机底下严禁直接打开火焰。

4）请勿使用自由火焰，因为他可能会损害滤网并可能引起火灾。

5）经常查看油炸锅里的情况，以避免油温过热引起火灾。

6） 进行维修之前请拔掉电源插座。

7）此器具禁止小孩或身体柔弱的人使用。

8）应监督小孩，以确保其不在此器具旁玩耍。

9）当吸油烟机与燃烧燃气或其他燃料的炉灶同时使用时，请保持房间通风良好。

10）清洁此器具时，最好能戴上防护手套，烟机部分边缘可能会比较锋利。

11）在吸油烟机底下最多允许使用 6 个炉头。

12） 禁止炉火直接烘烤吸油烟机。

13) 若电源线损坏，只能用本公司的专用电源线更换。

14）非专业人员严禁拆装本机。

15) 如果不按说明书规定方法清洗，吸油烟机有起火的危险。

* 制造商声明拒绝为任何违反以上操作程序所造成的后果承担任何责任。

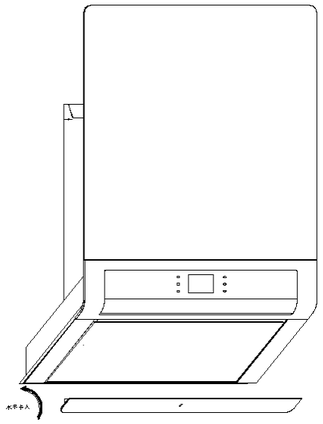

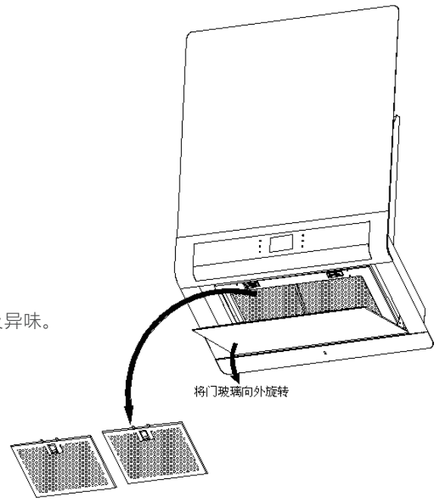

CARE AND MAINTENANCE
维护和保养

- 建议您在烹调前先调试器具大约 15 分钟，以完全消除水蒸气及异味。
- 定期用湿润的布沾工业酒精或清洁剂洗滤网和其他烟机表层。
- 建议： 每次使用吸油烟机后，请擦拭吸油烟机表面一次；
- 每三日清洁吸油烟机进风口滤网一次；
- 每十二个月清洗叶轮一次（此项仅限专业人员清洗）；
- 定时查看油杯中油量的积累情况，适时倒去油污。

* 严禁在吸油烟机或炉灶使用过程中拆卸油杯。拆卸时需双手水平拉出油杯，且防止用力过猛，以免积油外溢污染台面或发生意外。

- 照明灯的装置是为烹调时所设计的，而非为了周围环境照明而设计。过长时间使用此照明灯，将会缩短其使用寿命。

* Arda 奉行持续创新的设计理念，所述产品规格可能会随时变更。此手册中的产品规格适用于其出版之日所描述的特定产品和型号，请您与销售人员及时确认。

COMMON FAULTS AND DIAGNOSTIC METHODS
常见故障的识别与排除

故障	可能产生此故障的原因	解决方法
吸油烟机不工作	未接通电源	检查插头是否插好 检查插座是否有电
电机运转但无吸力	出风管或出风罩堵塞	联系技术人员
电机运转几分钟后停止	温度保护器装置启动	厨房通风性不够好
导致电机停止工作	吸油烟机安装得离灶太近	吸油烟机离灶面至少 要有 65cm 的距离
吸力不强劲	吸油烟机与灶面距离太远 或出风管太长	重新安装吸油烟机 （请联系技术人员）
油脂滴落在灶面上	吸油烟机倾斜	重新安装吸油烟机 （请联系技术人员）
出现异样的声音	风叶轮接触到不明物体	联系技术人员

PRODUCT'S ROAD MAP
电气线路图

- 如需丢弃本产品，应妥善处理或交于专业人员处理，不应随便丢弃，以免对环境造成危害或者引发其它危险性。

