内容

1 关于该文件
1.1 功能……1
1.2 目标群： 专业人员……1
1.3 应用符号……1
1.4 用途及原理说明……1
1.5 安全信息……2
1.6 警告……2
1.7 免责条款……2

2 产品描述
2.1 型号描述……2
2.2 技术参数……2

3 安装
3.1 尺寸……3
3.2 安装……3

4 电气连接
4.1 电气接线提示……3
4.2 接线端子说明……3

5 调试与维护
5.1 调试说明……3
5.2 维护……4

6 拆卸与处理
6.1 拆卸……4
6.2 处理……4

1.关于该文件

1.1 功能

本操作说明书提供了开关用于安装、调试、操作及拆装所需的必要信息。 该说明书应置于醒目位置。

1.2 目标群：专业人员

本操作说明书中所描述到的所有操作必须经由专业人员完成。
只有在您读完并理解该说明书，并了解产品后才能安装该产品并投入使用。

1.3 应用符号

信息，提示，说明：
该符号标出了有用的附加信息

注意： 不注意这些警告提示的话可能导致失败或故障
警告： 不注意这些警告提示的话可能导致身体受伤或机器损害

1.4 用途及原理说明

该产品可作为一个整体系统一部分来使用。由系统或机器的生产者来保证系统或机器整体的运作。
该产品只可在满足本安装指导书所述条件或得到生产商允许的环境下使用相关的应用领域。

KP202S压力变送器是为测量从5kpa起微表压和-1bar...0bar..700bar负压(真空)及复合压力而设计。可测量气体、压缩空气、非腐蚀性低黏度液体介质多种连接方式可以满足各种特定的安装需求.多种标准信号输出,电气接口和压力端口使传感器在各个领域得到广泛应用。

输出：4~20mA 两线制，0~10V 三线制，0~5V 三线制可选。

1.5 安全信息

必须遵守本说明书以及国家特定的安装、安全和事故预防规定的安全指示。

我司对所有信息不承担责任，且对技术变更权利予以保留。
在注意设备指示和注意操作说明中关于安装、调试、操作、维护等指示情况下，其余风险未知。

1.6 警 告

⚠ 错误的使用或者操作可能会给人带来伤害，并对设备或者系统造成损害。

1.7 免责条款

我司不承担由于错误安装或未按照说明书安装而造成的损失，我司不承担 由于未使用我司认可的组件或者配件而造成的损失。

我司不承担由于私自修理，改造及改装而造成的损失。

2.产品描述

2.1 型号描述

本操作说明书适用以下型号

KP202S-①②③④⑤⑥⑦

后缀	字符	描述
①		表压
②	K,B,M	Kpa,Bar,Mpa
③	4G,2GN,16M,20M	G1/2管螺纹 G1/4内螺纹 M16*1.5公制螺纹 M20*1.5公制螺纹
④	4A，10V,5V	4~20mA 两线制 0~10V 三线制 0~5V 三线制
⑤	 5S 10S 1L	无散热片 耐热150℃ 耐热250℃ 1 米冷凝管
⑥	2D，4P，3Z，xE，8Lx	DIN43650赫斯曼四芯 M12*1连接器 316 防护壳体 直接引线X米 2088金属壳体（显示）
⑦	2	±0.5%.S ±0.25%.S

2.2 技术参数

量程范围	-1~700bar
供电	10~30VDC
电流输出型供电	10~30VDC
电压输出型供电	14~30VDC0~5V(6.5~26vdc)
消耗电流	2线制与电流一致（可定制低功耗）
负载RA(Ω)	Rmax=(Vs-Vsmin)/0.02Ω
2线制电流	4~20mA
数字	Hart/RS485(ModbusRTU)
电磁兼容	射频保护符合EN 61326
抗冲击	100g/11ms
线性度	≤±0.1；0.25%FS
温度补偿	-30°C~80°C
稳定性	≤±0.2%量程
温漂系数	≤±0.25%FSO/10K
响应时间	≤5ms
介质温度	-25°C~85°C
存储温度	-30°C~100°C
壳体	不锈钢不锈钢304/316
介质接触部分安装尺寸	不锈钢304/316/陶瓷
安装接口	M20*1.5，G1/2等
电气接口	M12接插件，赫斯曼接插件等

3.安装

3.1尺寸

单位:mm.

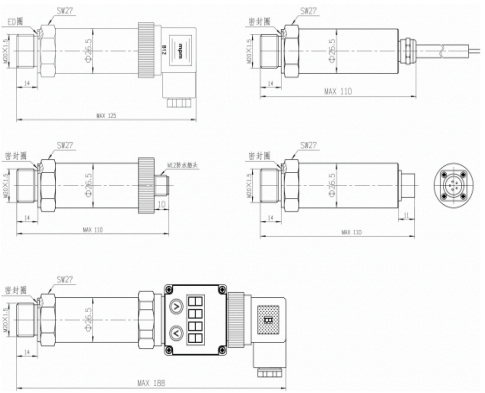

3.2安装尺寸

通过螺纹（可选）安装到机器设备。

4.电气连接

4.1 电气接线提示

⚠ 电气接线需在电源关闭的情况下由专业人员完成

接线用字母标记在接线端子处。请严格按照接线图接线使用。

4.2 接线端子说明

接线方式：

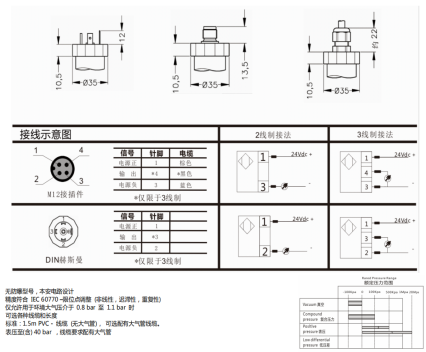

接线示意图

5.调试与维护

5.1 调试说明

KP202S能将测压元件传感器感受到的气体、液体等物理压力参数转变成标准的电信号，以供给指示报警仪、记录仪、调节器等二次仪表进行测量、指示和过程调节,电气接线按照4.2接线，多种螺纹安装方式。

5.2 维 护

定期对设备按照以下步骤进行检
1. 操动设备检查功能
2. 检查压力表有无异常

⚠ 损坏或者有缺陷的设备需进行更换

6.拆卸与处理

6.1 拆卸

该设备需在电源关闭的情况下进行拆卸。

6.2 处理

该设备需按照相关的国家标准和法规进行处理。