AXOR

DE / Montageanleitung
FR / Instructions de montage
EN / assembly instructions
IT / struzioni per Installazione
ES / Instrucciones de montaje
NL / Handleiding
DK / Monteringsvejledning
PT / Manual de Instalación
PL / IInstrukcja montażu
CS / Montážní návod
SK / Montážny návod
ZH / 用户手册 / 组装说明
RU / Инструкция по монтажу
HU / Szerelési útmutató
FI / Asennusohje
SV / Monteringsanvisning
LT / Montavimo instrukcijos
HR / Uputstva za instalaciju
TR / Montaj kılavuzu
RO / Instrucțiuni de montare
EL / Οδηγία συναρμολόγησης
SL / Navodila za montažo
ET / Paigaldusjuhend
LV / Montāžas instrukcija
SR / Uputstvo za montažu
NO/ Montasjeveiledning
BG / Ръководство за монтаж
SQ / Udhëzime rreth montimit
AR / تعليمات التجميع

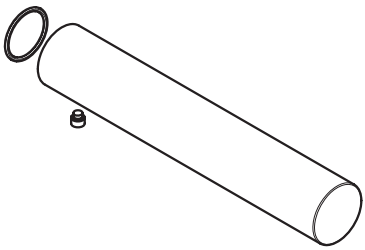

AXOR Uno
93032XXX / 93033XXX

SERVICE

1

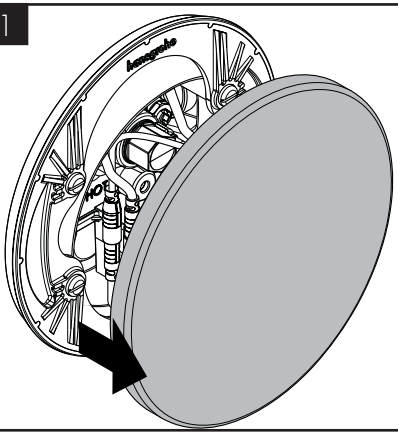

2

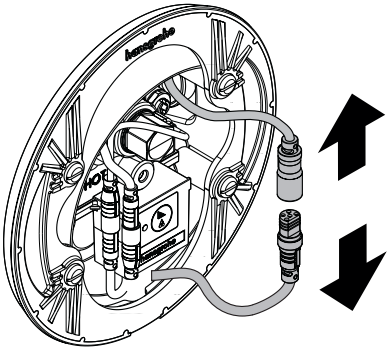

3

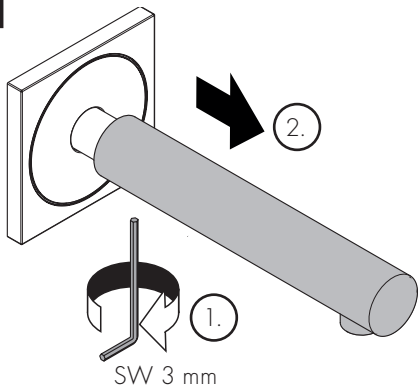

4

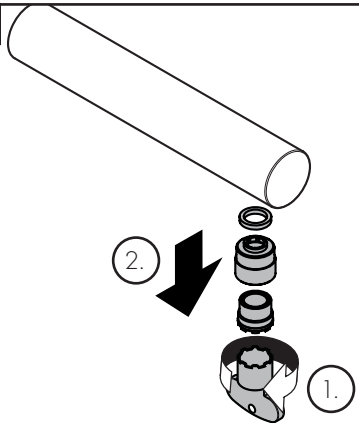

5

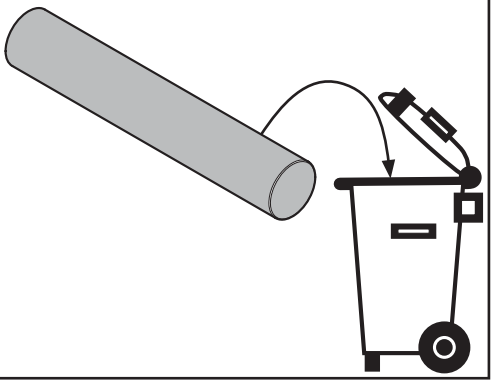

6

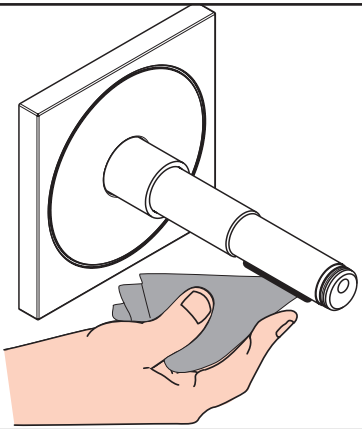

7

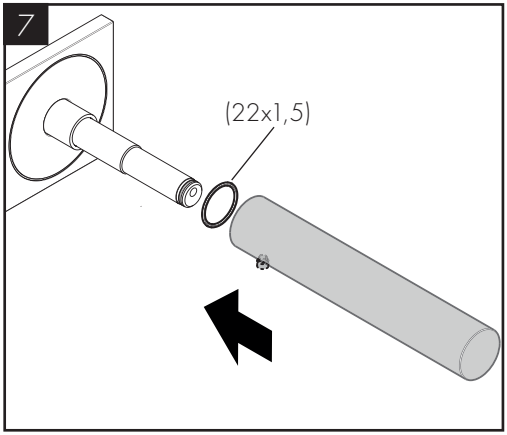

8

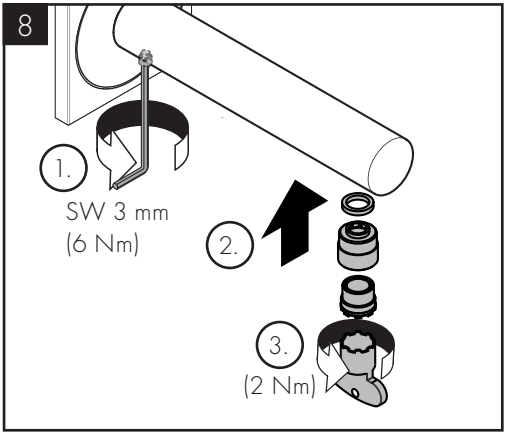

9

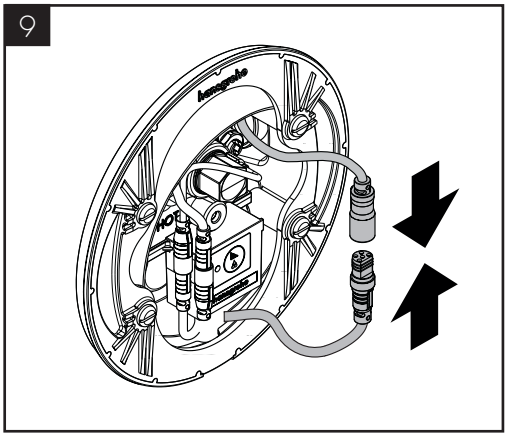

10

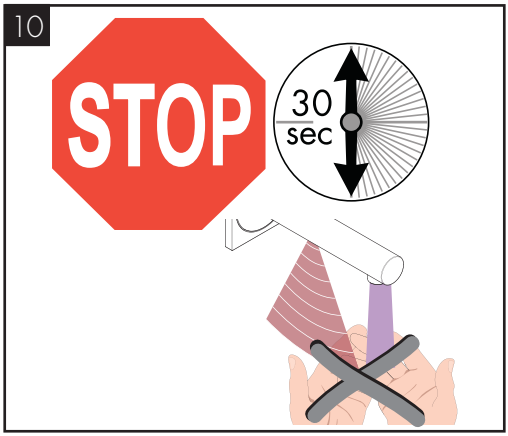

11

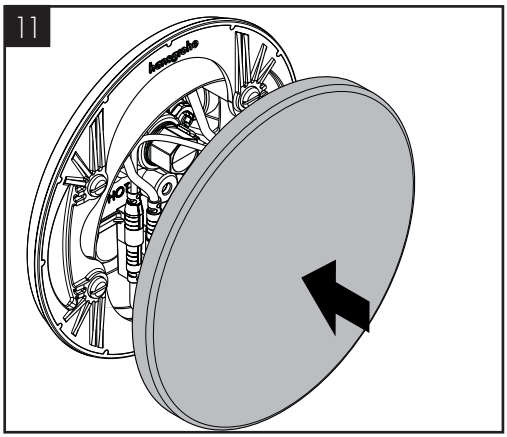

AXOR

AXOR / Hansgrohe SE
Auestraße 5-9
77761 Schiltach
Deutschland

info@axor-design.com
axor-design.com

09/2019
9.07258.01