Ghidul utilizatorului



HP LaserJet MFP M139e-M142e series

HP LaserJet MFP M139e-M142e series Ghidul pentru utilizator

SUMAR

Acest ghid oferă informaţii despre configurare, utilizare, garanţie, precum şi informaţii cu privire la siguranţă şi mediul înconjurător.

Notificări ale companiei HP

Copyright și licență

INFORMAȚIILE DIN DOCUMENTUL DE FAȚĂ POT FI MODIFICATE FĂRĂ NOTIFICARE PREALABILĂ.

TOATE DREPTURILE REZERVATE. ESTE INTERZISĂ REPRODUCEREA, ADAPTAREA SAU TRADUCEREA ACESTUI MATERIAL FĂRĂ ACORDUL SCRIS ÎN PREALABIL AL COMPANIEI HP, CU EXCEPȚIA CAZURILOR PREVĂZUTE DE LEGILE PRIVIND DREPTURILE DE AUTOR. SINGURELE GARANȚII PENTRU PRODUSELE ȘI SERVICIILE HP SUNT CELE SPECIFICATE ÎN DECLARAȚIILE EXPRESE DE GARANȚIE CARE ÎNSOȚESC RESPECTIVELE PRODUSE ȘI SERVICII. NIMIC DIN DOCUMENTUL DE FAȚĂ NU TREBUIE INTERPRETAT CA REPREZENTÂND O GARANȚIE SUPLIMENTARĂ. COMPANIA HP NU VA FI RĂSPUNZĂTOARE PENTRU ERORILE TEHNICE SAU EDITORIALE ORI PENTRU OMISIUNILE DIN DOCUMENTUL DE FAȚĂ.

© Copyright 2021 HP Development Company, L.P.

Recunoașterea mărcilor comerciale

Microsoft® și Windows® sunt mărci comerciale înregistrate sau mărci comerciale ale Microsoft Corporation în Statele Unite și/sau în alte țări/regiuni.

Mac, macOS, iPadOS și AirPrint sunt mărci comerciale ale Apple Inc., înregistrate în S.U.A. și în alte țări/regiuni.

Google Play este marcă comercială a Google LLC.

ENERGY STAR® și simbolul ENERGY STAR® sunt mărci comerciale înregistrate deținute de Agenția de protecție a mediului din S.U.A.

Informații despre siguranță

Respectați întotdeauna măsurile de siguranță minime la utilizarea acestui produs, pentru a reduce riscul eventualelor arsuri sau electrocutări.

Citiți și asigurați-vă că ați înțeles toate instrucțiunile din documentația care însoțește imprimanta.

Citiți cu atenție toate avertismentele și instrucțiunile de pe produs.

Deconectați acest produs de la rețeaua de curent electric înainte de a-l curăța.

Nu instalați și nu utilizați acest produs lângă apă sau atunci când sunteți ud.

Instalați produsul în siguranță, pe o suprafață stabilă.

Instalați produsul într-un loc protejat, unde cablul nu poate fi deteriorat. Cablul trebuie poziționat astfel încât să nu se pășească peste el sau să constituie o piedică în calea cuiva.

Dacă produsul nu funcționează normal, consultați Rezolvarea problemelor din acest ghid.

În interiorul dispozitivului nu există componente care să necesite intervenții de service din partea utilizatorului. Apelați la serviciile personalului calificat.

CLASS 1 CONSUMER LASER PRODUCT

EN 50689:2021

Cuprins

1 Noţiuni introductive 1

Vederile imprimantei 1

Vedere din faţă a imprimantei 1

Vedere din spate a imprimantei 1

Caracteristicile panoului de control 2

Afişajul panoului de control 2

Butoanele şi indicatoarele luminoase de pe panoul de control 3

Rapoarte privind imprimanta din panoul de control 5

Utilizarea aplicaţiei HP Smart pentru imprimare, scanare şi gestionare 5

Pentru a instala HP Smart şi a deschide aplicaţia 5

Aflați mai multe informații despre HP Smart 6

2 Conectarea imprimantei 7

Cerinţe pentru imprimantele HP+ 7

Menţineţi imprimanta conectată la internet 7

Utilizaţi cartuşe originale HP 7

Creaţi un cont HP 7

Conectaţi imprimanta la o reţea Wi-Fi folosind HP Smart 7

Conectaţi imprimanta la o reţea Wi-Fi folosind Wi-Fi Protected Setup (WPS) 8

Conectaţi imprimanta la computer folosind un cablu USB 8

Modificarea setărilor wireless 9

Activaţi sau dezactivaţi capabilitatea wireless a imprimantei 9

Restabiliţi setările de reţea la valorile implicite 9

Schimbarea tipului de conexiune 9

De la conexiunea USB la conexiunea wireless (Windows 10/macOS) 10

De la conexiunea wireless la conexiunea USB (Windows/macOS) 10

3 Încărcarea suporturilor de imprimare 11

Încărcarea hârtiei 11

Încărcarea plicurilor 12

Încărcaţi etichete 13

Încărcarea unui original pe geamul scanerului 15

4 Imprimare 16

Înainte de a începe 16

Imprimarea de la un computer Windows 16

Imprimarea documentelor 16

Imprimarea manuală pe ambele feţe 17

Imprimarea mai multor pagini pe coală 18

Imprimarea de la un computer Mac 18
Imprimarea documentelor 18
Imprimarea manuală pe ambele feţe 19
Imprimarea mai multor pagini pe coală 20
Imprimarea cu dispozitivele mobile 20
Imprimarea cu dispozitivul conectat la aceeaşi reţea Wi-Fi 20
Imprimarea fără conectarea dispozitivului la aceeaşi reţea Wi-Fi (Wi-Fi Direct) 20
5 Copiere şi scanare 23
Realizarea unei copii 23
Copierea cărţilor de identitate 23
Scanaţi folosind HP Smart (iOS/iPadOS/Android, Windows 10 şi macOS) 23
Scanarea folosind software-ul HP Easy Scan (macOS) 24
6 Configurarea imprimantei 25
Configuraţi imprimanta utilizând Embedded Web Server (EWS) 25
Accesarea Embedded Web Server (EWS) 25
Configurarea setărilor de reţea IP 27
Funcţiile de securitate ale imprimantei 28
Setările de conservare a energiei 28
Configurarea avansată cu HP Utility pentru macOS 29
Deschiderea HP Utility 29
Caracteristicile Utilitarului HP 29
Actualizarea firmware-ului 30
Actualizarea firmware-ului utilizând utilitarul Actualizare firmware 31
7 Consumabile, accesorii şi componente 32
Comandarea de consumabile, accesorii şi componente 32
Înlocuirea cartuşelor de toner 32
Informaţii privind cartuşele 33
Scoaterea şi înlocuirea cartuşului de toner 33
8 Rezolvarea problemelor 36
Imprimanta nu poate imprima 36
Verificaţi conexiunea imprimantei la internet 36
Asiguraţi-vă că folosiţi cartuşe originale HP 36
Verificaţi setările şi starea imprimantei 36
Interpretarea combinaţiilor de leduri de pe panoul de control şi a codurilor de pe afişaj 37
Restabilirea setărilor implicite din fabrică 41
Apare mesajul „Cartuşul are un nivel scăzut” sau „Cartuşul are un nivel foarte scăzut” 41
Schimbarea setărilor de „Nivel foarte scăzut” 42
Imprimanta nu preia hârtia sau alimentează greşit 42
Produsul nu prea hârtia 42
Produsul preia mai multe coli de hârtie 43
Eliminarea blocajelor de hârtie 43
Locuri în care pot apărea blocaje 43

Vă confruntaţi cu blocaje de hârtie frecvente sau repetate? ... 44
Eliminarea blocajelor din tava de intrare ... 44
Eliminarea blocajelor din interiorul produsului ... 46
Eliminarea blocajelor din zonele de ieşire ... 48
Îmbunătăţirea calităţii imprimării ... 50
Actualizaţi firmware-ul imprimantei ... 50
Imprimaţi din alt program software ... 51
Verificarea setării pentru tipul de hârtie pentru lucrarea de imprimare ... 51
Verificarea stării cartuşelor de toner ... 51
Curăţarea cartuşului ... 52
Imprimarea unei pagini de curăţare ... 52
Inspectarea vizuală a cartuşului de toner ... 52
Verificarea hârtiei şi a mediului de imprimare ... 53
Ajustare densitate de imprimare ... 54
Depanarea problemelor legate de calitatea imprimării ... 54
Îmbunătăţirea calităţii imaginilor copiate şi scanate ... 60
Verificarea prezenţei murdăriei şi a petelor pe geamul scanerului ... 60
Verificarea setărilor hârtiei ... 61
Optimizarea pentru text sau imagini ... 61
Copierea până la margini ... 61
Rezolvarea problemelor de reţea wireless ... 61
Lista de verificare a conectivităţii wireless ... 62
Imprimanta nu imprimă după finalizarea configurării wireless ... 62
Imprimanta nu imprimă, iar computerul are instalat un firewall terţ ... 63
Conexiunea wireless nu funcţionează după mutarea routerului sau a imprimantei wireless ... 63
Nu se pot conecta mai multe computere la imprimanta wireless ... 63
Imprimanta wireless pierde comunicarea atunci când este conectată la un VPN ... 64
Reţeaua nu apare în lista de reţele wireless ... 64
Reţeaua wireless nu funcţionează ... 64
Efectuarea unui test de diagnosticare a reţelei wireless ... 64
Reducerea interferenţelor dintr-o reţea wireless ... 65
Asistenţă HP ... 65
Contactare HP ... 66
Înregistraţi imprimanta ... 66
Opţiuni de garanţie suplimentară ... 66
Informaţii suplimentare despre consumabile şi toner ... 67
Anexa A Specificaţiile imprimantei ... 68
Specificaţii tehnice ... 68
Cerinţe de sistem ... 68
Dimensiunile imprimantei ... 68
Consum de energie, specificaţii electrice şi emisii acustice ... 69
Domeniul mediului de operare ... 69
Pictograme de avertizare ... 70
Avertisment privind radiaţiile laser ... 71

Anexa B Service și asistență ... 72
Declarație de garanție limitată HP ... 72
Condiții specifice țării ... 73
Regatul Unit, Irlanda și Malta ... 75
Austria, Belgia, Germania și Luxemburg ... 76
Belgia, Franța și Luxemburg ... 76
Italia ... 77
Spania ... 78
Danemarca ... 78
Norvegia ... 78
Suedia ... 78
Portugalia ... 79
Grecia și Cipru ... 79
Ungaria ... 79
Republica Cehă ... 80
Slovacia ... 80
Polonia ... 80
Bulgaria ... 81
România ... 81
Belgia și Olanda ... 81
Finlanda ... 82
Slovenia ... 82
Croația ... 82
Letonia ... 82
Lituania ... 83
Estonia ... 83
Rusia ... 83
Garanția HP Premium Protection: Declarație de garanție limitată pentru cartușele de toner LaserJet ... 83
Memento privind utilizarea consumabilelor non-HP ... 84
Site-ul web HP de combatere a contrafacerii ... 84
Datele stocate pe cartușul de toner ... 84
Acord de licență utilizator final ... 85
Service în garanție pentru reparațiile efectuate de clienți ... 90
Asistență pentru clienți ... 90
Anexa C Programul de protecție a mediului ... 92
Protejarea mediului ... 92
Producție de ozon ... 92
Consum de energie ... 92
Consumul de toner ... 92
Utilizarea hârtiei ... 93
Materiale plastice ... 93
Consumabile pentru imprimarea cu echipamente HP LaserJet ... 93
Hârtie ... 93

Restricţii pentru materiale 93
Informaţii despre baterie 93
Eliminarea de către utilizatori a echipamentelor uzate (UE, UK şi India) 94
Reciclarea hardware-ului electronic 94
Informaţii despre reciclarea hardware-ului pentru Brazilia 94
Substanţe chimice 95
Date privind alimentarea produsului conform Regulamentului Comisiei Uniunii Europene 1275/2008 şi cerinţelor legale relevante din Regatul Unit 95
Informaţii pentru utilizatori privind eticheta ecologică SEPA (China) 95
Reglementarea implementării privind eticheta de energie necesară în China pentru imprimantă, fax şi copiator 95
Declaraţie privind restricţionarea substanţelor periculoase (India) 96
WEEE (Turcia) 96
Declaraţie privind restricţia utilizării substanţelor periculoase (Ucraina) 96
Fișă de date privind siguranța materialelor (MSDS) 96
EPEAT 96
Tabel de substanțe (Taiwan) 97
Tabel de substanţe (China) 98
Pentru mai multe informații 98

Anexa D Informaţii despre reglementări 100

Declarații de reglementare 100
Numere de modele reglementate pentru identificare 100
Reglementări FCC 100
Notificare de reglementare pentru Uniunea Europeană şi Regatul Unit 101
Canada - Declaraţie de conformitate Industry Canada ICES-003 101
Declarație VCCI (Japonia) 101
Declaraţie EMC (Coreea) 101
Instrucțiuni privind cablul de alimentare 102
Notificare pentru utilizatorii din Japonia privind cablul de alimentare 102
Securitatea în utilizare a produselor cu laser 102
Declarație privind laserul pentru Finlanda 102
Declarații valabile în Țările Nordice (Danemarca, Finlanda, Norvegia, Suedia) 103
Declarație GS (Germania) 103
Conformitate pentru Eurasia (Armenia, Belarus, Kazahstan, Kârgâzstan, Rusia) 104
Declaraţii privind comunicaţiile wireless 105
Declarație de conformitate FCC - Statele Unite 105
Declarație pentru Australia 105
Bielorusia 105
Declarația ANATEL pentru Brazilia 105
Declarații pentru Canada 105
Declarație CMIIT privind comunicațiile wireless în China 106
Expunerea la radiații de radiofrecvență (Canada) 106
Notă de reglementare pentru Europa 106
Notificare pentru utilizare în Japonia 106

Notificare pentru utilizare în Rusia 106
Declarație pentru Mexic 106
Declarație pentru Taiwan 106
Declarație privind comunicațiile wireless în Thailanda 107
Marcaj wireless Vietnam Telecom pentru produse aprobate de tipul ICTQC 107

Index 108

1 Noţiuni introductive

Această secţiune descrie componentele imprimantei, caracteristicile panoului de control şi alte funcţii ale imprimantei.

Vederile imprimantei

Identificaţi componentele principale ale imprimantei.

Vedere din faţă a imprimantei

Identificaţi componentele din partea din faţă a imprimantei.

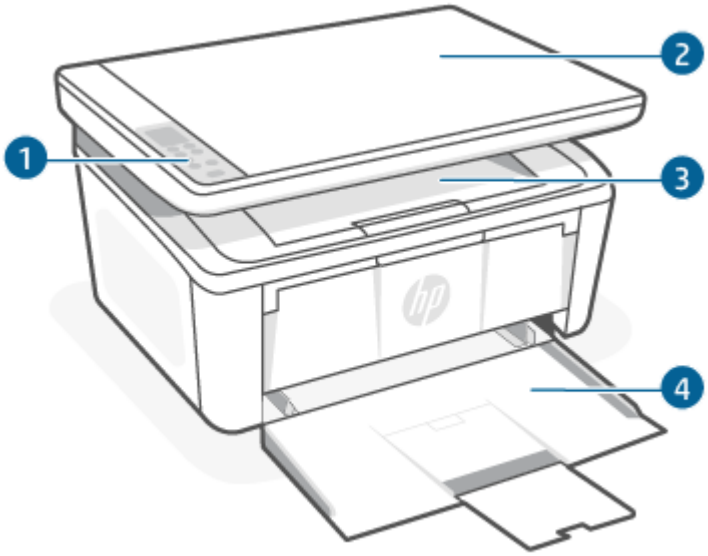

Tabelul 1-1 Vedere din faţă a imprimantei

Caracteristică	Descriere
1	Panou de control
2	Scaner cu suport plat
3	Sertar de ieşire
4	Tavă de intrare

Vedere din spate a imprimantei

Identificaţi componentele din partea din spate a imprimantei.

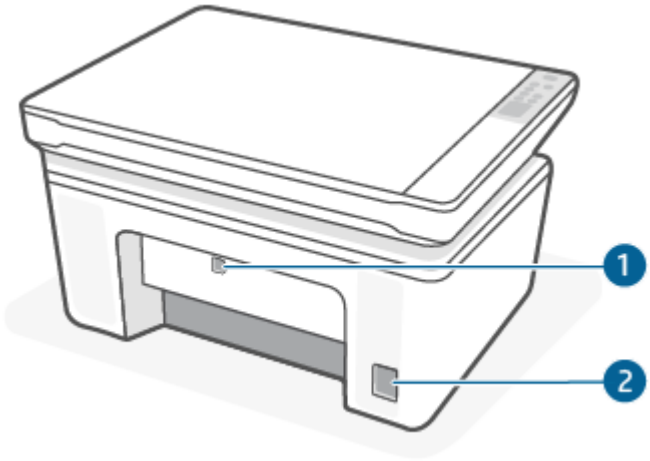

Tabelul 1-2 Vedere din spate a imprimantei

Caracteristică	Descriere
1	Port de interfaţă USB NOTĂ: Este posibil ca portul USB să fie acoperit de o etichetă. După configurare, puteţi să îndepărtaţi eticheta şi să imprimaţi folosind o conexiune prin USB, dacă doriţi, dar imprimanta trebuie să rămână conectată la internet.
2	Conexiune de alimentare

Caracteristicile panoului de control

Acest articol descrie afişajul, butoanele şi indicatoarele luminoase ale panoului de control al imprimantei.

Afişajul panoului de control

Identificaţi codurile şi pictogramele de pe afişajul panoului de control.



Tabelul 1-3 Pictograme de pe afişajul panoului de control

Pictogramă	Nume	Descriere
	Modulul afişajului cu LED cu 2 cifre	În funcţie de modul curent, afişează următoarele: • Valoarea setării de copiere pentru numărul de exemplare, întunecime sau procentajul dimensiunii. • Coduri de eroare şi de stare Pentru o listă a codurilor de pe afişajul imprimantei, consultaţi Interpretarea combinaţiilor de leduri de pe panoul de control şi a codurilor de pe afişaj.

Tabelul 1-3 Pictograme de pe afişajul panoului de control (Continuare)

Pictogramă	Nume	Descriere
	Nr. de exemplare	Apăsaţi butonul Opţiuni pentru copiere pentru a-l selecta, apoi utilizaţi tastele săgeată în sus sau în jos pentru a ajusta numărul de exemplare.
	Mai luminos/Mai întunecat	Apăsaţi butonul Opţiuni pentru copiere pentru a-l selecta, apoi utilizaţi tastele săgeată în sus sau în jos pentru a ajusta setarea pentru luminozitate a lucrării de copiere actuale.
	Mărire/micşorare	Apăsaţi butonul Opţiuni pentru copiere pentru a-l selecta, apoi utilizaţi butonul Sus sau Jos pentru a ajusta procentajul dimensiunii lucrării de copiere actuale.

Butoanele şi indicatoarele luminoase de pe panoul de control

Identificaţi butoanele şi ledurile de pe panoul de control al imprimantei.



Tabelul 1-4 Butoanele şi indicatoarele luminoase de pe panoul de control

Pictogramă	Nume	Descriere
	Butonul Opţiuni pentru copiere	Utilizaţi acest buton pentru a parcurge opţiunile Număr de exemplare, Mai deschis/Mai închis şi Micşorare/Mărire. Opţiunea implicită este Număr de exemplare.
	Butonul Pornire copiere/Reluare	Utilizaţi acest buton pentru a începe o operaţie de copiere. Sau, în modul duplex manual, folosiţi acest buton pentru a imprima cea de-a doua faţă a paginii.
	Butonul Anulare	Apăsaţi acest buton pentru a anula o operaţie.
	Ledul Consumabile	Ledul unui consumabil luminează intermitent atunci când apare o eroare la consumabil şi luminează constant atunci când consumabilul are un nivel foarte scăzut şi trebuie înlocuit. Pentru informaţii suplimentare, consultaţi Interpretarea combinaţiilor de leduri de pe panoul de control şi a codurilor de pe afişaj.

Tabelul 1-4 Butoanele şi indicatoarele luminoase de pe panoul de control (Continuare)

Pictogramă	Nume	Descriere
	Butonul Alimentare/indicatorul luminos Pregătit	• Utilizaţi acest buton pentru a porni sau pentru a opri imprimanta. • Indicatorul luminos Pregătit este aprins dacă imprimanta este pregătită de imprimare. Luminează intermitent când imprimanta primeşte date de imprimare şi luminează mai slab când imprimanta este într-o stare cu consum redus de energie.
	Indicatorul luminos Atenţie	Ledul Atenţie luminează intermitent când imprimanta necesită intervenţia utilizatorului. Dacă ledul Atenţie este aprins, imprimanta este într-o stare de eroare. Pentru informaţii suplimentare, consultaţi Interpretarea combinaţiilor de leduri de pe panoul de control şi a codurilor de pe afişaj.
	Butonul şi indicatorul luminos Wireless	Apăsaţi acest buton pentru a activa sau a dezactiva funcţia wireless sau pentru a configura o conexiune Wi-Fi Direct. Apăsaţi şi menţineţi apăsat acest buton pentru a configura o conexiune WPS. Dacă indicatorul luminos Wireless este aprins, există o conexiune wireless stabilă. Dacă luminează intermitent, momentan nu există nicio conexiune wireless sau este în curs un proces de configurare WPS sau Wi-Fi Direct. Dacă acesta luminează intermitent rapid, există o problemă cu conexiunea wireless.
	Butonul Copiere act de identitate	Utilizaţi acest buton pentru a copia o carte de identitate.
	Butonul Sus	Utilizaţi acest buton pentru a mări valoarea care apare pe afişaj.
	Butonul Jos	Utilizaţi acest buton pentru a reduce valoarea care apare pe afişaj.

Rapoarte privind imprimanta din panoul de control

Acest articol descrie rapoartele imprimantei şi modul de imprimare.

Tabelul 1-5 Rapoarte privind imprimanta din panoul de control

Raport imprimantă	Cum se imprimă	Descriere
Pagina de configurare şi pagina cu rezumatul despre reţea (dacă este acceptată conectarea la reţea)	1. Dacă imprimanta este în modul Repaus (indicatorul luminos Pregătit este aprins, dar luminează slab), apăsaţi pe butonul Anulare pentru a reactiva imprimanta. 2. Apăsaţi lung pe butonul Pornire copiere/Reluare de pe panoul de control timp de 5 secunde, apoi eliberaţi-l.	Pagina de configurare a imprimantei furnizează informaţii curente despre imprimantă, starea cartuşelor sau evenimentele recente. De asemenea, acesta poate ajuta la depanarea problemelor imprimantei.
Raport privind testarea pentru diagnosticare a reţelei wireless	1. Dacă imprimanta este în modul Repaus (indicatorul luminos Pregătit este aprins, dar luminează slab), apăsaţi pe butonul Anulare pentru a reactiva imprimanta. 2. Apăsaţi lung pe butonul Pornire copiere/Reluare şi pe butonul Wireless simultan timp de 3 secunde. 3. Când indicatorul luminos Pregătit începe să clipească, eliberaţi butoanele.	Raportul privind testarea pentru diagnosticare a reţelei wireless afişează rezultatele diagnosticării privind starea reţelei wireless, puterea semnalului wireless, reţelele detectate şi altele.

Utilizarea aplicaţiei HP Smart pentru imprimare, scanare şi gestionare

Aplicaţia HP Smart vă poate ajuta să realizaţi diferite activităţi la imprimantă, între care următoarele:

- configurarea şi conectarea imprimantei;
- imprimarea şi scanarea documentelor şi a fotografiilor;
- trimiterea documentelor prin e-mail şi alte aplicaţii;
- gestionarea setărilor imprimantei, verificarea stării imprimantei, imprimarea rapoartelor şi comandarea consumabilelor.

HP Smart este acceptată pe dispozitive mobile şi computere cu Android OS 7.0 sau versiuni ulterioare, iOS 12.0 sau versiuni ulterioare, iPadOS, Windows 10 şi macOS 10.14 şi versiuni ulterioare.

NOTĂ: În prezent, este posibil ca aplicaţia HP Smart să nu fie disponibilă în toate limbile. Unele caracteristici sunt disponibile doar la anumite imprimante sau modele. HP Smart nu acceptă toate formatele de fişiere. Pentru informaţii suplimentare, consultaţi Aflaţi mai multe informaţii despre HP Smart.

Pentru a instala HP Smart şi a deschide aplicaţia

Parcurgeţi paşii de mai jos pentru a instala şi a deschide HP Smart, a conecta imprimanta şi a începe să utilizaţi aplicaţia.

1. Accesaţi 123.hp.com pentru a descărca şi a instala HP Smart pe dispozitivul dvs.

   NOTĂ: **Dispozitive cu iOS, iPadOS, Android, Windows 10 şi macOS:** În plus, puteţi descărca HP Smart din magazinele de aplicaţii corespunzătoare pentru dispozitiv.

2. Deschideţi HP Smart după instalare.

   - **iOS/iPadOS/Android:** De pe desktopul dispozitivului mobil sau din meniul aplicaţiei, atingeţi HP Smart.
   - **Windows 10:** De pe desktopul computerului, faceţi clic pe **Start**, apoi selectaţi **HP Smart** din lista de aplicaţii.
   - **macOS:** De pe platforma de lansare, selectaţi HP Smart.

3. Conectaţi imprimanta wireless folosind HP Smart. Consultaţi Conectaţi imprimanta la o reţea Wi-Fi folosind HP Smart.

4. Când vi se solicită, creaţi un cont HP şi înregistraţi imprimanta.

Aflați mai multe informații despre HP Smart

Pentru a afla cum să vă conectați, să imprimați și să scanați cu HP Smart, accesați site-ul web pentru dispozitivul dvs.:

- **iOS/iPadOS/Android**: www.hp.com/go/hpsmart-help
- **Windows 10**: www.hp.com/go/hpsmartwin-help
- **macOS**: www.hp.com/go/hpsmartmac-help

2 Conectarea imprimantei

Această secţiune descrie diferite modalităţi de conectare a imprimantei.

Cerinţe pentru imprimantele HP+

Acest articol descrie cerinţele pentru imprimantele HP+.

Menţineţi imprimanta conectată la internet

Imprimantele HP+ sunt dispozitive conectate în cloud care trebuie să rămână conectate la internet pentru a funcţiona. Conexiunea la internet face posibil ca imprimanta să asigure caracteristici HP+ specifice aplicaţiei şi actualizări de firmware.

În timpul configurării, trebuie să conectaţi imprimanta la internet printr-o conexiune de reţea compatibilă. După configurare, puteţi să imprimaţi folosind un cablu USB, dacă doriţi, dar imprimanta trebuie să rămână conectată la internet.

Utilizaţi cartuşe originale HP

Cartuşele originale HP sunt cartuşe fabricate şi vândute de HP în ambalaje HP oficiale. Dacă instalaţi consumabile non-HP sau cartuşe reumplute, imprimantele HP+ nu vor funcţiona conform aşteptărilor.

Creaţi un cont HP

Creaţi un cont HP sau conectaţi-vă la acesta pentru a gestiona imprimanta.

Conectaţi imprimanta la o reţea Wi-Fi folosind HP Smart

Acest articol descrie modul de conectare a imprimantei la o reţea Wi-Fi folosind HP Smart.

Instalaţi aplicaţia HP Smart pe computer sau pe dispozitivul mobil şi utilizaţi aplicaţia pentru a configura sau a conecta imprimanta la reţeaua Wi-Fi.

Pentru informaţii despre HP Smart, inclusiv de unde puteţi descărca aplicaţia, consultaţi Utilizarea aplicaţiei HP Smart pentru imprimare, scanare şi gestionare.

1. Asiguraţi-vă că dispozitivul mobil sau computerul este conectat la reţeaua Wi-Fi. Pe dispozitivul mobil, activaţi Bluetooth şi serviciile de localizare.

   NOTĂ: HP Smart utilizează Bluetooth pentru configurarea imprimantei. Nu acceptă imprimarea prin Bluetooth.

2. În cazul în care conexiunea Wi-Fi a imprimantei a fost dezactivată anterior, activaţi-o. Pentru mai multe informaţii despre starea conexiunii wireless, consultaţi Activaţi sau dezactivaţi capabilitatea wireless a imprimantei.

3. Dacă imprimanta nu mai este în modul de configurare a conexiunii wireless, restabiliţi setările pentru reţeaua imprimantei. Consultaţi Restabiliţi setările de reţea la valorile implicite.

4. Deschideţi aplicaţia HP Smart pe computer sau dispozitivul mobil. Consultaţi Utilizarea aplicaţiei HP Smart pentru imprimare, scanare şi gestionare.

5. Din HP Smart, atingeţi sau faceţi clic pe pictograma Plus sau pe **Adăugaţi o imprimantă**, apoi alegeţi opţiunea de a selecta sau adăuga o imprimantă. Dacă vi se solicită, acordaţi permisiuni pentru Bluetooth şi locaţie.

   Urmaţi instrucţiunile pentru a adăuga imprimanta la reţea.

6. Când vi se solicită, creaţi un cont HP sau conectaţi-vă cu contul HP şi înregistraţi imprimanta.

NOTĂ: La conectarea imprimantei, indicatorul luminos Wireless nu mai luminează intermitent, ci continuu.

Conectaţi imprimanta la o reţea Wi-Fi folosind Wi-Fi Protected Setup (WPS)

Acest articol descrie modul de conectare a imprimantei la o reţea Wi-Fi folosind WPS.

Această metodă de configurare a conexiunii wireless poate fi utilizată dacă routerul are un buton WPS. Dacă routerul nu are acest buton, vă recomandăm să conectaţi imprimanta folosind aplicaţia HP Smart. Consultaţi Conectaţi imprimanta la o reţea Wi-Fi folosind HP Smart.

1. Asiguraţi-vă că routerul şi imprimanta nu se află la distanţă foarte mare una de cealaltă.
2. Asiguraţi-vă că imprimanta se află în modul de configurare wireless. Consultaţi Restabiliţi setările de reţea la valorile implicite.
3. Apăsaţi butonul WPS de pe ruter.
4. Într-un interval de două minute, apăsaţi lung butonul Wireless de pe panoul de control al imprimantei timp de 5 secunde, apoi eliberaţi butonul.
5. Aşteptaţi până când imprimanta stabileşte automat conexiunea la reţea. Durează până la două minute. Când conexiunea la reţea este stabilită, indicatorul luminos Wireless nu mai luminează intermitent şi rămâne aprins.
6. Deschideţi aplicaţia HP Smart pe computer sau dispozitivul mobil. Consultaţi Utilizarea aplicaţiei HP Smart pentru imprimare, scanare şi gestionare.
7. Din HP Smart, atingeţi sau faceţi clic pe pictograma Plus sau pe **Add Printer** (Adăugaţi o imprimantă), apoi alegeţi opţiunea de a selecta sau adăuga o imprimantă.

   Urmaţi instrucţiunile pentru a adăuga imprimanta la reţea.
8. Când vi se solicită, creaţi un cont HP sau conectaţi-vă cu contul HP şi înregistraţi imprimanta.

Conectaţi imprimanta la computer folosind un cablu USB

Acest articol descrie modul de conectare a imprimantei folosind un cablu USB.

NOTĂ:

- Nu conectaţi imprimanta cu un cablu USB când o configuraţi pentru prima dată. Imprimanta HP+ nu va funcţiona conform aşteptărilor dacă utilizaţi conexiunea prin USB ca să o configuraţi pentru prima dată.

- Pentru a configura şi utiliza imprimanta, aceasta trebuie să fie conectată în permanenţă la internet.

Citiţi cerinţele din Înainte de a începe.

1. Dacă este necesar, scoateţi eticheta care acoperă portul USB de pe spatele imprimantei.
2. Conectaţi imprimanta şi computerul cu un cablu USB.
3. Deschideţi aplicaţia HP Smart pe computer. Consultaţi Utilizarea aplicaţiei HP Smart pentru imprimare, scanare şi gestionare.
4. Din HP Smart, atingeţi sau faceţi clic pe pictograma Plus sau pe **Add Printer** (Adăugaţi o imprimantă), apoi alegeţi opţiunea de a selecta sau adăuga o imprimantă.

   Urmaţi instrucţiunile pentru a adăuga imprimanta.
5. Când vi se solicită, creaţi un cont HP sau conectaţi-vă cu contul HP şi înregistraţi imprimanta.

Modificarea setărilor wireless

Puteţi configura şi gestiona conexiunea wireless a imprimantei. Acest lucru include imprimarea informaţiilor despre setările de reţea, activarea sau dezactivarea conexiunii wireless şi restabilirea setărilor wireless.

Activaţi sau dezactivaţi capabilitatea wireless a imprimantei

Indicatorul luminos albastru pentru conexiunea Wireless de pe panoul de control al imprimantei este aprins când capabilitatea wireless a imprimantei este activată.

Apăsaţi butonul Wireless pentru a activa sau a dezactiva capabilităţile wireless ale imprimantei.

Restabiliţi setările de reţea la valorile implicite

Dacă aveţi o problemă legată de conectivitatea wireless, puteţi să restabiliţi setările wireless la valorile implicite, apoi să configuraţi conexiunea wireless între imprimantă şi dispozitiv.

1. Dacă imprimanta este în modul Repaus (indicatorul luminos Pregătit este aprins, dar luminează slab), apăsaţi pe butonul Anulare pentru a reactiva imprimanta.
2. Apăsaţi lung pe butonul Wireless şi pe butonul Anulare de pe panoul de control al imprimantei timp de 5 secunde.
3. Imprimanta reporneşte automat. Când indicatorul luminos Wireless începe să clipească, imprimanta este în modul de configurare wireless. Acum puteţi configura o conexiune wireless între imprimantă şi dispozitiv.

NOTĂ: Utilizaţi aplicaţia HP Smart ca să conectaţi imprimanta printr-o conexiune wireless.

Schimbarea tipului de conexiune

Acest articol descrie cum să schimbaţi metoda de conectare a imprimantei.

De la conexiunea USB la conexiunea wireless (Windows 10/macOS)

Dacă doriţi să treceţi imprimanta de la conexiunea USB la conexiunea wireless, utilizaţi aplicaţia HP Smart pentru a schimba modul de conectare.

1. Deconectaţi cablul USB de la imprimantă.
2. Asiguraţi-vă că dispozitivul mobil sau computerul este conectat la reţeaua Wi-Fi. Pe dispozitivul mobil, activaţi Bluetooth şi serviciile de localizare.
3. În cazul în care conexiunea Wi-Fi a imprimantei a fost dezactivată anterior, activaţi-o. Pentru mai multe informaţii despre starea conexiunii wireless, consultaţi Activaţi sau dezactivaţi capabilitatea wireless a imprimantei.
4. Dacă imprimanta nu mai este în modul de configurare a conexiunii wireless, restabiliţi setările pentru reţeaua imprimantei. Consultaţi Restabiliţi setările de reţea la valorile implicite.
5. Deschideţi aplicaţia HP Smart pe computer sau dispozitivul mobil. Consultaţi Utilizarea aplicaţiei HP Smart pentru imprimare, scanare şi gestionare.
6. Când vi se solicită, creaţi un cont HP sau conectaţi-vă cu contul HP şi înregistraţi imprimanta.
7. Urmaţi instrucţiunile de pe ecran pentru a conecta imprimanta la reţeaua Wi-Fi.

De la conexiunea wireless la conexiunea USB (Windows/macOS)

Dacă doriţi să treceţi imprimanta de la conexiunea wireless la USB, utilizaţi aplicaţia HP Smart pentru a schimba modul de conectare.

NOTĂ: Menţineţi imprimanta conectată la internet. Pentru ca imprimanta să funcţioneze corect (indiferent dacă utilizaţi o conexiune Wi-Fi sau USB), aceasta trebuie să fie în permanenţă conectată la internet. Consultaţi Conectaţi imprimanta la o reţea Wi-Fi folosind HP Smart şi Imprimanta nu poate imprima.

1. Dacă este necesar, scoateţi eticheta care acoperă portul USB de pe spatele imprimantei.
2. Conectaţi imprimanta şi computerul cu un cablu USB.
3. Deschideţi aplicaţia HP Smart pe computer. Consultaţi Utilizarea aplicaţiei HP Smart pentru imprimare, scanare şi gestionare.
4. Din HP Smart, atingeţi sau faceţi clic pe pictograma Plus sau pe **Add Printer** (Adăugaţi o imprimantă), apoi alegeţi opţiunea de a selecta sau adăuga o imprimantă. Urmaţi instrucţiunile pentru a adăuga imprimanta.
5. Când vi se solicită, creaţi un cont HP sau conectaţi-vă cu contul HP şi înregistraţi imprimanta.

3 Încărcarea suporturilor de imprimare

Această secţiune descrie modul de încărcare a suporturilor de imprimare diferite în imprimantă şi de încărcare a unui original pe geamul scanerului.

Încărcarea hârtiei

Acest articol descrie cum să încărcaţi hârtie în tava de alimentare.

NOTĂ: Pentru evitarea blocajelor de hârtie:

- Nu adăugaţi şi nu scoateţi niciodată hârtia din tavă în timpul imprimării.
- Când încărcaţi tava, nu răsfoiţi hârtia.
- Utilizaţi hârtie care nu este şifonată, îndoită sau deteriorată.

1. Scoateţi toate suporturile de imprimare din tava de alimentare, dacă există.
2. Introduceţi un teanc de hârtie simplă în tava de intrare cu partea superioară înainte şi partea de imprimat cu faţa în sus. Împingeţi teancul în tavă până când se opreşte.

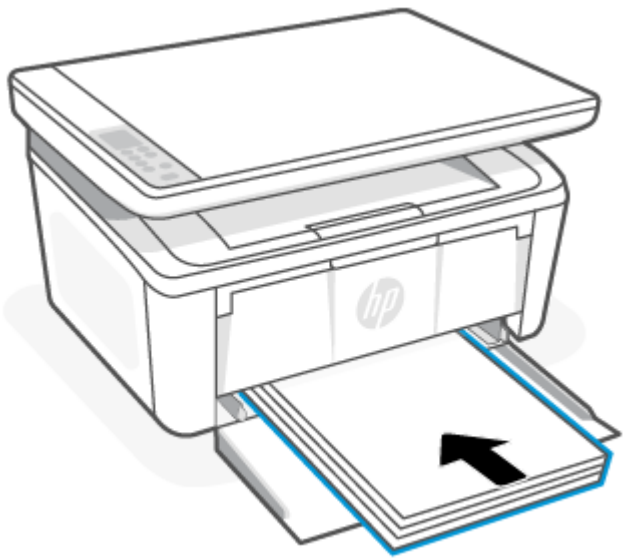

3. Glisaţi ghidajele pentru hârtie până când ating marginile suportului de imprimare.

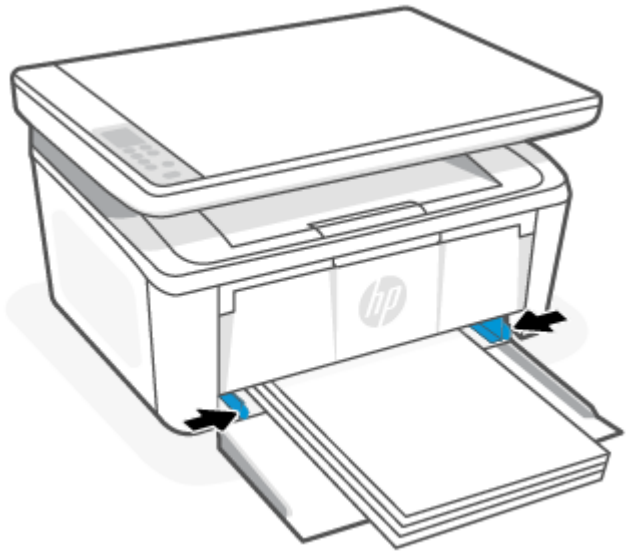

4. Trageţi în afară extensia tăvii de ieşire.



Încărcarea plicurilor

Acest articol descrie cum să încărcaţi un plic în tava de alimentare.

Pentru lista dimensiunilor şi capacităţilor tăvii acceptate, accesaţi www.hp.com/support/ljM139eMFP. Faceţi clic pe **Product information** (Informaţii produs), apoi selectaţi specificaţiile produsului pentru imprimanta dvs.

1. Scoateţi toate suporturile de imprimare din tava de alimentare, dacă există.
2. Introduceţi plicul în centrul tăvii de intrare cu marginea scurtă înainte şi partea de imprimat cu faţa în sus. Împingeţi teancul în tavă până când se opreşte.
   - Dacă clapa plicului este pe marginea scurtă, poziţionaţi plicul cu clapa în sus şi cu marginea scurtă fără clapă spre imprimantă.
   - Dacă clapa plicului este pe marginea lungă a plicului, poziţionaţi plicul cu clapa în jos şi cu marginea scurtă pentru timbru spre partea din spate a tăvii de intrare.

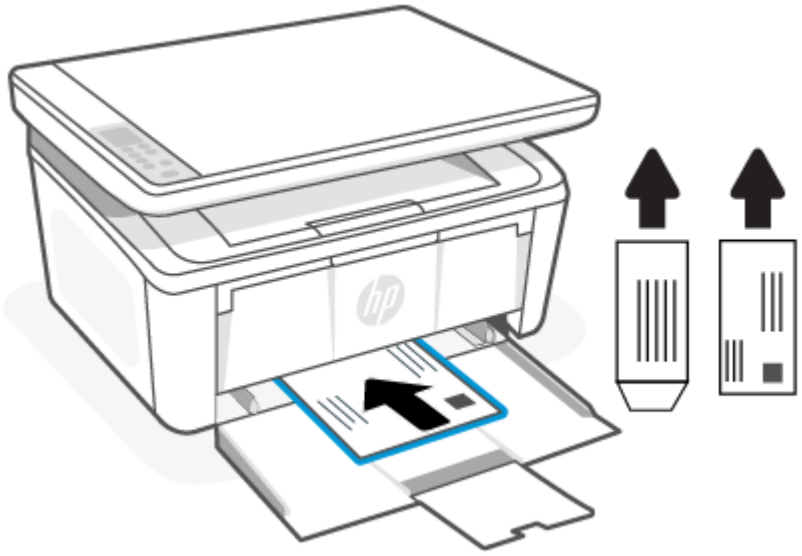

3. Glisaţi ghidajele pentru hârtie până când ating marginile suportului de imprimare.



4. Trageţi în afară extensia tăvii de ieşire.



Încărcaţi etichete

Acest articol descrie cum să încărcaţi hârtie în tava de alimentare.

Pentru lista dimensiunilor şi capacităţilor tăvii acceptate, accesaţi www.hp.com/support/ljM139eMFP. Faceţi clic pe **Product information** (Informaţii produs), apoi selectaţi specificaţiile produsului pentru imprimanta dvs.

1. Scoateţi toate suporturile de imprimare din tava de alimentare, dacă există.
2. Introduceţi o coală de etichete în mijlocul tăvii de intrare, cu marginea superioară a acesteia spre spatele tăvii. Faţa de imprimat trebuie să fie orientată în sus.

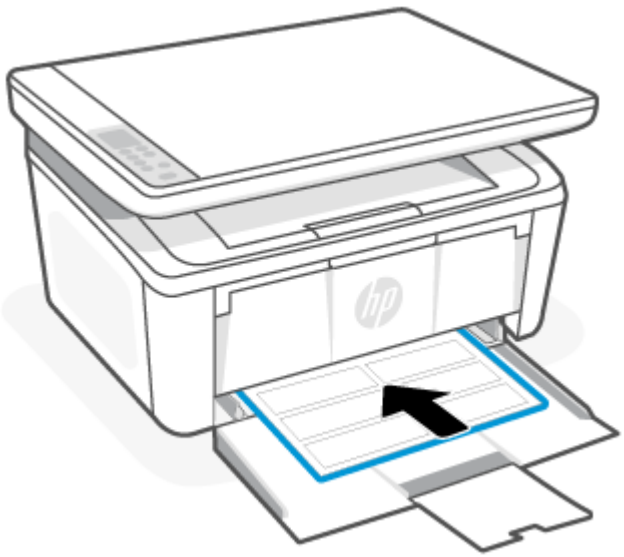

3. Glisaţi ghidajele pentru hârtie până când ating marginile suportului de imprimare.

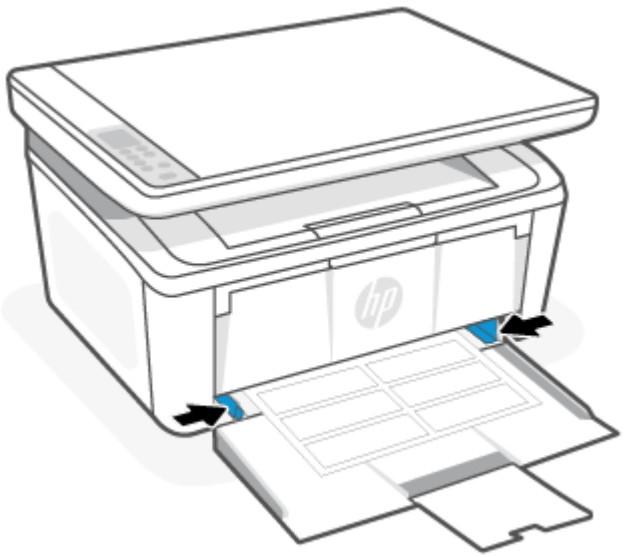

4. Trageţi în afară extensia tăvii de ieşire.



Încărcarea unui original pe geamul scanerului

Puteţi să copiaţi sau să scanaţi originale încărcându-le pe geamul scanerului.

NOTĂ: Este posibil ca scanerul să nu funcţioneze corect dacă geamul scanerului şi partea inferioară a capacului nu sunt curate.

1. Ridicaţi capacul scanerului.
2. Încărcaţi originalul cu faţa de imprimat în jos şi aliniaţi-l cu marcajul din colţul din stânga-spate al geamului.

SFAT: Pentru asistenţă suplimentară la încărcarea unui original, consultaţi îndrumările inscripţionate pe marginea geamului scanerului.

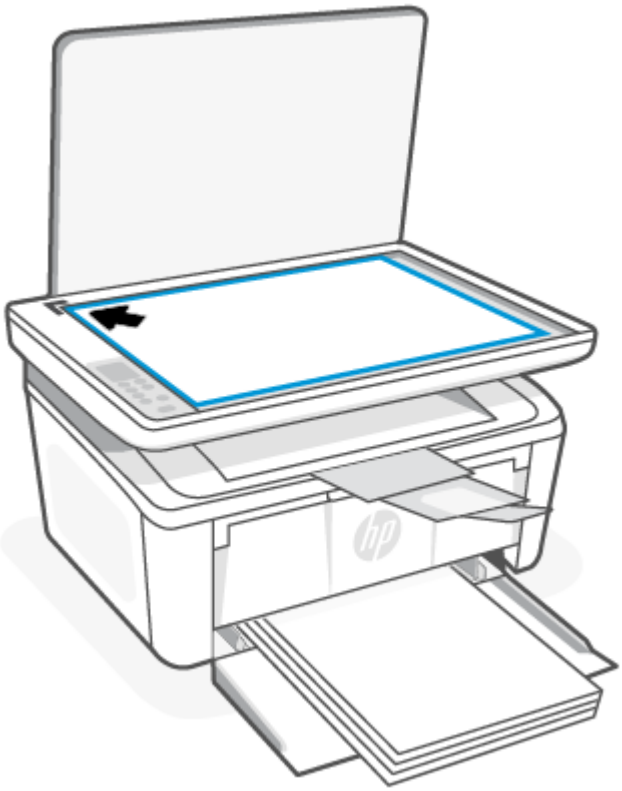

3. Închideţi capacul.

4 Imprimare

Această secţiune descrie cum să imprimaţi de la diferite dispozitive.

NOTĂ: Când ledurile Atenţie şi Pregătit luminează intermitent, imprimanta se iniţializează sau este în curs de curăţare sau de răcire. Când imprimanta se răceşte, operaţiile de imprimare se pot întrerupe. Lucrările de imprimare vor fi reluate când motorul este pregătit. Acest proces poate să dureze câteva minute.

Pentru a asigura o imprimare productivă, această imprimantă poate intra automat în modul de răcire în anumite condiţii de mediu, atunci când este necesar.

Înainte de a începe

Înainte de a începe, respectaţi următoarele cerinţe ca să pregătiţi imprimanta pentru utilizare.

- Configuraţi şi conectaţi imprimanta folosind aplicaţia HP Smart. Consultaţi Utilizarea aplicaţiei HP Smart pentru imprimare, scanare şi gestionare şi Conectaţi imprimanta la o reţea Wi-Fi folosind HP Smart.
- Încărcaţi hârtie în tava de alimentare şi deschideţi tava de ieşire. Consultaţi Încărcarea suporturilor de imprimare.
- Menţineţi imprimanta conectată la internet. Pentru ca imprimanta să funcţioneze corect (indiferent dacă utilizaţi o conexiune Wi-Fi sau USB), aceasta trebuie să fie în permanenţă conectată la internet. Consultaţi Conectaţi imprimanta la o reţea Wi-Fi folosind HP Smart şi Imprimanta nu poate imprima.
- Utilizaţi numai cartuşe originale HP. Imprimanta nu va funcţiona conform aşteptărilor dacă instalaţi cartuşe non-HP sau cartuşe reumplute.

Imprimarea de la un computer Windows

Acest articol descrie cum să imprimaţi de la un computer Windows.

Citiţi cerinţele din Înainte de a începe.

Asiguraţi-vă că aţi instalat aplicaţia HP Smart. Consultaţi Utilizarea aplicaţiei HP Smart pentru imprimare, scanare şi gestionare.

Asiguraţi-vă că aţi încărcat suporturi de imprimare în tava de intrare. Consultaţi Încărcarea suporturilor de imprimare.

Imprimarea documentelor

Utilizaţi opţiunea **Imprimare** dintr-o aplicaţie software pentru a selecta imprimanta şi opţiunile de bază pentru lucrarea de imprimare.

1. Din programul software, selectaţi opţiunea **Imprimare**.
2. Selectaţi imprimanta din lista de imprimante. Pentru a schimba setările, faceţi clic pe butonul **Proprietăţi** sau **Preferinţe** pentru a deschide driverul de imprimare.

NOTĂ: Numele butonului variază în funcţie de programul software.

3. Faceţi clic pe filele din driverul de imprimare pentru a configura opţiunile disponibile.
4. Faceţi clic pe butonul **OK** pentru a reveni la caseta de dialog **Imprimare**. Selectaţi numărul de exemplare de imprimat de pe acest ecran.
5. Faceţi clic pe butonul **OK** pentru a imprima lucrarea.

Imprimarea manuală pe ambele feţe

Puteţi să imprimaţi pe ambele feţe ale colii folosind un proces manual. Va trebui să reîncărcaţi paginile pentru a doua faţă.

1. Din programul software, selectaţi opţiunea **Imprimare**.
2. Selectaţi imprimanta din lista de imprimante, apoi faceţi clic pe butonul **Proprietăţi** sau pe butonul **Preferinţe** pentru a deschide driverul de imprimare.

NOTĂ: Numele butonului variază în funcţie de programul software.

3. Faceţi clic pe fila **Aspect**.
4. Bifaţi caseta de selectare **Imprimare manuală pe ambele feţe**, apoi faceţi clic pe butonul **OK**.
5. În caseta de dialog **Imprimare**, faceţi clic pe butonul **OK** pentru a imprima lucrarea. Imprimanta va imprima mai întâi prima faţă a tuturor paginilor din document.
6. Mergeţi la imprimantă şi scoateţi toate colile goale care se află în tava de intrare.
7. Scoateţi topul imprimat din sertarul de ieşire şi puneţi-l cu faţa imprimată în jos şi cu marginea superioară înainte în tava de intrare.



8. De la computer, faceţi clic pe butonul **OK** pentru a imprima cea de-a doua faţă a operaţiei.
9. Dacă indicatorul luminos Atenţie începe să clipească, apăsaţi pe butonul Pornire copiere/Reluare pentru a continua.

Imprimarea mai multor pagini pe coală

Atunci când imprimaţi dintr-o aplicaţie software utilizând opţiunea **Imprimare**, puteţi selecta o opţiune pentru a imprima mai multe pagini pe o singură coală de hârtie. De exemplu, este posibil să doriţi să faceţi acest lucru dacă imprimaţi un document foarte mare şi doriţi să economisiţi hârtie.

1. Din programul software, selectaţi opţiunea **Imprimare**.
2. Selectaţi imprimanta din lista de imprimante, apoi faceţi clic pe butonul **Proprietăţi** sau pe butonul **Preferinţe** pentru a deschide driverul de imprimare.

   NOTĂ: Numele butonului variază în funcţie de programul software.

3. Faceţi clic pe fila **Aspect**.
4. Selectaţi numărul corect de pagini pe foaie din lista verticală **Pagini per coală**.
5. Selectaţi aspectul corect din lista verticală **Configuraţie pagini per coală**.
6. Dacă doriţi să adăugaţi margini pentru pagini, bifaţi caseta de selectare **Margini pagină**.
7. Selectaţi opţiunea corectă pentru orientarea hârtiei, apoi faceţi clic pe butonul **OK** pentru a închide caseta de dialog **Proprietăţi** sau **Preferinţe**.
8. În caseta de dialog **Imprimare**, faceţi clic pe butonul **OK** pentru a imprima lucrarea.

Imprimarea de la un computer Mac

Acest articol descrie cum să imprimaţi de la un computer Mac.

Citiţi cerinţele din Înainte de a începe.

Asiguraţi-vă că aţi instalat aplicaţia HP Smart. Consultaţi Utilizarea aplicaţiei HP Smart pentru imprimare, scanare şi gestionare.

Asiguraţi-vă că aţi încărcat suporturi de imprimare în tava de intrare. Consultaţi Încărcarea suporturilor de imprimare.

Dacă nu aţi adăugat imprimanta pe sistem, urmaţi paşii de mai jos pentru a activa mai întâi imprimarea.

1. Pe computer, deschideţi **System Preferences** (Preferinţe sistem) şi selectaţi **Printers and Scanners** (Imprimante şi scanere).
2. Faceţi clic pe butonul/pictograma Adăugare **+**, selectaţi imprimanta din lista de imprimante, apoi faceţi clic pe **Add** (Adăugare).

Imprimarea documentelor

Utilizaţi opţiunea **Imprimare** dintr-o aplicaţie software pentru a selecta imprimanta şi opţiunile de bază pentru lucrarea de imprimare.

1. Faceţi clic pe meniul **File** (Fişier), apoi faceţi clic pe opţiunea **Print** (Imprimare).
2. Selectaţi imprimanta.

3. Faceţi clic pe **Afişare detalii** sau pe **Exemplare şi pagini**, apoi selectaţi alte meniuri pentru a regla setările de imprimare.

NOTĂ: Numele elementului variază în funcţie de programul software.

4. Faceţi clic pe butonul **Print** (Imprimare).

Imprimarea manuală pe ambele feţe

Puteţi să imprimaţi pe ambele feţe ale colii folosind un proces manual. Va trebui să reîncărcaţi paginile pentru a doua faţă.

NOTĂ: Această caracteristică este disponibilă dacă instalaţi driverul de imprimare HP. Este posibil să nu fie disponibilă dacă utilizaţi AirPrint.

1. Faceţi clic pe meniul **File** (Fişier), apoi faceţi clic pe opţiunea **Print** (Imprimare).
2. Selectaţi imprimanta.
3. Faceţi clic pe **Afişare detalii** sau pe **Exemplare şi pagini**, apoi faceţi clic pe meniul **Duplex manual**.

NOTĂ: Numele elementului variază în funcţie de programul software.

4. Faceţi clic pe caseta **Duplex manual** şi selectaţi o opţiune de legare.
5. Faceţi clic pe butonul **Print** (Imprimare).
6. Mergeţi la imprimantă şi scoateţi toate colile goale care se află în tava de intrare.
7. Scoateţi topul imprimat din sertarul de ieşire şi puneţi-l cu faţa imprimată în jos şi cu marginea superioară înainte în tava de intrare.



8. Dacă indicatorul luminos Atenţie începe să clipească, apăsaţi pe butonul Pornire copiere/Reluare pentru a continua.

Imprimarea mai multor pagini pe coală

Atunci când imprimaţi dintr-o aplicaţie software utilizând opţiunea **Imprimare**, puteţi selecta o opţiune pentru a imprima mai multe pagini pe o singură coală de hârtie. De exemplu, este posibil să doriţi să faceţi acest lucru dacă imprimaţi un document foarte mare şi doriţi să economisiţi hârtie.

1. Faceţi clic pe meniul **File** (Fişier), apoi faceţi clic pe opţiunea **Print** (Imprimare).
2. Selectaţi imprimanta.
3. Faceţi clic pe **Afişare detalii** sau pe **Exemplare şi pagini**, apoi faceţi clic pe meniul **Aspect**.

NOTĂ: Numele elementului variază în funcţie de programul software.

4. Din lista derulantă **Pagini pe coală**, selectaţi numărul de pagini pe care doriţi să le imprimaţi pe fiecare coală.
5. În zona **Direcţie machetare**, selectaţi ordinea şi plasarea paginilor pe coală.
6. Din meniul **Chenare**, selectaţi tipul de chenar care va fi imprimat în jurul fiecărei pagini pe coală.
7. Faceţi clic pe butonul **Print** (Imprimare).

Imprimarea cu dispozitivele mobile

Cu ajutorul soluţiilor de imprimare mobilă HP, puteţi imprima uşor la imprimantă de la dispozitive mobile.

Puteţi utiliza aplicaţia HP Smart pentru a imprima documente şi fotografii de la dispozitivul mobil, din contul de pe reţelele sociale sau din spaţiul de stocare în cloud. Consultaţi Utilizarea aplicaţiei HP Smart pentru imprimare, scanare şi gestionare.

De asemenea, puteţi imprima direct de la dispozitivele mobile folosind AirPrint (iOS şi iPadOS) sau HP Print Service Plugin (Android):

- **iOS:** Dispozitivele cu iOS 4.2 sau o versiune ulterioară au aplicaţia AirPrint preinstalată.
- **iPadOS:** Dispozitivele au aplicaţia AirPrint preinstalată.
- **Android:** Descărcaţi HP Print Service Plugin (Android): din Magazinul Google Play sau din magazinul de aplicaţii preferat, apoi activaţi-l pe dispozitivul dvs.

NOTĂ: Puteţi imprima utilizând HP Smart sau AirPrint/HP Print Service Plugin când dispozitivul mobil este conectat la aceeaşi reţea ca imprimanta sau la o reţea diferită (folosind Wi-Fi Direct).

Imprimarea cu dispozitivul conectat la aceeaşi reţea Wi-Fi

Puteţi imprima documente şi fotografii de pe dispozitivul mobil când dispozitivul este conectat la aceeaşi reţea Wi-Fi ca imprimanta.

Vizitaţi www.hp.com/go/mobileprinting pentru mai multe informaţii despre imprimarea mobilă.

NOTĂ: Asiguraţi-vă că dispozitivul mobil şi imprimanta sunt conectate la aceeaşi reţea Wi-Fi. Consultaţi Conectaţi imprimanta la o reţea Wi-Fi folosind HP Smart.

Imprimarea fără conectarea dispozitivului la aceeaşi reţea Wi-Fi (Wi-Fi Direct)

Cu Wi-Fi Direct, puteţi să conectaţi direct computerul sau dispozitivul mobil la imprimantă şi să imprimaţi wireless, fără să conectaţi computerul sau dispozitivul mobil la o reţea wireless existentă.

Vizitaţi www.hp.com/go/wifidirectprinting pentru mai multe informaţii despre Wi-Fi Direct.

NOTĂ:

- Asiguraţi-vă că funcţia Wi-Fi Direct pentru imprimantă este pornită. Pentru a verifica, deschideţi EWS (vedeţi Accesarea Embedded Web Server (EWS)), faceţi clic pe fila **Networking** (Reţea), apoi pe **Wi-Fi Direct Setup** (Configurare Wi-Fi Direct) în panoul de navigare din stânga.
- Puteţi conecta până la 5 computere şi dispozitive mobile la imprimantă folosind conexiunea Wi-Fi Direct.

Imprimarea cu dispozitivele mobile utilizând Wi-Fi Direct

Puteţi să conectaţi direct dispozitivul mobil la imprimantă cu Wi-Fi Direct, apoi să imprimaţi.

1. De pe dispozitivul mobil, deschideţi **Wi-Fi** sau meniul **Wi-Fi Direct** .
2. Din lista de reţele disponibile, selectaţi numele imprimantei.

NOTĂ: Dacă numele imprimantei nu este afişat, este posibil să fiţi afara semnalului Wi-Fi Direct. Deplasaţi dispozitivul mai aproape de imprimantă.

3. Dacă vi se solicită, introduceţi parola Wi-Fi Direct.

NOTĂ: Pentru dispozitive Android care acceptă Wi-Fi Direct, dacă metoda de conectare este setată la **Automată**, conexiunea va avea loc automat, fără solicitarea unei parole. Dacă metoda de conectare este setată la **Manuală**, trebuie să apăsaţi butonul Wireless de pe imprimantă pentru a vă conecta la un dispozitiv Android sau să furnizaţi un număr de identificare personală (PIN) (disponibil în raportul imprimat) pentru conectarea la un dispozitiv cu Windows 10.

NOTĂ: Pentru a accesa parola Wi-Fi Direct, din Embedded Web Server deschideţi fila **Reţea** şi apoi faceţi clic pe **Configurare Wi-Fi Direct**.

4. Deschideţi documentul, apoi selectaţi opţiunea **Imprimare**.

NOTĂ: Dacă dispozitivul mobil nu acceptă imprimarea, instalaţi aplicaţia HP Smart.

5. Selectaţi imprimanta din lista de imprimante disponibile, apoi selectaţi **Imprimare**.

După ce operaţia de imprimare este finalizată, unele dispozitive mobile trebuie să fie reconectate la reţeaua locală.

Activarea sau dezactivarea funcţiei Wi-Fi Direct

Capacităţile Wi-Fi Direct pot fi activate sau dezactivate din HP Embedded Web Server (EWS).

1. Deschideţi HP Embedded Web Server. Consultaţi Accesarea Embedded Web Server (EWS).
2. În fila **Reţea** faceţi clic pe linkul **Configurare Wi-Fi Direct** în panoul de navigare din partea stângă.
3. Selectaţi opţiunea **Activare**, apoi faceţi clic pe **Aplicare**. Selectarea opţiunii **Dezactivare** dezactivează imprimarea Wi-Fi Direct.

schimbaţi numele Wi-Fi Direct

În mediile în care sunt instalate mai multe modele ale aceleiaşi imprimantei, poate fi util să alocaţi fiecărei imprimante un nume unic Wi-Fi Direct pentru identificarea mai uşoară a produsului pentru imprimare Wi-Fi Direct.

Urmaţi această procedură pentru a schimba numele Wi-Fi Direct al imprimantei utilizând HP Embedded Web Server (EWS):

1. Deschideţi HP Embedded Web Server. Consultaţi Accesarea Embedded Web Server (EWS).
2. În fila **Reţea** faceţi clic pe linkul **Configurare Wi-Fi Direct** în panoul de navigare din partea stângă.
3. În câmpul **Nume Wi-Fi Direct**, introduceţi noul nume.
4. Faceţi clic pe **Aplicare**.

5 Copiere şi scanare

Această secţiune descrie cum să utilizaţi caracteristicile de copiere şi scanare.

Realizarea unei copii

Urmaţi aceşti paşi pentru realiza o copie de pe geamul scanerului.

1. Încărcaţi documentul pe geamul scanerului în funcţie de indicatoarele de pe imprimantă. Consultaţi Încărcarea unui original pe geamul scanerului.
2. Apăsaţi butonul Opţiuni pentru copiere pentru a alege oricare dintre următoarele setări de copiere.
   - Selectaţi setarea Număr de exemplare, apoi utilizaţi tastele săgeată în sus sau în jos pentru a ajusta numărul de exemplare.
   - Selectaţi Mai luminos/Mai întunecat şi apoi utilizaţi tastele săgeată în sus sau în jos pentru a regla setarea de luminozitate pentru operaţia curentă de copiere.
   - Selectaţi Mărire/Micşorare şi apoi utilizaţi tastele săgeată în sus sau în jos pentru a regla procentajul de dimensiuni al operaţiei de copiere.
3. Apăsaţi butonul Pornire copiere/Reluare pentru a începe copierea.

Copierea cărţilor de identitate

Utilizaţi funcţia Copiere ID pentru a copia ambele feţe ale cărţilor de identitate sau ale altor documente de mici dimensiuni pe aceeaşi faţă a unei coli de hârtie. Produsul imprimă ambele imagini în acelaşi timp.

1. Aşezaţi cartea de identitate pe partea stângă a geamului scanerului.
2. Închideţi capacul scanerului şi apăsaţi butonul Copiere ID pentru a începe copierea. Când operaţia s-a încheiat, ledul Atenţie luminează intermitent.
3. Aşezaţi a doua faţă a cărţii de identitate pe aceeaşi secţiune a geamului scanerului.
4. Atingeţi din nou butonul Copiere ID pentru a începe copierea.
5. Pagina se imprimă.

Scanaţi folosind HP Smart (iOS/iPadOS/Android, Windows 10 şi macOS)

Puteţi să utilizaţi aplicaţia HP Smart pentru a scana documente sau fotografii de la scanerul imprimantei şi, de asemenea, puteţi să scanaţi utilizând camera dispozitivului. HP Smart include instrumente de editare care vă permit să ajustaţi imaginea scanată, înainte de salvare sau partajare. Puteţi să imprimaţi şi să salvaţi scanările

local sau în sisteme de stocare cloud şi să le partajaţi prin e-mail, SMS, Facebook, Instagram etc. Pentru a scana cu HP Smart, urmaţi instrucţiunile furnizate în secţiunea corespunzătoare de mai jos, în funcţie de tipul dispozitivului pe care îl utilizaţi.

- **iOS/iPadOS/Android**: www.hp.com/go/hpsmart-help
- **Windows 10**: www.hp.com/go/hpsmartwin-help
- **macOS**: www.hp.com/go/hpsmartmac-help

Scanarea folosind software-ul HP Easy Scan (macOS)

Utilizaţi software-ul HP Easy Scan pentru a iniţia scanarea din software de pe computerul dvs.

1. Încărcaţi documentul pe geamul scanerului în funcţie de indicatoarele de pe imprimantă.
2. De la computer, deschideţi **HP Easy Scan**, care se află în dosarul **Aplicaţii**.
3. Urmaţi instrucţiunile de pe ecran pentru a scana documentul.
4. După ce aţi scanat toate paginile, faceţi clic pe **Fişier** şi apoi pe **Salvare** pentru a le salva într-un fişier.

6 Configurarea imprimantei

Acest articol descrie modul de configurare a imprimantei.

Configuraţi imprimanta utilizând Embedded Web Server (EWS)

Utilizaţi HP Embedded Web Server pentru a gestiona funcţiile de imprimare de pe computer, nu de la panoul de control al imprimantei.

- Vizualizarea informaţiilor despre starea imprimantei
- Determinarea duratei de viaţă rămase pentru toate consumabilele şi comandarea altora noi
- Vizualizarea şi schimbarea configuraţiilor tăvilor
- Primirea de înştiinţări despre evenimentele privitoare la imprimante şi la consumabile
- Vizualizarea şi modificarea configuraţiei reţelei

Accesarea Embedded Web Server (EWS)

HP Embedded Web Server funcţionează atunci când imprimanta este conectată la o reţea bazată pe IP. HP Embedded Web Server nu acceptă conexiunile imprimantei bazate pe IPX. Nu este necesar să aveţi acces la internet pentru a deschide şi a utiliza HP Embedded Web Server.

Când imprimanta este conectată la reţea, HP Embedded Web Server este disponibil automat.

NOTĂ: HP Device Toolbox este software-ul utilizat pentru a vă conecta la HP Embedded Web Server atunci când imprimanta este conectată la un computer prin USB. Aceasta este disponibilă numai dacă a fost efectuată o instalare completă atunci când imprimanta a fost instalată pe un computer. În funcţie de modul de conectare a imprimantei, este posibil ca unele funcţii să nu fie disponibile.

Puteţi să deschideţi EWS utilizând una din următoarele metode.

Deschideţi the Embedded Web Server utilizând HP Smart (iOS, iPadOS, Android şi Windows 10)

Puteţi deschide Embedded Web Server din aplicaţia HP Smart.

1. Deschideţi aplicaţia HP Smart pe computer sau dispozitivul mobil. Consultaţi Utilizarea aplicaţiei HP Smart pentru imprimare, scanare şi gestionare.
2. Din HP Smart, selectaţi imprimanta, apoi atingeţi sau faceţi clic pe **Advanced Settings** (Setări avansate).

Deschideţi Embedded Web Server utilizând o adresă IP (conexiune Wi-Fi)

Imprimanta trebuie să fie conectată la o reţea bazată pe IP înainte de a putea accesa Embedded Web Server.

Puteţi atribui o parolă de administrator pentru accesul la Embedded Web Server ca să împiedicaţi utilizatorii neautorizaţi să modifice setările imprimantei. Mai întâi, consultaţi-vă cu administratorul pentru a afla dacă aveţi acces.

1. Imprimaţi o pagină de configurare pentru a stabili adresa IP sau numele gazdei.

a. Dacă imprimanta este în modul Repaus (indicatorul luminos Pregătit este aprins, dar luminează slab), apăsaţi pe butonul Anulare pentru a reactiva imprimanta.

b. Apăsaţi lung pe butonul Pornire copiere/Reluare de pe panoul de control timp de 5 secunde, apoi eliberaţi-l.

2. Deschideţi un browser web şi, în linia de adresă, tastaţi adresa IP sau numele gazdei, exact cum sunt afişate pe pagina de configurare. Apăsaţi tasta Enter de pe tastatura computerului. Se deschide Embedded Web Server.

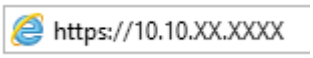

NOTĂ: Dacă browserul web afişează un mesaj care indică faptul că accesarea site-ului web poate să nu fie sigură, selectaţi opţiunea de a accesa site-ul web. Accesarea acestui site web nu va afecta computerul.

Deschideţi Embedded Web Server utilizând o adresă IP (conexiune Wi-Fi Direct)

Puteţi deschide Embedded Web Server dintr-un browser web utilizând adresa IP pentru conexiunea Wi-Fi Direct.

1. Asiguraţi-vă că dispozitivul şi imprimanta sunt conectate utilizând Wi-Fi Direct. Consultaţi Imprimarea fără conectarea dispozitivului la aceeaşi reţea Wi-Fi (Wi-Fi Direct).

2. Deschideţi un browser web, introduceţi următoarea adresă IP sau nume de gazdă al imprimantei în bara de adrese, apoi atingeţi sau faceţi clic pe **Enter**.

   Adresă IP: `192.168.223.1`

Caracteristicile HP Embedded Web Server

Tabelul de mai jos descrie setările imprimantei pe care le puteţi configura utilizând HP Embedded Web Server.

Tabelul 6-1 **Caracteristicile HP Embedded Web Server**

Filă sau secţiune	Descriere
Fila **Ecran principal** Oferă informaţii despre imprimantă, stare şi configuraţie.	• **Stare dispozitiv**: Afişează starea imprimantei şi durata aproximativă de viaţă rămasă, în procente, a consumabilelor HP. • **Stare consumabile**: Afişează procentul aproximativ al duratei de viaţa rămase a consumabilelor HP. Durata de viaţă rămasă efectivă a consumabilului poate fi diferită. Încercaţi să aveţi un consumabil de schimb disponibil, pe care să îl instalaţi când calitatea imprimării nu mai este acceptabilă. Consumabilul nu trebuie înlocuit decât în cazul în care calitatea imprimării nu mai este acceptabilă. • **Configuraţie dispozitiv**: arată informaţiile de pe pagina de configurare a imprimantei. • **Sumar reţea**: arată informaţiile de pe pagina de configurare în reţea a imprimantei. • **Jurnal evenimente**: Arată lista tuturor evenimentelor şi a erorilor legate de imprimantă. • **Licenţe cu sursă deschisă**: Afişează un rezumat al licenţelor pentru programele software cu sursă deschisă ce pot fi utilizate împreună cu imprimanta.

Tabelul 6-1 Caracteristicile HP Embedded Web Server (Continuare)

Filă sau secţiune	Descriere
Fila **Sistem** Vă permite să configuraţi imprimanta de la computer.	• **Informaţii despre dispozitiv**: Oferă informaţii de bază despre imprimantă şi companie. • **Configurare hârtie**: Modificaţi setările implicite de manipulare a hârtiei pentru imprimantă. • **Setări de energie**: Schimbaţi timpii impliciţi la care produsul intră în modul Repaus/ Dezactivare automată sau pentru oprirea automată. • **Configurare sistem**: Modificaţi setările de sistem implicite pentru imprimantă. • **Setări consumabile**: modificaţi setările pentru alerta **Cartuşul are un nivel scăzut** şi alte informaţii despre consumabile. • **Service**: activaţi modul Unitate de fuziune sau Curăţarea cartuşului, activaţi sau dezactivaţi **Îndreptare hârtie** sau **Arhivare imprimată** pentru imprimare sau modificaţi viteza conexiunii prin USB. • **Administrare**: setaţi sau schimbaţi parola imprimantei. Activaţi sau dezactivaţi funcţii ale imprimantei. NOTĂ: Fila **Sistem** poate fi protejată prin parolă. Dacă imprimanta este într-o reţea, consultaţi întotdeauna administratorul înainte de a schimba setările din această filă.
Fila **Copiere**	NOTĂ: Fila **Copiere** poate fi protejată prin parolă. Dacă imprimanta este într-o reţea, consultaţi întotdeauna administratorul înainte de a schimba setările din această filă.
Fila **Reţea** (numai la imprimantele conectate la reţea) Vă oferă posibilitatea de a schimba setările de reţea de la computer.	Administratorii de reţea pot utiliza această filă pentru a controla setările de reţea ale imprimantei când aceasta este conectată la o reţea bazată pe IP. De asemenea, aceasta permite administratorului de reţea să configureze funcţionalitatea Wi-Fi Direct. Această filă nu apare dacă imprimanta este conectată direct la un computer. NOTĂ: Fila **Reţea** poate fi protejată prin parolă. Dacă imprimanta este într-o reţea, consultaţi întotdeauna administratorul înainte de a schimba setările din această filă.

Configurarea setărilor de reţea IP

Utilizaţi HP Embedded Web Server pentru a schimba numele imprimantei şi setările de reţea.

Declinarea responsabilităţii pentru partajarea imprimantei

HP nu acceptă reţelele peer-to-peer, deoarece această caracteristică este o funcţie a sistemelor de operare Microsoft şi nu a driverelor de imprimantă HP.

Accesaţi Microsoft la adresa www.microsoft.com.

Vizualizarea sau modificarea setărilor de reţea

Utilizaţi HP Embedded Web Server pentru a vizualiza sau a modifica setările de configurare IP.

1. Deschideţi HP Embedded Web Server. Consultaţi Accesarea Embedded Web Server (EWS).
2. Faceţi clic pe fila **Reţea** pentru a obţine informaţii despre reţea. Modificaţi setările după cum este necesar.

Redenumirea imprimantei în reţea

Utilizaţi HP Embedded Web Server pentru a redenumi imprimanta într-o reţea, astfel încât să poată fi identificată în mod unic.

1. Deschideţi HP Embedded Web Server. Consultaţi Accesarea Embedded Web Server (EWS).

2. Deschideţi fila **Sistem**.
3. Pe pagina **Informaţii dispozitiv**, numele implicit al imprimantei se află în câmpul **Descriere dispozitiv**. Puteţi schimba acest nume pentru a identifica în mod unic această imprimantă.

NOTĂ: Completarea celorlalte câmpuri de pe această pagină este opţională.

4. Faceţi clic pe butonul **Aplicare** pentru a salva modificările.

Configurarea manuală a parametrilor IPv4 TCP/IP

Utilizaţi Embedded Web Server pentru a seta manual o adresă IPv4, o mască de subreţea şi un gateway implicit.

1. Deschideţi HP Embedded Web Server. Consultaţi Accesarea Embedded Web Server (EWS).
2. Faceţi clic pe fila **Reţea**.
3. În zona **Configurare IPv4**, selectaţi **IP manual**, apoi editaţi setările de configurare IPv4.
4. Faceţi clic pe butonul **Aplicare**.

Funcţiile de securitate ale imprimantei

Imprimanta include mai multe funcţii de securitate pentru restricţionarea utilizatorilor care au acces la setările de configurare, pentru asigurarea datelor şi pentru prevenirea accesului la componentele hardware de valoare.

Atribuirea sau schimbarea parolei produsului utilizând HP Embedded Web Server

Atribuiţi o parolă de administrator pentru accesul la imprimantă şi la HP Embedded Web Server, astfel încât utilizatorii neautorizaţi să nu poată modifica setările imprimantei.

1. Deschideţi HP Embedded Web Server. Consultaţi Accesarea Embedded Web Server (EWS).
2. În fila **Sistem**, faceţi clic pe legătura **Administrare** din panoul de navigare din partea stângă.
3. În zona etichetată **Securitate produs**, introduceţi parola în câmpul **Parolă**.
4. Reintroduceţi parola în câmpul **Confirmare parolă**.
5. Faceţi clic pe butonul **Aplicare**.

NOTĂ: Reţineţi parola şi păstraţi-o într-un loc sigur.

Setările de conservare a energiei

Imprimanta include mai multe funcţii economice pentru conservarea energiei şi consumabilelor.

Configuraţi setarea Repaus/Dezactivare automată după inactivitate

Utilizaţi Embedded Web Server pentru a seta timpul de inactivitate înainte ca imprimanta să intre în modul Oprire.

Efectuaţi următoarea procedură pentru a modifica setarea Oprire/dezactivare automată după:

1. Deschideţi HP Embedded Web Server. Consultaţi Accesarea Embedded Web Server (EWS).
2. Faceţi clic pe fila **Sistem**, apoi selectaţi **Setări de energie**.
3. Din lista verticală **Repaus/Dezactivare automată după inactivitate**, selectaţi durata pentru întârziere.
4. Faceţi clic pe butonul **Aplicare**.

Setarea întârzierii Opririi după o perioadă de inactivitate şi configurarea imprimantei pentru a utiliza o putere de maximum 1 watt

Utilizaţi Embedded Web Server pentru a seta intervalul de timp după care imprimanta se opreşte.

NOTĂ: După ce imprimanta se opreşte, consumul de energie este de 1 watt sau mai puţin.

Efectuaţi următoarea procedură pentru a modifica setarea intervalului de întârziere a opririi:

1. Deschideţi HP Embedded Web Server. Consultaţi Accesarea Embedded Web Server (EWS).
2. Faceţi clic pe fila **Sistem**, apoi selectaţi **Setări de energie**.
3. Din lista verticală **Oprire după inactivitate**, selectaţi durata pentru întârziere.
4. Faceţi clic pe butonul **Aplicare**.

Configuraţi setarea de întârziere a opririi

Utilizaţi Embedded Web Server pentru a selecta dacă doriţi sau nu ca imprimanta să se oprească cu întârziere după ce este apăsat butonul de alimentare.

Efectuaţi următoarea procedură pentru a modifica setarea de întârziere a opririi:

1. Deschideţi HP Embedded Web Server. Consultaţi Accesarea Embedded Web Server (EWS).
2. Faceţi clic pe fila **Sistem**, apoi selectaţi **Setări de energie**.
3. Selectaţi sau deselectaţi opţiunea **Întârziere când porturile sunt active**.

NOTĂ: Când este selectată această opţiune, imprimanta nu se opreşte decât dacă toate porturile sunt inactive. O legătură activă la reţea va împiedica imprimanta să se oprească.

Configurarea avansată cu HP Utility pentru macOS

Folosiţi Utilitarul HP pentru a verifica starea imprimantei sau pentru a vizualiza sau modifica setările imprimantei de pe calculator.

Puteţi să folosiţi Utilitarul HP dacă imprimanta este conectată cu un cablu USB sau dacă este conectată la o reţea de tip TCP/IP.

Deschiderea HP Utility

Urmaţi aceşti paşi pentru a deschide HP Utility.

1. Din calculator, deschideţi folderul **Aplicaţii**.
2. Selectaţi **HP**, apoi selectaţi **HP Utility**.

Caracteristicile Utilitarului HP

Bara de instrumente a Utilitarului HP include aceste elemente:

- **Devices (Dispozitive)**: Faceţi clic pe acest buton pentru a afişa sau a ascunde produsele Mac găsite de Utilitarul HP.
- **All Settings (Toate setările)**: Faceţi clic pe acest buton pentru a reveni la vizualizarea principală a HP Utility (Utilitar HP).

- **Asistenţă HP**: Faceţi clic pe acest buton pentru a deschide un browser şi pentru a accesa site-ul web de asistenţă HP.
- **Supplies (Consumabile)**: Faceţi clic pe acest buton pentru a deschide site-ul web HP SureSupply.
- **Registration (Înregistrare)**: Faceţi clic pe acest buton pentru a deschide site-ul web de înregistrare HP.
- **Recycling (Reciclare)**: Faceţi clic pe acest buton pentru a deschide site-ul web al programului de reciclare HP Planet Partners.

Utilitarul HP constă dintr-o serie de pagini care pot fi deschise făcând clic în lista **Toate setările**. Următorul tabel descrie activităţile pe care le puteţi efectua cu HP Utility.

Tabelul 6-2 Setări disponibile în HP Utility

Element	Descriere
Stare consumabile	Afişează starea consumabilelor imprimantei şi oferă acces la legături pentru comandarea online de consumabile.
Informaţii dispozitiv	Afişaţi informaţii referitoare la imprimanta selectată, inclusiv ID-ul de service al imprimantei (dacă este atribuit), versiunea de firmware (Versiune FW), numărul de serie şi adresa IP.
Comenzi	Trimit caractere speciale sau comenzi de imprimare la imprimantă după operaţia de imprimare. NOTĂ: Această opţiune este disponibilă când deschideţi meniul **Vizualizare** şi selectaţi elementul **Afişare opţiuni avansate**.
Încărcare fişiere	Transferaţi fişiere de la computer la imprimantă. Puteţi încărca următoarele tipuri de fişiere: • HP LaserJet printer command language (.PRN) • Portable document format (.PDF) • Postscript (.PS) • Text (.TXT)
Gestionarea energiei	Configurează setările pentru economie ale imprimantei.
Actualizare firmware	Transferă un fişier de actualizare a firmware-ului la imprimantă. NOTĂ: Această opţiune este disponibilă când deschideţi meniul **Vizualizare** şi selectaţi elementul **Afişare opţiuni avansate**.
HP Connected	Accesaţi site-ul web HP Connected.
Message Center (Centru de mesaje)	Afişează evenimente şi erori care au survenit în cazul imprimantei.
Setări de reţea	Configuraţi setările de reţea, precum setările IPv4, IPv6, setările Bonjour şi altele.
Administrare consumabile	Configuraţi modul cum ar trebui să se comporte imprimanta când consumabilele se apropie de finalul duratei de viaţă estimate.
Configurare tăvi	Modificaţi dimensiunea şi tipul de hârtie pentru fiecare tavă.
Setări suplimentare	Deschideţi HP Embedded Web Server (EWS) pentru imprimantă.
Setările serverului proxy	Configuraţi un server proxy pentru imprimantă.

Actualizarea firmware-ului

HP oferă actualizări periodice ale imprimantei. Urmaţi aceşti paşi pentru a actualiza firmware-ul produsului pentru o singură imprimantă.

Actualizarea firmware-ului utilizând utilitarul Actualizare firmware

Instalaţi utilitarul Actualizare firmware pentru a actualiza firmware-ul imprimantei.

Parcurgeţi aceşti paşi pentru a descărca manual şi a instala utilitarul Actualizare firmware de pe HP.com.

NOTĂ: Această metodă este singura opţiune de actualizare a firmware-ului disponibilă pentru imprimantele conectate la computer printr-un cablu USB. Funcţionează, de asemenea, pentru imprimante conectate la o reţea.

NOTĂ: Trebuie să aveţi un driver de imprimare instalat pentru a utiliza această metodă.

1. Accesaţi www.hp.com/go/support, selectaţi ţara/regiunea sau limba, apoi faceţi clic pe linkul **Software şi drivere**.
2. Introduceţi numele imprimantei în câmpul de căutare, apăsaţi butonul ENTER, apoi selectaţi imprimanta din lista cu rezultatele căutării.
3. Selectaţi sistemul de operare.
4. În secţiunea **Firmware**, localizaţi **Utilitarul Actualizare firmware**.
5. Faceţi clic pe **Descărcare**, faceţi clic pe **Executare** şi apoi faceţi din nou clic pe **Executare**.
6. După ce se lansează utilitarul, selectaţi imprimanta din lista verticală şi apoi faceţi clic pe **Trimitere firmware**.

   NOTĂ: Pentru a imprima o pagină de configurare pentru verificarea versiunii de firmware instalate înainte sau după procesul de actualizare, faceţi clic pe **Config. imprimare**.

7. Urmaţi instrucţiunile de pe ecran pentru a finaliza instalarea şi apoi faceţi clic pe butonul **Ieşire** pentru a închide utilitarul.

7 Consumabile, accesorii şi componente

Comandaţi consumabile sau accesorii, înlocuiţi cartuşele de toner sau scoateţi şi înlocuiţi altă piesă.

Imprimanta funcţionează numai cu cartuşe originale HP.

NOTIFICARE: În cazul în care în această imprimantă sunt instalate cartuşe care nu sunt originale HP (inclusiv cartuşe reumplute sau cartuşe non-HP), imprimanta nu va funcţiona conform aşteptărilor.

Comandarea de consumabile, accesorii şi componente

Acest articol descrie cum să comandaţi consumabile, accesorii şi piese.

Tabelul 7-1 Opţiuni pentru plasarea comenzilor şi referinţe

Opţiune	Referinţă
Comandaţi hârtie şi consumabile	www.hp.com/go/suresupply
Comandaţi piese sau accesorii originale HP	www.hp.com/buy/parts
Comandaţi prin intermediul furnizorilor de servicii sau asistenţă	Contactaţi un furnizor de service sau de asistenţă autorizat de HP.
Comandare prin HP Embedded Web Server (EWS)	EWS conţine un link către site-ul web HP SureSupply, care oferă opţiuni pentru achiziţionarea de consumabile HP originale. Pentru a deschide EWS, consultaţi Accesarea Embedded Web Server (EWS).

NOTĂ: Puteţi plasa comenzi şi din aplicaţia HP Smart. Pentru informaţii despre această aplicaţie, consultaţi Utilizarea aplicaţiei HP Smart pentru imprimare, scanare şi gestionare.

Tabelul 7-2 Informaţii despre consumabile şi accesorii

Consumabile	Ţară/Regiune	Descriere	Cod cartuş	Număr piesă
Cartuş de toner negru HP 141A	America de Nord, Australia şi Noua Zeelandă	Cartuş de toner negru de capacitate standard, de schimb	141A	W1410A
Cartuş de toner negru HP 142A	Europa	Cartuş de toner negru de capacitate standard, de schimb	142A	W1420A

Înlocuirea cartuşelor de toner

Acest articol descrie modul de înlocuire a cartuşelor.

Imprimanta funcţionează numai cu cartuşe originale HP.

NOTIFICARE: În cazul în care în această imprimantă sunt instalate cartuşe care nu sunt originale HP (inclusiv cartuşe reumplute sau cartuşe non-HP), imprimanta nu va funcţiona conform aşteptărilor.

Informaţii privind cartuşele

Continuaţi să imprimaţi utilizând cartuşul existent până când redistribuirea tonerului nu mai oferă o calitate de imprimare acceptabilă. Pentru a redistribui tonerul, scoateţi cartuşul de toner din imprimantă şi scuturaţi uşor cartuşul înainte şi înapoi pe orizontală. Pentru o reprezentare grafică, consultaţi instrucţiunile de înlocuire a cartuşului. Introduceţi cartuşul de toner la loc în imprimantă, apoi închideţi capacul.

Scoaterea şi înlocuirea cartuşului de toner

Când un cartuş de imprimare se apropie de sfârşitul duratei de utilizare, puteţi să continuaţi imprimarea cu cartuşul actual până când redistribuirea tonerului nu mai oferă o calitate de imprimare acceptabilă, apoi să înlocuiţi cartuşul.

1. Deschideţi uşa cartuşului de imprimare, apoi scoateţi cartuşul vechi.

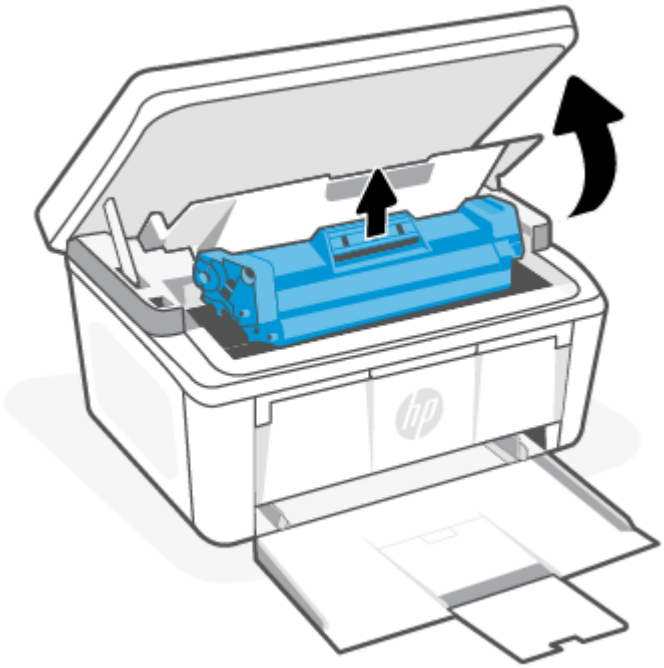

2. Scoateţi cartuşul de imprimare nou din ambalaj. Puneţi cartuşul de imprimare uzat în pungă şi în cutie pentru a-l recicla.

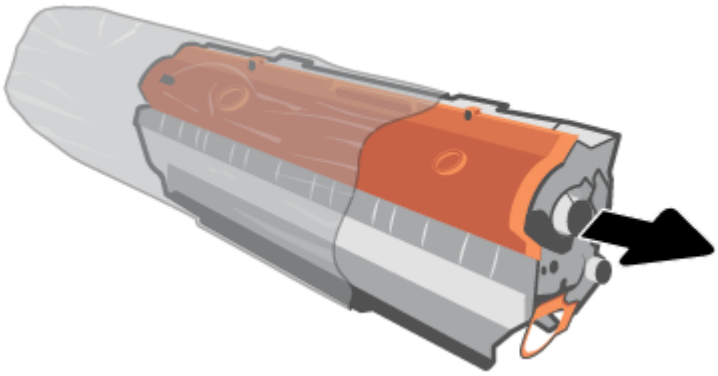

3. Scoateţi capacul portocaliu de pe cartuşul de imprimare.

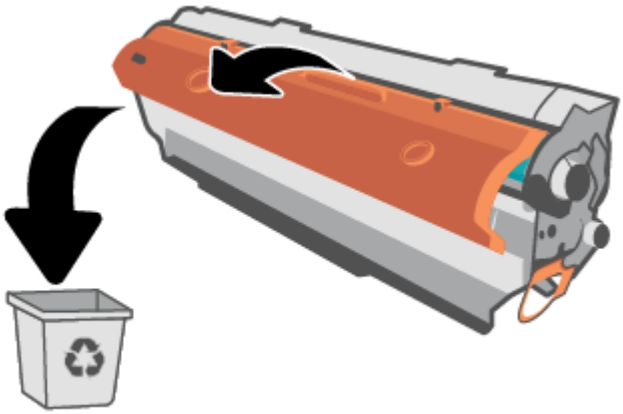

⚠ ATENŢIE: Pentru a preveni deteriorarea cartuşului de imprimare, ţineţi cartuşul de imprimare de ambele capete. Nu atingeţi suprafaţa rolei.

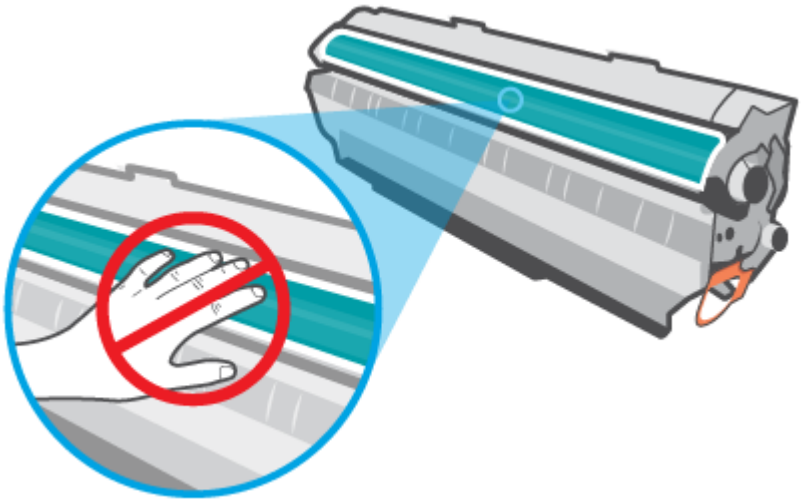

4. Prindeţi ambele părţi ale cartuşului de imprimare şi balansaţi uşor cartuşul dintr-o parte în alta de cinci sau şase ori, pentru a distribui uniform tonerul în interiorul acestuia.

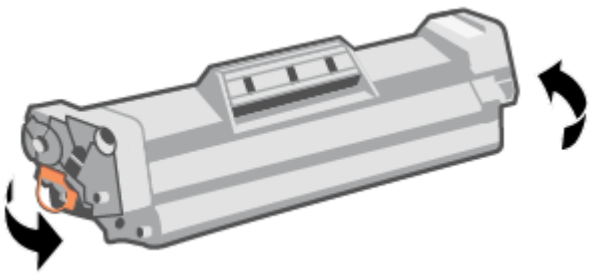

5. Îndoiţi urechea din partea stângă a cartuşului până când se desprinde, apoi trageţi de ureche până când banda este scoasă din cartuş. Puneţi urechea şi banda în cutia cartuşului de imprimare pentru a le returna în scopuri de reciclare.

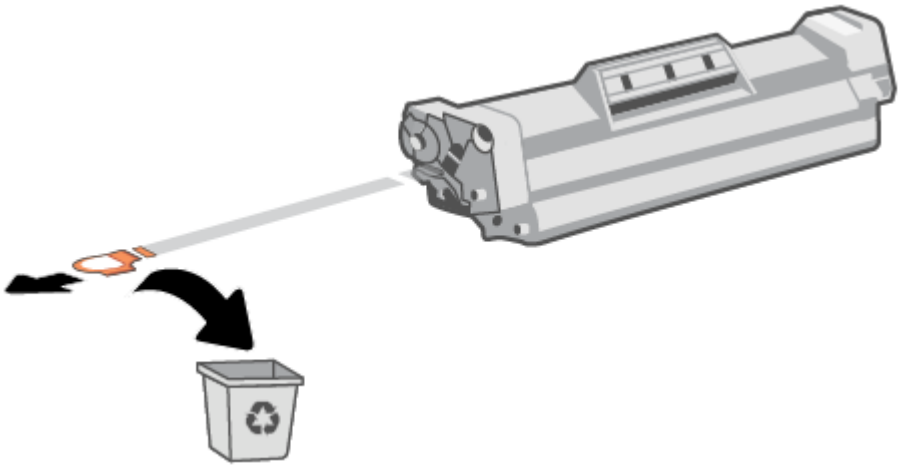

6. Introduceţi cartuşul de imprimare în produs, apoi închideţi uşa cartuşului de imprimare.

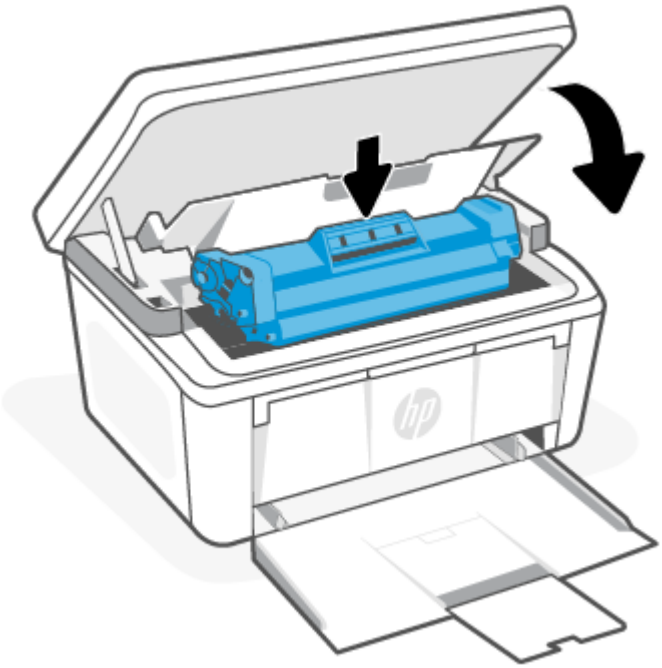

⚠ ATENŢIE: Dacă vă pătaţi hainele cu toner, ştergeţi-l cu o cârpă uscată şi spălaţi hainele cu apă rece. *Apa fierbinte impregnează tonerul în ţesătură.*

8 Rezolvarea problemelor

Această secţiune sugerează soluţii pentru probleme des întâlnite.

Puteţi solicita ajutor şi în aplicaţia HP Smart. HP Smart trimite alerte pentru probleme legate de imprimantă (blocaje şi alte probleme), legături către conţinut de ajutor şi opţiuni de a contacta asistenţa pentru ajutor suplimentar. Pentru informaţii suplimentare, consultaţi Utilizarea aplicaţiei HP Smart pentru imprimare, scanare şi gestionare.

Dacă nu rezolvaţi problemele cu ajutorul sugestiilor, solicitaţi ajutor de la unul dintre serviciile de asistenţă, consultaţi Asistenţa HP.

Imprimanta nu poate imprima

Acest articol descrie cum să remediaţi problemele când imprimanta nu poate imprima.

Verificaţi conexiunea imprimantei la internet

Asiguraţi-vă că imprimanta este conectată la internet. Dacă este deconectată, imprimanta nu va funcţiona conform aşteptărilor.

Imprimanta se poate deconecta uneori de la internet (de exemplu, pană de curent, probleme cu reţeaua sau routerul sau oprirea imprimantei atunci când nu este folosită). Este posibilă să puteţi imprima un număr limitat de pagini cu imprimanta deconectată, dar este foarte important să reconectaţi imprimanta pentru a continua imprimarea.

Asiguraţi-vă că folosiţi cartuşe originale HP

Asiguraţi-vă că utilizaţi cartuşe originale HP. Cartuşele originale HP sunt fabricate şi vândute de HP în ambalaje HP oficiale. Imprimantele HP+ necesită cartuşe originale HP. Dacă instalaţi consumabile non-HP sau cartuşe reumplute, imprimantele HP+ nu vor funcţiona conform aşteptărilor.

Verificaţi setările şi starea imprimantei

Verificaţi setările şi starea imprimantei pentru a detecta erorile.

Imprimaţi o pagină de configurare pentru a verifica informaţiile despre erorile imprimantei:

1. Dacă imprimanta este în modul Repaus (indicatorul luminos Pregătit este aprins, dar luminează slab), apăsaţi pe butonul Anulare pentru a reactiva imprimanta.

2. Apăsaţi lung pe butonul Pornire copiere/Reluare de pe panoul de control timp de 5 secunde, apoi eliberaţi-l.

SFAT: Pentru a configura imprimanta printr-o conexiune wireless, consultaţi Conectaţi imprimanta la o reţea Wi-Fi folosind HP Smart.

Dacă tot nu puteţi imprima, accesaţi site-ul de asistenţă HP www.hp.com/support/ljM139eMFP.

Interpretarea combinaţiilor de leduri de pe panoul de control şi a codurilor de pe afişaj

Dacă imprimanta necesită confirmare de la utilizator, panoul de control cu LED-uri alternează între **Acţionaţi** şi un cod de stare din două cifre. Dacă imprimanta necesită atenţie, panoul de control cu LED-uri alternează între **Er** şi un cod de eroare din două cifre.

Tabelul 8-1 **Legenda pentru ledurile de stare**

Simbol pentru „led stins”	Simbol pentru „led aprins”	Simbol pentru „led intermitent (2 clipiri la 3 secunde)”
		
		
		

Tabelul 8-2 **Modelele indicatoarelor luminoase**

Modelul indicatoarelor luminoase	Stare LED	Descriere
1	Indicatorul luminos Atenţie luminează intermitent.  NOTĂ: LED-ul Consumabile poate să fie sau nu în această stare în funcţie de starea consumabilelor.	Imprimanta este în altă stare, în funcţie de codul afişat pe panoul de control. Consultaţi Tabelul 8-3 Coduri afişate pe panoul de control pentru modelul indicatoarelor luminoase 1 pentru informaţii despre coduri, starea imprimantei şi acţiunea recomandată.
2	Ledul Atenţie luminează intermitent, iar ledul Pregătit este aprins. 	Este posibil ca nivelul consumabilelor să fie foarte scăzut. Consultaţi Tabelul 8-4 Coduri afişate pe panoul de control pentru modelul indicatoarelor luminoase 2 pentru informaţii despre coduri, starea imprimantei şi acţiunea recomandată.
3	Ledul Atenţie şi ledul Consumabile luminează intermitent, iar ledul Pregătit este aprins. 	Este posibil să existe o problemă legată de cartuş. Consultaţi Tabelul 8-5 Coduri afişate pe panoul de control pentru modelul indicatoarelor luminoase 3 pentru informaţii despre coduri, starea imprimantei şi acţiunea recomandată.

Tabelul 8-2 Modelele indicatoarelor luminoase (Continuare)

Modelul indicatoarelor luminoase	Stare LED	Descriere
4	Indicatoarele luminoase Atenţie şi Pregătit sunt aprinse. 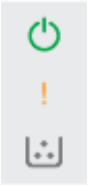 NOTĂ: LED-ul Consumabile poate să fie sau nu în această stare în funcţie de starea consumabilelor.	Imprimanta este în altă stare, în funcţie de codul afişat pe panoul de control. Consultaţi Tabelul 8-6 Coduri afişate pe panoul de control pentru modelul indicatoarelor luminoase 4 pentru informaţii despre coduri, starea imprimantei şi acţiunea recomandată.
5	Indicatorul luminos Wireless clipeşte rapid (4 clipiri la 3 secunde).	Este posibil să existe o problemă legată de conexiunea wireless. Consultaţi Tabelul 8-7 Coduri afişate pe panoul de control pentru modelul indicatoarelor luminoase 5 pentru informaţii despre coduri, starea imprimantei şi acţiunea recomandată.
6	Ledul Atenţie este stins, iar ledul Pregătit este aprins. 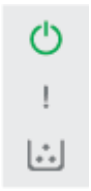 NOTĂ: LED-ul Consumabile poate să fie sau nu în această stare în funcţie de starea consumabilelor.	Imprimanta este în modul Pregătit. Afişajul LCD va indica valoarea curentă pentru numărul de exemplare.
7	Ledul Atenţie este stins, iar ledul Pregătit este aprins, dar luminează slab. NOTĂ: LED-ul Consumabile poate să fie sau nu în această stare în funcţie de starea consumabilelor.	Imprimanta este în modul Repaus.
8	Ledul Atenţie este stins, iar ledul Pregătit luminează intermitent. 	Imprimanta procesează momentan o operaţie. Pentru operaţiile de imprimare şi de scanare, afişajul LCD va indica valoarea curentă pentru numărul de exemplare. Pentru operaţiile de copiere, afişajul LCD va indica numărul exemplarului procesat. Pentru operaţiile de copiere a cărţilor de identitate, afişajul LCD va indica **P1** în timpul scanării feţei cărţii de identitate şi **P2** în timpul scanării versoului cărţii de identitate.
9	Ledurile Atenţie şi Pregătit luminează intermitent.	Imprimanta se iniţializează sau este în curs de curăţare sau de răcire.

Tabelul 8-2 Modelele indicatoarelor luminoase (Continuare)

Modelul indicatoarelor luminoase	Stare LED	Descriere
10	Indicatorul luminos Atenţie clipeşte rapid (4 clipiri la 3 secunde).	• Imprimanta nu imprimă. • Este posibil ca imprimanta să nu fie conectată la internet. Sau există o problemă cu contul HP. Acţiune recomandată: • Apăsaţi pe butonul Pornire copiere/Reluare pentru a continua imprimarea sau pentru a imprima pagina cu informaţii pentru detalii suplimentare. • Verificaţi aplicaţia HP Smart pe mobil sau computer pentru detalii. • Verificaţi contul HP şi remediaţi problema, dacă este cazul.

Tabelul 8-3 Coduri afişate pe panoul de control pentru modelul indicatoarelor luminoase 1

Cod pe afişaj	Starea imprimantei	Acţiune
Go/01	Imprimanta este în modul de alimentare manuală.	Încărcaţi hârtie de tipul şi dimensiunea corecte în tava de intrare. Apăsaţi butonul Pornire copiere/Reluare pentru a continua.
Go/02	Imprimanta procesează o operaţie duplex manuală.	Încărcaţi paginile în tava de intrare pentru a le imprima pe verso. Apăsaţi butonul Pornire copiere/Reluare pentru a continua.
Go/03	Tipul sau dimensiunea hârtiei pentru operaţia de imprimare diferă de setările tăvii.	Încărcaţi tipul şi dimensiunea corecte de hârtie în tava de intrare sau apăsaţi butonul Pornire copiere/Reluare pentru a continua cu hârtia încărcată la momentul respectiv.
Go/06	Imprimanta a primit o solicitare de conectare la această imprimantă utilizând Wi-Fi Direct.	Apăsaţi butonul Pornire copiere/Reluare pentru conectare.
P2	A fost începută o operaţie de copiere a unei cărţi de identitate.	Întoarceţi cartea de identitate şi apăsaţi butonul Copiere ID pentru a continua.
Er/01	Tava de intrare este goală.	Încărcaţi tava. Consultaţi Încărcarea suporturilor de imprimare.
Er/02	Este deschis un capac.	Verificaţi închiderea completă a capacului superior.
Er/03	Imprimanta nu a reuşit să preia o coală de hârtie pentru imprimare.	Apăsaţi butonul Pornire copiere/Reluare pentru a continua.
Er/04	Hârtia este blocată în tava de alimentare.	Eliminaţi blocajul. Consultaţi Eliminarea blocajelor din tava de intrare.
Er/05	Hârtia este blocată în zona cartuşului de toner.	Eliminaţi blocajul. Consultaţi Eliminarea blocajelor din interiorul produsului.
Er/06	Hârtia este blocată în zona sertarului de ieşire.	Eliminaţi blocajul. Consultaţi Eliminarea blocajelor din zonele de ieşire.

Tabelul 8-3 Coduri afişate pe panoul de control pentru modelul indicatoarelor luminoase 1 (Continuare)

Cod pe afişaj	Starea imprimantei	Acţiune
Er/25	Hârtia încărcată nu are dimensiunea necesară pentru operaţia de imprimare.	Înlocuiţi hârtia sau apăsaţi Pornire copiere/Reluare pentru a continua cu dimensiunea încărcată.
Er/26	Imprimanta a întâmpinat o eroare generală de motor.	Apăsaţi pe Pornire copiere/Reluare pentru a continua. Dacă eroarea se repetă, opriţi imprimanta. Aşteptaţi 30 de secunde şi apoi porniţi imprimanta.
Er/81	A fost încărcat firmware-ul incorect.	Apăsaţi pe Pornire copiere/Reluare pentru a continua. Încărcaţi firmware-ul corect.

Tabelul 8-4 Coduri afişate pe panoul de control pentru modelul indicatoarelor luminoase 2

Cod pe afişaj	Starea imprimantei	Acţiune
Er/08	Consumabilul a atins starea foarte scăzut şi este configurat să se oprească.	Cartuşul trebuie înlocuit sau setarea cartuşului trebuie să fie schimbată la **Continuare** în Embedded Web Server. Dacă un consumabil este configurat pentru **Continuare**, ledul Consumabile va fi aprins, dar nu se va afişa niciun cod de eroare. Pentru a deschide Embedded Web Server, consultaţi Accesarea Embedded Web Server (EWS).

Tabelul 8-5 Coduri afişate pe panoul de control pentru modelul indicatoarelor luminoase 3

Cod pe afişaj	Starea imprimantei	Acţiune
Er/07	Consumabilul lipseşte sau este instalat incorect.	Instalaţi sau reinstalaţi consumabilul.
Er/11	Există o problemă cu cartuşul.	Asiguraţi-vă că materialele de ambalare au fost îndepărtate de pe cartuş şi că acesta este compatibil şi nu este deteriorat. Consultaţi Scoaterea şi înlocuirea cartuşului de toner.
Er/14	Cartuşul de toner a fost protejat şi nu este permisă utilizarea acestuia în această imprimantă.	Înlocuiţi cartuşul. Consultaţi Scoaterea şi înlocuirea cartuşului de toner.
Er/17	Este instalat un cartuş de toner neautorizat.	Imprimanta funcţionează numai cu cartuşe originale HP. Înlocuiţi cartuşul.

Tabelul 8-6 Coduri afişate pe panoul de control pentru modelul indicatoarelor luminoase 4

Cod pe afişaj	Starea imprimantei	Acţiune
Er/30	Există o problemă cu scanerul cu suport.	1. Opriţi imprimanta sau deconectaţi cablul de alimentare de la imprimantă. 2. Aşteptaţi 30 de secunde şi apoi porniţi imprimanta sau reconectaţi cablul de alimentare la imprimantă. 3. Aşteptaţi ca imprimanta să se iniţializeze. Dacă eroarea persistă, contactaţi asistenţa pentru clienţi HP.

Tabelul 8-6 Coduri afişate pe panoul de control pentru modelul indicatoarelor luminoase 4 (Continuare)

Cod pe afişaj	Starea imprimantei	Acţiune
Er/50 Er/51 Er/52 Er/54 Er/55 Er/58 Er/59	Există o problemă cu motorul de imprimare.	Opriţi imprimanta. Aşteptaţi 30 de secunde şi porniţi imprimanta. Dacă eroarea persistă, contactaţi asistenţa pentru clienţi HP.
Er/66	Există o problemă cu hardware-ul wireless.	Apăsaţi butonul Pornire copiere/Reluare pentru a continua fără hardware-ul wireless. Dacă eroarea se repetă, opriţi imprimanta. Aşteptaţi 30 de secunde şi apoi porniţi imprimanta.
Er/74 Er/76 Er/77	Imprimanta a întâmpinat o eroare fatală pe care nu o poate remedia.	Opriţi imprimanta. Aşteptaţi 30 de secunde şi porniţi imprimanta. Dacă eroarea persistă, contactaţi asistenţa pentru clienţi HP.
Er/75	Imprimanta nu este conectată la internet pentru validarea consumabilelor.	Reconectaţi imprimanta la internet pentru ca aceasta să poată valida consumabilele.

Tabelul 8-7 Coduri afişate pe panoul de control pentru modelul indicatoarelor luminoase 5

Cod pe afişaj	Starea imprimantei	Acţiune
Er/61	Conexiune WPS wireless nereuşită.	Apăsaţi pe butonul Anulare pentru a continua, apoi încercaţi din nou să conectaţi imprimanta la reţeaua wireless. Consultaţi Conectaţi imprimanta la o reţea Wi-Fi folosind Wi-Fi Protected Setup (WPS). Dacă problema persistă, încercaţi să vă conectaţi prin aplicaţia HP Smart. Consultaţi Conectaţi imprimanta la o reţea Wi-Fi folosind HP Smart.

Restabilirea setărilor implicite din fabrică

Restabilirea setărilor implicite din fabrică readuce toate setările imprimantei şi ale reţelei la valorile implicite din fabrică. Nu va reseta numărul de pagini.

⚠ ATENŢIE: Restabilirea setărilor implicite stabilite din fabrică readuce majoritatea setărilor la valorile implicite din fabrică şi, de asemenea, şterge paginile stocate în memorie.

1. Deschideţi HP Embedded Web Server. Consultaţi Accesarea Embedded Web Server (EWS).
2. Din fila **Sistem**, faceţi clic pe **Service**.
3. În zona **Restabilire setări implicite**, faceţi clic pe butonul **Restabilire setări implicite**.

   Imprimanta reporneşte automat.

Apare mesajul „Cartuşul are un nivel scăzut” sau „Cartuşul are un nivel foarte scăzut”

Familiarizaţi-vă cu mesajele legate de cartuşe şi măsurile pe care trebuie să le luaţi.

Cartuşul are un nivel scăzut: imprimanta anunţă când nivelul unui cartuş este scăzut. Durata de viaţă rămasă efectivă a cartuşului poate fi diferită. Încercaţi să aveţi un consumabil de schimb disponibil, pe care să-l puteţi instala când calitatea imprimării nu mai este acceptabilă. Cartuşul nu trebuie înlocuit în acest moment.

Continuaţi să imprimaţi utilizând cartuşul existent până când redistribuirea tonerului nu mai oferă o calitate de imprimare acceptabilă. Pentru a redistribui tonerul, scoateţi cartuşul de toner din imprimantă şi scuturaţi uşor cartuşul înainte şi înapoi pe orizontală. Pentru o reprezentare grafică, consultaţi instrucţiunile de înlocuire a cartuşului. Introduceţi cartuşul de toner la loc în imprimantă, apoi închideţi capacul.

Cartuşul are un nivel foarte scăzut: imprimanta anunţă când nivelul cartuşului este foarte scăzut. Durata de viaţă rămasă efectivă a cartuşului poate fi diferită. Încercaţi să aveţi un consumabil de schimb disponibil, pe care să-l puteţi instala când calitatea imprimării nu mai este acceptabilă. Cartuşul nu trebuie înlocuit în acest moment decât în cazul în care calitatea de imprimare nu mai este acceptabilă.

După ce un cartuş de toner HP a atins nivelul **Foarte scăzut**, ia sfârşit şi garanţia HP de protecţie premium pentru cartuşul de toner respectiv.

Puteţi schimba modul în care imprimanta reacţionează atunci când consumabilele ating **nivelul foarte scăzut**. Nu trebuie să restabiliţi aceste setări la instalarea unui nou cartuş de toner.

Schimbarea setărilor de „Nivel foarte scăzut”

Puteţi configura modul în care imprimanta vă va înştiinţa despre nivelurile foarte scăzute ale cartuşelor.

1. Deschideţi HP Embedded Web Server. Consultaţi Accesarea Embedded Web Server (EWS).
2. Selectaţi fila **Sistem** şi apoi selectaţi **Setări consumabile**.
3. Selectaţi una dintre următoarele opţiuni din lista verticală **Setare de nivel foarte scăzut (cartuş negru)**.
   - Selectaţi opţiunea **Oprire** pentru ca imprimanta să se oprească din imprimat până când înlocuiţi cartuşul.
   - Selectaţi opţiunea **Continuare** pentru a seta imprimanta să vă avertizeze când nivelul cartuşului este foarte scăzut, dar să continue imprimarea.

Imprimanta nu preia hârtia sau alimentează greşit

Următoarele soluţii pot ajuta la rezolvarea problemelor în cazul în care imprimanta nu preia hârtie din tavă sau dacă preia mai multe coli de hârtie în acelaşi timp. Oricare dintre următoarele situaţii poate duce la blocaje de hârtie.

Produsul nu prea hârtia

Dacă produsul nu preia hârtia din tavă, încercaţi aceste soluţii.

1. Deschideţi produsul şi scoateţi foile de hârtie blocate.
2. Încărcaţi tava cu hârtie de dimensiune corectă pentru lucrarea de efectuat.
3. Asiguraţi-vă că dimensiunea şi tipul hârtiei sunt setate corect pe panoul de control al produsului.
4. Asiguraţi-vă că ghidajele pentru hârtie din tavă sunt reglate corect pentru dimensiunea hârtiei. Reglaţi ghidajele la marcajul de aliniere corespunzător din tavă.
5. Este posibil ca rolele de deasupra tăvii să fie contaminate. Curăţaţi rolele cu o cârpă fără scame, înmuiată în apă caldă.

Produsul preia mai multe coli de hârtie

Dacă produsul preia mai multe coli de hârtie din tavă, încercaţi aceste soluţii.

1. Scoateţi teancul de hârtie din tavă şi îndoiţi-l, rotiţi-l la 180 de grade şi întoarceţi-l. *Nu vânturaţi hârtia.* Puneţi teancul de hârtie înapoi în tavă.
2. Utilizaţi numai hârtie care îndeplineşte specificaţiile HP pentru acest produs.
3. Utilizaţi hârtie care nu este şifonată, îndoită sau deteriorată. Dacă este necesar, utilizaţi hârtie din alt pachet.
4. Asiguraţi-vă că tava nu este umplută excesiv. Dacă este, scoateţi întregul teanc de hârtie din tavă, îndreptaţi-l, apoi puneţi la loc în tavă o parte din hârtie.
5. Asiguraţi-vă că ghidajele pentru hârtie din tavă sunt reglate corect pentru dimensiunea hârtiei. Reglaţi ghidajele la marcajul de aliniere corespunzător din tavă.
6. Asiguraţi-vă că mediul de imprimare respectă specificaţiile recomandate.

Eliminarea blocajelor de hârtie

Acest articol vă ajută să remediaţi problemele legate de blocaje şi alimentarea hârtiei.

Locuri în care pot apărea blocaje

Blocajele pot apărea în următoarele locuri din produs.

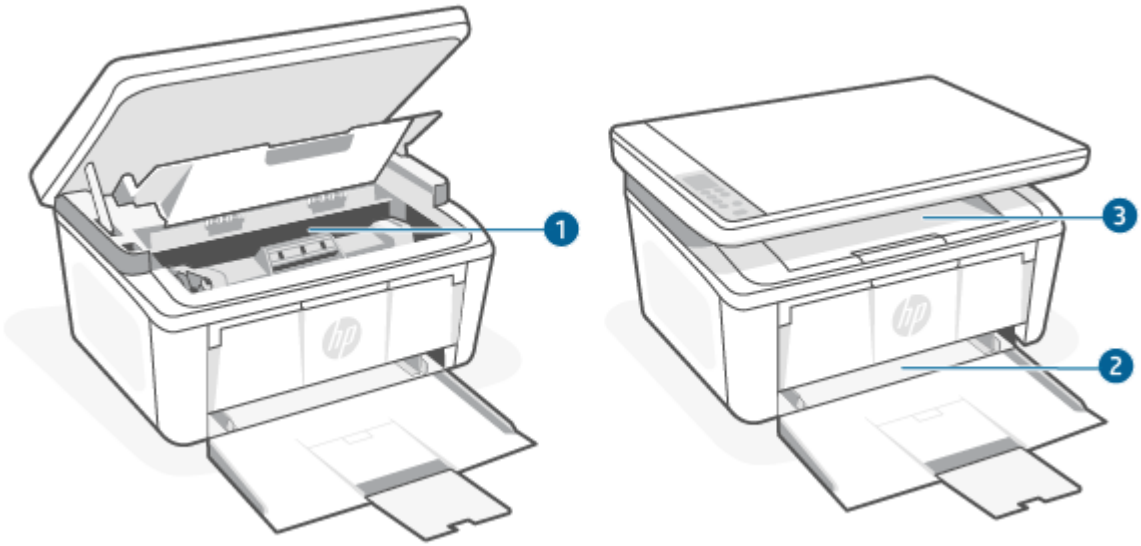

Caracteristică	Descriere
1	Zone interne
2	Tavă de intrare
3	Sertar de ieşire

NOTĂ: Blocajele pot apărea în mai multe locuri.

Vă confruntaţi cu blocaje de hârtie frecvente sau repetate?

Urmaţi aceşti paşi pentru a rezolva problemele cu blocajele frecvente de hârtie. Dacă primul pas nu rezolvă problema, continuaţi cu următorul pas până când aţi rezolvat problema.

1. Dacă hârtia s-a blocat în imprimantă, eliminaţi blocajul şi apoi imprimaţi o pagină de configurare pentru a testa imprimanta.
2. Asiguraţi-vă că tava este configurată pentru dimensiunea şi tipul de hârtie corecte. Reglaţi setările pentru hârtie dacă este necesar.
   a. Deschideţi HP Embedded Web Server. Consultaţi Accesarea Embedded Web Server (EWS).
   b. Faceţi clic pe fila **System** (Sistem) apoi faceţi clic pe pagina **Paper Setup** (Configurare hârtie).
   c. Selectaţi tipul hârtiei care se află în tavă.
   d. Selectaţi dimensiunea hârtiei care se află în tavă.
3. Opriţi imprimanta, aşteptaţi 30 de secunde, apoi reporniţi-o.
4. Imprimaţi o pagină de curăţare pentru a îndepărta excesul de toner din interiorul imprimantei. Consultaţi Imprimarea unei pagini de curăţare.
5. Imprimaţi o pagină de configurare pentru a testa imprimanta.
   a. Dacă imprimanta este în modul Repaus (indicatorul luminos Pregătit este aprins, dar luminează slab), apăsaţi pe butonul Anulare pentru a reactiva imprimanta.
   b. Apăsaţi lung pe butonul Pornire copiere/Reluare de pe panoul de control timp de 5 secunde, apoi eliberaţi-l.

Dacă niciunul dintre aceşti paşi nu rezolvă problema, este posibil să fie necesară repararea imprimantei. Contactaţi asistenţa pentru clienţi HP.

Eliminarea blocajelor din tava de intrare

Utilizaţi următoarea procedură pentru a elimina blocajele de hârtie din tava de intrare.

⚠ ATENŢIE: Nu utilizaţi obiecte ascuţite, cum ar fi o pensetă sau un cleşte cu vârf ascuţit, pentru a elimina blocajele de hârtie. Garanţia nu va acoperi deteriorările produse prin utilizarea obiectelor ascuţite.

La îndepărtarea suportului de imprimare blocat, trageţi-l drept afară din produs. Dacă trageţi strâmb suportul de imprimare, riscaţi să deterioraţi produsul.

NOTĂ: În funcţie de locul unde se află amplasat blocajul, este posibil ca unii din următorii paşi să nu fie necesari.

1. Deschideţi uşa cartuşelor de imprimare, apoi scoateţi cartuşul de imprimare.

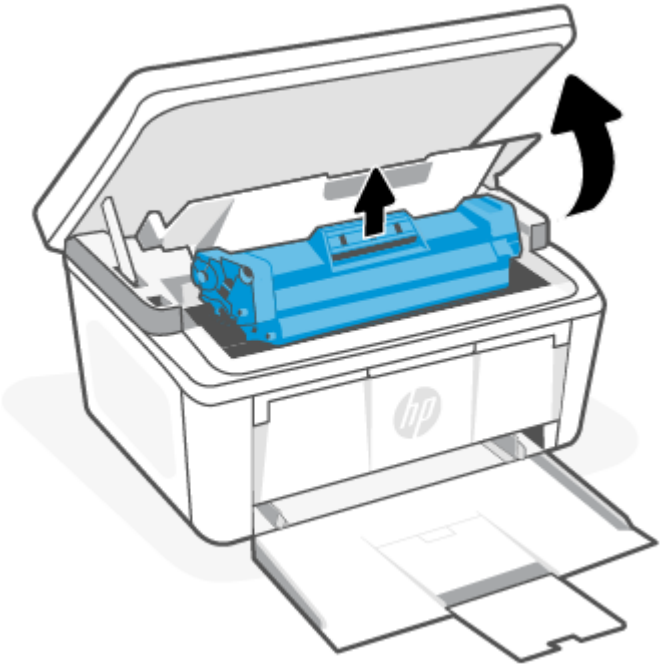

2. Scoateţi teancul de suporturi de imprimare din tava de alimentare.

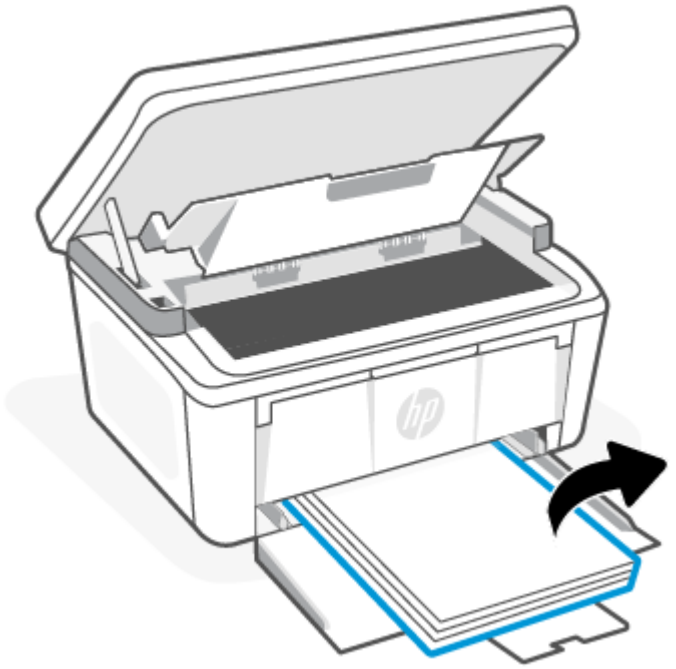

3. Cu ambele mâini, apucaţi partea suportului de imprimare blocat care este cea mai vizibilă (inclusiv mijlocul) şi trageţi suportul afară din produs.

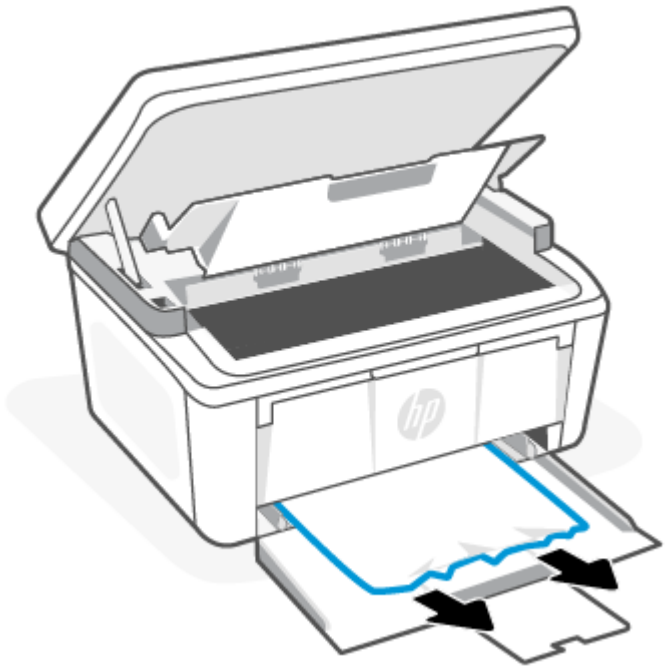

4. Reinstalaţi cartuşul de imprimare, apoi închideţi uşa acestuia.

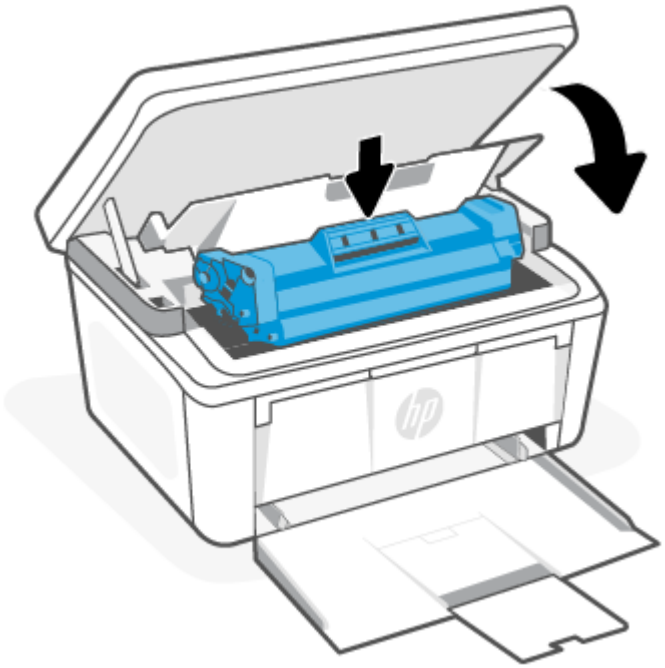

Eliminarea blocajelor din interiorul produsului

Utilizaţi următoarea procedură pentru a verifica dacă există blocaje în interiorul produsului.

1. Deschideţi uşa cartuşelor de imprimare, apoi scoateţi cartuşul de imprimare.

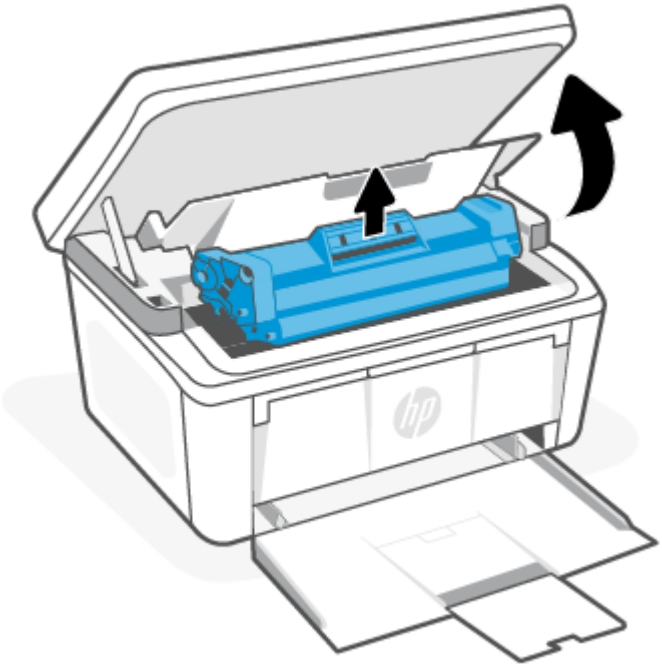

⚠ ATENŢIE: Pentru a preveni deteriorarea, nu expuneţi cartuşul de imprimare la lumină. Acoperiţi-l cu o bucată de hârtie.

2. Dacă puteţi vedea hârtia blocată, apucaţi-o cu grijă şi trageţi-o uşor afară din produs.

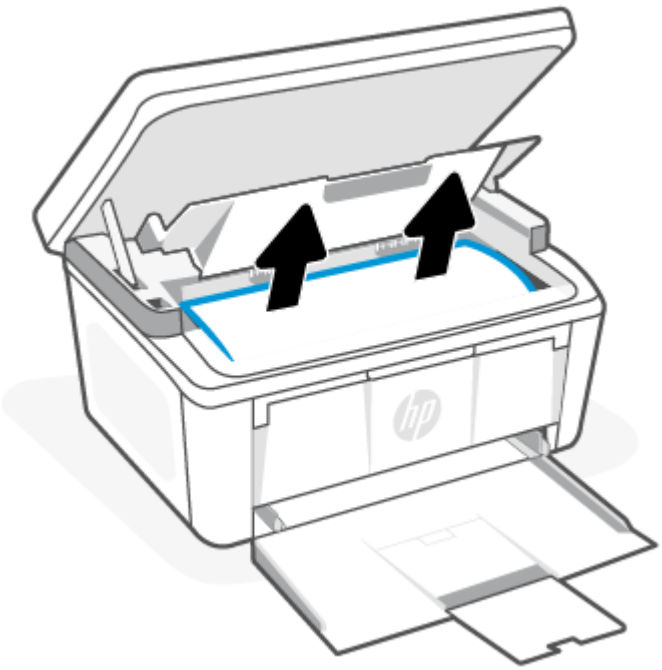

3. Reinstalaţi cartuşul de imprimare, apoi închideţi uşa acestuia.

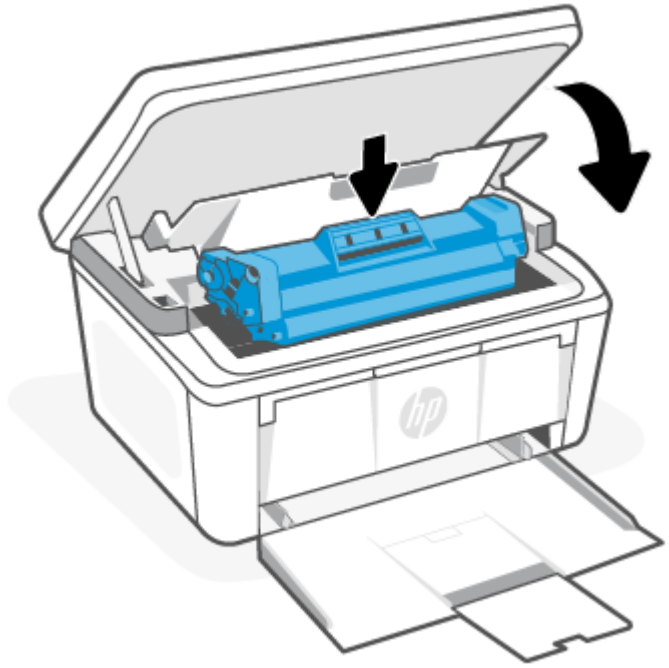

Eliminarea blocajelor din zonele de ieşire

Utilizaţi următoarea procedură pentru a verifica dacă există hârtie blocată în toate locaţiile posibile din zonele de ieşire.

⚠ ATENŢIE: Nu utilizaţi obiecte ascuţite, cum ar fi o pensetă sau un cleşte cu vârf ascuţit, pentru a elimina blocajele de hârtie. Garanţia nu va acoperi deteriorările produse prin utilizarea obiectelor ascuţite.

1. Deschideţi uşa cartuşelor de imprimare, apoi scoateţi cartuşul de imprimare.

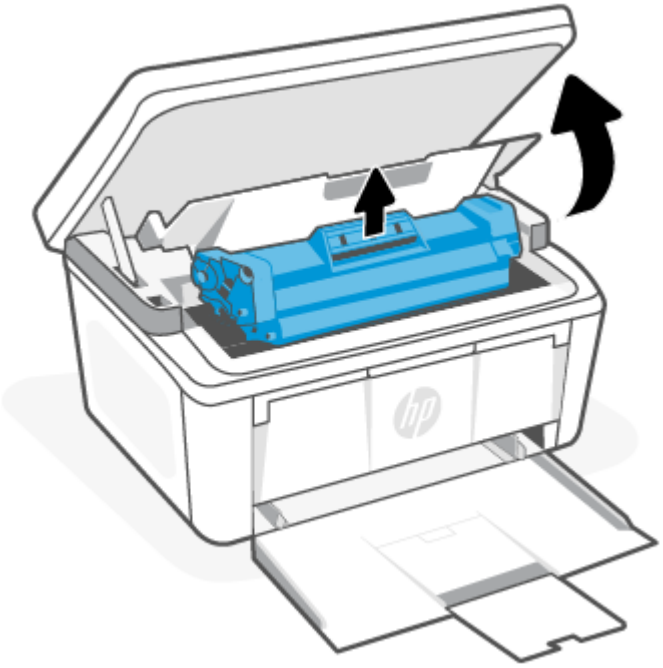

2. Ţineţi deschisă uşa cartuşelor de imprimare, apoi, cu ambele mâini, apucaţi partea suportului de imprimare blocat care este cea mai vizibilă (inclusiv mijlocul) şi trageţi suportul afară din produs.

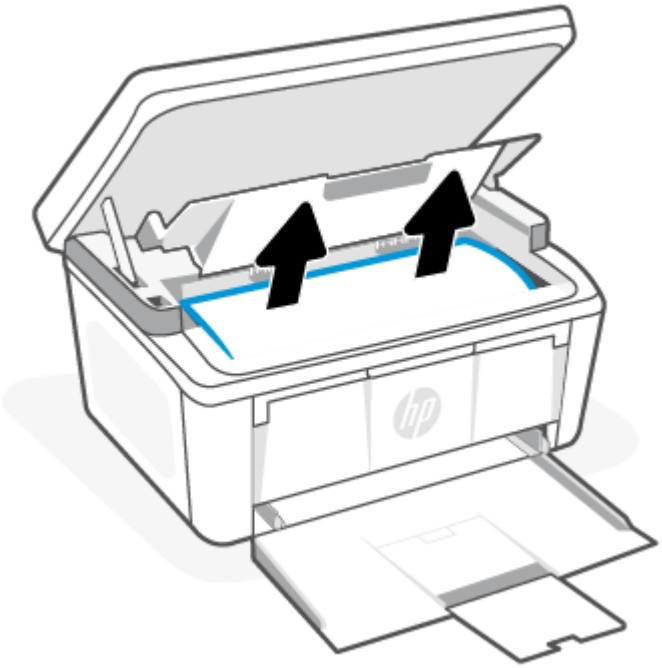

3. Reinstalaţi cartuşul de imprimare, apoi închideţi uşa acestuia.

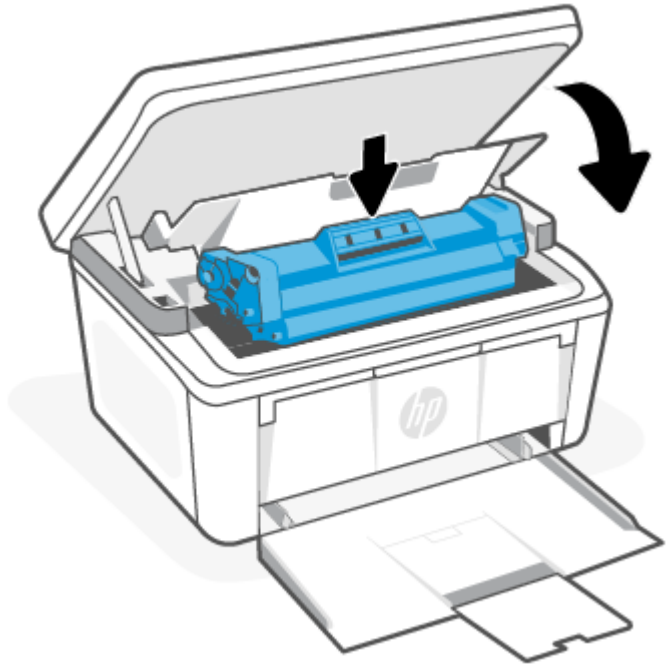

Îmbunătăţirea calităţii imprimării

Următoarele informaţii furnizează paşii de depanare pentru rezolvarea problemelor de calitate a imprimării, inclusiv a următoarelor probleme:

- Pete
- Imprimare neclară
- Imprimare întunecată
- Imprimare deschisă la culoare
- Dungi
- Lipsa tonerului
- Puncte de toner împrăştiate
- Toner revărsat
- Imagini înclinate

Pentru a rezolva problemele de calitate a imprimării, încercaţi următoarele soluţii în ordinea prezentată.

Pentru informaţii despre remedierea anumitor defecte de imagine, consultaţi Depanarea problemelor legate de calitatea imprimării.

Actualizaţi firmware-ul imprimantei

Încercaţi să efectuaţi un upgrade al firmware-ului imprimantei.

Pentru informaţii suplimentare, consultaţi Actualizarea firmware-ului.

Imprimaţi din alt program software

Încercaţi să imprimaţi dintr-un alt program software. Dacă pagina se imprimă corect, problema este legată de programul software din care aţi imprimat.

Verificarea setării pentru tipul de hârtie pentru lucrarea de imprimare

Verificaţi setarea tipului de hârtie atunci când imprimaţi dintr-un program software şi paginile imprimate conţin pete, text imprimat neclar sau întunecat, hârtie ondulată, puncte împrăştiate de toner, toner nefixat sau mici zone fără toner.

Verificarea setării tipului de hârtie pe imprimantă

Verificaţi tipul de hârtie încărcată în tava de intrare şi modificaţi setarea după cum este necesar.

1. Verificaţi dacă în tava de intrare a imprimantei este încărcat tipul corect de hârtie.
2. Verificaţi dacă hârtia este încărcată corect. Consultaţi Încărcarea suporturilor de imprimare.

Verificarea setării tipului de hârtie (Windows)

Verificaţi setarea tipului de hârtie pentru Windows şi modificaţi-o după cum este necesar.

1. Din programul software, selectaţi opţiunea **Imprimare**.
2. Selectaţi imprimanta, apoi faceţi clic pe butonul **Proprietăţi** sau **Preferinţe**.
3. Faceţi clic pe fila **Paper/Quality** (Hârtie/Calitate).
4. Din lista derulantă **Tip hârtie**, selectaţi opţiunea pentru tipul de hârtie pe care îl utilizaţi, apoi faceţi clic pe butonul **OK**.
5. Faceţi clic pe butonul **OK** pentru a închide caseta de dialog **Document Properties** (Proprietăţi document). În caseta de dialog **Imprimare**, faceţi clic pe butonul **OK** pentru a imprima lucrarea.

Verificarea setării tipului de hârtie (macOS)

Verificaţi setarea tipului de hârtie pentru macOS şi modificaţi-o după cum este necesar.

1. Faceţi clic pe meniul **File** (Fişier), apoi faceţi clic pe opţiunea **Print** (Imprimare).
2. În meniul **Printer** (Imprimantă), selectaţi imprimanta.
3. În mod prestabilit, driverul de imprimare afişează meniul **Copii şi pagini**. Deschideţi lista derulantă a meniurilor, apoi faceţi clic pe meniul **Finisare**.
4. Selectaţi un tip din lista derulantă **Tip suport**.
5. Faceţi clic pe butonul **Print** (Imprimare).

Verificarea stării cartuşelor de toner

Urmaţi aceşti paşi pentru a verifica durata de viaţa rămasă a cartuşelor de toner şi, dacă este cazul, starea altor componente de întreţinere înlocuibile.

Pasul unu: găsiţi informaţii despre consumabile pe pagina de configurare

Informaţiile despre consumabile sunt incluse pe pagina de configurare.

1. Dacă imprimanta este în modul Repaus (indicatorul luminos Pregătit este aprins, dar luminează slab), apăsaţi pe butonul Anulare pentru a reactiva imprimanta.

2. Apăsaţi lung pe butonul Pornire copiere/Reluare de pe panoul de control timp de 5 secunde, apoi eliberaţi-l.

Pasul doi: verificaţi starea consumabilelor

Pagina de configurare conţine informaţii despre cartuşe şi alte componente de întreţinere înlocuibile.

1. Examinaţi pagina de configurare pentru a verifica nivelul cartuşelor de toner şi, dacă este cazul, starea altor componente de întreţinere înlocuibile.

   Când se utilizează un cartuş de toner care a ajuns la sfârşitul duratei de viaţă estimate, pot surveni probleme de calitate a imprimării. Pagina de configurare indică când nivelul unui consumabil este foarte scăzut.

   După ce un cartuş de toner HP a atins nivelul Foarte scăzut, ia sfârşit şi garanţia HP de protecţie premium pentru cartuşul de toner respectiv.

   Cartuşul de toner nu trebuie înlocuit în acest moment, decât în cazul în care calitatea de imprimare nu mai este acceptabilă. Încercaţi să aveţi un consumabil de schimb disponibil, pe care să-l puteţi instala când calitatea imprimării nu mai este acceptabilă.

   Dacă decideţi să înlocuiţi un cartuş de toner sau alte componente de întreţinere, pagina de configurare listează numerele de reper ale produselor HP originale.

2. Verificaţi dacă utilizaţi un cartuş original HP.

   Pe un cartuş de toner HP original sunt inscripţionate „HP” sau sigla HP. Pentru mai multe informaţii despre identificarea cartuşelor HP, accesaţi www.hp.com/go/learnaboutsupplies.

Curăţarea cartuşului

În timpul procesului de imprimare, cartuşele se pot contamina cu praf de hârtie şi pot cauza probleme de calitate a imprimării, precum probleme de fundal, benzi verticale întunecate sau benzi orizontale repetitive.

Pentru a remedia problemele legate de calitatea imprimării menţionate mai sus, activaţi modul Curăţarea cartuşului pentru a începe procesul de curăţare. Consultaţi Imprimarea unei pagini de curăţare.

Imprimarea unei pagini de curăţare

În timpul procesului de imprimare, este posibil ca în interiorul imprimantei să se acumuleze particule de hârtie, de toner şi de praf care pot cauza probleme de calitate a imprimării, precum stropi sau pete de toner, pete, dungi sau urme repetitive.

Utilizaţi procedura următoare pentru a imprima o pagină de curăţare.

1. Deschideţi HP Embedded Web Server. Consultaţi Accesarea Embedded Web Server (EWS).

2. Faceţi clic pe fila **Sistem** şi apoi faceţi clic pe pagina **Service**.

3. În zona **Cartridge Cleaning Mode** (Mod de curăţare cartuş), faceţi clic pe **Start** pentru a începe procesul de curăţare.

Inspectarea vizuală a cartuşului de toner

Urmaţi aceşti paşi pentru a inspecta cartuşul de toner.

1. Scoateţi cartuşele de toner din imprimantă şi verificaţi dacă banda protectoare a fost scoasă.
2. Verificaţi cipul de memorie pentru deteriorări.
3. Examinaţi suprafaţa cilindrului fotosensibil verde.

⚠ ATENŢIE: Nu atingeţi cilindrul fotosensibil. Amprentele de pe cilindrul fotosensibil pot cauza probleme de calitate a imprimării.

4. Dacă vedeţi zgârieturi, amprente sau alte deteriorări pe cilindrul fotosensibil, înlocuiţi cartuşul de toner.
5. Reinstalaţi cartuşul de toner şi imprimaţi câteva pagini pentru a vedea dacă s-a rezolvat problema.

Verificarea hârtiei şi a mediului de imprimare

Dacă utilizaţi hârtie care nu respectă specificaţiile HP, pot apărea probleme legate de calitatea imprimării. Mediul înconjurător poate afecta direct calitatea imprimării. Urmaţi aceşti paşi pentru a verifica hârtia şi mediul de imprimare.

Pasul unu: Utilizaţi hârtie care îndeplineşte specificaţiile HP

Unele probleme de calitate a imprimării apar în urma utilizării unui tip de hârtie care nu îndeplineşte specificaţiile HP.

- Utilizaţi întotdeauna tipul şi greutatea de hârtie acceptate de această imprimantă.
- Utilizaţi hârtie care este de bună calitate şi fără tăieturi, crestături, rupturi, pete, particule desfăcute, praf, ondulaţii, goluri, capse şi cu margini ondulate sau îndoite.
- Utilizaţi hârtie pe care nu s-a mai imprimat anterior.
- Utilizaţi hârtie care să nu conţină material metalic, cum ar fi sclipici.
- Utilizaţi hârtie destinată imprimantelor laser. Nu utilizaţi hârtie destinată exclusiv imprimantelor cu jet de cerneală.
- Utilizaţi hârtie care nu este prea aspră. Utilizarea unor hârtii mai netede duce în general la o calitate mai bună a imprimării.

Pasul doi: Verificaţi condiţiile de mediu

Mediul poate afecta în mod direct calitatea imprimării şi este o cauză comună a problemelor de calitate a imprimării sau a problemelor de alimentare cu hârtie. Încercaţi următoarele soluţii:

- Mutaţi imprimanta departe de locuri expuse curentului, precum ferestre şi uşi deschise sau orificiile de ventilare ale aparatelor de aer condiţionat.
- Asiguraţi-vă că imprimanta nu este expusă la temperaturi sau condiţii de umiditate ce nu respectă specificaţiile imprimantei.
- Nu aşezaţi imprimanta într-un spaţiu închis, precum un dulap.
- Aşezaţi imprimanta pe o suprafaţă solidă şi plană.
- Îndepărtaţi orice ar putea bloca orificiile de ventilaţie de pe imprimantă. Imprimanta necesită un flux corespunzător de aer pe toate laturile, inclusiv în partea de sus.
- Protejaţi imprimanta de reziduuri din aer, praf, abur sau alte elemente care pot lăsa impurităţi în interiorul imprimantei.

Ajustare densitate de imprimare

Ajustaţi densitatea de imprimare atunci când rezultate dvs. de imprimare au culori prea dense sau prea deschise.

Parcurgeţi următorii paşi pentru a ajusta densitatea de imprimare.

1. Deschideţi HP Embedded Web Server. Consultaţi Accesarea Embedded Web Server (EWS).
2. Faceţi clic pe fila **Sistem**, apoi selectaţi **Configurare sistem** din panoul de navigare din stânga.
3. Selectaţi setările de densitate corecte.
4. Faceţi clic pe **Aplicare** pentru a salva modificările.

Depanarea problemelor legate de calitatea imprimării

Mai jos sunt prezentaţi paşii comuni de depanare pentru rezolvarea problemelor legate de defectele imaginilor şi exemple de defecte de imagine concrete, plus paşii pentru remedierea acestor defecte.

Tabelul 8-8 Defecte de imagine şi referinţe rapide pentru soluţii

Defect de imagine	Referinţă rapidă	Defect de imagine	Referinţă rapidă
Imprimare deschisă la culoare	Tabelul 8-9 Imprimare deschisă la culoare	Fundal gri sau imprimare întunecată	Tabelul 8-10 Fundal gri sau imprimare întunecată
Pagini goale	Tabelul 8-11 Pagină goală — Fără imprimare	Pagini negre	Tabelul 8-12 Pagină neagră
Benzi deschise sau închise	Tabelul 8-13 Defecte de imprimare în benzi	Dungi deschise sau închise	Tabelul 8-14 Defecte de dungi
Lipsa tonerului	Tabelul 8-15 Defecte de fixare/ unitate de fuziune	Imagini înclinate	Tabelul 8-16 Defecte de amplasare a imaginii
Culori care nu se aliniază	Tabelul 8-17 Defecte de înregistrare a planului color (numai pentru modelele color)	Hârtie ondulată	Tabelul 8-18 Defecte la ieşire

Indiferent de cauză, defectele de imagine pot fi deseori rezolvate utilizând aceiaşi paşi. Utilizaţi următorii paşi ca punct de pornire pentru rezolvarea defectelor de imagine.

1. Imprimaţi din nou documentul. Defectele de calitate a imprimării pot apărea sporadic sau pot dispărea definitiv la imprimarea continuă.
2. Verificaţi starea cartuşului. În cazul în care un cartuş atinge nivelul **Foarte scăzut** (a depăşit durata de viaţă estimată), înlocuiţi-l.
3. Asiguraţi-vă că setările driverului şi ale modului de imprimare pentru tavă corespund cu suporturile de imprimare încărcate în tavă. Încercaţi să utilizaţi alt top de suporturi de imprimare sau altă tavă. Încercaţi să utilizaţi alt mod de imprimare.
4. Asiguraţi-vă că imprimanta este în intervalul acceptat de temperatură/umiditate de operare.
5. Asiguraţi-vă că tipul, dimensiunea şi greutatea hârtiei sunt acceptate de imprimantă. Consultaţi pagina de asistenţă pentru imprimantă la www.hp.com/support pentru a consulta lista de tipuri şi dimensiuni de hârtie acceptate pentru imprimantă.

NOTĂ: Termenul „absorbţie” se referă la o parte din procesul de imprimare în care tonerul este aplicat pe hârtie.

Următoarele exemple prezintă hârtia de dimensiune letter care a trecut prin imprimantă cu marginea scurtă înainte.

Tabelul 8-9 Imprimare deschisă la culoare

Descriere	Eşantion	Soluţii posibile
Imprimare deschisă la culoare: Conţinutul imprimat de pe întreaga pagină este deschis la culoare sau estompat.		1. Imprimaţi din nou documentul. 2. Scoateţi cartuşul şi apoi scuturaţi-l pentru a redistribui tonerul. 3. Asiguraţi-vă de instalarea corectă a cartuşului. 4. Imprimaţi o pagină de configurare şi verificaţi durata de viaţă şi utilizarea cartuşului: a. Dacă imprimanta este în modul Repaus (indicatorul luminos Pregătit este aprins, dar luminează slab), apăsaţi pe butonul Anulare pentru a reactiva imprimanta. b. Apăsaţi lung pe butonul Pornire copiere/Reluare de pe panoul de control timp de 5 secunde, apoi eliberaţi-l. 5. Înlocuiţi cartuşul. 6. Dacă problema persistă, accesaţi www.hp.com/support.

Tabelul 8-10 Fundal gri sau imprimare întunecată

Descriere	Eşantion	Soluţii posibile
Fundal gri sau imprimare întunecată: Imaginea sau textul sunt mai întunecate decât s-a estimat.		1. Asiguraţi-vă că hârtia din tăvi are nu a trecut deja prin imprimantă. 2. Utilizaţi alt tip de hârtie. 3. Imprimaţi din nou documentul. 4. **Doar pentru modelele alb-negru:** din serverul Embedded Web Server al imprimantei, accesaţi meniul Ajustare densitate toner, apoi reglaţi densitatea tonerului la un nivel mai scăzut. 5. Asiguraţi-vă că imprimanta se încadrează în intervalele de temperatură şi umiditate de operare acceptate. 6. Înlocuiţi cartuşul. 7. Dacă problema persistă, accesaţi www.hp.com/support.

Tabelul 8-11 Pagină goală — Fără imprimare

Descriere	Eşantion	Soluţii posibile
Pagină goală — Fără imprimare: Pagina este complet goală şi nu prezintă conţinut imprimat.	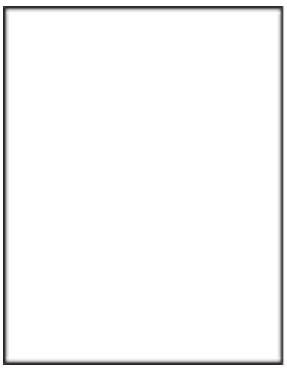	1. Verificaţi cartuşul: acesta trebuie să fie original HP. 2. Asiguraţi-vă de instalarea corectă a cartuşului. 3. Imprimaţi cu alt cartuş. 4. Verificaţi tipul de hârtie din tava de hârtie şi ajustaţi corespunzător setările imprimantei. Dacă este necesar, selectaţi un tip de hârtie mai uşor. 5. Dacă problema persistă, accesaţi www.hp.com/support.

Tabelul 8-12 Pagină neagră

Descriere	Eşantion	Soluţii posibile
Pagină neagră: Întreaga pagină imprimată este neagră.		1. Inspectaţi vizual cartuşul pentru a verifica dacă este deteriorat. 2. Asiguraţi-vă de instalarea corectă a cartuşului. 3. Înlocuirea cartuşului 4. Dacă problema persistă, accesaţi www.hp.com/support.

Tabelul 8-13 Defecte de imprimare în benzi

Descriere	Eşantion	Soluţii posibile
Imprimare în benzi repetate la interval mare şi benzi de impuls: Linii repetate închise sau deschise la culoare de-a lungul paginii. Acestea pot fi intense sau estompate. Defectul se prezintă numai în zonele de umplere, nu pe text sau în porţiuni fără conţinut imprimat.	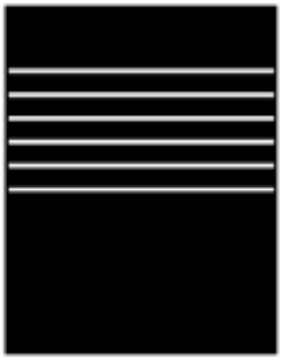	1. Imprimaţi din nou documentul. 2. Înlocuiţi cartuşul. 3. Utilizaţi alt tip de hârtie. 4. Dacă problema persistă, accesaţi www.hp.com/support.

Tabelul 8-14 Defecte de dungi

Descriere	Eşantion	Soluţii posibile
Dungi verticale deschise la culoare: Dungi deschise la culoare care de obicei se desfăşoară pe întreaga lungime a paginii. Defectul se prezintă numai în zonele de umplere, nu pe text sau în porţiuni fără conţinut imprimat.	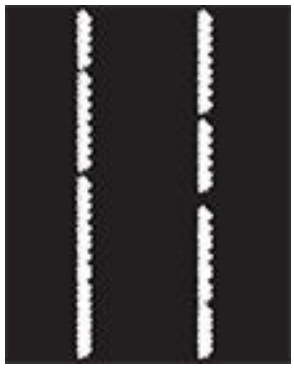	1. Imprimaţi din nou documentul. 2. Scoateţi cartuşul şi apoi scuturaţi-l pentru a redistribui tonerul. 3. Dacă problema persistă, accesaţi www.hp.com/support. NOTĂ: Dungile verticale atât deschise cât şi închise la culoare pot apărea atunci când mediul de imprimare nu se încadrează în intervalul de temperatură sau umiditate specificat pentru operare. Consultaţi specificaţiile de mediu pentru imprimanta dvs. pentru a consulta nivelurile permise de temperatură şi umiditate.

Tabelul 8-14 Defecte de dungi (Continuare)

Descriere	Eşantion	Soluţii posibile
Dungi verticale întunecate şi dungi de curăţare a curelei intermediare de transfer (numai pentru modelele color): Linii întunecate care apar pe lungimea paginii. Defectul poate apărea oriunde pe pagină, în zonele de umplere sau pe porţiunile fără conţinut imprimat.	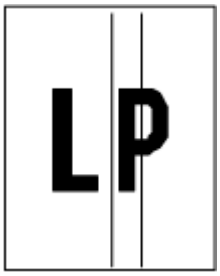	1. Imprimaţi din nou documentul. 2. Scoateţi cartuşul şi apoi scuturaţi-l pentru a redistribui tonerul. 3. Imprimaţi o pagină de curăţare. 4. Verificaţi nivelul de toner din cartuş. 5. Dacă problema persistă, accesaţi www.hp.com/support.

Tabelul 8-15 Defecte de fixare/unitate de fuziune

Descriere	Fixare/unitate de fuziune	Soluţii posibile
Decalaj unitate de fuziune fierbinte (tonuri închise): Tonuri uşor închise sau decalaje ale imaginii repetate în josul paginii. Imaginea repetată poate deveni din ce în ce mai estompată.	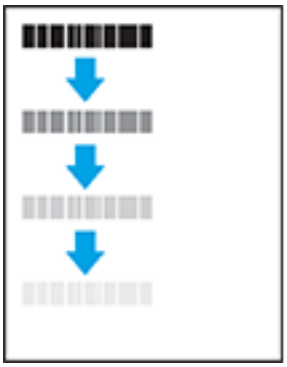	1. Imprimaţi din nou documentul. 2. Verificaţi tipul de hârtie din tava de hârtie şi ajustaţi corespunzător setările imprimantei. Dacă este necesar, selectaţi un tip de hârtie mai uşor. 3. Dacă problema persistă, accesaţi www.hp.com/support.
Absorbţie slabă: Tonerul se şterge de pe oricare dintre marginile paginii. Acest defect este mai des întâlnit documentele imprimate cu acoperire ridicată a marginilor pe tipuri de hârtie uşoară, însă poate apărea oriunde pe pagină.	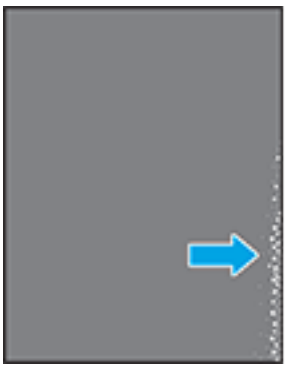	1. Imprimaţi din nou documentul. 2. Verificaţi tipul de hârtie din tava de hârtie şi ajustaţi corespunzător setările imprimantei. Dacă este necesar, selectaţi un tip de hârtie mai grea. 3. Dacă problema persistă, accesaţi www.hp.com/support.

Tabelul 8-16 Defecte de amplasare a imaginii

Descriere	Eşantion	Soluţii posibile
Margine şi înclinare: Imaginea nu este centrată sau este înclinată pe pagină. Defectul apare când hârtia nu este poziţionată corect sau este trasă din tavă şi se deplasează pe traseul hârtiei.		1. Imprimaţi din nou documentul. 2. Scoateţi hârtia şi apoi reîncărcaţi tava. Asiguraţi-vă că toate marginile hârtiei sunt egale pe toate laturile. 3. Asiguraţi-vă că partea superioară a teancului de hârtie se află sub indicatorul de plin al tăvii. Nu supraîncărcaţi tava. 4. Asiguraţi-vă că ghidajele pentru hârtie sunt ajustate la dimensiunea de hârtie corectă. Nu ajustaţi ghidajele pentru hârtie strâns pe teancul de hârtie. Reglaţi-le la marcajele sau marcajele de aliniere de pe tavă. 5. Dacă problema persistă, accesaţi www.hp.com/support.

Tabelul 8-17 Defecte de înregistrare a planului color (numai pentru modelele color)

Descriere	Eşantion	Soluţii posibile
Înregistrări ale planului color: Una sau mai multe culori ale planurilor nu sunt aliniate cu celelalte planuri de culoare. Eroarea principală va apărea de obicei la culoarea galben.		1. Imprimaţi din nou documentul. 2. Calibraţi imprimanta de la panoul de control al imprimantei. 3. În cazul în care un cartuş a atins nivelul **Foarte scăzut** sau materialele imprimate sunt foarte estompate, înlocuiţi cartuşul. 4. Dacă problema persistă, accesaţi www.hp.com/support.

Tabelul 8-18 **Defecte la ieşire**

Descriere	Eşantion	Soluţii posibile
Răsucire la ieşire: Hârtia imprimantă are marginile răsucite. Marginile întoarse pot fi pe latura scurtă sau lungă a hârtiei. Pot exista două tipuri de ondulare a hârtiei: • **Ondulare pozitivă:** hârtia se răsuceşte spre faţa imprimată. Defectul apare în medii uscate sau la imprimarea cu acoperire ridicată a paginii. • **Ondulare negativă:** hârtia se răsuceşte în direcţia opusă feţei imprimate. Defectul apare în medii cu umiditate ridicată, sau la imprimarea cu acoperire redusă a paginii.		1. Imprimaţi din nou documentul. 2. **Ondulare pozitivă:** selectaţi un tip de hârtie mai grea din serverul Embedded Web Server al imprimantei. Tipul de hârtie mai grea creează o temperatură mai ridicată pentru imprimare. **Ondulare negativă:** selectaţi un tip de hârtie mai uşoară din serverul Embedded Web Server al imprimantei. Tipul de hârtie mai uşoară creează o temperatură mai scăzută pentru imprimare. Încercaţi să păstraţi hârtia într-un mediu uscat înainte de a o utiliza sau să folosiţi hârtie proaspăt scoasă din ambalaj. 3. Imprimaţi în modul duplex. 4. Dacă problema persistă, accesaţi www.hp.com/support.
Stivuire la ieşire: Hârtia nu este stivuită în mod adecvat în tava de ieşire. Stiva poate fi inegală, înclinată, sau paginile sunt împinse în afara tăvii, pe jos. Acest defect poate fi provocat de oricare dintre următoarele condiţii: • Răsucire semnificativă a hârtiei • Hârtia din tavă este încreţită sau deformată • Hârtia nu este de tip standard, precum plicuri • Tava de ieşire este prea plină		1. Imprimaţi din nou documentul. 2. Extindeţi extensia sertarului de ieşire. 3. Dacă defectul este cauzat de răsucirea semnificativă a hârtiei, urmaţi paşii de depanare pentru Răsucire la ieşire. 4. Utilizaţi alt tip de hârtie. 5. Utilizaţi hârtie nouă. 6. Scoateţi hârtia din tava de ieşire ca tava să se umple. 7. Dacă problema persistă, accesaţi www.hp.com/support.

Îmbunătăţirea calităţii imaginilor copiate şi scanate

Dacă imprimanta are probleme de calitate a imaginii, mai întâi asiguraţi-vă că utilizaţi originale de calitate. Dacă problema nu este rezolvată, încercaţi următoarele soluţii în ordinea prezentată.

Dacă problema nu s-a rezolvat, consultaţi Îmbunătăţirea calităţii imprimării pentru mai multe soluţii.

Verificarea prezenţei murdăriei şi a petelor pe geamul scanerului

În timp, se pot acumula particule de reziduuri pe geamul şi contraplaca din plastic alb ale scanerului, care pot afecta performanţele aparatului. Utilizaţi următoarea procedură pentru a curăţa scanerul.

1. Apăsaţi butonul de alimentare pentru a opri imprimanta, apoi deconectaţi cablul de alimentare de la priza electrică.

2. Deschideţi capacul scanerului.

3. Curăţaţi geamul scanerului şi contraplaca din plastic alb de sub capacul scanerului cu o cârpă moale sau un burete umezit în prealabil în soluţie de curăţat neabrazivă pentru geamuri.

⚠ ATENŢIE: Nu utilizaţi materiale abrazive, acetonă, benzen, amoniac, alcool etilic sau tetraclorură de carbon pe nicio componentă a imprimantei; acestea pot deteriora imprimanta. Nu turnaţi lichide direct pe suprafaţa de sticlă sau pe geamul plat. Lichidele pot curge şi pot deteriora imprimanta.

4. Pentru a preveni apariţia petelor, uscaţi geamul şi componentele din plastic alb cu o bucată de piele de căprioară sau cu un burete din celuloză.

5. Conectaţi cablul de alimentare la o priză, apoi apăsaţi butonul de alimentare pentru a porni imprimanta.

Verificarea setărilor hârtiei

Verificaţi setările hârtiei în HP Embedded Web Server, apoi modificaţi-le după cum este necesar.

1. Deschideţi HP Embedded Web Server. Consultaţi Accesarea Embedded Web Server (EWS).

2. Din fila **Sisteme**, faceţi clic pe **Configurare hârtie**.

3. Modificaţi setările necesare şi apoi faceţi clic pe **Aplicare**.

Optimizarea pentru text sau imagini

Verificaţi setarea **Optimizare** pentru text sau imagini în HP Embedded Web Server, apoi modificaţi-o după cum este necesar.

1. Deschideţi HP Embedded Web Server. Consultaţi Accesarea Embedded Web Server (EWS).

2. În fila **Copiere**, selectaţi lista derulantă **Optimizare**.

3. Selectaţi setarea pe care doriţi să o folosiţi.

   - **Mixt**: Utilizaţi această setare pentru documente care conţin o combinaţie de text şi imagini.
   - **Text**: Selectaţi această setare pentru documente care conţin în majoritate text.
   - **Imagine**: Utilizaţi această setare pentru documente care conţin în majoritate grafică.

4. Modificaţi setările necesare şi apoi faceţi clic pe **Aplicare**.

Copierea până la margini

Imprimanta nu poate imprima exact până la margini. În jurul paginii se află o margine de 4 mm care nu poate fi imprimată.

Consideraţii asupra imprimării sau scanării documentelor cu margini trunchiate:

- Când originalul este mai mic decât dimensiunea exemplarului imprimat, mutaţi originalul la o distanţă de 4 mm de colţul indicat de pictograma de pe scaner. Copiaţi din nou sau scanaţi pe această poziţie.
- Când originalul are aceleaşi dimensiuni ca exemplarul imprimat pe care îl doriţi, utilizaţi opţiunea Micşorare/Mărire pentru a micşora imaginea, astfel încât exemplarul să nu fie decupat.

Rezolvarea problemelor de reţea wireless

Acest articol descrie cum să rezolvaţi problemele legate de reţeaua wireless.

Lista de verificare a conectivităţii wireless

Verificaţi următoarea listă pentru a rezolva problemele frecvente legate de conectivitatea wireless.

- Verificaţi dacă imprimanta şi routerul wireless sunt pornite şi alimentate cu energie electrică. De asemenea, asiguraţi-vă că semnalul radio wireless al imprimantei este activat.
- Verificaţi dacă identificatorul setului de servicii (SSID) este corect. Imprimaţi o pagină de configurare pentru a determina SSID-ul:

  1. Dacă imprimanta este în modul Repaus (indicatorul luminos Pregătit este aprins, dar luminează slab), apăsaţi pe butonul Anulare pentru a reactiva imprimanta.

  2. Apăsaţi lung pe butonul Pornire copiere/Reluare de pe panoul de control timp de 5 secunde, apoi eliberaţi-l.

  Dacă nu sunteţi sigur că SSID-ul este corect, executaţi din nou configurarea wireless.
- În cazul reţelelor securizate, asiguraţi-vă că informaţiile de securitate sunt corecte. Dacă informaţiile de securitate sunt incorecte, executaţi din nou configurarea reţelei wireless.
- Dacă reţeaua wireless funcţionează corespunzător, încercaţi să accesaţi alte computere din reţeaua wireless. Dacă reţeaua are acces la internet, încercaţi să vă conectaţi la internet printr-o conexiune wireless.
- Verificaţi dacă metoda de criptare (AES sau TKIP) este aceeaşi pentru imprimantă şi pentru punctul de acces wireless (la reţelele care utilizează securitate WPA).
- Verificaţi dacă imprimanta se află în aria de acoperire a reţelei wireless. Pentru majoritatea reţelelor, imprimanta trebuie să se afle la 30 m de punctul de acces wireless (routerul wireless).
- Asiguraţi-vă că nu există obstacole care să blocheze semnalul wireless. Înlăturaţi toate obiectele metalice mari dintre punctul de acces şi imprimantă. Asiguraţi-vă că imprimanta nu este despărţită de punctul de acces prin stâlpi, ziduri sau coloane de suport care conţin metal sau beton.
- Asiguraţi-vă că imprimanta este situată departe de dispozitive electronice care pot interfera cu semnalul wireless. Multe dispozitive pot interfera cu semnalul wireless inclusiv motoarele, telefoanele fără fir, camerele sistemelor de securitate, alte reţele wireless şi anumite dispozitive Bluetooth.
- Asiguraţi-vă că driverul de imprimare este instalat pe computer.
- Asiguraţi-vă că aţi selectat portul corect al imprimantei.
- Verificaţi dacă computerul şi imprimanta se conectează la aceeaşi reţea wireless.
- Pentru macOS, verificaţi dacă routerul wireless acceptă Bonjour.

Imprimanta nu imprimă după finalizarea configurării wireless

Dacă imprimanta nu imprimă după finalizarea configurării wireless, încercaţi aceste soluţii.

1. Asiguraţi-vă că imprimanta este pornită şi în starea Pregătit.
2. Dezactivaţi orice paravan de protecţie de la terţi de pe computer.
3. Asiguraţi-vă că reţeaua wireless funcţionează corespunzător.
4. Asiguraţi-vă că computerul funcţionează corect. Dacă este necesar, reporniţi computerul.

5. Verificaţi dacă puteţi să deschideţi HP Embedded Web Server al imprimantei de pe un computer din reţea.
6. Dacă problema persistă, consultaţi Imprimanta nu poate imprima.

Imprimanta nu imprimă, iar computerul are instalat un firewall terţ

Dacă imprimanta nu imprimă, iar computerul are instalat un firewall terţ, încercaţi aceste soluţii.

1. Actualizaţi firewallul cu cea mai recentă actualizare disponibilă de la producător.
2. Dacă programele solicită acces prin firewall când instalaţi imprimanta sau când încercaţi să imprimaţi, asiguraţi-vă că permiteţi programelor să se execute.
3. Dezactivaţi temporar firewallul, apoi instalaţi imprimanta wireless pe computer. Activaţi firewallul când aţi finalizat instalarea wireless.

Conexiunea wireless nu funcţionează după mutarea routerului sau a imprimantei wireless

În cazul în care conexiunea wireless nu funcţionează după mutarea routerului sau a imprimantei wireless, încercaţi aceste soluţii.

1. Asiguraţi-vă că routerul sau imprimanta se conectează la aceeaşi reţea la care se conectează computerul.
2. Imprimaţi o pagină de configurare.
   a. Dacă imprimanta este în modul Repaus (indicatorul luminos Pregătit este aprins, dar luminează slab), apăsaţi pe butonul Anulare pentru a reactiva imprimanta.
   b. Apăsaţi lung pe butonul Pornire copiere/Reluare de pe panoul de control timp de 5 secunde, apoi eliberaţi-l.
3. Comparaţi identificatorul setului de servicii (SSID) din pagina de configurare cu SSID-ul din configuraţia imprimantei pentru computer.
4. Dacă numerele nu sunt identice, dispozitivele nu sunt conectate la aceeaşi reţea. Reconfiguraţi configurarea wireless a imprimantei.

Nu se pot conecta mai multe computere la imprimanta wireless

Dacă la imprimanta wireless nu se pot conecta alte computere, încercaţi aceste soluţii.

1. Asiguraţi-vă că celelalte computere se află în aria de acoperire wireless şi că niciun obstacol nu blochează semnalul. Pentru majoritatea reţelelor, aria de acoperire wireless este de 30 m faţă de punctul de acces wireless.
2. Asiguraţi-vă că imprimanta este pornită şi în starea Pregătit.
3. Asiguraţi-vă că nu există mai mult de 5 utilizatori simultani Wi-Fi Direct.
4. Opriţi toate firewallurile terţe de pe computerul dvs.
5. Asiguraţi-vă că reţeaua wireless funcţionează corect.
6. Asiguraţi-vă de funcţionarea corespunzătoare a computerului. Dacă este necesar, reporniţi computerul.

Imprimanta wireless pierde comunicarea atunci când este conectată la un VPN

De obicei, nu puteţi să vă conectaţi simultan la o reţea VPN şi la alte reţele.

Deconectaţi-vă de la reţeaua VPN, apoi reconectaţi imprimanta şi dispozitivul la aceeaşi reţea wireless.

Reţeaua nu apare în lista de reţele wireless

Dacă reţeaua nu apare în lista de reţele wireless, încercaţi aceste soluţii.

- Asiguraţi-vă că routerul wireless este pornit şi este alimentat.
- Este posibil ca reţeaua să fie ascunsă. Totuşi, vă puteţi conecta la o reţea ascunsă.

Reţeaua wireless nu funcţionează

Dacă reţeaua wireless nu funcţionează, încercaţi aceste soluţii.

1. Pentru a verifica dacă reţeaua a pierdut comunicarea, încercaţi să conectaţi alte dispozitive la reţea.
2. Testaţi comunicaţia în reţea efectuând comanda ping pentru reţea.
   a. Deschideţi o linie de comandă pe computer.
      - Pentru Windows, faceţi clic pe **Start**, faceţi clic pe **Executare**, tastaţi `cmd` şi apăsaţi Enter.
      - Pentru macOS, accesaţi **Aplicaţii**, apoi **Utilitare** şi deschideţi **Terminal**.
   b. Introduceţi `ping`, urmat de adresa IP a routerului.
   c. Dacă fereastra afişează timpii de transmisie/recepţie, reţeaua funcţionează.
3. Asiguraţi-vă că routerul sau imprimanta se conectează la aceeaşi reţea la care se conectează computerul.
   a. Imprimaţi o pagină de configurare.

      Dacă imprimanta este în modul Repaus (indicatorul luminos Pregătit este aprins, dar luminează slab), apăsaţi pe butonul Anulare pentru a reactiva imprimanta. Apăsaţi lung pe butonul Pornire copiere/Reluare de pe panoul de control timp de 5 secunde, apoi eliberaţi-l.

   b. Comparaţi identificatorul setului de servicii (SSID) din pagina de configurare cu SSID-ul din configuraţia imprimantei pentru computer.
   c. Dacă numerele nu sunt identice, dispozitivele nu sunt conectate la aceeaşi reţea. Reconfiguraţi configurarea wireless a imprimantei.

Efectuarea unui test de diagnosticare a reţelei wireless

Un test de diagnosticare a reţelei wireless poate fi efectuat utilizând panoul de control al imprimantei sau Embedded Web Server (EWS). Instrumentul de diagnosticare a reţelei wireless furnizează informaţii despre setările reţelei wireless.

Metoda 1: efectuaţi un test de diagnosticare a reţelei wireless utilizând Embedded Web Server

Din HP Embedded Web Server, puteţi să executaţi un test de diagnosticare care oferă informaţii despre setările reţelei wireless.

1. Deschideţi HP Embedded Web Server. Consultaţi Accesarea Embedded Web Server (EWS).

2. Selectaţi fila **Reţea**.
3. Pe pagina **Configurare wireless**, asiguraţi-vă că opţiunea **Activat**este selectată.
4. Faceţi clic pe butonul **Imprimare raport de testare**, pentru a imprima o pagină de test care prezintă rezultatele testului.

Metoda 2: efectuaţi un test de diagnosticare a reţelei wireless utilizând panoul de control al imprimantei

De la panoul de control al imprimantei, puteţi să executaţi un test de diagnosticare care oferă informaţii despre setările reţelei wireless.

1. Dacă imprimanta este în modul Repaus (indicatorul luminos Pregătit este aprins, dar luminează slab), apăsaţi pe butonul Anulare pentru a reactiva imprimanta.
2. Apăsaţi lung pe butonul Pornire copiere/Reluare şi pe butonul Wireless simultan timp de 3 secunde.
3. Când indicatorul luminos Pregătit începe să clipească, eliberaţi butoanele.

Reducerea interferenţelor dintr-o reţea wireless

Următoarele sfaturi pot reduce interferenţele dintr-o reţea wireless:

- Păstraţi dispozitivele wireless departe de obiecte metalice, precum cabinete de îndosariere şi alte dispozitive electromagnetice, precum cuptoare cu microunde şi telefoane fără fir. Aceste obiecte pot perturba semnalele radio.
- Păstraţi dispozitivele wireless departe de structuri de zidărie mari şi de alte structuri de construcţii. Aceste obiecte pot să absoarbă undele radio şi să reducă puterea semnalului.
- Poziţionaţi routerul wireless într-o locaţie centrală, în raza imprimantelor wireless din reţea.

Asistenţă HP

Pentru cele mai recente actualizări pentru produs şi informaţii despre asistenţă, vizitaţi site-ul web de asistenţă pentru produs la:

hp.com/support.

Asistenţa online HP furnizează o varietate de opţiuni utile în legătură cu imprimanta:

Tabelul 8-19 **Asistenţă HP**

Pictogramă	Descriere
	Urmăriţi tutoriale video: aflaţi cum să configuraţi imprimanta şi să efectuaţi activităţi obişnuite.
	Obţineţi asistenţă la depanare: găsiţi informaţii pentru rezolvarea blocajelor hârtiei, a problemelor legate de conexiunea la reţea, a problemelor legate de calitatea imprimării, a erorilor la imprimantă şi altele.
	Get software and drivers (Obţinere software şi drivere): Descărcaţi software, drivere şi firmware necesare pentru imprimantă.

Tabelul 8-19 Asistenţă HP (Continuare)

Pictogramă	Descriere
	**Ask the community** (Întrebaţi comunitatea): Alăturaţi-vă forumurilor comunităţii pentru a găsi soluţii, a adresa întrebări şi a partaja sfaturi.
	**HP Diagnostics Solutions** (Soluţii de diagnosticare HP): Utilizaţi instrumentele online HP pentru a detecta imprimanta şi a găsi soluţiile recomandate. Puteţi să diagnosticaţi şi rezolvaţi automat probleme legate de imprimantă folosind HP Print and Scan Doctor. Dacă utilizaţi Windows 10, puteţi să rulaţi HP Print and Scan Doctor din HP Smart.

Contactare HP

Dacă aveţi nevoie de ajutor de la un reprezentant al serviciului de asistenţă tehnică HP pentru a rezolva o problemă, vizitaţi site-ul de asistenţă HP.

Vizitaţi www.hp.com/support. Următoarele opţiuni de contact sunt disponibile gratuit pentru clienţii care au produse în garanţie (asistenţa oferită de un agent HP pentru clienţii care nu mai beneficiază de garanţie poate necesita plata unei taxe):

Tabelul 8-20 Contactare HP

Opţiune	Descriere
	Discutaţi pe chat cu un agent de asistenţă HP sau cu un agent virtual HP online.
	Apelaţi un agent de asistenţă HP.

Când contactaţi asistenţa HP, fiţi pregătit să furnizaţi următoarele informaţii:

- Numele produsului (situat pe imprimantă)
- Numărul produsului (se găseşte pe o etichetă în interiorul imprimantei)
- Numărul de serie (se găseşte pe o etichetă în interiorul imprimantei)

Înregistraţi imprimanta

Rezervând doar câteva minute pentru înregistrare, vă puteţi bucura de service mai rapid, asistenţă mai eficientă şi mesaje de alertă despre asistenţa pentru produs.

Dacă nu aţi înregistrat imprimanta în timp ce instalaţi software-ul, o puteţi înregistra acum la register.hp.com.

Opţiuni de garanţie suplimentară

Sunt disponibile şi planuri de service extinse pentru imprimantă, la costuri suplimentare.

Accesaţi hp.com/support, selectaţi ţara/regiunea şi limba, apoi explorаţi opţiunile de abonamente pentru servicii disponibile pentru imprimanta dumneavoastră.

Informaţii suplimentare despre consumabile şi toner

Pentru informaţii suplimentare despre consumabile şi toner şi politicile de garanţie, accesaţi următorul site HP.

Accesaţi www.hp.com/go/learnaboutsupplies.

A Specificaţiile imprimantei

Acest articol descrie specificaţiile imprimantei.

Citiţi cerinţele din Înainte de a începe.

IMPORTANT: Următoarele specificaţii sunt corecte la momentul publicării, dar pot suferi modificări. Pentru informaţii actuale, consultaţi www.hp.com/support/ljM139eMFP.

Specificaţii tehnice

Pentru a afla principalele caracteristici tehnice ale imprimantei, consultaţi specificaţiile tehnice.

Pentru mai multe informaţii, vizitaţi www.hp.com/support. Selectaţi ţara/regiunea dvs. Faceţi clic pe **Product Support & Troubleshooting** (Asistenţă şi depanare produs). Introduceţi numele de pe partea frontală a imprimantei, apoi selectaţi **Search** (Căutare). Faceţi clic pe **Product information** (Informaţii produs), apoi faceţi clic pe **Product specifications** (Specificaţii produs).

Cerinţe de sistem

Asiguraţi-vă că dispozitivele pe care le utilizaţi împreună cu imprimanta respectă cerinţele de sistem.

Pentru informaţii despre cerinţele de software şi de sistem sau despre versiunile ulterioare de sisteme de operare şi asistenţă, vizitaţi site-ul web de asistenţă online HP la www.hp.com/support/ljM139eMFP.

Dimensiunile imprimantei

Asiguraţi-vă că mediul în care va fi instalată imprimanta este suficient de mare pentru aceasta.

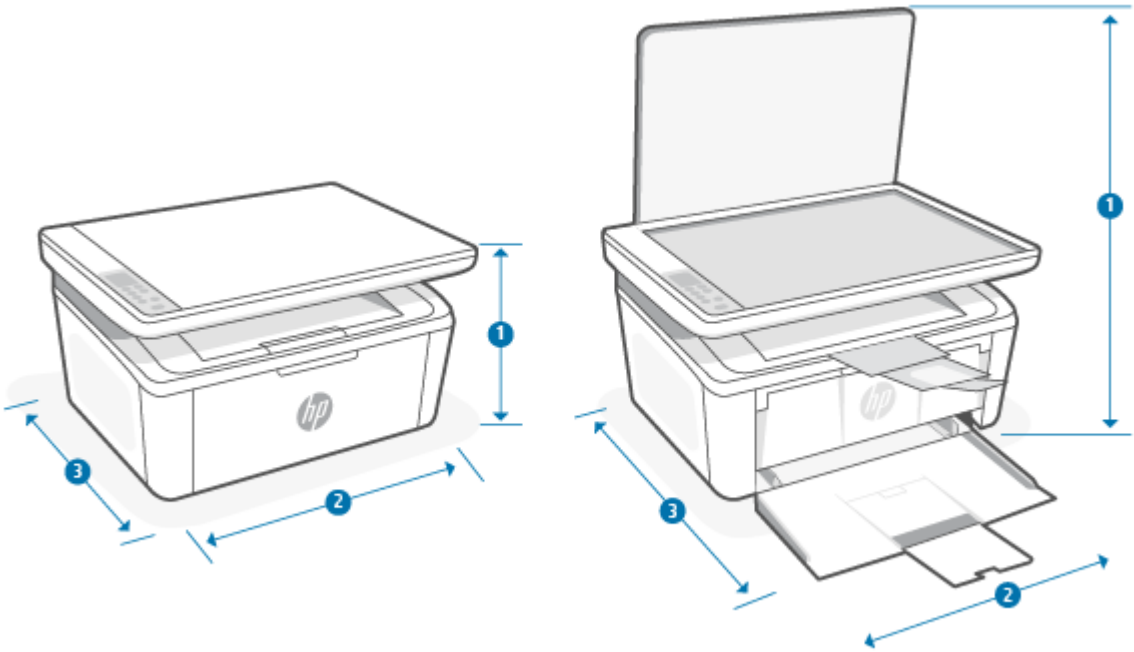

Tabelul A-1 Dimensiuni pentru imprimantă

Dimensiune	Imprimantă complet închisă	Imprimantă complet deschisă
1. Înălţime	196 mm	447 mm
2. Lăţime	360 mm	360 mm
3. Adâncime	263 mm	390 mm
Greutate (cu cartuşe)	5,3 kg	5,3 kg

Consum de energie, specificaţii electrice şi emisii acustice

Pentru a funcţiona corect, imprimanta trebuie să fie într-un mediu care respectă anumite specificaţii de alimentare.

Pentru informaţii actuale, consultaţi www.hp.com/support/ljM139eMFP.

⚠ ATENŢIE: Cerinţele de alimentare cu energie au la bază ţara/regiunea în care este comercializată imprimanta. Nu convertiţi tensiunile de funcţionare. Acest lucru va duce la deteriorarea imprimantei şi la anularea garanţiei acesteia.

Domeniul mediului de operare

Verificaţi specificaţiile recomandate privind mediul de operare pentru imprimanta dvs.

Tabelul A-2 Domeniul mediului de operare

Mediu	Recomandată	Permisă
Temperatură	Între 15° şi 27 °C	Între 15° şi 30 °C

Tabelul A-2 Domeniul mediului de operare (Continuare)

Mediu	Recomandată	Permisă
Umiditate relativă	Umiditate relativă între 20% şi 70%, fără condens	Umiditate relativă între 10% şi 80%, fără condens

Pictograme de avertizare

Definiţiile pictogramelor de avertizare: următoarele pictograme de avertizare pot apărea pe produsele HP. Acolo unde este cazul, se va acorda atenţia necesară.

- 
  Atenţie: Electrocutare
- 
  Atenţie: Suprafaţă fierbinte
- 
  Atenţie: Feriţi părţile corpului de piesele aflate în mişcare
- 
  Atenţie: Margini ascuţite în imediata apropiere
- 
  Avertisment

Avertisment privind radiaţiile laser



CAUTION - CLASS 3B INVISIBLE LASER RADIATION WHEN OPEN. AVOID EXPOSURE TO THE BEAM.

ATTENTION - RAYONNEMENT LASER INVISIBLE DE ÇLASSE 3B EN CAS D'OUVERTURE. ÉVITEZ L'EXPOSITION AU FAISCEAU.

VORSICHT - UNSICHTBARE LASERSTRAHLUNG KLASSE 3B, WENN ABDECKUNG GEÖFFNET. NICHT DEM STRAHL AUSSETZEN.

PRECAUCIÓN – RADIACIÓN LÁSER INVISIBLE DE CLASE 3B PRESENTE AL ABRIR. EVITE LA EXPOSICIÓN AL HAZ.

VARNING - OSYNLIG LASERSTRÅLNING KLASS 3B VID ÖPPEN LUCKA UNDVIK EXPONERING FÖR LASERSTRÅLNINGEN.

VAROITUS - LUOKAN 3B NÄKYMÄTTÖMÄLLE LASER-SÄTEILYÄ AVATTUNA. VÄLTÄ ALTISTUMISTA SÄTEELLE.

注意 - 打开时，存在不可见的 3B 类激光辐射，请避免接触该激光束。

주 의- 열리연 등급 3B 비가시레이저방사선이방출됩니나 . 광선에 노출을 피하십시오.

注意 – ここを開くとクラス 3B 不可視レーザ放射が出ます。ビームに身をさらさないこと。

B Service și asistență

Declarație de garanție limitată HP

Tabelul B-1 **Declarație de garanție limitată HP**

PRODUS HP	DURATA GARANȚIEI LIMITATE*
HP LaserJet MFP M139e-M142e series	Garanție limitată de doi ani

NOTĂ: *Garanția și opțiunile de asistență variază în funcție de produs, de țară/regiune și de cerințele legale locale. Accesați www.hp.com/support pentru a vă informa despre opțiunile premiate de service și asistență HP din țara/regiunea dumneavoastră. Pentru detalii despre politica HP privind garanția limitată pentru consumabile, accesați www.hp.com/go/learnaboutsupplies.

HP vă garantează dumneavoastră, clientul utilizator final, că prezenta Garanție limitată HP se aplică numai produselor marca HP vândute sau închiriate a) de la HP Inc., filialele, afiliații, revânzătorii autorizați, distribuitorii autorizați sau distribuitorii săi la nivel național; și b) prin această Garanție limitată HP, că hardware-ul și accesoriile HP nu vor prezenta defecte de materiale și de manoperă după data cumpărării, pe perioada specificată mai sus. Dacă HP primește o notificare despre asemenea defecte în timpul perioadei de garanție, HP va repara sau va înlocui, conform propriei decizii, produsele care se dovedesc a fi defecte. Produsele de schimb pot fi noi sau echivalente ca performanțe cu cele noi. În loc să fie reparate, produsele HP prezentate pentru reparare pot fi înlocuite cu produse recondiționate, de același tip. Pentru repararea produselor se pot utiliza piese recondiționate. Repararea produselor poate duce la pierderea datelor generate de utilizator.

HP vă garantează că software-ul HP nu va eșua în executarea instrucțiunilor de programare după data achiziționării, pe perioada specificată mai sus, datorită defectelor de materiale și de manoperă, dacă este instalat și utilizat corespunzător. Dacă HP primește o notificare despre asemenea defecte în timpul perioadei de garanție, HP va înlocui software-ul care nu execută instrucțiunile de programare din cauza unor astfel de defecte.

HP nu garantează că produsele HP vor funcționa fără întrerupere sau fără erori. Dacă HP nu reușește, într-o perioadă de timp rezonabilă, să repare sau să înlocuiască orice produs care se încadrează în condițiile de garanție, aveți dreptul la o despăgubire egală cu prețul de achiziție la returnarea promptă a produsului.

Este posibil ca produsele HP să conțină piese recondiționate echivalente ca performanțe cu cele noi sau care au fost utilizate întâmplător.

Garanția nu se aplică pentru defecțiunile rezultate din (a) întreținerea sau calibrarea incorectă sau necorespunzătoare, (b) utilizarea de software, interfețe, piese sau consumabile care nu au fost furnizate de HP, (c) modificarea neautorizată sau utilizarea incorectă, (d) funcționarea în afara specificațiilor referitoare la mediu publicate pentru produs, (e) pregătirea sau întreținerea necorespunzătoare a locului de amplasare.

ÎN MĂSURA PERMISĂ DE LEGISLAȚIA LOCALĂ, GARANȚIILE DE MAI SUS SUNT EXCLUSIVE ȘI NU ESTE EXPRIMATĂ SAU IMPLICATĂ NICIO ALTĂ GARANȚIE SAU CONDIȚIE, SCRISĂ SAU VERBALĂ, IAR HP RESPINGE ÎN MOD SPECIFIC ORICE ALTE GARANȚII SAU CONDIȚII IMPLICITE PRIVIND VANDABILITATEA, CALITATEA SATISFĂCĂTOARE ȘI POTRIVIREA CU UN ANUMIT SCOP. În unele țări/regiuni, state sau provincii nu este permisă limitarea duratei unei garanții implicite, deci este posibil ca limitările sau excluderile de mai sus să nu vi se aplice dumneavoastră. Prezenta garanție vă conferă drepturi legale specifice, după cum este posibil să aveți și alte drepturi, care diferă de la o țară/regiune la alta, de la un stat la altul sau de la o provincie la alta. Consultați declarațiile specifice fiecărei țări de la finalul acestui document.

Garanţia limitată HP este valabilă în orice ţară/regiune sau localitate în care HP are reprezentanţe de asistenţă pentru acest produs şi în care HP a comercializat acest produs. Este posibil ca nivelul de service în garanţie de care beneficiaţi să fie diferit în funcţie de standardele locale. HP nu va modifica forma, adecvarea sau funcţionalitatea produsului pentru a-l face să funcţioneze într-o ţară/regiune pentru care niciodată nu a fost proiectat să funcţioneze din motive legale sau de reglementări.

ÎN MĂSURA PERMISĂ DE LEGISLAŢIA LOCALĂ, REMEDIILE DIN PREZENTA DECLARAŢIE DE GARANŢIE SUNT REMEDIILE UNICE ŞI EXCLUSIVE DE CARE BENEFICIAŢI. CU EXCEPŢIA CAZURILOR MENŢIONATE MAI SUS, ÎN NICIO SITUAŢIE HP SAU FURNIZORII SĂI NU VOR FI RĂSPUNZĂTORI PENTRU PIERDERI DE DATE SAU PENTRU DAUNE DIRECTE, SPECIALE, ACCIDENTALE, REZULTATE PE CALE DE CONSECINŢĂ (INCLUSIV PIERDERI DE PROFIT SAU DE DATE) SAU PENTRU ALTE DAUNE, CHIAR DACĂ SE BAZEAZĂ PE UN CONTRACT, PE UN PREJUDICIU SAU PE ALTE ÎNSCRISURI/CONSIDERENTE. În unele ţări/regiuni, state sau provincii nu sunt permise excluderea sau limitarea daunelor accidentale sau rezultate pe cale de consecinţă, deci este posibil ca limitările sau excluderile de mai sus să nu vi se aplice dumneavoastră.

TERMENII DE GARANŢIE DIN PREZENTA DECLARAŢIE, CU EXCEPŢIA SITUAŢIILOR PERMISE PRIN LEGE ŞI ÎN MĂSURA PERMISĂ PRIN LEGE, NU EXCLUD, NU RESTRICŢIONEAZĂ ŞI NU MODIFICĂ, CI SE ADAUGĂ LA DREPTURILE LEGALE OBLIGATORII APLICABILE LA VÂNZAREA ACESTUI PRODUS CĂTRE DUMNEAVOASTRĂ. CONSULTAŢI DECLARAŢIILE SPECIFICE FIECĂREI ŢĂRI DE LA FINALUL ACESTUI DOCUMENT (DACĂ ESTE CAZUL) PENTRU INFORMAŢII SUPLIMENTARE PRIVIND DREPTURILE DVS. ÎN CALITATE DE CONSUMATOR.

Condiţii specifice ţării

În anumite jurisdicţii, este posibil să aveţi drepturi statutare diferite. Vedeţi mai jos.

Australia

Drepturile dvs. în calitate de client din Australia diferă de cele prevăzute în documentul de mai sus.

You should disregard any limitations or exclusions in the above document and refer to the information below.

1. When you buy a good from HP as a consumer, the goods come with guarantees that cannot be excluded under the Australian Consumer Law. You are entitled to a replacement or refund for a major failure and for compensation for any other reasonably foreseeable loss or damage. You are also entitled to have the goods repaired or replaced if the goods fail to be of acceptable quality and the failure does not amount to a major failure.
2. This means that there is no defined warranty period for HP goods supplied to Australian consumers.
3. Instead, the goods should, for example, be fit for the purposes for which they are commonly supplied for such a period as a reasonable consumer fully acquainted with the state and condition of the goods would expect. This period may vary depending on the product.
4. You should contact HP if you are concerned that one of HP's products fails to satisfy any of the guarantees listed below. HP will discuss with you the specific nature and circumstances of that good and whether the particular fault/issue falls within the scope of the statutory guarantees.

   Nothing in HP's Limited Warranty excludes, restricts, or modifies any condition, warranty, guarantee, right or remedy you may have at law (including a consumer guarantee under the Australian Consumer Law) which cannot be lawfully excluded or limited.

The relevant guarantees are as follows:

1. Quality — goods supplied by HP must be of acceptable quality. The test for acceptable quality is whether a reasonable consumer, fully aware of the state and condition of the goods, would find them:
   - safe, durable, and free from defects;

- acceptable in appearance and finish; and
- fit for all the purposes for which goods of that kind are commonly supplied.

  This must take into account the nature and price of the goods, and any statements on packaging or labeling.

2. **Disclosed Purpose** — goods or services supplied by HP that HP represents are reasonably fit for a purpose expressly disclosed by a consumer must be reasonably fit for that purpose.
3. **Description** — goods supplied by HP must match the description provided by HP.
4. **Sample** — goods supplied by HP must match any sample shown to you by HP.
5. **Title** — a consumer who purchases a good from HP must receive clear title to the good.
6. **Due care and skill** — services provided to you by HP must be provided with due care and skill.
7. **Express warranties** — HP will be legally required to comply with the express warranty that is set out in its terms and conditions.
8. **Reasonable time** — repair services provided by HP must be provided within a reasonable time.

If you think that you are entitled to any of the above remedies or any remedy under the HP Worldwide Limited Warranty and Technical Support Document, please contact HP:

HP PPS Australia Pty Ltd

Rhodes Corporate Park, Building F, Level 5

1 Homebush Bay Drive

Rhodes, NSW 2138

Australia

To initiate a support request, please use the numbers below or visit Australia and select the “Customer Service” option for the most current list of phone support numbers.

Product	Phone
Support for all HP Products except those listed separately below	13 10 47 If dialing internationally: +61 2 8278-1039
DeskJet, Office Jet, PSC, All-in-One, Photosmart & Personal LaserJet Series 1000, P1000, M1000 and Colour LaserJet CP1000 Series and model CM1415	1300 721 147 If dialing internationally: +61 2 8934 4380

For further information on consumer rights, visit Australia and Australia.

Noua Zeelandă

In New Zealand, the hardware and software come with guarantees that cannot be excluded under the New Zealand consumer law. In New Zealand, Consumer Transaction means a transaction involving a person who is purchasing goods for personal, domestic, or household use or consumption and not for the purpose of a business. New Zealand consumers who are purchasing goods for personal, domestic or household use or consumption and not for the purpose of a business ("New Zealand Consumers") are entitled to repair, replacement or refund for a failure and compensation for other reasonably foreseeable loss or damage. A New Zealand Consumer (as defined above) may recover the costs of returning the product to the place of purchase

if there is a breach of the New Zealand consumer law; furthermore, if it will be of significant cost to the New Zealand Consumer to return the goods to HP then HP will collect such goods at its own cost.

Tabelul B-2 Support phone numbers

Product	Phone
Support for all HP Products except those listed separately below	0800 449 553 If dialing internationally: +61 2 8031-8317
DeskJet, Office Jet, PSC, All-in-One, Photosmart & Personal LaserJet Series 1000, P1000, M1000 and Colour LaserJet CP1000 Series and model CM1415	0800 441 147 If dialing internationally: +61 2 8934 4380

Regatul Unit, Irlanda și Malta

The HP Limited Warranty is a commercial guarantee voluntarily provided by HP. The name and address of the HP entity responsible for the performance of the HP Limited Warranty in your country/region is as follows:

UK: HP Inc UK Limited, Cain Road, Amen Corner, Bracknell, Berkshire, RG12 1HN

Ireland: Hewlett-Packard Ireland Limited, Liffey Park Technology Campus, Barnhall Road, Leixlip, Co.Kildare

Malta: Hewlett-Packard Europe B.V., Amsterdam, Meyrin Branch, Route du Nant-d'Avril 150, 1217 Meyrin, Switzerland

United Kingdom: The HP Limited Warranty benefits apply in addition to any legal rights to a guarantee from seller of nonconformity of goods with the contract of sale. These rights expire six years from delivery of goods for products purchased in England or Wales and five years from delivery of goods for products purchased in Scotland. However various factors may impact your eligibility to receive these rights. For further information, please consult the following link: Consumer Legal Guarantee (www.hp.com/go/eu-legal) or you may visit the European Consumer Centers website (http://ec.europa.eu/consumers/solving_consumer_disputes/non-judicial_redress/ecc-net/index_en.htm). Consumers have the right to choose whether to claim service under the HP Limited Warranty or against the seller under the legal guarantee.

Ireland: The HP Limited Warranty benefits apply in addition to any statutory rights from seller in relation to nonconformity of goods with the contract of sale. However various factors may impact your eligibility to receive these rights. Consumer statutory rights are not limited or affected in any manner by HP Care Pack. For further information, please consult the following link: Consumer Legal Guarantee (www.hp.com/go/eu-legal) or you may visit the European Consumer Centers website (http://ec.europa.eu/consumers/solving_consumer_disputes/non-judicial_redress/ecc-net/index_en.htm). Consumers have the right to choose whether to claim service under the HP Limited Warranty or against the seller under the legal guarantee.

Malta: The HP Limited Warranty benefits apply in addition to any legal rights to a two-year guarantee from seller of nonconformity of goods with the contract of sale; however various factors may impact your eligibility to receive these rights. Consumer statutory rights are not limited or affected in any manner by the HP Limited Warranty. For further information, please consult the following link: Consumer Legal Guarantee (www.hp.com/go/eu-legal) or you may visit the European Consumer Centers website (http://ec.europa.eu/consumers/solving_consumer_disputes/non-judicial_redress/ecc-net/index_en.htm). Consumers have the right to choose whether to claim service under the HP Limited Warranty or against the seller under two-year legal guarantee.

Austria, Belgia, Germania și Luxemburg

Die beschränkte HP Herstellergarantie ist eine von HP auf freiwilliger Basis angebotene kommerzielle Garantie. Der Name und die Adresse der HP Gesellschaft, die in Ihrem Land für die Gewährung der beschränkten HP Herstellergarantie verantwortlich ist, sind wie folgt:

Deutschland: HP Deutschland GmbH, Schickardstr. 32, D-71034 Böblingen

Österreich: HP Austria GmbH., Technologiestrasse 5, A-1120 Wien

Luxemburg: Hewlett-Packard Luxembourg S.C.A., 75, Parc d'Activités Capellen, Rue Pafebruc, L-8308 Capellen

Belgien: HP Belgium BVBA, Hermeslaan 1A, B-1831 Diegem

Die Rechte aus der beschränkten HP Herstellergarantie gelten zusätzlich zu den gesetzlichen Ansprüchen wegen Sachmängeln auf eine zweijährige Gewährleistung ab dem Lieferdatum. Ob Sie Anspruch auf diese Rechte haben, hängt von zahlreichen Faktoren ab. Die Rechte des Kunden sind in keiner Weise durch die beschränkte HP Herstellergarantie eingeschränkt bzw. betroffen. Weitere Hinweise finden Sie auf der folgenden Website: Gewährleistungsansprüche für Verbraucher (www.hp.com/go/eu-legal) oder Sie können die Website des Europäischen Verbraucherzentrums (http://ec.europa.eu/consumers/solving_consumer_disputes/non-judicial_redress/ecc-net/index_en.htm) besuchen. Verbraucher haben das Recht zu wählen, ob sie eine Leistung von HP gemäß der beschränkten HP Herstellergarantie in Anspruch nehmen oder ob sie sich gemäß der gesetzlichen zweijährigen Haftung für Sachmängel (Gewährleistung) sich an den jeweiligen Verkäufer wenden.

Belgia, Franța și Luxemburg

La garantie limitée HP est une garantie commerciale fournie volontairement par HP. Voici les coordonnées de l'entité HP responsable de l'exécution de la garantie limitée HP dans votre pays:

France: HP France SAS, société par actions simplifiée identifiée sous le numéro 448 694 133 RCS Evry, 1 Avenue du Canada, 91947, Les Ulis

G.D. Luxembourg: Hewlett-Packard Luxembourg S.C.A., 75, Parc d'Activités Capellen, Rue Pafebruc, L-8308 Capellen

Belgique: HP Belgium BVBA, Hermeslaan 1A, B-1831 Diegem

France: Les avantages de la garantie limitée HP s'appliquent en complément des droits dont vous disposez au titre des garanties légales applicables dont le bénéfice est soumis à des conditions spécifiques. Vos droits en tant que consommateur au titre de la garantie légale de conformité mentionnée aux articles L. 211-4 à L. 211-13 du Code de la Consommation et de celle relatives aux défauts de la chose vendue, dans les conditions prévues aux articles 1641 à 1648 et 2232 du Code de Commerce ne sont en aucune façon limités ou affectés par la garantie limitée HP. Pour de plus amples informations, veuillez consulter le lien suivant : Garanties légales accordées au consommateur (www.hp.com/go/eu-legal). Vous pouvez également consulter le site Web des Centres européens des consommateurs (http://ec.europa.eu/consumers/solving_consumer_disputes/non-judicial_redress/ecc-net/index_en.htm). Les consommateurs ont le droit de choisir d'exercer leurs droits au titre de la garantie limitée HP, ou auprès du vendeur au titre des garanties légales applicables mentionnées ci-dessus.

POUR RAPPEL:

Garantie Légale de Conformité:

« Le vendeur est tenu de livrer un bien conforme au contrat et répond des défauts de conformité existant lors de la délivrance.

Il répond également des défauts de conformité résultant de l'emballage, des instructions de montage ou de l'installation lorsque celle-ci a été mise à sa charge par le contrat ou a été réalisée sous sa responsabilité ».

Article L211-5 du Code de la Consommation:

« Pour être conforme au contrat, le bien doit:

1° Etre propre à l'usage habituellement attendu d'un bien semblable et, le cas échéant:

- correspondre à la description donnée par le vendeur et posséder les qualités que celui-ci a présentées à l'acheteur sous forme d'échantillon ou de modèle;

- présenter les qualités qu'un acheteur peut légitimement attendre eu égard aux déclarations publiques faites par le vendeur, par le producteur ou par son représentant, notamment dans la publicité ou l'étiquetage;

2° Ou présenter les caractéristiques définies d'un commun accord par les parties ou être propre à tout usage spécial recherché par l'acheteur, porté à la connaissance du vendeur et que ce dernier a accepté ».

Article L211-12 du Code de la Consommation:

« L'action résultant du défaut de conformité se prescrit par deux ans à compter de la délivrance du bien ».

Garantie des vices cachés

Article 1641 du Code Civil : *« Le vendeur est tenu de la garantie à raison des défauts cachés de la chose vendue qui la rendent impropre à l'usage auquel on la destine, ou qui diminuent tellement cet usage que l'acheteur ne l'aurait pas acquise, ou n'en aurait donné qu'un moindre prix, s'il les avait connus. »*

Article 1648 alinéa 1 du Code Civil:

« L'action résultant des vices rédhibitoires doit être intentée par l'acquéreur dans un délai de deux ans à compter de la découverte du vice. »

G.D. Luxembourg et Belgique: Les avantages de la garantie limitée HP s'appliquent en complément des droits dont vous disposez au titre de la garantie de non-conformité des biens avec le contrat de vente. Cependant, de nombreux facteurs peuvent avoir un impact sur le bénéfice de ces droits. Vos droits en tant que consommateur au titre de ces garanties ne sont en aucune façon limités ou affectés par la garantie limitée HP. Pour de plus amples informations, veuillez consulter le lien suivant: Garanties légales accordées au consommateur (www.hp.com/go/eu-legal) ou vous pouvez également consulter le site Web des Centres européens des consommateurs (http://ec.europa.eu/consumers/solving_consumer_disputes/non-judicial_redress/ecc-net/index_en.htm). Les consommateurs ont le droit de choisir de réclamer un service sous la garantie limitée HP ou auprès du vendeur au cours d'une garantie légale de deux ans.

Italia

La Garanzia limitata HP è una garanzia commerciale fornita volontariamente da HP. Di seguito sono indicati nome e indirizzo della società HP responsabile della fornitura dei servizi coperti dalla Garanzia limitata HP nel vostro Paese/regione:

Italia: HP Italy S.r.l., Via Carlo Donat Cattin,5 20063 Cernusco S/Naviglio

I vantaggi della Garanzia limitata HP vengono concessi ai consumatori in aggiunta ai diritti derivanti dalla garanzia di due anni fornita dal venditore in caso di non conformità dei beni rispetto al contratto di vendita. Tuttavia, diversi fattori possono avere un impatto sulla possibilita' di beneficiare di tali diritti. I diritti spettanti ai consumatori in forza della garanzia legale non sono in alcun modo limitati, né modificati dalla Garanzia limitata HP. Per ulteriori informazioni, si prega di consultare il seguente link: Garanzia legale per i clienti (www.hp.com/go/eu-legal), oppure visitare il sito Web dei Centri europei per i consumatori (http://ec.europa.eu/consumers/solving_consumer_disputes/non-judicial_redress/ecc-net/index_en.htm). I consumatori hanno il diritto di scegliere se richiedere un servizio usufruendo della Garanzia limitata HP oppure rivolgendosi al venditore per far valere la garanzia legale di due anni.

Spania

Su Garantía limitada de HP es una garantía comercial voluntariamente proporcionada por HP. El nombre y dirección de las entidades HP que proporcionan la Garantía limitada de HP (garantía comercial adicional del fabricante) en su país/región es:

España: Hewlett-Packard Española S.L. Calle Vicente Aleixandre, 1 Parque Empresarial Madrid - Las Rozas, E-28232 Madrid

Los beneficios de la Garantía limitada de HP son adicionales a la garantía legal de 2 años a la que los consumidores tienen derecho a recibir del vendedor en virtud del contrato de compraventa; sin embargo, varios factores pueden afectar su derecho a recibir los beneficios bajo dicha garantía legal. A este respecto, la Garantía limitada de HP no limita o afecta en modo alguno los derechos legales del consumidor (www.hp.com/go/eu-legal). Para más información, consulte el siguiente enlace: Garantía legal del consumidor o puede visitar el sitio web de los Centros europeos de los consumidores (http://ec.europa.eu/consumers/solving_consumer_disputes/non-judicial_redress/ecc-net/index_en.htm). Los clientes tienen derecho a elegir si reclaman un servicio acogiéndose a la Garantía limitada de HP o al vendedor de conformidad con la garantía legal de dos años.

Danemarca

Den begrænsede HP-garanti er en garanti, der ydes frivilligt af HP. Navn og adresse på det HP-selskab, der er ansvarligt for HP's begrænsede garanti i dit land, er som følger:

Danmark: HP Inc Danmark ApS, Engholm Parkvej 8, 3450, Allerød

Den begrænsede HP-garanti gælder i tillæg til eventuelle juridiske rettigheder, for en toårig garanti fra sælgeren af varer, der ikke er i overensstemmelse med salgsaftalen, men forskellige faktorer kan dog påvirke din ret til at opnå disse rettigheder. Forbrugerens lovbestemte rettigheder begrænses eller påvirkes ikke på nogen måde af den begrænsede HP-garanti. Se nedenstående link for at få yderligere oplysninger: Forbrugerens juridiske garanti (www.hp.com/go/eu-legal) eller du kan besøge De Europæiske Forbrugercentres websted (http://ec.europa.eu/consumers/solving_consumer_disputes/non-judicial_redress/ecc-net/index_en.htm). Forbrugere har ret til at vælge, om de vil gøre krav på service i henhold til HP's begrænsede garanti eller hos sælger i henhold til en toårig juridisk garanti.

Norvegia

HPs garanti er en begrenset og kommersiell garanti som HP selv har valgt å tilby. Følgende lokale selskap innestår for garantien:

Norge: HP Norge AS, Rolfbuktveien 4b, 1364 Fornebu

HPs garanti kommer i tillegg til det mangelsansvar HP har i henhold til norsk forbrukerkjøpslovgivning, hvor reklamasjonsperioden kan være to eller fem år, avhengig av hvor lenge salgsgjenstanden var ment å vare. Ulike faktorer kan imidlertid ha betydning for om du kvalifiserer til å kreve avhjelp iht slikt mangelsansvar. Forbrukerens lovmessige rettigheter begrenses ikke av HPs garanti. Hvis du vil ha mer informasjon, kan du klikke på følgende kobling: Juridisk garanti for forbruker (www.hp.com/go/eu-legal) eller du kan besøke nettstedet til de europeiske forbrukersentrene (http://ec.europa.eu/consumers/solving_consumer_disputes/non-judicial_redress/ecc-net/index_en.htm). Forbrukere har retten til å velge å kreve service under HPs garanti eller iht selgerens lovpålagte mangelsansvar.

Suedia

HP:s begränsade garanti är en kommersiell garanti som tillhandahålls frivilligt av HP. Namn och adress till det HP-företag som ansvarar för HP:s begränsade garanti i ditt land är som följer:

Sverige: HP PPS Sverige AB, SE-169 73 Stockholm

Fördelarna som ingår i HP:s begränsade garanti gäller utöver de lagstadgade rättigheterna till tre års garanti från säljaren angående varans bristande överensstämmelse gentemot köpeavtalet, men olika faktorer kan påverka din rätt att utnyttja dessa rättigheter. Konsumentens lagstadgade rättigheter varken begränsas eller påverkas på något sätt av HP:s begränsade garanti. Mer information får du om du följer denna länk: Lagstadgad garanti för konsumenter (www.hp.com/go/eu-legal) eller så kan du gå till European Consumer Centers webbplats (http://ec.europa.eu/consumers/solving_consumer_disputes/non-judicial_redress/ecc-net/index_en.htm). Konsumenter har rätt att välja om de vill ställa krav enligt HP:s begränsade garanti eller på säljaren enligt den lagstadgade treåriga garantin.

Portugalia

A Garantia Limitada HP é uma garantia comercial fornecida voluntariamente pela HP. O nome e a morada da entidade HP responsável pela prestação da Garantia Limitada HP no seu país são os seguintes:

Portugal: HPCP – Computing and Printing Portugal, Unipessoal, Lda., Edificio D. Sancho I, Quinta da Fonte, Porto Salvo, Lisboa, Oeiras, 2740 244

As vantagens da Garantia Limitada HP aplicam-se cumulativamente com quaisquer direitos decorrentes da legislação aplicável à garantia de dois anos do vendedor, relativa a defeitos do produto e constante do contrato de venda. Existem, contudo, vários fatores que poderão afetar a sua elegibilidade para beneficiar de tais direitos. Os direitos legalmente atribuídos aos consumidores não são limitados ou afetados de forma alguma pela Garantia Limitada HP. Para mais informações, consulte a ligação seguinte: Garantia legal do consumidor (www.hp.com/go/eu-legal) ou visite o Web site da Rede dos Centros Europeus do Consumidor (http://ec.europa.eu/consumers/solving_consumer_disputes/non-judicial_redress/ecc-net/index_en.htm). Os consumidores têm o direito de escolher se pretendem reclamar assistência ao abrigo da Garantia Limitada HP ou contra o vendedor ao abrigo de uma garantia jurídica de dois anos.

Grecia și Cipru

Η Περιορισμένη εγγύηση HP είναι μια εμπορική εγγύηση η οποία παρέχεται εθελοντικά από την HP. Η επωνυμία και η διεύθυνση του νομικού προσώπου HP που παρέχει την Περιορισμένη εγγύηση HP στη χώρα σας είναι η εξής:

Ελλάδα /Κύπρος: HP Printing and Personal Systems Hellas EPE, Tzavella 1-3, 15232 Chalandri, Attiki

Ελλάδα /Κύπρος: HP Συστήματα Εκτύπωσης και Προσωπικών Υπολογιστών Ελλάς Εταιρεία Περιορισμένης Ευθύνης, Tzavella 1-3, 15232 Chalandri, Attiki

Τα προνόμια της Περιορισμένης εγγύησης HP ισχύουν επιπλέον των νόμιμων δικαιωμάτων για διετή εγγύηση έναντι του Πωλητή για τη μη συμμόρφωση των προϊόντων με τις συνομολογημένες συμβατικά ιδιότητες, ωστόσο η άσκηση των δικαιωμάτων σας αυτών μπορεί να εξαρτάται από διάφορους παράγοντες. Τα νόμιμα δικαιώματα των καταναλωτών δεν περιορίζονται ούτε επηρεάζονται καθ' οιονδήποτε τρόπο από την Περιορισμένη εγγύηση HP. Για περισσότερες πληροφορίες, συμβουλευτείτε την ακόλουθη τοποθεσία web: Νόμιμη εγγύηση καταναλωτή (www.hp.com/go/eu-legal) ή μπορείτε να επισκεφτείτε την τοποθεσία web των Ευρωπαϊκών Κέντρων Καταναλωτή (http://ec.europa.eu/consumers/solving_consumer_disputes/non-judicial_redress/ecc-net/index_en.htm). Οι καταναλωτές έχουν το δικαίωμα να επιλέξουν αν θα αξιώσουν την υπηρεσία στα πλαίσια της Περιορισμένης εγγύησης HP ή από τον πωλητή στα πλαίσια της νόμιμης εγγύησης δύο ετών.

Ungaria

A HP korlátozott jótállás egy olyan kereskedelmi jótállás, amelyet a HP a saját elhatározásából biztosít. Az egyes országokban a HP mint gyártó által vállalt korlátozott jótállást biztosító HP vállalatok neve és címe:

Magyarország: HP Inc Magyarország Kft., H-1117 Budapest, Alíz utca 1.

A HP korlátozott jótállásban biztosított jogok azokon a jogokon felül illetik meg Önt, amelyek a termékeknek az adásvételi szerződés szerinti minőségére vonatkozó kétéves, jogszabályban foglalt eladói szavatosságból, továbbá ha az Ön által vásárolt termékre alkalmazandó, a jogszabályban foglalt kötelező eladói jótállásból erednek, azonban számos körülmény hatással lehet arra, hogy ezek a jogok Önt megilletik-e. További információért kérjük, keresse fel a következő webhelyet: Jogi Tájékoztató Fogyasztóknak (www.hp.com/go/eu-legal) vagy látogassa meg az Európai Fogyasztói Központok webhelyét (http://ec.europa.eu/consumers/solving_consumer_disputes/non-judicial_redress/ecc-net/index_en.htm). A fogyasztóknak jogában áll, hogy megválasszák, hogy a jótállással kapcsolatos igényüket a HP korlátozott jótállás alapján vagy a kétéves, jogszabályban foglalt eladói szavatosság, illetve, ha alkalmazandó, a jogszabályban foglalt kötelező eladói jótállás alapján érvényesítik.

Republica Cehă

Omezená záruka HP je obchodní zárukou dobrovolně poskytovanou společností HP. Názvy a adresy společností skupiny HP, které odpovídají za plnění omezené záruky HP ve vaší zemi, jsou následující:

Česká republika: HP Inc Czech Republic s. r. o., Za Brumlovkou 5/1559, 140 00 Praha 4

Výhody, poskytované omezenou zárukou HP, se uplatňuji jako doplněk k jakýmkoli právním nárokům na dvouletou záruku poskytnutou prodejcem v případě nesouladu zboží s kupní smlouvou. Váš nárok na uznání těchto práv však může záviset na mnohých faktorech. Omezená záruka HP žádným způsobem neomezuje ani neovlivňuje zákonná práva zákazníka. Další informace získáte kliknutím na následující odkaz: Zákonná záruka spotřebitele (www.hp.com/go/eu-legal) případně můžete navštívit webové stránky Evropského spotřebitelského centra (http://ec.europa.eu/consumers/solving_consumer_disputes/non-judicial_redress/ecc-net/index_en.htm). Spotřebitelé mají právo se rozhodnout, zda chtějí službu reklamovat v rámci omezené záruky HP nebo v rámci zákonem stanovené dvouleté záruky u prodejce.

Slovacia

Obmedzená záruka HP je obchodná záruka, ktorú spoločnosť HP poskytuje dobrovoľne. Meno a adresa subjektu HP, ktorý zabezpečuje plnenie vyplývajúce z Obmedzenej záruky HP vo vašej krajine:

Slovenská republika: HP Inc Slovakia, s.r.o., Galvaniho 7, 821 04 Bratislava

Výhody Obmedzenej záruky HP sa uplatnia vedľa prípadných zákazníkových zákonných nárokov voči predávajúcemu z vád, ktoré spočívajú v nesúlade vlastností tovaru s jeho popisom podľa predmetnej zmluvy. Možnosť uplatnenia takých prípadných nárokov však môže závisieť od rôznych faktorov. Služby Obmedzenej záruky HP žiadnym spôsobom neobmedzujú ani neovplyvňujú zákonné práva zákazníka, ktorý je spotrebiteľom. Ďalšie informácie nájdete na nasledujúcom prepojení: Zákonná záruka spotrebiteľa (www.hp.com/go/eu-legal), prípadne môžete navštíviť webovú lokalitu európskych zákazníckych stredísk (http://ec.europa.eu/consumers/solving_consumer_disputes/non-judicial_redress/ecc-net/index_en.htm). Spotrebitelia majú právo zvoliť si, či chcú uplatniť servis v rámci Obmedzenej záruky HP alebo počas zákonnej dvojročnej záručnej lehoty u predajcu.

Polonia

Ograniczona gwarancja HP to komercyjna gwarancja udzielona dobrowolnie przez HP. Nazwa i adres podmiotu HP odpowiedzialnego za realizację Ograniczonej gwarancji HP w Polsce:

Polska: HP Inc Polska sp. z o.o., Szturmowa 2a, 02-678 Warszawa, wpisana do rejestru przedsiębiorców prowadzonego przez Sąd Rejonowy dla m.st. Warszawy w Warszawie, XIII Wydział Gospodarczy Krajowego Rejestru Sądowego, pod numerem KRS 0000546115, NIP 5213690563, REGON 360916326, GIOŚ E0020757WZBW, kapitał zakładowy 480.000 PLN.

Świadczenia wynikające z Ograniczonej gwarancji HP stanowią dodatek do praw przysługujących nabywcy w związku z dwuletnią odpowiedzialnością sprzedawcy z tytułu niezgodności towaru z umową (rękojmia). Niemniej, na możliwość korzystania z tych praw mają wpływ różne czynniki. Ograniczona gwarancja HP w żaden sposób nie ogranicza praw konsumenta ani na nie nie wpływa. Więcej informacji można

znaleźć pod następującym łączem: Gwarancja prawna konsumenta (www.hp.com/go/eu-legal), można także odwiedzić stronę internetową Europejskiego Centrum Konsumenckiego (http://ec.europa.eu/consumers/solving_consumer_disputes/non-judicial_redress/ecc-net/index_en.htm). Konsumenci mają prawo wyboru co do możliwosci skorzystania albo z usług gwarancyjnych przysługujących w ramach Ograniczonej gwarancji HP albo z uprawnień wynikających z dwuletniej rękojmi w stosunku do sprzedawcy.

Bulgaria

Ограничената гаранция на HP представлява търговска гаранция, доброволно предоставяна от HP. Името и адресът на дружеството на HP за вашата страна, отговорно за предоставянето на гаранционната поддръжка в рамките на Ограничената гаранция на HP, са както следва:

HP Inc Bulgaria EOOD (Ейч Пи Инк България ЕООД), гр. София 1766, район р-н Младост, бул. Околовръстен Път No 258, Бизнес Център Камбаните

Предимствата на Ограничената гаранция на HP се прилагат в допълнение към всички законови права за двугодишна гаранция от продавача при несъответствие на стоката с договора за продажба. Въпреки това, различни фактори могат да окажат влияние върху условията за получаване на тези права. Законовите права на потребителите не са ограничени или засегнати по никакъв начин от Ограничената гаранция на HP. За допълнителна информация, моля вижте Правната гаранция на потребителя (www.hp.com/go/eu-legal) или посетете уебсайта на Европейския потребителски център (http://ec.europa.eu/consumers/solving_consumer_disputes/non-judicial_redress/ecc-net/index_en.htm). Потребителите имат правото да избират дали да претендират за извършване на услуга в рамките на Ограничената гаранция на HP или да потърсят такава от търговеца в рамките на двугодишната правна гаранция.

România

Garanția limitată HP este o garanție comercială furnizată în mod voluntar de către HP. Numele și adresa entității HP răspunzătoare de punerea în aplicare a Garanției limitate HP în țara dumneavoastră sunt următoarele:

România: HP Inc Romania SRL, 5 Fabrica de Glucoza Str., Building F, Ground Floor and Floor 8, 2nd District, Bucureşti

Beneficiile Garanției limitate HP se aplică suplimentar față de orice drepturi privind garanția de doi ani oferită de vânzător pentru neconformitatea bunurilor cu contractul de vânzare; cu toate acestea, diverşi factori pot avea impact asupra eligibilităţii dvs. de a beneficia de aceste drepturi. Drepturile legale ale consumatorului nu sunt limitate sau afectate în vreun fel de Garanția limitată HP. Pentru informaţii suplimentare consultaţi următorul link: garanția acordată consumatorului prin lege (www.hp.com/go/eu-legal) sau puteți accesa site-ul Centrul European al Consumatorilor (http://ec.europa.eu/consumers/solving_consumer_disputes/non-judicial_redress/ecc-net/index_en.htm). Consumatorii au dreptul să aleagă dacă să pretindă despăgubiri în cadrul Garanției limitate HP sau de la vânzător, în cadrul garanției legale de doi ani.

Belgia și Olanda

De Beperkte Garantie van HP is een commerciële garantie vrijwillig verstrekt door HP. De naam en het adres van de HP-entiteit die verantwoordelijk is voor het uitvoeren van de Beperkte Garantie van HP in uw land is als volgt:

Nederland: HP Nederland B.V., Startbaan 16, 1187 XR Amstelveen

België: HP Belgium BVBA, Hermeslaan 1A, B-1831 Diegem

De voordelen van de Beperkte Garantie van HP vormen een aanvulling op de wettelijke garantie voor consumenten gedurende twee jaren na de levering te verlenen door de verkoper bij een gebrek aan conformiteit van de goederen met de relevante verkoopsovereenkomst. Niettemin kunnen diverse factoren een impact hebben op uw eventuele aanspraak op deze wettelijke rechten. De wettelijke rechten van de consument worden op geen enkele wijze beperkt of beïnvloed door de Beperkte Garantie van HP. Raadpleeg voor meer informatie de volgende webpagina: Wettelijke garantie van de consument (www.hp.com/go/eu-legal) of u kan de website van

het Europees Consumenten Centrum bezoeken (http://ec.europa.eu/consumers/solving_consumer_disputes/non-judicial_redress/ecc-net/index_en.htm). Consumenten hebben het recht om te kiezen tussen enerzijds de Beperkte Garantie van HP of anderzijds het aanspreken van de verkoper in toepassing van de wettelijke garantie.

Finlanda

HP:n rajoitettu takuu on HP:n vapaaehtoisesti antama kaupallinen takuu. HP:n myöntämästä takuusta maassanne vastaavan HP:n edustajan yhteystiedot ovat:

Suomi: HP Finland Oy, Piispankalliontie, FIN - 02200 Espoo

HP:n takuun edut ovat voimassa mahdollisten kuluttajansuojalakiin perustuvien oikeuksien lisäksi sen varalta, että tuote ei vastaa myyntisopimusta. Saat lisätietoja seuraavasta linkistä: Kuluttajansuoja (www.hp.com/go/eu-legal) tai voit käydä Euroopan kuluttajakeskuksen sivustolla (http://ec.europa.eu/consumers/solving_consumer_disputes/non-judicial_redress/ecc-net/index_en.htm). Kuluttajilla on oikeus vaatia virheen korjausta HP:n takuun ja kuluttajansuojan perusteella HP:lta tai myyjältä.

Slovenia

Omejena garancija HP je prostovoljna trgovska garancija, ki jo zagotavlja podjetje HP. Ime in naslov poslovne enote HP, ki je odgovorna za omejeno garancijo HP v vaši državi/regiji, sta naslednja:

Slovenija: Hewlett-Packard Europe B.V., Amsterdam, Meyrin Branch, Route du Nant-d'Avril 150, 1217 Meyrin, Switzerland

Ugodnosti omejene garancije HP veljajo poleg zakonskih pravic, ki ob sklenitvi kupoprodajne pogodbe izhajajo iz dveletne garancije prodajalca v primeru neskladnosti blaga, vendar lahko na izpolnjevanje pogojev za uveljavitev pravic vplivajo različni dejavniki. Omejena garancija HP nikakor ne omejuje strankinih z zakonom predpisanih pravic in ne vpliva nanje. Za dodatne informacije glejte naslednjo povezavo: Strankino pravno jamstvo (www.hp.com/go/eu-legal); ali pa obiščite spletno mesto evropskih središč za potrošnike (http://ec.europa.eu/consumers/solving_consumer_disputes/non-judicial_redress/ecc-net/index_en.htm). Potrošniki imajo pravico izbrati, ali bodo uveljavljali pravice do storitev v skladu z omejeno garancijo HP ali proti prodajalcu v skladu z dvoletno zakonsko garancijo.

Croația

HP ograničeno jamstvo komercijalno je dobrovoljno jamstvo koje pruža HP. Ime i adresa HP subjekta odgovornog za HP ograničeno jamstvo u vašoj državi/regiji:

Hrvatska: HP Computing and Printing d.o.o. za računalne i srodne aktivnosti, Radnička cesta 41, 10000 Zagreb

Pogodnosti HP ograničenog jamstva vrijede zajedno uz sva zakonska prava na dvogodišnje jamstvo kod bilo kojeg prodavača s obzirom na nepodudaranje robe s ugovorom o kupnji. Međutim, razni faktori mogu utjecati na vašu mogućnost ostvarivanja tih prava. HP ograničeno jamstvo ni na koji način ne utječe niti ne ograničava zakonska prava potrošača. Dodatne informacije potražite na ovoj adresi: Zakonsko jamstvo za potrošače (www.hp.com/go/eu-legal) ili možete posjetiti web-mjesto Europskih potrošačkih centara (http://ec.europa.eu/consumers/solving_consumer_disputes/non-judicial_redress/ecc-net/index_en.htm). Potrošači imaju pravo odabrati žele li ostvariti svoja potraživanja u sklopu HP ograničenog jamstva ili pravnog jamstva prodavača u trajanju ispod dvije godine.

Letonia

HP ierobežotā garantija ir komercgarantija, kuru brīvprātīgi nodrošina HP. HP uzņēmums, kas sniedz HP ierobežotās garantijas servisa nodrošinājumu jūsu valstī:

Latvija: HP Finland Oy, PO Box 515, 02201 Espoo, Finland

HP ierobežotās garantijas priekšrocības tiek piedāvātas papildus jebkurām likumīgajām tiesībām uz pārdevēja un/vai ražotāju nodrošinātu divu gadu garantiju gadījumā, ja preces neatbilst pirkuma līgumam, tomēr šo tiesību saņemšanu var ietekmēt vairāki faktori. HP ierobežotā garantija nekādā veidā neierobežo un neietekmē patērētāju likumīgās tiesības. Lai iegūtu plašāku informāciju, izmantojiet šo saiti: Patērētāju likumīgā garantija (www.hp.com/go/eu-legal) vai arī Eiropas Patērētāju tiesību aizsardzības centra tīmekļa vietni (http://ec.europa.eu/consumers/solving_consumer_disputes/non-judicial_redress/ecc-net/index_en.htm). Patērētājiem ir tiesības izvēlēties, vai pieprasīt servisa nodrošinājumu saskaņā ar HP ierobežoto garantiju, vai arī pārdevēja sniegto divu gadu garantiju.

Lituania

HP ribotoji garantija yra HP savanoriškai teikiama komercinė garantija. Toliau pateikiami HP bendrovių, teikiančių HP garantiją (gamintojo garantiją) jūsų šalyje, pavadinimai ir adresai:

Lietuva: HP Finland Oy, PO Box 515, 02201 Espoo, Finland

HP ribotoji garantija papildomai taikoma kartu su bet kokiomis kitomis įstatymais nustatytomis teisėmis į pardavėjo suteikiamą dviejų metų laikotarpio garantiją dėl prekių atitikties pardavimo sutarčiai, tačiau tai, ar jums ši teisė bus suteikiama, gali priklausyti nuo įvairių aplinkybių. HP ribotoji garantija niekaip neapriboja ir neįtakoja įstatymais nustatytų vartotojo teisių. Daugiau informacijos rasite paspaudę šią nuorodą: Teisinė vartotojo garantija (www.hp.com/go/eu-legal) arba apsilankę Europos vartotojų centro internetinėje svetainėje (http://ec.europa.eu/consumers/solving_consumer_disputes/non-judicial_redress/ecc-net/index_en.htm). Vartotojai turi teisę prašyti atlikti techninį aptarnavimą pagal HP ribotąją garantiją arba pardavėjo teikiamą dviejų metų įstatymais nustatytą garantiją.

Estonia

HP piiratud garantii on HP poolt vabatahtlikult pakutav kaubanduslik garantii. HP piiratud garantii eest vastutab HP üksus aadressil:

Eesti: HP Finland Oy, PO Box 515, 02201 Espoo, Finland

HP piiratud garantii rakendub lisaks seaduses ettenähtud müüjapoolsele kaheaastasele garantiile, juhul kui toode ei vasta müügilepingu tingimustele. Siiski võib esineda asjaolusid, mille puhul teie jaoks need õigused ei pruugi kehtida. HP piiratud garantii ei piira ega mõjuta mingil moel tarbija seadusjärgseid õigusi. Lisateavet leiate järgmiselt lingilt: tarbija õiguslik garantii (www.hp.com/go/eu-legal) või võite külastada Euroopa tarbijakeskuste veebisaiti (http://ec.europa.eu/consumers/solving_consumer_disputes/non-judicial_redress/ecc-net/index_en.htm). Tarbijal on õigus valida, kas ta soovib kasutada HP piiratud garantiid või seadusega ette nähtud müüjapoolset kaheaastast garantiid.

Rusia

Срок службы принтера для России

Срок службы данного принтера HP составляет пять лет в нормальных условиях эксплуатации. Срок службы отсчитывается с момента ввода принтера в эксплуатацию. В конце срока службы HP рекомендует посетить веб-сайт нашей службы поддержки по адресу http://www.hp.com/support и/или связаться с авторизованным поставщиком услуг HP для получения рекомендаций в отношении дальнейшего безопасного использования принтера.

Garanția HP Premium Protection: Declarație de garanție limitată pentru cartușele de toner LaserJet

Acest produs HP este garantat ca fiind lipsit de defecte de material și de manoperă.

Această garanție nu se aplică pentru produsele care (a) au fost reumplute, recondiționate sau afectate în vreun fel, (b) prezintă probleme cauzate de utilizare greșită, depozitare nepotrivită sau utilizare în afara specificațiilor de mediu publicate pentru imprimantă sau (c) prezintă urme de uzură în urma utilizării obișnuite.

Pentru a obține service în perioada de garanție, vă rugăm să returnați produsul la locul de achiziție (împreună cu o descriere în scris a problemei și exemple de materiale imprimate) sau să contactați asistența pentru clienți HP. HP va decide înlocuirea produselor care se dovedesc a fi defecte sau rambursarea prețului de achiziție.

ÎN LIMITELE PERMISE DE LEGISLAȚIA LOCALĂ, GARANȚIILE DE MAI SUS SUNT EXCLUSIVE ȘI NU ESTE EXPRIMATĂ SAU IMPLICATĂ NICIO ALTĂ GARANȚIE SAU CONDIȚIE, SCRISĂ SAU VERBALĂ, IAR HP RESPINGE ÎN MOD SPECIFIC ORICE ALTE GARANȚII SAU CONDIȚII IMPLICATE PRIVIND VANDABILITATEA, CALITATEA SATISFĂCĂTOARE ȘI POTRIVIREA CU UN ANUMIT SCOP.

ÎN MĂSURA PERMISĂ DE LEGEA LOCALĂ, ÎN NICI UN CAZ HP SAU FURNIZORII SĂI NU VOR FI RĂSPUNZĂTORI PENTRU DEFECȚIUNI APĂRUTE ÎN MOD DIRECT, SPECIAL, INCIDENTAL SAU PE CALE DE CONSECINȚĂ (INCLUSIV PIERDERI DE PROFIT SAU DE DATE), SAU PENTRU ALTE DEFECȚIUNI, CHIAR DACĂ SE BAZEAZĂ PE CONTRACTE, PE PREJUDICIU SAU PE ALTE CLAUZE.

TERMENII DE GARANȚIE DIN ACEASTĂ DECLARAȚIE, CU EXCEPȚIA SITUAȚIILOR PERMISE PRIN LEGE, NU EXCLUD, NU RESTRICȚIONEAZĂ ȘI NU MODIFICĂ, CI SE ADAUGĂ LA DREPTURILE LEGALE OBLIGATORII APLICABILE LA VÂNZAREA ACESTUI PRODUS CĂTRE DUMNEAVOASTRĂ.

Memento privind utilizarea consumabilelor non-HP

Imprimanta nu va funcţiona conform aşteptărilor în cazul în care sunt detectate consumabile non-HP sau consumabile HP care au fost reumplute, recondiţionate, refabricate sau modificate în orice fel.

Site-ul web HP de combatere a contrafacerii

Când instalați un cartuș HP și mesajul de pe panoul de control precizează că acesta este un cartuș non-HP, accesați www.hp.com/go/anticounterfeit. HP vă va ajuta să stabiliți dacă respectivul cartuș este original și să luați măsurile necesare pentru rezolvarea problemei.

Cartușul s-ar putea să nu fie un cartuș HP original dacă observați următoarele:

- Pagina de stare a consumabilelor indică instalarea unui consumabil non-HP.
- Vă confruntați cu un număr mare de probleme cu acel cartuș.
- Cartușul nu arată ca de obicei (de exemplu, ambalajul diferă de ambalajul HP).

Datele stocate pe cartuşul de toner

Cartuşele cu toner HP utilizate cu acest produs conţin un cip de memorie care ajută la funcţionarea produsului.

În plus, acest cip de memorie colectează un set limitat de informaţii despre utilizarea produsului, care pot include: data primei instalări a cartuşului cu toner, data ultimei utilizări a cartuşului cu toner, numărul de pagini imprimate cu cartuşul cu toner, acoperirea paginilor, modurile de imprimare utilizate, toate erorile de imprimare care au putut surveni şi modelul produsului. Aceste informaţii ajută HP să proiecteze produse viitoare care să corespundă cerinţelor de imprimare ale clienţilor noştri.

Datele colectate de pe cipul de memorie al cartuşului cu toner nu conţin informaţii care pot fi utilizate pentru a identifica un client, un utilizator al cartuşului cu toner sau produsul deţinut.

HP colectează mostre ale cipurilor de memorie de la cartuşele de toner care sunt returnate prin programul gratuit de returnare şi reciclare al HP (HP Planet Partners: www.hp.com/hprecycle). Cipurile de memorie din aceste mostre sunt citite şi studiate în vederea îmbunătăţirii viitoarelor produse HP. Partenerii HP care asistă la reciclarea cartuşelor cu toner pot avea, de asemenea, acces la aceste date.

Toate companiile terţe aflate în posesia cartuşului cu toner pot avea acces la informaţiile anonime de pe cipul de memorie.

Acord de licenţă utilizator final

CITIŢI CU ATENŢIE ÎNAINTE DE A UTILIZA ACEST PRODUS SOFTWARE: Prezentul Acord de licenţă pentru utilizatorul final („EULA") este un acord cu caracter juridic între (a) dumneavoastră (fie o persoană fizică, fie o singură entitate) şi (b) HP Inc. („HP"), acord care guvernează utilizarea de către dumneavoastră a oricărui Produs software instalat sau pus la dispoziţie de către HP pentru utilizare împreună cu produsul dumneavoastră HP („Produsul HP"), care nu este supus în alt mod unui acord de licenţă separat între dumneavoastră şi HP sau furnizorii săi. Alte produse software pot să conţină un ALUF în documentaţia online aferentă. Termenul „Produs software" se referă la software pentru computer şi poate include suporturi asociate, materiale imprimate şi documentaţie „online" sau în format electronic.

Este posibil ca Produsul HP să fie însoţit de o rectificare sau o anexă la prezentul ALUF.

DREPTURILE ASUPRA PRODUSULUI SOFTWARE SUNT OFERITE NUMAI CU CONDIŢIA SĂ FIŢI DE ACORD CU TOŢI TERMENII ŞI TOATE CONDIŢIILE PREZENTULUI ALUF. PRIN INSTALAREA, COPIEREA, DESCĂRCAREA SAU UTILIZAREA ÎN ALT MOD A SOFTWARE-ULUI, SUNTEŢI DE ACORD CĂ AVEŢI OBLIGAŢIA LEGALĂ DE A RESPECTA TERMENII PREZENTULUI ALUF. DACĂ NU ACCEPTAŢI ACEŞTI TERMENI DE LICENŢĂ, AVEŢI POSIBILITATEA DE A RETURNA PRODUSUL COMPLET (HARDWARE ŞI SOFTWARE), NEUTILIZAT, ÎN TERMEN DE 14 ZILE, PENTRU RAMBURSARE ÎN CONFORMITATE CU POLITICA UNITĂŢII DE UNDE L-AŢI ACHIZIŢIONAT.

PREZENTUL ACORD EULA ESTE UN ACORD GLOBAL ŞI NU ESTE SPECIFIC UNEI ANUMITE ŢĂRI/REGIUNI, UNUI ANUMIT STAT SAU UNUI ANUMIT TERITORIU. DACĂ AŢI ACHIZIŢIONAT SOFTWARE-UL ÎN CALITATE DE CONSUMATOR ÎN ÎNŢELESUL LEGISLAŢIEI RELEVANTE REFERITOARE LA DREPTURILE CONSUMATORULUI DIN ŢARA/REGIUNEA, STATUL SAU TERITORIUL DUMNEAVOASTRĂ, ATUNCI, ÎN POFIDA ORICĂREI PREVEDERI CONTRARE DIN PREZENTUL ACORD EULA, NIMIC DIN PREZENTUL ACORD EULA NU AFECTEAZĂ VREUNUL DIN DREPTURILE SAU REMEDIILE LEGALE CARE NU POT FI EXCLUSE ŞI DE CARE ESTE POSIBIL SĂ BENEFICIAŢI ÎN TEMEIUL RESPECTIVEI LEGISLAŢII REFERITOARE LA DREPTURILE CONSUMATORULUI, IAR PREZENTUL ACORD EULA ESTE SUPUS OBLIGATIVITĂŢII DREPTURILOR ŞI REMEDIILOR RESPECTIVE. CONSULTAŢI SECŢIUNEA 16 PENTRU INFORMAŢII SUPLIMENTARE DESPRE DREPTURILE DUMNEAVOASTRĂ ÎN CALITATE DE CONSUMATOR.

1. ACORDAREA LICENŢEI. În condiţiile în care respectaţi toţi termenii şi toate condiţiile din prezentul ALUF, HP vă acordă următoarele drepturi:

    a. Utilizare. Aveţi dreptul de a utiliza acest Produs software pe un singur computer („Computerul dumneavoastră"). Dacă acest Produs software vă este furnizat prin internet şi aţi primit iniţial licenţa de utilizare pentru mai multe computere, aveţi dreptul de a instala şi utiliza Produsul software numai pe computerele respective. Nu aveţi dreptul de a separa părţile componente ale Produsului software pentru utilizare pe mai multe computere. Nu aveţi dreptul să distribuiţi Produsul software şi nici să îl modificaţi sau să dezactivaţi vreo caracteristică de licenţiere sau de control a Produsului software. Puteţi încărca Produsul software pe computerul dumneavoastră şi în memoria temporară a acestuia (RAM) cu scopul de a utiliza Produsul software.

    b. Stocare. Puteţi copia Produsul software în memoria locală sau pe dispozitivul de stocare al produsului HP.

    c. Copiere. Puteţi face copii arhivate sau de rezervă ale Produsului software, cu condiţia ca acestea să conţină toate avizele referitoare la drepturile de proprietate ale Produsului software original şi să fie utilizate numai ca material de rezervă.

d. Rezervarea drepturilor. HP şi furnizorii săi îşi rezervă toate drepturile care nu v-au fost acordate în mod expres în acest ALUF.

e. Freeware. Fără a ţine seama de termenii şi condiţiile prezentului ALUF, Produsul software întreg sau orice parte a acestuia care reprezintă software ce nu este proprietatea HP sau software oferit sub licenţă publică de către terţi („Freeware") vă este oferit sub licenţă în conformitate cu termenii şi condiţiile acordului de licenţă care însoţeşte respectivul Freeware, sub forma unui acord separat, a unei licenţe livrate împreună cu produsul sau a unei licenţe electronice ai cărei termeni au fost acceptaţi în momentul descărcării. Utilizarea de Freeware de către dumneavoastră va fi guvernată în întregime de termenii şi condiţiile unor astfel de licenţe.

f. Soluţii de recuperare. Orice soluţie de recuperare de software oferită împreună cu/pentru Produsul dumneavoastră HP, pe o unitate de hard disk, pe un suport extern pentru recuperare (de ex., dischetă, CD sau DVD) sau o soluţie echivalentă, oferită în orice altă formă, poate fi utilizată doar pentru a restabili datele de pe hard disk-ul Produsului HP împreună cu/pentru care soluţia de recuperare a fost achiziţionată iniţial. Utilizarea oricărui software al sistemului de operare Microsoft conţinut într-o astfel de soluţie de recuperare va fi guvernată de Acordul de licenţă Microsoft.

2. UPGRADE-URI. Pentru a utiliza un Produs software identificat drept upgrade, trebuie mai întâi să aveţi licenţă pentru Produsul software original recunoscut de HP ca fiind eligibil pentru upgrade. După upgrade, nu mai puteţi utiliza Produsul software original care a stat la baza eligibilităţii pentru upgrade. Prin utilizarea Produsului software, sunteţi, de asemenea, de acord că HP poate accesa automat Produsul dumneavoastră HP atunci când este conectat la internet, pentru a verifica versiunea sau starea anumitor Produse software, şi poate descărca şi instala automat upgrade-uri sau actualizări ale acestor Produse software pe Produsul dumneavoastră HP, pentru a oferi noile versiuni sau actualizările necesare pentru menţinerea funcţionalităţii, a performanţelor sau a securităţii Produsului Software HP şi a Produsului dumneavoastră HP şi pentru a facilita asigurarea serviciilor de asistenţă sau altor servicii care vă sunt furnizate. În anumite cazuri şi în funcţie de tipul de upgrade sau actualizare, vă vor fi oferite notificări (prin mesaje pop-up sau alte mijloace), care vă pot solicita iniţierea upgrade-ului sau a actualizării.

3. SOFTWARE SUPLIMENTAR. Prezentul ALUF se aplică actualizărilor sau suplimentelor la Produsul software original furnizat de HP, cu excepţia cazului în care HP furnizează alţi termeni împreună cu actualizarea sau suplimentul. În cazul unui conflict între astfel de termeni, ceilalţi termeni vor prevala.

4. TRANSFER.

a. Terţi. Utilizatorul iniţial al Produsului software poate să facă un transfer unic al Produsului software către alt utilizator final. Orice transfer va include toate părţile componente, suporturile media, materialele imprimate, prezentul ALUF şi, dacă este cazul, Certificatul de autenticitate. Transferul nu poate fi un transfer indirect, precum o consignaţie. Înainte de transfer, utilizatorul final care primeşte produsul transferat trebuie să fie de acord cu toţi termenii ALUF. Din momentul transferului Produsului software, licenţa dumneavoastră îşi pierde automat valabilitatea.

b. Restricţii. Nu aveţi permisiunea să închiriaţi, să oferiţi în leasing sau să împrumutaţi Produsul software, nici să îl utilizaţi în regim de partajare a timpului sau în servicii de tip oficiu. Nu aveţi dreptul să sublicenţiaţi, să cesionaţi sau să transferaţi licenţa sau Produsul software cu excepţia situaţiilor prevăzute în mod expres în prezentul ALUF.

5. DREPTURI DE PROPRIETATE. Toate drepturile de proprietate intelectuală asupra Produsului software şi documentaţiei pentru utilizator sunt deţinute de HP sau de furnizorii săi şi sunt protejate prin lege, inclusiv, dar fără a se limita la, legislaţia privind drepturile de autor, secretul comercial şi mărcile comerciale din Statele Unite, precum şi prevederile altor legi şi tratate internaţionale aplicabile. Nu vi se permite să eliminaţi din Produsul software niciunul/niciuna din elementele de identificare ale produsului, avizele referitoare la drepturile de autor sau restricţiile referitoare la proprietate.

6. LIMITARE PRIVIND REFACEREA CODULUI SURSĂ. Nu aveţi permisiunea să refaceţi codul sursă, să decompilaţi sau să dezasamblaţi Produsul software, cu excepţia cazului şi numai în măsura în care dreptul de a face acest lucru este permis de legislaţia aplicabilă fără a ţine seama de această limitare sau este prevăzut în mod expres în prezentul ALUF.

7. TERMENUL. Prezentul ALUF este valabil până la încheierea sau respingerea acestuia. Prezentul ALUF va înceta, de asemenea, în cazul îndeplinirii unor condiţii stipulate în altă parte a prezentului ALUF sau dacă nu respectaţi vreun termen sau vreo condiţie a prezentului ALUF.

8. NOTIFICARE PRIVIND COLECTAREA DE DATE.

   CONSIMŢĂMÂNTUL DE A COLECTA/UTILIZA DATELE.

   a. Sunteţi de acord că HP şi companiile afiliate pot colecta, combina şi utiliza informaţiile despre dispozitiv şi despre utilizatorul individual pe care le furnizaţi în legătură cu serviciile de asistenţă pentru Produsul software. HP este de acord să nu utilizeze aceste informaţii pe piaţă fără acordul dumneavoastră. Aflaţi mai multe despre practicile HP de colectare de date la www.hp.com/go/privacy

      HP va utiliza module cookie şi alte instrumente web pentru colectarea anonimă a informaţiilor tehnice legate de Software-ul HP şi de Produsul dumneavoastră HP. Aceste date vor fi utilizate pentru a oferi upgrade-uri şi asistenţă sau alte servicii descrise în Secţiunea 2. De asemenea, HP va colecta informaţii personale, inclusiv adresa dvs. Internet Protocol sau alte informaţii unice de identificare asociate cu Produsul dvs. HP, precum şi datele furnizate de către dvs. la înregistrarea Produsului HP. Pe lângă oferirea de upgrade-uri şi asistenţă asociată sau alte servicii, aceste date vor fi utilizate şi pentru a vă trimite comunicări de marketing (cu consimţământul dvs. expres în fiecare situaţie, dacă legislaţia aplicabilă prevede acest lucru).

      În limitele permise de legislaţia în vigoare, prin acceptarea acestor termeni şi condiţii vă acordaţi consimţământul pentru colectarea şi utilizarea datelor anonime şi personale de către HP, filialele şi afiliaţii săi, conform descrierii din acest ALUF şi descrierii detaliate din cadrul politicii de confidenţialitate HP: www.hp.com/go/privacy

   b. Colectarea/utilizarea datelor de către terţi. Anumite programe software incluse în Produsul dumneavoastră HP vă sunt furnizate şi licenţiate separat de către furnizori terţi („Software de la terţi”). Software-ul de la terţi poate fi instalat şi poate funcţiona pe Produsul dumneavoastră HP chiar dacă alegeţi să nu activaţi/achiziţionaţi un astfel de software. Software-ul de la terţi poate colecta şi transmite informaţii tehnice despre sistemul dumneavoastră (de ex., adresa IP, identificatorul unic al dispozitivului, versiunea de software instalată etc.) şi alte informaţii despre sistem. Aceste informaţii sunt utilizate de către terţi pentru a identifica atributele tehnice ale sistemului şi pentru a se asigura că pe sistemul dumneavoastră a fost instalată cea mai recentă versiune a software-ului. Dacă nu doriţi ca Software-ul de la terţi să colecteze aceste informaţii tehnice sau să vă trimită în mod automat actualizări ale versiunilor, trebuie să dezinstalaţi software-ul înainte de a vă conecta la internet.

9. CLAUZĂ DE NEGARE A GARANŢIILOR. ÎN MĂSURA MAXIMĂ PERMISĂ DE LEGISLAŢIA APLICABILĂ, HP ŞI FURNIZORII SĂI FURNIZEAZĂ PRODUSUL SOFTWARE „CA ATARE” ŞI FĂRĂ NICIO EROARE ŞI PRIN PREZENTA EXCLUD TOATE CELELALTE GARANŢII, OBLIGAŢII ŞI CONDIŢII, EXPRESE, IMPLICITE SAU IMPUSE PRIN LEGE, INCLUZÂND, FĂRĂ LIMITARE, GARANŢIILE: (i) PRIVIND TITLUL DE PROPRIETATE ŞI DE NEÎNCĂLCARE; (ii) DE VANDABILITATE; (Iii) DE ADECVARE PENTRU UN ANUMIT SCOP; (iv) PRIVIND FUNCŢIONAREA PRODUSULUI SOFTWARE CU CONSUMABILE SAU ACCESORII NON-HP; ŞI (iv) PRIVIND INEXISTENŢA VIRUŞILOR, TOATE PENTRU PRODUSUL SOFTWARE. Anumite state/jurisdicţii nu permit excluderea garanţiilor implicite sau limitările asupra duratei garanţiilor implicite, prin urmare, excluderea de mai sus poate să nu vi se aplice în întregime.

10. LIMITAREA RĂSPUNDERII. Sub rezerva respectării legilor din Republica Populară Chineză, fără a se ţine seama de orice daune pe care le-aţi putea suferi, întreaga răspundere a companiei HP şi a tuturor furnizorilor săi în contextul prezentului ALUF şi remediul dumneavoastră exclusiv pentru toate cele de mai sus se va limita la suma mai mare dintre suma plătită de dumneavoastră separat pentru Produsul software şi 5,00 USD. ÎN MĂSURA MAXIMĂ PERMISĂ DE LEGISLAŢIA APLICABILĂ, HP ŞI FURNIZORII SĂI NU VOR FI RĂSPUNZĂTORI ÎN NICIO SITUAŢIE PENTRU NICIUN FEL DE DAUNE SPECIALE, ACCIDENTALE, INDIRECTE SAU REZULTATE PE CALE DE CONSECINŢĂ (INCLUSIV, DAR FĂRĂ A SE LIMITA, LA DAUNE PENTRU PIERDERI DE PROFIT SAU DE INFORMAŢII CONFIDENŢIALE SAU DE ALTĂ NATURĂ, PENTRU ÎNTRERUPEREA ACTIVITĂŢII COMERCIALE, PENTRU VĂTĂMARE CORPORALĂ SAU PENTRU PIERDEREA CONFIDENŢIALITĂŢII) APĂRUTE ÎN URMA UTILIZĂRII SAU INCAPACITĂŢII DE UTILIZARE A PRODUSULUI SOFTWARE SAU CORELATE ÎN ALT MOD CU VREUNA DINTRE PREVEDERILE PREZENTULUI ACORD EULA, CHIAR DACĂ HP SAU ORICARE DINTRE FURNIZORII SĂI AU FOST AVIZAŢI ÎN LEGĂTURĂ CU POSIBILITATEA PRODUCERII UNOR ASTFEL DE DAUNE ŞI CHIAR DACĂ REMEDIUL DE MAI SUS NU ÎŞI ATINGE SCOPUL ESENŢIAL. Unele state/jurisdicţii nu permit excluderea sau limitarea daunelor accidentale sau rezultate pe cale de consecinţă, aşa că este posibil ca limitarea sau excluderea de mai sus să nu vi se aplice dumneavoastră.

11. CLIENŢII GUVERNAMENTALI DIN S.U.A. În conformitate cu FAR 12.211 şi FAR 12.212, software-ul comercial pentru computer, documentaţia software-ului pentru computer şi datele tehnice pentru bunurile comerciale sunt licenţiate Guvernului S.U.A. conform cu licenţa comercială standard HP.

12. CONFORMITATEA CU LEGILE PRIVIND EXPORTUL. Trebuie să vă conformaţi tuturor legilor şi reglementărilor din Statele Unite şi din alte ţări/regiuni („Legi privind exportul”) pentru a vă asigura că Produsul software nu este (1) exportat, în mod direct sau indirect, încălcând legile privind exportul, sau (2) utilizat în orice scop interzis de legile privind exportul, inclusiv, dar fără a se limita la proliferarea armelor nucleare, chimice sau biologice.

13. CAPACITATEA ŞI AUTORITATEA DE A ÎNCHEIA CONTRACTE. Declaraţi că sunteţi persoană majoră din punct de vedere legal în ţara dumneavoastră de reşedinţă şi că, dacă este cazul, sunteţi autorizat în mod corespunzător de către angajatorul dumneavoastră să încheiaţi prezentul contract.

14. LEGISLAŢIA APLICABILĂ. Acest ALUF este guvernat de legile din ţara în care a fost achiziţionat echipamentul.

15. ÎNTREGUL ACORD. Acest ALUF (inclusiv orice anexă sau amendament la acest ALUF, livrate împreună cu Produsul HP) reprezintă întregul acord între dvs. şi HP cu privire la Produsul software şi înlocuieşte toate comunicările, ofertele sau reprezentările prealabile, pe cale orală sau scrisă, în ceea ce priveşte Produsul software sau orice alt aspect acoperit de acest ALUF. În măsura în care termenii oricăror politici sau programe HP pentru servicii de asistenţă intră în conflict cu termenii prezentului ALUF, termenii prezentului ALUF vor avea întâietate.

16. DREPTURILE CONSUMATORULUI. Clienţii din unele ţări/regiuni, state sau teritorii pot beneficia de anumite drepturi statutare şi remedii în conformitate cu legislaţia privind protecţia consumatorilor, conform căreia, răspunderea companiei HP nu poate fi în mod legal exclusă sau limitată. Dacă aţi achiziţionat Software-ul în calitate de consumator în sensul legislaţiei relevante privind protecţia consumatorilor din ţara/regiunea, statul sau teritoriul dumneavoastră, prevederile acestui ALUF (inclusiv clauzele de negare a garanţiei, limitările sau excluderile de răspundere) trebuie să fie interpretate în condiţiile legii în vigoare şi se aplică numai în măsura maximă permisă de legea în vigoare.

    Consumatorii din Australia: Dacă aţi achiziţionat Software-ul în calitate de consumator în sensul „Legii privind protecţia consumatorilor australieni”, în conformitate cu Australian Competition and Consumer Act 2010 (Cth) (Actul privind concurenţa şi drepturile consumatorilor australieni), atunci, în ciuda oricăror altor prevederi ale acestui ALUF:

a. Software-ul se livrează cu garanţii care nu pot fi excluse în condiţiile Legii privind protecţia consumatorilor australieni, inclusiv faptul că bunurile vor fi de o calitate acceptabilă şi serviciile vor fi furnizate cu grijă şi pricepere. Aveţi dreptul la o înlocuire sau la o rambursare în cazul unei defecţiuni majore şi la o compensare a oricăror altor pierderi sau daune previzibile în mod rezonabil. Sunteţi îndreptăţit la remedierea sau înlocuirea Software-ului dacă acesta nu are o calitate acceptabilă şi problema nu conduce la o defecţiune majoră.

b. nimic din acest ALUF nu exclude, nu restricţionează şi nu modifică vreun drept sau remediu ori vreo condiţie, garanţie sau alt termen ori condiţie implicată sau impusă de Legea privind protecţia consumatorilor australieni, care nu pot fi în mod legal excluse sau limitate; şi

c. beneficiile furnizate dumneavoastră de garanţiile exprese din acest ALUF se adaugă altor drepturi şi remedii disponibile pentru dumneavoastră în conformitate cu Legea privind protecţia consumatorilor australieni. Drepturile dumneavoastră în conformitate cu Legea privind protecţia consumatorilor australieni prevalează în cazul în care acestea nu sunt în concordanţă cu orice limitări pe care le conţine garanţia expresă.

   Software-ul poate fi capabil să reţină date generate de utilizator. Prin prezenta, compania HP vă aduce la cunoştinţă faptul că, dacă HP vă repară Software-ul, este posibil ca respectiva reparare să ducă la pierderea datelor. În limita maximă permisă de lege, limitările şi excluderile răspunderii companiei HP, specificate în acest ALUF, se aplică pentru orice astfel de pierdere de date.

   În cazul în care credeţi că aveţi dreptul la o garanţie în condiţiile acestui acord sau la oricare dintre remediile de mai sus, vă rugăm să contactaţi compania HP:

   HP PPS Australia Pty Ltd

   Rhodes Corporate Park, Building F, Level 5

   1 Homebush Bay Drive

   Rhodes, NSW 2138

   Australia

Pentru a iniţia o solicitare de asistenţă sau revendicare de garanţie, vă rugăm să apelaţi 13 10 47 (în Australia) sau +61 2 8278 1039 (dacă faceţi un apel internaţional) sau să vizitaţi www8.hp.com/au/en/contact-hp/phone-assist.html pentru a găsi cea mai recentă listă cu numere de telefon pentru asistenţă.

Dacă sunteţi un client în sensul Legii privind protecţia consumatorilor din Australia şi cumpăraţi Software-ul sau garanţia şi serviciile de asistenţă pentru Software, care nu sunt achiziţionate de regulă pentru uz sau consum personal sau casnic, atunci, în ciuda oricăror altor prevederi din acest ALUF, compania HP îşi limitează răspunderea pentru nerespectarea unei garanţii pentru consumator, după cum urmează:

a. furnizarea garanţiei sau serviciilor de asistenţă pentru Software: la una sau mai multe dintre următoarele: refurnizarea serviciilor sau plata costurilor pentru refurnizarea serviciilor;

b. furnizarea Software-ului: la una sau mai multe dintre următoarele: înlocuirea Software-ului sau furnizarea unui software echivalent; repararea Software-ului; plata costurilor pentru înlocuirea Software-ului sau pentru obţinerea unui software echivalent; sau plata costurilor pentru repararea Software-ului; şi

c. în caz contrar, în măsura maximă permisă de lege.

Consumatorii din Noua Zeelandă: În Noua Zeelandă, Software-ul se livrează cu garanţii care nu pot fi excluse conform Legii pentru protecţia consumatorului din 1993. În Noua Zeelandă, o tranzacţie cu consumatorul înseamnă o tranzacţie care implică o persoană care achiziţionează bunuri pentru utilizarea sau consumul personal(ă), la domiciliu sau în gospodărie şi nu în scopuri de afaceri. Clienţii din Noua Zeelandă care cumpără bunuri pentru uz sau consum personal sau casnic şi nu în scopul unei afaceri („Clienţii din Noua Zeelandă") au dreptul la reparare, înlocuire sau rambursare pentru o defecţiune şi la o compensare pentru alte pierderi sau daune previzibile în mod rezonabil. Un client din Noua Zeelandă (după cum este definit mai sus) poate recupera costurile de returnare a produsului la locul de cumpărare dacă există o încălcare a legii privind protecţia consumatorilor din Noua Zeelandă; mai mult decât atât, dacă returnarea bunurilor la HP implică un cost semnificativ pentru clientul din Noua Zeelandă, atunci compania HP va colecta astfel de bunuri pe propria cheltuială. În cazul în care furnizarea de produse sau servicii are loc în scopuri de afaceri, sunteţi de acord cu faptul că Legea privind garanţiile pentru consumatori, din 1993 nu se aplică şi că, având în vedere natura şi valoarea tranzacţiei, aceasta este corectă şi rezonabilă.

© Copyright 2021 HP Development Company, L.P.

Informaţiile din documentul de faţă pot fi modificate fără notificare prealabilă. Toate celelalte nume de produse menţionate în prezentul document pot fi mărci comerciale ale companiilor deţinătoare respective. În măsura permisă de legislaţia aplicabilă, singurele garanţii pentru produsele şi serviciile HP sunt cele stabilite explicit prin certificatele de garanţie care însoţesc respectivele produse şi servicii. Nimic din acest document nu trebuie interpretat ca o garanţie suplimentară. În măsura permisă de legislaţia aplicabilă, compania HP nu este răspunzătoare pentru greşelile tehnice sau de redactare ori pentru omisiunile din prezentul document.

Service în garanție pentru reparațiile efectuate de clienți

Produsele HP sunt proiectate cu multe componente care pot fi reparate de clienți (CSR) pentru a minimiza timpul de reparare și a permite o flexibilitate sporită în înlocuirea componentelor defecte. Dacă, în timpul perioadei de diagnostic, HP stabilește că reparația poate fi efectuată utilizând o componentă CSR, HP vă va livra direct componenta respectivă pentru a o înlocui. Există două categorii de componente CSR: 1) Componente pentru care reparația trebuie efectuată obligatoriu de către client. Dacă cereți companiei HP să înlocuiască piesele respective, veți fi taxat pentru cheltuielile de deplasare și de manoperă ale operației de service. 2) Componente pentru care reparația efectuată de către client este opțională. Aceste componente sunt de asemenea proiectate în scopul reparării de către client. Dacă, totuși, aveți nevoie ca HP să înlocuiască piesele pentru dumneavoastră acest lucru poate fi realizat fără cost suplimentar, conform tipului de garanție corespunzător produsului dvs.

În funcție de disponibilitate și în cazul în care locația geografică permite acest lucru, componentele CSR vor fi livrate în interval de o zi lucrătoare. În cazul în care locația permite acest lucru, este posibil să vi se ofere opțiunea de livrare în aceeași zi sau cea de livrare în patru ore, în schimbul unui tarif suplimentar. Dacă aveți nevoie de asistență specializată, centrul HP de asistență tehnică și un tehnician vă vor îndruma prin telefon. HP specifică în materialele livrate cu o piesă de schimb de tip CSR dacă piesa defectă trebuie returnată companiei HP. În cazurile în care este necesar să returnați componenta defectă la HP, acest lucru trebuie realizat într-o anumită perioadă de timp, de obicei cinci (5) zile lucrătoare. Piesa defectă trebuie returnată împreună cu documentația asociată acesteia, furnizată în materialul livrat. Dacă nu returnați componenta defectă, este posibil ca HP să vă solicite contravaloarea piesei de schimb. În cazul reparațiilor efectuate de clienți, HP va achita toate costurile de livrare și de returnare ale componentei și va stabili curierul care va fi utilizat.

Asistenţă pentru clienţi

Acest articol prezintă modalităţile de a solicita asistenţă pentru clienţi.

Tabelul B-3 **Opţiuni pentru serviciul de asistenţă pentru clienţi şi referinţe**

Opţiune de asistenţă	Referinţă
Obţinerea de asistenţă prin telefon pentru ţara/regiunea dvs. Trebuie să aveţi pregătite numele produsului, numărul de serie, data achiziţionării şi descrierea problemei.	Numerele de telefon ale ţării/regiunii pot fi găsite pe fluturaşul din cutia echipamentului sau pe www.hp.com/plus-support
Obţineţi asistenţă non-stop pe internet şi descărcaţi utilitare software şi drivere	www.hp.com/support
Comandaţi contracte suplimentare HP de service sau întreţinere	www.hp.com/go/carepack
Înregistraţi produsul	www.register.hp.com

C Programul de protecție a mediului

Protejarea mediului

HP și-a luat angajamentul de a furniza produse de calitate, într-o manieră care contribuie la protejarea mediului. Acest produs a fost proiectat cu anumite caracteristici pentru a minimiza impactul asupra mediului.

Producție de ozon

Emisiile de ozon pentru acest produs au fost măsurate conform unui protocol standardizat* și, când aceste date despre emisii sunt aplicate la „un scenariu de utilizare ridicată anticipată pentru un model de birou”**, HP are posibilitatea să determine că nu există o cantitate apreciabilă de ozon generată în timpul imprimării care să depășească standardele sau recomandările privind calitatea aerului din interior.

* Metoda de testare pentru determinarea emisiilor generate de dispozitivele de copiere pe suporturi fizice cu privire la acordarea etichetei de mediu pentru dispozitivele de birou cu funcție de imprimare; DE-UZ 205 – BAM Ianuarie, 2018

** Pe baza concentrației de ozon când se imprimă 2 ore pe zi într-o cameră de 30,6 de metri cubi, cu o rată de ventilație de 0,68 schimbări de aer pe oră, cu consumabile de imprimare HP

Consum de energie

Consumul de energie scade semnificativ în modurile Pregătit, Repaus sau Oprit, fapt care determină economisirea resurselor naturale și a celor bănești, fără a afecta nivelul ridicat de performanță al acestui produs. Echipamentele de imprimare și prelucrare a imaginilor HP marcate cu sigla ENERGY STAR® sunt calificate conform specificațiilor ENERGY STAR ale Agenției pentru Protecția Mediului din S.U.A., referitoare la echipamentele de prelucrare a imaginilor. Marcajul următor va apărea pe produsele de prelucrare a imaginilor care sunt certificate ENERGY STAR:



Informații suplimentare despre modelele de produse calificate ENERGY STAR pot fi găsite la:

www.hp.com/go/energystar

Consumul de toner

Opțiunea EconoMode utilizează mai puțin toner, fapt care poate prelungi durata de viață a cartușului de imprimare. HP nu recomandă utilizarea continuă a opțiunii EconoMode. Dacă opțiunea EconoMode este utilizată continuu, este posibil ca tonerul să reziste mai mult decât părțile mecanice ale cartușului de imprimare. În cazul în care calitatea imprimării începe să se degradeze și nu mai este acceptabilă, luați în considerare înlocuirea cartușului de imprimare.

Utilizarea hârtiei

Funcția duplex (manuală sau automată) a acestui produs și capabilitatea de imprimare a N pagini pe coală pot reduce consumul de hârtie și, drept urmare, consumul de resurse naturale.

Materiale plastice

Componentele din plastic mai grele de 25 de grame sunt marcate în funcție de standardele internaționale, ceea ce îmbunătățește capacitatea de a identifica materialele plastice, în scopul reciclării de la sfârșitul duratei de viață a produsului.

Consumabile pentru imprimarea cu echipamente HP LaserJet

Consumabilele originale HP au fost proiectate cu gândul la mediu. HP facilitează economisirea resurselor şi a hârtiei când se imprimă. Iar când consumabilele se termină, noi facilităm reciclarea gratuită a acestora.[1]

Toate cartuşele HP returnate la HP Planet Partners trec printr-un proces de reciclare cu mai multe faze, unde materialele sunt separate şi rafinate pentru a fi utilizate ca materii prime în noi cartuşe originale HP şi produse de uz zilnic. Niciun cartuş original HP returnat prin programul HP Planet Partners nu este trimis la groapa de gunoi, iar HP nu reumple şi nu revinde niciodată cartuşele originale HP.

Pentru a participa la programul de returnare şi reciclare HP Planet Partners, vizitaţi www.hp.com/hprecycle. **Selectaţi ţara/regiunea dvs. pentru informaţii despre modalitatea de returnare a consumabilelor de imprimare HP. Informaţii şi instrucţiuni multilingve despre program sunt incluse şi în pachetul fiecărui cartuş de imprimare HP LaserJet nou.**

[1] Disponibilitatea programului variază. Pentru informaţii suplimentare, accesaţi www.hp.com/hprecycle.

Hârtie

Acest produs este capabil să utilizeze hârtie reciclată și hârtie ușoară (EcoFFICIENT™), dacă hârtia îndeplinește recomandările din *Ghidul suporturilor de imprimare pentru familia de imprimante HP LaserJet*. Acest produs poate să utilizeze hârtie reciclată și hârtie ușoară (EcoFFICIENT™) conform EN12281:2002.

Restricții pentru materiale

Acest produs HP nu conține mercur adăugat.

Informaţii despre baterie

Acest produs poate să conţină o baterie cu:

- monofluorură poli-carbon litiu (tip BR) sau
- dioxid de litiu-mangan (tip CR)

care ar putea necesita o manipulare specială la sfârşitul duratei de viaţă.

NOTĂ: (Numai pentru tipul CR) Material cu perclorat – poate fi necesară o manevrare specială. Consultaţi www.dtsc.ca.gov/hazardouswaste/perchlorate.

Tabelul C-1 Informaţii despre baterie

Greutate	Localizare	Detaşabil de către utilizator
~ 3 g	Pe placa de bază	Nu



廢電池請回收

Pentru informaţii despre reciclare, puteţi accesa www.hp.com/recycle sau contactaţi autorităţile locale sau Electronics Industries Alliance: www.eiae.org.

Eliminarea de către utilizatori a echipamentelor uzate (UE, UK şi India)

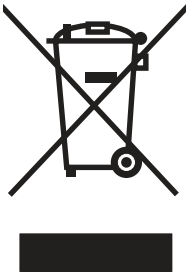

Acest simbol înseamnă că produsul nu trebuie aruncat la gunoi împreună cu deşeurile menajere. Pentru a proteja sănătatea celorlalţi şi mediul, trebuie să predaţi echipamentul uzat la un punct de colectare special pentru reciclarea echipamentelor electrice şi electronice uzate. Pentru mai multe informaţii, contactaţi serviciul de salubritate local sau accesaţi: www.hp.com/recycle.

Reciclarea hardware-ului electronic

HP încurajează clienţii să recicleze hardware-ul electronic uzat. Pentru mai multe informaţii despre programele de reciclare, accesaţi: www.hp.com/recycle.

Informaţii despre reciclarea hardware-ului pentru Brazilia



Não descarte o produto eletrônico em lixo comum

Este produto eletrônico e seus componentes não devem ser descartados no lixo comum, pois embora estejam em conformidade com padrões mundiais de restrição a substâncias nocivas, podem conter, ainda que em quantidades mínimas, substâncias impactantes ao meio ambiente. Ao final da vida útil deste produto, o usuário deverá entregá-lo à HP. A não observância dessa orientação sujeitará o infrator às sanções previstas em lei.

Após o uso, as pilhas e/ou baterias dos produtos HP deverão ser entregues ao estabelecimento comercial ou rede de assistência técnica autorizada pela HP.

Para maiores informações, inclusive sobre os pontos de recebimento, acesse:

www.hp.com.br/reciclar

Substanțe chimice

HP se angajează să le ofere clienților săi informații despre substanțele chimice din produsele noastre, așa cum este necesar pentru a respecta cerințele legale precum REACH (Regulamentul CE Nr. 1907/2006 al Parlamentului European și al Consiliului European). Un raport cu informații despre substanțele chimice pentru acest produs poate fi găsit la adresa: www.hp.com/go/reach.

Date privind alimentarea produsului conform Regulamentului Comisiei Uniunii Europene 1275/2008 şi cerinţelor legale relevante din Regatul Unit

Pentru date referitoare la alimentarea cu energie electrică a produsului, inclusiv consumul de energie al produsului în modul standby conectat în rețea, dacă toate porturile de rețea cablată sunt conectate şi toate porturile de rețea wireless sunt activate, consultaţi secţiunea P14 „Informaţii suplimentare” din Declaraţia IT ECO pentru produs, de la www.hp.com/hpinfo/globalcitizenship/environment/productdata/itecodesktop-pc.html.

Informaţii pentru utilizatori privind eticheta ecologică SEPA (China)

中国环境标识认证产品用户说明

噪声大于 63.0 dB(A)的办公设备不宜放置于办公室内，请在独立的隔离区域使用。

如需长时间使用本产品或打印大量文件，请确保在通风良好的房间内使用。

如您需要确认本产品处于零能耗状态，请按下电源关闭按钮，并将插头从电源插座断开。

您可以使用再生纸，以减少资源耗费。

Reglementarea implementării privind eticheta de energie necesară în China pentru imprimantă, fax şi copiator

依据“复印机、打印机和传真机能源效率标识实施规则”，本打印机具有中国能效标签。根据“复印机、打印机和传真机能效限定值及 能效等级” (“GB21521”) 决定并计算得出该标签上所示的能效等级和 TEC (典型能耗) 值。

1. 能效等级

能效等级分为三个等级，等级 1 级能效最高。根据产品类型和打印速度标准决定能效限定值。

2. 能效信息

2.1 LaserJet 打印机和高性能喷墨打印机

- 典型能耗

  典型能耗是正常运行 GB21521 测试方法中指定的时间后的耗电量。此数据表示为每周千瓦时 (kWh)。

标签上所示的能效数字按涵盖根据“复印机、打印机和传真机能源效率标识实施规则”选择的登记装置中所有配置的代表性配置测定而 得。因此，本特定产品型号的实际能耗可能与标签上所示的数据不同。

有关规格的详细信息，请参阅 GB21521 标准的当前版本。

Declaraţie privind restricţionarea substanţelor periculoase (India)

This product, as well as its related consumables and spares, complies with the reduction in hazardous substances provisions of the "India E-waste Rule 2016." It does not contain lead, mercury, hexavalent chromium, polybrominated biphenyls or polybrominated diphenyl ethers in concentrations exceeding 0.1 weight % and 0.01 weight % for cadmium, except where allowed pursuant to the exemptions set in Schedule 2 of the Rule.

WEEE (Turcia)

Türkiye Cumhuriyeti: AEEE Yönetmeliğine Uygundur

Declaraţie privind restricţia utilizării substanţelor periculoase (Ucraina)

Обладнання відповідає вимогам Технічного регламенту щодо обмеження використання деяких небезпечних речовин в електричному та електронному обладнанні, затвердженого постановою Кабінету Міністрів України від 3 грудня 2008 № 1057

Fișă de date privind siguranța materialelor (MSDS)

Fișele de date privind siguranța materialelor (MSDS) pentru consumabilele ce conțin substanțe chimice (de exemplu, tonerul) pot fi obținute accesând site-ul web HP la adresa www.hp.com/go/msds.

EPEAT

Multe produse HP sunt proiectate pentru a îndeplini specificațiile EPEAT. EPEAT este un sistem cuprinzător de evaluare a impactului asupra mediului, care contribuie la identificarea echipamentelor electronice mai ecologice. Pentru mai multe informații despre EPEAT, accesați www.epeat.net. Pentru informații despre produsele HP înregistrate EPEAT, accesați www.hp.com/hpinfo/globalcitizenship/environment/pdf/epeat_printers.pdf.

Tabel de substanțe (Taiwan)

限用物質含有情況標示聲明書

Declaration of the Presence Condition of the Restricted Substances Marking

若要存取產品的最新使用指南或手冊，請前往 http://www.hp.com/support 。選取搜尋您的產品，然後依照畫面上的指示繼續執行。

To access the latest user guides or manuals for your product. Go to http://www.support.hp.com. Select **Find your product**, and then follow the on-screen instructions.

單元Unit	限用物質及其化學符號 Restricted substances and its chemical symbols					
	鉛Lead (Pb)	汞Mercury (Hg)	鎘 Cadmium (Cd)	六價鉻 Hexavalent chromium (Cr^{+6})	多溴聯苯 Polybrominated biphenyls (PBB)	多溴二苯醚 Polybrominated diphenyl ethers (PBDE)
列印引擎 Print engine	–	○	○	○	○	○
列印機組件 Print assembly	–	○	○	○	○	○
控制面板 Control panel	–	○	○	○	○	○
塑膠外殼 Plastic housing parts	○	○	○	○	○	○
格式化組件 Formatter	–	○	○	○	○	○

備考1. 〝超出0.1 wt %〞及〝超出0.01 wt %〞係指限用物質之百分比含量超出百分比含量基準值。

Note 1：“Exceeding 0.1 wt %” and “exceeding 0.01 wt %” indicate that the percentage content of the restricted substance exceeds the reference percentage value of presence condition.

備考2. 〝○〞係指該項限用物質之百分比含量未超出百分比含量基準值。

Note 2：“○” indicates that the percentage content of the restricted substance does not exceed the percentage of reference value of presence.

備考3. 〝–〞係指該項限用物質為排除項目。

Note 3：The “–” indicates that the restricted substance corresponds to the exemption.

Tabel de substanţe (China)

产品中有害物质或元素的名称及含量
The Table of Hazardous Substances/Elements and their Content
根据中国《电器电子产品有害物质限制使用管理办法》
As required by China's Management Methods for Restricted Use of Hazardous Substances in Electrical and Electronic Products

部件名称 Part Name	有害物质 Hazardous Substances					
	铅 Lead (Pb)	汞 Mercury (Hg)	镉 Cadmium (Cd)	六价铬 Hexavalent Chromium (Cr(VI))	多溴联苯 Polybrominated biphenyls (PBB)	多溴二苯醚 Polybrominated diphenyl ethers (PBDE)
打印引擎	X	○	○	○	○	○
复印机组件	X	○	○	○	○	○
控制面板	X	○	○	○	○	○
塑料外壳	○	○	○	○	○	○
格式化板组件	X	○	○	○	○	○
碳粉盒	X	○	○	○	○	○

CHR-LJ-PK-MFP-02

表格依据SJ/T 11364 的规定编制。
This form has been prepared in compliance with the provisions of SJ/T 11364.

○：表示该有害物质在该部件所有均质材料中的含量均在GB/T 26572 规定的限量要求以下。
○: Indicates that the content of said hazardous substance in all of the homogenous materials in the component is within the limits required by GB/T 26572.

X：表示该有害物质至少在该部件的某一均质材料中的含量超出GB/T 26572 规定的限量要求。
X: Indicates that the content of said hazardous substance exceeds the limits required by GB/T 26572 in at least one homogenous material in the component.

此表中所有名称中含 “X” 的部件均符合中国 RoHS达标管理目录限用物质应用例外清单的豁免。
All parts named in this table with an "X" are in compliance with the China RoHS "List of Exceptions to RoHS Compliance Management Catalog (or China RoHS Exemptions)".

此表中所有名称中含 “X” 的部件均符合欧盟 RoHS 立法。
All parts named in this table with an "X" are in compliance with the European Union's RoHS Legislation.

注：环保使用期限的参考标识取决于产品正常工作的温度和湿度等条件
Note: The referenced Environmental Protection Use Period Marking was determined according to normal operating use conditions of the product such as temperature and humidity.

Pentru mai multe informaţii

Pentru a obţine informaţii despre aceste subiecte referitoare la mediu:

- Fişe cu specificaţii legate de protecţia mediului pentru acest produs şi pentru alte produse HP corelate
- Angajamentul HP privind protecţia mediului
- Sistemul HP de management ecologic

- Programul HP de returnare și reciclare a produselor la sfârșitul duratei de viață a acestora
- Fișe de date privind siguranța materialelor

Vizitați www.hp.com/go/environment.

De asemenea, vizitați www.hp.com/recycle.

D Informații despre reglementări

Declarații de reglementare

Numere de modele reglementate pentru identificare

În scopul identificării conform reglementărilor, produsul dumneavoastră are asociat un număr de model de reglementare. Numerele de model de reglementare nu trebuie confundate cu denumirile de marketing sau cu codurile de produse.

Tabelul D-1 Numere de modele reglementate pentru identificare

Număr de model al produsului	Număr de model de reglementare
HP LaserJet MFP M139we, HP LaserJet MFP M140we	SHNGC-1701-01

Reglementări FCC

Acest echipament a fost testat şi corespunde limitelor pentru dispozitive digitale din Clasa B, conform capitolului 15 din Regulamentul FCC. Aceste limite sunt destinate să ofere o protecţie rezonabilă împotriva interferenţelor dăunătoare dintr-o instalaţie rezidenţială. Acest echipament generează, utilizează şi poate emite energie de radiofrecvenţă şi, dacă nu este instalat şi utilizat în conformitate cu instrucţiunile, poate cauza interferenţe dăunătoare comunicaţiilor radio. Totuşi, nu există nici o garanţie că nu vor surveni interferenţe în anumite condiţii de instalare. Dacă acest echipament cauzează interferenţe dăunătoare recepţiei radio sau TV, lucru care se poate determina prin pornirea şi oprirea echipamentului, utilizatorul este încurajat să corecteze interferenţele prin una sau mai multe dintre următoarele măsuri:

- Reorientarea sau schimbarea poziţiei antenei de recepţie.
- Măriţi distanţa dintre echipament şi receptor.
- Conectarea echipamentului la o priză aflată pe alt circuit decât cel la care este conectat receptorul.
- Consultarea furnizorului sau a unui tehnician radio/TV experimentat, pentru ajutor.

NOTĂ: Orice schimbări sau modificări aduse imprimantei, care nu sunt aprobate în mod explicit de HP, pot anula dreptul utilizatorului de a opera acest echipament.

Pentru a corespunde parametrilor Clasei B, conform Capitolului 15 din regulamentul FCC, este obligatorie utilizarea unui cablu de interfaţă ecranat.

Notificare de reglementare pentru Uniunea Europeană şi Regatul Unit

Produsele care poartă marcajul CE şi marcajul UKCA respectă una sau mai multe dintre următoarele directive UE şi/sau instrumente normative echivalente din Regatul Unit, după caz: Directiva 2014/35/UE privind joasa tensiune, Directiva 2014/30/UE privind compatibilitatea electromagnetică, Directiva 2009/125/CE privind proiectarea ecologică, Directiva 2014/53/UE privind echipamentele radio, Directiva 2011/65/UE privind restricţiile de utilizare a anumitor substanţe periculoase în echipamentele electrice şi electronice.

Conformitatea cu aceste directive este evaluată utilizând Standardele europene armonizate aplicabile. Declaraţia de conformitate integrală pentru Uniunea Europeană şi Regatul Unit poate fi găsită pe următorul site web: www.hp.com/go/certificates (căutaţi după numele de model al produsului sau numărul de model reglementat (RMN), care poate fi găsit pe eticheta de reglementare.)

Punctul de contact pentru probleme de reglementate este: E-mail techregshelp@hp.com

Punctul de contact pentru probleme de reglementare pentru Uniunea Europeană este:

HP Deutschland GmbH, HP HQ-TRE, 71025 Boeblingen, Germania

Punctul de contact pentru probleme de reglementare pentru Regatul Unit este:

HP Inc UK Ltd, Regulatory Enquiries, Earley West, 300 Thames Valley Park Drive, Reading, RG6 1PT

Canada - Declaraţie de conformitate Industry Canada ICES-003

CAN ICES-3(B)/NMB-3(B)

Declaraţie VCCI (Japonia)

VCCI 32-1 **規定適合の場合**

この装置は、クラスB機器です。この装置は、住宅環境で使用することを目的としていますが、この装置がラジオやテレビジョン受信機に近接して使用されると、受信障害を引き起こすことがあります。
取扱説明書に従って正しい取り扱いをして下さい。 **VCCI ー B**

Declaraţie EMC (Coreea)

B급 기기 (가정용 방송통신기자재)	이 기기는 가정용(B급) 전자파적합기기로서 주로 가정에서 사용하는 것을 목적으로 하며, 모든 지역에서 사용할 수 있습니다.

Instrucțiuni privind cablul de alimentare

Asigurați-vă că sursa dvs. de alimentare corespunde tensiunii nominale a produsului. Tensiunea nominală este menționată pe eticheta produsului. Produsul utilizează fie 110-127 V c.a., fie 220-240 V c.a. și 50/60 Hz.

Conectați cablul de alimentare între produs și o priză de c.a. cu împământare.

⚠ ATENŢIE: Pentru a preveni deteriorarea produsului, utilizați numai cablul de alimentare furnizat împreună cu acesta.

Notificare pentru utilizatorii din Japonia privind cablul de alimentare

製品には、同梱された電源コードをお使い下さい。

同梱された電源コードは、他の製品では使用出来ません。

Securitatea în utilizare a produselor cu laser

Centrul pentru Dispozitive și Sănătate Radiologică (CDRH) din cadrul Agenției pentru Alimente și Medicamente (Food and Drug Administration – FDA) a Statelor Unite ale Americii a implementat regulamente pentru produsele cu laser fabricate începând cu 1 august 1976. Conformitatea este obligatorie pentru produsele comercializate în Statele Unite ale Americii. Dispozitivul este certificat drept produs cu laser „Clasa 1” în conformitate cu Standardul privind radiațiile al Ministerului Sănătății și Serviciilor Sociale (DHHS) din SUA, conform Legii privind controlul radiațiilor pentru sănătate și securitate din 1968. Având în vedere că radiațiile emise în interiorul dispozitivului sunt complet izolate în interiorul carcaselor de protecție și al capacelor externe, fasciculul laser nu poate fi eliberat în nicio etapă a utilizării în condiții normale.

⚠ AVERTISMENT! Folosirea comenzilor, realizarea ajustărilor sau a procedurilor altele decât cele specificate în acest ghid de utilizare poate conduce la expunerea la radiații periculoase.

Pentru alte aspecte de reglementare pentru SUA/Canada, contactați:

HP Inc.

1501 Page Mill Road, Palo Alto, CA 94304, S.U.A.

Adresă de e-mail de contact: techregshelp@hp.com sau telefon de contact: +1 (650) 857-1501

Declarație privind laserul pentru Finlanda

Luokan 1 laserlaite

HP LaserJet MFP M139we, M140we, laserkirjoitin on käyttäjän kannalta turvallinen luokan 1 laserlaite. Normaalissa käytössä kirjoittimen suojakotelointi estää lasersäteen pääsyn laitteen ulkopuolelle. Laitteen turvallisuusluokka on määritetty standardin EN 60825-1 (2014) mukaisesti.

VAROITUS !

Laitteen käyttäminen muulla kuin käyttöohjeessa mainitulla tavalla saattaa altistaa käyttäjän turvallisuusluokan 1 ylittävälle näkymättömälle lasersäteilylle.

VARNING !

Om apparaten används på annat sätt än i bruksanvisning specificerats, kan användaren utsättas för osynlig laserstrålning, som överskrider gränsen för laserklass 1.

HUOLTO

HP LaserJet MFP M139we, M140we - kirjoittimen sisällä ei ole käyttäjän huollettavissa olevia kohteita. Laitteen saa avata ja huoltaa ainoastaan sen huoltamiseen koulutettu henkilö. Tällaiseksi huoltotoimenpiteeksi ei katsota väriainekasetin vaihtamista, paperiradan puhdistusta tai muita käyttäjän käsikirjassa lueteltuja, käyttäjän tehtäväksi tarkoitettuja ylläpitotoimia, jotka voidaan suorittaa ilman erikoistyökaluja.

VARO !

Mikäli kirjoittimen suojakotelo avataan, olet alttiina näkymättömällelasersäteilylle laitteen ollessa toiminnassa. Älä katso säteeseen.

VARNING !

Om laserprinterns skyddshölje öppnas då apparaten är i funktion, utsättas användaren för osynlig laserstrålning. Betrakta ej strålen.

Tiedot laitteessa käytettävän laserdiodin säteilyominaisuuksista: Aallonpituus 775-795 nm Teho 5 m W Luokan 3B laser.

Declarații valabile în Țările Nordice (Danemarca, Finlanda, Norvegia, Suedia)

Danemarca:

Apparatets stikprop skal tilsuttes en stikkontakt med jord, som giver forbindelse til stikproppens jord.

Finlanda:

Laite on liitettävä suojakoskettimilla varustettuun pistorasiaan.

Norvegia:

Apparatet må tilkoples jordet stikkontakt.

Suedia:

Apparaten skall anslutas till jordat uttag.

Declarație GS (Germania)

Das Gerät ist nicht für die Benutzung im unmittelbaren Gesichtsfeld am Bildschirmarbeitsplatz vorgesehen. Um störende Reflexionen am Bildschirmarbeitsplatz zu vermeiden, darf dieses Produkt nicht im unmittelbaren Gesichtsfeld platziert werden.

Das Gerät ist kein Bildschirmarbeitsplatz gemäß BildscharbV. Bei ungünstigen Lichtverhältnissen (z. B. direkte Sonneneinstrahlung) kann es zu Reflexionen auf dem Display und damit zu Einschränkungen der Lesbarkeit der dargestellten Zeichen kommen.

Die Bilddarstellung dieses Gerätes ist nicht für verlängerte Bildschirmtätigkeiten geeignet.

Conformitate pentru Eurasia (Armenia, Belarus, Kazahstan, Kârgâzstan, Rusia)

EAC

Өндіруші және өндіру мерзімі

HP Inc. Мекенжайы: 1501 Page Mill Road, Palo Alto, California 94304, U.S.

Өнімнің жасалу мерзімін табу үшін өнімнің қызмет көрсету жапсырмасындағы 10 таңбадан тұратын сериялық нөмірін қараңыз.

4-ші, 5-ші және 6-шы сандар өнімнің жасалған жылы мен аптасын көрсетеді. 4-ші сан жылын көрсетеді, мысалы «3» саны «2013» дегенді білдіреді.

5-ші және 6-шы сандары берілген жылдың қай аптасында жасалғанын көрсетеді, мысалы, «12» саны «12-ші» апта дегенді білдіреді.

Жергілікті өкілдіктері:

Ресей: ООО "ЭйчПи Инк",
Ресей Федерациясы, 125171, Мәскеу, Ленинград шоссесі, 16А блок 3,
Телефон/факс: +7 495 797 35 00 / +7 499 92132 50

Қазақстан: "ЭйчПи Глобал Трэйдинг Би.Ви." компаниясының Қазақстандағы филиалы, Қазақстан Республикасы, 050040, Алматы қ., Бостандық ауданы, Әл-Фараби даңғылы, 77/7,
Телефон/факс: +7 727 355 35 52

EAC

Производитель и дата производства

HP Inc. Адрес: 1501 Page Mill Road, Palo Alto, California 94304, U.S.

Дата производства зашифрована в 10-значном серийном номере, расположенном на наклейке со служебной информацией изделия.

4-я, 5-я и 6-я цифры обозначают год и неделю производства. 4-я цифра обозначает год, например, «3» обозначает, что изделие произведено в «2013» году.

5-я и 6-я цифры обозначают номер недели в году производства, например, «12» обозначает «12-ю» неделю.

Местные представители:

Россия: ООО "ЭйчПи Инк",
Российская Федерация, 125171, г. Москва, Ленинградское шоссе, 16А, стр.3,
Телефон/факс: +7 495 797 35 00 / +7 499 92132 50

Казахстан: Филиал компании "ЭйчПи Глобал Трэйдинг Би.Ви.", Республика Казахстан, 050040, г. Алматы, Бостандыкский район, проспект Аль-Фараби, 77/7, Телефон/факс: + 7 727 355 35 52

Declaraţii privind comunicaţiile wireless

Declaraţie de conformitate FCC - Statele Unite

Exposure to radio frequency radiation

⚠ ATENŢIE: The radiated output power of this device is far below the FCC radio frequency exposure limits. Nevertheless, the device shall be used in such a manner that the potential for human contact during normal operation is minimized.

In order to avoid the possibility of exceeding the FCC radio frequency exposure limits, human proximity to the antenna shall not be less than 20 cm during normal operation.

This device complies with Part 15 of FCC Rules. Operation is subject to the following two conditions: (1) this device may not cause interference, and (2) this device must accept any interference, including interference that may cause undesired operation of the device.

⚠ ATENŢIE: Based on Section 15.21 of the FCC rules, changes of modifications to the operation of this product without the express approval by HP may invalidate its authorized use.

Declaraţie pentru Australia

This device incorporates a radio-transmitting (wireless) device. For protection against radio transmission exposure, it is recommended that this device be operated no less than 20 cm from the head, neck, or body.

Bielorusia

В соответствии с Постановлением Совета Министров Республики Беларусь от 24 мая 2017 года № 383 (об описании и порядке применения знака соответствия к техническому регламенту Республики Беларусь) продукция, требующая подтверждения соответствия техническому регламенту Республики Беларусь, размещенная на рынке Республики Беларусь, должна быть маркирована знаком соответствия TP BY.

Declaraţia ANATEL pentru Brazilia

Este equipamento não tem direito à proteção contra interferência prejudicial e não pode causar interferência em sistemas devidamente autorizados.

Para maiores informações consulte o site da ANATEL – www.anatel.gov.br

Declaraţii pentru Canada

For Indoor Use. This digital apparatus does not exceed the Class B limits for radio noise emissions from digital apparatus as set out in the radio interference regulations of the Canadian Department of Communications. The internal wireless radio complies with RSS 210 of Industry Canada.

Pour l´usage d´intérieur. Le présent appareil numérique n´émet pas de bruits radioélectriques dépassant les limites applicables aux appareils numériques de Classe B prescribes dans le règlement sur le brouillage radioélectrique édicté par le Ministère des Communications du Canada. Le composant RF interne est conforme à la norme CNR-210 d´Industrie Canada.

Declarație CMIIT privind comunicațiile wireless în China

中国无线电发射设备通告

型号核准代码显示在产品本体的铭牌上。

Expunerea la radiații de radiofrecvență (Canada)

⚠ AVERTISMENT! Exposure to Radio Frequency Radiation The radiated output power of this device is below the Industry Canada radio frequency exposure limits. Nevertheless, the device should be used in such a manner that the potential for human contact is minimized during normal operation.

To avoid the possibility of exceeding the Industry Canada radio frequency exposure limits, human proximity to the antennas should not be less than 20 cm.

AVERTISSEMENT! Exposition aux émissions de fréquences radio. La puissance de sortie émise par ce périphérique est inférieure aux limites fixées par Industrie Canada en matière d'exposition aux fréquences radio. Néanmoins, les précautions d'utilisation du périphérique doivent être respectées afin de limiter tout risque de contact avec une personne.

Notă de reglementare pentru Europa

Funcţionalitatea pentru telecomunicaţii a acestui produs poate fi utilizată în următoarele ţări/regiuni europene:

Austria, Belgia, Bulgaria, Cipru, Republica Cehă, Danemarca, Estonia, Finlanda, Franţa, Germania, Grecia, Ungaria, Islanda, Irlanda, Italia, Letonia, Liechtenstein, Lituania, Luxemburg, Malta, Ţările de Jos, Norvegia, Polonia, Portugalia, România, Republica Slovacă, Slovenia, Spania, Suedia, Elveţia şi Regatul Unit.

Notificare pentru utilizare în Japonia

この機器は技術基準適合証明又は工事設計認証を受けた無線設備を搭載しています。

Notificare pentru utilizare în Rusia

Существуют определенные ограничения по использованию беспроводных сетей (стандарта 802.11 b/g) с рабочей частотой 2,4 ГГц: Данное оборудование может использоваться внутри помещений с использованием диапазона частот 2400-2483,5 МГц (каналы 1-13). При использовании внутри помещений максимальная эффективная изотропно–излучаемая мощность (ЭИИМ) должна составлять не более 100мВт.

Declaraţie pentru Mexic

Aviso para los usuarios de México

"La operación de este equipo está sujeta a las siguientes dos condiciones: (1) es posible que este equipo o dispositivo no cause interferencia perjudicial y (2) este equipo o dispositivo debe aceptar cualquier interferencia, incluyendo la que pueda causar su operación no deseada."

Para saber el modelo de la tarjeta inalámbrica utilizada, revise la etiqueta regulatoria de la impresora.

Declarație pentru Taiwan

取得審驗證明之低功率射頻器材，非經核准，公司、商號或使用者均不得擅自變更頻率、加大功率或變更原設計之特性及功能。低功率射頻器材之使用不得影響飛航安全及干擾合法通信；經發現有干擾現象時，應立即停用，並改善至無干擾時方得繼續使用。前述合法通信，指依電信管理法規定作業之無線電通信。低功率射頻器材須忍受合法通信或工業、科學及醫療用電波輻射性電機設備之干擾。

Declarație privind comunicațiile wireless în Thailanda

เครื่องวิทยุคมนาคมนี้มีระดับ การแผ่คลื่นแม่เหล็กไฟฟ้าสอดคล้องตามมาตรฐานความปลอดภัย ต่อสุขภาพของมนุษย์จากการใช้เครื่องวิทยุคมนาคมที่คณะกรรมการกิจการโทรคมนาคมแห่งชาติประกาศกำหนด

This radio communication equipment has the electromagnetic field strength in compliance with the Safety Standard for the Use of Radio Communication Equipment on Human Health announced by the National Telecommunications Commission.

Marcaj wireless Vietnam Telecom pentru produse aprobate de tipul ICTQC



Index

A

accesorii
  coduri componente 32
  comandare 32
activaţi sau dezactivaţi conexiunea Wi-fi 21
acumulatori incluşi 93
alimentare
  consum 69
amânare oprire
  activare 28
  dezactivare 28
asistenţă
  online 72, 90
asistenţă clienţi
  online 90
asistenţă online 72, 90
asistenţă pentru clienţi
  online 72
asistenţă pentru clienţi HP 72
Asistenţă pentru clienţi HP 90
asistență tehnică
  online 72
asistenţă tehnică
  online 90

B

baterii incluse 92, 93
blocaje
  locaţii 43
  sertar de ieşire, eliminare 48
  tavă, eliminare 44
blocaje ale hârtiei
  Vezi blocaje
butoane, panou de control 2, 3
buton pornit/oprit, localizare 1

C

calitate imagine
  verificarea stării cartuşelor de toner 51, 52
capace, localizare 1
cartuş de toner
  setări prag inferior 41
  utilizare când nivelul este scăzut 42
cartuşe
  garanţie 72
  garanţie 83
  non-HP 72
  reciclare 92, 93
cartuşe de toner
  Vezi cartuşe de toner
cartuşe de toner
  Vezi cartuşe de toner
cartuşe de toner
  cipuri de memorie 72, 84
  coduri componente 32
  garanţie 72
  garanţie 83
  non-HP 72
  reciclare 92, 93
cerinţe de sistem 68
  HP Embedded Web Server 25
cerinţe pentru browser
  HP Embedded Web Server 25
cerinţe pentru browserul web
  HP Embedded Web Server 25
cip de memorie, cartuş cu toner
  descriere 84
cip de memorie, cartuş de toner
  descriere 72
coduri componente 32
  accesorii 32
  consumabile 32
comandare
  componente şi accesorii 32
comutator alimentare, localizare 1
condiţii
  specifice 74
condiţii specifice
  specific ţării 74
conexiune de alimentare
  localizare 1
Conformitate pentru Eurasia 100, 104
consumabile
  coduri componente 32
  comandare 32
  contrafăcute 72, 84
  non-HP 72
  reciclare 92, 93
  setări prag inferior 41
  stare, vizualizare cu Utilitarul HP pentru Mac 29
  utilizare când nivelul este scăzut 41
consumabile anti-contrafacere 72, 84
consumabile contrafăcute 72, 84
consumabile non-HP 72
copiere
  act de identitate 23
  câte un exemplar 23
  exemplare multiple 23
  optimizare pentru text sau imagini 61
  până la margini 61
  setarea dimensiunii şi a tipului de hârtie 61
copiere act de identitate 23
curăţare
  cale hârtie 52
  geam 60

D

De la wireless la USB 10
Declarație EMC pentru Coreea 100
Declarație EMI pentru Taiwan 100
declarație privind securitatea în utilizare a produselor cu laser 102
Declarație privind siguranța laserului pentru Finlanda 100, 102
Declarație VCCI pentru Japonia 100, 101
declarații privind siguranța 100, 102
declarații privind siguranța laserului 100, 102
depanare
  LED, erori 37
  LED, modele indicatoare luminoase 37
  probleme alimentare hârtie 42
  rețea wireless 61
  verificarea stării cartuşelor de toner 51, 52
dezafectare la sfârşitul duratei de viaţă 93
dezafectare, la sfârşitul duratei de viaţă 93

dimensiuni, imprimantă 68
duplex manual
Mac 18-20
Windows 16-18
duplexare
manuală (Mac) 18-20
manuală (Windows) 16-18

E

eliminare echipamente uzate 94
eliminarea blocajelor
locaţii 43
Embedded Web Server (EWS)
atribuire de parole 28
caracteristici 25
etichetă
orientare 13
etichetă cu numărul de serie
localizare 1
etichetă cu numărul produsului şi
numărul de serie
localizare 1
etichete
imprimare pe 13
etichete, încărcare 13
Explorer, versiuni acceptate
HP Embedded Web Server 25

F

fantă de alimentare prioritară pentru
coli individuale
încărcarea etichetelor 13
Fişă de date privind siguranța
materialelor (MSDS) 92, 96

G

garanţie
cartuşe de toner 72
cartuşe de toner 83
licenţă 72, 85
produs 72
reparaţii efectuate de clienți 72,
90
geam scaner
încărcare documente
originale 15
geam, curăţare 60
greutate, imprimantă 68

H

hârtie
încărcare 11
selectare 53
hârtie, comandă 32
HP Device Toolbox, utilizare 25
HP Embedded Web Server (EWS)
caracteristici 25
HP EWS, utilizare 25
HP Utility 29

I

imprimare duplex
Mac 18-20
imprimare duplex (faţă-verso)
Windows 16-18
imprimare pe ambele feţe
Mac 18-20
manuală, Windows 16-18
Windows 16-18
imprimare pe două feţe
Mac 18-20
Windows 16-18
instalaţi HP smart, HP smart 5
interferenţe în reţele wireless 65
Internet Explorer, versiuni acceptate
HP Embedded Web Server 25

Î

întârziere oprire
setare 29

L

licenţă, software 72, 85
listă de verificare
conectivitate wireless 62

M

Macintosh
HP Utility 29
mai multe pagini per coală
imprimare (Mac) 18-20
imprimare (Windows) 16-18
memorie
inclusă 68

N

Noua Zeelandă 74

O

oprire după întârziere
setare 29
OS (sistem de operare)
acceptate 68

P

pagini pe minut 68
pagini per coală
selectare (Mac) 18-20
selectare (Windows) 16-18
panou de control
butoane 2, 3
caracteristici 2, 3
localizare 1
modele indicatoare luminoase cu
LED 37
plic, încărcare 12
port de reţea
localizare 1
Port USB
localizare 1
porturi de interfaţă
localizare 1
probleme de preluare a hârtiei
rezolvare 42, 43
produs fără mercur 92, 93
programul de protecție a
mediului 92

R

reciclare 92, 93
hardware electronic 92, 94
reciclare hardware electronic 92, 94
reciclarea hardware-ului,
Brazilia 92, 94
Reglementări FCC 100
restaurare setări implicite din
fabrică 41
restricţii de materiale 93
restricţii pentru materiale 92, 93
reţea wireless
depanare 61
reţele
acceptate 68
vizualizare şi imprimare setări 5

S

scanare
din software-ul HP Easy Scan
(macOS) 24
scaner
curăţarea geamului 60
schimbaţi reţeaua Wi-fi a
imprimantei 21
scoatere din uz echipamente
uzate 92
scoatere din uz la sfârșitul duratei de
viață 92, 93

scoatere din uz, sfârşitul duratei de viaţă 92, 93
sertar de ieşire
localizare 1
sertar, ieşire
blocaje, eliminare 48
sertare, ieşire
localizare 1
setări
setări implicite din fabrică, restaurare 41
setări implicite din fabrică, restaurare 41
setări implicite, restaurare 41
setări pentru economie 28
sisteme de operare (OS)
acceptate 68
sisteme de operare acceptate 68
site web antifraudă 72, 84
Site-ul web HP antifraudă 72, 84
site-uri web
asistenţă pentru clienţi 72
Fişă de date privind siguranţa materialelor (MSDS) 92, 96
rapoarte de fraudă 72, 84
Site-uri web
asistenţă clienţi 90
software
acord de licenţă pentru software 72, 85
HP Utility 29
software HP Easy Scan (macOS) 24
soluţii de imprimare mobilă 68
specificaţii
cerinţe de sistem 68
electrice şi acustice 69
specificaţii acustice 69
specificaţii electrice 69
stare
indicatoarele luminoase ale panoului de control 37
utilitar HP, Mac 29

T

tavă
blocaje, eliminare 44
tăvi
capacitate 68
inclusă 68
localizare 1

U

utilitar HP, Mac 29
Utilitarul HP pentru Mac
Bonjour 29
caracteristici 29

V

vizualizare
setări de reţea 5

W

Windows
cerinţe de sistem 68