LIFAair

产品保修卡

产品信息 LAS350 全智能烟气净化器

购买日期 _____

购机商场 _____

合格证

日 期: _____

检验员: _____

LIFAair

由 LIFAair International Ltd.授权

东莞市利发爱尔空气净化系统有限公司 制造

地址:广东省东莞市松山湖高新技术产业开发区工业东路2号

www.lifaair.com 芬兰设计

保修条例

- 自用户购买之日起七日内，发生非人为损坏性能故障，用户可以选择退货、换货或维修；
- 自用户购买之日起十五日内，发生非人为损坏性能故障，用户可以选择换货或维修；
- 主机（不包括监测/控制器、外观件、滤芯）保修期四年，主要部件（电机、电路板、电源）保修期五年；
- 滤芯属损耗品，不属于保修范畴；
- 保修时需提供购买凭证（原始发票、电子发票、网购送货单均可作为购买凭证）以确定保修起始日期。如无法提供购买凭证，则默认保修起始日期为：出厂日期+三个月；
- 产品如发生故障，请直接联系全国客服热线：**400 065 5199**（工作日上班时间为8:30 - 21:00，节假日为9:00 - 18:00），或邮件至 service@lifaair.com

非保修条例

- 已超过三包有效期限的；
- 未按产品使用说明的要求使用、维护、保管而造成人为损坏的；
- 因不可抗力造成损坏的；
- “三包”凭证的型号与报修产品的型号、序列号不符或涂改的；

超出以上非保修的三包范围，仍可致电或邮件LIFAair，我们提供收费维修服务

由 LIFAair International Ltd.授权

中芬合资 东莞市利发爱尔空气净化系统有限公司 制造

地址:广东省东莞市松山湖高新技术产业开发区工业东路2号

服务热线:400 065 5199 www.lifaair.com 芬兰设计

IB-100-LAS350-01 V1.1

FINLAND

Designed in Finland

LIFAair

LAS350 全智能烟气净化器

使用本产品前请仔细阅读本使用说明书，并妥善保管

本产品为针对商用场合设计，不完全适合家用

前言

感谢：首先感谢您选择LIFAair的产品！您即将享受到芬兰技术所带来的精湛、专业的体验。

重要安全信息

- 请务必使用制造商标配的附件。
- 请确保不让儿童玩耍或使用机器，以防出现意外。
- 请勿堵塞进风口和出风口。
- 放置时保证机器平稳，禁止倾斜或放倒使用。
- 长时间不使用机器时，请拔掉插头。
- 请勿在温度变化较大的房间内使用本产品，因为这可导致产品内部的冷凝。
- 请勿过度拧捏、弯曲或扭转交流电源线，否则线芯可能会暴露在外或折断。
- 更换滤材、移动或清洁初滤网之前必须关掉电源并拔下电源插头。
- 请勿在浴室等高温、潮湿、会沾水的场所使用。
- 电源适配器内有电危险，请勿开盖，以免触电和影响保修。
- 请勿坐、靠本设备，否则有可能导致人受伤或设备破损等。
- 请勿将异物放入防护件、可移动部分、进风口和出风口中。
- 切勿将本产品直接放到空调下方，以防冷凝水滴到本产品上。
- 除专业维修人员外，其他人不得进行分解、维修，以免造成火灾、触电、受伤。
- 为了防止触电，务必按照本手册的要求方法和方式去清洗和保养，维护好该产品，请不要尝试其它任何方式进行维护。

装箱清单



主机 x1

使用说明书/保修卡/合格证 x1

电源线 x1

功能介绍

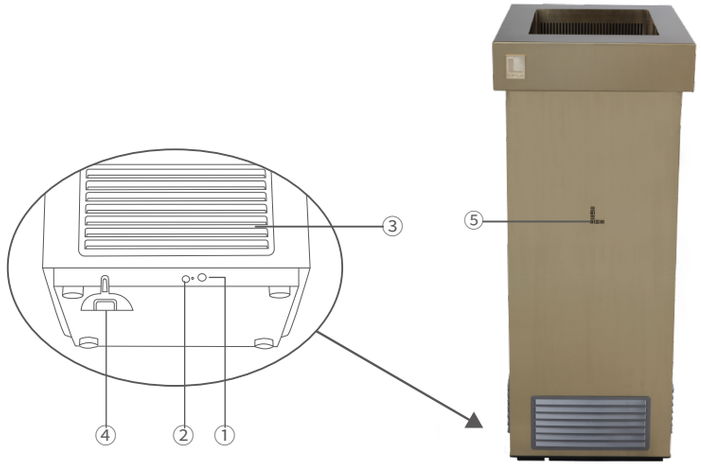

① 开关及风速调整旋钮
长按：开/关机
旋转：手动模式下可调节风量大小，并设置智能模式的最高风量
② 模式切换键：长按3秒以上，可切换手动/智能模式
智能模式：蓝色LED点亮
手动模式：绿色LED点亮
③ 出风口（四面均有）
④ 电源接口
⑤ 智能模式检测进风口

智能模式：
风速调整钮旋转的位置决定风机最高转速。
如果PM2.5小于10μg/m³，则风机停止转动。
手动模式：
风机速度通过转动风速调整旋钮手动调节。

注意：

*** 机器能判断倾倒状态，如果倾倒，则风机会自动停止转动。此时摆放正确，方可启动。**

*** 机器能判断拆开上盖的状态，如果拆开盖子，则风机会自动停止转动。此时重新盖好盖子，方可启动。**

*** 机器能判断OCP出错的状态（过流保护），如果OCP出错，则风机会自动关机停止转动。此时需要重新开机，OCP正常后才能正常工作。**

注：由于产品的更新和升级，操作可能会与说明书中所示的不符，请以实物为准。



1、打开包装取出顶部配件盒；



2、打开主机上盖；



3、取出珍珠棉防护垫丢弃；



4、安装好主机上盖；

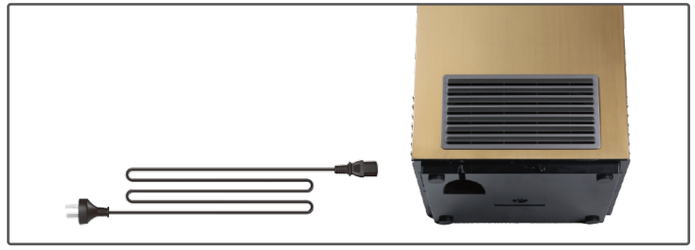

5、将电源线连接主机，并接通市电，即可开机使用。

正确位置摆放

为更好的发挥烟灰桶的性能，在使用时主机四周应与墙壁等遮挡物保持一定距离。



1.日常维护

清洁初滤网（务必使主机停止运行，断电后再进行清洁的操作）



1、打开主机上盖；



2、取出初滤网；



3、根据环境的烟雾污染浓度用吸尘器每两周或一月定期清洁初滤网。

4、清洁完成后请按相反步骤安装好主机；

注：本说明书中的图片均为示意图，可能与实物有偏差，请以实物为准。

2.专业维护

当3G滤袋和活性炭滤网的过滤效果过低时需要进行更换(务必使主机停止运行,断电后再进行更换的操作)



1、打开主机上盖;



2、取出初滤网;



3、取出滤网支架;



4、取出高压负离子发生器;



5、取出3G滤袋(更换);

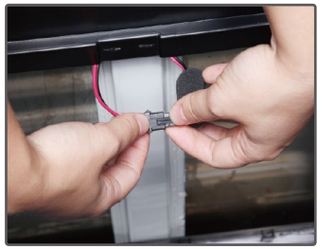

6、拔开横梁支架盖内侧电源连接插头;

注:本说明书中的图片均为示意图,可能与实物有偏差,请以实物为准。



7、取出3G滤袋支架;



8、撕开活性炭滤网上魔术固定贴;



9、取出活性炭滤网(更换);

安装时请按相反步骤依次将配件装回

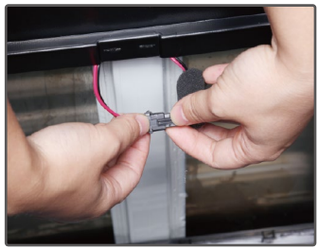

1、装配3G滤袋支架时,注意支架缺口方向和主机内壁电源插头方向需一致,并插好电源插头;



2、安装高压负离子发生器时,电源端方向需与安装好的支架内壁电源端触片方向一致;



3、安装完成;

注:本说明书中的图片均为示意图,可能与实物有偏差,请以实物为准。

规格参数

产品名称：LAS350 全智能烟气净化器
产品型号：KJ330G-L35
颗粒物洁净空气量（CADR颗粒物）：330m³/h
颗粒物累积净化量（CCM颗粒物）：P4
执行标准：GB4706.1-2005
GB4706.45-2008
颗粒物净化能效：高效级
甲醛洁净空气量（CADR甲醛）：390m³/h
甲醛累积净化量（CCM甲醛）：F4
甲醛净化能效：高效级

注意：

1. 本产品为针对商用场合设计，不完全适合家用，不全面适用GB/T18801-2015标准。
2. 以上性能指标数据是在第三方试验室按照国标GB/T18801-2015，以特定的烟尘颗粒物或气态污染物为目标污染物测试得出。

产品中有害物质的名称及含量

产品中有害物质的名称及含量

部件名称	有害物质					
	铅（Pb）	汞（Hg）	镉（Cd）	六价铬（Cr（VI））	多溴联苯（PBB）	多溴二苯醚（PBDE）
金属部件	×	○	○	○	○	○
塑料部件	○	○	○	○	○	○
电线电缆	○	○	○	○	○	○
电路板组件	○	○	○	○	○	○
电子元器件	○	○	○	○	○	○
电镀件	○	○	○	○	○	○

本表依据SJ/T 11364的规定编制。
○：表示该有害物质在该部件所有均质材料中含量均在GB/T 26572规定的限量要求以下。
×：表示该有害物质至少在该部件的某一均质材料中的含量超出GB/T 26572规定的限量要求。
在某些产品中可能包含电池，该电池并非利发爱尔产品，该电池的关于有害物质含量的标识应由电池生产商提供。
注：环保使用期限取决于产品正常工作的温度和湿度等条件。

疑难解答

净化器不能运转？

请检查电源线是否连接到位。
请检查净化器是否处于风速最小状态。

运行时噪音大？

请检查是否已安装活性炭滤网及3G滤袋。

您在使用过程中遇到其他任何问题，均可致电：400 065 5199咨询，或关注LIFAair公众微信号与客服人员联系解决。

声明

由于产品的不断更新发展，我们保留在没有事先通知的情况下，对本公司产品进行变动、修改的权力。
LIFAair为东莞市利发爱尔空气净化系统有限公司持有的注册商标。
我公司保留一切权利仿冒必究。其他所涉及的商标均属于其所有者。