# CAFÉ ELITE

用户手册




UM_ZH

Part No.: 1764052_01

COFFEE QUEEN ORIGINAL

目录 ..... 2
概述 ..... 4
简介 ..... 4
警告 ..... 4
注意事项 ..... 4
设计用途 ..... 4
规格和重量 ..... 5
部件概览 ..... 6
正面外部 ..... 6
Elite II 正面内部 ..... 7
Elite III 正面内部 ..... 8
Elite IV 正面内部 ..... 9
薄膜开关导航 ..... 10
技术服务卡 ..... 11
安装和启动 ..... 12
定位 ..... 12
机器启动程序 ..... 12
装填料筒 ..... 13
操作 ..... 14
将饮品盛入杯中 ..... 14
将饮品盛入壶中 ..... 15
清洁程序 ..... 16
混料斗自动冲洗 ..... 16
自动咖啡机阀门自动清洁 ..... 17
清洁和护理 ..... 18
拆卸混料斗 ..... 18
清洗这些部件 ..... 19
重新装配混料斗 ..... 19
故障信息 ..... 20
存储 / 运输 ..... 20
外部清洁 ..... 21
显示屏显示信息 ..... 22
程序设定 ..... 23
使用智能卡启动程序设定 ..... 23
按钮功能 ..... 23
主菜单 ..... 24

清洁机器 ..... 24
计数器 ..... 25
尺寸图 ..... 27
Café Elite ..... 27

下列文本框中可能出现一些重要的信息







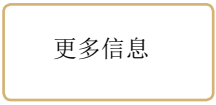




## 简介

感谢您选择 Café Elite 自动咖啡机。
我们希望您喜欢这台设备！

- 在使用本机器之前，请阅读使用指南。
- 本指南包含重要指导，帮助您正确和安全地使用本自动咖啡机。
- 请将本指南放置于方便取用的地方，以便将来参考。

## 警告

- 请勿将机器、插头或电源电缆浸没在水中，以免发生触电危险。
- 本机器不可由存在身体、感觉或精神障碍或缺乏经验和知识的人士（包括儿童）使用，除非在负责该类人群安全的人士的监督和指导下，方可使用。
- 应当监督儿童，防止儿童玩弄该机器。
- 如果电源电缆、插头受损或机器跌落，请勿使用本机器。
- 如果电源电缆受损，必须由制造商、维修代理商或具有类似资格的人员更换，以免发生危险。
- 请将本机器插接至正确安装和接地安全的插座上，插座的线路电压应当与本机器的技术数据相匹配。

## 注意事项

- 请勿在户外使用本机器，使其遭受各种天气侵袭（雨、雪、霜），否则将对本机器造成严重损坏。
- 请勿擅自拆机或维修。为避免危险，请由技术维修点、维修中心或具备资格的人员修理本机器。
- 当机器长时间不使用时，请将电源电缆从插座上拔出。在拔出插头时，请不要硬拉电线。
- 本机器必须放置于水平位置，该位置能够耐受任何漏水情况。
- 请将本机器放置于儿童无法触及的地方。
- 妥善放置电源电缆，以免他人被绊倒。勿让本机器靠近锋利的棱角和热源。
- 应当使用与本机器一起提供的新软管组，旧的软管组不得重复使用。
- 本机器不适于安装在可能使用喷水器的区域。
- 本机器不得使用喷水器清洗。

## 设计用途

- 本机器设计供家庭以及其它类似的应用场合使用，例如：
  - 商店中的员工厨房区。
  - 办公室和其它商业工作环境。
  - 农业设施中。
  - 由酒店、汽车旅馆和其它居住环境中的客人使用。
  - 住宿加早餐类型的酒店。
- 为使本机器发挥最佳性能，使用时不得超过下列参数：
  - 最大允许进水压力：800 KPa（8 Bar）
  - 最小允许进水压力：200 KPa（2 Bar）
  - 最高工作温度：40 °C
  - 最低工作温度：10 °C

## 规格和重量

| 型号/名称 | CAFÉ ELITE II | CAFÉ ELITE III | CAFÉ ELITE IV |
|---|---|---|---|
| 内置研磨器 | 无 | 无 | 无 |
| 壶选择功能 | 有 | 有 | 有 |
| 饮品选择 | 5 | 8 | 8 |
| 料筒 | 2 | 3 | 4 |
| 咖啡豆料斗 | 无 | 无 | 无 |
| 冲煮组件 | 无 | 无 | 无 |
| 智能卡清洁功能 | 有 | 有 | 有 |
| 电子温度控制 | 有 | 有 | 有 |
| 可调节咖啡浓度 | 有 | 有 | 有 |
| 冲煮过程中的咖啡杯照明 | 无 | 无 | 无 |
| 底柜：大咖啡渣容器 | 无 | 无 | 无 |
| 节能模式 | 有 | 有 | 有 |
| 高度，宽度，深度 | 735, 310, 515 mm | 735, 310, 515 mm | 735, 310, 515 mm |
| 水箱容量 | 5 升 | 5 升 | 5 升 |
| 电源 | 220-230 VAC<br>50/60 Hz/2200 W | 220-230 VAC<br>50/60 Hz/2200 W | 220-230 VAC<br>50/60 Hz/2200 W |
| 冷水接口 | ½" 外螺纹 | ½" 外螺纹 | ½" 外螺纹 |
| 水净化过滤器 | 无 | 无 | 无 |

| 型号/名称 | 重量 |
|---|---|
| **Café Elite II** | 30 kg |
| **Café Elite III** | 30 kg |
| **Café Elite IV** | 30 kg |

# 部件概览

## 正面外部

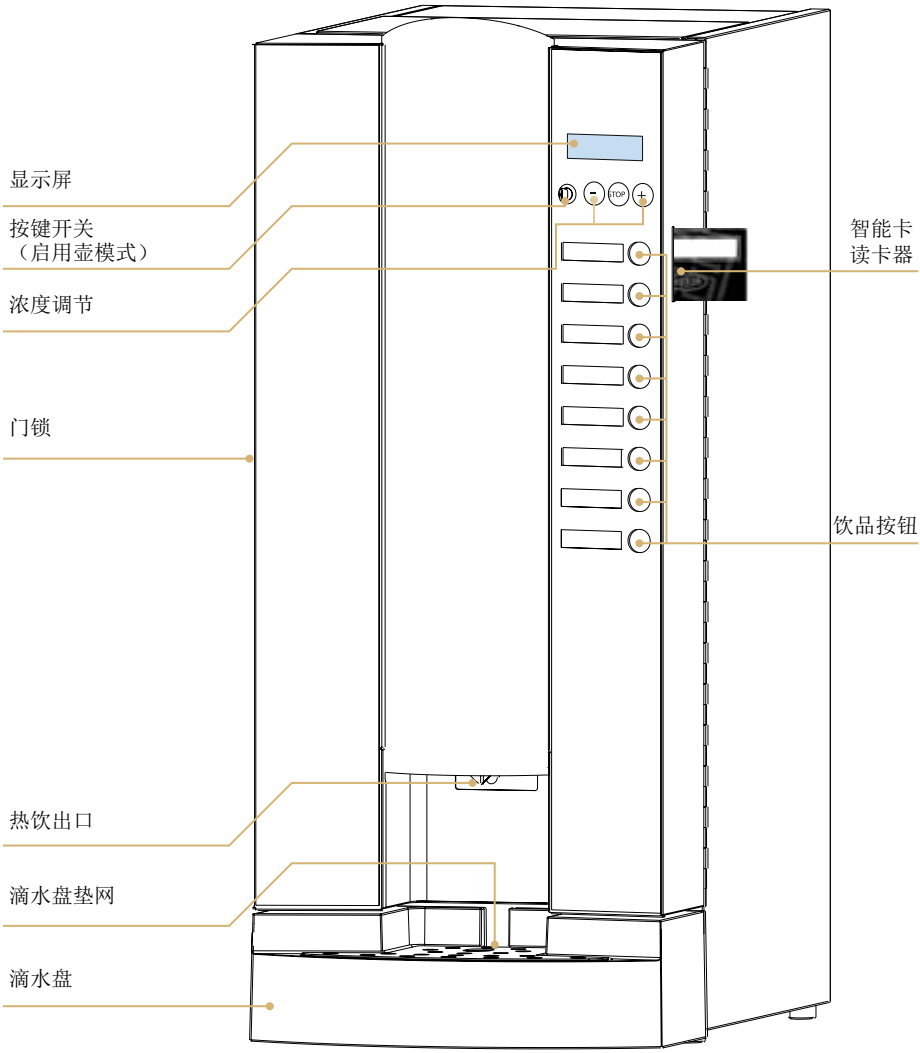

# 部件概览

## Elite II 正面内部

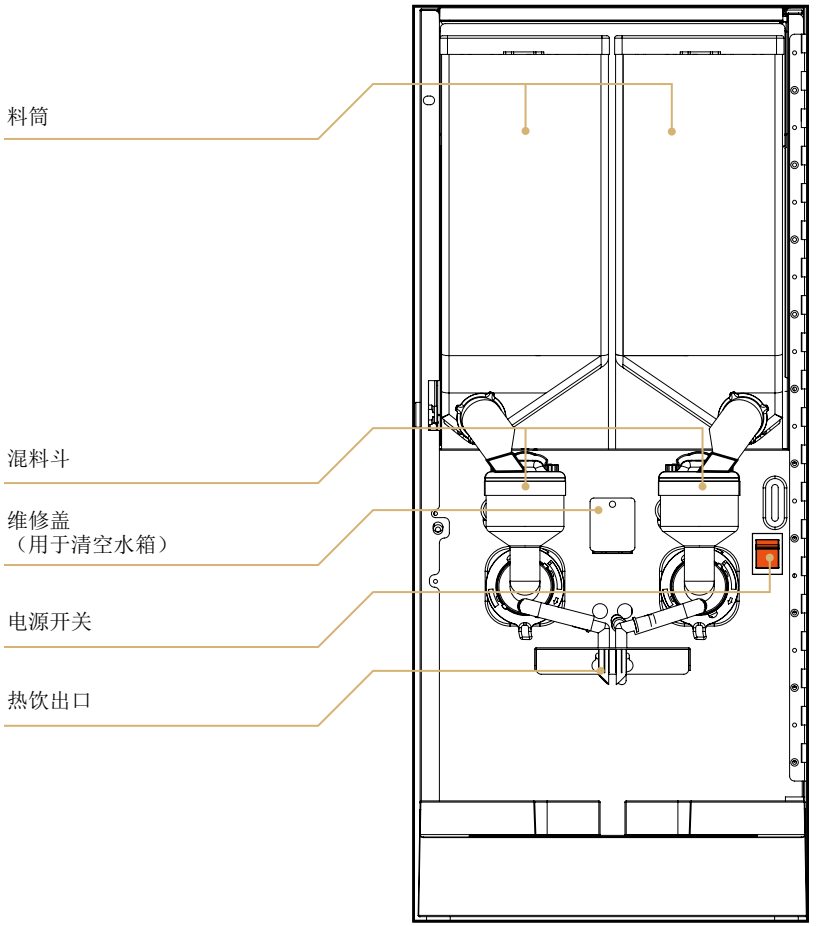


### 料筒

| 具体装置 | 原料 | 宽度 | 深度 | 高度 | 产量 | 杯数 |
|---|---|---|---|---|---|---|
| 料筒 | 咖啡 | 137 mm | 335 mm | 225 mm | 5.4 升 | ~675 杯 |
| 料筒 | 奶粉 | 137 mm | 335 mm | 225 mm | 5.4 升 | ~540 杯 |

# 部件概览

## Elite III 正面内部

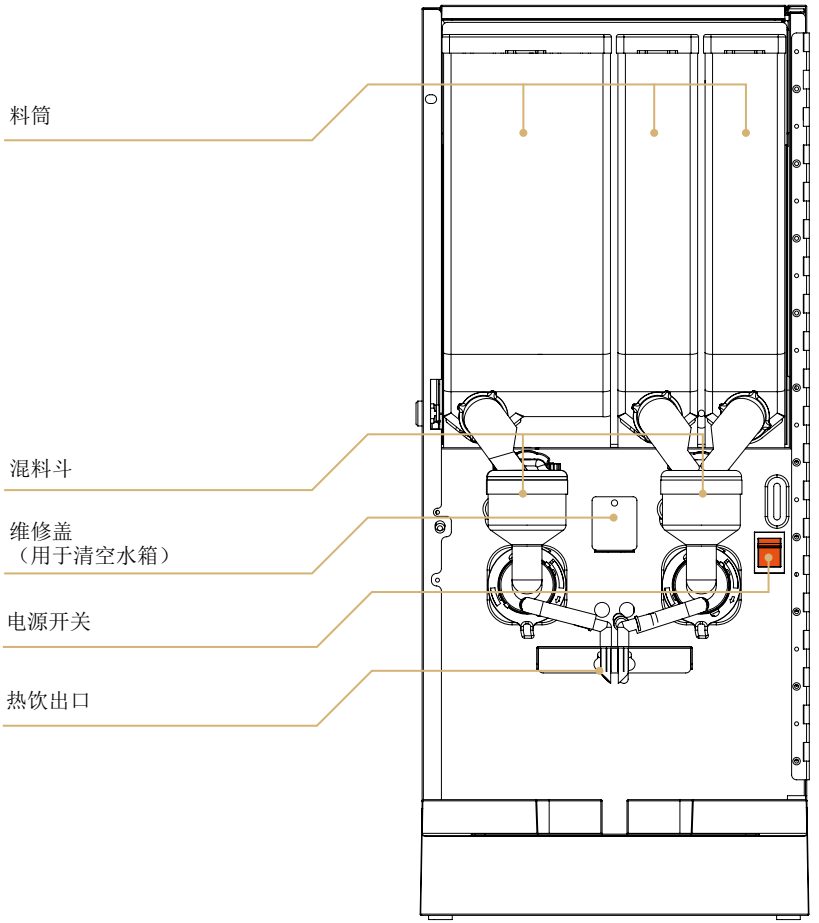


## 料筒

| 具体装置 | 原料 | 宽度 | 深度 | 高度 | 产量 | 杯数 |
|---|---|---|---|---|---|---|
| 料筒 | 咖啡 | 137 mm | 335 mm | 225 mm | 5.4 升 | ~675 杯 |
| 料筒 | 巧克力 | 67 mm | 335 mm | 225 mm | 2.7 升 | ~135 杯 |
| 料筒 | 奶粉 | 67 mm | 335 mm | 225 mm | 2.7 升 | ~270 杯 |

# 部件概览

## Elite IV 正面内部

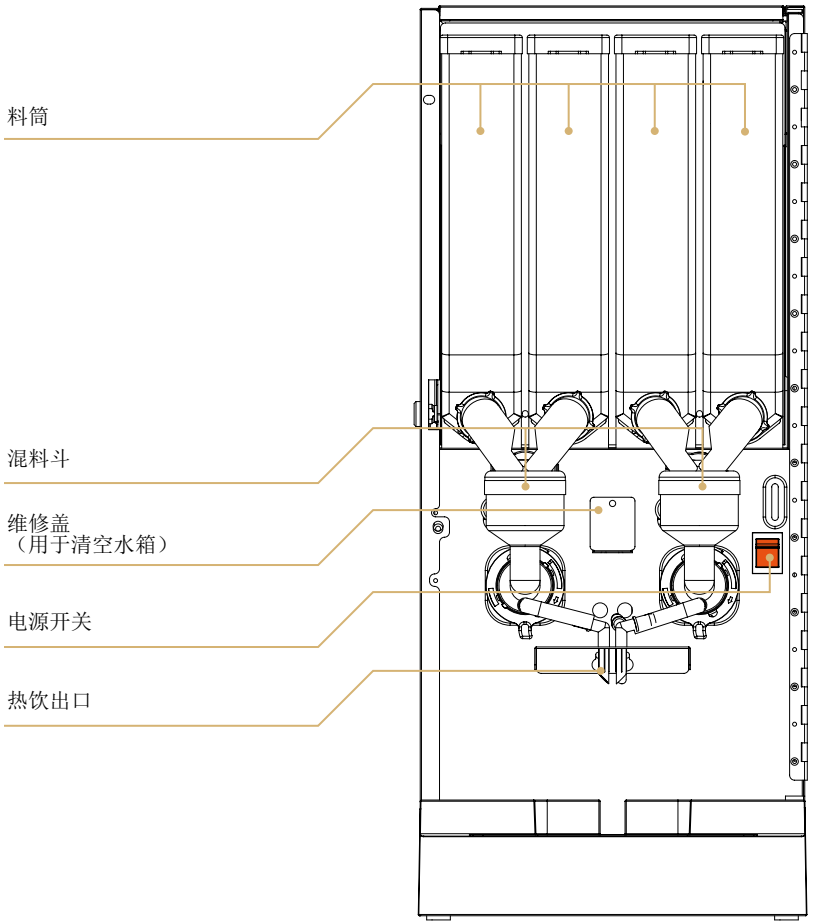


## 料筒

| 具体装置 | 原料 | 宽度 | 深度 | 高度 | 产量 | 杯数 |
|---|---|---|---|---|---|---|
| 料筒 | 咖啡 | 67 mm | 335 mm | 225 mm | 2.7 升 | ~338 杯 |
| 料筒 | 特浓咖啡 | 67 mm | 335 mm | 225 mm | 2.7 升 | ~600 杯 |
| 料筒 | 巧克力 | 67 mm | 335 mm | 225 mm | 2.7 升 | ~135 杯 |
| 料筒 | 奶粉 | 67 mm | 335 mm | 225 mm | 2.7 升 | ~270 杯 |

# 薄膜开关导航

## 按钮功能

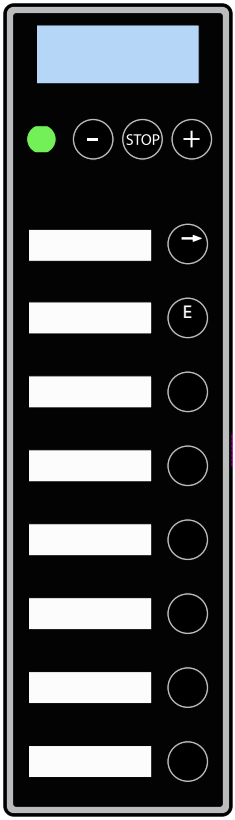


如果您想要离开子菜单并返回原菜单，请按 BACK 按钮。

按 ENTER 按钮选择一项菜单功能，确认一个设定值或一项设置。按下 E 按钮，确认新设置。

如果您想要减少数值或返回原菜单，请按 MINUS 按钮。

如果您想要返回开始菜单，请按 STOP 按钮。
如需启动 Energy Saving Mode，请按 STOP 按钮并保持 5 秒。显示屏将显示 Energy Saving Mode。
当机器处于节能模式时，如需返回一般模式，请按 STOP 按钮并保持 5 秒。

如果您想要增加数值或前进到菜单中，请按 PLUS 按钮。

| 节能模式 | 机器关闭前显示屏并将水箱中的温度降至 65 °C。 |
|---|---|

## 技术服务卡




- 技术服务卡用于为机器的清洁和变更不同的设置提供示例。
- 智能卡由您的经销商供应。

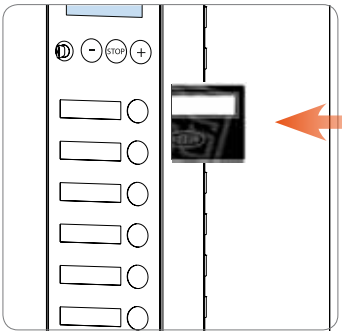


- 插入技术服务卡，芯片面向机器背部。如上图所示。

- 显示屏将显示 Service Menu，Clean Machine；现在，您可以浏览整个菜单。




- 返回使用本机器，请取出技术服务卡并存放于安全的地方。

## 定位

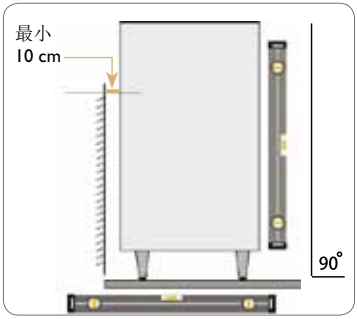


- 将机器放置于平整、水平的表面，该表面应当能够承受机器的重量。
- 将电气插头连接至独立的接地墙面插座。

| 备注 | 确保机器背面空气能够流通（最小间隙 10 cm）。 |
|---|---|

## 机器启动程序

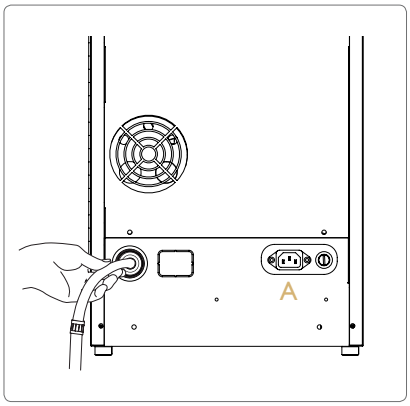


- 将供水连接至机器上的顶柜。
- 使用 ½" R 型接头将提供的水管连接至冷水接口。当推动机器到正确位置时，确保不会对水管造成干扰，从而确保水流正常。
- 如果进水口软管为新管，首先用水冲洗系统，清除其中的铜屑。这些铜屑可能对进水口阀门造成损坏。
- 必须使用与本电器共同提供的新管道组。不得再次使用旧管道。建议连接到一个可关闭的阀门。
- 最低水压：2 bar（200 kPa）。
- 最高水压：8 bar（800 kPa）。
- 打开水龙头。

- 将主电源电缆连接至机器（A）并将插头插入接地的墙面插座。
- 打开机器的电源开关。
- 显示屏显示 Low Water Level / Press Enter Key，按下 E 按钮。
- 现在，水箱中将自动加注 5 升的水。在水位达到水位探针位置之前，加热棒将不会加热。
- 设定温度为 85 摄氏度。
- 当水加热程序完成后，显示屏上将显示“Low temp”文字。（显示屏文字将开始在两个屏幕 COFFEE QUEEN 和 AT YOUR SERVICE 之间轮换）

## 向料筒中加料

01

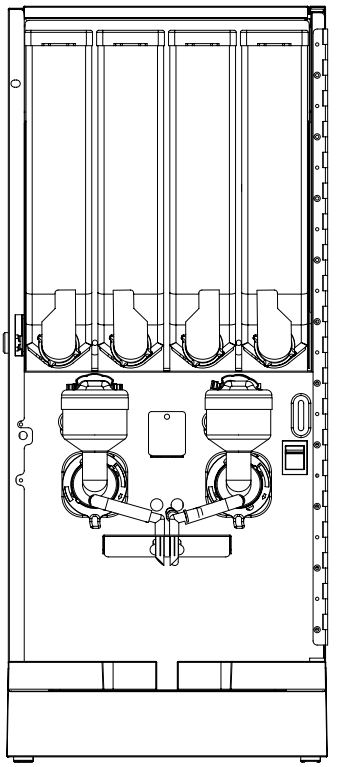

▲ 打开门。

▶ 重新装配料筒。
在放置料筒时，请确保料筒斜槽的开口向下指向混料斗（B）。

02

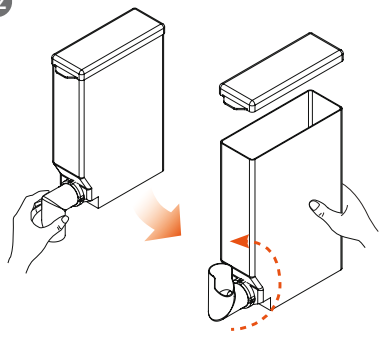

▲ 拆下料筒，避免洒到机器内。在料筒内装料。在加料时，请保持料筒斜槽开口向上（A）。

03

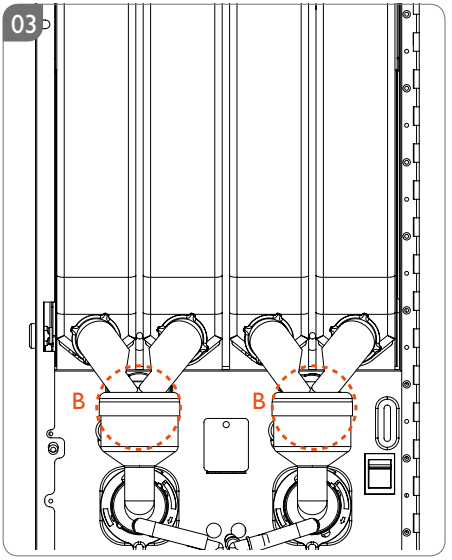

## 将饮品盛入杯中

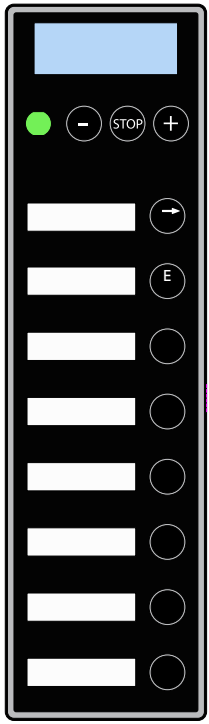


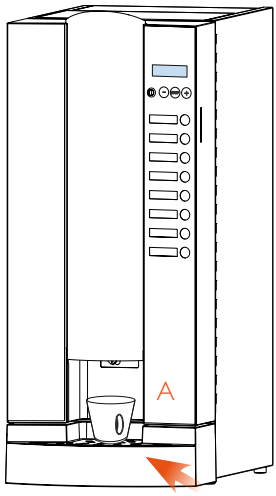


- 将杯子放置于热饮出口下方。(A)
- 饮品的浓度设定为默认。如果您希望增加或降低浓度，请遵循下节所述步骤。

  较浓的饮品，按  按钮

  或者

  较淡的饮品，按  按钮
- 选择饮品。
- 显示屏显示：

并且杯灯亮起。
- 等待直至灯熄灭并且文字 

从显示屏上消失，然后才取走杯子。

## 将饮品盛入壶中

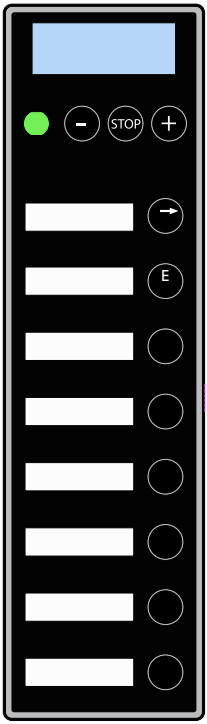


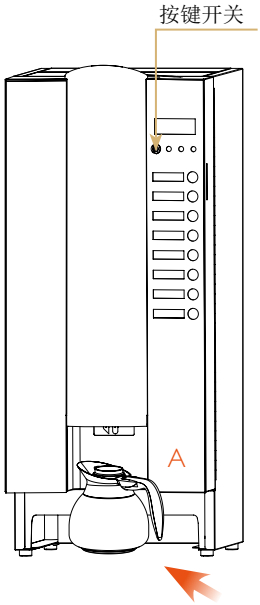


- 转动按键开关，启用壶模式。
- 将壶放置于热饮出口下方。(A)
- 饮品的浓度设定为默认。如果您希望增加或降低浓度，请遵循下节所述步骤。

  较浓的饮品，按  按钮

  或者

  较淡的饮品，按  按钮
- 选择饮品。
- 等待直至杯灯熄灭并且信息  从显示屏上消失，然后才取走壶。
- 在冲煮过程中，您可以随时按下 STOP 按钮放弃壶冲煮过程，按下该按钮将在冲煮完成之前结束正在进行的饮品制作。
- 将按键开关转回原位置，退出壶模式。

## 每日清洁

### 混料斗自动冲洗

清洁即指用水冲洗并旋转混料斗。

混料斗的清洁应当每天进行一次。

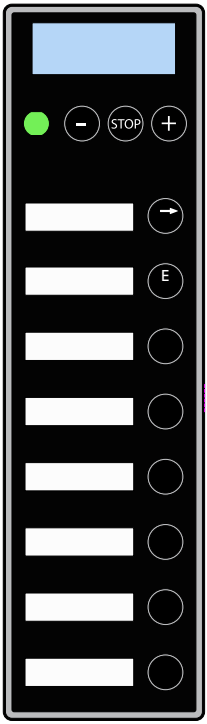


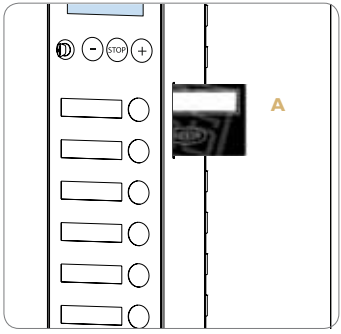


- 将一个容量至少为 0.5 升的容器放置于热饮出口的下方。
- 将智能卡插入读卡器（A）。
- 移动整个菜单，直至显示屏显示 **Service Menu Clean Machine**

  按下 E 按钮。
- 移动整个菜单，直至显示屏显示 **Service Menu Clean Mixer**

  按下 E 按钮。
- 现在机器将清洁混料斗 5 秒。
- 取出智能卡。

| 备注 | 重复清洁程序 2-3 次，以获得更好的清洁效果。 |
|---|---|

## 每日清洁

### 自动咖啡机阀门自动清洁

清洁过程包括让阀门“敲落”任何石灰水垢和其它可能堵塞气缸的颗粒，之后用水冲洗。

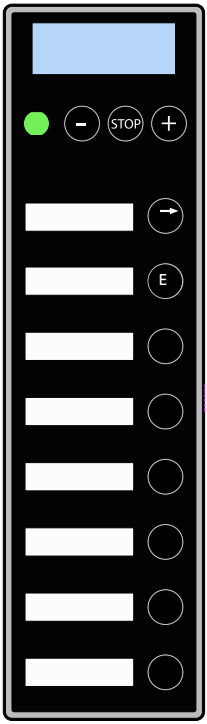


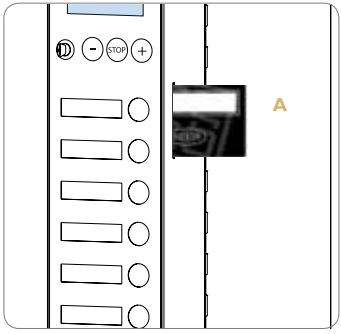


- 将容器放置于热饮出口下方。
- 将智能卡插入读卡器（A）。
- 移动整个菜单，直至显示屏显示 **Service Menu Clean Machine**

  按下 E 按钮。
- 移动整个菜单，直至显示屏显示 **Service Menu Clean Valves**

  按下 E 按钮。
- 现在，自动咖啡机阀门将开始开关 **3** 次脉冲/秒，最长 **6** 秒。重复程序 **2-3** 次。
- 取出智能卡。

| 备注 | 重复清洁程序 2-3 次，以获得更好的清洁效果。 |
|---|---|

## 每周清洁

### 拆卸混料斗

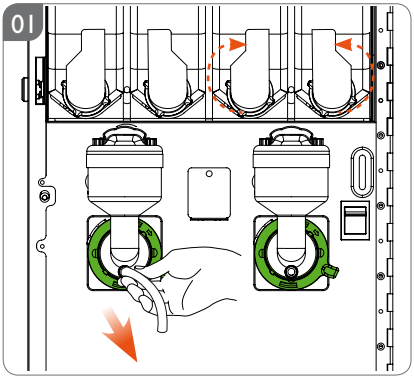


◀ 使料筒出口朝上，并拉出出水口软管。

▼ 逆时针转动安装板控制杆。

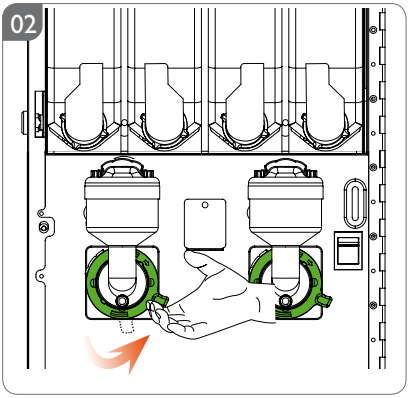


◀ 将混料斗直接往外拔，使其松开。

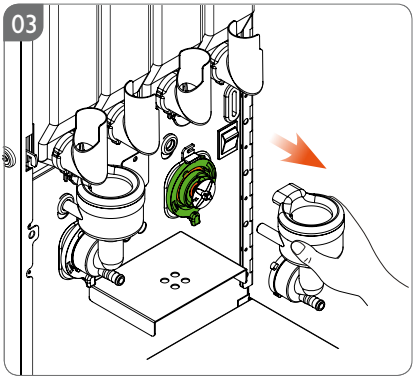


▼ 松动搅拌器并直接向外拔出。

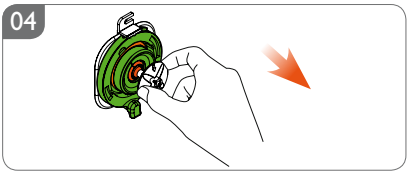


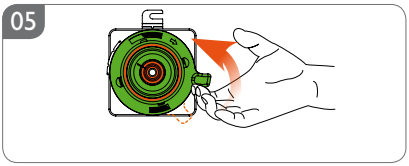


▲ 松开安装板，逆时针旋转控制杆直至其停止。

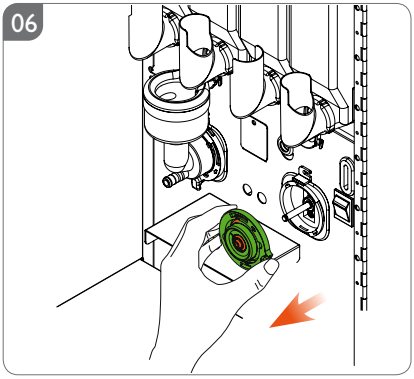


▲ 直接将安装板拔出。

重新装配混料斗
参见下一页

## 每周清洁

### 清洗这些部件


混料斗


疏水器


安装板


搅拌器


使用湿布清洁并擦干。

★ **在重新装配之前，所有部件必须保持干燥。**

### 重新装配混料斗

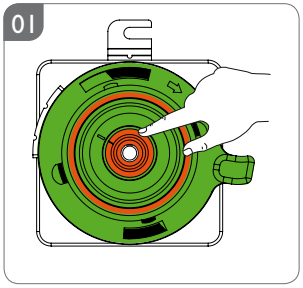


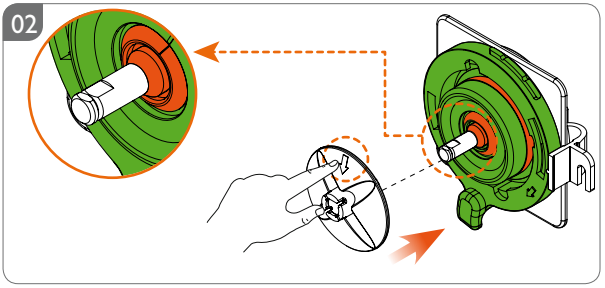


▲ 在重新装配部件之前，请检查所有密封（红色）。

▲ 混料斗轴的扁平侧必须与搅拌器上标记的箭头相对应。

在安装搅拌器时，将其推动到轴上，直至听到咔嗒声。搅拌器的装配只可能有一种方式。

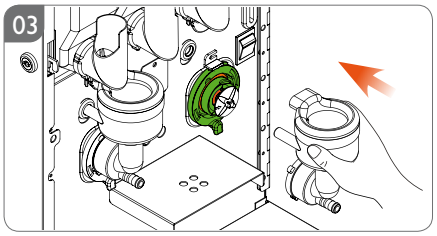


◀ 固定混料斗和疏水器。推入安装混料斗并使用控制杆固定。

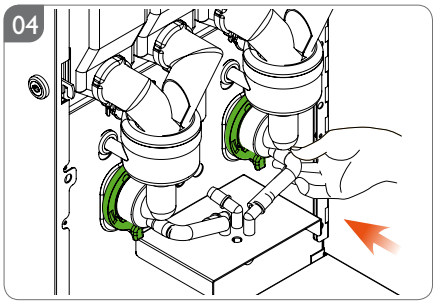


◀ 连接出口软管。

| 备注 | 确保所有水管均已连接并安装好。 |
|---|---|

## 故障信息

大部分故障信息可以在没有维修公司帮助的情况下解决。

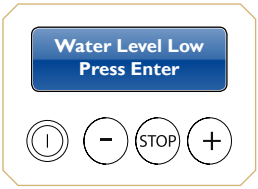


- 显示屏显示 Water Level Low Press Enter 检查水龙头是否打开。

  然后按下 E 按钮。

- 显示屏显示正常，但没有饮品放出。
  可能的故障原因：
  原理料筒或搅拌机装置中的机械停止。

  措施：尽量找到故障原因。清洁混料斗并再次尝试。

## 存储/运输

### 运输或长期存放准备

- 关闭开关，拉出电气插头并关闭进水管。
- 机器长时间存放于 0 °C 以下可能导致对机器的损坏。
- 打开混料斗之间的维修盖，清空机器中所有水。拉出软管，拔出插头并让所有水倒出。重新装配插头和上盖。

## 外部清洁

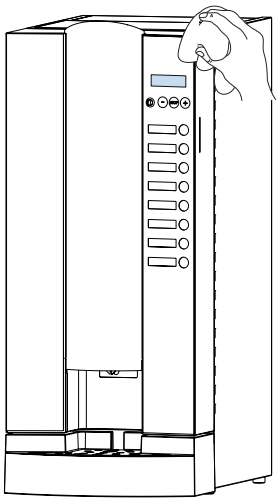

- 清洁外侧
- 使用软布和液体清洁剂进行清洁，以防止造成刮痕。

**备注** 机器不得被水覆盖或浸没。

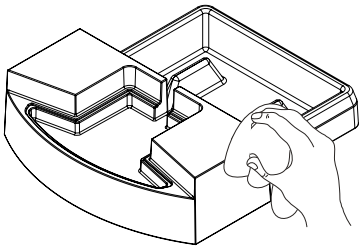

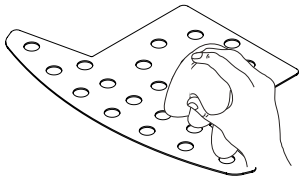

- 根据需要进行清洗
- 滴水盘和滴水盘插片应当使用自来水手工清洗。
- 请勿在洗碗机中清洗。

| 显示屏显示信息 | 指示 |
| --- | --- |
| Not Available | 饮品无法选择为壶装。 |
| Heating Water<br>Please Wait... | 水箱中温度过低，机器正在加热（锁定状态）。 |
| Low Water Level<br>Press Enter Key | 水箱中水位过低。按 ENTER 键开始为水箱注水。 |
| Filling Water<br>Please Wait... | 机器正在注水。 |
| Temperature | 显示水箱中的实际温度。 |
| Energy Saving Mode | 机器处于节能模式。 |
| Warning<br>Low Temperature | 温度低，但仍可以提供饮品。 |
| Low Temperature<br>Blocked | 温度低，机器被锁定。 |
| Empty Drip Tray | 滴水盘已装满水。 |
| Overcurrent | 电流过大, 某些部件使用的电流太高, 尝试确定该部件并更换。 |
| Error:<br>Water Supply | 水箱中的水尚未达到正确的水位。<br>检查水龙头，重新启动机器。 |
| Error:<br>Water Level Pins | 检查水位探针，是否有电缆故障，水位探针是否连接正确，水位探针上是否有太多水垢或残留。 |
| Bev.Disabled | 该饮品已经被禁用 |
| Please Wait | 当正在出品饮品时显示 |
| Door Open | 门打开，关闭门后继续。 |
| Error:<br>Temp.Sensor | 温度计损坏，电缆故障 |
| Error:<br>Check Heater | 固态部件缺陷，加热器缺陷。I/O 板上输出缺陷。 |

## 使用智能卡启动程序设定

- 将技术服务卡插入读卡器（A）。
- 显示屏显示 **Service Menu Clean Machine**

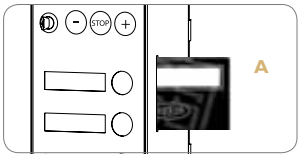


## 按钮功能

如果您想要离开子菜单并返回主菜单，请按此按钮。

如果您想要进入一个菜单、改变设定值或一项设置，请按 ENTER 按钮。

按下 + 或 − 按钮改变设定值。

按下 E 按钮，确认新设置。

如果您想要增加数值或前进到菜单中，请按此按钮。

如果您想要减少数值或返回原菜单，请按此按钮。

如果您想要返回服务菜单，请按 STOP 按钮。

| 备注 | 本部分中显示为 ### 的数值为显示屏的固定值。<br>本部分中显示为 <XXX> 的值可以变更。 |
|---|---|

# 主菜单

## 概览




## 清洁机器

执行机器清洁。

Service Menu
Clean Machine

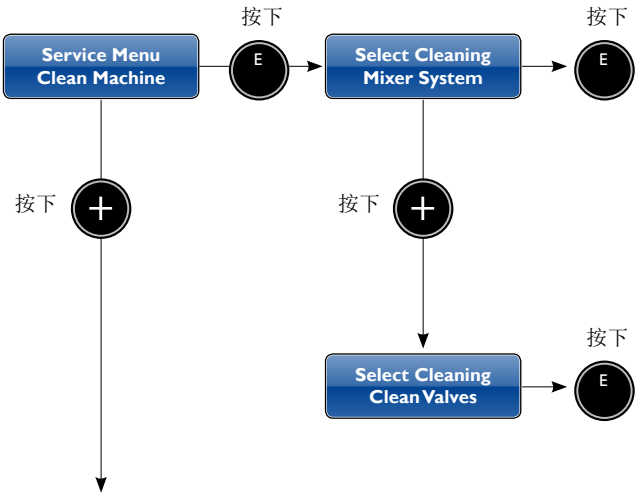


机器开始清洁混料斗。在清洁过程中，显示屏将显示“Mixer System”。

机器开始清洁阀门。在清洁过程中，显示屏将显示“Clean Valves”。

## 计数器

查看各饮品的计数器或所有饮品的总计数器。
也可以重置饮品计数器。

Service Menu Counters

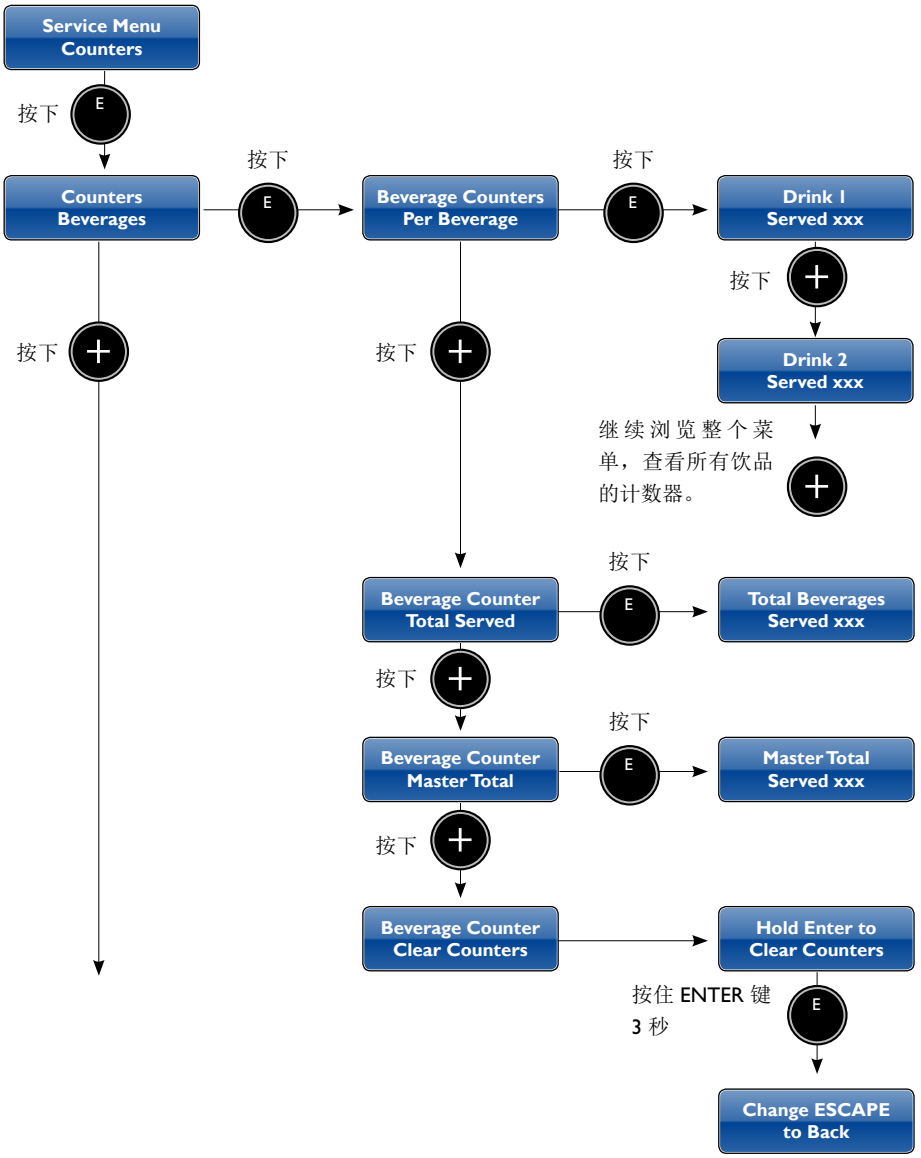

## 计数器

查看已经执行的清洁次数或重置清洁计数器。

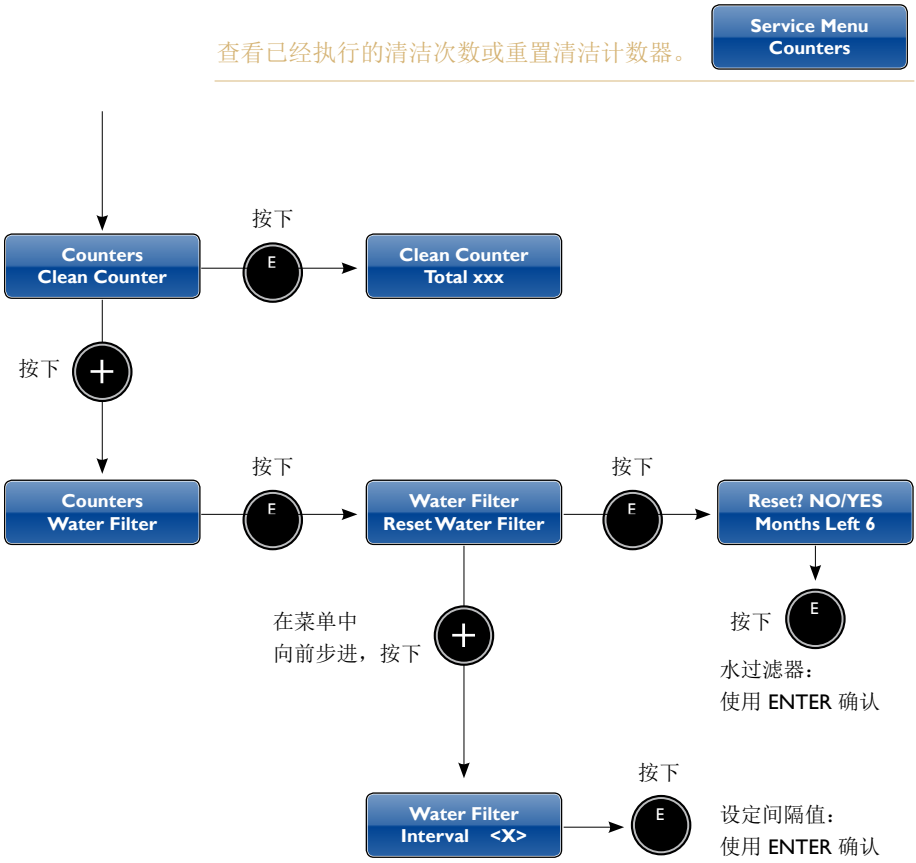

## Café Elite

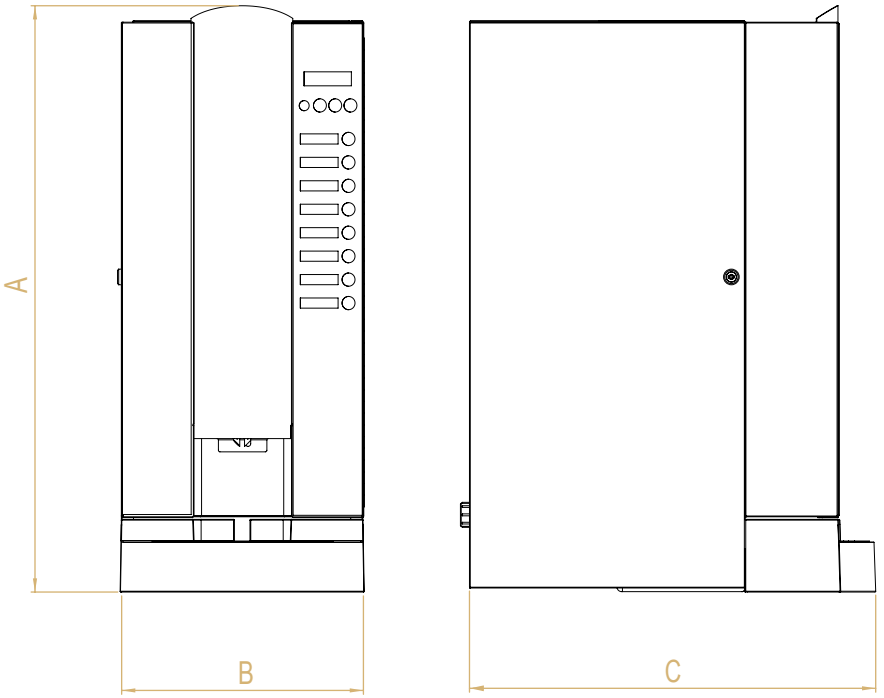


| 型号 | A | B | C |
|---|---|---|---|
| **Café Elite II** | 735 mm | 310 mm | 515 mm |
| **Café Elite III** | 735 mm | 310 mm | 515 mm |
| **Café Elite IV** | 735 mm | 310 mm | 515 mm |

为确保保修有效，必须依照我们的指导满足维护条件、采取适当的预防措施并且及时提出保修申请。

如果存在任何损坏或缺陷可能加剧的风险，在等待维修期间，受影响的机器不应使用。

本保修将不包括：玻璃器皿等的耗材供应，清洁滤纸等正常维护工作，水污染、石灰含量问题，以及电压、压力或水量调节不正确等。

本保修将不包括由于机器的处理和操作不当而导致的损坏或缺陷。

## 如需维护

请联络您的经销商

您的经销商

crem®
INTERNATIONAL

www.creminternational.com