YUDO-SUNS

热风干燥机

使用説明書

热风干燥机 EZH



YUDO-SUNS CO.,LTD.

目录 Contents

1. 使用注意事项 3
2. 安全注意事项 4
2.1. 安全标识 4
2.2. 安全注意事项 4
2.3. 安全标签说明 5
2.4. 安全标签位置 7
3. 各部分名称 8
3.1. 系列热风干燥机各部分名称(小型) 8
3.2. 系列热风干燥机各部分名称（大型） 8
4. 安装方法 8
4.1. EZ 型干燥机成形机上部安装 9
4.2. EZ 型干燥机 成形机侧面，下部安装 9
5. 运转准备 9
6. 运转方法 9
7. 维修检查 10
7.1. 每日检查事项 10
7.1. 每月检查事项 10
7.1. 每季度检查事项 10
8. 故障/异常原因与处理方法 10
9. 规格说明 12
10. 外形尺寸 13
11. 主要电器元件表 14
12. 参考图纸 19
12.1. 电器元件图 19
12.2. 电器原理图 20

1. 使用注意事项

1.1. 使用注意事项

特别注意以下危险情况

- **有触电、火灾、烧伤等危险或损坏机器的危险时**
- **有安全隐患时**

(1) 请指定专业人员操作干燥机使用与管理干燥机。

(2) 干燥机长时间不使用时， 请切断电源。

(3) 异常或故障时，请联系我公司的售后服务。

(4) 每三个月进行1次全面检查。

*** 排气口过滤器每日检查清扫.**

(5) 长时间不使用时，为防灰尘杂物，请包装塑料外罩进行保管。

(6) 安装完成后，将脚轮刹车拉下固定位置。

(7) 使用前，请确认电源是否符合本机的使用条件。

(8) 及时消除影响运行的因素。

(9) 停止后再运转时请根据指定的操作方法进行操作。

(10) 禁止爬干燥机或其他对机器造成重压的情况。

2. 安全注意事项

2.1. 安全标识

使用说明书上带有的安全注意事项分为以下三个等级

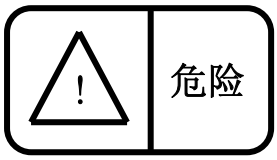

DANGER ： 不遵守此注意事项，可能会对身体带来巨大危险，且会发生重大事故。

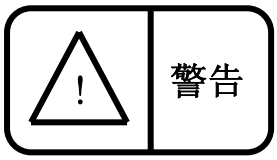

WARNING ： 不遵守此注意事项，可能会对身体带来巨大危险，或可能严重损坏干燥机。

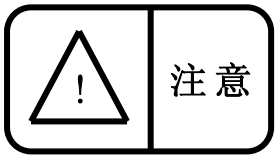

CAUTION ： 不遵守此注意事项，可能会伤人或对机器造成损坏。

2.2. 安全注意事项



DANGER ： 危险

- 内部有高压，禁止任意变更或拔除开关的行为。



WARNING ：警告

- 干燥机操作仅限于经过专业培训的人员，严禁其他人操作。
- 机器运转时， 禁止穿戴可能带来危险的的手套和服装。
- 停电等发生时，一定要关闭主电源。
- 打雷或频繁的停电发生时，为避免电源异常带来的安全事故，请中止干燥机运转。
- 请熟知各个安全标签的位置，进行相关作业时，要尤其注意。
- 干燥机安装与移动时，一定要使用安全保护手套。
- 部品更换与维持保养时，禁止使用非本公司指定的部品。

CAUTION ： 注意

- 请勿用湿手或脏手接触开关或进行操作。
- 请勿在不了解操作开关更能的情况下运作机器。
- 请勿随意触碰开关或感应器，也勿撞击开关和感应器。
- 请确保充分宽敞的作业空间，移除作业场地的障碍物。
- 请勿对主体和操作部分施加强烈的震动与冲击。
- 请勿任意撕毁或弄脏安全标签。
- 因饮酒、服用药物，生病而感觉晕眩或无法对事物得出正常判断的作业者禁止操作。

2.3. 安全标签说明

■高压触电注意	
	◈高压注意 ●维修作业前，一定要切断模温机的的断路器，特别在进行电气部分的维修作业时，一定要将电源断电
	●本标签粘贴在有电的特定部位。

■高温注意	
	◈高温注意 ●机器运转时，会产生高温，禁止身体接触机器 ●机器运转时有高温产生，请注意修理时，一定要冷却到 50℃后再进行作业.

■运转注意	
	● 本标签标识了出库产品的电源电压，连接电源时一定要确认

2.4. 安全标签位置


WARNING
HOT!
DO NOT
TOUCH!
WARNING
HOT!
DO NOT
TOUCH!
WARNING
DO SERVICE AND CLEAN
AFTER TURN OFF AND
STOP THE MACHINE.
380/400V
YUDO
200/220V
380/400V
WARNING
DO SERVICE AND CLEAN
AFTER TURN OFF AND
STOP THE MACHINE.

3.各部分名称

3.1. EZ HOT DRYER 小型(EZH-25~100A)各部名称.

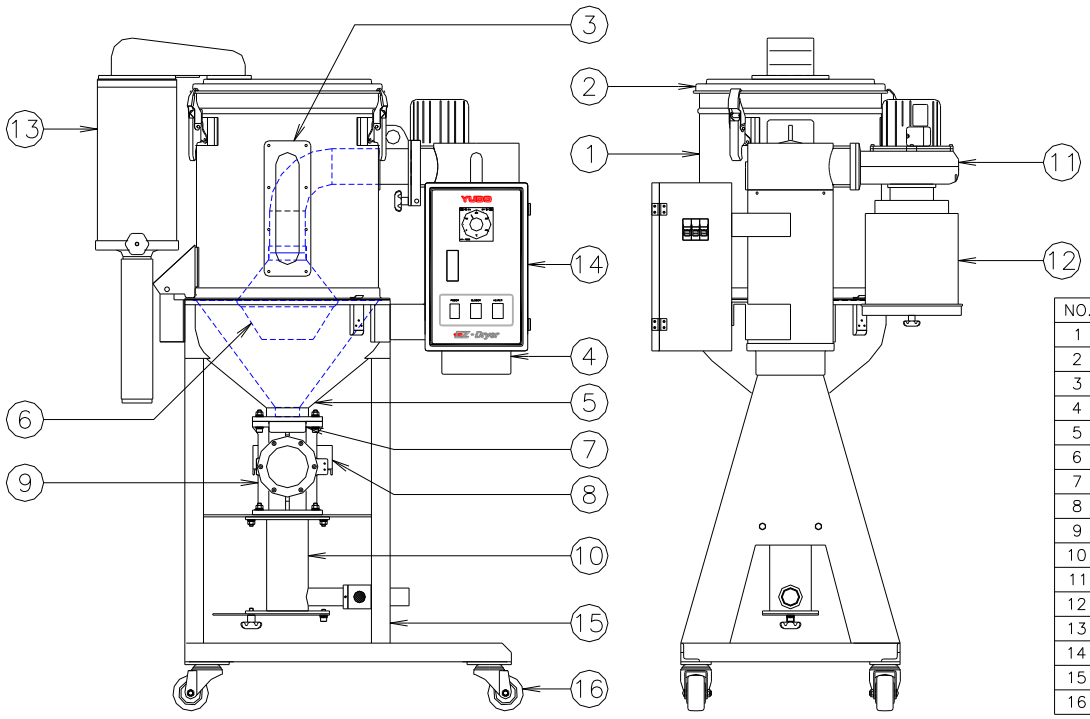

NO.	NAME
1	HOPPER BODY
2	HOPPER LID
3	SIGHT GLASS
4	HEATER UNIT
5	HOPPER CON
6	DIFFUSER
7	SLIDE DAMPER
8	잔재배출 DAMPER
9	HOPPER BASE UNIT
10	SUCTION UNIT (OPTION)
11	BLOWER
12	SUCTION FILTER UNIT
13	배기 FILTER UNIT
14	CONTROL BOX
15	FRAME (OPTION)
16	CASTER (OPTION)

3.2. EZ HOT DRYER小型(EZH-150~500A各部名称.

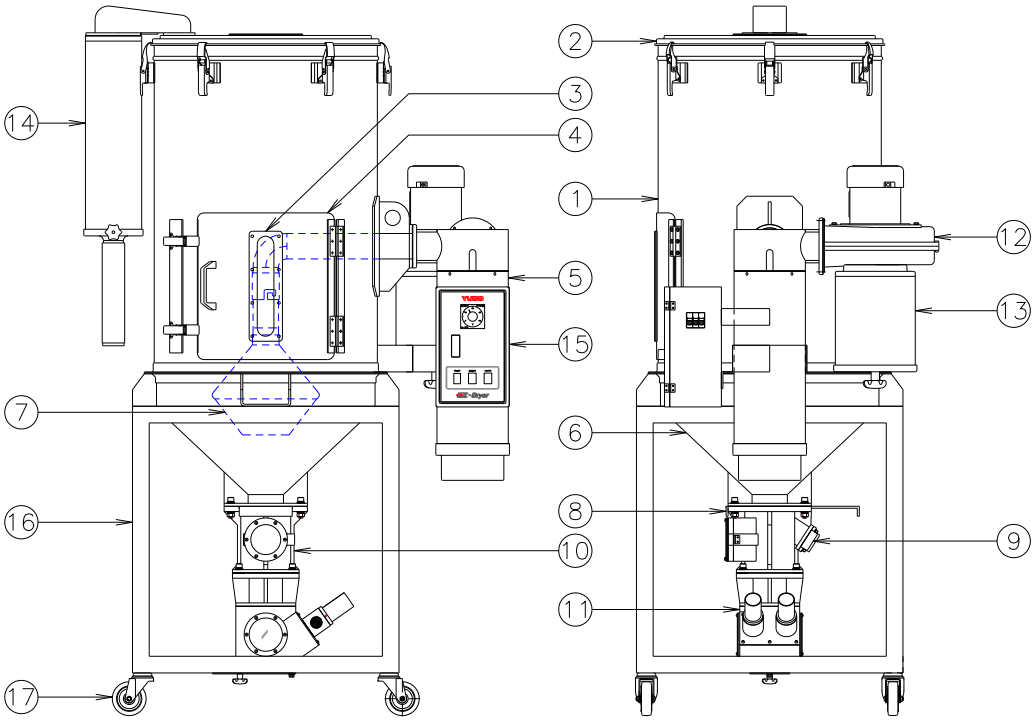

NO.	NAME
1	HOPPER BODY
2	HOPPER LID
3	SIGHT GLASS
4	점점DOOR
5	HEATER UNIT
6	HOPPER CON
7	DIFFUSER
8	SLIDE DAMPER
9	잔재배출구 DAMPER
10	HOPPER BASE UNIT
11	SUCTION UNIT
12	BLOWER
13	SUCTION FILTER UNIT
14	배기 FILTER
15	CONTROL BOX
16	FRAME
17	CASTER

4. 安装方法

4.1. EZ型热风干燥机成形机上部安装(EZH-25~200A)

(1) 利用起重机等将干燥机安全地安装在成形机的上部，拧紧螺丝。

- 原料管与真空管连接后，用管箍牢牢拧紧，不能漏气
- 料斗设置在干燥机上的情况

4.2. EZ 型热风干燥机 成型机侧面或下部安装(EZH-250~500A, 단 EZH-25~200A OPTION 规格)

(1) 干燥机位置选定后，固定脚轮的刹车，将机器固定于选定位置

- 原料管与真空管连接后，用管箍牢牢拧紧，不能漏气
- 料斗设置在干燥机上的情况

5. 运转准备

(1) 连接主电源

- 确认粘贴在产品上的电源规格信息.
- 确认产品出库规格与安装事项是否一致后，确认电源R、S、T顺序
- 连接电源后，要进行接地作业
- 电源接线时，确保在开关关闭的情况下进行连接
- 连接端子要压紧
- （连接端子松动时，机器断断续续地运转，会造成机器故障）

(2) 风机的回转方向请确认

- 请打开电源开关.
- 风机开始运转时，手放在进排气口试一试
  (喷出空气的话说明回转方向正常，吸入空气的话，说明是逆回转)
- 逆回转时， 将主电源关闭，任意交换两根电源线接线，再重新测试，确认回转的方向.

6.运转方法

(1) 调整控制器的设定温度.(50℃~130℃)

(2) 主电源打开

(3) 风机电源打开

(4)加热器电源打开

7．维修检查

◈为了安全，在作业前务必把机器电源关闭后再检查。

7.1 每日检查事项

（1） 积尘器清扫

拧开积尘器盖，卸下积尘器后，清除内部粉尘

7.2 每周检查事项

（1）排气过滤器与风机吸气口过滤器清扫

拧开螺丝，打开盖子，清除过滤器case内的粉尘

附着在排气过滤器与风机吸气口过滤器的灰尘用压缩空气进行清除

7.3 每季度检查事项

（1）原料管与真空管检查

请确认各管道有无变形，开裂，破损，管道连接器是否拧紧

8．故障/异常原因与处理方法

产品发生异常时，请确认以下事项后，立即联系本公司售后服务人员

◈ 检查作业前，务必切断电源。

◈ 正常运作中，发生异常时，首先检查电源，接触器，保险等

※禁止未接受本公司培训的人员对机器进行检查

■ 风机不回转	
检查事项	采取措施
确认电源线的连接端子是否拧紧	拧紧端子
确认风机风扇部位有无夹异物质	打开风扇的盖子，除去异物质
打开控制箱，确认风机开关是否正常	更换风机开关

■ 温度不上升	
检查事项	采取措施
打开控制箱，确认加热器开关是否正常	更换加热器开关
确认加热器是否断线.	更换加热器
确认传感器是否正常工作	更换传感器
确认温度控制器.	更换温度控制器

■ 温度不下降	
检查事项	采取措施
确认CA感应器	更换CA感应器
确认风机 吸入口过滤器	更换或清扫风机吸入口过滤器

9. 规格

机器规格	容量 (比重 0.6)		风机 规格		加热器 规格
	kg	ℓ	最大风量 (㎥/min)	最大风压 (mmAq)	容量(kW) (高温规格)
EZH-25	25	42	4.6	92	3.6(4)
EZH-50	50	84	5.6	120	4(5.4)
EZH-75	75	125	6.2	153	5.4(6.3)
EZH-100	100	167			6.3(10.8)
EZH-150	150	250	7	270	10.8(12.4)
EZH-200	200	334			12.4(17.1)
EZH-250	250	417	14	190	17.1(19.8)
EZH-300	300	500			19.8(25)
EZH-400	400	667	20	210	25(32)
EZH-500	500	834			

※ 加热器 最高温度 130℃

10. 外形尺寸(단위:㎜)

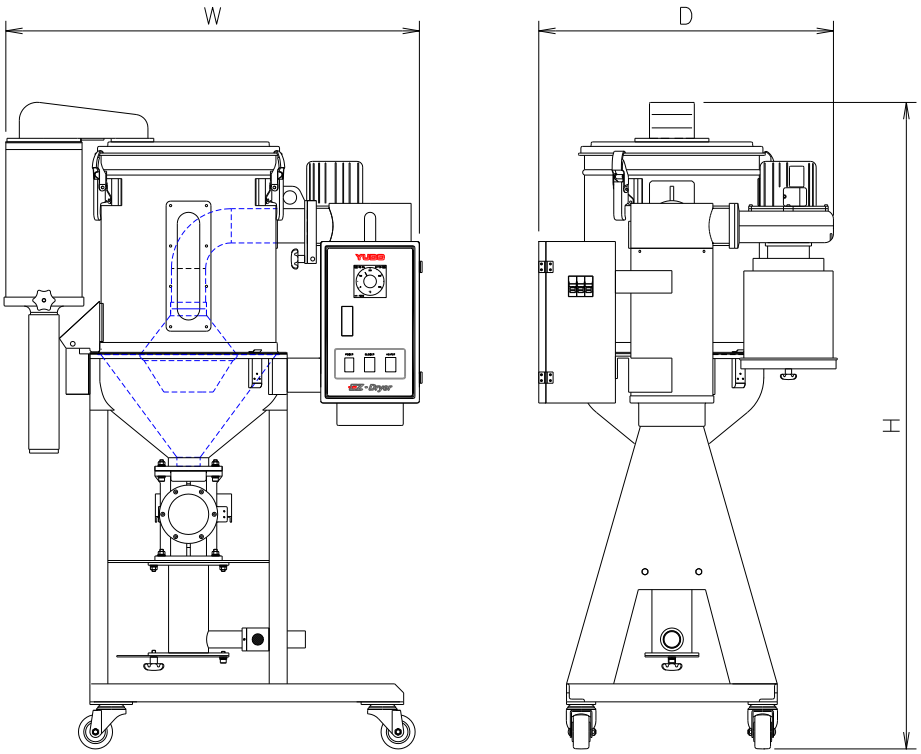

机 种	A	B	C
EZH-25	930	670	1030
EZH-50	930	680	1300
EZH-75	1050	790	1270
EZH-100	1050	790	1470
EZH-150	1280	910	1480
EZH-200	1280	910	1710
EZH-250	1430	1070	2200
EZH-300	1430	1070	2360
EZH-400	1930	1160	2570
EZH-500	1930	1160	2800

11. 主要部品构成表

11-1. EZH-25A

NO	品名	规格		数量	制造公司
		220V	380V		
1	风机	KJB3AB-200		1	机电公司
2	加热器	3.6kW EZH0025A-H01-00		1	YUDO STAR
3	温度控制器	HY-1000-PKMNR5		1	HANYOUNG
4	MCCB	BKM-b3/15A	BKM-b3/10A	1	LS
5	电子接触器	GMC-9	GMC-9	1	LS
6	电子接触器	GMC-12	GMC-9	1	LS
7	THR	GTH-22 (0.82)	GTH-22 (0.52)	1	LS
8	SWITCH	DWLL4215G		2	DA JEON
9	LAMP	WOK-LAMP		1	WOO JIN
10	THERMOSTAT	TS-200SR		1	
11	FUSE	61NM (250V 1A)		1	LITTLE FUSE
12	TRANSFORMER	-	1Ø,380/220V,50VA	1	DAE SANG
13	RELAY	SZR-MY2-N1 (AC24V)		1	HONEYWELL

11-2. EZH-50A

NO	品名	规格		数量	制造公司
		220V	380V		
1	风机	KJB3AB-490		1	机电公司
2	加热器	4kW EZH0050A-H01-00		1	YUDO STAR
3	温度控制器	HY-1000-PKMNR5		1	HANYOUNG
4	MCCB	BKM-b3/20A	BKM-b3/10A	1	LS
5	电子接触器	GMC-9	GMC-9	1	LS
6	电子接触器	GMC-12	GMC-9	1	LS
7	THR	GTH-22 (2.1)	GTH-22 (1.3)	1	LS
8	SWITCH	DWLL4215G		2	DA JEON
9	LAMP	WOK-LAMP		1	WOO JIN
10	THERMOSTAT	TS-200SR		1	
11	FUSE	61NM (250V 1A)		1	LITTLE FUSE
12	TRANSFORMER		1Ø,380/220V,50VA	1	DAE SANG
13	RELAY	SZR-MY2-N1 (AC24V)		1	HONEYWELL

11-3. EZH-75A

NO	品名	规格		数量	制造公司
		220V	380V		
1	风机	DB-230		1	东建工业
2	加热器	5.4kW EZH0075A-H01-00		1	YUDO STAR
3	温度控制器	HY-1000-PKMNR5		1	HANYOUNG
4	MCCB	BKM-b3/20A	BKM-b3/15A	1	LS
5	电子接触器	GMC-9	GMC-9	1	LS
6	电子接触器	GMC-18	GMC-12	1	LS
7	THR	GTH-22 (1.3)	GTH-22 (0.82)	1	LS
8	SWITCH	DWLL4215G		2	DA JEON
9	LAMP	WOK-LAMP		1	WOO JIN
10	THERMOSTAT	TS-200SR		1	
11	FUSE	61NM (250V 1A)		1	LITTLE FUSE
12	TRANSFORMER		1Ø,380/220V,50VA	1	DAE SANG
13	RELAY	SZR-MY2-N1 (AC24V)		1	HONEYWELL

11-4. EZH-100A

NO	品名	规格		数量	制造公司
		220V	380V		
1	风机	DB-230		1	东建工业
2	加热器	6.3kW EZH0100A-H01-00		1	YUDO STAR
3	温度控制器	HY-1000-PKMNR5		1	HANYOUNG
4	MCCB	BKM-b3/30A	BKM-b3/15A	1	LS
5	电子接触器	GMC-9	GMC-9	1	LS
6	电子接触器	GMC-18	GMC-18	1	LS
7	THR	GTH-22 (1.3)	GTH-22 (0.82)	1	LS
8	SWITCH	DWLL4215G		2	DA JEON
9	LAMP	WOK-LAMP		1	WOO JIN
10	THERMOSTAT	TS-200SR		1	
11	FUSE	61NM (250V 1A)		1	LITTLE FUSE
12	TRANSFORMER		1Ø,380/220V,50VA	1	DAE SANG
13	RELAY	SZR-MY2-N1 (AC24V)		1	HONEYWELL

11-5. EZH-150A

NO	品名	规格		数量	制造公司
		220V	380V		
1	风机	DB-270		1	东建工业
2	加热器	10.8kW EZH0150A-H01-00		1	YUDO STAR
3	温度控制器	HY-1000-PKMNR5		1	HANYOUNG
4	MCCB	BKM-b3/40A	BKM-b3/20A	1	LS
5	电子接触器	GMC-9	GMC-9	1	LS
6	电子接触器	GMC-40	GMC-22	1	LS
7	THR	GTH-22 (3.3)	GTH-22 (2.1)	1	LS
8	SWITCH	DWLL4215G		2	DA JEON
9	LAMP	WOK-LAMP		1	WOO JIN
10	THERMOSTAT	TS-200SR		1	
11	FUSE	61NM (250V 1A)		1	LITTLE FUSE
12	TRANSFORMER		1Ø, 380/220V, 50VA	1	DAE SANG
13	RELAY	SZR-MY2-N1 (AC24V)		1	HONEYWELL

11-6. EZH-200A

NO	品名	规格		数量	制造公司
		220V	380V		
1	风机	DB-270		1	东建工业
2	加热器	12.4kW EZH0200A-H01-00		1	YUDO STAR
3	温度控制器	HY-1000-PKMNR5		1	HANYOUNG
4	MCCB	BKM-b3/50A	BKM-b3/30A	1	LS
5	电子接触器	GMC-9	GMC-9	1	LS
6	电子接触器	GMC-50	GMC-32	1	LS
7	THR	GTH-22 (3.3)	GTH-22 (2.1)	1	LS
8	SWITCH	DWLL4215G		2	DA JEON
9	LAMP	WOK-LAMP		1	WOO JIN
10	THERMOSTAT	TS-200SR		1	
11	FUSE	61NM (250V 1A)		1	LITTLE FUSE
12	TRANSFORMER		1Ø, 380/220V, 50VA	1	DAE SANG
13	RELAY	SZR-MY2-N1 (AC24V)		1	HONEYWELL

11-7. EZH-250A

NO	品名	规格		数量	制造公司
		220V	380V		
1	风机	DB-300		1	东建工业
2	加热器	17.1kW EZH0250A-H01-00		1	YUDO STAR
3	温度控制器	HY-1000-PKMNR5		1	HANYOUNG
4	MCCB	ABE 103b/60A	BKM-b3/40A	1	LS
5	电子接触器	GMC-9	GMC-9	1	LS
6	电子接触器	GMC-50	GMC-40	1	LS
7	THR	GTH-22 (3.3)	GTH-22 (2.1)	1	LS
8	SWITCH	DWLL4215G		2	DA JEON
9	LAMP	WOK-LAMP		1	WOO JIN
10	THERMOSTAT	TS-200SR		1	
11	FUSE	61NM (250V 1A)		1	LITTLE FUSE
12	TRANSFORMER		1Ø, 380/220V, 50VA	1	DAE SANG
13	RELAY	SZR-MY2-N1 (AC24V)		1	HONEYWELL

11-8. EZH-300A

NO	品名	规格		数量	制造公司
		220V	380V		
1	风机	DB-300		1	东建工业
2	加热器	19.8kW EZH0300A-H01-00		1	YUDO STAR
3	温度控制器	HY-1000-PKMNR5		1	HANYOUNG
4	MCCB	ABE 103b/75A	BKM-b3/40A	1	LS
5	电子接触器	GMC-9	GMC-9	1	LS
6	电子接触器	GMC-65	GMC-40	1	LS
7	THR	GTH-22 (3.3)	GTH-22 (2.1)	1	LS
8	SWITCH	DWLL4215G		2	DA JEON
9	LAMP	WOK-LAMP		1	WOO JIN
10	THERMOSTAT	TS-200SR		1	
11	FUSE	61NM (250V 1A)		1	LITTLE FUSE
12	TRANSFORMER		1Ø, 380/220V, 50VA	1	DAE SANG
13	RELAY	SZR-MY2-N1 (AC24V)		1	HONEYWELL

11-9. EZH-400•500A

NO	品名	规格		数量	制造公司
		220V	380V		
1	风机	DB-301		1	东建工业
2	加热器	25kW EZH0400A-H01-00		1	YUDO STAR
3	温度控制器	HY-1000-PKMNR5		1	HANYOUNG
4	MCCB	ABE 103b/100A	BKM-b3/50A	1	LS
5	电子接触器	GMC-9	GMC-9	1	LS
6	电子接触器	GMC-75	GMC-50	1	LS
7	THR	GTH-22 (5)	GTH-22 (2.1)	1	LS
8	SWITCH	DWLL4215G		2	DA JEON
9	LAMP	WOK-LAMP		1	WOO JIN
10	THERMOSTAT	TS-200SR		1	
11	FUSE	61NM (250V 1A)		1	LITTLE FUSE
12	TRANSFORMER		1Ø, 380/220V, 50VA	1	DAE SANG
13	RELAY	SZR-MY2-N1 (AC24V)		1	HONEYWELL

12. 参考图纸

12-1.单方向TYPE

■ CONTROL BOX 元件布置图

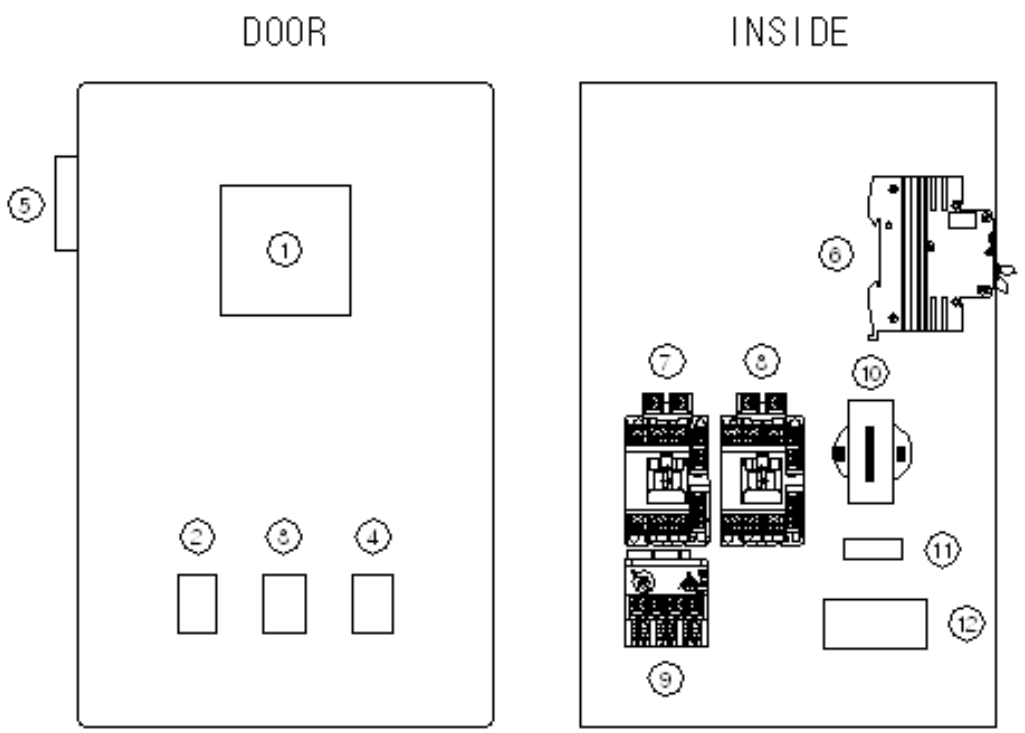

NO.	MARK	Descriptiom
①	T/C	TEMPERATURE CONTROLLER
②	G	POWER LAMP
③	S/W1	BLOWER SWITCH
④	S/W2	HEATER SWITCH
⑤	T/H	THERMOSTAT
⑥	MCCB	MOLDED CASE CIRCUIT BREAKERS
⑦	M/C1	MAGNETIC CONTACTOR (BLOWER)
⑧	M/C2	MAGNETIC CONTACTOR (HEATER)
⑨	OCR	OVER CURRENT RELAY
⑩	TR	TRANSFORMER
⑪	FUSE	FUSE 1A
⑫	R1	AC 24V RELAY (OPTION)

■ 电气原理图

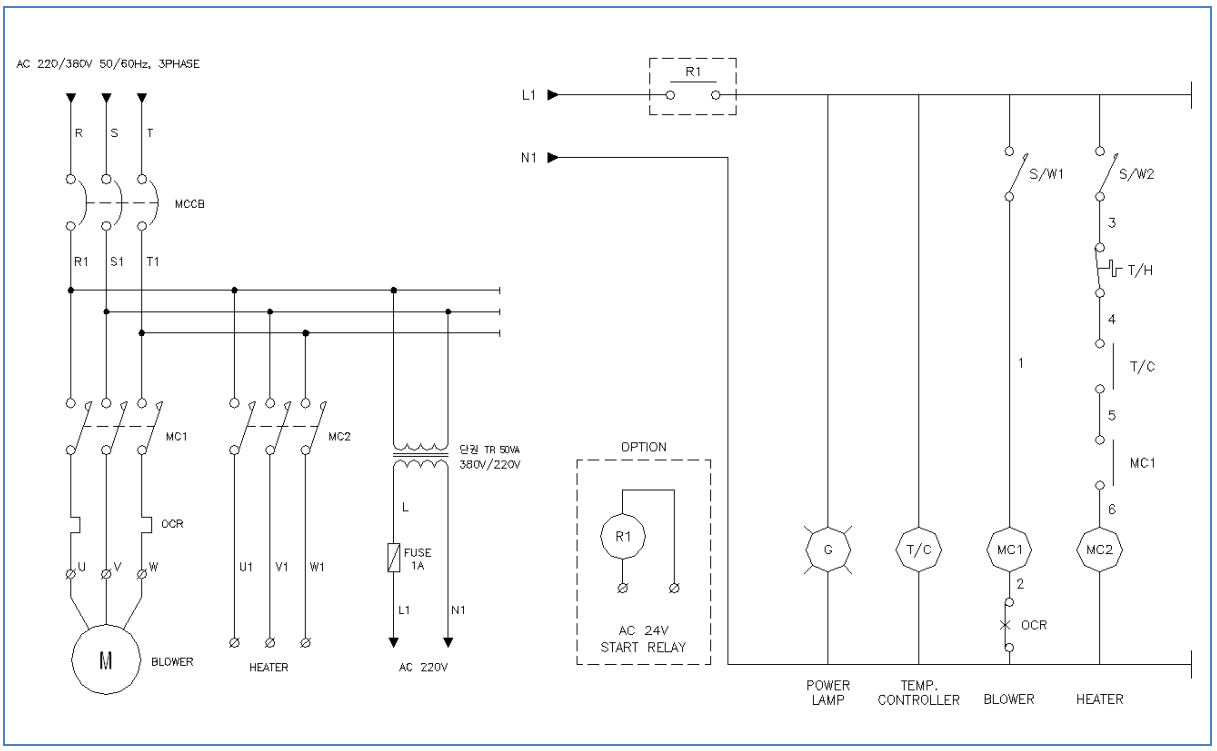
AC 220/380V 50/60Hz, 3PHASE
R
S
T
MCCB
R1
S1
T1
MC1
MC2
OCR
U
V
W
M
BLOWER
U1
V1
W1
HEATER
단권 TR 50VA
380V/220V
L
FUSE
1A
L1
N1
AC 220V
R1
L1
N1
OPTION
R1
AC 24V
START RELAY
G
T/C
MC1
MC2
S/W1
S/W2
3
T/H
4
T/C
1
5
MC1
6
2
OCR
POWER
LAMP
TEMP.
CONTROLLER
BLOWER
HEATER

昆山柳道機械有限公司
KUNSHAN YUDO-SUNS CO.,LTD.
中国 江苏省 昆山市 玉山镇 柏庐南路999号 吉田大厦2003室
Room 2003,Jitian Building,No.999 Bailu Nan Road,Yushan Town,
Kunshan,Jiangsu,China
Tel: (86)512-5791 0286 Fax: (86)512-5791 0285
E-mail: sklee@yudosuns.com.cn

昆山柳道機械有限公司（天津分公司）
KUNSHAN YUDO-SUNS CO.,LTD.(TIANJIN)
中国 天津市 南开区 红旗南路588号 仁爱濠景国际C-1506室
Room C-1506, Renaihaojing Building, Red Flag South Road 588,
NanKai District,TianJin
Tel: (86)22-5839 9025 Fax: (86)22-5839 9023
E-mail: jwchoi@yudosuns.com.cn

昆山柳道機械有限公司（東莞分公司）
KUNSHAN YUDO-SUNS CO.,LTD.(DONGGUAN)
中国广东省东莞市长安镇一环路 霄边工业城DF08栋
Bldg No.DF08, XiaoBian Industrial Park, City-round Road,
ChangAn Town, DongGuan, GuangDong, China
Tel: (86)769-8155 7622 Fax: (86)769-8155 7522
E-mail: ymhuang@yudosuns.com.cn

昆山柳道機械有限公司（武漢分公司）
KUNSHAN YUDO-SUNS CO.,LTD.(WUHAN)
湖北省武汉市经区东风大道52号中恒云天国际1-1104室
Zhonghengyuntian International Room 1-1104, No.52 DongFeing
Road,Economic Development Zone, WuHan City,HuBei Province
Tel: (86)027-8479 9889 Fax: (86)027-8479 9887
E-mail: cysun@yudosuns.com.cn

威海柳道機械有限公司
WEIHAI YUDO-SUNS CO.,LTD.
中国 威海市 经济技术开发区 贝卡尔特路90-1号
90-1,BeikaErT Road,Economic Development Zone,
WeiHai,China
Tel: (86)631-597 2588 Fax: (86)631-597 2589
E-mail: yudosuns@yudosuns.com.cn

威海柳道機械有限公司（青島分公司）
WEIHAI YUDO-SUNS CO.,LTD.(QINGDAO)
中国 青岛市 李沧区 重庆中路849号
849#Chongqing Road,Licang Section, Qingdao
Tel: (86)532-8765 1698 Fax: (86)532-8765 1632
E-mail: as-qd@yudosuns.com.cn

威海柳道機械有限公司（沈陽分公司）
WEIHAI YUDO-SUNS CO.,LTD.(SHENYANG)
中国 沈阳市 铁西区兴工北街46号，富雅豪林C1-2-7
C1-2-7, FuYaHaoLin, No.46, XingGong North Street,
Tiexi Zone, Shen Yang
Tel: (86)024-2513 4863 Fax: (86)024-2513 4863
E-mail: rchen@yudosuns.com.cn

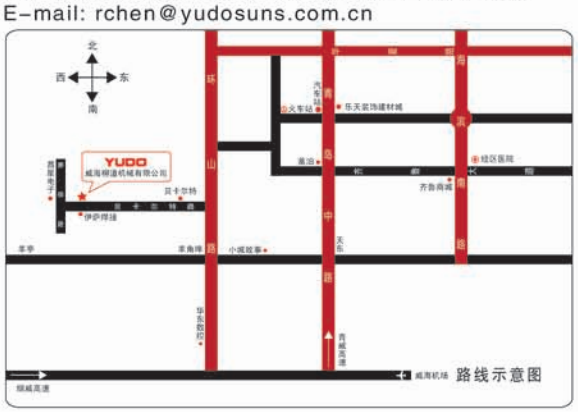

路线示意图