



YBLX-HL 系列行程开关

1 适用范围

YBLX-HL行程开关主要用于交流50Hz或60Hz，电压380V，直流电压220V的控制电路中，作运动机构的行程控制、运动方向或速度的变换、机床的自动控制、运动机构限位动作及控制行程或程序之用。

符合标准：GB/T 14048.5、IEC 60947-5-1。

2 型号及含义

YB LX- HL/□

- 操作方式(见表3)
- 设计序号
- 行程开关
- 改进型代号

3 主要参数及技术性能

表1

防护等级	IP52
操作频率	20次/分
环境温度	-5℃~+40℃
相对湿度	≤95%
额定电压	AC-15:380V DC-13:220V
额定控制电流	AC-15:0.79A DC-13:0.15A
安装类别	Ⅱ
污染等级	3级
额定绝缘电压	415V
额定冲击耐受电压	4kV

接触型式

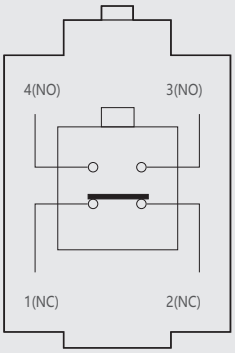

表2

动作特性 \ 型号	YBLX-HL/5000	YBLX-HL/5030	YBLX-HL/5050	YBLX-HL/5100	YBLX-HL/5200	YBLX-HL/5300
动作力(OF)最大(max)	16N	16N	16N	20N	20N	10N
动作行程(PT)最大(max)	45°	45°	45°	5mm	5mm	45°
超行程(OT)最小(min)	20°	20°	20°	2mm	2mm	-

表3

型号	操作方式
YBLX-HL/5000	滚轮转动臂
YBLX-HL/5030	可调滚轮转动臂
YBLX-HL/5050	可调金属摆杆式

型号	操作方式
YBLX-HL/5100	柱塞式
YBLX-HL/5200	带滚轮柱塞式
YBLX-HL/5300	弹簧摆杆式

4 外形及安装尺寸

YBLX-HL/5000

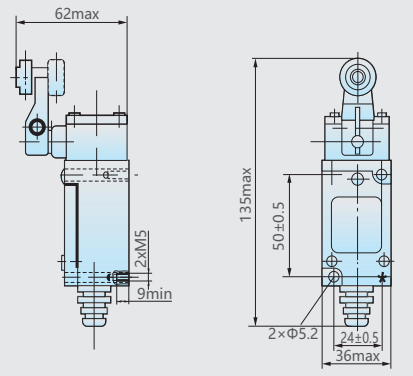

YBLX-HL/5050

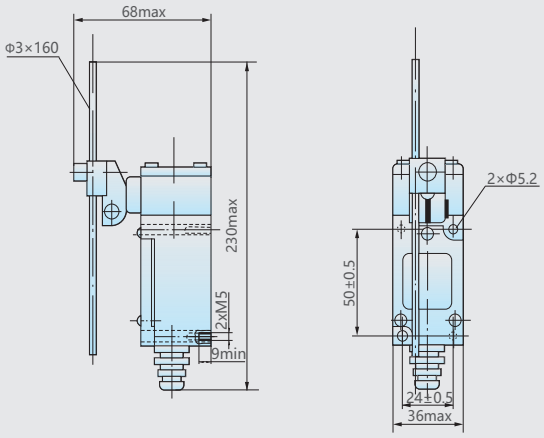

YBLX-HL/5030

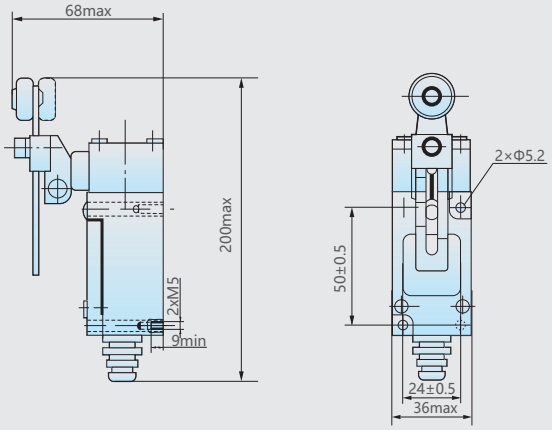

YBLX-HL/5300

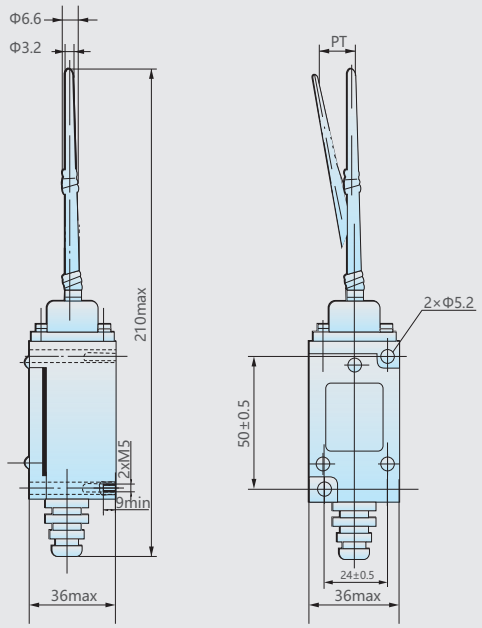

YBLX-HL/5200

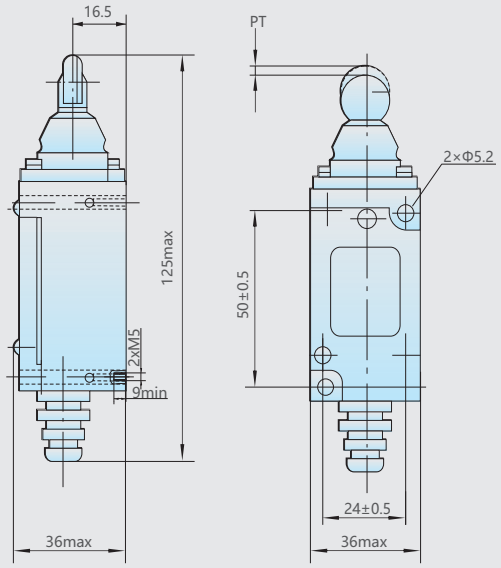

YBLX-HL/5100

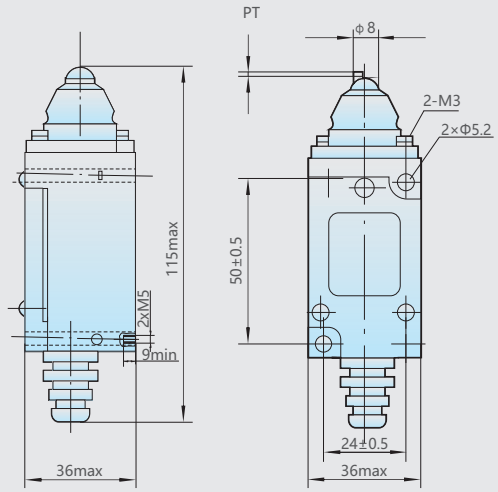

5 订货须知

用户在订货时请注明产品的名称、型号及数量。

例如： YBLX-HL/5050　行程开关　100只。

用户须知：

YBLX-HL/5000、5050、5030三种规格产品，操动机构为扭簧储能，该类产品不适用于转动臂长时间停留在工作状态，谨防扭簧出现疲劳断裂等不良现象。