SONY®

5-009-934-**81** (1)

无线话筒系统

使用说明书

使用产品前请仔细阅读本使用说明书，并请妥善保管

UWP-D21/D22/D26
UTX-B40
UTX-M40
UTX-P40
URX-P40

© 2019 Sony Corporation

目录

各套装的配置 3
UWP-D21 3
UWP-D22 4
UWP-D26 5
各机型分别发售 6
特点 7
UWP-D21 7
UWP-D22 7
UWP-D26 7
部件名称和功能 8
数字无线发射器(UTX-B40)..... 8
手持式麦克风(UTX-M40)..... 9
插接式发射器(UTX-P40)..... 11
便携式分集调谐器(URX-P40)..... 12
电源 14
装入电池 14
从USB接口供电 16
安装附件 17
将附件安装到数字无线发射器
(UTX-B40)..... 17
将附件安装到手持式麦克风
(UTX-M40)..... 18
将附件安装到插接式发射器
(UTX-P40)..... 18
将附件安装到便携式分集调谐器
(URX-P40)..... 18
操作 19
如果产生噪声 20
调谐器设置 20
菜单结构和操作 20
设置接收通道 21
搜寻通道组内的可用通道(Clear
Channel Scan)..... 21
搜寻通道组内的占用通道(Active
Channel Scan)..... 22
调整监听音频电平 22
配置菜单 22
发射器设置 25
菜单结构和操作 25
设置传输通道 26
配置菜单 26
系统配置示例 30
错误信息 31
故障排除 32
关于使用的重要说明 34
使用和存储 34
清洁 34
规格 35
发射器(UTX-B40/M40/P40)..... 35
调谐器 36

各套装的配置

本手册用于 UWP-D21/D22/D26 无线话筒系统。各套装的内容说明如下。

注意

某些国家或地区可能不提供某些套装。此外，U90 型号只能在美国使用。
使用 U90 发射器需要许可证，且对频率选择和通道间隔有限制。有关详情，请咨询 Sony 经销商。

UWP-D21

此套装包括一个数字无线发射器（UTX-B40）、一个便携式分集调谐器（URX-P40）及其附件。与小型摄像机联用时，可以构建一个用于 ENG （电子新闻采访）和 EFP （电子现场制作）的移动式系统。

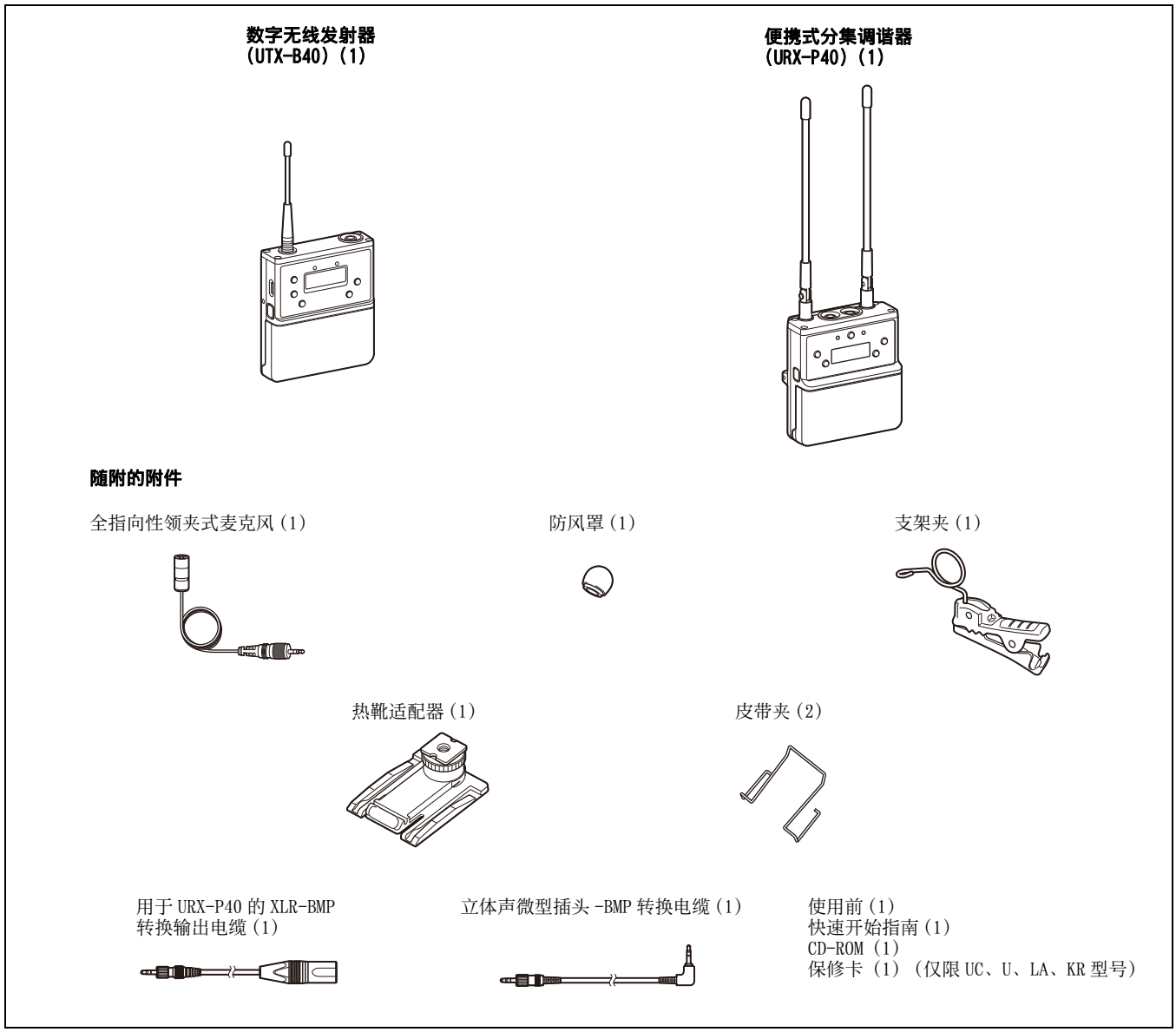

UWP-D22

此套装包括一个手持式麦克风(UTX-M40)、一个便携式分集调谐器(URX-P40)及其附件。与小型摄像机联用时，可以构建一个用于 ENG （电子新闻采访）和 EFP （电子现场制作）的移动式系统。

手持式麦克风
(UTX-M40)(1)

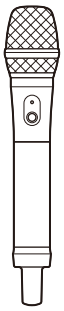

便携式分集调谐器
(URX-P40)(1)

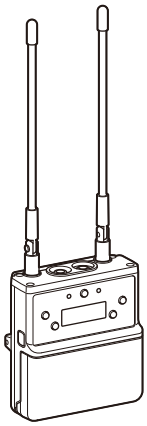

随附的附件

麦克风支架(1)

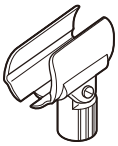

皮带夹(1)

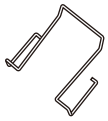

热靴适配器(1)

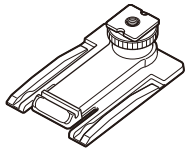

用于 URX-P40 的 XLR-BMP
转换输出电缆(1)

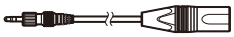

立体声微型插头 -BMP 转换电缆(1)

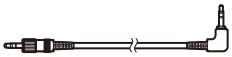

使用前(1)
快速开始指南(1)
CD-ROM (1)
保修卡 (1) (仅限 UC、U、LA、KR 型号)

UWP-D26

UWP-D26 包括一个插接式发射器（UTX-P40）、一个数字无线发射器（UTX-B40）、一个便携式分集调谐器（URX-P40）及其附件。与小型摄像机联用时，可以构建一个用于 ENG （电子新闻采访）和 EFP （电子现场制作）的移动式系统。

插接式发射器
（UTX-P40）（1）

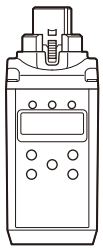

数字无线发射器
（UTX-B40）（1）

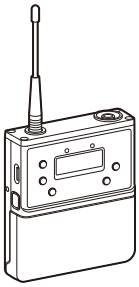

便携式分集调谐器
（URX-P40）（1）

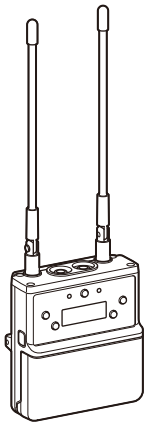

随附的附件

全指向性领夹式麦克风（1）

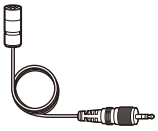

防风罩（1）

支架夹（1）

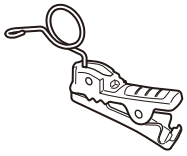

软质包（1）

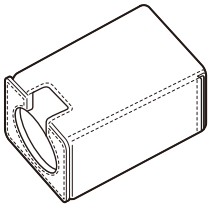

热靴适配器（1）

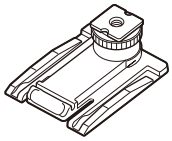

皮带夹（2）

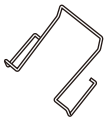

立体声微型插头 -BMP 转换电缆（1）

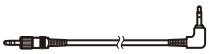

用于 URX-P40 的 XLR-BMP 转换输出电缆（1）

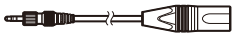

使用前（1）
快速开始指南（1）
CD-ROM （1）
保修卡 （1）（仅限 UC、U、LA、KR 型号）

各机型分别发售

各套装中的发射器和调谐器可单独购买。各产品提供的组件如下。

UTX-B40

- 数字无线发射器(UTX-B40)(1)
- 全指向性领夹式麦克风(1)
- 防风罩(1)
- 支架夹(1)
- 皮带夹(1)
- 使用前(1)
- CD-ROM (1)
- 保修卡 (1) (仅限 UC、U、LA、KR 型号)

UTX-M40

- 手持式麦克风(UTX-M40)(1)
- 麦克风支架(1)
- 使用前(1)
- CD-ROM (1)
- 保修卡 (1) (仅限 UC、U、LA、KR 型号)

UTX-P40

- 插接式发射器(UTX-P40)(1)
- 软质包(1)
- 使用前(1)
- CD-ROM (1)
- 保修卡 (1) (仅限 UC、U、LA、KR 型号)

URX-P40

- 便携式分集调谐器(URX-P40)(1)
- 热靴适配器(1)
- 皮带夹(1)
- 用于 URX-P40 的 XLR-BMP 转换输出电缆(1)
- 立体声微型插头 -BMP 转换电缆(1)
- 使用前(1)
- CD-ROM (1)
- 保修卡 (1) (仅限 UC、U、LA、KR 型号)

特点

UWP-D21/D22/D26 （UWP-D 系列）无线话筒系统包括一个发射器 （数字无线发射器(UTX-B40)、手持式麦克风(UTX-M40)，或者插接式发射器(UTX-P40)）和一个接收器 （便携式分集调谐器(URX-P40)）。该套装可以与小型摄像机或可互换镜头数码相机搭配使用，用于 ENG （电子新闻采访）、EFP （电子现场制作）、体育赛事和婚庆等多种用途。

各套装的特点说明如下。

UWP-D21

- Sony 数字音频处理带来优异的音质
- “NFC SYNC” 功能可实现快速简便的安全通道设置
- 真正的分集可实现稳定的信号接收
- 自动增益模式音量控制
- +15 dB 增益音量增强模式，适用于关闭麦克风音量时
- 提供线路输入
- 通道内存功能可用于在两个接收器频率之间快速切换
- 将发射器频率发送到接收器
- 带有用于监听的耳机输出
- 监听模式将接收器用作监听耳机
- 可变静音功能
- 与 Sony WL-800/UWP/UWP-D 系列兼容
- 接收器的输出电平控制
- 高清 OLED 显示屏适用于室内 / 户外
- 电源供给用 USB
- 使用 SMAD-P5 多接口安装适配器 （选件）支持数字音频接口 *

* 有关支持本功能的摄像机的详细信息，请访问 Sony 网站。

UWP-D22

- Sony 数字音频处理带来优异的音质
- “NFC SYNC” 功能可实现快速简便的安全通道设置
- 真正的分集可实现稳定的信号接收
- 可更换的头部，能适应多种话筒炭精盒
- 自动增益模式音量控制
- +15 dB 增益音量增强模式，适用于关闭麦克风音量时
- 通道内存功能可用于在两个接收器频率之间快速切换
- 将发射器频率发送到接收器
- 带有用于监听的耳机输出
- 监听模式将接收器用作监听耳机
- 可变静音功能
- 与 Sony WL-800/UWP/UWP-D 系列兼容
- 接收器的输出电平控制
- 高清 OLED 显示屏适用于室内 / 户外
- USB 接口供电 （仅限 URX-P40）
- 使用 SMAD-P5 多接口安装适配器 （选件）支持数字音频接口 *

* 有关支持本功能的摄像机的详细信息，请访问 Sony 网站。

UWP-D26

- Sony 数字音频处理带来优异的音质
- “NFC SYNC” 功能可实现快速简便的安全通道设置
- 真正的分集可实现稳定的信号接收
- 自动增益模式音量控制
- +15 dB 增益音量增强模式，适用于关闭麦克风音量时
- 提供线路输入
- +48 V 电源 （插入式发射器）
- 通道内存功能可用于在两个接收器频率之间快速切换
- 将发射器频率发送到接收器
- 带有用于监听的耳机输出
- 监听模式将接收器用作监听耳机
- 可变静音功能
- 与 Sony WL-800/UWP 系列兼容
- 接收器的输出电平控制
- 高清 OLED 显示屏适用于室内 / 户外
- 电源供给用 USB
- 使用 SMAD-P5 多接口安装适配器 （选件）支持数字音频接口 *

* 有关支持本功能的摄像机的详细信息，请访问 Sony 网站。

部件名称和功能

数字无线发射器（UTX-B40）

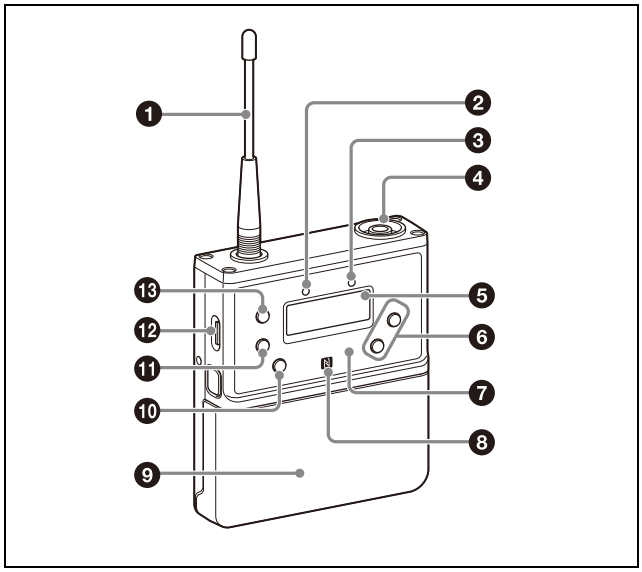

❶ 天线

❷ POWER 指示灯

显示电池电量。

指示灯显示	状态
亮起 （绿色）	电池电量充足
闪烁 （绿色）	电池电量不足
熄灭	电源关闭

❸ AUDIO （音频输入电平）指示灯

根据音频输入电平，按以下方式亮起或熄灭。
亮起 （红色）：音频输入电平过高。如果声音失真，可通过调整衰减电平降低音频输入电平 *（第 27 页）*。
亮起 （绿色）：音频输入电平适当。
熄灭：无音频输入或输入电平过低。
闪烁 （橙色）：静音 （即音频被禁用）。

❹ 音频输入接口 （BMP 型）

连接至附带的领夹式麦克风。

注意

- 音频输入电平设为 MIC 时，领夹式麦克风的电压将施加于音频输入接口。为此，音频输入接口内部采用了特殊的电气接线。
- 如果连接随附的领夹式麦克风之外的其他麦克风，可能无法获得正常性能。

❺ 显示屏部分

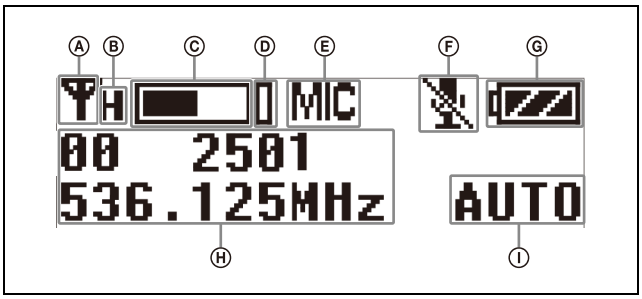

Ⓐ RF 传输指示灯

显示当前传输状态。

Ψ ：传输中

－ ：传输停止

Ⓑ RF 传输功率指示灯

指示当前的传输功率设定。可通过 RF 传输功率设定功能更改设定。

有关 RF 传输功率设定功能的详细信息，请参见第 27 页上的 “设置传输输出电平（RF POWER）”。

Ⓒ 音频输入电平表

显示音频输入电平。

Ⓓ 峰值指示灯

作为输入电平过高的警告，在信号为 3 dB （低于失真开始的水平）时亮起。

Ⓔ 输入电平指示灯

显示输入电平状态。
MIC：麦克风输入
LINE：线路输入

Ⓕ 静音状态指示灯

静音功能打开时显示图标。

有关静音功能的详情，请参阅第 28 页上的 “设置音频静音功能的操作（MUTE SETTING）（仅限 UTX-B40/P40）”。

Ⓖ 电池电量指示灯

显示电池电量。从 USB 接口供电时，显示 “USB”。

有关详情，请参阅第 15 页上的 “电池电量指示灯”。

Ⓗ 菜单显示部分

显示各项功能。按 + 或 – 按钮切换功能。

有关详情，请参阅第 22 页上的 “配置菜单”。

Ⓘ 增益模式指示灯

显示增益模式设置。

有关详情，请参阅第 27 页上的 “设置音频增益 (GAIN MODE)”。

❻ + 或 – 按钮

选择显示屏上显示的功能或值。

❼ 红外检测器

接收调谐器上设定的频率和压扩器模式。

❽ N 标志

接收调谐器上设定的频率和压扩器模式。它还通知调谐器有关发射器上设置的频率和压扩器模式。

❾ 电池盒

容纳两枚 AA 电池 （碱性电池、镍氢电池或锂电池）。

有关如何装入电池的详细信息，请参见第 14 页上的 “电源 ”。

❿ MUTE 按钮

打开 / 关闭静音功能。您可以在配置菜单中更改静音功能打开 / 关闭控制方法。

有关打开 / 关闭静音功能的详情，请参阅第 28 页上的 “设置音频静音功能的操作 (MUTE SETTING) （仅限 UTX-B40/P40） ”。

⓫ SET 按钮

调整显示的功能设定和确定显示的值。
在打开电源时按住 SET 按钮，将会打开发射器而不传输信号 （传输停止模式）。

⓬ USB 接口 (Type C)

连接至市售的 USB 便携式电源。
如果在电源打开时连接 USB 便携式电源，设备将自动以 USB 便携式电源提供的电源运行。

⓭ POWER 按钮

打开或关闭电源。

功能	操作
电源打开	按按钮一秒或更长时间
电源关闭	按下按钮，直到指示灯熄灭

手持式麦克风 (UTX-M40)

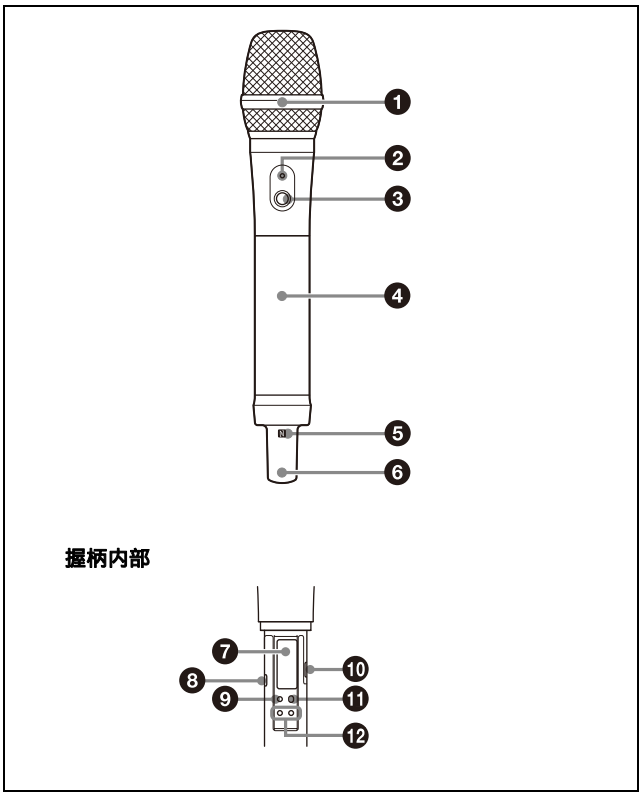

❶ 麦克风单元

标配的麦克风单元可与直径为 31.3 mm，螺纹深度为 1.0 mm 的其他麦克风单元互换。

有关安装和移除麦克风单元的详细信息，请参见第 18 页上的 “更换麦克风单元 ”。

❷ POWER 指示灯

显示电池电量和音频静音 （即音频启用或禁用）状态。

指示灯显示	状态
亮起 （绿色）	电池电量充足
闪烁 （绿色）	电池电量不足
熄灭	电源关闭
闪烁 （橙色）	静音 （即音频被禁用）

❸ POWER/MUTE 按钮

打开或关闭电源。也可以用该按钮打开 / 关闭静音功能。

功能	操作
电源打开	按按钮一秒或更长时间
电源关闭	按下按钮，直到指示灯熄灭
静音开启	按按钮
静音关闭	

您可以禁用 POWER/MUTE 按钮的电源操作，并在配置菜单中更改静音功能打开 / 关闭控制方法。

有关详情，请参阅第 28 页上的 “设置音频静音功能的操作 (POWER/MUTE) (仅限 UTX-M40) ”。

❹ 电池盒

容纳两枚 AA 电池 （碱性电池、镍氢电池或锂电池）。

有关如何装入电池的详细信息，请参见第 14 页上的 “电源 ”。

❺ N 标志

接收调谐器上设定的频率和压扩器模式。它还通知调谐器有关发射器上设置的频率和压扩器模式。

❻ 天线部分

❼ 显示屏部分

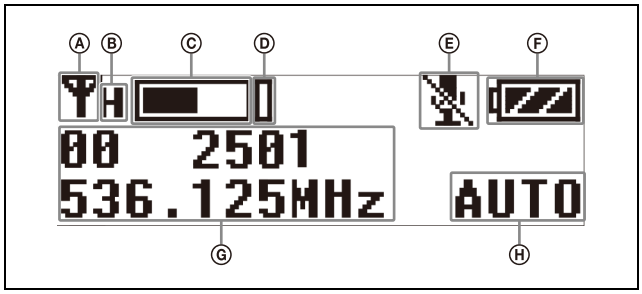

Ⓐ RF 传输指示灯

显示当前传输状态。

Ψ ：传输中

－ ：传输停止

Ⓑ RF 传输功率指示灯

指示当前的传输功率设定。可通过 RF 传输功率设定功能更改设定。

有关 RF 传输功率设定功能的详细信息，请参见第 27 页上的 “设置传输输出电平 (RF POWER)”。

Ⓒ 音频输入电平表

显示音频输入电平。

Ⓓ 峰值指示灯

作为输入电平过高的警告，在信号为 3 dB （低于失真开始的水平）时亮起。

Ⓔ 静音状态指示灯

静音功能打开时显示图标。

有关静音功能的详情，请参阅第 28 页上的 “设置音频静音功能的操作 (POWER/MUTE) (仅限 UTX-M40) ”。

Ⓕ 电池电量指示灯

显示电池电量。

有关详情，请参阅第 15 页上的 “电池电量指示灯 ”。

Ⓖ 菜单显示部分

显示各项功能。按 + 或 – 按钮切换功能。

有关详情，请参阅第 22 页上的 “配置菜单 ”。

Ⓗ 增益模式指示灯

显示增益模式设置。

有关详情，请参阅第 27 页上的 “设置音频增益 (GAIN MODE)”。

❽ 红外检测器

接收调谐器上设定的频率和压扩器模式。

❾ SET 按钮

调整显示的功能设定和确定显示的值。
在打开电源时按住 SET 按钮，将会打开发射器而不传输信号 （传输停止模式）。

❿ USB 接口 (Type C)

供维修人员使用。

⓫ POWER 按钮

打开或关闭电源。

⓬ + 或 – 按钮

选择显示屏上显示的功能或值。

插接式发射器（UTX-P40）

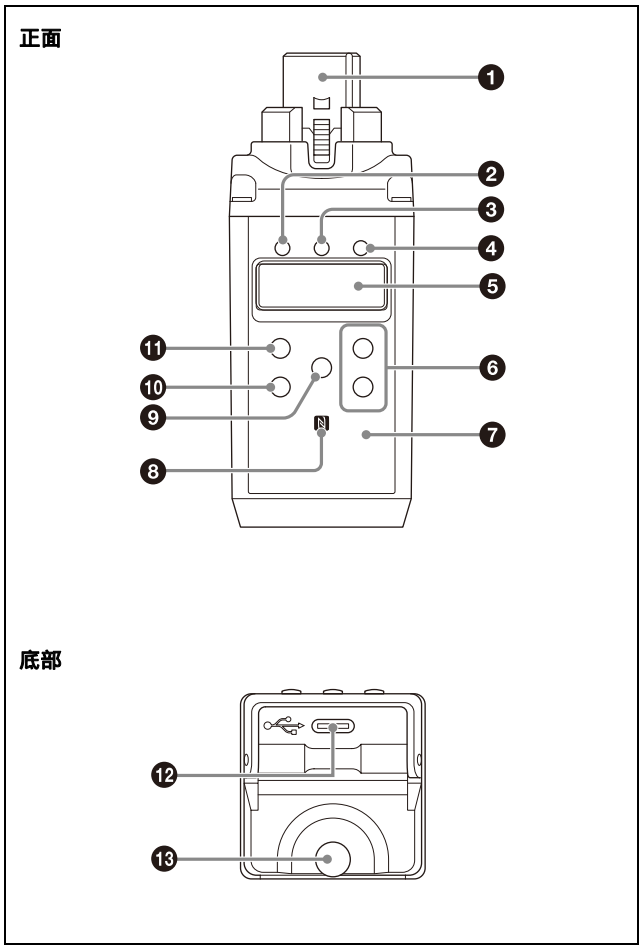

❶ 音频输入接口 （XLR 型）

连接至麦克风或混音器或其他设备的线路输出。

❷ +48V （+48 V 电源）指示灯

当设备设为 MIC 输入并向所连接的麦克风供电时亮起。

❸ POWER 指示灯

显示电池电量。

指示灯显示	状态
亮起 （绿色）	电池电量充足
闪烁 （绿色）	电池电量不足
熄灭	电源关闭

❹ AUDIO （音频输入电平）指示灯

根据音频输入电平，按以下方式亮起或熄灭。
亮起 （红色）：音频输入电平过高。如果声音失真，可通过调整衰减电平降低音频输入电平 *（第 27 页）*。
亮起 （绿色）：音频输入电平适当。
熄灭：无音频输入或输入电平过低。
闪烁 （橙色）：静音 （即音频被禁用）。

❺ 显示屏部分

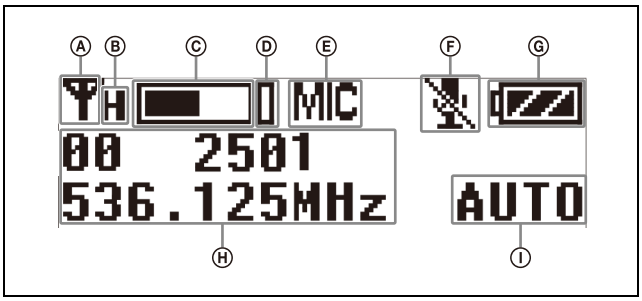

Ⓐ RF 传输指示灯

显示当前传输状态。

Ψ ：传输中
－ ：传输停止

Ⓑ RF 传输功率指示灯

指示当前的传输功率设定。可通过 RF 传输功率设定功能更改设定。

有关 RF 传输功率设定功能的详细信息，请参见第 27 页上的 “设置传输输出电平（RF POWER）”。

Ⓒ 音频输入电平表

显示音频输入电平。

Ⓓ 峰值指示灯

作为输入电平过高的警告，在信号为 3 dB （低于失真开始的水平）时亮起。

Ⓔ 输入电平指示灯

显示输入电平状态。
MIC：麦克风输入
LINE：线路输入

Ⓕ 静音状态指示灯

静音功能打开时显示图标。

有关静音功能的详情，请参阅第 28 页上的 “设置音频静音功能的操作（MUTE SETTING）（仅限 UTX-B40/P40）”。

Ⓖ 电池电量指示灯

显示电池电量。从 USB 接口供电时，显示 “USB”。

有关详情，请参阅第 15 页上的 “电池电量指示灯”。

Ⓗ 菜单显示部分

显示各项功能。按 + 或 – 按钮切换功能。

有关详情，请参阅第 22 页上的 “配置菜单”。

Ⓘ 增益模式指示灯

显示增益模式设置。

有关详情，请参阅第 27 页上的 “设置音频增益 (GAIN MODE)”。

❻ + 或 – 按钮

选择显示屏上显示的功能或值。

❼ 红外检测器

接收调谐器上设定的频率和压扩器模式。

❽ N 标志

接收调谐器上设定的频率和压扩器模式。它还通知调谐器有关发射器上设置的频率和压扩器模式。

❾ MUTE 按钮

打开 / 关闭静音功能。您可以在配置菜单中更改静音功能打开 / 关闭控制方法。

有关打开 / 关闭静音功能的详情，请参阅第 28 页上的 “设置音频静音功能的操作 (MUTE SETTING)（仅限 UTX-B40/P40）”。

❿ SET 按钮

调整显示的功能设定和确定显示的值。
在打开电源时按住 SET 按钮，将会打开发射器而不传输信号 （传输停止模式）。

⓫ POWER 按钮

打开或关闭电源。

功能	操作
电源打开	按按钮一秒或更长时间
电源关闭	按下按钮，直到指示灯熄灭

⓬ USB 接口 (Type C)

连接至市售的 USB 便携式电源。
如果在电源打开时连接 USB 便携式电源，设备将自动以 USB 便携式电源提供的电源运行。

⓭ 电池盒

容纳两枚 AA 电池 （碱性电池、镍氢电池或锂电池）。

有关如何装入电池的详细信息，请参见第 14 页上的 “电源”。

便携式分集调谐器 (URX-P40)

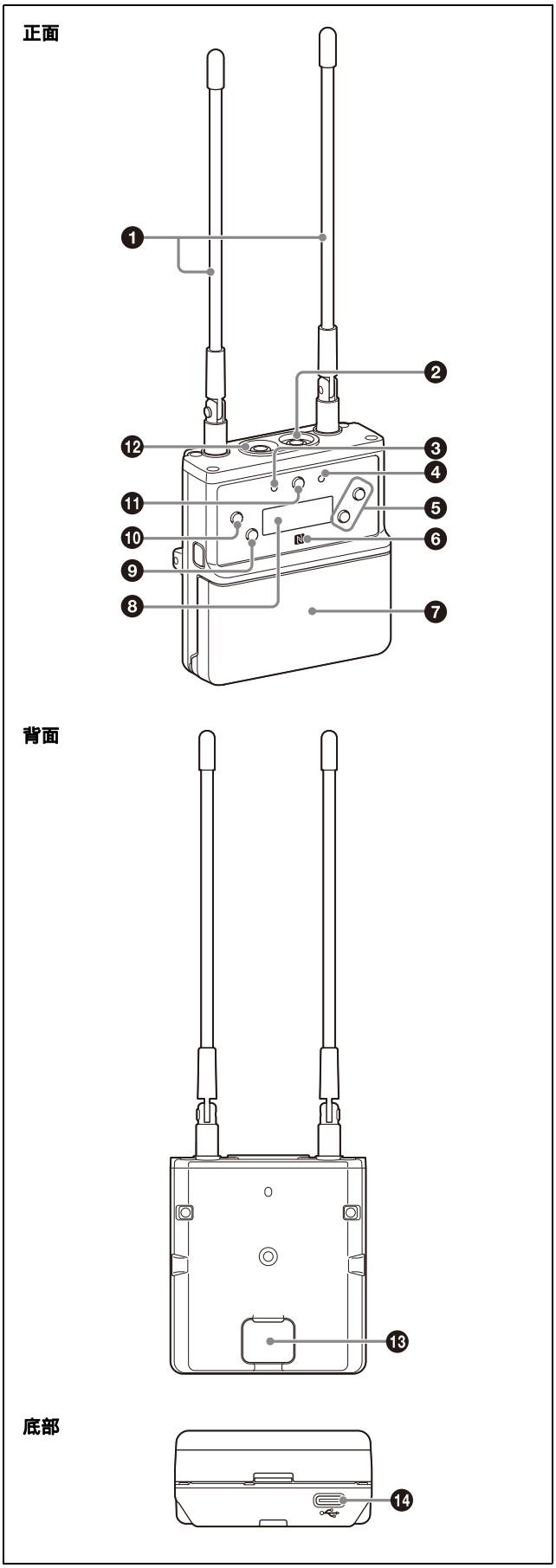

❶ 天线

❷ PHONES （监听）接口 （直径 3.5 mm，立体声微型插孔）

连接至耳机以监听音频输出。

注意

请勿连接带单声道微型插孔的耳机。否则可能会使耳机输出短路，导致声音输出失真。

❸ POWER 指示灯

显示电池电量。

指示灯显示	状态
亮起 （绿色）	电池电量充足
闪烁 （绿色）	电池电量不足
熄灭	电源关闭

❹ RF （射频输入）指示灯

用以下颜色显示 RF 输入电平。
亮起 （绿色）： 输入电平为 25 dBμ 或更高。
亮起 （红色）： 输入电平为 15 dBμ 至 25 dBμ。
熄灭： 输入电平为 15 dBμ 或更低。

* 0 dBμ = 1 μV_{EMF}

❺ + 或 – 按钮

选择显示屏上显示的功能或值。

❻ N 标志

将设定的频率和压扩器模式发送到发射器。它还检测调谐器有关发射器上设置的频率和压扩器模式。

❼ 电池盒

容纳两枚 AA 电池 （碱性电池、镍氢电池或锂电池）。

有关如何装入电池的详细信息，请参见第 14 页上的 “电源 ”。

❽ 显示屏部分

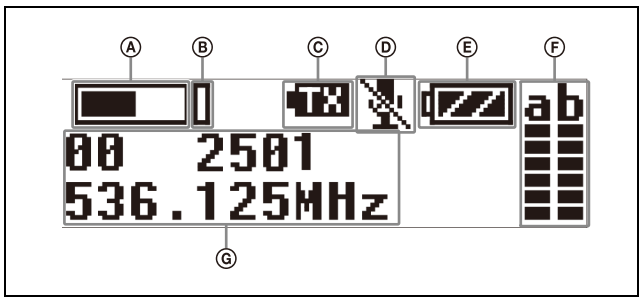

Ⓐ 音频输入电平表

显示音频输入电平。

Ⓑ 峰值指示灯

作为输入电平过高的警告，在信号为 3 dB （低于失真开始的水平）时亮起。

Ⓒ 发射器电源警告指示灯

当正在接收的发射器的剩余电池容量几乎完全放电时，显示图标。

注意

- 如果接收信号电平低，则不显示此图标。
- 仅当发射器为 UTX-B40/M40/P40 时才启用此功能。

Ⓓ 发射器静音状态指示灯

当正在接收的发射器的静音功能打开时，显示图标。

注意

- 如果接收信号电平低，则不显示此图标。
- 仅当发射器为 UTX-B40/M40/P40 时才启用此功能。

Ⓔ 电池电量指示灯

显示电池电量。从 USB 接口供电时，显示 “USB”。从 SMAD-P5 （未随附）供电时，会显示 “MI”。

有关详情，请参阅第 15 页上的 “电池电量指示灯 ”。

Ⓕ RF 电平 （接收电平）指示灯

指示当前的接收电平。

Ⓖ 菜单显示部分

显示各项功能。按 + 或 – 按钮切换功能。

有关详情，请参阅第 22 页上的 “配置菜单 ”。

❾ NFC SYNC （NFC 通信）按钮

按此按钮开始通道扫描，并与发射器进行 NFC 通信。

有关详情，请参阅第 19 页上的 “操作 ”。

❿ SET 按钮

调整显示的功能设定和确定显示的值。
在打开电源时按住 SET 按钮，将会打开发射器而不传输信号 （传输停止模式）。

⓫ POWER 按钮

打开或关闭电源。

功能	操作
电源打开	按按钮一秒或更长时间
电源关闭	按下按钮，直到指示灯熄灭

⓬ OUTPUT （音频输出）接口 （直径 3.5 mm，立体声微型插孔）

将随 URX-P40 附带的 XLR-BMP 转换输出电缆或立体声微型插头 -BMP 转换电缆的一端连接至此接口，另一端连接至摄像机、混音器或放大器的麦克风输入。如果所连接设备上的麦克风输入接口是立体声微型插孔，请将直式 (BMP) 插头连接到调谐器，将 L 形 （立体声微型）插头连接到设备的麦克风输入接口。

注意

为防止损坏调谐器，请勿从麦克风外部电源或其他电源对此接口施加电压。

⓭ 辅助接口

用于连接外接附件。

⓮ USB 接口（Type C）

连接至市售的 USB 便携式电源。
当电源打开时，设备以 USB 便携式电源提供的电源运行。

电源

本节介绍每个设备的电源。

数字无线发射器（UTX-B40）和插接式发射器（UTX-P40）

该设备使用两枚 AA 电池 （碱性电池、镍氢电池或锂电池）或与 USB 接口相连的电源所提供的电源进行操作。如果同时从电池和与 USB 接口相连的电源供电，则 USB 接口的电源优先。关于在各设备中装入电池和显示电池电量，或从连接至 USB 接口的电源供电的详情，请参阅下文各节的说明。

手持式麦克风（UTX-M40）

该设备使用两枚 AA 电池 （碱性电池、镍氢电池或锂电池）进行操作。关于装入电池和显示电池电量的详情，请参阅下文各节说明。

便携式分集调谐器（URX-P40）

该设备使用两枚 AA 电池 （碱性电池、镍氢电池或锂电池）、与 USB 接口相连的电源、或从辅助接口提供的电源进行操作。AA 电池电源和通过 USB 接口或辅助接口提供的外部电源均可供使用时，可使用 POWER SOURCE （外部电源选择）功能选择优先电源。按照出厂默认设定，所装入的 AA 电池的电源优先。关于装入电池和显示电池电量，或从连接至 USB 接口的电源供电的详情，请参阅下文各节的说明。

有关 POWER SOURCE 功能设置的详情，请参阅第 24 页上的 “选择首选电源（POWER SOURCE）”。

注意

使用锰电池会导致性能不良。请勿使用锰电池。

装入电池

注意

- 务必使用相同类型的电池组。请勿使用不同类型的电池或混用不同电量的电池。
- 操作期间更换电池可能会产生强烈的噪声。请务必关闭设备后再更换电池。

数字无线发射器（UTX-B40）/ 便携式分集调谐器（URX-P40）

下面以数字无线发射器（UTX-B40）为例说明操作步骤。可采用相同的方式在便携式分集调谐器（URX-P40）中装入电池。

1 按住 POWER 按钮关闭电源。

2 按住左右两侧的按钮，然后拉下电池盒。

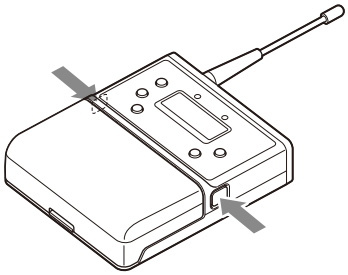

3 打开电池盒，将两节新的 AA 电池装入电池盒，使 ⊕ 和 ⊖ 极性处于正确方向，然后重新安装电池盒。

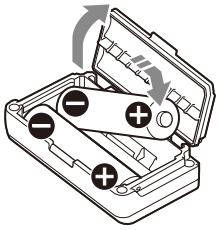

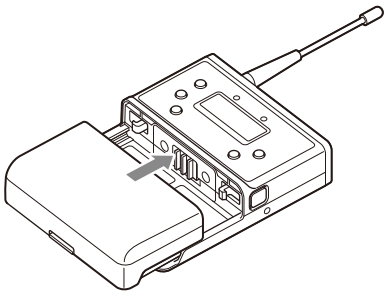

确保电池盒牢固锁定。

手持式麦克风（UTX-M40）

1 按住 POWER/MUTE 按钮或 POWER 按钮关闭电源。

注意

用于关闭电源的按钮因 POWER/MUTE 设置而异。

有关详情，请参阅第 28 页上的 “设置音频静音功能的操作（POWER/MUTE）（仅限 UTX-M40）”。

2 按箭头方向旋转并向下拉动握柄，直至看到电池盒。

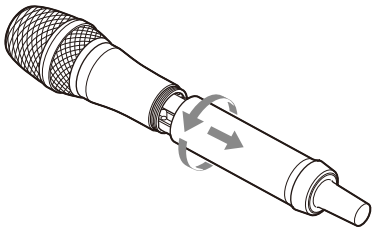

3 按照正确的⊕极和⊖极方向，装入两枚新的AA电池。

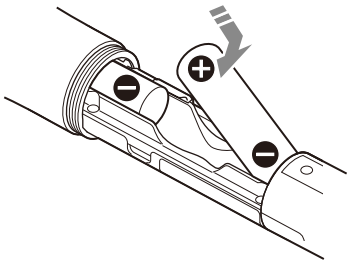

4 按照与上述步骤 **2** 相反的方向旋转，关上握柄。

插接式发射器（UTX-P40）

1 按住 POWER 按钮关闭电源。

2 逆时针转动电池盒旋钮以打开盖子。

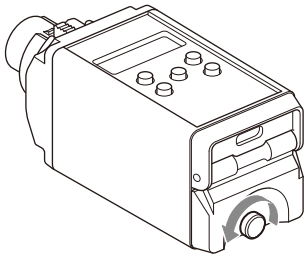

3 按照正确的⊕极和⊖极方向，装入两枚新的AA电池。

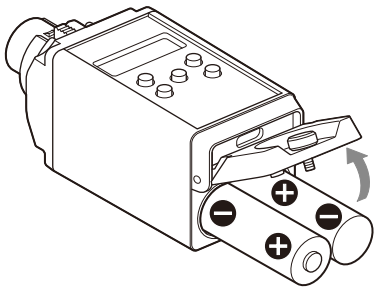

4 关闭电池盒盖并顺时针旋转旋钮以锁定盖子。

拧紧旋钮之前，检查盖子是否完全关闭。

电池电量指示灯

按住 POWER 按钮 1 秒或更长时间，在显示屏上显示电池电量。
如果指示灯开始闪烁 （下面的指示 5），请立即更换两枚电池。如果使用新的碱性电池，请检查推荐期限后使用。

	电池电量指示灯	电池状态
1	亮起	良好
2	亮起	剩余电量低于 70%

	电池电量指示灯	电池状态
3	亮起	剩余电量低于 40%
4	亮起	剩余电量低于 20%
5	闪烁	即将耗尽

注意

- 当 BATTERY TYPE 设为 TYPE1 时，将根据使用新 LR6（AA 尺寸）Sony 碱性电池的情况显示电池电量。使用不同种类的电池、不同品牌的电池或旧电池时，可能无法正确显示电池电量。如果使用 AA 尺寸碱性电池之外的其他电池，可使用 BATTERY TYPE 功能选择电池类型。
- 如果您打算长时间持续使用发射器，建议更换全新的电池。
- 即使关闭本机电源，也会逐渐消耗电池电量。长时间不使用本机时，请取出电池。

有关 BATTERY TYPE 功能设置的详情，请参阅第 24 页上的 “设置电池类型（BATTERY TYPE）”。

电池注意事项

电池处理不当可能会发生泄漏或爆炸。请务必遵守以下说明。

- 按照正确的 ⊕ 极和 ⊖ 极方向装入电池。
- 务必将两枚电池一并更换为新电池。
- 请勿使用不同类型的电池或混用新旧电池。
- 本机无法为电池充电。
- 长期不使用设备时，应取出电池。如果电池出于某些原因发生泄漏，请咨询 Sony 服务代表。

从 USB 接口供电

可通过连接到 USB 接口的市售 USB 输出类型交流适配器或便携式电源来操作发射器（UTX-B40/P40）和调谐器（URX-P40）。
使用 USB 输出类型交流适配器或便携式电源供电时，请使用满足以下条件的设备。

- 输出接口：USB Type C
- 额定电压：5 V
- 输出电流：200 mA 或更高

从 USB 接口供电时，显示 “USB”。

注意

- UTX-M40 手持式麦克风无法通过 USB 接口供电。
- 视连接的交流适配器或便携式电源而定，音频中可能出现噪声。在这种情况下，可以通过增大本机或颈挂式麦克风与交流适配器或便携式电源的距离或改变彼此的位置来减少噪声。
- 如果使用 USB Type C 适配器（来自不同的接口类型）或不符合 USB Type C 标准的电缆，可能会产生噪音或可能无法正确供电。请务必使用符合 USB Type C 标准的电缆。

安装附件

本节介绍如何将随附的附件安装到各个设备。

将附件安装到数字无线发射器（UTX-B40）

连接麦克风

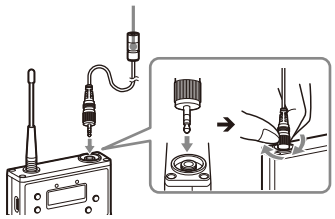

拧紧螺纹套管以确保安全连接。

注意

请务必在关闭发射器之后再安装或拆卸麦克风。

将支架夹安装到麦克风

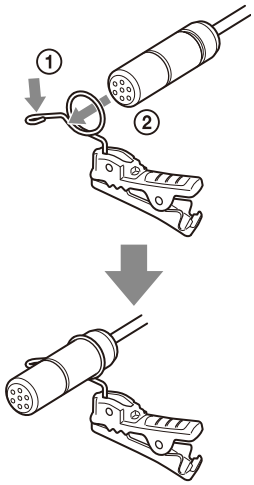

推动麦克风支架末端以扩大环的开口（①），然后插入麦克风（②）。将麦克风底部的凹槽与环对准，然后松开夹子以固定麦克风。

固定麦克风电缆

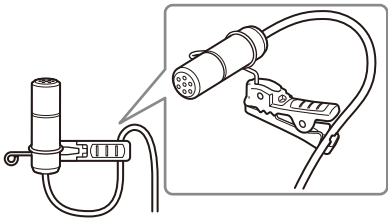

将麦克风电缆穿过支架夹的夹钳。

将防风罩安装到麦克风

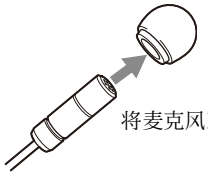

将麦克风对准并插入防风罩的孔内。

安装皮带夹

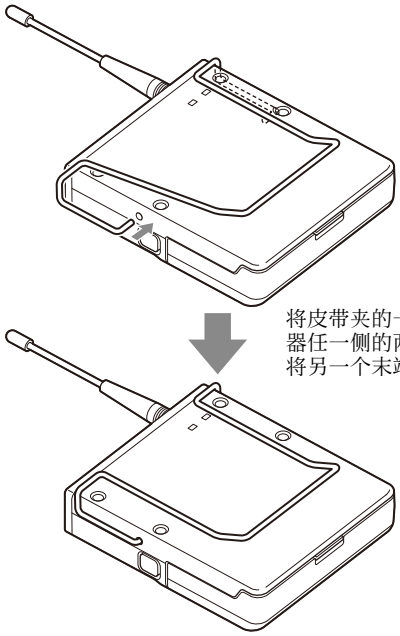

将皮带夹的一个末端插入发射器任一侧的两个孔之一，然后将另一个末端插入另一侧的孔。

拆下皮带夹

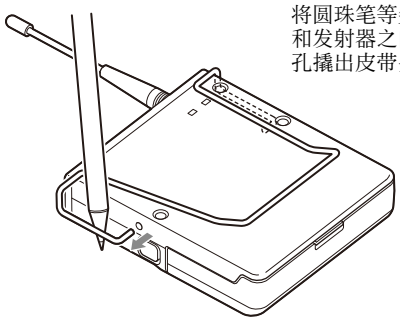

将圆珠笔等尖头物品插在皮带夹和发射器之间，从发射器侧面的孔撬出皮带夹的末端。

将附件安装到手持式麦克风（UTX-M40）

安装麦克风支架

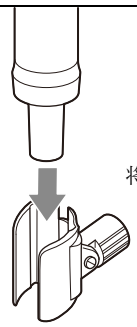

将麦克风的底部插入支架。

更换麦克风单元

拆下麦克风单元

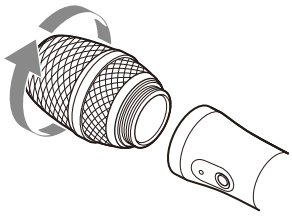

按箭头方向转动麦克风单元。

安装麦克风单元

按拆卸的相反方向转动麦克风单元，并确保设备牢固地安装到麦克风上。

将附件安装到插接式发射器（UTX-P40）

安装麦克风或电缆

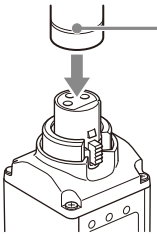

将麦克风或电缆接口（XLR-3-12C 接口）推入 UTX-P40 的音频输入接口，直至其发出卡嗒声就位。

断开麦克风或电缆

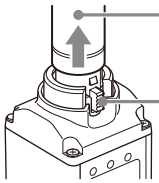

牢牢按下释放按钮直到将锁完全释放，然后慢慢地拔出麦克风或电缆。

将附件安装到便携式分集调谐器（URX-P40）

将转换电缆连接到 OUTPUT 接口

示例：URX-P40 的 XLR-BMP 转换输出电缆

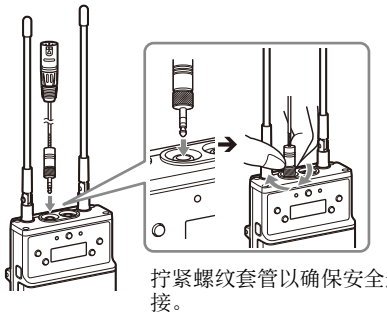

拧紧螺纹套管以确保安全连接。

安装皮带夹

请参见第 17 页上的 “安装皮带夹”。

安装热靴适配器

安装热靴适配器之前，请安装皮带夹 *（第 17 页）*。

注意

如果打算安装热靴适配器，请将皮带夹反装。

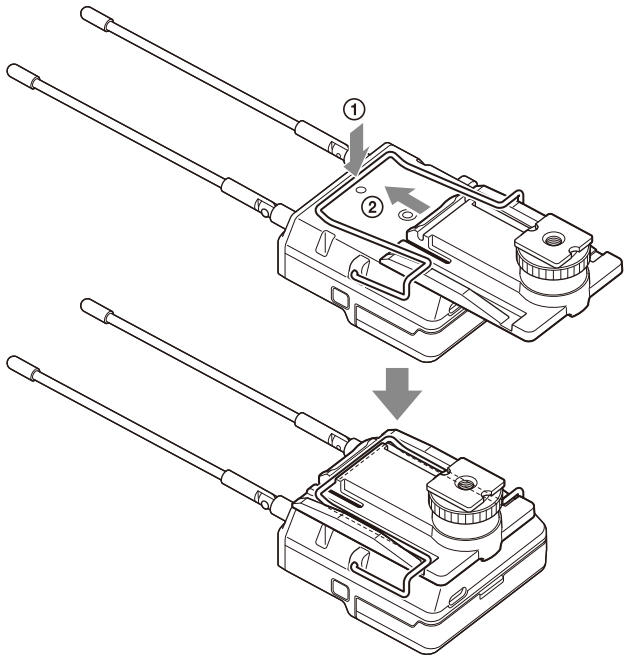

推动皮带夹的底部，使皮带夹和调谐器之间产生一定的空间（①），将皮带夹对准热靴适配器上的两个垂直凹槽，然后按照箭头方向插入适配器（②）。充分推入热靴适配器，直至皮带夹装配到适配器把柄上的水平凹槽内。

注意

如果安装摄像机，请向下弯曲 URX-P40 天线，以免天线反映在显示屏上。

拆下热靴适配器

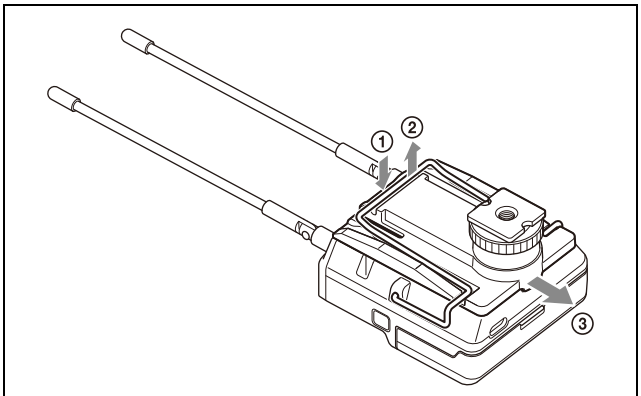

推动并握住热靴适配器上标有 PUSH 的部位（①），将皮带夹的水平部分从热靴适配器上的水平凹槽分离（②）。然后，按箭头方向推动热靴适配器（③）。

操作

UWP-D 系列设备 （UTX-B40/M40/P40 和 URX-P40）的操作步骤

1 **根据需要连接调谐器。**

有关连接示例的详细信息，请参见第 30 页上的“系统配置示例”。

2 **按住调谐器上的 POWER 按钮至少一秒，打开电源。**

注意

打开电源时，可能产生一些噪声。因此，打开电源时，应将调谐器相连设备的音频输入电平调低。

3 **按住调谐器上的 NFC SYNC 按钮至少四秒。**

Clear Channel Scan 开始在配置的通道组中搜索可用通道。
Clear Channel Scan 完成后，将会设定噪声和干扰最少的通道。
通道设定后，NFC 通信自动启动。

有关如何设置组的详情，请参阅第 21 页上的“设置接收通道”。

4 **将调谐器和发射器的 N 标志彼此靠近（约 5 mm）。**

此时，请确保发射器已打开，或电池电量充足且发射器已关闭。

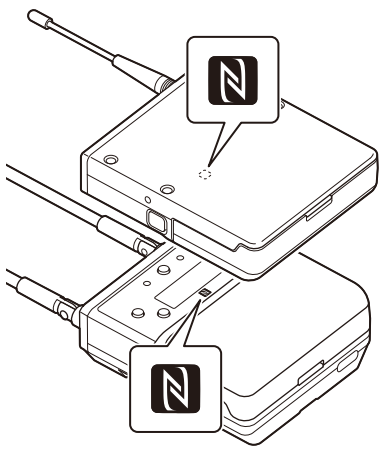

使用数字无线发射器的示例（UTX-B40）。
同样，在使用其他类型的发射器时，将 N 标志放在非常接近的位置。

调谐器上设置的通道的信息被发送到发射器，然后设置传输通道。
发射器和调谐器的显示屏上显示 “COMPLETE”，设置完成后发射器会振动。
如果在启动 NFC 通信时关闭发射器，发射器会自动打开并开始发射。

注意

- NFC通信大约持续20秒。请在执行步骤**3**的20秒内执行步骤 **4**。如果已经过了 20 秒，可使用调谐器上的 SYNC RX->TX 菜单，重新建立 NFC 通信。
- 根据周围环境，使用 NFC 连接的通信可能会受到不利影响。如果发生这种情况，请用调谐器上的 SYNC RX->TX 菜单，重新建立连接。
- 如果调谐器的显示屏上显示 “COMPLETE” 但发射器并未振动，则可能未完成设置。如果发生这种情况，请用调谐器上的 SYNC RX->TX 菜单，重新建立连接。

如果产生噪声

根据设备的安装环境，外界噪声或无线电波可能会中断某些通道的传输。在此类情形下选择通道时，请关闭发射器。然后，在调谐器上，选择 RF 指示灯不亮的通道 （也就是没有噪声或无线电波干扰的通道）。在发射器上设定相同的通道。

注意

为防止干扰或噪声，请采取以下预防措施：
- 请勿在相同通道上使用两个或更多发射器。
- 同时使用两个或更多 UWP-D 系列套装时，将各套装设为同一通道组内的不同通道。
- 调谐器和发射器的天线应至少分开 3 米的距离。
- 同时操作不同通道组的两个或更多 UWP-D 系列套装时，如果在相互视距清晰的范围内使用它们，应确保它们至少分开 100 米的距离 （实际距离可能因环境而异）。

调谐器设置

菜单结构和操作

便携式分集调谐器（URX-P40）的操作步骤
可根据应用选择两种菜单显示模式。

简单模式

该模式仅显示调谐器和音频输出的所需设置。
将 MENU MODE （菜单显示模式）设为 SIMPLE，即可启用简单模式。

配置菜单
- GP/CH （组 / 通道）选择
- PHONES （监听音频）设置
- BAND （频带）选择 （日本和韩国机型不适用）
- CLR CH SCAN （清晰通道扫描）功能
- OUTPUT LEVEL （音频输出电平）设置
- SYNC RX->TX （NFC 通信）功能
- SYNC TX->RX （NFC 通信）功能
- POWER LOCK （POWER 按钮锁定）功能
- RUNNING TIME （累计运行时间）显示
- MENU MODE （菜单显示模式）设置

扩展模式

该模式显示全部配置菜单。
将 MENU MODE （菜单显示模式）设为 ADVANCED，即可启用扩展模式。

注意

即使在使用简单模式时，扩展模式中配置的现有设置依然有效。

配置菜单
- GP/CH （组 / 通道）选择
- PHONES （监听音频）设置
- BAND （频带）选择 （日本和韩国机型不适用）
- CLR CH SCAN （清晰通道扫描）功能
- OUTPUT LEVEL （音频输出电平）设置
- SYNC RX->TX （NFC 通信）功能
- SYNC TX->RX （NFC 通信）功能
- POWER LOCK （POWER 按钮锁定）功能
- RUNNING TIME （累计运行时间）显示
- MENU MODE （菜单显示模式）设置
- MONITOR MODE （监听音频电平屏幕锁定）功能
- CH MEMORY （存储上一个通道）功能
- POWER SOURCE （外部电源选择）设置
- ACT CH SCAN （占用通道扫描）功能
- COMPANDER （压扩器模式）设置
- BATTERY TYPE （电池类型）设置
- DISPLAY MODE （显示设置）功能
- BRIGHTNESS （显示亮度）设置
- FCT RESET （出厂默认设置）功能
- VERSION （软件版本）显示

基本菜单操作

简单模式和扩展模式的基本菜单操作是相同的。

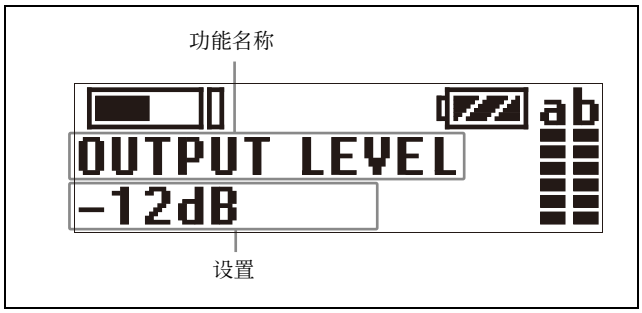

1 按 + 或 – 按钮显示要设定的功能。

2 按住 SET 按钮，直至设置开始闪烁。

3 按 + 或 – 按钮更改设置。

4 按 SET 按钮确定设置。

注意

如果有 30 秒没有执行任何操作，显示屏将关闭或变暗。按任何按钮即可重新打开显示屏。

有关显示屏设置的详情，请参阅第 24 页上的 “更改显示设置 (DISPLAY MODE)”。

设置接收通道

便携式分集调谐器 (URX-P40) 的操作步骤

关于通道组和可选通道的详细说明，请参阅 CD-ROM 上的频率列表。

1 用 + 或 – 按钮显示 GP/CH 菜单。

2 按住 SET 按钮一秒或更长时间。

通道组的显示开始闪烁。

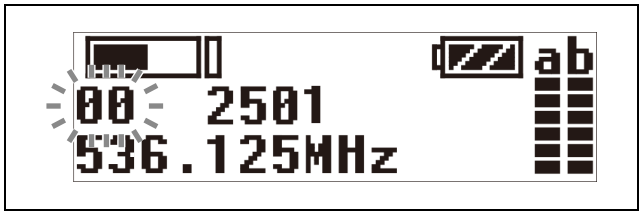

3 用 + 或 – 按钮选择所需的通道组名称，然后按 SET 按钮。

即可设定通道组，通道编号的显示开始闪烁。

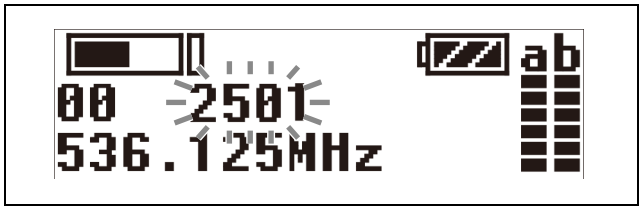

4 用 + 或 – 按钮选择所需的通道编号，然后按 SET 按钮。

显示停止闪烁，所需通道被设定。

注意

- 如果在通道组显示或通道编号显示开始闪烁后十秒内没有用户输入，闪烁的显示设置将被保存。设定其他参数时同样适用。
- 频率指示灯响应通道编号发生改变。
- 即使在设定接收通道时，调谐器仍继续接收。
- 设定接收通道时，请勿取出电池。如果取出了电池，请重新装入电池，从头开始重新操作。
- 确保同一系统内的发射器和调谐器设为同一通道。

搜寻通道组内的可用通道 (Clear Channel Scan)

便携式分集调谐器 (URX-P40) 的操作步骤

可以搜寻指定通道组内的可用通道。
执行此操作之前，请选择通道组。

有关详情，请参阅第 21 页上的 “设置接收通道”。

1 用 + 或 – 按钮显示 CLR CH SCAN 菜单。

2 按住 SET 按钮一秒或更长时间。

按住按钮，直至通道组和 “+” 的显示开始闪烁。

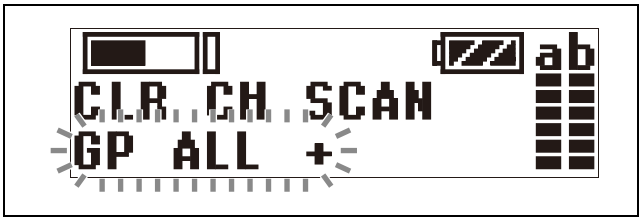

3 按 + 按钮。

调谐器开始对所选通道组进行扫描。找到可用的通道后，可用通道当中的第一个通道编号在显示屏上开始闪烁。

显示下一个可用通道编号
按 + 按钮。

取消搜寻
按 – 按钮。显示将返回 CLR CH SCAN 菜单。

4 所需通道编号开始闪烁时，按 SET 按钮。

可用通道的搜寻结束，显示的通道被设定。
确认通道后，您可以选择是否通过 NFC 通信发送设置。

5 选择 “YES”，将发射器和调谐器的 N 标志彼此尽量靠近。

调谐器上设置的通道的信息被发送到发射器，然后设置传输通道。

如果您不想设置发射器通道，请选择 “NO” 或在 10 秒或更长时间内不执行任何操作，以便不会将设置发送到发射器。

自动扫描通道

打开调谐器后，按住 NFC SYNC 按钮至少四秒，即可自动开始清晰通道扫描。

搜寻通道组内的占用通道（Active Channel Scan）

便携式分集调谐器（URX-P40）的操作步骤
可以搜寻指定通道组内的占用通道。将一个以上的调谐器与单个发射器搭配使用时，此操作非常有用。执行此操作之前，请选择通道组。

有关详情，请参阅第 21 页上的 “设置接收通道”。

1 **用 + 或 – 按钮显示 ACT CH SCAN 菜单。**

2 **按住 SET 按钮一秒或更长时间。**

按住按钮，直至通道组和 “+” 的显示开始闪烁。

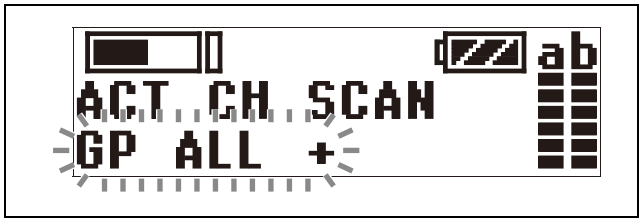

3 **按 + 按钮。**

调谐器开始扫描所选通道组内的占用通道。找到占用的通道后，占用通道当中的第一个通道编号在显示屏上开始闪烁。

显示下一个占用通道编号
按 + 按钮。

取消搜寻
按 – 按钮。显示将返回 ACT CH SCAN 菜单。

4 **所需通道编号开始闪烁时，按 SET 按钮。**

占用通道的搜寻结束，显示的通道被设定。

调整监听音频电平

便携式分集调谐器（URX-P40）的操作步骤

可在 1 至 16 的范围内设定监听音频电平。

1 **用 + 或 – 按钮显示 PHONES 菜单。**

显示当前的监听音频电平。

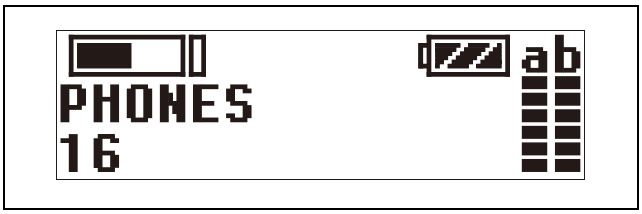

2 **按住 SET 按钮一秒或更长时间。**

按住按钮，直至监听音频电平闪烁。

3 **用 + 或 – 按钮设定所需的监听音频电平，然后按 SET 按钮。**

便可储存设置值。即使在电源关闭后，该设置仍将保留。

配置菜单

便携式分集调谐器（URX-P40）的操作步骤
本节介绍各项功能以及可配置的项目。
下划线条目代表出厂默认设置。

选择组 / 通道（GP/CH）

出厂默认设置因机型而异。

有关详情，请参阅第 21 页上的 “设置接收通道”。

调整监听音频电平（PHONES）

调整耳机的监听音频电平。
出厂默认设置为 12。

有关详情，请参阅第 22 页上的 “调整监听音频电平”。

选择频带（BAND）

选择接收频带。

注意

日本和韩国机型没有此菜单。这些机型不能选择频带。

关于各频带的通道组和通道的详细说明，请参阅 CD-ROM 上的频率列表。

搜索并选择可用通道（CLR CH SCAN）

搜寻可用的通道。

有关详情，请参阅第 21 页上的 “搜寻通道组内的可用通道（Clear Channel Scan）”。

设置音频输出电平（OUTPUT LEVEL）

设定音频输出电平。可以以 3 dB 为增量，在 -12 dB 至 +12 dB 的范围内设定电平。出厂默认设置为 0 dB。

注意

在 OUTPUT LEVEL 菜单中更改输出电平时，监听输出电平不变。监听输出电平是独立调整的。

关于调整监听音频电平的详细说明，请参阅第 22 页上的 “ 调整监听音频电平 ”。

通过 NFC 通信配置发射器设置（SYNC RX->TX）

用 NFC 通信将调谐器上设定的频率和压扩器模式传送到发射器。

1 **用 + 或 – 按钮显示 SYNC RX->TX 菜单。**

2 **按住 SET 按钮一秒或更长时间。**

出现一个确认画面。

3 **用 + 或 – 按钮显示 “YES”，然后按 SET 按钮。**

4 **将调谐器和发射器的 N 标志彼此靠近（约 5 mm）。**

此时，请确保发射器已打开，或电池电量充足且发射器已关闭。
即可设定发射器上使用的频率和压扩器模式。

注意

- NFC 通信大约持续 20 秒。请在执行步骤 **3** 的 20 秒内执行步骤 **4**。经过 20 秒之后，NFC 通信自动完成，并会显示 GP/CH 菜单。
- 在 NFC 通信期间，无法接收无线麦克风的信号。

通过 NFC 通信反映调谐器上的发射器设置（SYNC TX->RX）

访问发射器上设置的频率和压扩器模式，使用 NFC 通信在调谐器上反映这些设置。

1 **用 + 或 – 按钮显示 SYNC TX->RX 菜单。**

2 **按住 SET 按钮一秒或更长时间。**

出现一个确认画面。

3 **用 + 或 – 按钮显示 “YES”，然后按 SET 按钮。**

4 **将调谐器和发射器的 N 标志彼此靠近（约 5 mm）。**

此时，请确保发射器已打开，或电池电量充足且发射器已关闭。
即可设定调谐器上使用的频率和压扩器模式。

注意

- NFC 通信大约持续 20 秒。请在执行步骤 **3** 的 20 秒内执行步骤 **4**。经过 20 秒之后，NFC 通信自动完成，并会显示 GP/CH 菜单。
- 在 NFC 通信期间，无法接收无线麦克风的信号。

锁定 POWER 按钮（POWER LOCK）

可以锁定 POWER 按钮，以防止接收期间不慎关闭电源。
UNLOCK：按住 POWER 按钮打开 / 关闭电源。
LOCK：即使按 POWER 按钮也不关闭电源。

解除锁定状态

要解除锁定状态，可将 POWER LOCK 菜单设为 UNLOCK，或者采取以下步骤。

1 **按钮处于 LOCK 状态时，按住 POWER 按钮。**

将出现一条提示，询问您是否解除锁定状态。

2 **用 + 或 – 按钮选择 YES，然后按 SET 按钮。**

即可解除锁定状态。

注意

如果在 POWER 按钮设为 LOCK 时取出并重新装入了电池，电源将自动打开，但 POWER 按钮的锁定状态不变。

显示累计运行时间（RUNNING TIME）

显示调谐器的累计运行时间，作为总使用时间的指引。
出厂默认设置为 00:00。最多可显示 99:99。

重置时间显示

1 **按住 SET 按钮，直至时间显示开始闪烁。**

2 **按 – 按钮以显示 “00:00 CLR” 并按 SET 按钮。**

在显示 “00:00 CLR” 时按 + 按钮，会使时间显示开始闪烁。在此状态下，可以按 SET 按钮取消累计运行时间的重置。

设定菜单显示模式（MENU MODE）

设定菜单显示模式。
SIMPLE：仅显示必需的设置。
ADVANCED：显示全部设置。

使用监听音频电平模式（MONITOR MODE）

启用此功能后，显示屏将显示监听音频电平屏幕（固定）。用 + 或 – 按钮仅更改监听音频电平。

1 **用 + 或 – 按钮显示 MONITOR MODE 菜单。**

2 **按住 SET 按钮一秒或更长时间。**

3 **用 + 或 – 按钮显示 “ON”，然后按 SET 按钮。**

监听音频电平模式已激活并显示 。

释放监听音频电平模式

1 **按住 SET 按钮、POWER 按钮或 NFC SYNC 按钮一秒或更长时间直到显示 “ESCAPE?”。**

2 用 + 或 – 按钮显示 “YES”，然后按 SET 按钮。

即可解除锁定状态。

注意

- 此功能仅在扩展模式中显示。
- 电源关闭时会释放此功能。请在电源打开后重新配置设置。

切换到上一个通道（CH MEMORY）

您可以切换到之前设置的通道。将一个调谐器与两个发射器搭配使用时，此操作非常有用。
预先设置要使用的通道。

有关如何设置通道的详情，请参阅第 21 页上的 “设置接收通道”。

1 用 + 或 – 按钮显示 CH MEMORY 菜单。

2 按住 SET 按钮，直至 “YES?” 开始闪烁。

3 按 SET 按钮。

显示之前设置的通道和当前设置的通道。
用 + 或 – 按钮切换通道。

退出 CH MEMORY 功能

1 按住 SET 按钮直到显示 “CANCEL?”。

2 用 + 或 – 按钮显示 “YES”，然后按 SET 按钮。

显示将返回 CH MEMORY 菜单。

注意

- 此功能仅在扩展模式中显示。
- 如果使用出厂默认通道设置启用此功能，则会显示两个出厂默认通道。
- 使用此功能时，NFC SYNC 按钮会被禁用。如果要使用 NFC SYNC 按钮，请先禁用此功能。
- 更改BAND时，新频段中的默认通道将存储为先前设置的通道。

选择首选电源（POWER SOURCE）

在设备内装入的电池、外部 USB 便携式电源、或与 USB 接口或辅助接口相连的附件当中，指定优先使用的电源。
BATT -> EXT：设备内装入的电池优先。
EXT -> BATT：优先通过 USB 接口或外部连接电源供电。
BATT ONLY：使用本机中插入的电池，即使电池电量耗尽也不会从 USB 接口或辅助接口供电。

注意

- 如果指定BATT -> EXT或EXT -> BATT且优先电源被切断，电源将自动切换到其他来源。因此，当只有一种电源可供使用时，不论 POWER SOURCE 如何设定，均会使用该电源。切换电源时，音频可能会短暂中断。
- 从USB接口和外部连接接口供电时，请选择USB接口的电源。

将频率设置为占用通道（ACT CH SCAN）

搜寻已经使用的通道。将一个以上的调谐器与单个发射器搭配使用时，此操作非常有用。

注意

此功能仅在扩展模式中显示。

有关详情，请参阅第 22 页上的 “搜寻通道组内的占用通道（Active Channel Scan）”。

设定压扩器模式（COMPANDER）

设定压扩器的工作模式。
UWP-D：搭配 UWP-D 系列设备时支持的高语音质量模式。
UWP：搭配 Sony UWP 系列发射器时支持的模式。
WL800：搭配 Sony 800 系列发射器时支持的模式。

注意

- 此功能仅在扩展模式中显示。
- 如果因搭配使用不同压扩器模式设置的设备而导致单音信号频率不同，则不输出音频。

设置电池类型（BATTERY TYPE）

可以设定所用电池的类型，以提供更准确的电池电量指示。

TYPE1：使用 LR6 （AA 尺寸）碱性电池时的推荐设置。基于新的 Sony 碱性 LR6 （AA 尺寸）电池显示电池电量。
TYPE2：使用镍氢充电电池时的推荐设置。
TYPE3：使用锂电池时的推荐设置。

注意

- 此功能仅在扩展模式中显示。
- 电池特性因电池类型和环境条件而异。建议在使用前了解电池的特性。

更改显示设置（DISPLAY MODE）

如果超过 30 秒没有执行任何按钮操作，更改 OLED 显示屏的显示模式。
AUTO OFF：如果 30 秒没有执行按钮操作，显示屏将关闭。按任意按钮可再次打开显示屏。
DIMMER：如果 30 秒没有执行任何按钮操作，显示屏将变暗。按任意按钮可再次打开显示屏。

注意

此功能仅在扩展模式中显示。

设置显示亮度（BRIGHTNESS）

使用十个级别调整 OLED 显示屏的亮度。
可配置的数值如下所示。
（暗）1 2 3 4 5 6 7 8 9 10 （明亮）

注意

此功能仅在扩展模式中显示。

恢复出厂默认设置（FCT RESET）

将所有参数恢复到出厂默认设置。
按住 SET 按钮。将出现一条提示，询问您是否恢复出厂默认设置。按 + 或 – 按钮选择 YES，然后按 SET 按钮。即可将调谐器参数恢复到出厂默认设置。

注意

- 此功能仅在扩展模式中显示。
- 重置后，音频输出电平和监听输出电平也会恢复到出厂默认设置。请注意，这可能导致相连设备和耳机的音量突然改变。

显示软件版本（VERSION）

显示调谐器的软件版本。

注意

此功能仅在扩展模式中显示。

发射器设置

菜单结构和操作

所有发射器的操作步骤（UTX-B40/M40/P40）
可根据应用选择三种菜单显示模式。

简单模式

此模式仅显示传输音频所需的设置。
将 MENU MODE （菜单显示模式）设为 SIMPLE，即可启用简单模式。

配置菜单

- GP/CH （组 / 通道）选择
- BAND （频带）选择 （日本和韩国机型不适用）
- ATTENUATOR （衰减器）设置
- GAIN MODE （音频增益）设置
- LCF （低切滤波器）设置
- INPUT LEVEL （音频输入电平）选择 （仅限 UTX-B40/P40）
- RF POWER （RF 传输输出电平）选择
- +48V SUPPLY （+48 V 电源）设置 （仅限 UTX-P40）
- POWER LOCK （POWER 按钮锁定）功能
- RUNNING TIME （累计运行时间）显示
- MENU MODE （菜单显示模式）设置

注意

以下配置菜单在传输期间无法修改。请在传输停止模式下设置这些菜单。

- GP/CH （组 / 通道）选择
- BAND （频带）选择 （日本和韩国机型不适用）
- RF POWER （RF 传输输出电平）选择

扩展模式

该模式显示全部配置菜单。
将 MENU MODE （菜单显示模式）设为 ADVANCED，即可启用扩展模式。

注意

即使在使用简单模式时，扩展模式中配置的现有设置依然有效。

配置菜单

- GP/CH （组 / 通道）选择
- BAND （频带）选择 （日本和韩国机型不适用）
- ATTENUATOR （衰减器）设置
- GAIN MODE （音频增益）设置
- LCF （低切滤波器）设置
- INPUT LEVEL （音频输入电平）选择 （仅限 UTX-B40/P40）
- RF POWER （RF 传输输出电平）选择
- +48V SUPPLY （+48 V 电源）设置 （仅限 UTX-P40）
- POWER LOCK （POWER 按钮锁定）功能
- RUNNING TIME （累计运行时间）显示
- MENU MODE （菜单显示模式）设置
- MUTE SETTING （音频静音设置）功能 （仅限 UTX-B40/P40）

- POWER/MUTE （电源 / 音频静音）设置 （仅限 UTX-M40）
- AUDIO PHASE （相位切换）设置 （仅限 UTX-B40）
- COMPANDER （压扩器模式）设置
- OCUPNCY SENS （运动检测传感器模式）设置
- BATTERY TYPE （电池类型）设置
- DISPLAY MODE （显示设置）功能
- BRIGHTNESS （显示亮度）设置
- FCT RESET （出厂默认设置）功能
- VERSION （软件版本）显示

注意

以下配置菜单在传输期间无法修改。请在传输停止模式下设置这些菜单。
- GP/CH （组 / 通道）选择
- BAND （频带）选择 （日本和韩国机型不适用）
- RF POWER （RF 传输输出电平）选择
- FCT RESET （出厂默认设置）功能

传输停止模式

此模式允许在 RF 传输停止时修改设置。
可用此模式进行设置，以免在设定通道和进行其他设定时中断其他无线通信。
在电源关闭状态下，按住 SET 按钮并按 POWER 按钮或 POWER/MUTE 按钮至少一秒，即可打开电源并显示传输停止模式的菜单。
下列配置菜单只能在传输停止模式下修改。
- GP/CH （组 / 通道）选择
- BAND （频带）选择 （日本和韩国机型不适用）
- RF POWER （RF 传输输出电平）选择
- FCT RESET （出厂默认设置）功能

基本菜单操作

简单模式、扩展模式和传输停止模式的基本菜单操作是相同的。

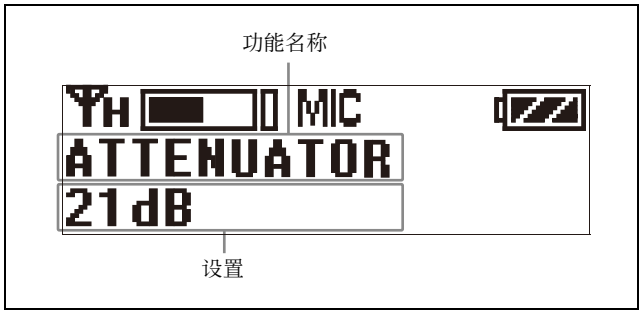

1 **按 + 或 – 按钮显示要设定的功能。**

2 **按住 SET 按钮，直至设置开始闪烁。**

3 **按 + 或 – 按钮更改设置。**

4 **按 SET 按钮确定设置。**

注意

如果有 30 秒没有执行任何操作，显示屏将关闭或变暗。按任何按钮即可重新打开显示屏。

有关显示屏设置的详情，请参阅第 28 页上的 “ 更改显示设置 (DISPLAY MODE)”。

设置传输通道

所有发射器的操作步骤 (UTX-B40/M40/P40)

关于通道组和可选通道的详细说明，请参阅 CD-ROM 上的频率列表。

1 **按住SET按钮并按POWER按钮或POWER/MUTE按钮打开电源。**

2 **用 + 或 – 按钮显示 GP/CH 菜单。**

3 **按住 SET 按钮一秒或更长时间。**

按住按钮，直至通道组的显示开始闪烁。

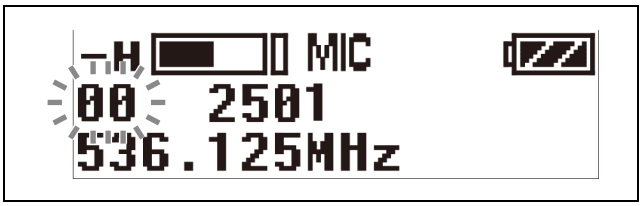

4 **用 + 或 – 按钮选择所需的通道组名称，然后按 SET 按钮。**

即可设定通道组，通道编号的显示开始闪烁。

5 **用 + 或 – 按钮选择所需的通道编号，然后按 SET 按钮。**

显示停止闪烁，所需通道被设定。

注意

- 如果在通道组显示或通道编号显示开始闪烁后十秒内没有用户输入，闪烁的显示设置将被保存。设定其他参数时同样适用。
- 频率指示灯响应通道编号发生改变。
- 进行设定时，请勿取出电池。如果取出了电池，请重新装入电池，从头开始重新操作。
- 确保同一系统内的发射器和调谐器设为同一通道。

配置菜单

所有发射器的操作步骤 (UTX-B40/M40/P40)
本节介绍各项功能以及可配置的项目。
下划线条目代表出厂默认设置。

选择组 / 通道 (GP/CH)

出厂默认设置因机型而异。

有关详情，请参阅第 26 页上的 “ 设置传输通道 ”。

注意

此功能只能在传输停止模式下修改。

选择频带（BAND）

选择传输频带。

注意

- 此功能只能在传输停止模式下修改。
- 日本和韩国机型没有此菜单。这些机型不能选择频带。

关于各频带的通道组和通道的详细说明，请参阅 CD-ROM 上的频率列表。

调整音频输入衰减电平（ATTENUATOR）

可以按 3 dB 的增量设定音频输入衰减电平，以减小噪声失真。
UTX-B40 的出厂默认设置为 9 dB，UTX-M40/P40 的出厂默认设置为 0 dB。

注意

- 在 UTX-B40/P40 上，如果 INPUT LEVEL 设为 LINE 且 GAIN MODE 设为 AUTO GAIN，会显示 “---”，且无法修改衰减电平 （固定）。
- 如果衰减电平设定得过高，噪声电平可能增大。如果使用佩在身上的领夹式麦克风，请将该电平设为尽可能接近 0 dB。

设置音频增益（GAIN MODE）

AUTO GAIN：将增益设为高，并使用限幅器以防失真。
NORMAL：启用衰减电平调整。可以调整衰减器以匹配连接的麦克风。
15dB BOOST：当麦克风不在嘴边且音频电平不足时，将增益增强 15 dB。

注意

- 在 UTX-B40/P40 上，如果 INPUT LEVEL 设为 LINE，将会显示 “---”，且无法修改音频增益。
- 当 GAIN MODE 设为 AUTO GAIN 时，无法修改 ATTENUATOR 设置。
- 更改 GAIN MODE 设置可能导致与调谐器相连的设备和耳机的音量突然改变。

设置低切滤波器（LCF）

可设置低切滤波器以减小风噪。
可将截止频率设为 OFF/LOW/MID/HIGH。
OFF： 不滤波
LOW：100 Hz 截止频率
MID：150 Hz 截止频率
HIGH：200 Hz 截止频率

切换音频输入电平（INPUT LEVEL）（仅限 UTX-B40/P40）

根据音频输入设备设定输入电平。可在 MIC 和 LINE 之间切换。出厂默认设置为 MIC。

注意

- 音频输入源为混音器或其他线路电平设备时，请勿将此功能切换到 MIC。如果输入音频电平过高，可能会导致噪声失真或损坏播放 / 录制设备。
- 如果 INPUT LEVEL 设为 LINE，将会为 ATTENUATOR 和 GAIN MODE 显示 “---”，且无法修改设置。

设置传输输出电平（RF POWER）

将 RF 传输功率设为 HIGH 或 LOW。传输功率电平因机型而异。

注意

此功能只能在传输停止模式下修改。

设置麦克风驱动电源（+48V SUPPLY）（仅限 UTX-P40）

使用需要外部电源的麦克风时，可以从发射器供电。设为 ON 时，将会向所连接的麦克风供电，+48 V 指示灯亮起。
出厂默认设置为 OFF。

锁定 POWER 按钮（POWER LOCK）

可以锁定 POWER 按钮，以防止传输期间不慎关闭电源。
UNLOCK：按住 POWER 按钮打开 / 关闭电源。
LOCK：即使按 POWER 按钮也不关闭电源。

解除锁定状态

要解除锁定状态，可将 POWER LOCK 菜单设为 UNLOCK，或者采取以下步骤。

1 **按钮处于 LOCK 状态时，按住 POWER 按钮。**

将出现一条提示，询问您是否解除锁定状态。

2 **用 + 或 – 按钮选择 YES，然后按 SET 按钮。**

电源关闭。

注意

如果在 POWER 按钮设为 LOCK 时取出并重新装入了电池，电源将自动打开，但 POWER 按钮的锁定状态不变。

显示累计运行时间（RUNNING TIME）

显示发射器的累计运行时间，作为总使用时间的指引。
出厂默认设置为 00:00。最多可显示 99:99。

重置时间显示

1 **按住 SET 按钮，直至时间显示开始闪烁。**

2 **按 – 按钮以显示 “00:00 CLR” 并按 SET 按钮。**

在显示 “00:00 CLR” 时按 + 按钮，会使时间显示开始闪烁。在此状态下，可以按 SET 按钮取消累计运行时间的重置。

设定菜单显示模式（MENU MODE）

设定菜单显示模式。
SIMPLE：仅显示必需的设置。
ADVANCED：显示全部设置。

设置音频静音功能的操作（MUTE SETTING）（仅限 UTX-B40/P40）

在传输期间按 MUTE 按钮会使音频静音，从而使调谐器不输出音频。
此功能设置是否对 MUTE 按钮的各种操作静音。
MUTE(ALT)：按 MUTE 按钮时对音频静音。再次按 MUTE 按钮可恢复音频输出。
MUTE HOLD：按 MUTE 按钮时对音频静音，释放 MUTE 按钮时输出音频。
PTT HOLD：按 MUTE 按钮时输出音频，释放 MUTE 按钮时对音频静音。
DISABLE：无论 MUTE 按钮操作如何，音频都不会被静音。

设置音频静音功能的操作（POWER/MUTE）（仅限 UTX-M40）

在传输期间按 POWER/MUTE 按钮会使音频静音，从而使调谐器不输出音频。
此功能设置是否对 POWER/MUTE 按钮的各种操作静音，以及是否使用 POWER/MUTE 按钮打开 / 关闭电源。
POWER/MUTE：按 POWER/MUTE 按钮时对音频静音。再次按 POWER/MUTE 按钮，可恢复音频输出。按住 POWER/MUTE 按钮一秒或更长时间，可以打开 / 关闭电源。
MUTE(ALT)：按 POWER/MUTE 按钮时对音频静音。再次按 POWER/MUTE 按钮，可恢复音频输出。使用 POWER/MUTE 按钮无法打开 / 关闭电源。
MUTE HOLD：按 POWER/MUTE 按钮时对音频静音，释放 POWER/MUTE 按钮时输出音频。使用 POWER/MUTE 按钮无法打开 / 关闭电源。
PTT HOLD：按 POWER/MUTE 按钮时输出音频，释放 POWER/MUTE 按钮时对音频静音。使用 POWER/MUTE 按钮无法打开 / 关闭电源。
DISABLE：无论 POWER/MUTE 按钮操作如何，音频都不会被静音。此外，无法打开 / 关闭电源。

切换麦克风的相位（AUDIO PHASE）（仅限 UTX-B40）

可切换所连接麦克风（不包括随附的领夹式麦克风）的相位，以输出倒相音频。
NORMAL：倒相。连接随附的领夹式麦克风时，请设为 NORMAL。
INVERT：发射器内倒相。

注意

此功能仅在扩展模式中显示。

设定压扩器模式（COMPANDER）

设定压扩器的工作模式。
UWP-D：搭配 UWP-D 系列设备时支持的高语音质量模式。
UWP：搭配 Sony UWP 系列调谐器时支持的模式。
WL800：搭配 Sony 800 系列调谐器时支持的模式。

注意

- 此功能仅在扩展模式中显示。
- 如果因搭配使用不同压扩器模式设置的设备而导致单音信号频率不同，则不输出音频。

设置运动检测传感器模式（OCUPNCY SENS）

设置是否减少因超声波运动检测传感器引起的音频噪声。
启用后，会激活高切滤波器以降低噪声。
OFF：不滤波
LOW：20 kHz 截止频率
HIGH：15 kHz 截止频率

注意

此功能仅在扩展模式中显示。

设置电池类型（BATTERY TYPE）

可以设定所用电池的类型，以提供更准确的电池电量指示。

TYPE1：使用 LR6（AA 尺寸）碱性电池时的推荐设置。基于新的 Sony 碱性 LR6（AA 尺寸）电池显示电池电量。
TYPE2：使用镍氢充电电池时的推荐设置。
TYPE3：使用锂电池时的推荐设置。

注意

- 此功能仅在扩展模式中显示。
- 电池特性因电池类型和环境条件而异。建议在使用前了解电池的特性。

更改显示设置（DISPLAY MODE）

如果超过 30 秒没有执行任何按钮操作，更改 OLED 显示屏的显示模式。
AUTO OFF：如果 30 秒没有执行按钮操作，显示屏将关闭。按任意按钮可再次打开显示屏。
DIMMER：如果 30 秒没有执行任何按钮操作，显示屏将变暗。按任意按钮可再次打开显示屏。

注意

此功能仅在扩展模式中显示。

设置显示亮度（BRIGHTNESS）

使用十个级别调整 OLED 显示屏的亮度。
可配置的数值如下所示。
（暗）1 2 3 4 5 6 7 8 9 10（明亮）

注意

此功能仅在扩展模式中显示。

恢复出厂默认设置（FCT RESET）

将所有参数恢复到出厂默认设置。
按住 SET 按钮。将出现一条提示，询问您是否恢复出厂默认设置。按 + 或 - 按钮选择 YES，然后按 SET 按钮。即可将发射器参数恢复到出厂默认设置。

注意

- 此功能只能在传输停止模式下使用。
- 重置后，音频输入电平也会恢复到出厂默认设置。请注意，这可能导致与调谐器相连的设备和耳机的音量突然改变。

显示软件版本（VERSION）

显示发射器的软件版本。

注意

此功能仅在扩展模式中显示。

系统配置示例

以下是使用 UWP-D 系列设备的配置示例。

含摄像机的 ENG （电子新闻采访）或 EFP （电子现场制作）配置示例

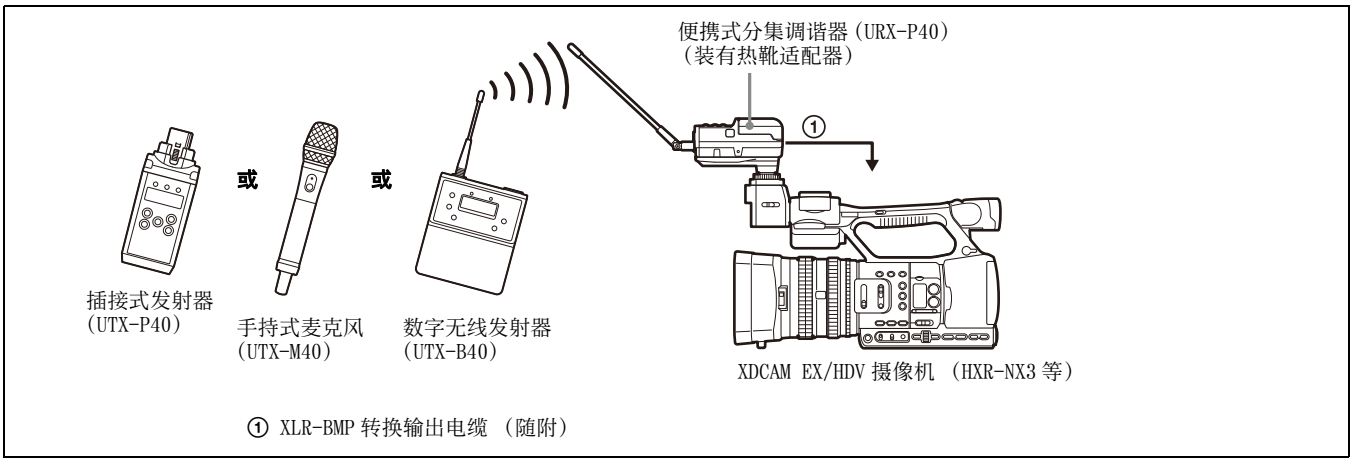

错误信息

发生问题时，显示屏上可能出现下列错误信息之一。

信息	含义	解决方法
EEP ERROR	后备存储器数据发生错误。	联系您的购买点或 Sony 服务代表。
PLL ERROR	PLL 合成器电路发生错误。	重新启动设备。如果信息依然存在，请联系您的购买点或 Sony 服务代表。
NO TONE	音频信号输出已静音，因为收到的单音信号与调谐器上配置的压扩器模式不同。	根据正在使用的发射器配置合适的压扩器模式*第 24 页上的 “设定压扩器模式（COMPANDER）”*。 与 UWP-D 系列发射器 （UTX-B40、UTX-M40 等）配合使用时，请将调谐器和发射器设为相同的压扩器模式。

故障排除

如发现问题，要求维修之前请使用以下检查表进行检查。如果问题依然存在，请联系您的购买点或 Sony 服务代表。

故障现象	原因	解决方法
无法打开设备电源。	电池 ⊕ 极和 ⊖ 极的方向不正确。	以正确的极性方向装入电池。
	电池电量不足。	更换新电池。
	电池端子脏污。	用棉签清洁 ⊕ 和 ⊖ 端子，以及电池盒端子 4)。
	尽管 POWER SOURCE 设为 BATT ON，但未插入电池。	请插入电池，或更改 POWER SOURCE 设置。
无法关闭设备电源。	POWER/MUTE 按钮被锁定。5)	在 POWER LOCK 菜单中解除锁定状态。
	设置本机，以便使用 POWER/MUTE 按钮无法打开 / 关闭电源。6)	将 POWER/MUTE 菜单设为 POWER/MUTE，或使用 POWER 按钮关闭本机。
电池很快耗尽。	电池电量不足。	更换新电池。
	使用了锰电池。	请使用碱性电池。锰电池的电池寿命不足碱性电池的一半。
	设备的工作环境温度过低。	在低温下电池会很快耗尽。
无法更改通道。1)	设备未处于传输停止模式。	关闭设备，然后在住 SET 按钮的同时重新打开设备以切换到传输停止模式。
没有声音。	发射器上的通道设置与调谐器不同。	在发射器和调谐器上使用相同的通道。
	发射器不传输信号，或传输输出信号弱。	确认发射器已打开。或者缩短发射器和调谐器之间的距离。
	发射器被设为线路电平输入。2)	切换到麦克风输入。
	发射器上的压扩器模式设置与调谐器不同。	在发射器和调谐器上使用相同的压扩器模式设置。
	发射器处于静音状态。1)	按发射器上的 POWER/MUTE 按钮解除静音状态。
		MUTE SETTING 菜单 （UTX-M40 上的 POWER/MUTE 菜单）设为 PTT HOLD。更改设置。
声音太低。	发射器的衰减电平过高。	发射器的输入电平过低。将发射器的衰减设为适当电平。
	放大器或混音器的音量低。	将音量调整到适当电平。
	发射器被设为线路电平输入。2)	切换到麦克风输入。
	发射器上的压扩器模式设置与调谐器不同。	在发射器和调谐器上使用相同的压扩器模式设置。
声音失真。	发射器的衰减电平过低或被设为 0。	输入电平过高。设定发射器的衰减以使音频不失真。
	发射器的 GAIN MODE 菜单设为 15dB BOOST。	输入电平过高。更改 GAIN MODE 设置，以便声音不会失真。
	发射器上的通道设置与调谐器不同。	在发射器和调谐器上使用相同的通道。
	使用了带单声道微型插孔的耳机。3)	使用带立体声微型插孔的耳机。
无法设置衰减器。	GAIN MODE 菜单设为 AUTO GAIN，或 INPUT LEVEL 菜单设为 LINE。	更改 GAIN MODE 菜单和 INPUT LEVEL 菜单设置。
声音中断或有噪声。	发射器上的通道设置与调谐器不同。	在发射器和调谐器上使用相同的通道。
	将两个或更多发射器设为同一通道。	不能在同一通道上使用两个或更多发射器。参照 CD-ROM 上存储的频率列表，配置各发射器的通道。
	未将发射器设为同一通道组内的通道。	同时使用两个或更多发射器时，制定通道方案以免发生信号干扰。将各发射器设为同一通道组内的不同通道。
	使用了相邻通道。	使用由至少两个通道分隔的通道（250 kHz）。
即使关闭发射器，调谐器上的 RF 指示灯仍然亮起。	受到无线电波干扰。	将调谐器的通道设为 RF 指示灯不亮的通道，或使用 Clear Channel Scan 功能切换到无干扰的通道。然后，将发射器设为调谐器的相同通道。 如果使用两个或更多发射器，更改为不受影响的通道组。

故障现象	原因	解决方法
无法用红外通信设定发射器通道。[1]	发射器的红外接收器与调谐器的红外发射口距离过远。	将发射器的红外接收器与调谐器的红外发射口之间的距离缩短到约 20 cm 以内。
	其他设备之间的红外通信或强阳光造成干扰。	有强阳光等干扰时，传输距离会缩短。使发射器和调谐器尽可能相互靠近。
无法通过 NFC 通信设定发送器通道。	两个设备的 N 标志不是彼此相对，或者相距太远。或者在 N 标志之间可能有一些金属物体。	将彼此的 N 标志间隔大约 5 mm 放置。确保附近没有金属物体或其他物体。
	握柄打开。[6]	

1)仅限于数字无线发射器（UTX-B40）/ 手持式麦克风（UTX-M40）/ 插接式发射器（UTX-P40）
2)仅限于数字无线发射器（UTX-B40）/ 插接式发射器（UTX-P40）
3)仅限于便携式分集调谐器（URX-P40）
4)仅限数字无线发射器（UTX-B40）/ 便携式分集调谐器（URX-P40）
5)仅限数字无线发射器（UTX-B40）/ 插接式发射器（UTX-P40）/ 便携式分集调谐器（URX-P40）
6)仅限手持式麦克风（UTX-M40）

关于使用的重要说明

某些频段的使用可能受到法律限制，具体视国家或地区而定。使用前请提前查看。

NFC 通信功能仅适用于发射器和调谐器之间的通信。它不能用于与其他设备的通信。

注意
- 在使用前请始终确认本机运行正常。
  无论保修期内外或基于任何理由，SONY 对任何损坏概不负责。由于本机故障造成的利润损失等，无论是在保修期以内或者以外，SONY 均不作任何赔偿。
- **SONY 对本产品用户或第三方的任何索赔概不负责。**
- **SONY 对因任何情况导致终止或停止使用本机相关服务概不负责。**

结露

如果将设备突然从寒冷的地方带到温暖的场所，或者室温突然升高，设备的外表面和内部可能会形成水汽。这称为冷凝。如果发生冷凝，请关闭设备电源，待到冷凝消失后才能操作设备。冷凝仍然存在时使用设备可能会导致设备损坏。

OLED 面板

由于 OLED 面板所使用的材料特性原因，可能在亮度方面发生永久性烧灼现象。
这些问题并非故障。

易损件

正常操作温度和使用条件下 （每天 8 小时；每月 25 天），电解质电容器的预计使用寿命约为 5 年。如果超过上述正常使用频率，则预计使用寿命可能会相应减少。

使用和存储

- 在电气设备 （电机、变压器或调光器）附近使用 UWP-D 系列装置可能因电磁感应而造成干扰。尽可能让本设备远离此类设备。
- 照明设备的存在可能产生大频率范围的电气干扰。在这种情况下，干扰可能随调谐器天线的位置和发射器的位置产生波动。请调整设备位置，将干扰减到最低。
- 为避免信噪比下降，请勿在下列有噪声的场所或受震动的位置使用 UWP-D 设备：
  - 电气设备附近，例如电机、变压器或调光器
  - 空调设备附近，或空调机气流直吹的位置
  - PA （公共广播）扬声器附近
  - 可能碰到调谐器的设备附近
  应使本设备尽可能远离上述设备或使用缓冲材料。

清洁

用一块柔软干布清洁设备的表面和接口。切勿使用稀释剂、苯、酒精或其他化学品，否则可能损毁表面。

防止电磁干扰
由于外部噪声的影响产生的噪声和 / 或无线电干扰，某些通道可能无法使用。在这种情况下，建议停止传输 （关闭电源）或改为其他频率 （更改通道）。

防止来自便携式通信设备的电磁干扰
在本设备附近使用便携式电话和其他通信设备可能导致故障或干扰音频信号。建议关闭本设备附近的便携式通信设备。

规格

N-Mark 是 NFC Forum, Inc. 在美国和其他国家 / 地区的商标或注册商标。

设计和规格如有变更，恕不另行通知。

发射器 (UTX-B40/M40/P40)

所有发射器共有项目

振荡器类型　晶控 PLL 合成器
载波频率　14UC 型号：470.125 MHz 到 541.875 MHz (UHF-TV 通道 14 到 25)
25UC 型号：536.125 MHz 到 607.875 MHz (UHF-TV 通道 25 到 36)
90U 型号：941.625 MHz 到 951.875 MHz、953.000 MHz 到 956.125 MHz，以及 956.625 MHz 到 959.625 MHz
21CE 型号：470.025 MHz 到 542.000 MHz (UHF-TV 通道 21 到 29)
33CE 型号：566.025 MHz 到 630.000 MHz (UHF-TV 通道 33 到 40)
42CE 型号：638.025 MHz 到 694.000 MHz (UHF-TV 通道 42 到 48)
42LA 型号：638.125 MHz 到 697.875 MHz (UHF-TV 通道 42 到 51)
38CN 型号：710.025 MHz 到 782.000 MHz (UHF-TV 通道 38 到 46)
KR 型号：925.125 MHz 到 937.500 MHz
E 型号：794.125 MHz 到 805.875 MHz
预加重　50 µs
基准频偏　±5 kHz (-60 dBV、1 kHz 输入)
失真　0.9% 或更低 (-60 dBV、1 kHz 输入)
信噪比　60 dB (-60 dBV、1 kHz 输入)
102 dB (GAIN MODE 设为 AUTO GAIN，最大值)
96 dB (GAIN MODE 设为 NORMAL，最大值)
音频延时　约 0.35 ms
单音信号频率　UWP-D 压扩器模式：32.382 kHz
UWP 压扩器模式：32 kHz
WL800 压扩器模式：32.768 kHz
电源电压　3.0 V 直流 (两节 LR6/AA 型碱性电池)
5.0 V 直流 (从 USB 接口供电)
NFC 功能　内置
IR SYNC 功能　内置
USB 端口　Type C
工作温度　0 °C 到 50 °C
存储温度　-20 °C 到 +55 °C

注意

在环境温度为 45 °C 或更高的位置使用时，请确保设备不会直接接触皮肤，因为可能会因高温而导致灼伤。

数字无线发射器 (UTX-B40)

天线　1/4λ 波长导线天线
音频输入接口　3.5 mm 直径 3 极锁定微型插孔
基准音频输入电平
-60 dBV (MIC 输入、GAIN MODE 设为 NORMAL、0 dB 衰减)
+4 dBu (LINE 输入)
RF 输出电平　30 mW/5 mW 可选 (UC、U、CE、LA、CN 型号)
10 mW/2 mW 可选 (E、KR 型号)
频响　23 Hz 到 18 kHz (典型值)
衰减　0 dB 到 27 dB (3 dB 步阶)
指示灯　POWER、AUDIO/MUTE
电池寿命 (在 25 °C 下使用两节 Sony LR6/AA 型碱性电池测量，DISPLAY MODE 设为 AUTO OFF)
输出功率为 30 mW 时约 8 小时 (UC、U、CE、LA、CN 型号)
输出功率为 10 mW 时约 10 小时 (E、KR 型号)
尺寸

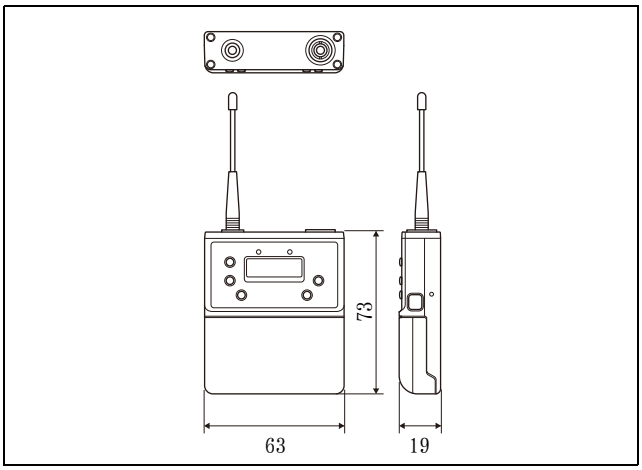

63×73×19 mm
(宽 / 高 / 深)
(不包括天线)
质量　约 83 g
(不包括电池)

领夹式麦克风 (ECM-V1BMP)

类型　驻极体电容式麦克风
频响　40 Hz 到 20000 Hz
指向性　全向
灵敏度　-43.0 dB ±3 dB
(0 dB = 1 V/Pa、1 kHz)
工作温度　0 °C 到 50 °C
存储温度　-20 °C 到 +55 °C

电缆　　直径 2.3 mm，双导体屏蔽电缆，长度 1.2 m
尺寸　　ϕ6.8 × 19.5 mm
（不含电缆和接头）
质量　　约 16.2 g

手持式麦克风（UTX-M40）

麦克风单元　　动态
方向性　　单向
天线　　1/4λ 波长导线天线
基准音频输入电平
-55 dBV （GAIN MODE 设为 NORMAL、0 dB 衰减）
最大音频输入电平
151 dB SPL （21 dB 衰减，使用随附麦克风单元）
RF 输出电平　　30 mW/5 mW 可选 （UC、U、CE、LA、CN 型号）
10 mW/2 mW 可选 （E、KR 型号）
频响　　70 Hz 到 18 kHz （典型值）
衰减　　0 dB 到 21 dB （3 dB 步阶）
指示灯　　POWER/MUTE
电池寿命 （在 25 °C 下使用两节 Sony LR6/AA 型碱性电池测量，DISPLAY MODE 设为 AUTO OFF）
输出功率为 30 mW 时约 8 小时 （UC、U、CE、LA、CN 型号）
输出功率为 10 mW 时约 10 小时 （E、KR 型号）
尺寸

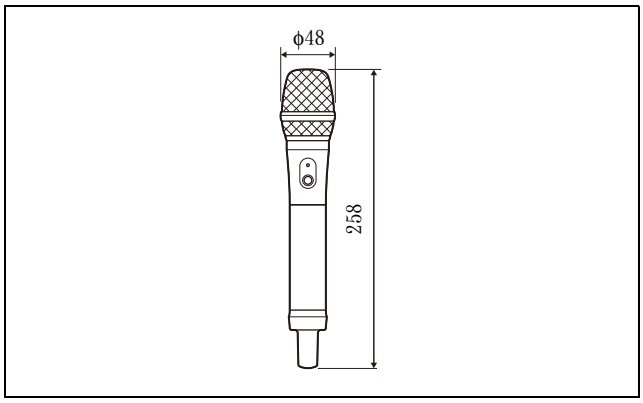

ϕ48 × 258 mm （直径 / 长度）
质量　　约 255 g
（不包括电池）

插接式发射器（UTX-P40）

基准音频输入电平
-60 dBV （MIC 输入、GAIN MODE 设为 NORMAL、0 dB 衰减）
RF 输出电平　　40 mW/5 mW 可选 （UC、U、LA 型号）
30 mW/5 mW 可选 （CE、CN 型号）
10 mW/2 mW 可选 （E、KR 型号）
频响　　23 Hz 到 18 kHz （典型值）
衰减　　0 dB 到 48 dB （3 dB 步阶）
音频输入接口　　XLR-3-11C 型 （阴性）
指示灯　　POWER、AUDIO/MUTE、+48V
电池寿命 （在 25 °C 下使用两节 Sony LR6/AA 型碱性电池测量，DISPLAY MODE 设为 AUTO OFF）
在 +48V OFF 期间：
输出功率为 40 mW 时约 7 小时 （UC、U、LA 型号）
输出功率为 30 mW 时约 8 小时 （CE、CN 型号）
输出功率为 10 mW 时约 10 小时 （E、KR 型号）
在 +48V ON 且 ECM-673 连接期间：
输出功率为 40 mW 时约 6 小时 （UC、U、LA 型号）
输出功率为 30 mW 时约 6 小时 （CE、CN 型号）
输出功率为 10 mW 时约 7 小时 （E、KR 型号）
尺寸

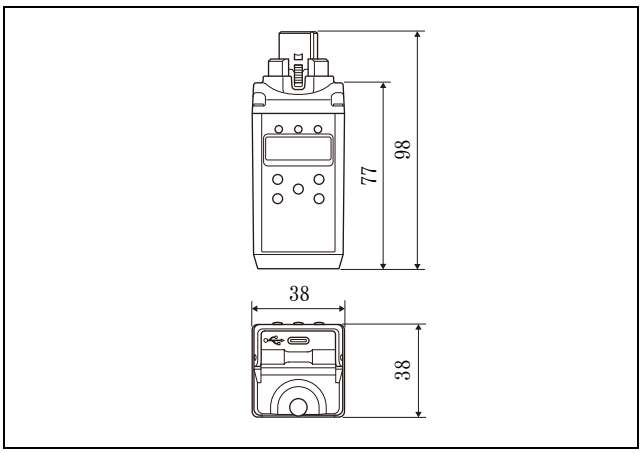

38 × 98 × 38 mm
（宽 / 高 / 深）
（包括音频输入接口）
质量　　约 139 g
（不包括电池）

调谐器

便携式分集调谐器（URX-P40）

天线　　1/4λ 波长导线天线 （角度可调式）
音频输出电平　　-60 dBV （3.5 mm 直径 3 极锁定微型插孔，模拟输出，0 dB 音频输出电平）
-20 dBFS （外部连接，数字输出，0 dB 音频输出电平）
-50 dBFS （外部连接，模拟输出，0 dB 音频输出电平）
音频输出电平变化范围
-12 dB 到 +12 dB （3 dB 步阶）
音频输出接口　　3.5 mm 直径 3 极锁定微型插孔，外部连接
耳机输出电平　　最大值 10 mW （16-ohm）
耳机输出接口　　3.5 mm 直径微型插孔
接收方法　　真分集方法
本机振荡器　　晶控 PLL 合成器

接收频率	14UC 型号：470.125 MHz 到 541.875 MHz（UHF-TV 通道 14 到 25） 25UC 型号：536.125 MHz 到 607.875 MHz（UHF-TV 通道 25 到 36） 90U 型号：941.625 MHz 到 951.875 MHz、953.000 MHz 到 956.125 MHz，以及 956.625 MHz 到 959.625 MHz 21CE 型号：470.025 MHz 到 542.000 MHz（UHF-TV 通道 21 到 29） 33CE 型号：566.025 MHz 到 630.000 MHz（UHF-TV 通道 33 到 40） 42CE 型号：638.025 MHz 到 694.000 MHz（UHF-TV 通道 42 到 48） 42LA 型号：638.125 MHz 到 697.875 MHz（UHF-TV 通道 42 到 51） 38CN 型号：710.025 MHz 到 782.000 MHz（UHF-TV 通道 38 到 46） KR 型号：925.125 MHz 到 937.500 MHz E 型号：794.125 MHz 到 805.875 MHz
信噪比	60 dB（1 kHz 正弦波、5 kHz 调制）
音频延时	约 0.35 ms（模拟输出） 约 0.24 ms（数字输出）
去加重	50 µs
基准频偏	±5 kHz
频响	23 Hz 到 18 kHz（典型值）
失真	0.9% 或更低（1 kHz 正弦波、5 kHz 调制）
单音信号频率	UWP-D 压扩器模式：32.382 kHz UWP 压扩器模式：32 kHz WL800 压扩器模式：32.768 kHz
指示灯	POWER、RF
工作温度	0 °C 到 50 °C
存储温度	-20 °C 到 +55 °C

注意

在环境温度为 45 °C 或更高的位置使用时，请确保设备不会直接接触皮肤，因为可能会因高温而导致灼伤。

NFC 功能	内置
USB 端口	Type C
电源电压	3.0 V 直流（两节 LR6/AA 型碱性电池） 5.0 V 直流（从 USB 接口供电）
电池寿命	约 6 小时（在 25 °C 下使用两节 Sony LR6/AA 型碱性电池测量，DISPLAY MODE 设为 AUTO OFF）

尺寸

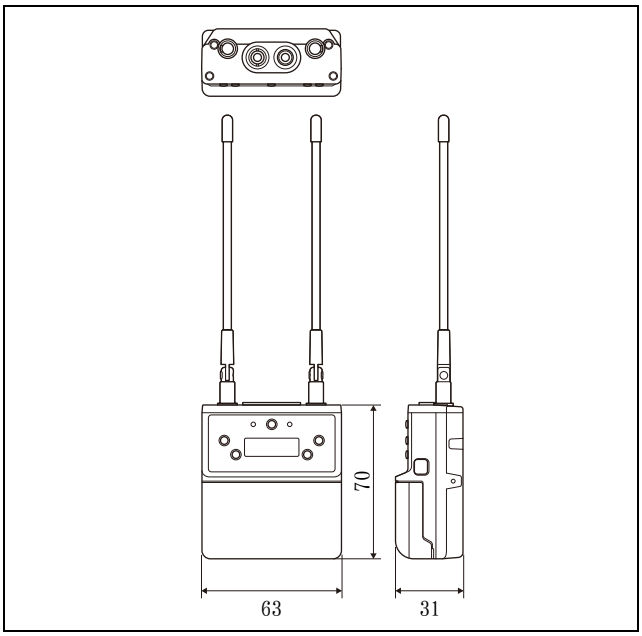

63 × 70 × 31 mm
（宽 / 高 / 深）
（不包括天线）

质量　约 131 g
（不包括电池）