User's Manual

SMARTDAC+

GX10/GP10/GX20/GP20/GM10

EtherNet/IP 通信 (/E1)
使用说明书

IM 04L51B01-18ZH-C

YOKOGAWA
横河电机株式会社

IM 04L51B01-18ZH-C
第4版

前言

感谢您购买 SMARTDAC+ GX10/GP10/GX20/GP20/GM10(以下简称“本仪表”或“GX/GP/GM”)。

本说明书介绍了 GX/GP/GM 的 EtherNet/IP 通信功能 (/E1 可选项) 的使用方法。

本说明书中，区别 GX20/GP20/GM10 的标准型和大容量型时，内容如下。

- 标准型 ：GX20-1/GP20-1/GM10-1
- 大容量型 ：GX20-2/GP20-2/GM10-2

请在使用前仔细阅读本说明书，以便正确使用。

请结合使用说明书 (GX/GP：IM 04L51B01-01ZH-C、GM：IM 04L55B01-01ZH-C) 一起使用。

GX/GP/GM 包括以下几册说明书，请结合使用。

● 印刷手册

机型	手册名称	手册编号	内容
GX/GP	GX10/GX20/GP10/GP20 无纸记录仪 简易操作手册	IM 04L51B01-02ZH-C	简要介绍 GX/GP 的基本操作方法。
GM	数据采集系统 GM 简易操作手册	IM 04L55B01-02ZH-C	简要介绍 GM 的基本操作方法。

● 下载的电子手册

可以从以下网址下载最新版的手册。

www.smartdacplus.com/manual/zh/

机型	手册名称	手册编号	内容
GX/GP	GX10/GX20/GP10/GP20 无纸记录仪 简易操作手册	IM 04L51B01-02ZH-C	印刷手册的电子版。
	GX10/GX20/GP10/GP20 无纸记录仪 使用说明书	IM 04L51B01-01ZH-C	介绍 GX/GP 的使用方法。 通信控制命令和部分可选项除外。
	GX10/GX20/GP10/GP20 安全增强功能 (/AS) 使用说明书	IM 04L51B01-05ZH-C	介绍安全增强功能 (/AS 可选项) 的使用方法。
GM	数据采集系统 GM 简易操作手册	IM 04L55B01-02ZH-C	印刷手册的电子版。
	数据采集系统 GM 使用说明书	IM 04L55B01-01ZH-C	介绍 GM 的使用方法。 通信控制命令和部分可选项除外。
	数据采集系统 GM 安全增强功能 (/AS) 使用说明书	IM 04L55B01-05ZH-C	介绍安全增强功能 (/AS 可选项) 的使用方法。
GX/GP GM	GX10/GX20/GP10/GP20/GM10 无纸记录仪通信命令 使用说明书	IM 04L51B01-17ZH-C	说明命令控制的通信功能的使用方法。
	SMARTDAC+ STANDARD 通用浏览器 使用说明书	IM 04L61B01-01ZH-C	说明显示 GX/GP/GM 测量数据文件的通用浏览器软件的使用方法。
	SMARTDAC+ STANDARD 硬件设置软件 使用说明书	IM 04L61B01-02ZH-C	说明生成 GX/GP/GM 各项功能设定数据的计算机软件的使用方法。
	GX10/GX20/GP10/GP20/GM10 多重批处理功能 (/BT) 使用说明书	IM 04L51B01-03ZH-C	说明多重批处理功能 (/BT 可选项) 的使用方法。
	GX10/GX20/GP10/GP20/GM10 LOG 标尺 (/LG) 使用说明书	IM 04L51B01-06ZH-C	说明 LOG 标尺 (/LG 可选项) 的使用方法。
	GX10/GX20/GP10/GP20/GM10 EtherNet/IP 通信 (/E1) 使用说明书	IM 04L51B01-18ZH-C	说明 EtherNet/IP (/E1 可选项) 接口的通信功能的使用方法。
	GX10/GX20/GP10/GP20/GM10 WT 通信 (/E2) 使用说明书	IM 04L51B01-19ZH-C	说明 WT 通信 (/E2 可选项) 的使用方法。
	GX10/GX20/GP10/GP20/GM10 OPC-UA 服务器 (/E3) 使用说明书	IM 04L51B01-20ZH-C	说明 OPC-UA 服务器功能 (/E3 可选项) 的使用方法。
	GX10/GX20/GP10/GP20/GM10 SLMP 通信 (/E4) 使用说明书	IM 04L51B01-21ZH-C	说明 SLMP 通信功能 (/E4 可选项) 的使用方法。

第4版： 2017年6月(YK)
保留所有权利。Copyright © 2014，横河电机株式会社

机型	手册名称	手册编号	内容
GX/GP GM	Model GX10/GX20/GP10/GP20/GM10 回路控制功能、程序控制功能 (/PG) 使用说明书	IM 04L51B01-31ZH-C	说明 PID 控制模块、回路控制功能、程序控制功能 (/PG 可选项) 的使用方法。
GX/GP	DXA170 DAQStudio 软件 使用说明书	IM 04L41B01-62ZH-C	说明自定义画面 (/CG 可选项) 的创建方法。

注意

- 因本仪表的性能和功能会不断改进，本手册内容如有更改，恕不另行通知。
- 在本说明书的制作过程中，制作者努力确保其内容的准确性。但是，如果您发现有不妥或错误，请联系横河电机。
- 未经横河电机株式会社许可，严禁转载或复制本说明书的全部或部分内容。

商标

- SMARTDAC+ 是横河电机的注册商标。
- Microsoft 和 Windows 是微软公司在美国及其他国家和地区的商标或注册商标。
- Adobe 和 Acrobat 是 Adobe Systems Incorporated 的商标或注册商标。
- 本说明书中出现的公司及产品名称均为其所有者的商标或注册商标。
- 本说明书中的商标或注册商标没有使用 ® 和™符号进行表示。

开放源代码软件的使用

本产品使用了开放源代码软件。

关于开放源代码软件的使用信息，请参阅 IM 04L61B01-11ZH-C“软件、手册、标签的下载及安装 / 开放源代码软件的使用”。

版本

2014 年 5 月　第 1 版发行
2014 年 12 月　第 2 版发行
2015 年 12 月　第 3 版发行
2017 年 6 月　第 4 版发行

本说明书使用的符号

单位

K	代表“1024”。使用示例：768 KB(文件容量)。
k	代表“1000”。

注意标志



本仪表中使用该标志表示会对人身或 GX/GP/GM 造成伤害的危险，操作人员必须参照使用说明书的相关内容进行操作。在使用说明书中相应的参考页面上也有该标志，与“警告”、“注意”的字样一起使用。

警告	误操作可能会导致使用者死亡或重伤，说明避免此类危险发生的注意事项。
注意	误操作可能会导致使用者轻伤或物品损坏，说明避免此类危险发生的注意事项。
注释	说明使用本仪表时的重要信息。

参考项目的表示标记

▶	此标志后说明相关操作及说明的参考位置。 使用示例：▶ 4.1 节

操作说明页面使用的标记

[ ]	表示仪表屏幕上显示的字符串。 使用示例：[电压]
英 中 符号	表示可以使用的字符类型。 英 英文及数字　中 中文及数字 符号 符号

字符数的计算方法

本仪表中半角英数字符之外的字符全部按 2 个字符计算。

操　作	请按照数字所示顺序进行各项操作。在此以初次操作为前提，介绍操作步骤。根据操作内容，不是所有的操作都是必须的。
说　明	“说明”中介绍操作相关的限制事项等。
路　径	说明设定画面并解释设定内容。
内　容	

说明方法

本说明书中以本仪表与 Rockwell Automation 公司的 Allen-Bradley 品牌的 Programmable Logic Controller(PLC) 进行通信连接为前提进行说明。
介绍相关的基本操作。有关 Rockwell Automation 公司产品的操作方法，请参阅相应的使用说明书。
本说明书的对象为使用 Allen-Bradley 的 PLC 和 EtherNet/IP 的顾客。

本说明书对应的仪表版本

本说明书对应发布号 4(请参阅主铭牌 STYLE 的 S 列) 和硬件型号 2(请参阅主铭牌 STYLE 的 H 列) 的 GX/GP 和发布号 4(请参阅主铭牌 STYLE 的 S 列) 和硬件型号 1(请参阅主铭牌 STYLE 的 H 列) 的 GM。

版本	产品	说明
1	GX/GP：2.01 版及以后	−
2	GX/GP：2.01 版及以后 GM：2.02 版及以后	记载 GM 相关内容。
3	GX/GP：3.01 版及以后 GM：3.01 版及以后	增加运算通道数量。
4	GX/GP：4.01 版及以后 GM：4.01 版及以后	记载 PID 控制模块相关内容。

目录

前言 i
本说明书使用的符号 iii
说明方法 iv
本说明书对应的仪表版本 iv
功能简介 1
EtherNet/IP 1
本仪表的功能 2
本仪表的设定 2
访问本仪表 2
连接网络 3
连接电缆 3
设定本仪表 3
准备 PLC 4
EDS 文件 4
配置系统 4
Explicit 信息 5
PLC 方面的系统配置 5
本仪表的数据 16
I/O 信息 17
PLC 方面的系统配置 17
本仪表的数据 20
通信相关注意事项 21
通信周期相关 21
访问不存在的数据 21
特殊数据相关 21
向本仪表写入数据时 21
规格 22
使用了 RSLogix 5000 的 Explicit 信息示例 23
使用了 RSLogix 5000 的 I/O 信息示例 25

功能简介

EtherNet/IP

EtherNet/IP 协议是以太网上实际安装通用工业协议 (CIP) 的具体实现。通过使用以太网，可以在分散安装的控制仪表间定期且快速地交换大量控制 / 监视数据。
提供支持 EtherNet/IP 的仪表供应商较多。其中，Rockwell Automation 公司的 Allen-Bradley 品牌的 PLC 和远程 I/O 被广泛使用。由于横河电机的 GX/GP/GM 配置了 EtherNet/IP 服务器功能，支持与上述 PLC 的通信。

构成仪表

- 采集器 (客户端)
  通过 EtherNet/IP 发出请求的仪表，如 PLC 和 PC。对于本仪表，Allen-Bradley 的 PLC-2、PLC-5、SLC500、MicroLogix、CompactLogix、ControlLogix 等 PLC 即为采集器 (客户端)。
- 适配器 (服务器)
  采集器 (客户端) 访问后执行读取或写入数据的远程 I/O 仪表。本仪表即为适配器 (服务器)。
- 组态工具
  配置系统的工具。指安装了组态软件的 PC 或软件本身。
  Rockwell Automation 公司的 RSLogix500、RSLogix 5000 和通信驱动软件 RSLinx 等相当于组态工具。

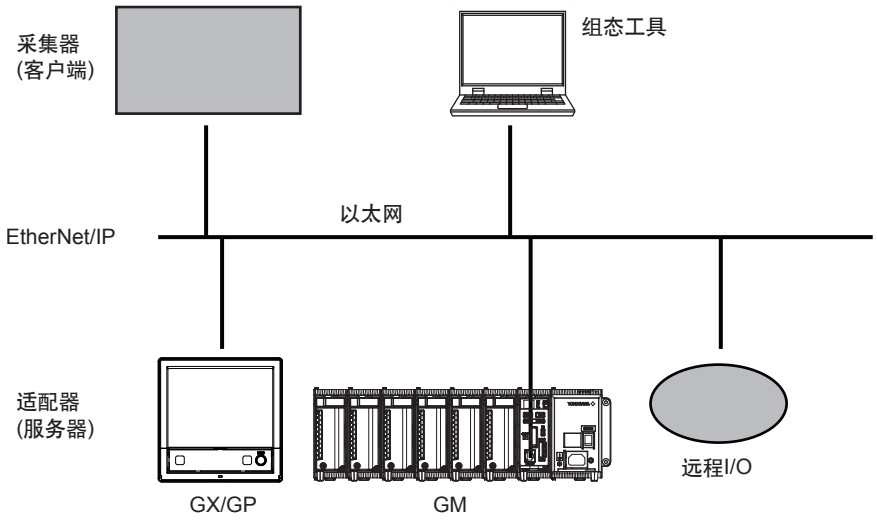

注释

有关 EtherNet/IP 的详细信息，请参阅 Open DeviceNet Vender Association(ODVA) 发行的信息。

本仪表的功能

本仪表提供以下功能：

- 可以作为适配器 (服务器) 接入 EtherNet/IP 的网络。
- 可以与 Allen-Bradley 的 MicroLogix、CompactLogix、ControlLogix、SLC500、PLC-5、PLC-2 等新旧 PLC 进行通信。
- 支持 Explicit 信息和 I/O 信息。
- PLC 可以访问 GX/GP/GM 的内部数据。

数据	访问
输入输出通道数据	读取
运算通道 *1 数据	读取
通信通道 *2 数据	读取 / 写入

*1 可选项 (/MT)。
*2 可选项 (/MC)。

以下内容为使用示例。

- PLC 可以将网络上的仪表数据记录到本仪表中。
- PLC 可以获取本仪表测量的数据。

本仪表的设定

执行以下设定后，本仪表准备就绪。

- 接以太网所需的设定，如 IP 地址等；
- 激活 EtherNet/IP 服务器功能。

访问本仪表

使用以太网时，本仪表为被动仪表。仪表不能发出请求，由 PLC 对仪表发出请求。
请求被称为“信息”，信息包括 Explicit 信息和 I/O 信息 (Implicit 信息)。仅必要的情况下，嵌入控制逻辑的 Explicit 信息，在访问本仪表后传送数据时使用。I/O 信息用于定期传送事先指定的仪表数据。

对于支持 Programmable Controller Communication Command(PCCC) 的 PLC，通过网关将 PCCC 转换成 EtherNet/IP 后可以进行通信。PCCC 是亦称为 DF1 通信的串行通信。
本仪表支持已封装 PCCC 请求的 EtherNet/IP。也可以与支持已封装 PCCC 的 PLC 进行通信。

连接网络

连接电缆

将以太网电缆连接至本仪表背面的以太网端口。

注 意

请务必使用 FCC 规格插头的网线，否则会造成故障。

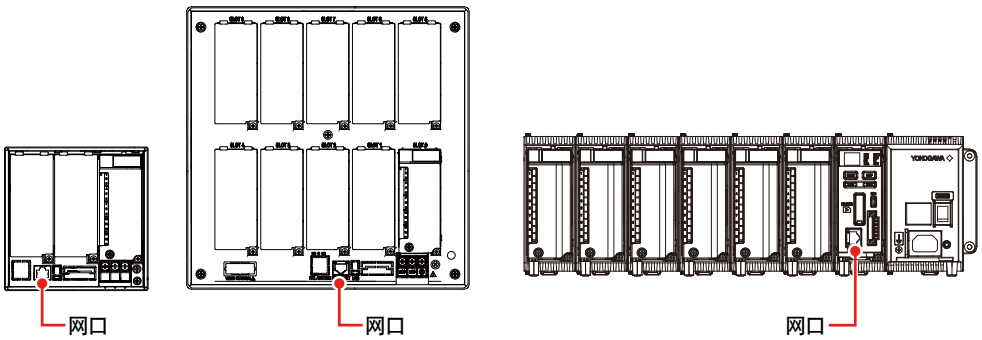

设定本仪表

设定 IP 地址、主机信息、DNS 等

▶ GX/GP：有关详细信息，请参阅使用说明书 (IM 04L51B01-01ZH-C) 的 1.17 节“设定以太网通信功能”。

▶ GM：有关详细信息，请参阅使用说明书 (IM 04L55B01-01ZH-C) 的 2.18 节“设定以太网通信功能”。

设定 EtherNet/IP 服务器

路 径

GX/GP 本体：**MENU** 键＞ [画面变更] 标签页＞ [设定] ＞设定菜单 [通信 (以太网) 设定] ＞ [服务器设定] ＞ [服务器列表]

Web 浏览器：[设定] 标签页＞ [通信 (以太网) 设定] ＞ [服务器设定 服务器列表]

硬件设定软件：[通信 (以太网) 设定] ＞ [服务器设定 服务器列表]

内 容

EtherNet/IP

设定项目	可选范围或选项	初始值
On/Off	Off/On	Off

On/Off

设定为“On”，激活 EtherNet/IP 服务器。

注释

在 GX/GP 网络信息画面中可以确定 EtherNet/IP 通信服务器的设定。通过 **MENU** 键＞ [画面变更] 标签页＞ [网络信息] 的操作可以显示网络信息画面。

准备 PLC

EDS 文件

安装

将本仪表接入网络前，首先需要在组态工具中安装该仪表的设备描述文件 (EDS 文件、Electronic Data Sheet)。PLC 以 EDS 文件的内容为基础，与本仪表进行通信。

使用 RSLinx 的“EDS Hardware Installation Tool”进行安装。有关组态工具使用方法的详细信息，请参阅组态工具的使用说明书。

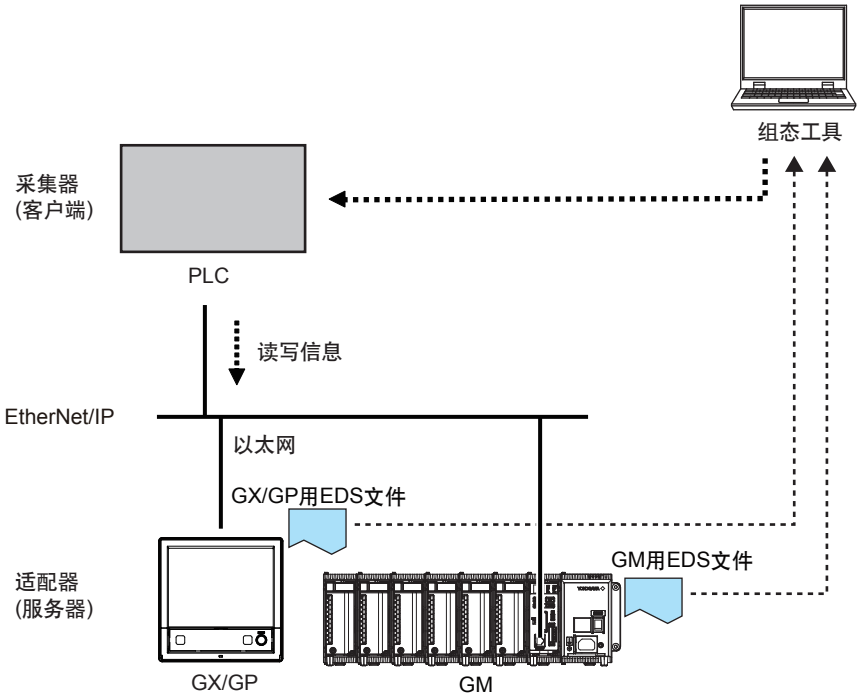

EDS 文件的获取方法

请登录横河电机的主页获取。

URL ：www.smartdacplus.com/software/en/

配置系统

使用组态工具设定通信的内容。

使用 RSLinx、RSLogix500 或 RSLogix 5000 等创建 Explicit 信息或 I/O 信息，下载到 PLC 后执行。

有关组态工具和 PLC 的使用方法，请参阅相应的使用说明书。

Explicit 信息

Explicit 信息为点对点、请求 / 响应型的通信。

PLC 方面的系统配置

使用组态工具，将 Explicit 信息作为 MSG 命令记录到控制逻辑中。在 MSG 命令中设定对象仪表、对象寄存器、读取 / 写入等所有信息。将创建的控制逻辑下载到 PLC 后执行。
请将本仪表中使用 1 次 MSG 命令访问的数据数设定为 100 以下。

PLC-2、PLC-5、SLC 时

- **命令**
  创建 MSG 命令时，指定命令。本仪表支持以下命令。

对象 PLC	命令名称
PLC-2	PLC2 Unprotected Read/Write
PLC-5	PLC5 Word Range Read/Write
	PLC5 Typed Read/Write
SLC	SLC Typed Read/Write

- **指定访问的数据**
  指定要访问的本仪表中的数据。PLC-2、PLC-5、SLC 时，以“文件”为单位管理要访问的数据。

命令为 PLC2 Unprotected Read/Write 时

访问的数据		文件号码
类型	号码	数据类型：INT16
输入输出通道 (GX/GP 本体) (GM 主单元)	0001 … 0050	1000 … 1049
	0101 … 0150	1050 … 1099
	0201 … 0250	1100 … 1149
	0301 … 0350	1150 … 1199
	0401 … 0450	1200 … 1249
	0501 … 0550	1250 … 1299
	0601 … 0650	1300 … 1349
	0701 … 0750	1350 … 1399
	0801 … 0850	1400 … 1449
	0901 … 0950	1450 … 1499

下页继续

访问的数据		文件号码
类型	号码	数据类型：INT16
输入输出通道 (GX/GP 扩展单元 1) (GM 子单元 1)	1001 … 1050	1500 … 1549
	1101 … 1150	1550 … 1599
	1201 … 1250	1600 … 1649
	1301 … 1350	1650 … 1699
	1401 … 1450	1700 … 1749
	1501 … 1550	1750 … 1799
(GX/GP 扩展单元 2) (GM 子单元 2)	2001 … 2050	2000 … 2049
	2101 … 2150	2050 … 2099
	2201 … 2250	2100 … 2149
	2301 … 2350	2150 … 2199
	2401 … 2450	2200 … 2249
	2501 … 2550	2250 … 2299
(GX/GP 扩展单元 3) (GM 子单元 3)	3001 … 3050	2500 … 2549
	3101 … 3150	2550 … 2599
	3201 … 3250	2600 … 2649
	3301 … 3350	2650 … 2699
	3401 … 3450	2700 … 2749
	3501 … 3550	2750 … 2799

下页继续

访问的数据		文件号码
类型	号码	数据类型：INT16
输入输出通道 (GX/GP 扩展单元 4) (GM 子单元 4)	4001 … 4050	3000 … 3049
	4101 … 4150	3050 … 3099
	4201 … 4250	3100 … 3149
	4301 … 4350	3150 … 3199
	4401 … 4450	3200 … 3249
	4501 … 4550	3250 … 3299
(GX/GP 扩展单元 5) (GM 子单元 5)	5001 … 5050	3500 … 3549
	5101 … 5150	3550 … 3599
	5201 … 5250	3600 … 3649
	5301 … 5350	3650 … 3699
	5401 … 5450	3700 … 3749
	5501 … 5550	3750 … 3799
(GX/GP 扩展单元 6) (GM 子单元 6)	6001 … 6050	4000 … 4049
	6101 … 6150	4050 … 4099
	6201 … 6250	4100 … 4149
	6301 … 6350	4150 … 4199
	6401 … 6450	4200 … 4249
	6501 … 6550	4250 … 4299

下页继续

访问的数据		文件号码
类型	号码	数据类型：INT16
输入输出通道 (连续读取区域)*	0001 … 0010	4500 … 4509
	0101 … 0110	4510 … 4519
	0201 … 0210	4520 … 4529
	0301 … 0310	4530 … 4539
	0401 … 0410	4540 … 4549
	0501 … 0510	4550 … 4559
	0601 … 0610	4560 … 4569
	0701 … 0710	4570 … 4579
	0801 … 0810	4580 … 4589
	0901 … 0910	4590 … 4599
运算通道	A001 … A200	5000 … 5199
通信通道 (用于读取 / 写入)	C001 … C500	6000 … 6499

“…”表示存在按照号码顺序顺延的数据。

* 通过限制各模块最多 10 通道，可以进行连续读取的领域。
只有 GX/GP 本体或 GM 主单元的输入输出通道可以使用该领域进行连续读取。

命令：PLC5 Word Range Read/Write、PLC5 Typed Read/Write、SLC Typed Read/Write 时

访问的数据		文件号码		
类型	号码	数据类型 INT16	数据类型 INT32	数据类型 FLOAT
输入输出通道 (GX/GP 本体) (GM 主单元)	0001 … 0050	N10:00 … N10:49	L10:00 … L10:49	F10:00 … F10:49
	0101 … 0150	N10:50 … N10:99	L10:50 … L10:99	F10:50 … F10:99
	0201 … 0250	N11:00 … N11:49	L11:00 … L11:49	F11:00 … F11:49
	0301 … 0350	N11:50 … N11:99	L11:50 … L11:99	F11:50 … F11:99
	0401 … 0450	N12:00 … N12:49	L12:00 … L12:49	F12:00 … F12:49
	0501 … 0550	N12:50 … N12:99	L12:50 … L12:99	F12:50 … F12:99
	0601 … 0650	N13:00 … N13:49	L13:00 … L13:49	F13:00 … F13:49
	0701 … 0750	N13:50 … N13:99	L13:50 … L13:99	F13:50 … F13:99
	0801 … 0850	N14:00 … N14:49	L14:00 … L14:49	F14:00 … F14:49
	0901 … 0950	N14:50 … N14:99	L14:50 … L14:99	F14:50 … F14:99
(GX/GP 扩展单元 1) (GM 子单元 1)	1001 … 1050	N15:00 … N15:49	L15:00 … L15:49	F15:00 … F15:49
	1101 … 1150	N15:50 … N15:99	L15:50 … L15:99	F15:50 … F15:99
	1201 … 1250	N16:00 … N16:49	L16:00 … L16:49	F16:00 … F16:49
	1301 … 1350	N16:50 … N16:99	L16:50 … L16:99	F16:50 … F16:99
	1401 … 1450	N17:00 … N17:49	L17:00 … L17:49	F17:00 … F17:49
	1501 … 1550	N17:50 … N17:99	L17:50 … L17:99	F17:50 … F17:99

下页继续

访问的数据		文件号码		
类型	号码	数据类型 INT16	数据类型 INT32	数据类型 FLOAT
输入输出通道 (GX/GP 扩展单元 2) (GM 子单元 2)	2001 … 2050	N20:00 … N20:49	L20:00 … L20:49	F20:00 … F20:49
	2101 … 2150	N20:50 … N20:99	L20:50 … L20:99	F20:50 … F20:99
	2201 … 2250	N21:00 … N21:49	L21:00 … L21:49	F21:00 … F21:49
	2301 … 2350	N21:50 … N21:99	L21:50 … L21:99	F21:50 … F21:99
	2401 … 2450	N22:00 … N22:49	L22:00 … L22:49	F22:00 … F22:49
	2501 … 2550	N22:50 … N22:99	L22:50 … L22:99	F22:50 … F22:99
(GX/GP 扩展单元 3) (GM 子单元 3)	3001 … 3050	N25:00 … N25:49	L25:00 … L25:49	F25:00 … F25:49
	3101 … 3150	N25:50 … N25:99	L25:50 … L25:99	F25:50 … F25:99
	3201 … 3250	N26:00 … N26:49	L26:00 … L26:49	F26:00 … F26:49
	3301 … 3350	N26:50 … N26:99	L26:50 … L26:99	F26:50 … F26:99
	3401 … 3450	N27:00 … N27:49	L27:00 … L27:49	F27:00 … F27:49
	3501 … 3550	N27:50 … N27:99	L27:50 … L27:99	F27:50 … F27:99
(GX/GP 扩展单元 4) (GM 子单元 4)	4001 … 4050	N30:00 … N30:49	L30:00 … L30:49	F30:00 … F30:49
	4101 … 4150	N30:50 … N30:99	L30:50 … L30:99	F30:50 … F30:99
	4201 … 4250	N31:00 … N31:49	L31:00 … L31:49	F31:00 … F31:49
	4301 … 4350	N31:50 … N31:99	L31:50 … L31:99	F31:50 … F31:99
	4401 … 4450	N32:00 … N32:49	L32:00 … L32:49	F32:00 … F32:49
	4501 … 4550	N32:50 … N32:99	L32:50 … L32:99	F32:50 … F32:99

下页继续

访问的数据		文件号码		
类型	号码	数据类型 INT16	数据类型 INT32	数据类型 FLOAT
输入输出通道 (GX/GP 扩展单元 5) (GM 子单元 5)	5001 … 5050	N35:00 … N35:49	L35:00 … L35:49	F35:00 … F35:49
	5101 … 5150	N35:50 … N35:99	L35:50 … L35:99	F35:50 … F35:99
	5201 … 5250	N36:00 … N36:49	L36:00 … L36:49	F36:00 … F36:49
	5301 … 5350	N36:50 … N36:99	L36:50 … L36:99	F36:50 … F36:99
	5401 … 5450	N37:00 … N37:49	L37:00 … L37:49	F37:00 … F37:49
	5501 … 5550	N37:50 … N37:99	L37:50 … L37:99	F37:50 … F37:99
(GX/GP 扩展单元 6) (GM 子单元 6)	6001 … 6050	N40:00 … N40:49	L40:00 … L40:49	F40:00 … F40:49
	6101 … 6150	N40:50 … N40:99	L40:50 … L40:99	F40:50 … F40:99
	6201 … 6250	N41:00 … N41:49	L41:00 … L41:49	F41:00 … F41:49
	6301 … 6350	N41:50 … N41:99	L41:50 … L41:99	F41:50 … F41:99
	6401 … 6450	N42:00 … N42:49	L42:00 … L42:49	F42:00 … F42:49
	6501 … 6550	N42:50 … N42:99	L42:50 … L42:99	F42:50 … F42:99

下页继续

访问的数据		文件号码		
类型	号码	数据类型 INT16	数据类型 INT32	数据类型 FLOAT
输入输出通道 (连续读取区域)*	0001 … 0010	N45:00 … N45:09	L45:00 … L45:09	F45:00 … F45:09
	0101 … 0110	N45:10 … N45:19	L45:10 … L45:19	F45:10 … F45:19
	0201 … 0210	N45:20 … N45:29	L45:20 … L45:29	F45:20 … F45:29
	0301 … 0310	N45:30 … N45:39	L45:30 … L45:39	F45:30 … F45:39
	0401 … 0410	N45:40 … N45:49	L45:40 … L45:49	F45:40 … F45:49
	0501 … 0510	N45:50 … N45:59	L45:50 … L45:59	F45:50 … F45:59
	0601 … 0610	N45:60 … N45:69	L45:60 … L45:69	F45:60 … F45:69
	0701 … 0710	N45:70 … N45:79	L45:70 … L45:79	F45:70 … F45:79
	0801 … 0810	N45:80 … N45:89	L45:80 … L45:89	F45:80 … F45:89
	0901 … 0910	N45:90 … N45:99	L45:90 … L45:99	F45:90 … F45:99
运算通道	A001 … A200	N50:00 … N51:99	L50:00 … L51:99	F50:00 … F51:99
通信通道	C001 … C500	N60:00 … N64:99	L60:00 … L64:99	F60:00 … F64:99

例如：以 N10:0(N=INT16、文件号码 =10、元素号码 =0) 的格式指定数据地址。
命令为“PLC5 Word Range Read/Write”时，仅使用 N 文件。
“…”表示存在按照号码顺序排列的数据。
* 通过限制各模块最多 10 通道，可以进行连续读取的领域。
只有 GX/GP 本体或 GM 主单元的输入输出通道可以使用该领域进行连续读取。

CompactLogix 等时

- **命令为 CIP Data Table Read/Write 时**
  本仪表支持以下命令。

对象 PLC	命令名称
CompactLogix 等	CIP Data Table Read/Write

- **指定访问的数据**
  指定要访问的本仪表中的数据。Logix 时，可以使用“标记名称”访问。

访问的数据		标记名称		
类型	号码	数据类型 INT16	数据类型 INT32	数据类型 FLOAT
输入输出通道 (GX/GP 本体) (GM 主单元)	0001 … 0050	int[1000] … int[1049]	dint[1000] … dint[1049]	real[1000] … real[1049]
	0101 … 0150	int[1050] … int[1099]	dint[1050] … dint[1099]	real[1050] … real[1099]
	0201 … 0250	int[1100] … int[1149]	dint[1100] … dint[1149]	real[1100] … real[1149]
	0301 … 0350	int[1150] … int[1199]	dint[1150] … dint[1199]	real[1150] … real[1199]
	0401 … 0450	int[1200] … int[1249]	dint[1200] … dint[1249]	real[1200] … real[1249]
	0501 … 0550	int[1250] … int[1299]	dint[1250] … dint[1299]	real[1250] … real[1299]
	0601 … 0650	int[1300] … int[1349]	dint[1300] … dint[1349]	real[1300] … real[1349]
	0701 … 0750	int[1350] … int[1399]	dint[1350] … dint[1399]	real[1350] … real[1399]
	0801 … 0850	int[1400] … int[1449]	dint[1400] … dint[1449]	real[1400] … real[1449]
	0901 … 0950	int[1450] … int[1499]	dint[1450] … dint[1499]	real[1450] … real[1499]
(GX/GP 扩展单元 1) (GM 子单元 1)	1001 … 1050	int[1500] … int[1549]	dint[1500] … dint[1549]	real[1500] … real[1549]
	1101 … 1150	int[1550] … int[1599]	dint[1550] … dint[1599]	real[1550] … real[1599]
	1201 … 1250	int[1600] … int[1649]	dint[1600] … dint[1649]	real[1600] … real[1649]
	1301 … 1350	int[1650] … int[1699]	dint[1650] … dint[1699]	real[1650] … real[1699]
	1401 … 1450	int[1700] … int[1749]	dint[1700] … dint[1749]	real[1700] … real[1749]
	1501 … 1550	int[1750] … int[1799]	dint[1750] … dint[1799]	real[1750] … real[1799]

下页继续

访问的数据		文件号码		
类型	号码	数据类型 INT16	数据类型 INT32	数据类型 FLOAT
输入输出通道 (GX/GP 扩展单元 2) (GM 子单元 2)	2001 … 2050	int[2000] … int[2049]	dint[2000] … dint[2049]	real[2000] … real[2049]
	2101 … 2150	int[2050] … int[2099]	dint[2050] … dint[2099]	real[2050] … real[2099]
	2201 … 2250	int[2100] … int[2149]	dint[2100] … dint[2149]	real[2100] … real[2149]
	2301 … 2350	int[2150] … int[2199]	dint[2150] … dint[2199]	real[2150] … real[2199]
	2401 … 2450	int[2200] … int[2249]	dint[2200] … dint[2249]	real[2200] … real[2249]
	2501 … 2550	int[2250] … int[2299]	dint[2250] … dint[2299]	real[2250] … real[2299]
(GX/GP 扩展单元 3) (GM 子单元 3)	3001 … 3050	int[2500] … int[2549]	dint[2500] … dint[2549]	real[2500] … real[2549]
	3101 … 3150	int[2550] … int[2599]	dint[2550] … dint[2599]	real[2550] … real[2599]
	3201 … 3250	int[2600] … int[2649]	dint[2600] … dint[2649]	real[2600] … real[2649]
	3301 … 3350	int[2650] … int[2699]	dint[2650] … dint[2699]	real[2650] … real[2699]
	3401 … 3450	int[2700] … int[2749]	dint[2700] … dint[2749]	real[2700] … real[2749]
	3501 … 3550	int[2750] … int[2799]	dint[2750] … dint[2799]	real[2750] … real[2799]
(GX/GP 扩展单元 4) (GM 子单元 4)	4001 … 4050	int[3000] … int[3049]	dint[3000] … dint[3049]	real[3000] … real[3049]
	4101 … 4150	int[3050] … int[3099]	dint[3050] … dint[3099]	real[3050] … real[3099]
	4201 … 4250	int[3100] … int[3149]	dint[3100] … dint[3149]	real[3100] … real[3149]
	4301 … 4350	int[3150] … int[3199]	dint[3150] … dint[3199]	real[3150] … real[3199]
	4401 … 4450	int[3200] … int[3249]	dint[3200] … dint[3249]	real[3200] … real[3249]
	4501 … 4550	int[3250] … int[3299]	dint[3250] … dint[3299]	real[3250] … real[3299]

下页继续

访问的数据		文件号码		
类型	号码	数据类型 INT16	数据类型 INT32	数据类型 FLOAT
输入输出通道 (GX/GP 扩展单元 5) (GM 子单元 5)	5001 … 5050	int[3500] … int[3549]	dint[3500] … dint[3549]	real[3500] … real[3549]
	5101 … 5150	int[3550] … int[3599]	dint[3550] … dint[3599]	real[3550] … real[3599]
	5201 … 5250	int[3600] … int[3649]	dint[3600] … dint[3649]	real[3600] … real[3649]
	5301 … 5350	int[3650] … int[3699]	dint[3650] … dint[3699]	real[3650] … real[3699]
	5401 … 5450	int[3700] … int[3749]	dint[3700] … dint[3749]	real[3700] … real[3749]
	5501 … 5550	int[3750] … int[3799]	dint[3750] … dint[3799]	real[3750] … real[3799]
(GX/GP 扩展单元 6) (GM 子单元 6)	6001 … 6050	int[4000] … int[4049]	dint[4000] … dint[4049]	real[4000] … real[4049]
	6101 … 6150	int[4050] … int[4099]	dint[4050] … dint[4099]	real[4050] … real[4099]
	6201 … 6250	int[4100] … int[4149]	dint[4100] … dint[4149]	real[4100] … real[4149]
	6301 … 6350	int[4150] … int[4199]	dint[4150] … dint[4199]	real[4150] … real[4199]
	6401 … 6450	int[4200] … int[4249]	dint[4200] … dint[4249]	real[4200] … real[4249]
	6501 … 6550	int[4250] … int[4299]	dint[4250] … dint[4299]	real[4250] … real[4299]
输入输出通道 (连续读取区域)*	0001 … 0010	int[4500] … int[4509]	dint[4500] … dint[4509]	real[4500] … rea[4509]
	0101 … 0110	int[4510] … int[4519]	dint[4510] … dint[4519]	rea[4510] … rea[4519]
	0201 … 0210	int[4520] … int[4529]	dint[4520] … dint[4529]	rea[4520] … rea[4529]
	0301 … 0310	int[4530] … int[4539]	dint[4530] … dint[4539]	rea[4530] … rea[4539]
	0401 … 0410	int[4540] … int[4549]	dint[4540] … dint[4549]	rea[4540] … rea[4549]
	0501 … 0510	int[4550] … int[4559]	dint[4550] … dnt[4559]	rea[4550] … rea[4559]
	0601 … 0610	int[4560] … int[4569]	dint[4560] … dint[4569]	rea[4560] … rea[4569]

下页继续

访问的数据		文件号码		
类型	号码	数据类型 INT16	数据类型 INT32	数据类型 FLOAT
输入输出通道 (连续读取区域)*	0701 … 0710	int[4570] … int[4579]	dint[4570] … dnt[4579]	rea[4570] … rea[4579]
	0801 … 0810	int[4580] … int[4589]	dint[4580] … dint[4589]	rea[4580] … rea[4589]
	0901 … 0910	int[4590] … int[4599]	dint[4590] … dint[4599]	rea[4590] … rea[4599]
运算通道	A001 … A200	int[5000] … int[5199]	dint[5000] … dint[5199]	real[5000] … real[5199]
通信通道	C001 … C500	int[6000] … int[6499]	dint[6000] … dint[6499]	real[6000] … real[6499]

“…”表示存在按照号码顺序排列的数据。

* 通过限制各模块最多 10 通道，可以进行连续读取的领域。
只有 GX/GP 本体或 GM10 主单元的输入输出通道可以使用该领域进行连续读取。

数据类型

PLC 可以使用文件号码或标记名称通过命令指定读取 / 写入的数据类型。但是命令为“PLC2 Unprotected Read/Write”时，数据类型固定为 INT16。

本仪表的数据

本仪表的数据数如下表所示。

机型	类型 (规格代码)	输入输出通道		运算通道		通信通道	
		数量	号码	数量	号码	数量	号码
GX10/GP10	标准型 (-1)	100	0001~6650	50	A001~A050	50	C001~C050
GX20-1/GP20-1	标准型 (-1)	100	0001~6650	100	A001~A100	300	C001~C300
GX20-2/GP20-2	大容量型 (-2)	500	0001~6650	200	A001~A200	500	C001~C500
GM10-1	标准型 (-1)	100	0001~6650	100	A001~A100	300	C001~C300
GM10-2	大容量型 (-2)	500	0001~6650	200	A001~A200	500	C001~C500

安装 PID 控制模块时的输入输出通道分配如下表所示。

访问通道		读取数据	访问通道		读取数据
输入输出通道	UM01	回路 1 PV	输入输出通道	UM19	DO1
	UM02	回路 1 SP		UM20	DO2
	UM03	回路 1 OUT		UM21	DO3
	UM04	回路 2 PV		UM22	DO4
	UM05	回路 2 SP		UM23	DO5
	UM06	回路 2 OUT		UM24	DO6
	UM07	回路 1 AI		UM25	DO7
	UM08	回路 2 AI		UM26	DO8
	UM09	回路 1 AO			
	UM10	回路 2 AO			
	UM11	DI1			
	UM12	DI2			
	UM13	DI3			
	UM14	DI4			
	UM15	DI5			
	UM16	DI6			
	UM17	DI7			
	UM18	DI8			

u：单元号码、m：模块号码
例：L651 OUT 对应是的输入输出通道号码 6503。

I/O 信息

PLC 方面的系统配置

I/O 信息亦称为 Implicit 信息。用于定期传送事先指定的 I/O 数据。I/O 信息首先用 RSLinx 设定并通过 RSLogix 中植入的连接路径进行交互。在连接路径中定义本仪表的 IP 地址、PLC 的通信接口、输入 / 输出的区别。

通过 RSLinx 配置仪表后，可以将仪表定义到 RSLogix 的项目中。本仪表作为“Generic Ethernet Module”配置到 RSLogix 中。

实例 ID

本仪表的各数据支持 Assembly 对象的实例 ID。可以以 INT32 型或 FLOAT 型访问各数据。I/O 信息中使用实例 ID 记录访问本仪表的数据。下表中表示各数据类型的实例 ID、大小。

- **INT32 型**

类型	号码	动作类型	实例 ID	大小	数据类型
输入输出通道 (GX/GP 本体) (GM 主单元)	0001~0050、0101~0150	Producer	101	400(4×100)	INT32
	0201~0250、0301~0350	Producer	102	400(4×100)	INT32
	0401~0450、0501~0550	Producer	103	400(4×100)	INT32
	0601~0650、0701~0750	Producer	104	400(4×100)	INT32
	0801~0850、0901~0950	Producer	105	400(4×100)	INT32
(GX/GP 扩展单元 1) (GM 子单元 1)	1001~1050、1101~1150	Producer	106	400(4×100)	INT32
	1201~1250、1301~1350	Producer	107	400(4×100)	INT32
	1401~1450、1501~1550	Producer	108	400(4×100)	INT32
(GX/GP 扩展单元 2) (GM 子单元 2)	2001~2050、2101~2150	Producer	111	400(4×100)	INT32
	2201~2250、2301~2350	Producer	112	400(4×100)	INT32
	2401~2450、2501~2550	Producer	113	400(4×100)	INT32
(GX/GP 扩展单元 3) (GM 子单元 3)	3001~3050、3101~3150	Producer	116	400(4×100)	INT32
	3201~3250、3301~3350	Producer	117	400(4×100)	INT32
	3401~3450、3501~3550	Producer	118	400(4×100)	INT32
(GX/GP 扩展单元 4) (GM 子单元 4)	4001~4050、4101~4150	Producer	121	400(4×100)	INT32
	4201~4250、4301~4350	Producer	122	400(4×100)	INT32
	4401~4450、4501~4550	Producer	123	400(4×100)	INT32

下页继续

类型	号码	动作类型	实例 ID	大小	数据类型
输入输出通道 (GX/GP 扩展单元 5) (GM 子单元 5)	5001~5050、5101~5150	Producer	126	400(4×100)	INT32
	5201~5250、5301~5350	Producer	127	400(4×100)	INT32
	5401~5450、5501~5550	Producer	128	400(4×100)	INT32
(GX/GP 扩展单元 6) (GM 子单元 6)	6001~6050、6101~6150	Producer	131	400(4×100)	INT32
	6201~6250、6301~6350	Producer	132	400(4×100)	INT32
	6401~6450、6501~6550	Producer	133	400(4×100)	INT32
输入输出通道 (连续读取区域)*	0001~0010、0101~0110、0201~0210、0301~0310、0401~0410、0501~0510、0601~0610、0701~0710、0801~0810、0901~0910	Producer	136	400(4×100)	INT32
运算通道	A001~A100	Producer	137	400(4×100)	INT32
	A101~A200		147	400(4×100)	
通信通道	C001~C100	Producer/Consumer	138	400(4×100)	INT32
	C101~C200	Producer/Consumer	139	400(4×100)	INT32
	C201~C300	Producer/Consumer	140	400(4×100)	INT32
	C301~C400	Producer/Consumer	141	400(4×100)	INT32
	C401~C500	Producer/Consumer	142	400(4×100)	INT32
-		Configuration	195	0	-
-		Producer/Consumer	196	0	-

* 通过限制各模块最多 10 通道，可以进行连续读取的领域。
只有 GX/GP 本体或 GM10 主单元的输入输出通道可以使用该领域进行连续读取。

- **FLOAT 型**

类型	号码	动作类型	实例 ID	大小	数据类型
输入输出通道 (GX/GP 本体) (GM 主单元)	0001~0050、0101~0150	Producer	148	400(4×100)	FLOAT
	0201~0250、0301~0350	Producer	149	400(4×100)	FLOAT
	0401~0450、0501~0550	Producer	150	400(4×100)	FLOAT
	0601~0650、0701~0750	Producer	151	400(4×100)	FLOAT
	0801~0850、0901~0950	Producer	152	400(4×100)	FLOAT
(GX/GP 扩展单元 1) (GM 子单元 1)	1001~1050、1101~1150	Producer	153	400(4×100)	FLOAT
	1201~1250、1301~1350	Producer	154	400(4×100)	FLOAT
	1401~1450、1501~1550	Producer	155	400(4×100)	FLOAT
(GX/GP 扩展单元 2) (GM 子单元 2)	2001~2050、2101~2150	Producer	158	400(4×100)	FLOAT
	2201~2250、2301~2350	Producer	159	400(4×100)	FLOAT
	2401~2450、2501~2550	Producer	160	400(4×100)	FLOAT
(GX/GP 扩展单元 3) (GM 子单元 3)	3001~3050、3101~3150	Producer	163	400(4×100)	FLOAT
	3201~3250、3301~3350	Producer	164	400(4×100)	FLOAT
	3401~3450、3501~3550	Producer	165	400(4×100)	FLOAT
(GX/GP 扩展单元 4) (GM 子单元 4)	4001~4050、4101~4150	Producer	168	400(4×100)	FLOAT
	4201~4250、4301~4350	Producer	169	400(4×100)	FLOAT
	4401~4450、4501~4550	Producer	170	400(4×100)	FLOAT
(GX/GP 扩展单元 5) (GM 子单元 5)	5001~5050、5101~5150	Producer	173	400(4×100)	FLOAT
	5201~5250、5301~5350	Producer	174	400(4×100)	FLOAT
	5401~5450、5501~5550	Producer	175	400(4×100)	FLOAT
(GX/GP 扩展单元 6) (GM 子单元 6)	6001~6050、6101~6150	Producer	178	400(4×100)	FLOAT
	6201~6250、6301~6350	Producer	179	400(4×100)	FLOAT
	6401~6450、6501~6550	Producer	180	400(4×100)	FLOAT

下页继续

类型	号码	动作类型	实例 ID	大小	数据类型
输入输出通道 (连续读取区域)*	0001~0010、 0101~0110、 0201~0210、 0301~0310、 0401~0410、 0501~0510、 0601~0610、 0701~0710、 0801~0810、 0901~0910	Producer	183	400(4×100)	FLOAT
运算通道	A001~A100	Producer	184	400(4×100)	FLOAT
	A101~A200		194	400(4×100)	
通信通道	C001~C100	Producer/Consumer	185	400(4×100)	FLOAT
	C101~C200	Producer/Consumer	186	400(4×100)	FLOAT
	C201~C300	Producer/Consumer	187	400(4×100)	FLOAT
	C301~C400	Producer/Consumer	188	400(4×100)	FLOAT
	C401~C500	Producer/Consumer	189	400(4×100)	FLOAT
-		Configuration	195	0	-
-		Producer/Consumer	196	0	-

* 通过限制各模块最多 10 通道，可以进行连续读取的领域。
只有 GX/GP 本体或 GM 主单元的输入输出通道可以使用该领域进行连续读取。

说明

- 可以以 INT32 型或 FLOAT 型访问本仪表的各数据。可以通过要指定的实例 ID 选择要访问的类型。
- 动作类型为“Producer”表示只读实例，“Producer/Consumer”表示可读写实例。

本仪表的数据

请参阅上一节中 Explicit 信息的说明。

通信相关注意事项

通信周期相关

数据更新

本仪表的数据按照测量周期进行更新。即使 PLC 使用比本仪表测量周期更短的周期访问，数据也只按照测量周期的时间更新。

通信周期

请将 PLC 访问本仪表的周期设定为 100 ms 或以上。

* 为了与本仪表支持的 EtherNet/IP 以外的协议进行整合。

访问不存在的数据

访问不存在的数据时，进行下述动作。

- 读取不存在的数据时，读出 0。
- 写入不存在的数据时，无动作。

特殊数据相关

特殊数据为以下值。

通道状态	数据类型	
	整数型 (Int)	浮点型 (Float)
正溢出、正断偶	可表达最大值	+ ∞
负溢出、负断偶	可表达最小值	- ∞

示例：通道状态为负溢出时

数据类型	输出值
Int16	-32768(0x8000)
Int32	-2147483648(0x80000000)
Float	- ∞ (0xff800000)

向本仪表写入数据时

输入值	本仪表的值
超过 99999999	+Over
-9999999~99999999	直接写入
不足 -9999999	-Over

规格

本仪表中配置的 EtherNet/IP 服务器功能的基本规格。

规格	说明
安装等级	Level 2 (Message Server + I/O Server)
最大连接数	20 connections (10 sessions)*1*2
使用端口	44818/tcp、44818/udp、2222/udp*3
支持协议	EIP/PCCC、EIP/native*4
信息通信	Explicit (UCMM、Class 3) ＋ I/O (Class 1)
对象	Assembly、PCCC、Data Table*5
认证	File No. 11246.01（Jan 21、2014)(GX/GP)

*1 对话 (session) 是 EtherNet/IP 的 Encapsulation 协议层上的管理连接的框架，为进行信息通信提供与 TCP 连接的类似功能。

*2 一个对话上能够延伸出多个连接 (connection)，但是连接总数不能超过最大连接数。

*3 44818/tcp 主要用于对 Explicit 信息的响应的通信上，2222/udp、44818/udp 则分别用于对 I/O 信息、RSLinx 的 RSWho 响应的通信上。

*4 不支持 CSP/PCCC(Allen Bradley Ethernet)。

*5 省略了对于必须对象的记述。

使用了 RSLogix 5000 的 Explicit 信息示例

支持 CIP Data Table Read/Write 命令的 PLC，使用 RSLogix 5000 配置向本仪表发送的 Explicit 信息的示例。
前提是精通 RSLogix 5000 和 RSLinx 的操作，并且通过 RSLinx，可以与 RSLogix 5000 为目标的仪表进行通信。

标记

首先创建标记会十分方便。打开 Controller Organizer(画面左菜单) 的 Controller Tag，Data Type 创建 Message 的标记 (标记名称为 MSG1)。创建本仪表中写入数据的保持标记 (标记名称为 DATATransfer，包含 10 个 FLOAT 值)。将启动信息的 Bit(位) 创建为 WriteMessageBit。

Controller Tags

Name	Data Type
DATATransfer	REAL[10]
MSG1	Message
WriteMessageBit	BOOL

MSG 命令

使用 Input/Output 标签页的 Ladder Element 工具栏选择 MSG。插入作为 Ladder 输出的 MSG 块，向 MSG 块中分配标记 MSG1。



设定 MSG 块的内容 (MSG 块内的...按钮)。以下是从 PLC 向本仪表的通信通道数据 C001~C010 中写入数据时的示例。
Message Type 设定为“CIP Data Table Write”,Source Element 设定为“DATATransfer”(上述 PLC 中的标记)，Number of Element 设定为“10”(在一条信息上读取或写入超过范围的数据时，设定为大于该值的值)。Destination Element 设定为“real[6000]”。这些相当于本仪表的通信通道数据 C001。

Message Configuration

Configuration Tab	
Message Type	CIP Data Table Write
Source Element	DATATransfer
Number Of Element	10
Destination Element	real[6000]

接下来，在 Communication 标签页设定连接到本仪表的路径。路径名按 PLC 的以太网端口名 (此处为 LocalENB)、逗号、2、逗号、本仪表的 IP 地址的顺序依次排列。

Message Configuration

Communication Tab	
Path	LocalENB,2,192.168.1.126

在 RSLinx 上配置连接到本仪表的路径时，连接路径变更为自动命名的路径名 (此处为下图 ETHERNET-MODULE GX 的 GX)。未配置本仪表时，I/O Configuration 栏中不显示 ETHERNET-MODULE GX，也不能置换 Communication 标签页的连接路径。

I/O Configuration

- Ethernet
  - ETHERNET-MODULE GX

信息的启动逻辑

最后，配置信息的启动逻辑。下图的示例中，WriteMessageBit 为 On 时，启动 MSG 块，向本仪表写入数据。同时，WriteMessageBit 变为 Off 并结束写入。

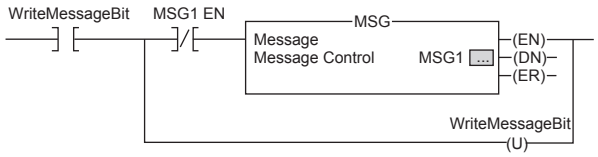

使用了 RSLogix 5000 的 I/O 信息示例

与 GX/GP 的连接

首先使用 RSLinx 定义与本仪表的连接。从菜单栏的 Communication 中选择 Configure Drivers。

接下来选择 Ethernet Devices，单击 Add New...。

输入驱动的名称。此处命名为“GX”，也可以是其他名称。

输入本仪表的 IP 地址，单击 OK。

RSLinx 的 RSWho 列表中显示 GX。

配置通信内容

打开 RSLogix 5000，选择与本仪表通信的 PLC。右键单击 I/O Configuration 中的 Ethernet，选择 New Module。

单击 +，打开列表。选择 ETHERNET-MODULE，单击 OK。显示设定 ETHERNET-MODULE 的窗口。

以下为读取输入输出通道 0001~0010 的数据后、向通信通道数据 C001~C020 中写入数据时的示例。以 INT32 型访问。

在 Name 区域中输入 GX(或其他通信连接名)。因为以 INT32 格式访问，所以 Comm Format 保持为 Data-DINT。在 IP Address 中输入本仪表的 IP 地址。

在 Connection Parameter 中定义输入、输出。在 Input、Output 中输入各自的实例 ID 和大小。在 Configuration 中输入实例 ID 为 195，大小为 0。

New Module

Name	GX
Comm Format	Data-DINT
Address/Host Name	
IP Address	10.0.232.126

Connection Parameter			
	Assembly Instance	**Size**	
Input	110	10	(32 位)
Output	130	20	(32 位)
Configuration	195	0	(8 位)

标记

在 Controller Tag 上通过控制逻辑创建使用 GX:I、GX:O 的标记。单击 + 打开后，显示模块定义中指定大小的所有点。

Blank