FeiyuTech

QING

摄 影 云 台

使 用 说 明 书

CN V 1.0

目录

1. 产品概述 …… 2

2. 产品使用 …… 4
2.1 充电 …… 4
2.2 定位锁 …… 5
2.3 装卸电池 …… 5
2.4 调节平衡与安装相机 …… 6
2.5 开机/关机 …… 7

3. 功能操作 …… 9
3.1 模式/功能介绍 …… 9
3.2 按键操作介绍 …… 12
3.3 遥控器触摸屏 …… 15
3.4 模式设置 …… 16
3.5 初始化 …… 20

4. 可选配件 …… 20
4.1 无刷跟焦器（AKF Ⅱ） …… 20
4.2 无线收声套件 …… 21

5. 产品参数 …… 23

适配相机参考表…… 24

免责声明…… 26

简述

QING（擎）是飞宇科技针对微单、单反相机设计的专业摄影云台，兼容市面上主流相机。设计支持安装到三脚架等载具上拍摄。

QING的遥控器设有触摸式显示屏，可单手完成切换云台工作模式、控制转向以及参数设置等功能。使用配置的相机控制线可直接在遥控器上控制相机拍摄、跟焦等。

使用建议

飞宇摄影云台QING提供了以下资料，建议使用前先观看和阅读：

1. 快速入门手册
2. 使用说明书（电子版）
3. 教学视频教程
   可在飞宇官网 https://www.feiyu-tech.cn/play/ 观看教学视频
   或扫描右边二维码前往

1. 产品概述

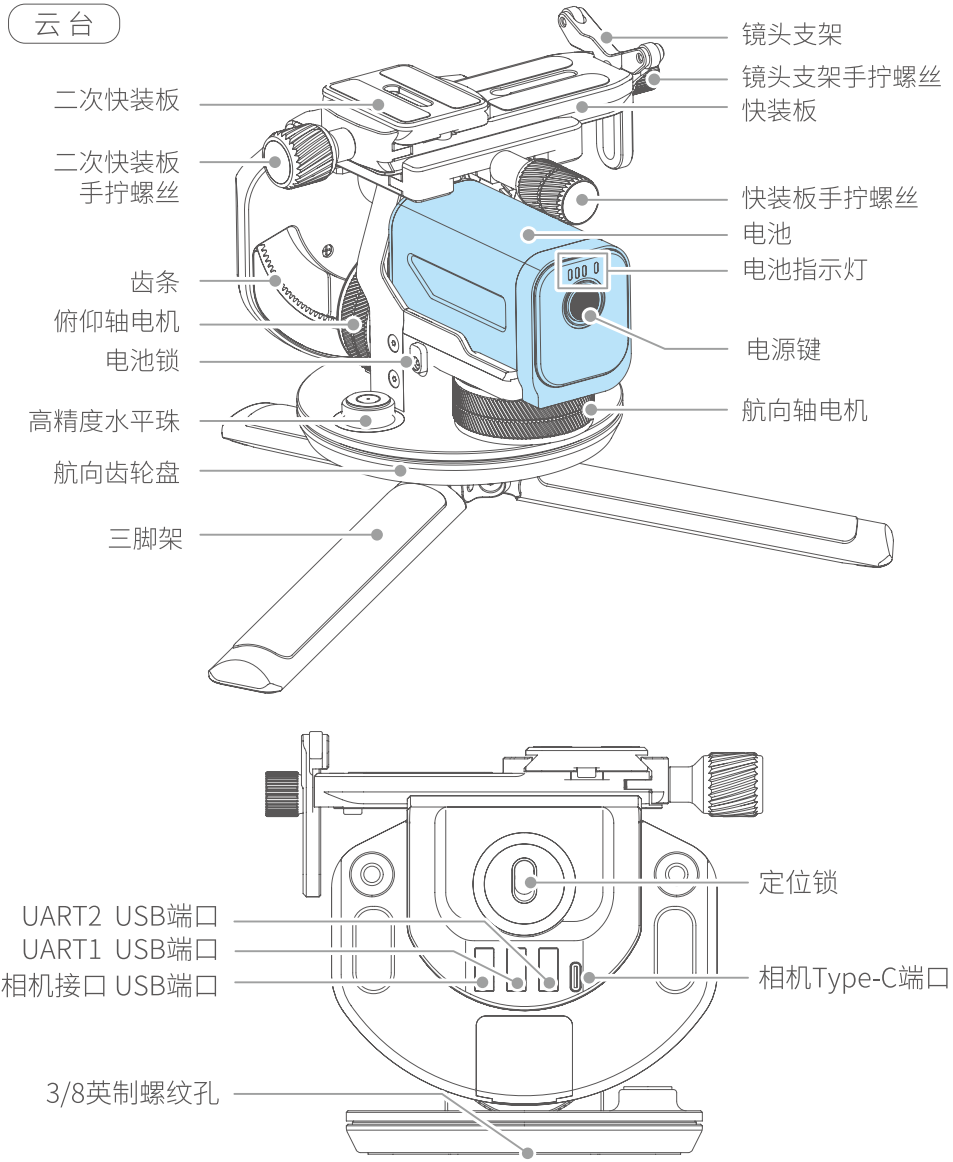

* 本产品不含相机。

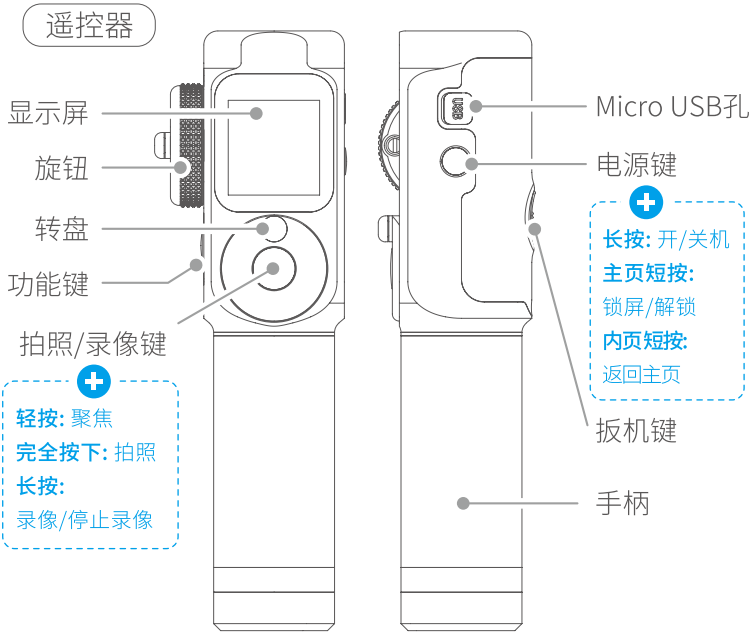

配 件



USB 2.0 to Micro
(A01)×1



USB 3.0 to Micro 3.0
(A02)×1



USB 2.0 to Mini
(B01)×1



USB 2.0 to Type-C
(C01)×1



Type-C to Multi
(索尼快门线)×1

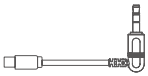

DC 2.5mm
(松下快门线)×1

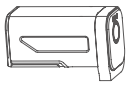

专用电池×1



三脚架×1

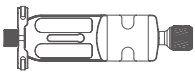

快装板×1



二次快装板×1

2. 产品使用

提示

· 请先安装好相机并将主机调节平衡后，再开机。
· 开机后严禁肢体接触俯仰轴电机和齿条等部件，避免夹手危险！
· 若电量过低，建议您马上充电。
· 当您长时间不使用时，请先关闭电源，再取下电池。

2.1 充电

首次使用前请务必给云台电池充满电。
使用手机快充等设备时请注意参数是否相符。

2.1.1 云台电池充电

使用USB 2.0 to Type-C线对专用电池充电，输入支持5V/3A。

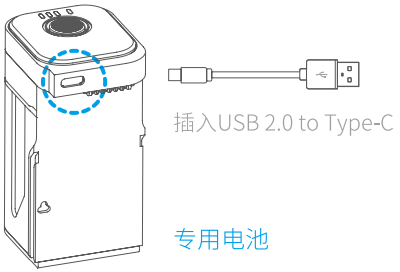

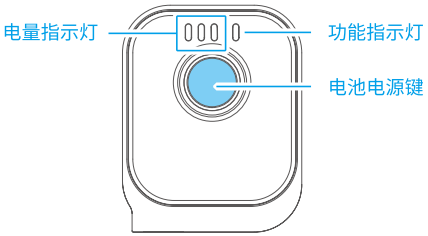

电量指示灯：电量充足时，三灯全亮。

功能指示灯：
快闪——表示电量不足请及时充电。
慢闪——表示航向跟随。
长亮——锁定状态。

2.1.2 遥控器充电

使用USB 2.0 to Micro 线对遥控器充电，输入支持5V/3A。

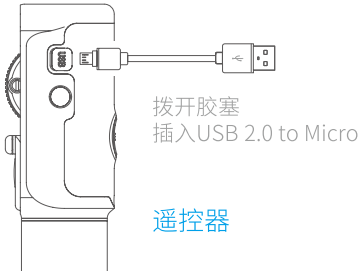

2.2 定位锁

俯仰轴设有定位锁；定位锁方便定位安装或收纳。

> ⚠ 使用云台前请务必解锁。

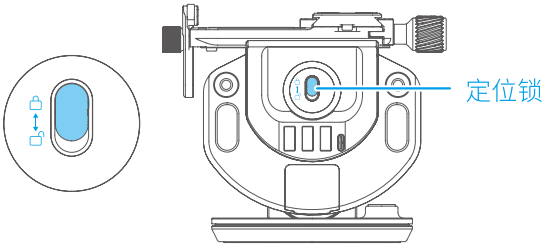

2.3 装卸电池

> ⚠ 首次使用前，请务必给专用电池充满电。

安装电池：
电池顺着槽位推入，推入后，会有电池锁扣回弹顶住电池防止脱落。

拆卸电池：
解锁电池锁，抽出电池。

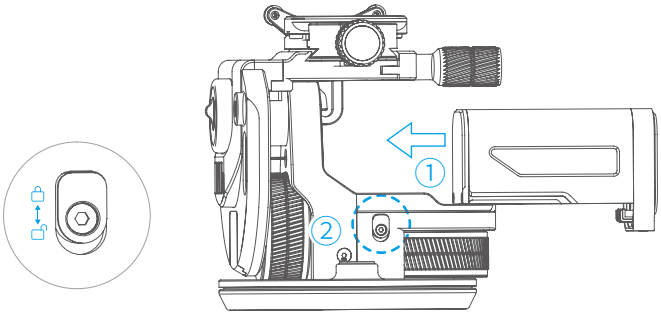

2.4 调节平衡与安装相机

注意

- 安装前请确认相机已装入电池和内存卡。
- 调平前请确认相机做好拍摄准备(取下镜头盖, 插入内存卡, 完成相关连线等)。
- 调平过程中，相机电源和主机均处于关机状态。
- 若在调平完成后增加配件，需重新调平。

为达到理想拍摄效果，使用前请务必进行平衡调节，而且精准的平衡状态可以延长电池和云台使用时间。

步骤1: 将主体如图放置，保持水平，锁定定位锁①。

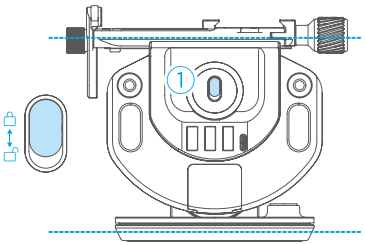

步骤2: 二次快装板②装至相机底部，锁紧。

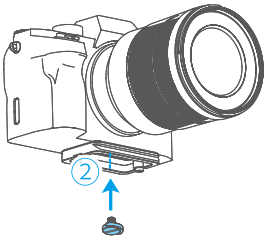

步骤3: 置于云台快装板上，拧紧二次快装板安全锁③。镜头支架④托住镜头，拧紧镜头支架手拧螺丝⑤。

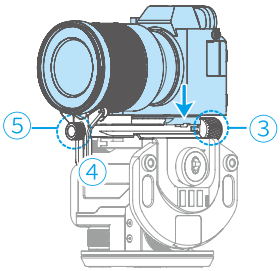

步骤4: 解锁定位锁①，拧松快装手拧螺丝⑥，推拉滑臂⑦，调至平衡后拧紧螺丝⑥。

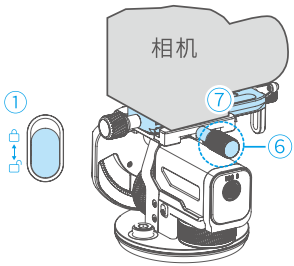

手移开后相机仍能保持静止则表示已调平。

2.5 开机/关机

> ⚠ 开机前，请解除俯仰轴定位锁。
> 开机后严禁肢体接触俯仰轴电机和齿条，避免夹手危险！

步骤：

(1) 云台:
插入云台专用电池，长按电源键。当电池电量指示灯和功能指示灯全亮，且电机发出“滴滴滴”声音，即可松开。再次长按即关机。

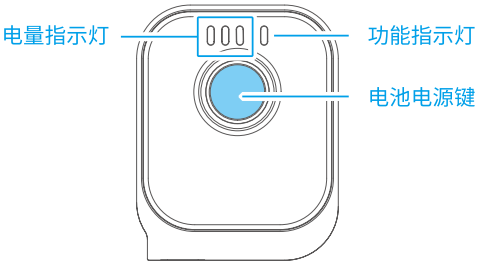

(2) 遥控器:
长按遥控器的功能键，显示屏显示“FY”后，即可松开。再次长按即关机。

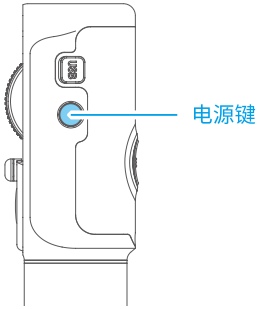

3. 功能操作

3.1 模式/功能介绍

① 航向跟随模式（默认模式）
俯仰保持方向不变，相机跟随航向齿轮盘转动的方向转动。

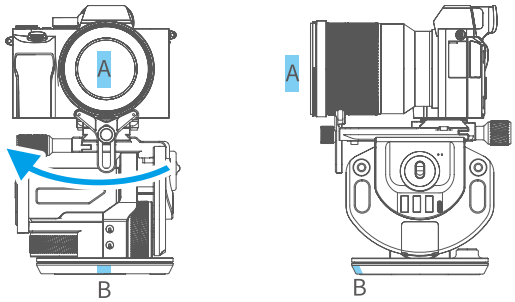

② 锁定模式
俯仰保持方向不变，相机不随航向齿轮盘转动的方向转动，镜头方向保持不变。

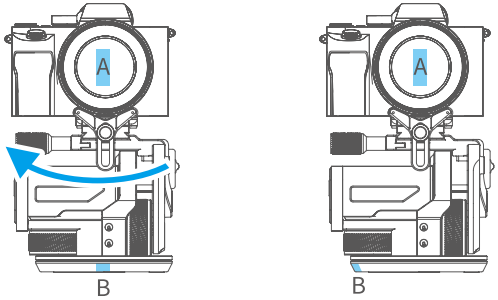

③ 复位
恢复到航向跟随模式，俯仰和航向恢复到初始水平状态。

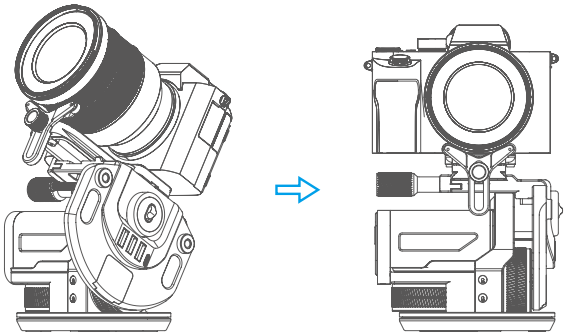

④ 延时摄影
用户可设置相机拍摄的起始、结束的路径，云台承载并控制相机间隔时长拍照。操作详见P16的3.4.1，点击可跳转。

提示：

a. 延时设置状态下点击“开始”起，云台会记录结束前的所有动作。请避免不必要的重复俯仰或旋转。

b. 上方的参数：a/bfps表示在每秒a/b帧的情况下，您下方设置可以播放多长时间（秒数和照片总数为云台自动计算得出，无需设置）。

c.请设置航向、俯仰、间隔和停留四个参数。“间隔”是指相机两次快门之间的时间，“停留”是指相机按下快门后，当前位置停留的时间。

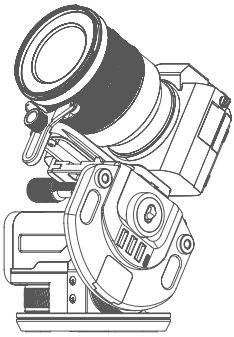



⑤ 快捷旋转
无需过程中频繁手动操作，可设置云台转速，拍照间隔时间和停留时间，云台将搭载相机匀速运动拍照。操作详见P17的3.4.2，可点击跳转。

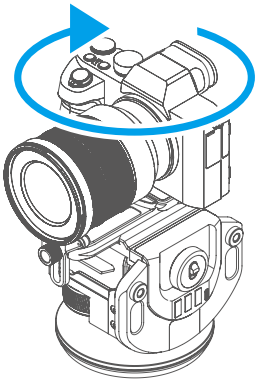



⑥ 九宫格
针对宏大的场面或特殊场景，云台支持多角度拍摄（9张图），供后期拼合。操作详见P18的3.4.3，点击可跳转。

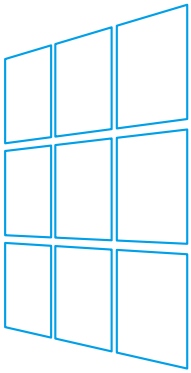

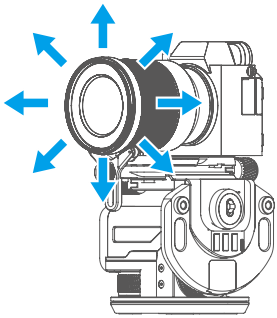



⑦ 全景模式
通过控制云台的精准位移（航向180°或航向360°）和相机拍摄张数，供后期拼合。操作详见P18的3.4.4，点击可跳转。

以航向180°为例：

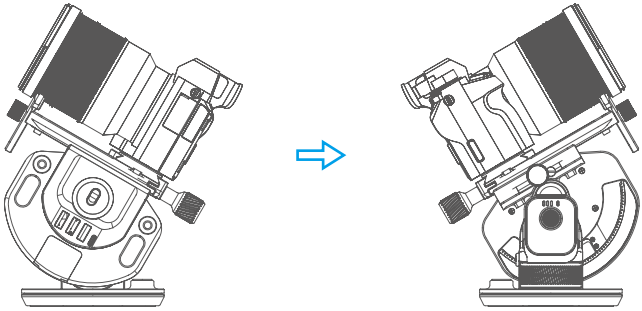



更多拍摄技巧与演示，欢迎登陆官网http://www.feiyu-tech.cn或下载Feiyu ON App了解和学习。

3.2 按键操作介绍

3.2.1 电源键操作

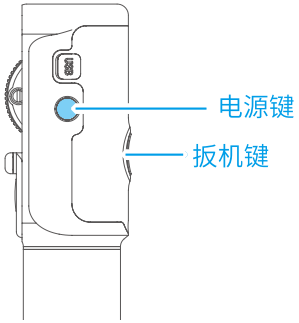

按键	功能	操作说明
电源键	1. 遥控器开/关机	长按（长按电源键，遥控器显示屏显示“FY”后松开）
	2. 锁屏/ 解锁	主页短按
	3. 返回主页	内页短按

3.2.2 扳机键操作

按键	功能	操作说明
扳机键	复位	快速双击
	退出遥控器当前设置模式，使旋钮和转盘重新控制云台	单击

3.2.3 转盘操作

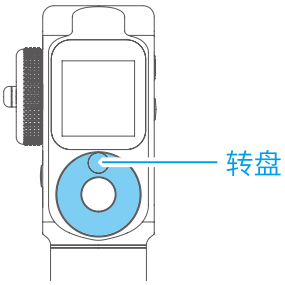

按键	功能	操作说明
转盘	1. 控制云台航向	旋转遥控器的转盘
	2. 调节数值大小	旋转遥控器的转盘

3.2.4 拍摄键操作

说明：“相机+相机控制线+云台”的连接方式，可实现用聚焦、拍照和录像的功能。

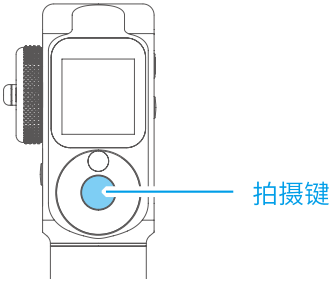

按键	功能	操作说明
拍摄键（二段式，分轻按和完全按下）	1. 聚焦	（轻按状态）单击
	2. 拍照	（完全按下状态）单击
	3. 录像	长按约3秒

3.2.5 旋钮操作

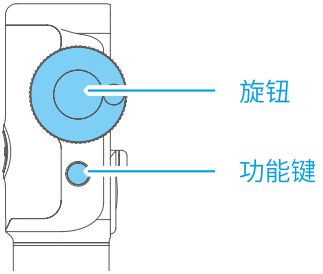

按键	功能	操作说明
旋钮	1. 控制云台俯仰	顺时针或逆时针旋转
	2. 选择项目	顺时针或逆时针旋转

3.2.6 功能键操作

按键	功能	操作说明
功能键	切换灵敏度——快速/慢速	单击
	切换控制对象——[俯仰轴]和[自选项]*的切换	双击

*第二屏的“控制对象”中，可选“电子跟焦、电子变焦、无刷跟焦器”三项中的一项，选定后，首屏可切换控制。

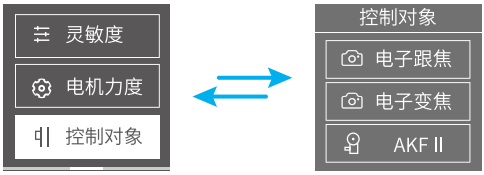

3.2.7 电池电源键操作

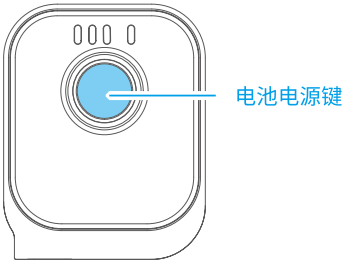

按键	功能	操作说明
电池电源键	开机/关机	长按后松开
	自定义初始位置*	连续双击

说明：

电池需安装在云台上才可控制云台。

云台出厂默认初始角度为俯仰0°，航向0°，用户可根据使用习惯和操作便捷性，通过旋转摇杆和旋钮，指定一个新的位置，作为云台的初始位置。（如欲还原到出厂默认角度，可重新旋转摇杆和旋钮至图示角度，双击，即重设完成。

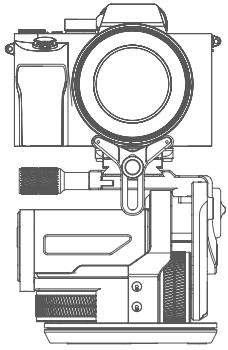

3.3 遥控器触摸屏

3.3.1 显示屏主屏

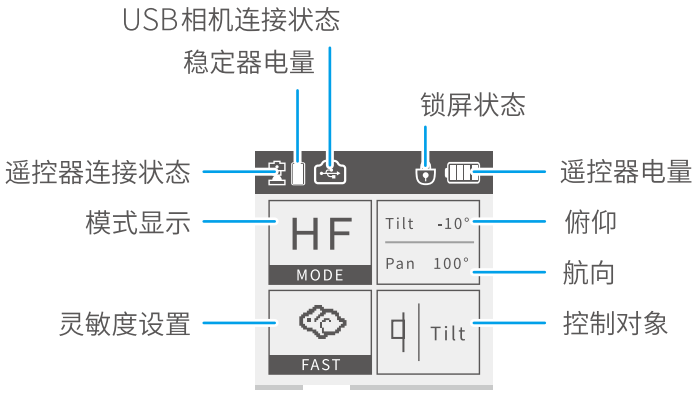

显示屏图标	模式/状态	显示屏图标	模式/状态
	云台已连接	MODE	模式显示
	云台未连接	HF	航向跟随
	云台电量	LK	两轴锁定
	USB相机已连接	Tilt	俯仰
	USB相机未连接	Pan	航向
	锁屏状态	FAST	灵敏度-快速
	解锁状态	SLOW	灵敏度-慢速
	遥控器电量		控制-无刷跟焦器
	控制-跟焦	Tilt	控制-云台俯仰轴
	控制-变焦		

3.3.2 显示屏切屏

通过左右滑动切换屏幕。



3.3.3 触控显示屏常用手势操作

左滑——向左切屏
右滑——向右切屏/返回上一级
点击——选中该选项

3.3.4 锁屏与解锁

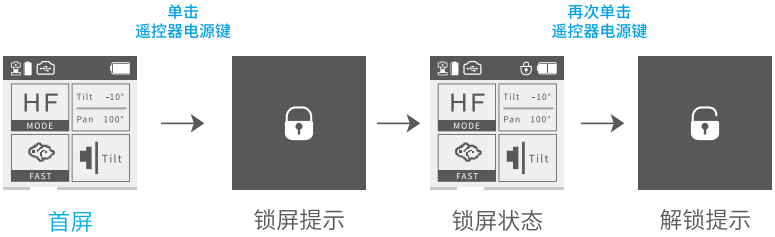

3.4 模式设置

说明：

→ 点击进入　← 左滑退出　→ 下级页面

3.4.1 延时摄影模式

（1）拨动遥控器屏幕进入负屏（左滑一屏），点击进入延时摄影界面，界面有三个选项（时间设置、路径设置、上次配置）。

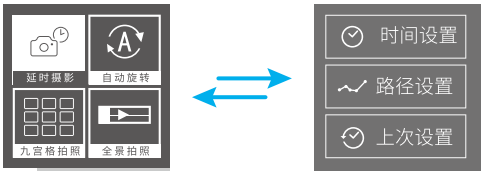

（2）第一使用时先进入时间设置设置你想要设置的俯仰横滚需要旋转的时间和间隔时间和停留时间。

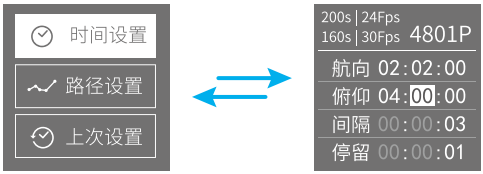

（3）进入路径设置，使用旋钮和转盘控制镜头需要拍照的路径记录好路径的起点和终点。



（4）点击开始，即可启动。

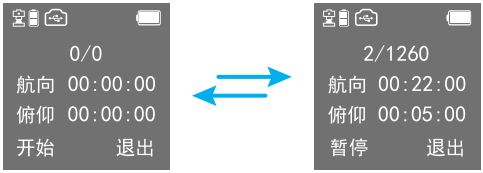

3.4.2 快速旋转模式

（1）滑动遥控器屏幕进入负屏（左滑一屏），点击进入自动旋转模式。

（2）通过转盘来设置：
①选择旋转的速度。(速度档位有1至30档，“X”表示档位，档位越高转速越快)
②选择间隔的秒数和停留的秒数。(多久拍照一张和每次拍照停留多久时间)。

（3）点击方向图标（左转/右转），云台开始旋转，再次点击，云台停止。设置完毕，只需单击扳机键，则可使旋钮和转盘重新控制云台。

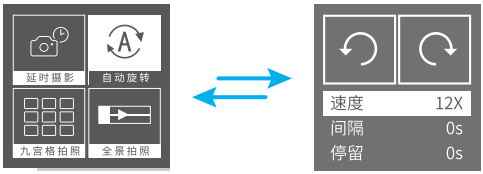

3.4.3 九宫格模式

拨动遥控器屏幕进入负屏（左滑一屏），点击进入九宫格界面，如图：

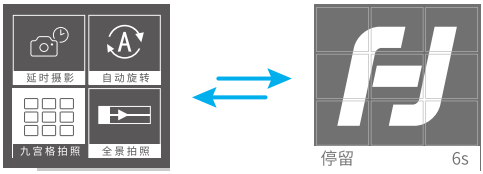

设置完毕，只需单击扳机键，则可使旋钮和转盘重新控制云台。

3.4.4 全景拍照模式

拨动遥控器屏幕进入负屏（左滑一屏），点击进入全景拍照界面，有180°全景和360°全景可选。点击进入，设置拍照张数和停留秒数，点击“开始”。如图：



设置完毕，只需单击扳机键，则可使旋钮和转盘重新控制云台。

3.4.5 灵敏度设置

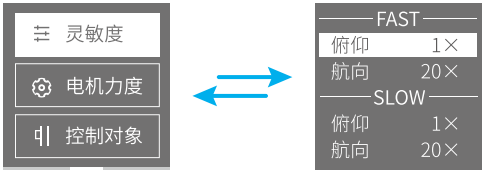

设置完毕，只需单击扳机键，则可使旋钮和转盘重新控制云台。

3.4.6 电机力度设置

滚动左侧旋钮选择自动/自定义，滚动显示屏下方的转盘调节自定义的力度。

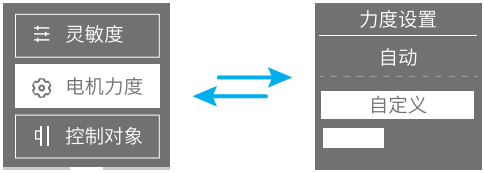

设置完毕，只需单击扳机键，则可使旋钮和转盘重新控制云台。

3.4.7 控制对象设置

触屏即可切换。请参看3.2.6 功能键操作。



控制云台



变焦



跟焦



控制无刷跟焦器

3.4.8 云台校准设置

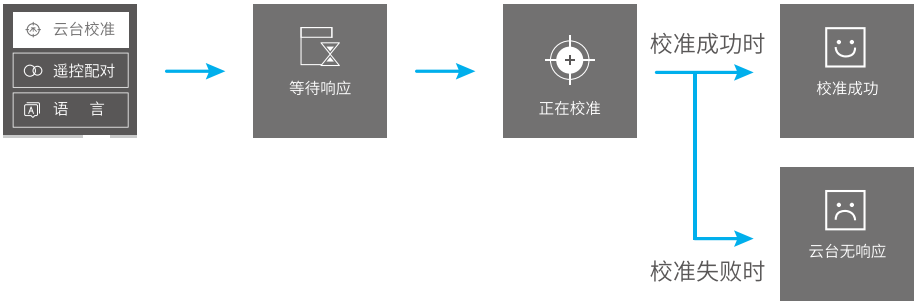

3.4.9 遥控配对设置

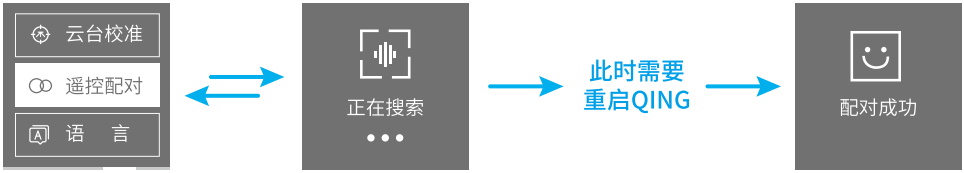

3.4.10 语言设置

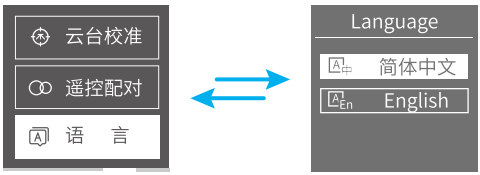

3.4.11 关于本机

介绍本机固件版本等信息。

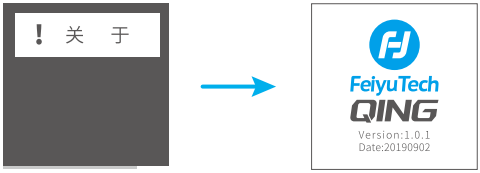

3.5 初始化

当云台出现如下情况时可进行初始化：
（1）相机不水平；（2）长时间不使用；（3）使用环境温差大。

云台校准步骤：
（1）把云台静置于水平桌面上。
（2）遥控器上选择“云台校准”(参见P19 3.4.8)，校准过程中，云台会平缓下垂。
（3）待校准成功，云台会平缓抬起至水平状态。

4. 可选配件

4.1 无刷跟焦器（AKF II）

① 将镜头齿轮固定在相机对焦环位置。
② 将固定支架用六角螺丝固定在云台快装板上，插入铝管(如已上安装了镜头支撑架请将其取下)。
③ 将跟焦器套入铝管，移动铝管调整前后位置，使跟焦器齿轮与镜头齿轮咬合，锁紧固定支架上的固定手拧螺丝。
④ 将数据线插入相对应的USB端口，安装完成 (安装完成后可根据需要进行安装镜头支撑架）。

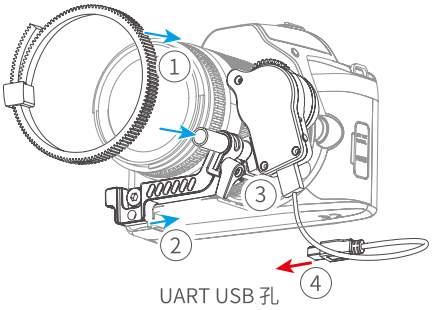

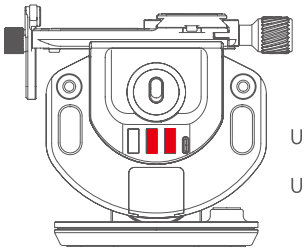

更多关于无刷跟焦器使用介绍，请参阅AKF II 无刷跟焦器说明书。

4.2 无线收声套件

无线收声麦克风与无线接收器有效工作距离为20米。

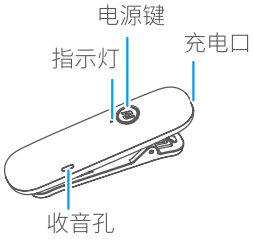

无线收声器麦克风
(以下简称收声器)

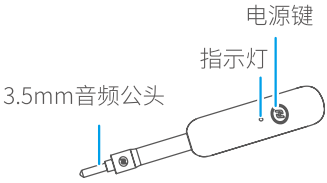

无线接收器
(以下简称接收器)



领夹麦克风

4.2.1 搭配使用本机操作步骤：

（1）将相机设置进入录像模式。
（2）将接收器插入相机MIC孔后开启接收器。

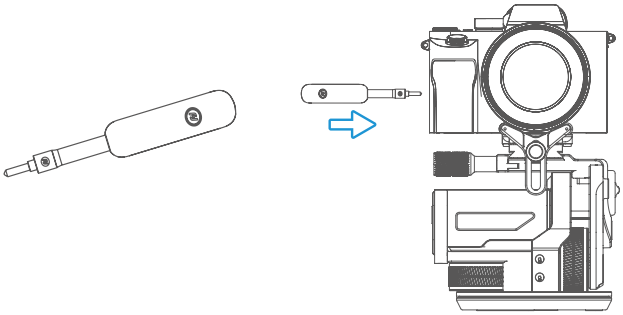

（3）开启收声器即可使用(让效果更佳，佩戴时请尽量接近声源)。

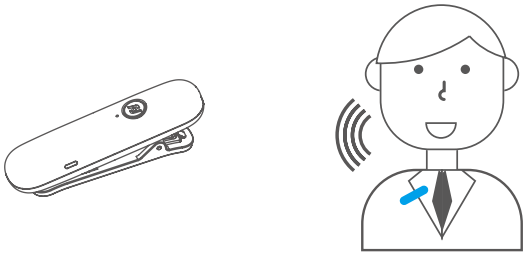

（4）可将领夹麦克风插入收声器使用；

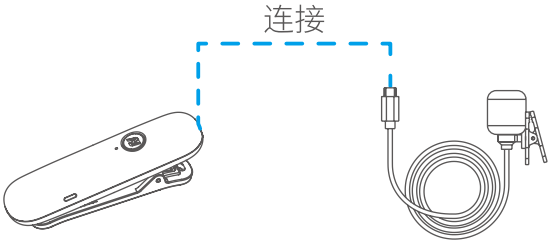

5.7.2 无线收声套件可以不搭载本机使用，操作步骤同5.7.1的(2)、(3)、(4)。

5.7.3 无线收声套件指示灯状态说明：

* 收声器和接收器指示灯图示通用

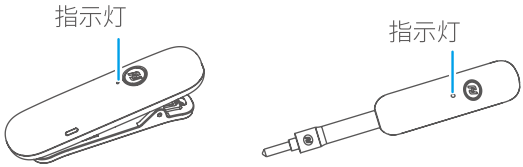

工作状态	指示灯显示	图示
开机	蓝灯长亮至闪烁	
关机	红灯长亮至熄灭	
低电量	红灯脉冲闪烁	
电量充满	绿灯长亮	
两端开机配对连接成功	蓝灯闪烁	

5. 产品参数

产品尺寸	134mm×157mm×133mm
俯仰角动作角度	120°
航向角动作角度	360°
俯仰随动速率	8°/s ~ 140°/s
航向随动速率	12°/s ~ 165°/s
云台理论续航时间	5.5小时
重量	云台1340g(含电池)，遥控器316g
最大负载重量	3500g（重心平衡状态下）

适配相机参考表

RT镜头适配列表						
相机品牌		适配状态				
品牌	相机(宽/高/深)	镜头型号	镜头尺寸&重量 (直径×长度)	相机	无刷跟焦器 +相机	备注
索尼	索尼 A7R3 126.9×95.6×62.7mm 572g 索尼 A7M3 126.9×95.6×73.7mm 565g 索尼 A9 126.9×95.6×63mm 588g 索尼 A7S2 126.9×95.7×60.3mm 584g 索尼 A7R2 126.9×95.7×60.3mm 582g 索尼 A7M2 126.9×95.7×59.7mm 556g	E 10–18mm F4 OSS	Φ70mm×63.5mm 225g	支持	支持	
		FE 12-24mm F4 G	Φ87mm×117mm 565g	支持	支持	
		FE 16-35mm F2.8 GM	Φ89mm×122mm 680g	支持	支持	
		FE16-35mm f/4 ZA OSS	Φ78mm×99mm 518g	支持	不支持	
		Vario-Tessar FE 24-70mm F4 ZA OSS	Φ73mm×94.5mm 426g	支持	支持	
		FE 24-70 F2.8 GM	Φ87.6mm×136mm 886g	支持	不支持	
		Zeiss E 16-70 F4 OSS	Φ66.6mm×75mm 308g	支持	支持	
		E PZ 18–105mm F4 G OSS	Φ78mm×110mm 427g	支持	支持	
		E PZ 18–200mm F3.5–6.3 OSS LE (SEL18200LE)	Φ68mm×97.1mm 460g	支持	不支持	
		FE 28mm F2	Φ64mm×60mm 200g	支持	支持	
		Zeiss FE 35mm F2.8 ZA	Φ61.5mm×36.5mm 120g	支持	支持	
		Sigma 30mm f/1.4 DC DN	Φ64.8mm×73.3mm 265g	支持	支持	
		Sigma 35mm f1.4 DG HSM Art	Φ77mm×94mm 665g	支持	支持	
		FE 55mm F1.8	Φ64mm×71mm 281g	支持	支持	
		FE 50mm F2.8 MACRO	Φ71mm×71mm 236g	支持	支持	
		FE 4/24-105 G OSS	Φ83.4mm×113.3 mm 663g	支持	支持	
		FE 28-70mm f/3.5-5.6 OSS	Φ72.5mm×83mm 295g	支持	支持	
		FE 85mm F1.4 GM	Φ89.5mm×107.5mm 820g	支持	支持	
	索尼 A6400 120×67×60mm 359g 索尼 A6300 120×66.9×48.8mm 361g 索尼 A6500 120×66.9×53.3mm 410g	E 10–18mm F4 OSS	Φ70mm×63.5mm 225g	支持	支持	
		FE 12-24mm F4 G	Φ87mm×117mm 565g	支持	支持	
		FE 16-35mm F2.8 GM	Φ89mm×122mm 680g	支持	支持	
		FE16-35mm f/4 ZA OSS	Φ78mm×99mm 518g	支持	支持	
		Vario-Tessar FE 24-70mm F4 ZA OSS	Φ73mm×94.5mm 426g	支持	支持	
		FE 24-70 F2.8 GM	Φ87.6mm×136mm 886g	支持	支持	
		Zeiss E 16-70 F4 OSS	Φ66.6mm×75mm 308g	支持	支持	
		E PZ 18–105mm F4 G OSS	Φ78mm×110mm 427g	支持	支持	
		E PZ 18–200mm F3.5–6.3 OSS LE (SEL18200LE)	Φ68mm×97.1mm 460g	支持	支持	
		FE 28mm F2	Φ64mm×60mm 200g	支持	支持	
		Zeiss FE 35mm F2.8 ZA	Φ61.5mm×36.5mm 120g	支持	支持	
		Sigma 30mm f/1.4 DC DN	Φ64.8mm×73.3mm 265g	支持	支持	
		Sigma 35mm f1.4 DG HSM Art	Φ77mm×94mm 665g	支持	支持	
		FE 55mm F1.8	Φ64mm×71mm 281g	支持	支持	
		FE 50mm F2.8 MACRO	Φ71mm×71mm 236g	支持	支持	
		FE 4/24-105 G OSS	Φ83.4mm×113.3 mm 663g	支持	支持	
		E 3.5-5.6/PZ 16-50 OSS	Φ64.7mm×29.9mm 116g	支持	不支持	
		FE 28-70mm f/3.5-5.6 OSS	Φ72.5mm×83mm 295g	支持	支持	
		FE 85mm F1.4 GM	Φ89.5mm×107.5mm 820g	支持	支持	
富士	GH5S 138.5×98.1×87.4mm 660g GH5 138.5×98.1×87.4mm 725g GX9 136.9×97.3×91.6mm 658g GH4 93.4×83.9×132.9mm 560g	Panasonic 24-105mm F4 L	680g	支持	支持	
		Panasonic 50mm F1.4 L卡口 S-X50GK	Φ90mm×130mm 955g	支持	支持	
		LEICA DG Vario-Elmarit 12-60 f/2.8-4 Power OIS	Φ68mm×86mm 320g	支持	支持	
		松下24-70mm F2.8 L卡口 S-E2470GK	φ90.9mm×140mm 935g	支持	支持	
		松下(Panasonic)70-200mm F4	Φ83mm×179mm 985g	支持	支持	
		Lumix 35-100mm F2.8 II	φ67mm×99mm 357g	支持	不支持	
		LUMIX G 14-140mm f/4-5.8 OIS	Φ70mm×84mm 460g	支持	支持	
尼康	Z6 775g Z7 775g D7500 720g	AF-S 24-120mm f/4G ED VR	710g	支持	支持	
		18-140mm f/3.5-5.6G ED VR	Φ78mm×97mm 490g	支持	支持	
		NIKKOR Z 50mm f/1.8 S	415g	支持	支持	
		NIKKOR Z 24-70mm f/4 S	500g	支持	支持	
		尼克尔 70-300mm f/4.5-6.3G ED VR	415g	支持	支持	
		尼克尔 70-200mm f/2.8E FL ED VR	1.43KG	支持	支持	
佳能	EOS R、EOS RP	EF-S 18-200mm f/3.5-5.6 IS	Φ78.6mm×102mm 595g	支持	支持	
		EF 24-70mm f/4L IS USM	Φ83.4mm×93mm 600g	支持	支持	
		EF 50mm f/1.4 DG HSM Art	Φ85mm×100mm 815g	支持	支持	
		RF 28-70mm F2L USM	Φ103.8mm×139.8mm 1430g	支持	支持	
		RF 24-105mm F4L IS USM	Φ83.5mm×107.3mm 670g	支持	支持	

RT镜头适配列表						
相机品牌		适配状态				
品牌	相机(宽/高/深)	镜头型号	镜头尺寸&重量 (直径×长度)	相机	无刷跟焦器 +相机	备注
佳能	5D MarkIV、5D MarkIII、6D MarkII、6D、80D、EOSR	EF 70-200mm f/2.8L IS III USM	1.48KG	支持	不支持	
		EF 70-300mm f/4-5.6 IS II USM	1.05KG	支持	不支持	
		EF-S 18-200mm f/3.5-5.6 IS	595g	支持	支持	
		EF 24-70mm f/4L IS USM	600g	支持	支持	
		EF 24-70mm f/2.8L IS USM	805g	支持	支持	
		EF 24-105mm f/3.5-5.6L IS USM	525g	支持	支持	
		EF 24-105mm f/4L IS USM	795KG	支持	支持	
		EF 16-35mm f/2.8L IS USM	1.1KG	支持	支持	
		EF 200mm f/2.8L II USM	1.1KG	支持	不支持	

温馨提示：相机需紧靠俯仰电机。

免责声明

感谢您选用飞宇科技产品。本文所提及的内容关系到您的安全、合法权益及责任，请务必认真阅读，以及按照指导正确设置和使用本产品。不按照本文的说明和警告来操作，可能会给您和周围人带来伤害，损坏本产品或周围产品。

禁止任何用户的任何非法用途。用户将为购买和使用产品的一切行为负责。对于本产品，本公司不承担终端客户对本产品所有调试和使用当中的风险和责任（包括直接间接或者第三方的损失）。

我公司对于任何从非正常渠道获得或不明用途的产品，将不予任何服务。

注意

1. 确保本产品开启过程及开启后，电机转动不受外力阻挡。
2. 未标注防水或防泼水的产品，请勿将其接触到水或其他液体。防水或防泼水产品请勿将其接触海水或腐蚀性液体。
3. 请勿拆卸产品整机（除说明可拆卸配件外），如不慎拆开导致工作异常，请寄回重新调试。由此产生的费用全部由客户承担。
4. 长时间持续工作可能导致产品表面温度升高，请谨慎操作。

存储和保养

1. 请将本产品或可拆卸电池、配件等存放在儿童及宠物接触不到的地方。
2. 禁止将本产品或可拆卸电池、配件放在靠近热源（火炉或加热器等）的地方以及将置于热天的汽车内。
3. 请在干燥的环境中存储。
4. 切勿过充、过放电池，否则将对电芯造成损害。
5. 切勿在温度太高或太低的环境下使用本产品。
6. 对于电池可拆卸的产品，长期未使用时请取出电池。

电池安全操作指引

1. 为避免火灾、物权损失和人身伤害，请严格按照以下指引操作。
(1)严禁使电池接触任何液体，切勿将电池浸入水中或将其弄湿。切勿在雨中或者潮湿的环境中使用电池。
(2)如果电池意外坠入水中，请立即拆下电池并将其置于安全的开阔区域，这时应远离电池直至电池完全晾干。晾干的电池不得再次使用。
(3)若电池发生起火，请立即使用水、水雾、沙、灭火毯、干粉、二氧化碳灭火器灭火， 火势较大后极易发生爆炸。请根据实际情况按以上推荐顺序选择灭火方式。
(4)严禁使用鼓包、漏液、破损的电池以及对其充电。
(5)禁止以任何方式拆解或用尖利物体刺破电池。
(6)禁止机械撞击、碾压或抛掷电池。请勿在电池或充电器上放置重物。

(7)若电池摔落或受到外力撞击，请停止使用电池。
(8)切勿对电池进行加热。
(9)禁止用导线或其它金属物体致使电池正负极短路。
(10)电池内部电解液具有强腐蚀性，如果不小心接触到皮肤或眼睛，请立即用清水冲洗至少15分钟并马上就医。
(11)请使用飞宇官方提供的电池。如需更换新电池，请在飞宇官网或指定渠道购买。因使用非飞宇官方提供的电池而引发的电池事故以及设备故障，飞宇不予负责。
2. 严禁摔落或碰撞，摔落或碰撞本产品有可能使其损坏，导致工作异常。如出现摔落或碰撞导致工作异常，请及时联系飞宇售后。

官方媒体平台

中文官网：www.feiyu-tech.cn
云台教学：www.feiyu-tech.cn/play/
微信：feiyu-tech
微博 / 今日头条 / 抖音：飞宇电子转台

官网　微信　微博

飞宇旗舰店

天猫旗舰店　京东旗舰店



桂林飞宇科技股份有限公司

登录飞宇科技官方网站，获取产品全面信息 www.feiyu-tech.cn

邮箱：service@feiyu-tech.com 电话：400-990-6118 / 0773 2320865

本产品因后续软硬件更新有可能发生说明书介绍与实际产品功能不相符，可前往官方网站获取最新说明书