SERVICE MANUAL

维 修 手 册

客户/品牌	机种名
AOC	**I2369V**

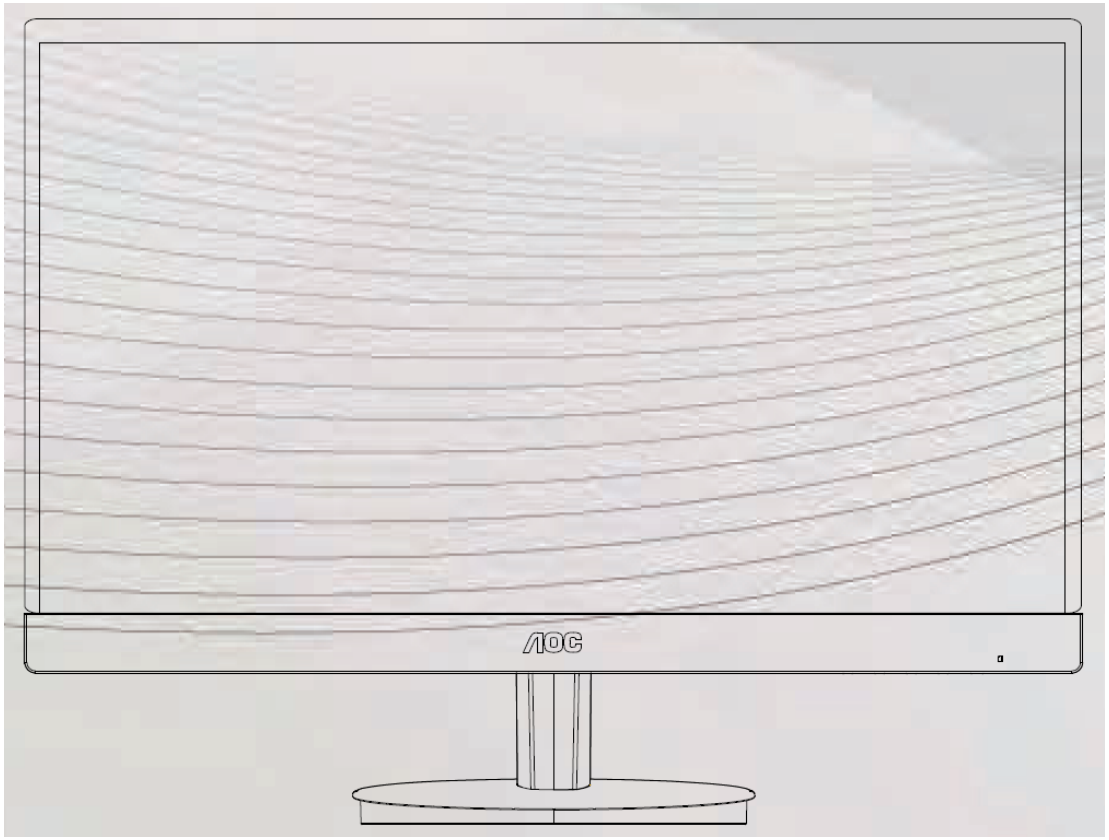

变更说明

版本	发布日期	变更说明	对外机种名	对内机种名
A00	JAN,28,2013	Initial Release	I2369V	TDCJN27YFVA2HNF.LF
A01	FEB,06,201,2	Add new model	I2369V/WW	TDCJN27YFVA3HNF.LF

目录

1. 技术规格 ---- 4
1.1 一般规格 ---- 4
1.2 工厂预设模式 ---- 5

2. 操作说明 ---- 6
2.1 控制面板 ---- 6
2.2 接口说明 ---- 7
2.3 OSD 菜单调整 ---- 8

3. 工厂模式调整 ---- 23

4. 电气方框图 ---- 24

5. 线路图 ---- 25
5.1 主板 ---- 25
5.2 按键板 ---- 30
5.3 电源板 ---- 31

6. ISP 和 DDC 烧录 SOP ---- 34

7. 故障处理流程 ---- 47
7.1 主板 ---- 47
7.2 按键板 ---- 51

8.主要 IC 管脚及内部框图 ---- 52

9. 附带软件使用 SOP ---- 56
9.1 分屏软件 SOP ---- 56
9.2 e-Saver SOP ---- 57
9.3 i-Menu SOP ---- 58

10. 料件清单 ---- 59

1、技术规格

1.1 一般规格

I2369V

LCD 面板	机种名	I2369V	
	驱动系统	TFT 彩色 LCD	
	可视尺寸	584.2mm 对角	
	像素间距	0.0884*RGB mm(H) x 0.2652mm (V)	
	视频	R, G, B 模拟接口 ,DVI	
	独立同步	行场 TTL	
	显示颜色	16.7M 色彩	
	点时钟	170 MHz	
分辨率	水平扫描范围	30 kHz - 83 kHz	
	水平扫描尺寸（最大）	509.18mm	
	垂直扫描范围	50 Hz - 76 Hz	
	垂直扫描尺寸（最大）	286.42mm	
	预设的最佳分辨率	1920 x 1080 (60 Hz)	
	即插即用	VESA DDC2B/C1	
	输入连接器	VGA,DVI	
	输入视频信号	模拟: 0.7Vp-p(标准),75 OHM,Positive, DVI	
	电源	100-240VAC, 50/60Hz	
	功率消耗	正常工作< 30 W (典型)	
		离机< 0.5 W	
	定时关机	0~24 小时	
物理特性	连接器类型	VGA , DVI	
	信号电缆类型	可分离	
	尺寸和重量	高度 (含底座)	398mm
		宽度	531.4mm
		深度	204mm
		重量（仅显示器）	3.75kg
环境	温度	工作时	0° do 40 °
		非工作时	-25° do 55°
	湿度	工作时	10% do 85% (非凝露)
		非工作时	5% do 93% (非凝露)
	海拔高度	工作时	0~ 5000m (0~ 16404 ft)
		非工作时	0~ 12192 m (0~ 40000 ft)

1.2 工厂预设模式

标准	分辨率	水平频率（kHz）	垂直频率（Hz）
VGA	640x480@60Hz	31.469	59.94
VGA	640x480@72Hz	37.861	72.809
VGA	640x480@75Hz	37.5	75
SVGA	800x600@56Hz	35.156	56.25
SVGA	800x600@60Hz	37.879	60.317
SVGA	800x600@72Hz	48.077	72.188
SVGA	800x600@75Hz	46.875	75
XGA	1024x768@60Hz	48.363	60.004
XGA	1024x768@70Hz	56.476	70.069
XGA	1024x768@75Hz	60.023	75.029
SXGA	1280x1024@60Hz	63.981	60.02
SXGA	1280x1024@75Hz	79.976	75.025
WXGA+	1440x900@60Hz	55.935	59.887
WSXGA	1680x1050@60Hz	65.29	59.954
HD	1920 x1080@60Hz	67.5	60
***	1280x960@60Hz	60	60
IBM-MODE DOS	640x350@70Hz	31.469	70.087
	720x400@70Hz	31.469	70.087
MAC MODE VGA	640x480@67Hz	35	66.667
MAC MODE SVGA	832x624@75Hz	49.725	74.551
MODE XGA	1024x768@75Hz	60.241	74.927

2. 操作说明

2.1 控制面板

Hotkeys

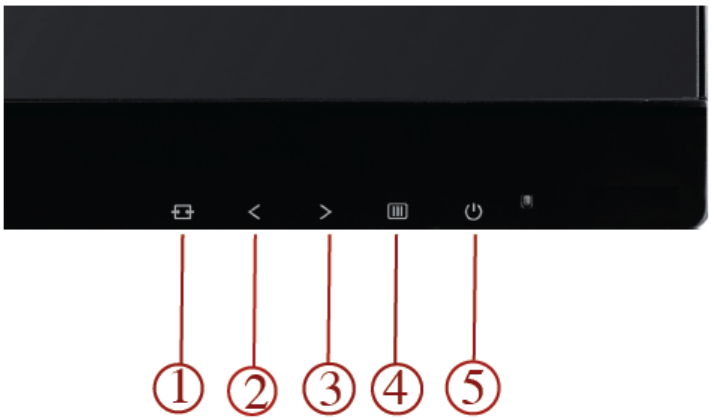

I2269Vwm/I2369Vm/I2769Vm

1	自动调整/退出
2	Clear Vision/<
3	Volume/>
4	菜单/选择
5	电源

I2269Vw/I2369V/I2769V

1	自动调整/退出
2	Clear Vision/<
3	4:3 或宽屏/>
4	菜单/选择
5	电源

电源

按电源键开/关显示器的电源。

菜单/选择

按下时显示 OSD 或确认所作的选择。

Volume/>

在画面没有 OSD 时，连续 > 键可进行Volume切换。

4:3 及宽屏画面切换热键/>

在画面没有 OSD 时，连续>键可进行 4:3 或宽屏显示模式切换(如果产品屏幕尺寸是 4:3 或者输入信号的分辨率是宽屏模式，此键无作用).

自动调整/退出/信号源快捷键

当没有 OSD 菜单时，按自动调整快捷键 2 秒可启动自动调整功能。

当没有 OSD 菜单时，按信号源快捷键激活信号源功能。连续按信号源切换键来选择信息栏中显示的信号源，按菜单键调整为选择的信号源。

2.2 接头引脚分配

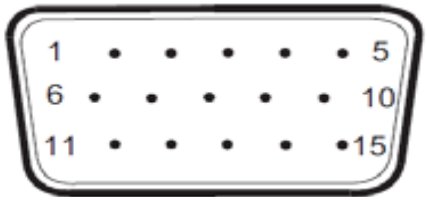

管脚号	信号电缆的 15 针一端	管脚号	信号电缆的 15 针一端
1	视频 - 红色	9	+5V
2	视频 - 绿色	10	接地
3	视频 - 蓝色	11	N.C.
4	N.C.	12	DDC- 串行数据
5	检测电缆	13	H- 同步
6	GND-R	14	V- 同步
7	GND-G	15	DDC- 串行时钟
8	GND-B		

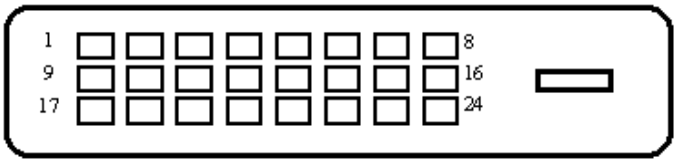

管脚号	信号名称	管脚号	信号名称	管脚号	信号名称
1	TMDS 数据 2-	9	TMDS 数据 1-	17	TMDS 数据 0-
2	TMDS 数据 2+	10	TMDS 数据 1+	18	TMDS 数据 0+
3	TMDS 数据 2/4 屏蔽	11	TMDS 数据 1/3 屏蔽	19	TMDS 数据 0/5 屏蔽
4	TMDS 数据 4-	12	TMDS 数据 3-	20	TMDS 数据 5-
5	TMDS 数据 4+	13	TMDS 数据 3+	21	TMDS 数据 5+
6	DDC 时钟	14	+5V 电源	22	TMDS 时钟屏蔽
7	DDC 数据	15	接地（对于 +5V ）	23	TMDS 时钟 +
8	N.C.	16	热插拔检测	24	TMDS 时钟 -

2.3 OSD 调节

基本按键操作说明



1) 按 MENU 按钮激活 OSD 窗口。
2) 按 < 或 > 浏览这些功能。 如果想要选择调整的功能，按 MENU 按钮激活它。如果所选的功能包含有子菜单，再按一下 < 或 > 可以浏览到子菜单功能。如果想要调整的功能突出显示，按 MENU 按钮激活它。
3) 按 < 或 > 更改所选功能的设置。要退出和保存，按 AUTO 选择退出和保存。如果您想调整其它任何功能，请重复步骤 2-3。
4) OSD 锁定功能： 要锁定 OSD ，请在显示器关闭时，按住 MENU 按钮，然后按电源按钮打开显示器。 要解锁 OSD ，请在显示器关闭时，按住 MENU 按钮，然后按电源按钮打开显示器。

请注意：

1) 如果产品只有单一信号输入, OSD 中的 "输入选择" 项目不可调整
2) 如果产品屏幕比例是 4:3 或者输入分辨率是宽屏模式, OSD 中的 "图像比例" 项目不可调整
3) ECO、DCR 、DCB 、画面增强等四项功能中的一项功能激活，其他三项功能关闭

明亮度



1. 按 **MENU** (菜单键) 显示菜单。



2. 按 < 或 > 选择  (明亮度), 按 **MENU** 进入。



3. 按 < 或 > 选择子菜单, 按 **MENU** 进入。



4. 按 < 或 > 调节。



5. 按 **AUTO** 退出。

I2269VWM/I2369VM/I2769VM

	亮 度	0-100		调整显示亮度
	对比度	0-100		调整显示对比度
	Eco mode	标准		正常使用模式
		节能		文本应用模式
		网络		网络应用模式
		游戏		游戏应用模式
		电影		观赏电影应用模式
		运动		运动应用模式
	伽玛	伽玛 1		调整为伽玛值 1
		伽玛 2		调整为伽玛值 2
		伽玛 3		调整为伽玛值 3
	DCR	关闭		关闭动态对比度
		启用		开启动态对比度
	过驱动	弱		调整响应时间
		中		
		强		
		关闭		
	DPS	关闭		动态节能
		启用		

	亮 度	0-100		调整显示亮度
	对比度	0-100		调整显示对比度
	Eco mode	标准		正常使用模式
		节能		文本应用模式
		网络		网络应用模式
		游戏		游戏应用模式
		电影		观赏电影应用模式
		运动		运动应用模式
	伽玛	伽玛 1		调整为伽玛值 1
		伽玛 2		调整为伽玛值 2
		伽玛 3		调整为伽玛值 3
	DCR	关闭		关闭动态对比度
		启用		开启动态对比度

图象设置



1. 按 **MENU** (菜单键) 显示菜单。



2. 按 < 或 > 选择  (图像设置), 按 **MENU** 进入。



3. 按 < 或 > 选择子菜单, 按 **MENU** 进入。



4. 按 < 或 > 调节。



5. 按 **AUTO** 退出。

	时钟	0-100	调整图片时钟以降低垂直线噪声
	相位	0-100	调整图片相位以降低水平线噪声
	锐度	0-100	调增图片的锐度
	水平位置	0-100	调整图片的水平位置
	垂直位置	0-100	调整图片的垂直位置

色温



1. 按 **MENU** (菜单键) 显示菜单。



2. 按 < 或 > 选择  (色温), 按 **MENU** 进入。



3. 按 < 或 > 选择子菜单, 按 **MENU** 进入。



4. 按 < 或 > 调节。



5. 按 **AUTO** 退出。

	色温	暖色温		设置为暖色温
		常规色		设置为常规色温
		冷色温		设置为冷色温
		sRGB		设置为 sRGB
		使用者设定	红	微调红色色温
			绿	微调绿色色温
			蓝	微调蓝色色温
	色彩增强模式	全色增强	禁用/启用	开启或关闭全色增强模式
		自然肤色	禁用/启用	开启或关闭自然肤色模式
		绿茵场景	禁用/启用	开启或关闭绿色增强模式
		蔚蓝风景	禁用/启用	开启或关闭蓝色增强模式
		自动检测	禁用/启用	开启或关闭自动增强模式
	色彩增强演示		禁用/启用	开启或关闭左画面演示

窗口增亮



1. 按 **MENU** (菜单键) 显示菜单。



2. 按 < 或 > 选择  (窗口增亮), 按 **MENU** 进入。



3. 按 < 或 > 选择子菜单, 按 **MENU** 进入。



4. 按 < 或 > 调节。



5. 按 **AUTO** 退出。

	窗口尺寸	14-100	调整窗口尺寸大小
	亮 度	0-100	调整窗口亮度
	对比度	0-100	调整窗口增强对比度
	水平位置	0-100	调整水平窗口位置
	垂直位置	0-100	调整垂直窗口位置
	增亮	禁用/启用	开启或关闭增亮窗口

OSD 设置



1. 按 **MENU** (菜单键) 显示菜单。



2. 按 < 或 > 选择  (OSD 设置), 按 **MENU** 进入。



3. 按 < 或 > 选择子菜单, 按 **MENU** 进入。



4. 按 < 或 > 调节。



5. 按 **AUTO** 退出。

	水平位置	0-100	调整 OSD 水平位置
	垂直位置	0-100	调整 OSD 垂直位置
	OSD 显示时间设定	5-120	调整 OSD 显示时间
	透明度	0-100	调整 OSD 透明度
	语言		选择 OSD 语言
	休息提醒	关闭	如果用户连续工作超过 1 小时，则提醒用户休息。
		启用	

其它



1. 按 **MENU** (菜单键) 显示菜单。



2. 按 < 或 > 选择  (其它), 按 **MENU** 进入。



3. 按 < 或 > 选择子菜单, 按 **MENU** 进入。



4. 按 < 或 > 调节。



5. 按 **AUTO** 退出。

I2269VWM/I2369VM /I2769VM

	输入选择	自动	自动检测输入信号
		模拟	选择输入为模拟信号源
		HDMI1/MHL	选择输入为HDMI1/MHL信号源
		HDMI2	选择输入为 HDMI2 信号源
	自动调整	是或者否	自动调整画面
	画面比例	宽屏或 4:3	选择宽屏或 4:3 显示格式
	DDC-CI	是或者否	打开/关闭 DDC-CI 支持
	定时关机	0~24小时	设定显示器关机时间
	重置	是或者否	恢复到出厂设置
	显示信息		显示输入信号信息

I2269VW/I2369V /I2769V

	输入选择	自动	自动检测输入信号
		D-SUB	选择输入为 D-SUB 信号源
		DVI	选择输入为 DVI 信号源
	自动调整	是或者否	自动调整画面
	画面比例	宽屏或 4:3	选择宽屏或 4:3 显示格式
	DDC-CI	是或者否	打开/关闭 DDC-CI 支持
	定时关机	0~24小时	设定显示器关机时间
	重置	是或者否	恢复到出厂设置
	显示信息		显示输入信号信息

退出



1. 按 **MENU** (菜单键) 显示菜单。



2. 按 < > 选择 (退出), 按 **MENU** 或 **AUTO** 退出。

	退出		退出 OSD

LED 指示灯

状态	LED 颜色	
开机模式	绿色	
待机模式	橙色	

3 工厂模式调整

进入工厂模式方法：

关机状态下，长按左右两个方向键后做开机动作，待按键指示灯亮后松手，从OSD菜单后左上角“F”进入工厂。

a.基本调整:

设置对比度  为 50。

设置亮度  为 90。

b.增益调整:

调整9300K色温

1、选中“AUTO LEVEL”先进行底光栅自动调整

2、按“MENU”选择9300K进行R G B增益调整

x = 283 ±30, y = 297 ±30, Y = 250cd/m^2 (typ)

调整7300K色温

1、选中“AUTO LEVEL”先进行底光栅自动调整

2、按“MENU”选择7300K进行R G B增益调整

x = 301±30, y = 317 ±30, Y = 250cd/m^2 (typ)

调整6500K色温

1、选中“AUTO LEVEL”先进行底光栅自动调整

2、按“MENU”选择 6500K 进行 R G B 增益调整

x = 313 ±30, y = 329 ±30, Y = 250cd/m^2 (typ)

调整SRGB色温

1、选中“AUTO LEVEL”先进行底光栅自动调整

2、按“MENU”选择 SRGB 进行 R G B 增益调整

x = 313 ±30, y = 329 ±30, Y = 250cd/m^2 (typ)

c.调整完毕直接关闭电源。

4 电气方框图

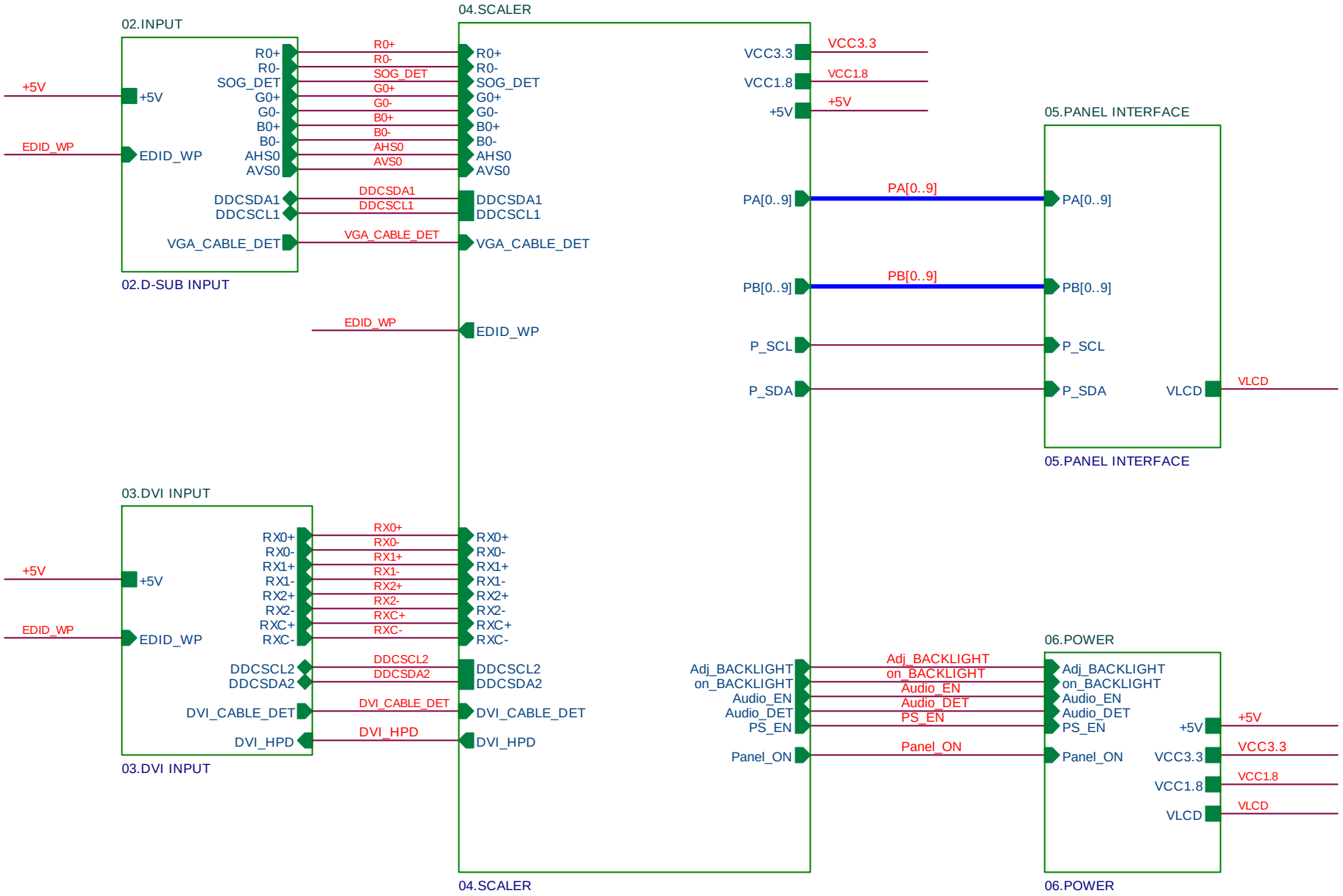
02.INPUT
+5V
EDID_WP
R0+
R0-
SOG_DET
G0+
G0-
B0+
B0-
AHS0
AVS0
DDCSDA1
DDCSCL1
VGA_CABLE_DET
02.D-SUB INPUT
04.SCALER
VCC3.3
VCC1.8
+5V
PA[0..9]
PB[0..9]
P_SCL
P_SDA
Adj_BACKLIGHT
on_BACKLIGHT
Audio_EN
Audio_DET
PS_EN
Panel_ON
RX0+
RX0-
RX1+
RX1-
RX2+
RX2-
RXC+
RXC-
DDCSCL2
DDCSDA2
DVI_CABLE_DET
DVI_HPD
03.DVI INPUT
05.PANEL INTERFACE
VLCD
06.POWER
VCC3.3
VCC1.8
VLCD

5. 线路图

5.1 主板

715G4502M01001004I

D-SUB I/O

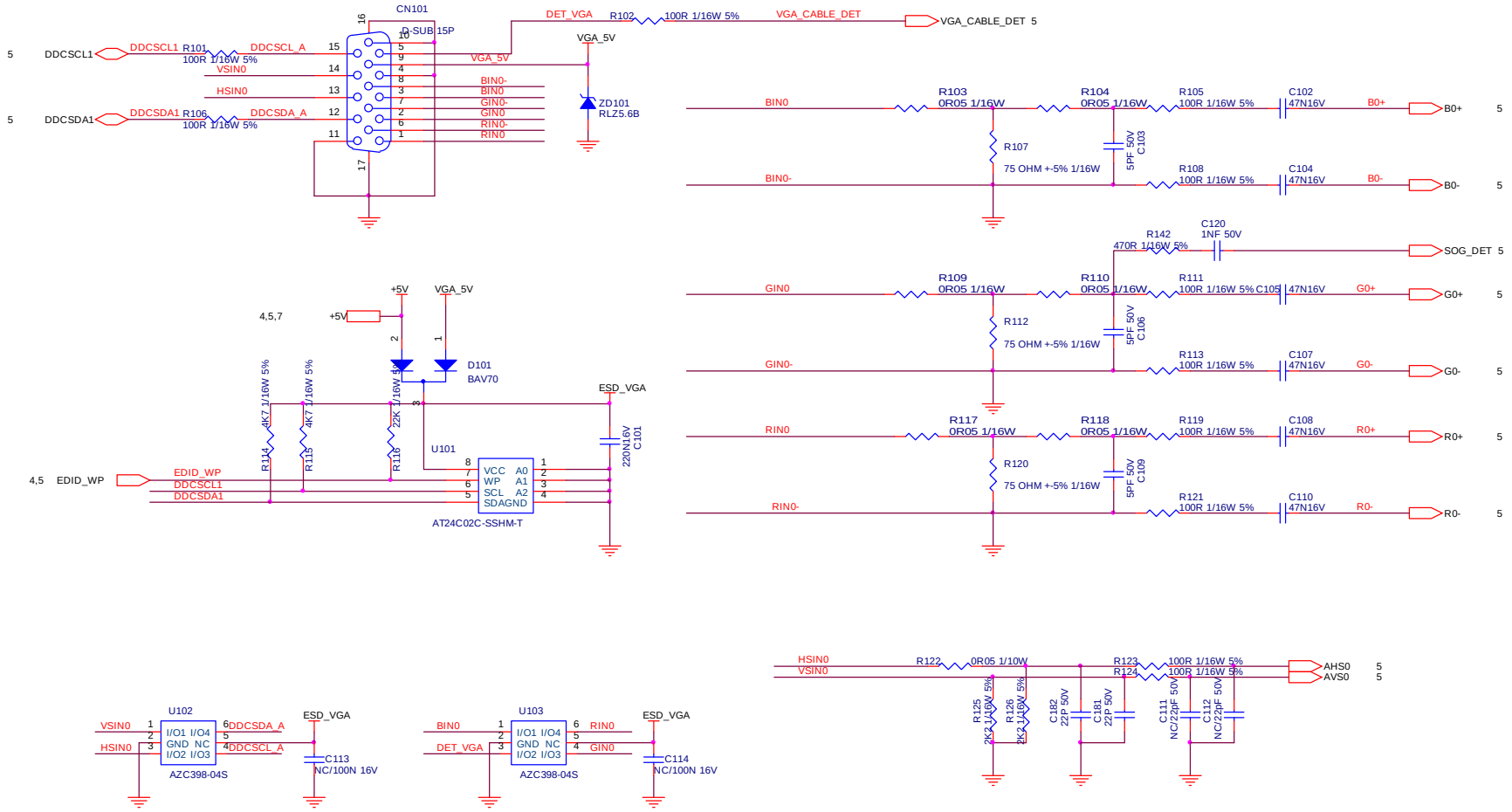

T P V (Top Victory Electronics Co . , Ltd.)		OEM MODEL	OTS	Size	B
話 隔 瓜 留 腹	G4502-M02-AOC-X-25-121108	TPV MODEL	DUAL	Rev	E
Key Component	D-SUB I/O	PCB NAME	715G4502-M0E-000-0040	称 爹	<称爹>
Date	Thursday , November 08, 2012	Sheet	3 of 7		

DVI

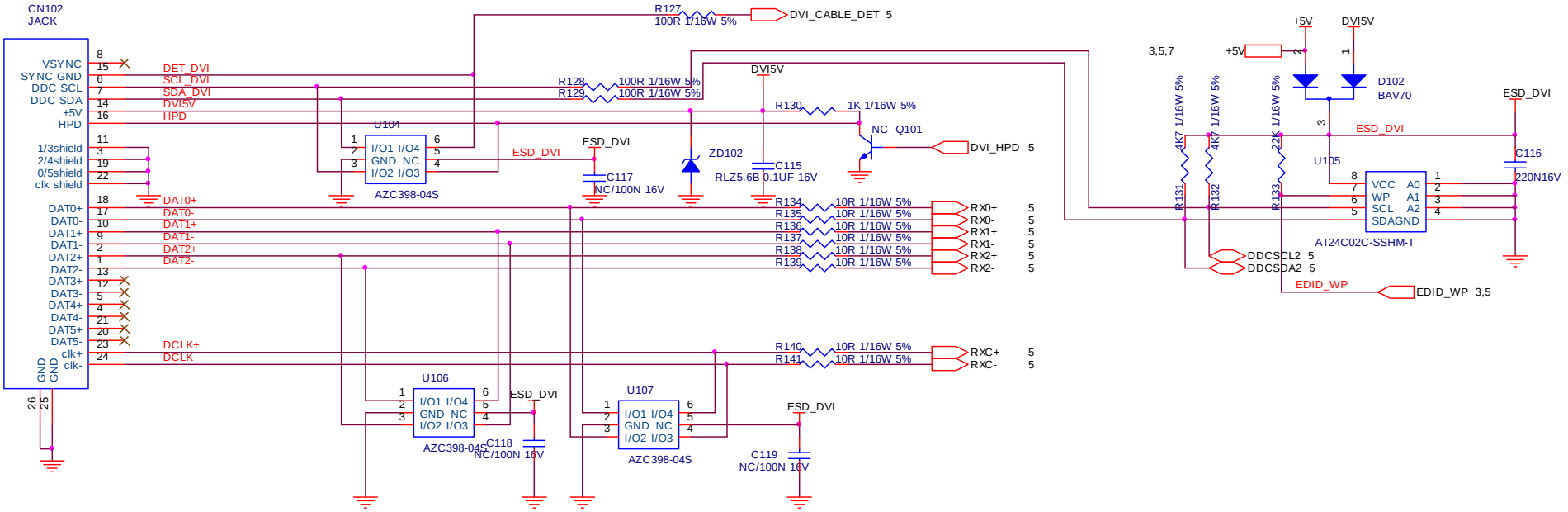

TPV (Top Victory Electronics Co., Ltd.)		OEM MODEL	OTS	Size	B
結隔瓜網腹	G4502-M02-AOC-X-25-121108	TPV MODEL	DUAL	Rev	E
Key Component	DVI	PCB NAME	715G4502-M0E-000-0040	称爹	<称爹>
Date	Monday, January 28, 2013	Sheet	4 of 7		

SCALER

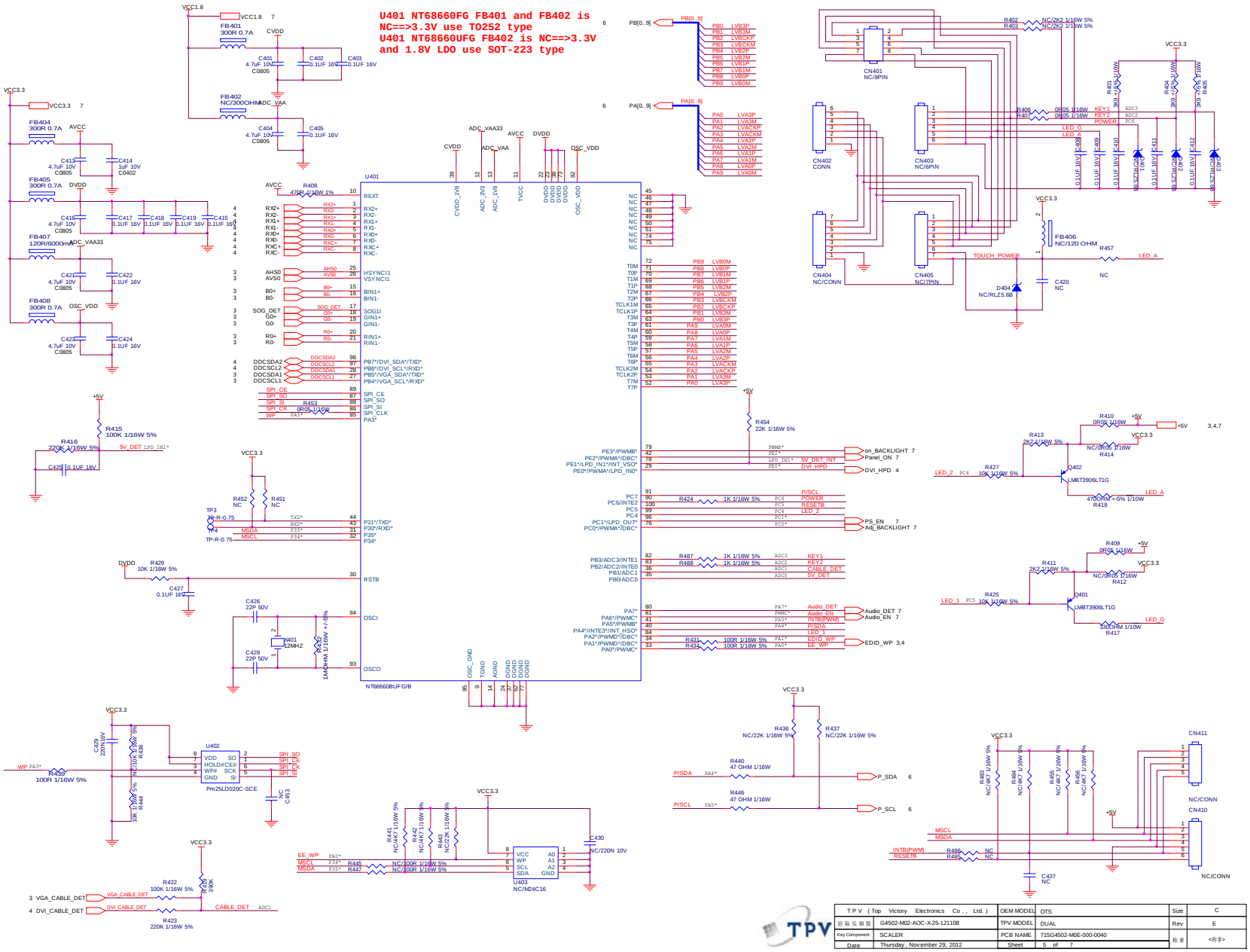
U401 NT68660FG FB401 and FB402 is
NC==>3.3V use TO252 type
U401 NT68660UFG FB402 is NC==>3.3V
and 1.8V LDO use SOT-223 type
U401
NT68660BUFG/B
U402
Pm25LD020C-SCE
U403
NC/M24C16
CN401
NC/8PIN
CN402
CONN
CN403
NC/6PIN
CN404
NC/CONN
CN405
NC/7PIN
CN411
NC/CONN
CN410
NC/CONN
TPV
T P V (Top Victory Electronics Co., Ltd.)
OEM MODEL OTS
Size C
G4502-M02-AOC-X-25-121108
TPV MODEL DUAL
Rev E
Key Component SCALER
PCB NAME 715G4502-M0E-000-0040
Date Thursday, November 29, 2012
Sheet 5 of 7

PANEL INTERFACE

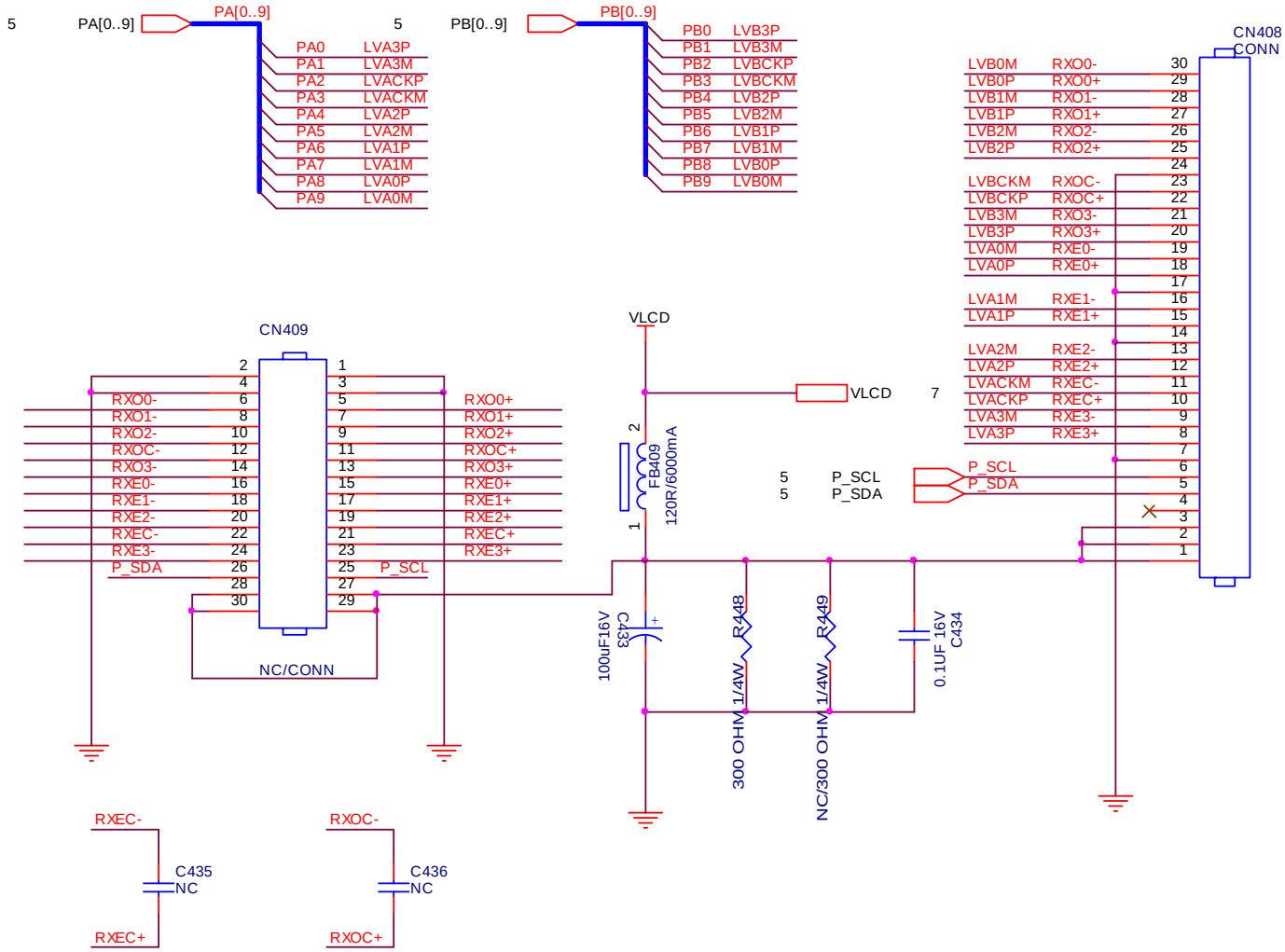

TPV (Top Victory Electronics Co., Ltd.)		OEM MODEL	OTS	Size	A
結隔爪綑腹	G4502-M02-AOC-X-25-121108	TPV MODEL	DUAL	Rev	E
Key Component	LVDS PANEL I/O	PCB NAME	715G4502-M0E-000-0040	称爹	<称爹>
Date	Thursday, November 08, 2012	Sheet	6 of 7		

POWER

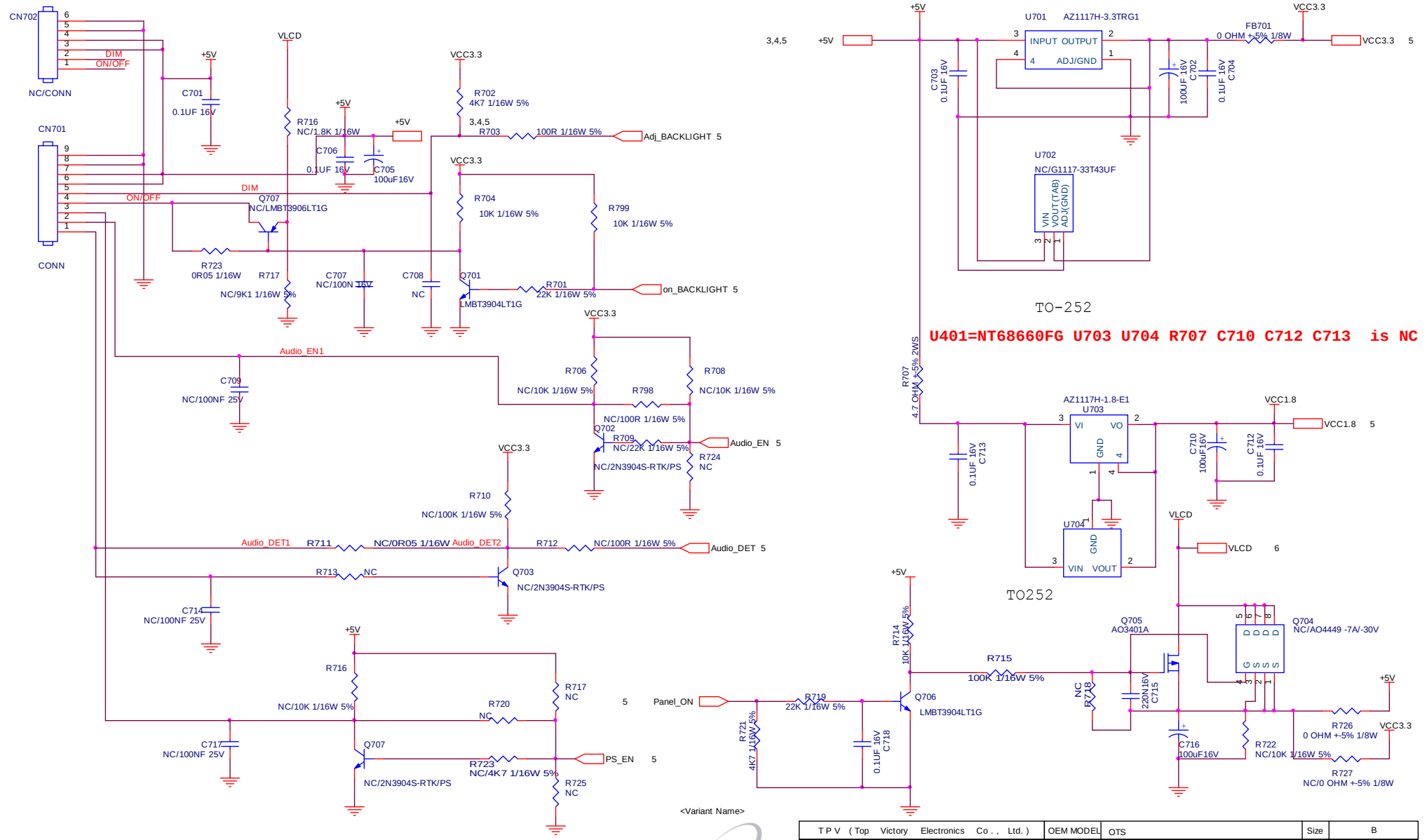

With audio Add R711 = 0 ohm, R712 / R798 = 100 ohm

<Variant Name>

T P V (Top Victory Electronics Co . , Ltd.)		OEM MODEL	OTS	Size	B
結 隔 瓜 網 腹	G4502-M02-AOC-X-25-121108	TPV MODEL	DUAL	Rev	A
Key Component	POWER	PCB NAME	715G4502-M0B-000-0040	称 爹	<称爹>
Date	Thursday , November 08, 2012	Sheet	7 of 7		

5.2 按键板

715G5768K0B000004K

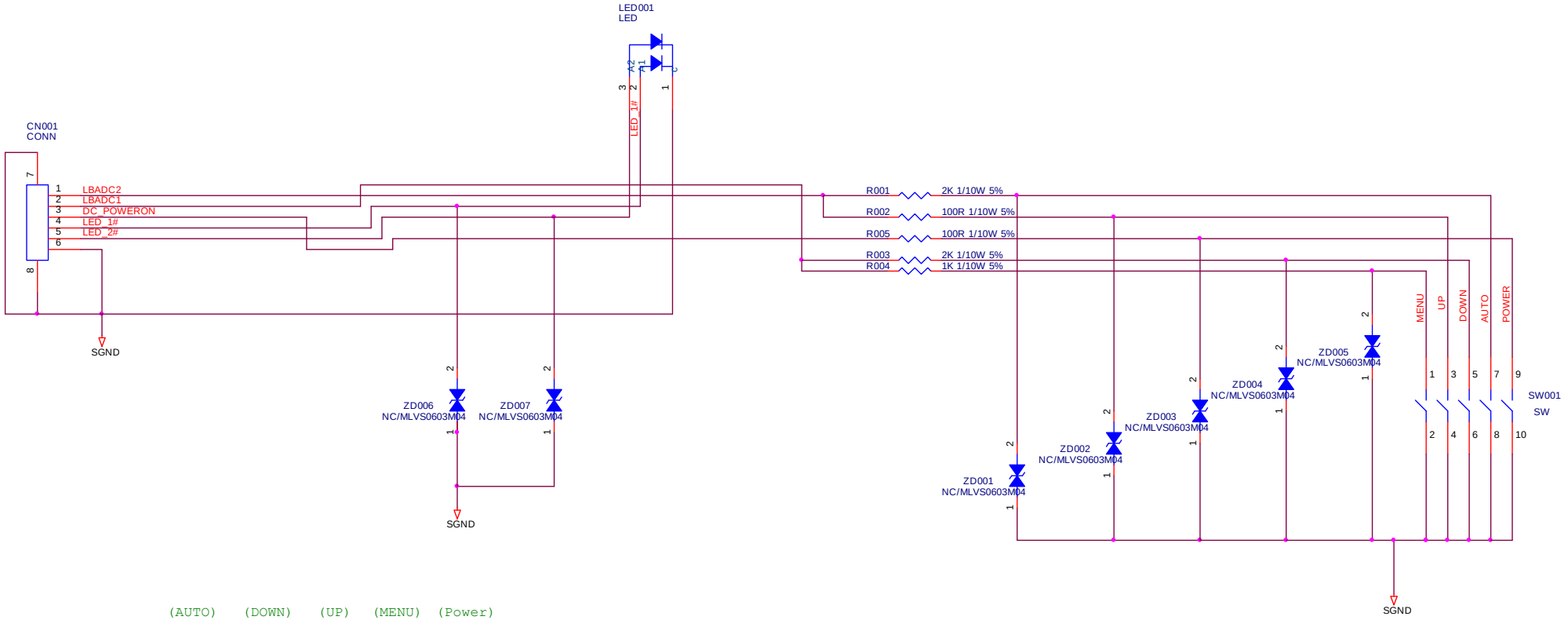

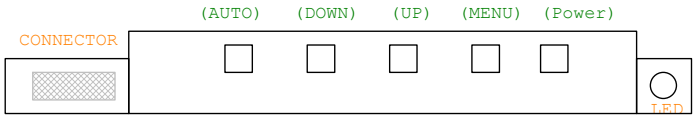

LBADC1	AUTO(2.0K)	1.118V
	UP(100 ohm)	0.083V
LBADC2	DOWN(2K)	1.118V
	MENU(1K)	0.673V
POWER	POWER(100 ohm)	0.083V

TPV (Top Victory Electronics Co., Ltd.)		OEM MODEL	AOC	Size	B
紙隔瓜網腹	715G5768-K0A	TPV MODEL	AOC 69ID	Rev	B
Key Component	2.0.key	PCB NAME	715G5768-K0A-000-0040	称爹	<称爹>
Date	Friday, July 20, 2012	Sheet	2 of 2		

5.3 电源板

715G4744P02004001M

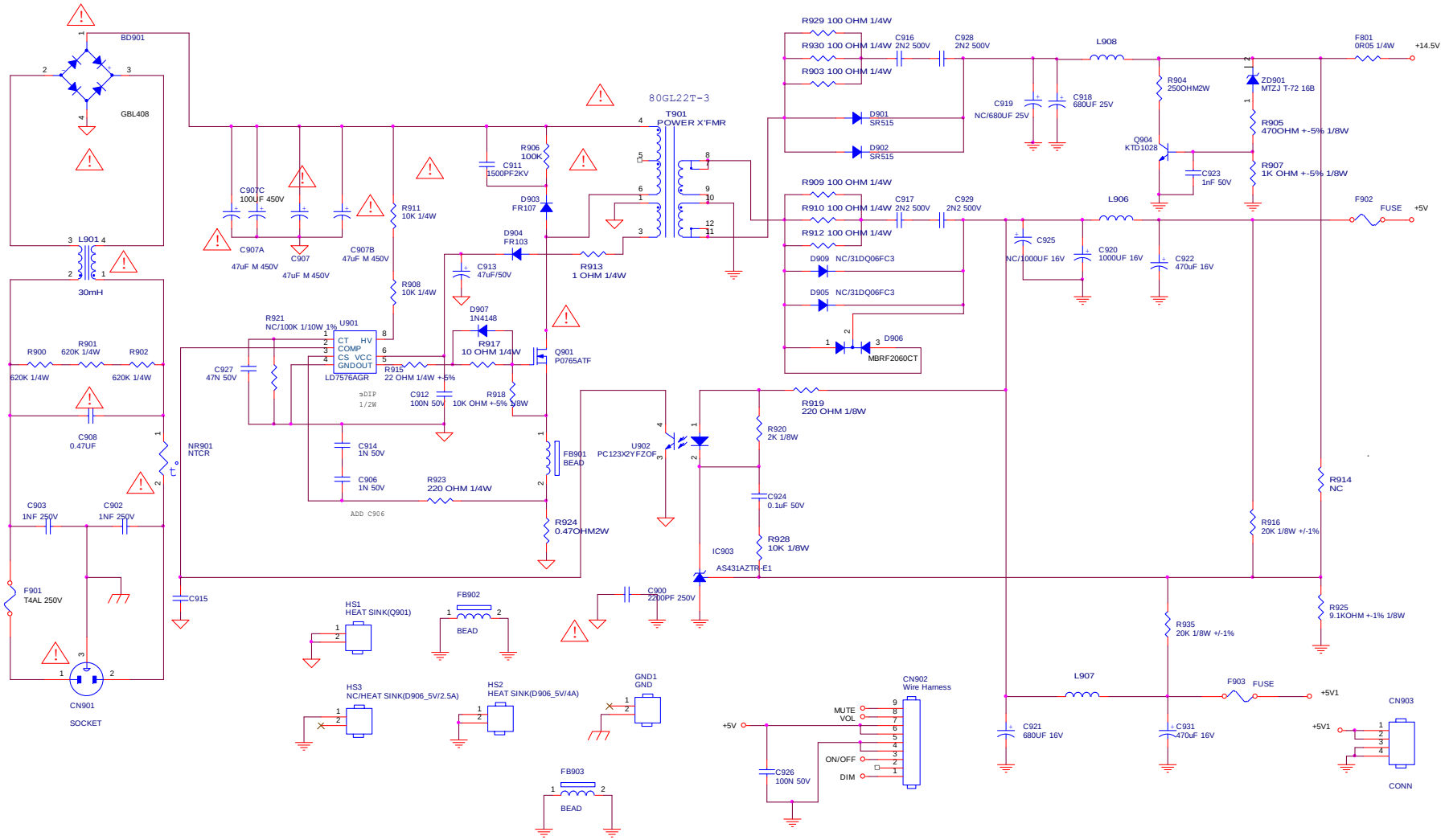

T P V （Top Victory Electronics Co . , Ltd. ）		OEM MODEL		Size	Custom
結 陽 瓜 個 腹	G4744-P01-000-X-10-110128	TPV MODEL	PLPCA9361AHE4	Rev	1
Key Component	01.POWER	PCB NAME	715G4744-P01-000-0010	称 爹	ODM MODEL
Date	Friday , July 20, 2012	Sheet	1 of 3		

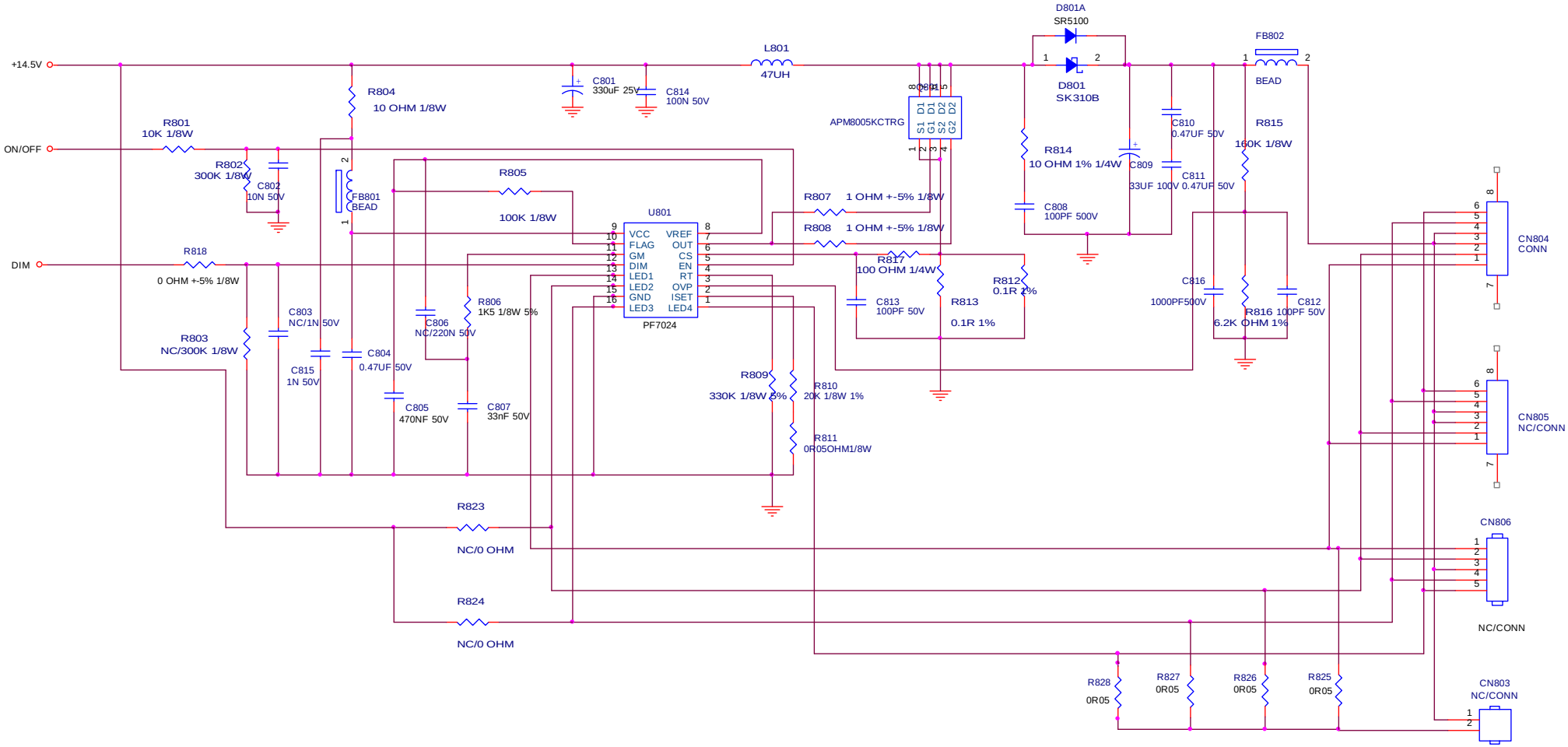

TPV (Top Victory Electronics Co., Ltd.)		OEM MODEL		Size	Custom
廷陽瓜貓腹	G4744-P01-000-X-10-110128	TPV MODEL	PLPCA9361AHE4	Rev	1
Key Component	02.CONVERTER	PCB NAME	715G4744-P01-000-0010	称爹	ODM MODEL
Date	Monday, July 23, 2012	Sheet	2 of 3		

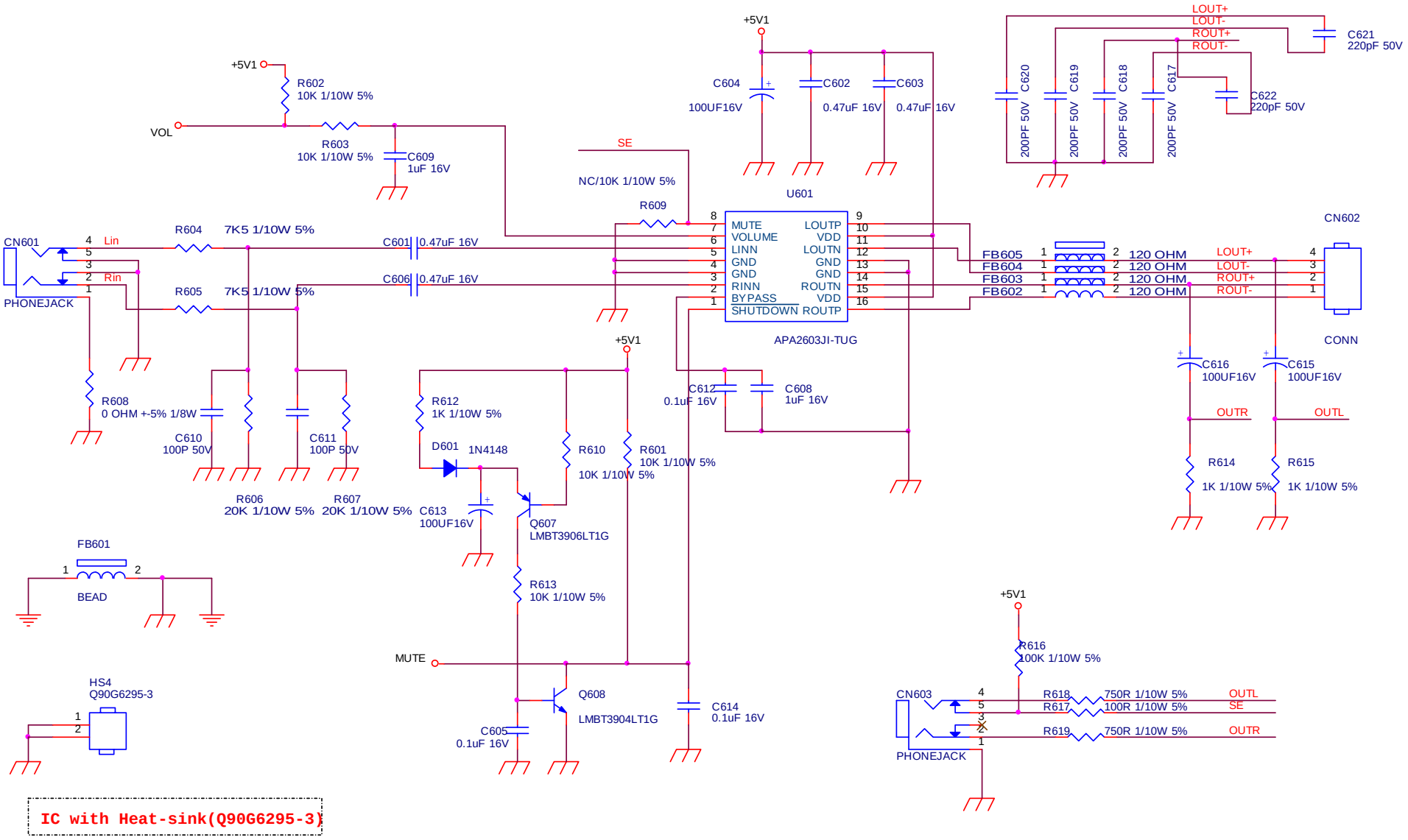

IC with Heat-sink(Q90G6295-3)

TPV (Top Victory Electronics Co., Ltd.)		OEM MODEL	AOC 619vH	Size	A4
結構代號	G2824-2A-5-X-28-090212	TPV MODEL	PWPC9E41CAJO	Rev	1
Key Component	04.AUDIO	PCB NAME	715G2824-2A-5	稱爹	ODM MODEL
Date	Friday, July 20, 2012	Sheet	4 of 4		

6. 软体及 EDID 烧录

6.1 软体烧录

1. 准备材料

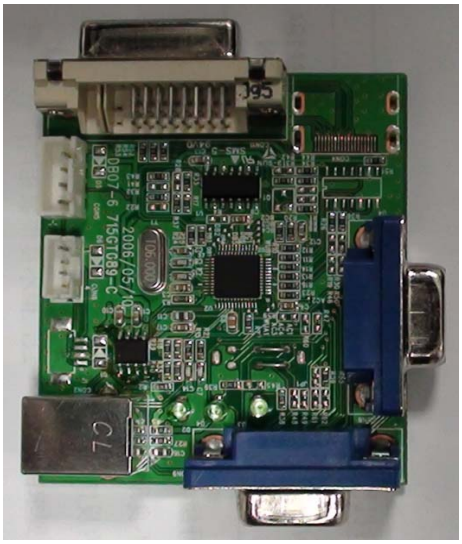

ISP JIG: 715GT089-B/C



VGA cable
TPV P/N: 089G728 GAA DB



PC

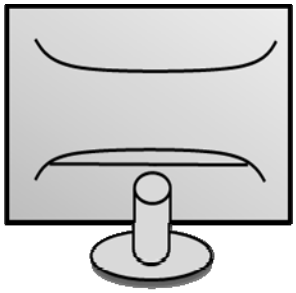

Monitor



USB cable
TPV P/N: 089G1758 X



FTC100103(MSTAR) usb drive.rar
USB port driver



RTD Customer Tool
ISP tool: V1.7 Beta2



New F/W

2.连接图

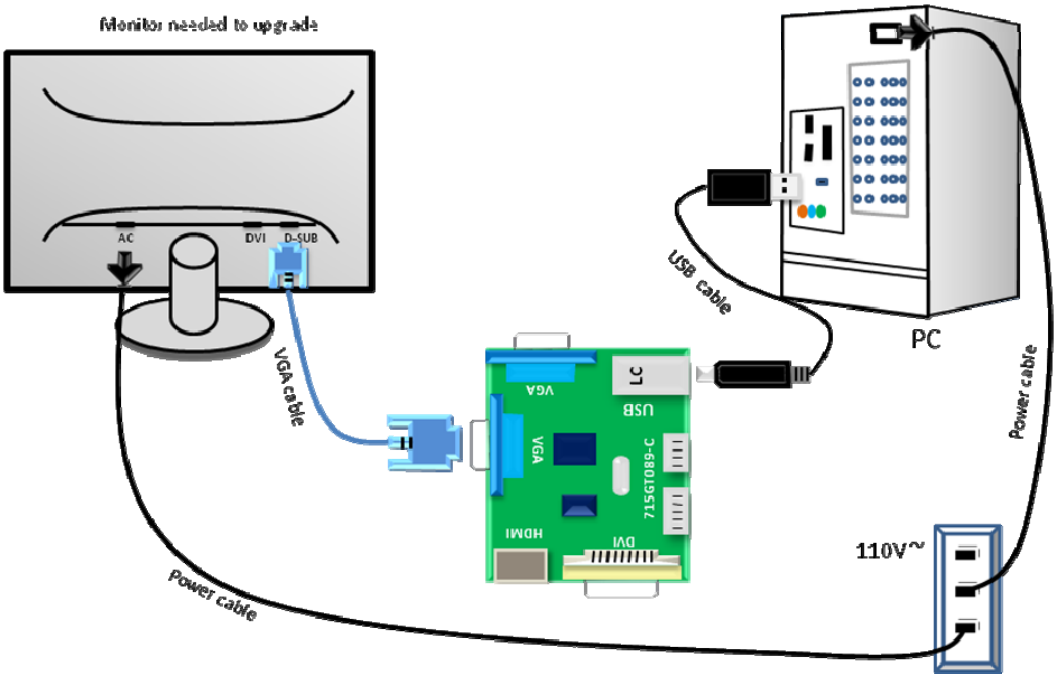

2 安装 USB 驱动

将 USB 烧录板连接 PC，然后安装 USB 驱动程序，按如下步骤操作：



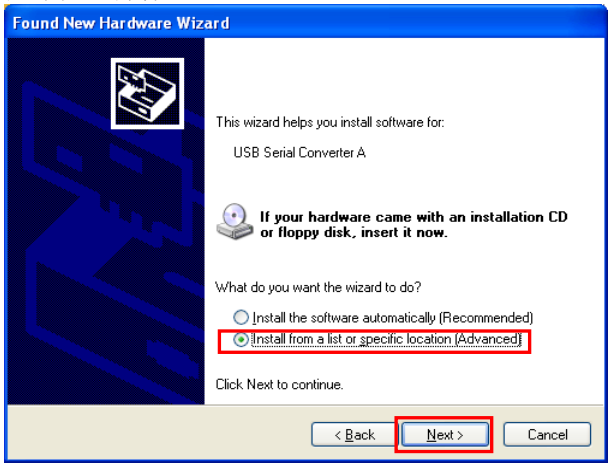

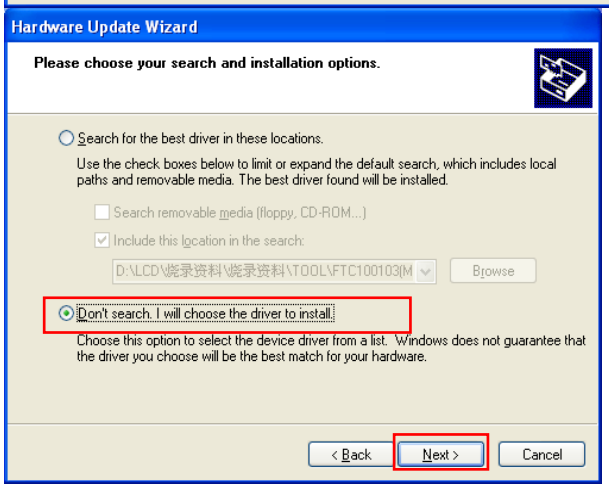

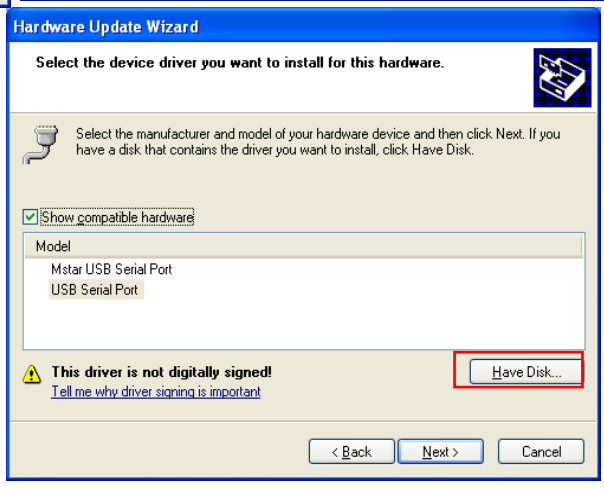

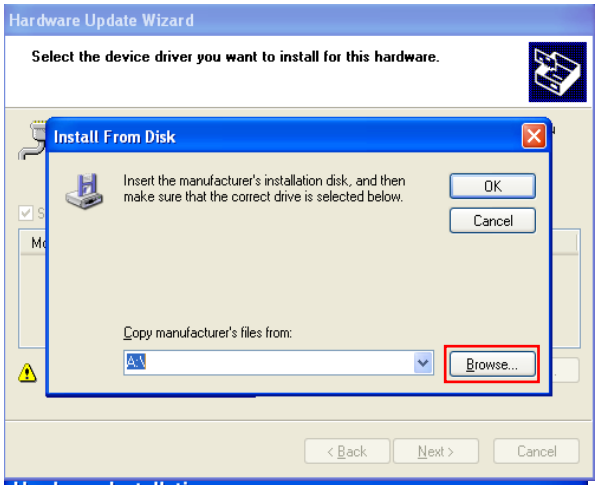

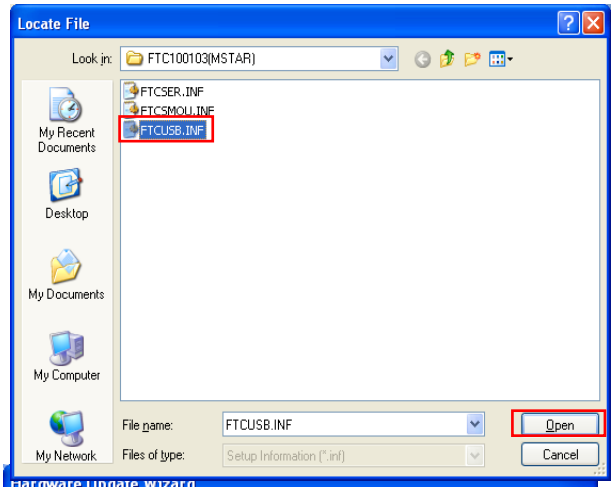

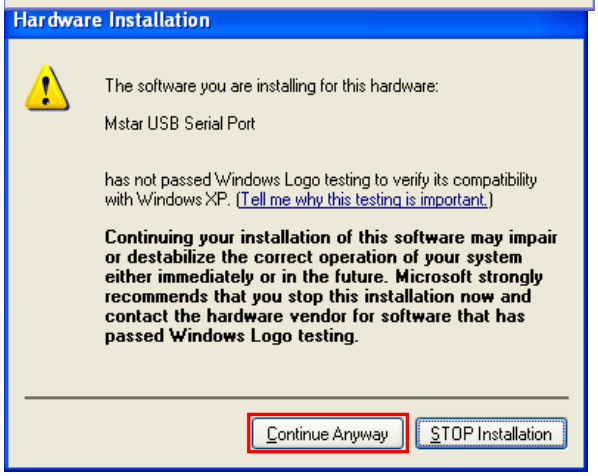

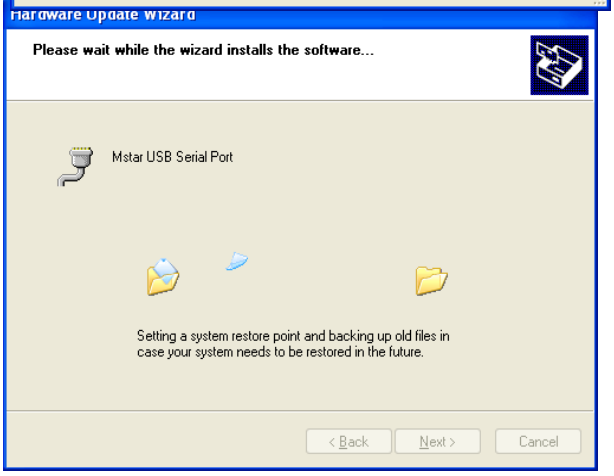

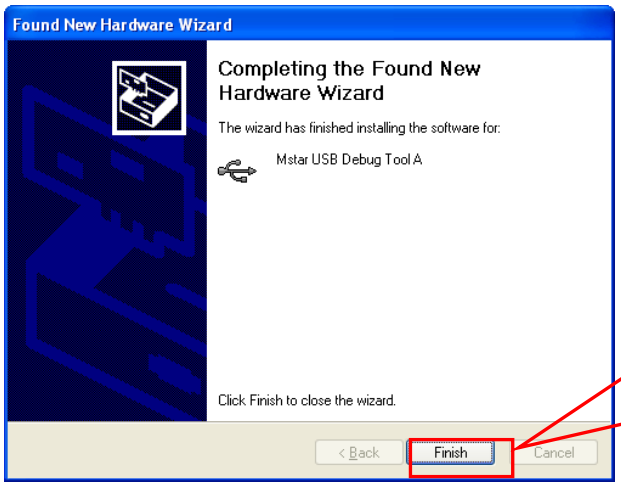

Click “Finish” to complete the USB serial port driver installation.

3 安装 ISP tool

以 227E3L 为例:

1. 双击 

安装 ISP 程序

2. 双击 

运行 ISP 工具.

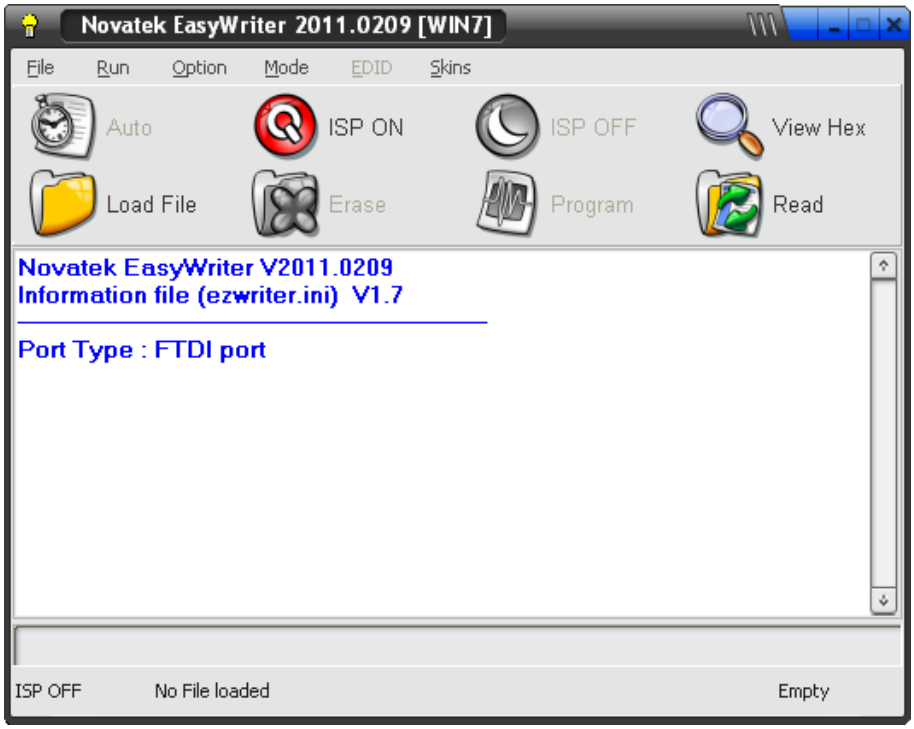

3. Set the parameters to restore the HDCP key if the monitor has DVI or HDMI port.

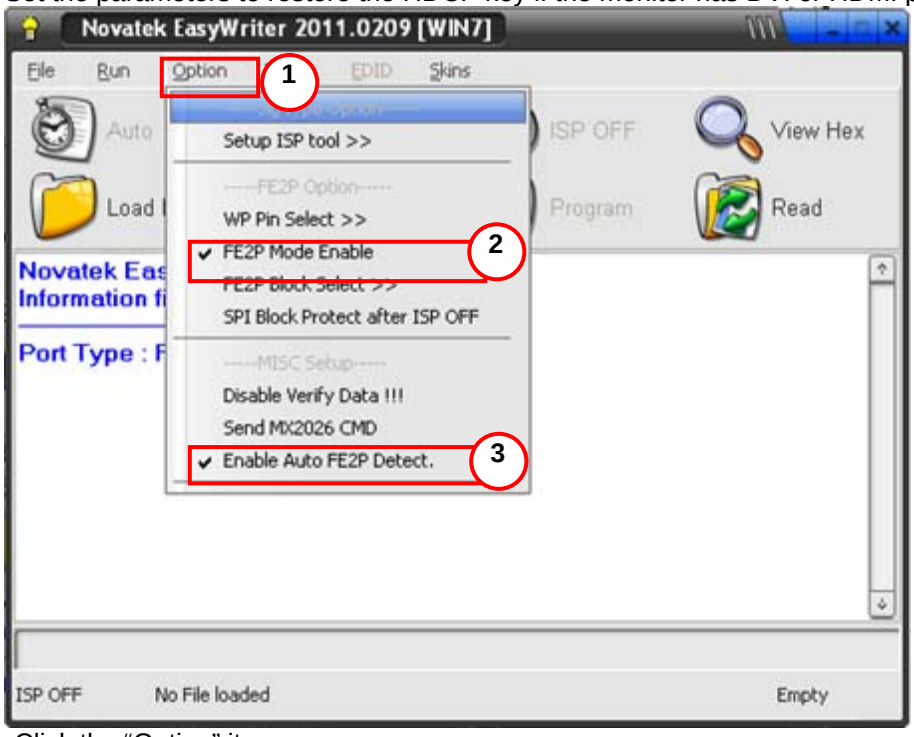

(1) Click the “Option” item.
(2) Tick “FE2P Mode Enable”.
(3) Tick “Enable Auto FE2P Detect”.

Setup ISP tool. Click “Setup ISP tool” to open the configuration window.

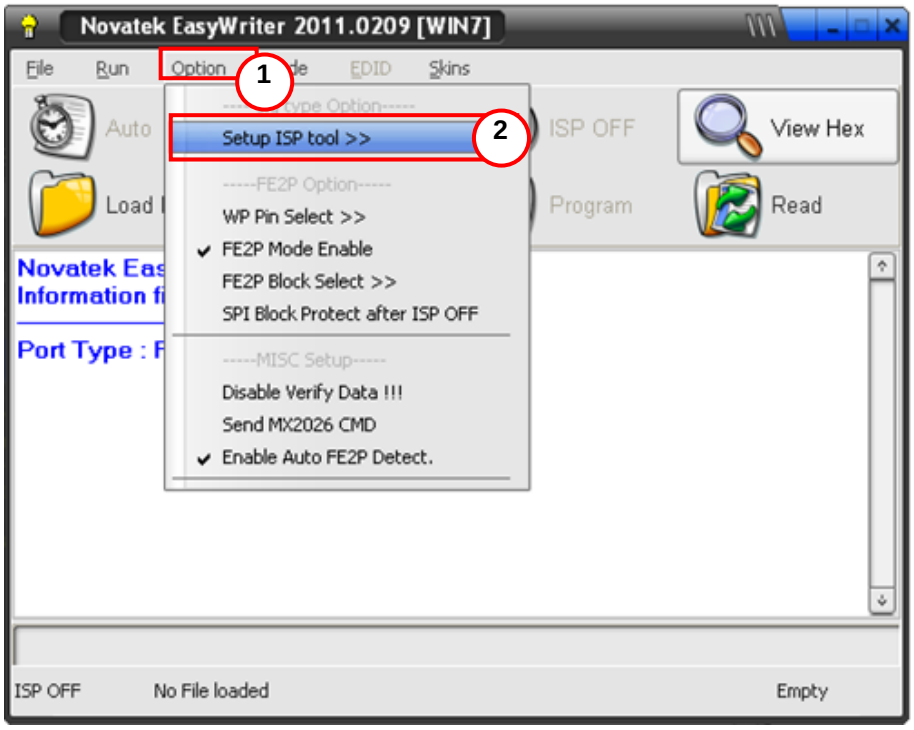

4. Configuration for ISP tool. Tick “FTDI”.

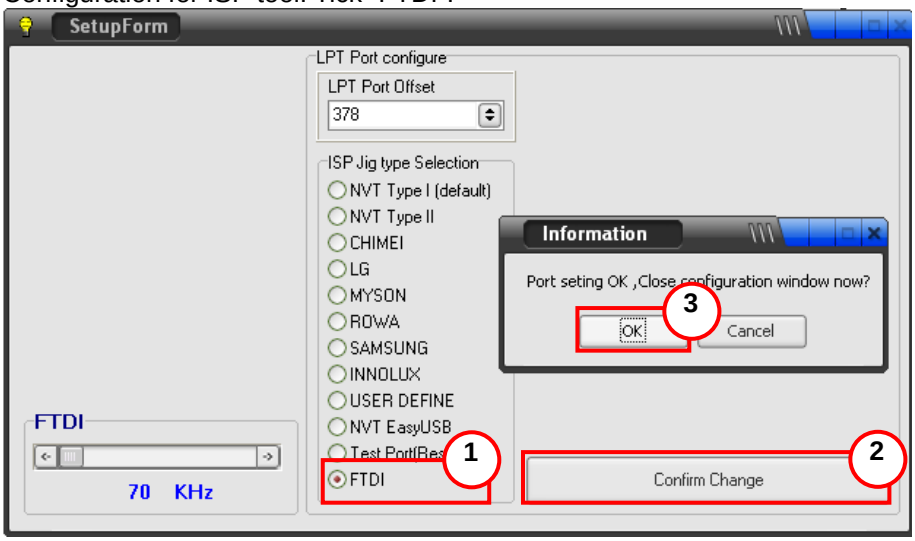

5. Load the F/W you want to upgrade.

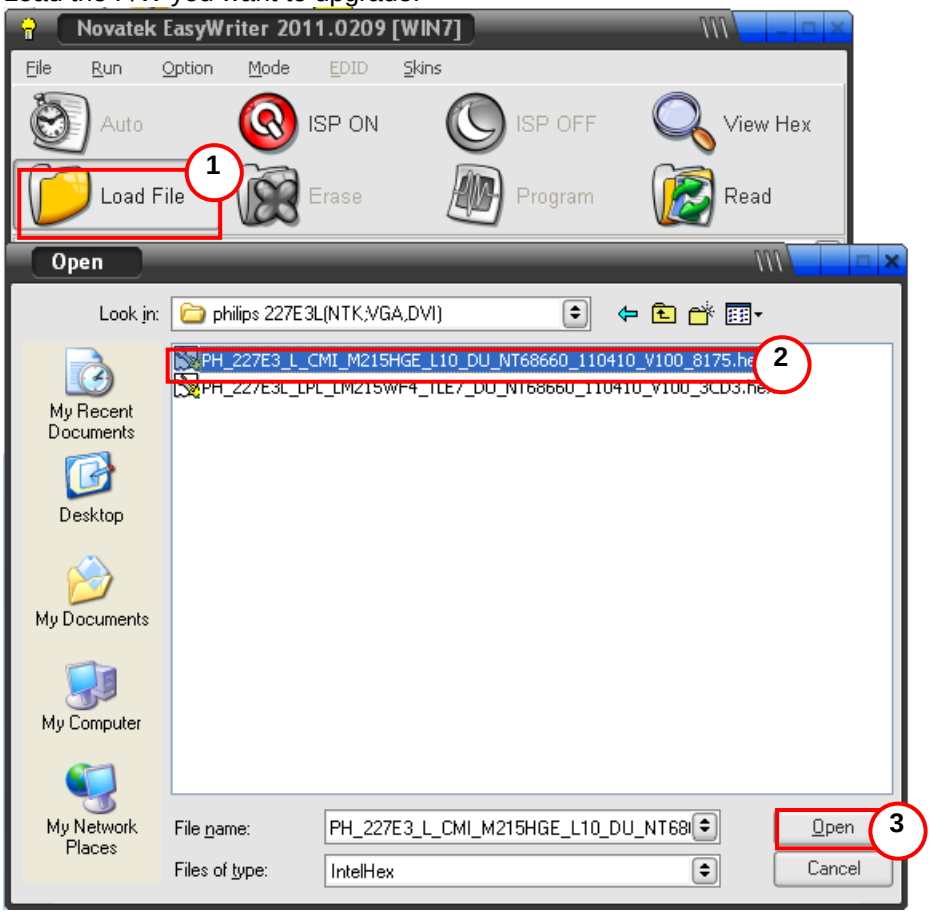

6. Start to program. Click “Auto” to start programming.

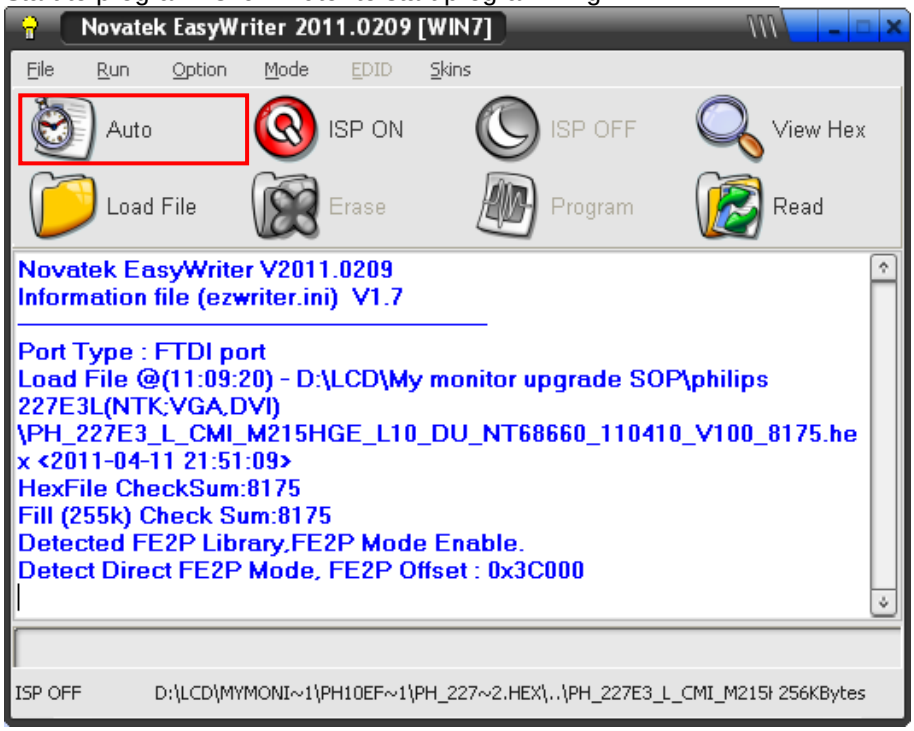

7. Programing success. There will be the message in the red frame after successful programming.

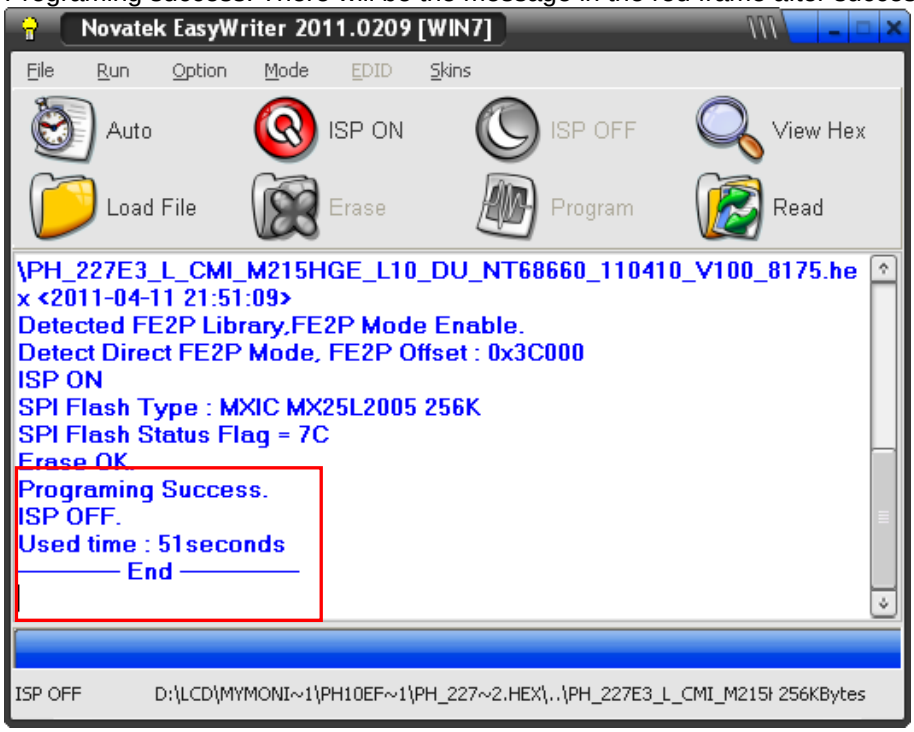

6.2 EDID 烧录

（一）准备工作

需求工具 LIST:

1） 料号为 715GT034-B 的制具
2） 数据 WA.DAT&WD.DAT&*. CONFIG.INI 文件.
3） 打印口驱动 (工厂提供)
4） 线材: 公对公打印线,公对公 D-SUB 信号线 DVI 线材各一根.
5） 12V(Adapter)电源一个(维修站自己准备)
6） HDMI2 版本烧录程序.
7） PC 一台，推荐使用 XP 系统管理员权限。

需要用的到线材与制具图片汇总如下:

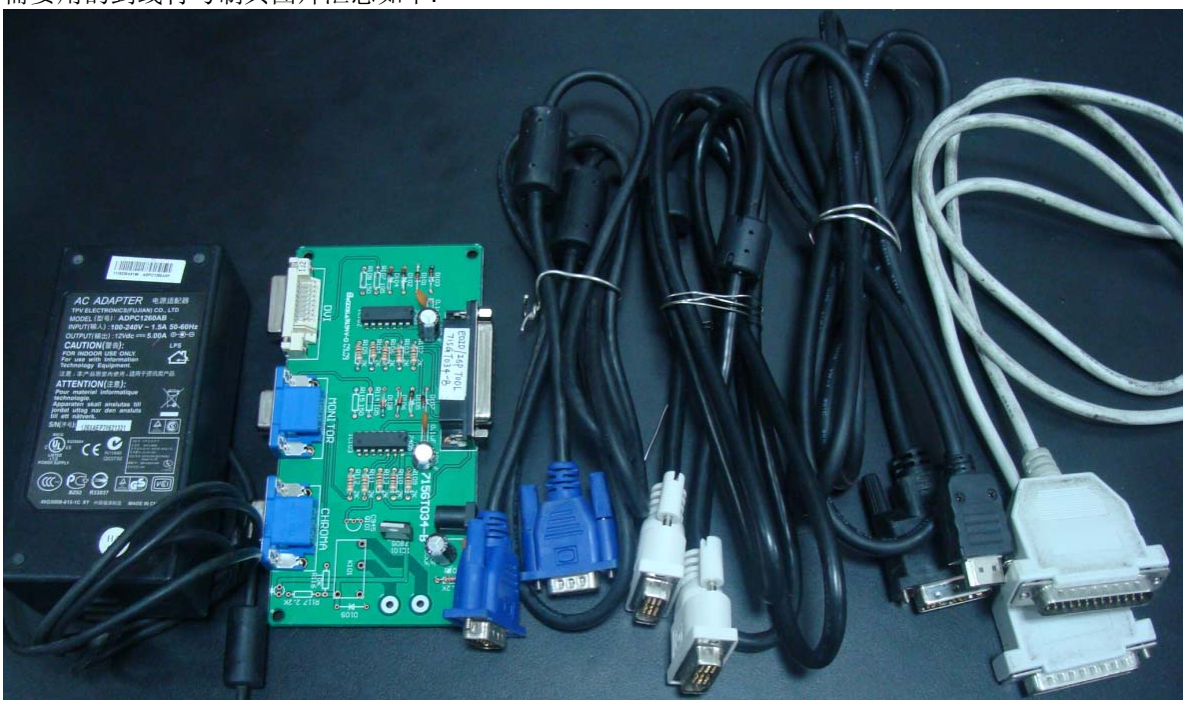

VGA&DVI 一起读取与烧录连接如下图：

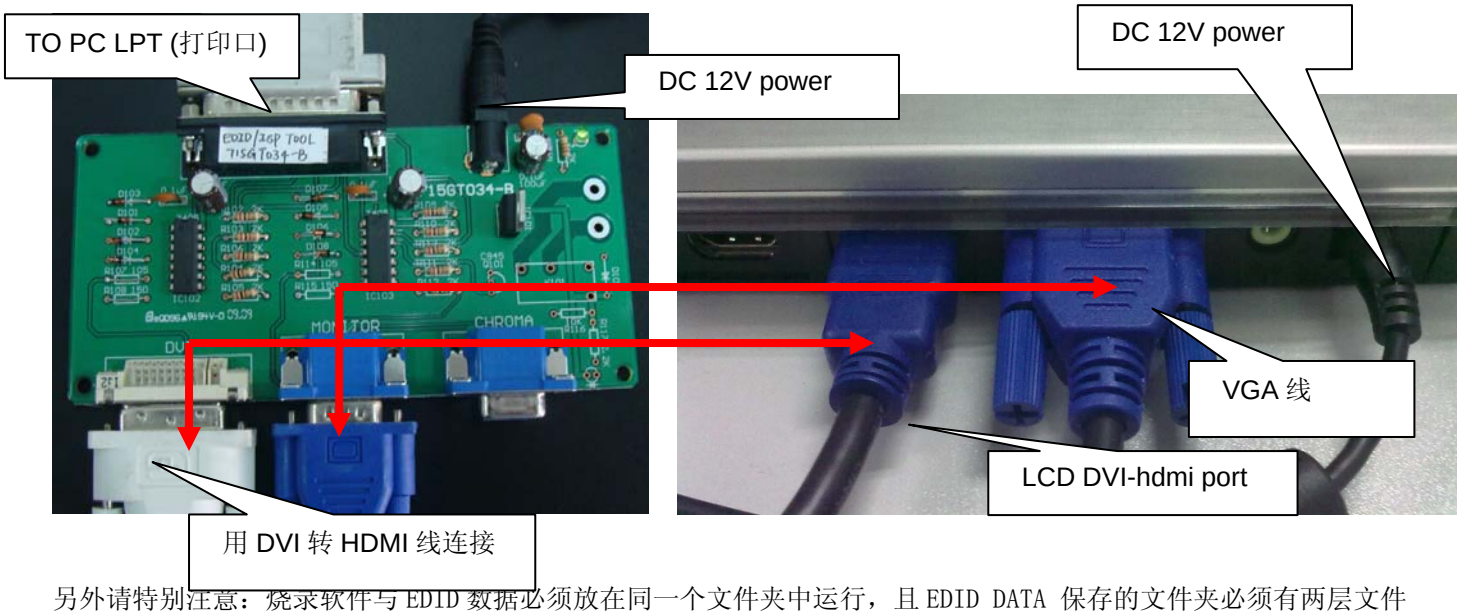

另外请特别注意：烧录软件与 EDID 数据必须放在同一个文件夹中运行，且 EDID DATA 保存的文件夹必须有两层文件夹，第一层文件夹文件名必须命名为 DDC, 否则 TOOL 将无法识别, 参考下图。

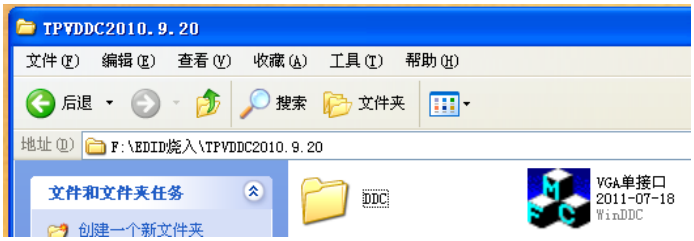

此程序再 XP 系统上运行,烧录前请先安装打印口驱动“PORT95NT.EXE”，然后重新启动计算机.

（二）烧录

（1）双击此图标 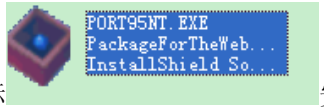

安装打印口驱动.

（2）双击 TPVDDC20100 软件,运行后在 ANALOG+DVI 前面打黑点. 因为此机种为 VGA+DVI 接口。依下图填写信息。

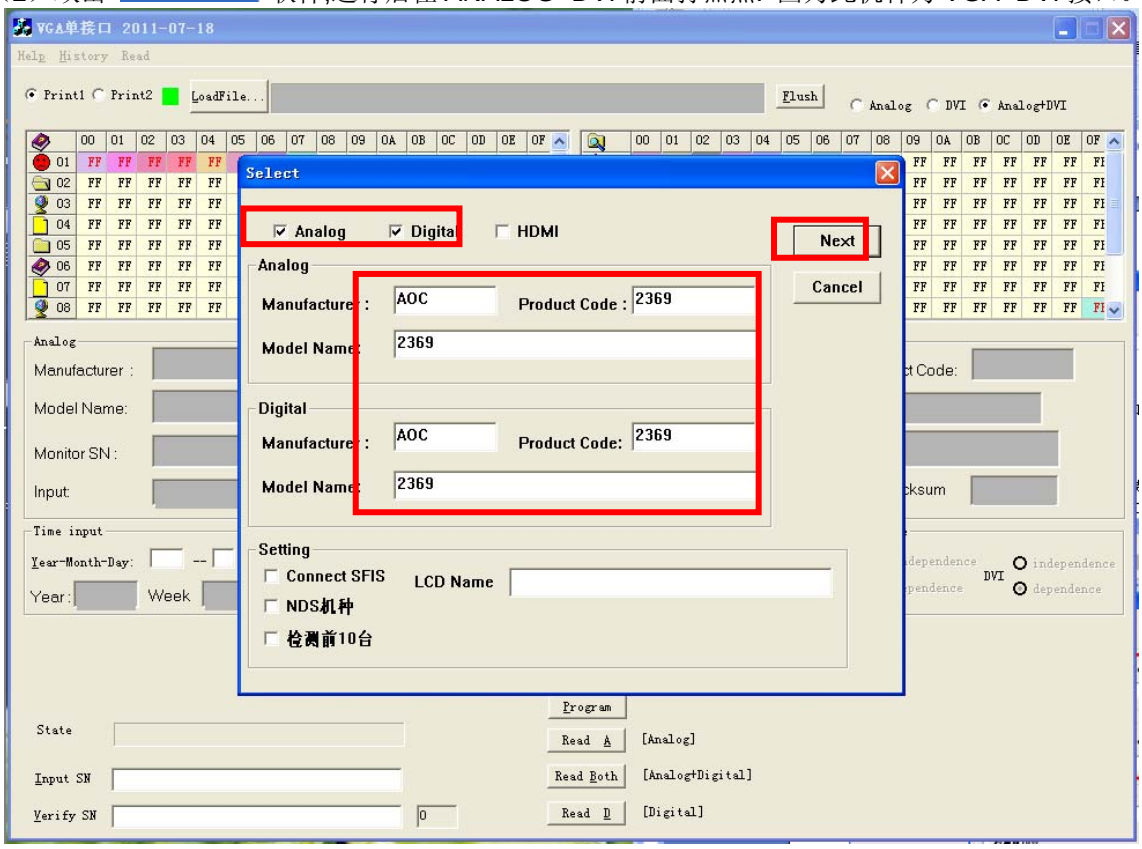

（3）选择 DDC 数据

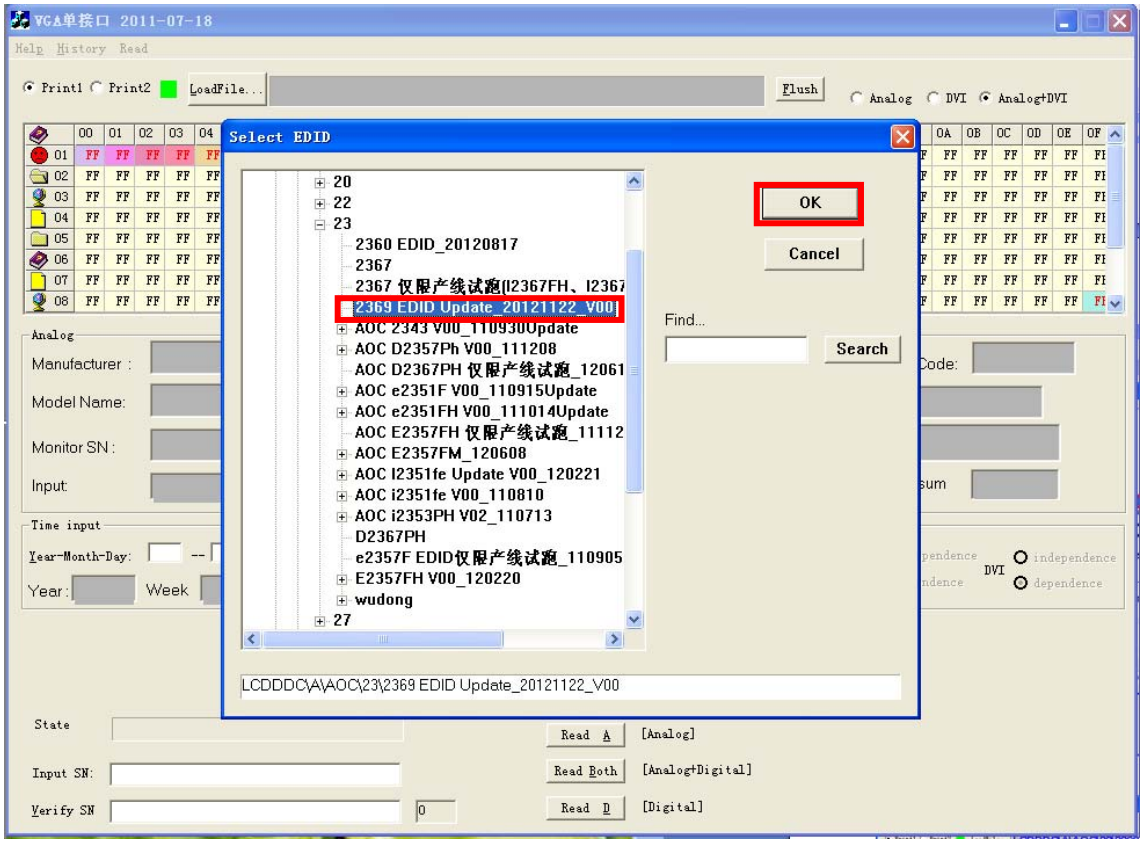

点击 OK 后，出现以下

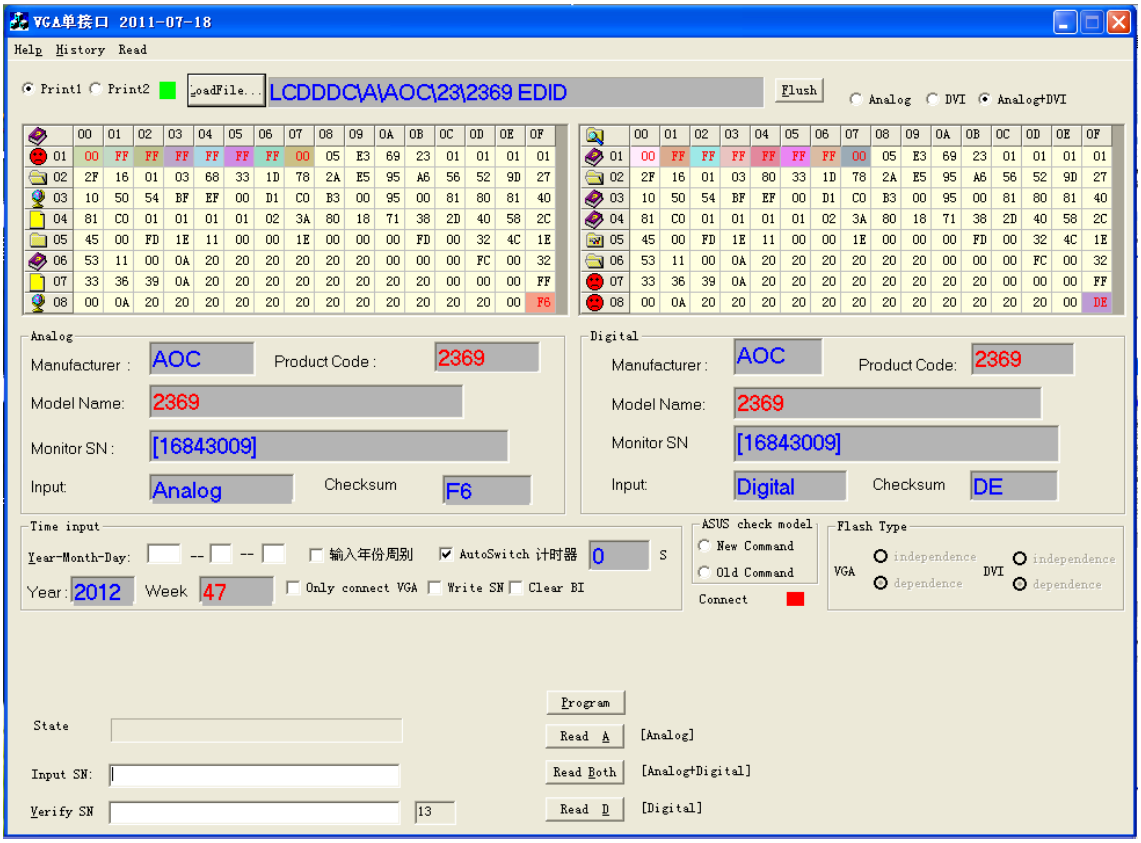

（4）填写以下标识的信息：

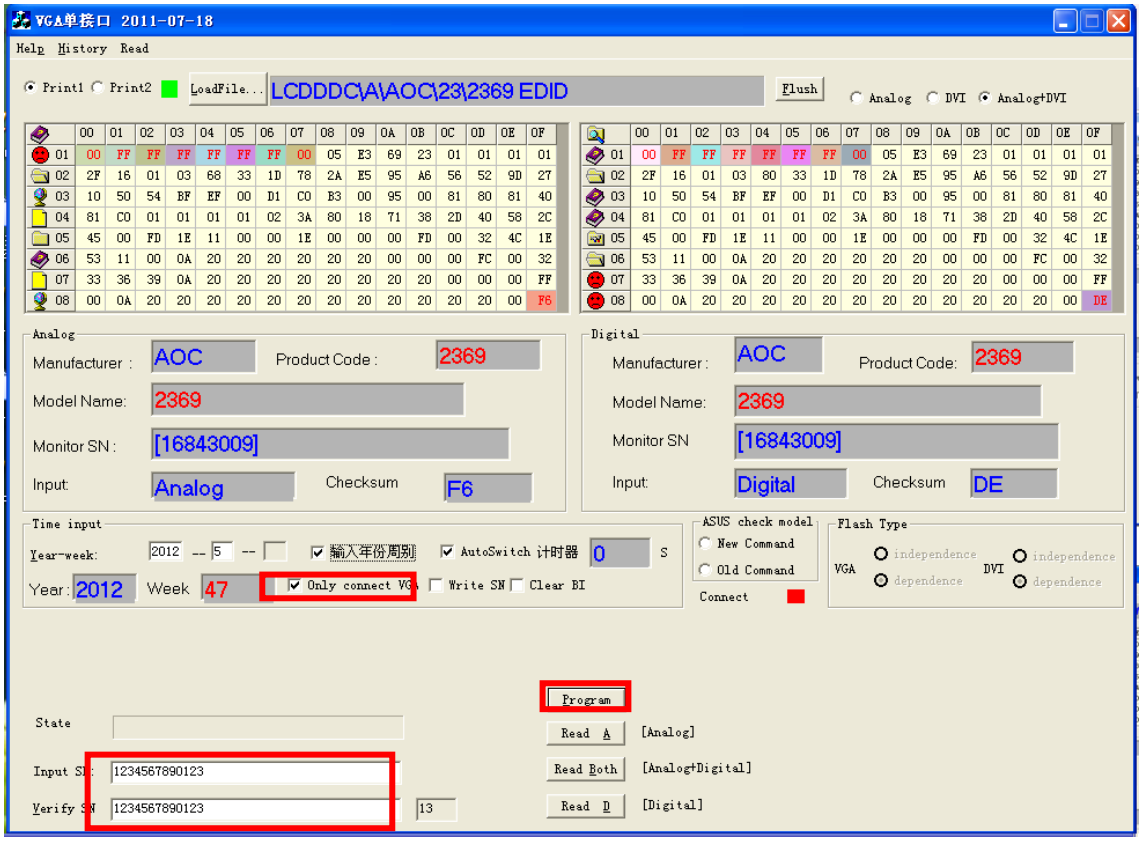

（5）出现以下信息表示烧录成功：

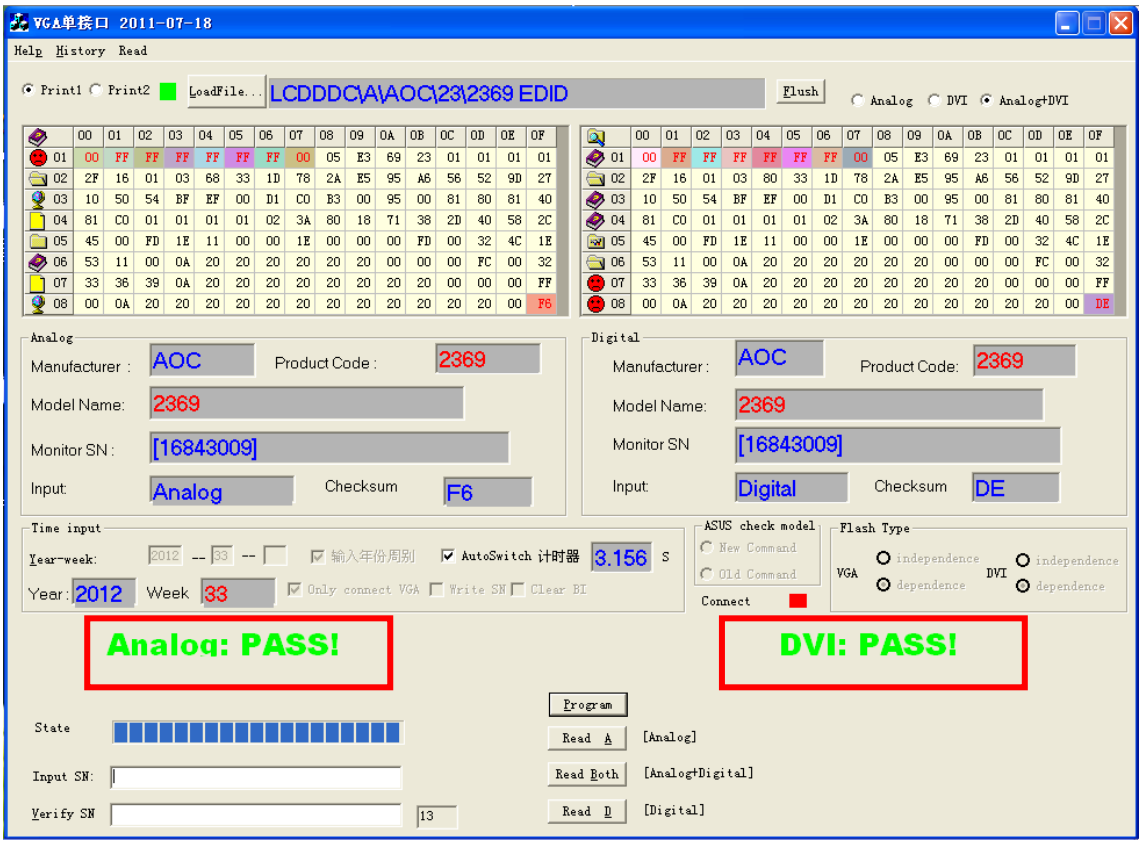

（6）如果出现以下画面，请检查打印线以及 TOOL 的电源线是否连接 OK，以及显示器是否有开机？

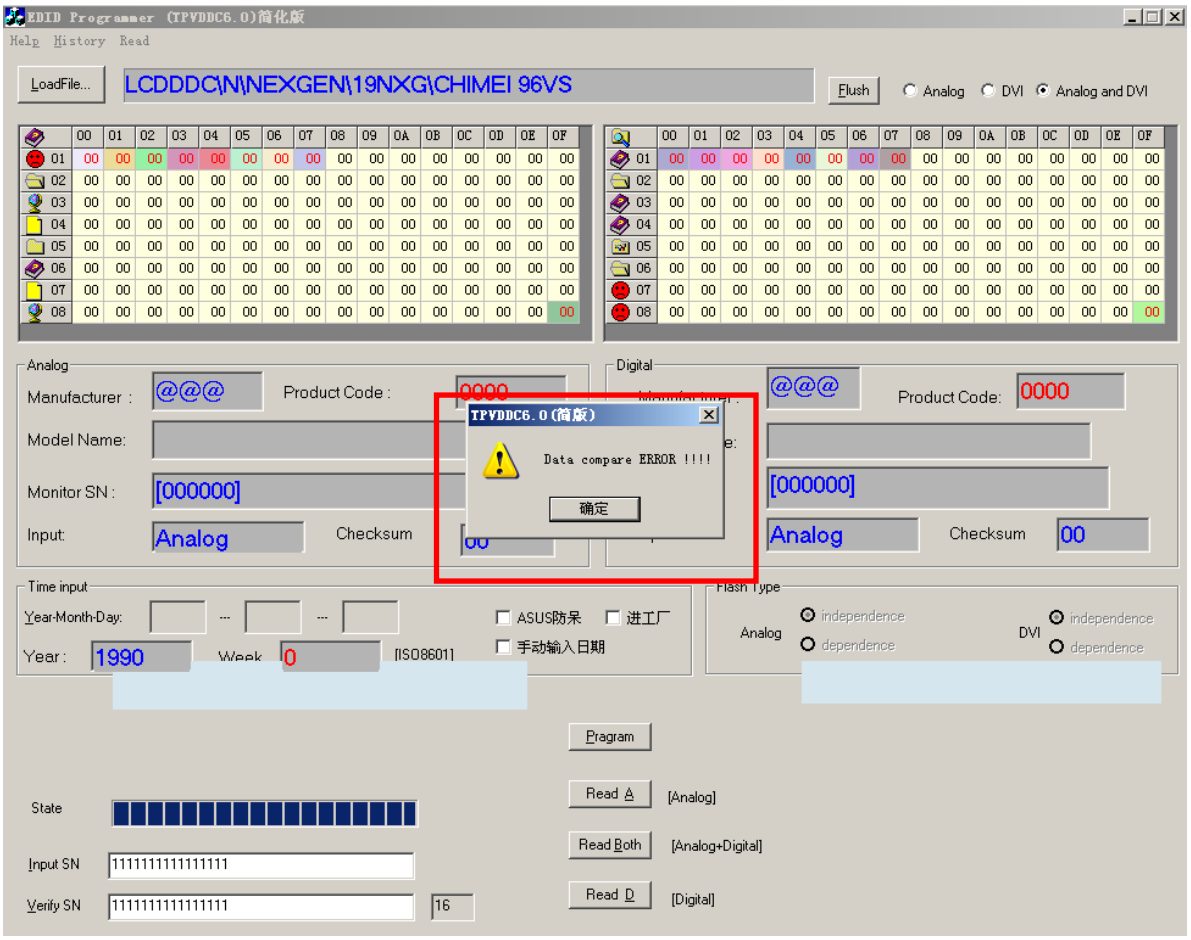

VGA 与 DVI 线没有连接，将出现以下错误提示：

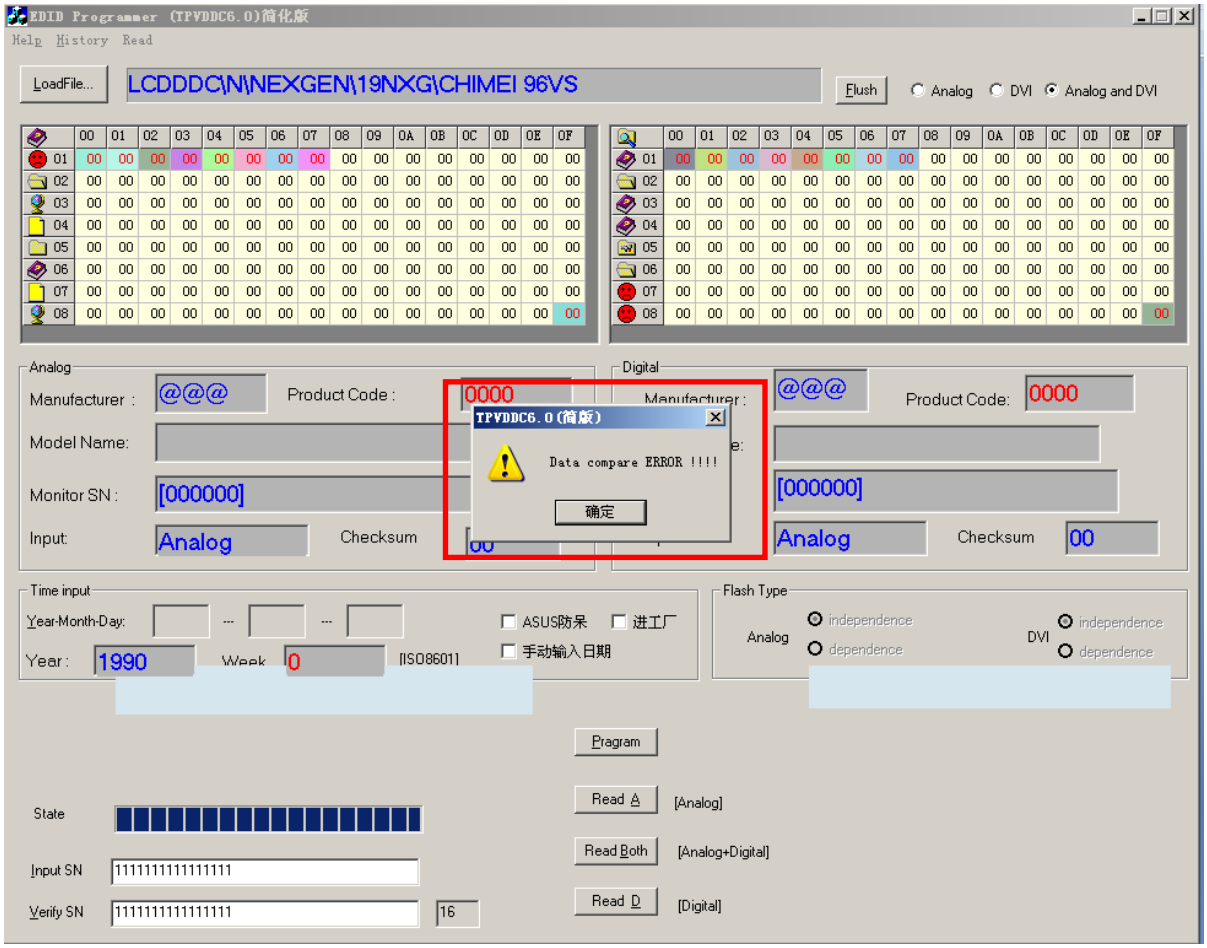

如果 EDID 没有烧录 OK，将出现：VGA 无法上最佳分辨率,HDMI 静态无画，动态无声.
如果还是无法烧录，点击 READ 可以读,但是不可写，请参考下图做相关动作：

1. VGA 无法烧录，请将接显示器那端第九 Pin 剪掉，
2. 如果是 DVI 无法烧录，请将 DVI 线接显示器那端的第 14 PING （最短的那个 PIN）即供电脚剪掉！
3. 如果是 HDMI 无法烧录，请将 DVI-HDMI 线接制具那端的第 14 PING 供电脚剪掉！
   如下图画红圈部分:

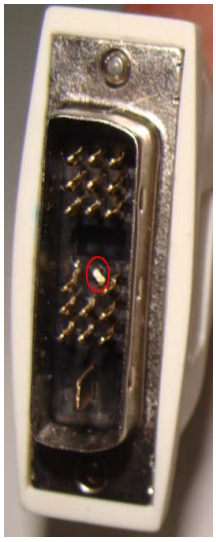



7 故障处理流程

7.1 主板

死机

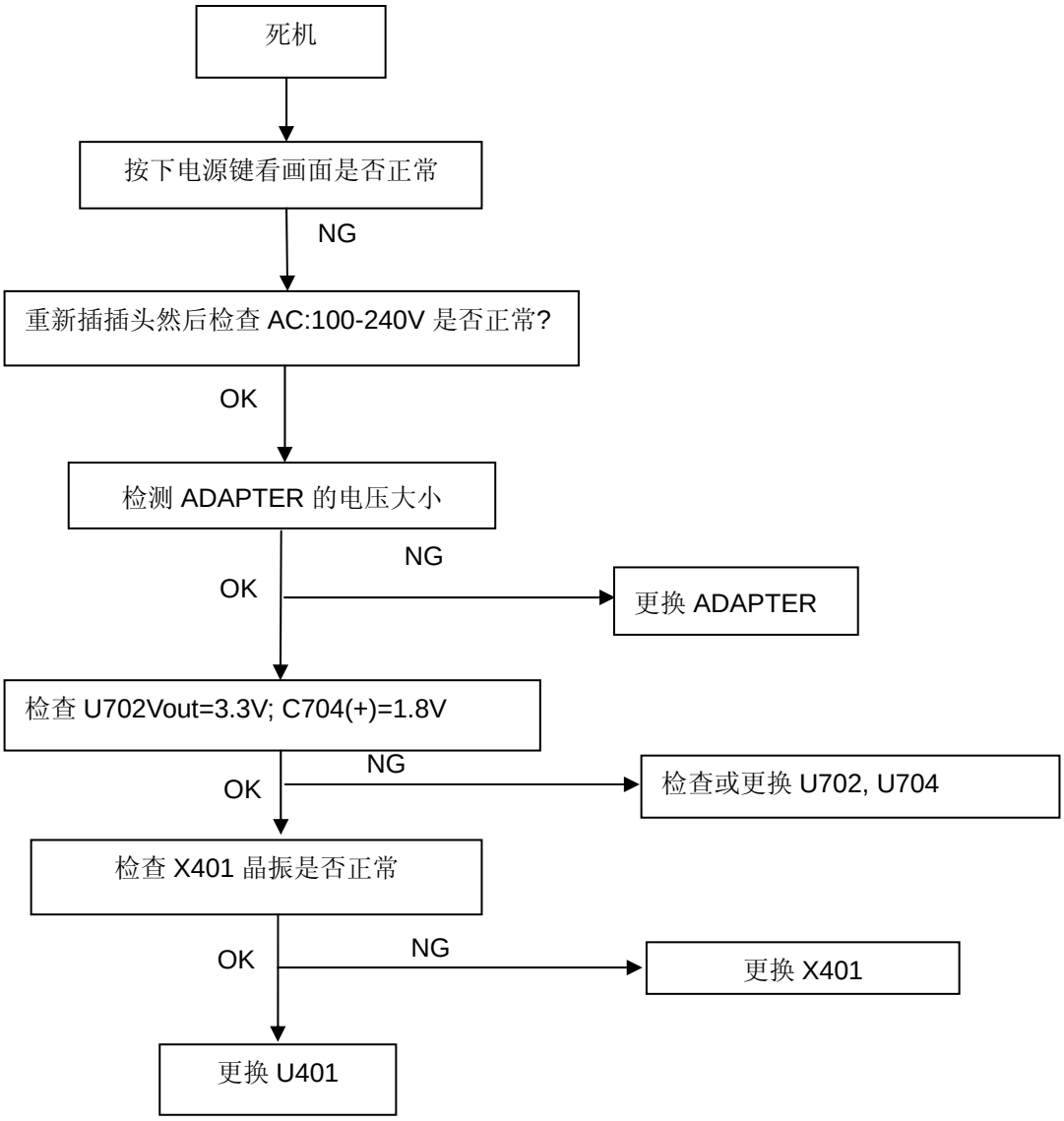

无画（**LED** 白色）

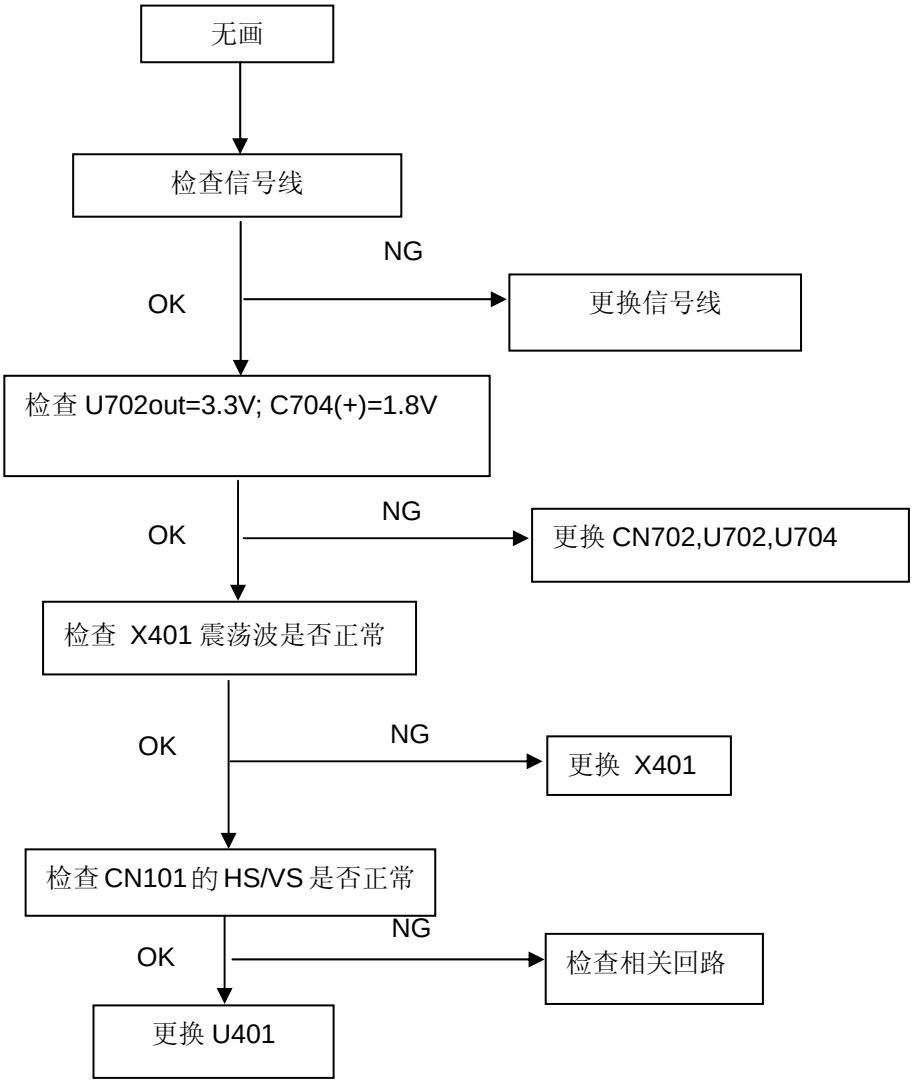
无画
检查信号线
NG
OK
更换信号线
检查 U702out=3.3V; C704(+)=1.8V
OK
NG
更换 CN702,U702,U704
检查 X401 震荡波是否正常
OK
NG
更换 X401
检查 CN101 的 HS/VS 是否正常
NG
OK
检查相关回路
更换 U401

白屏

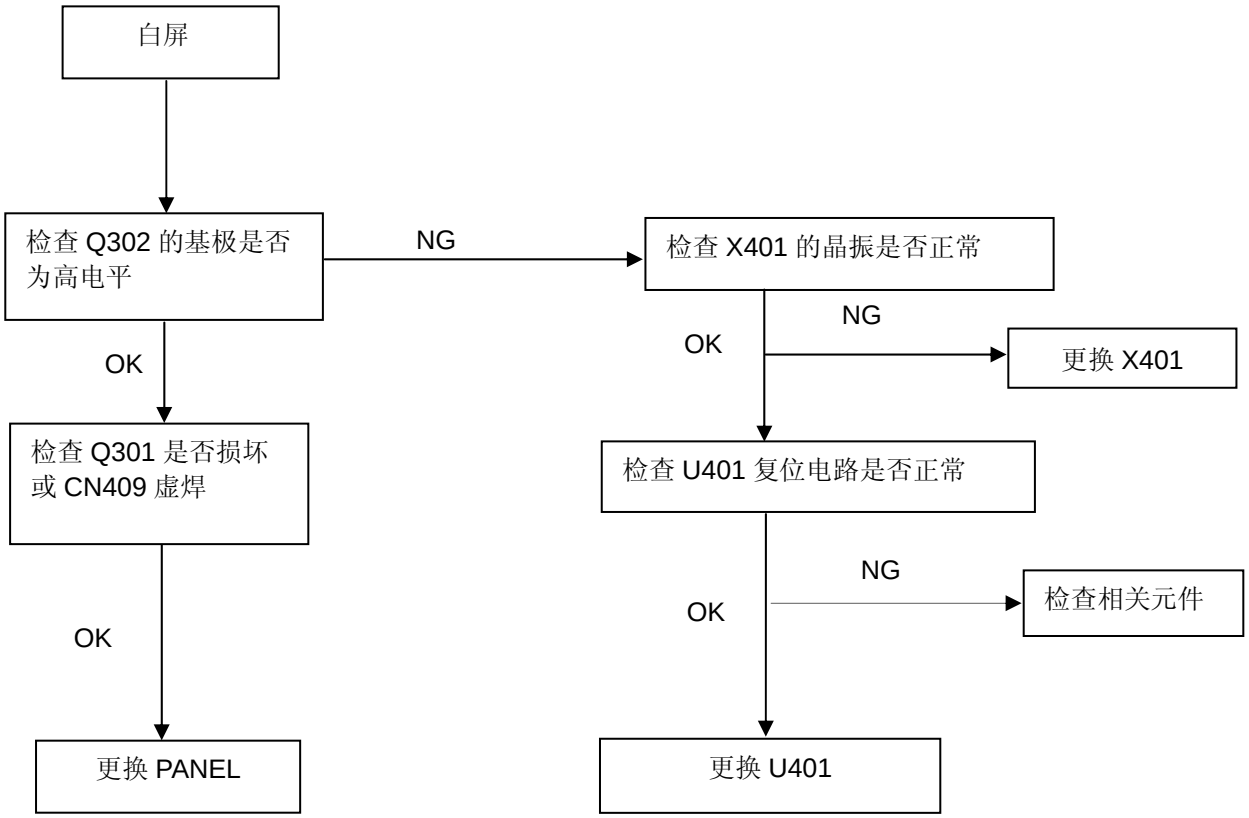
白屏
检查 Q302 的基极是否为高电平
NG
检查 X401 的晶振是否正常
OK
NG
更换 X401
检查 Q301 是否损坏或 CN409 虚焊
检查 U401 复位电路是否正常
OK
NG
检查相关元件
OK
OK
更换 PANEL
更换 U401

无背光

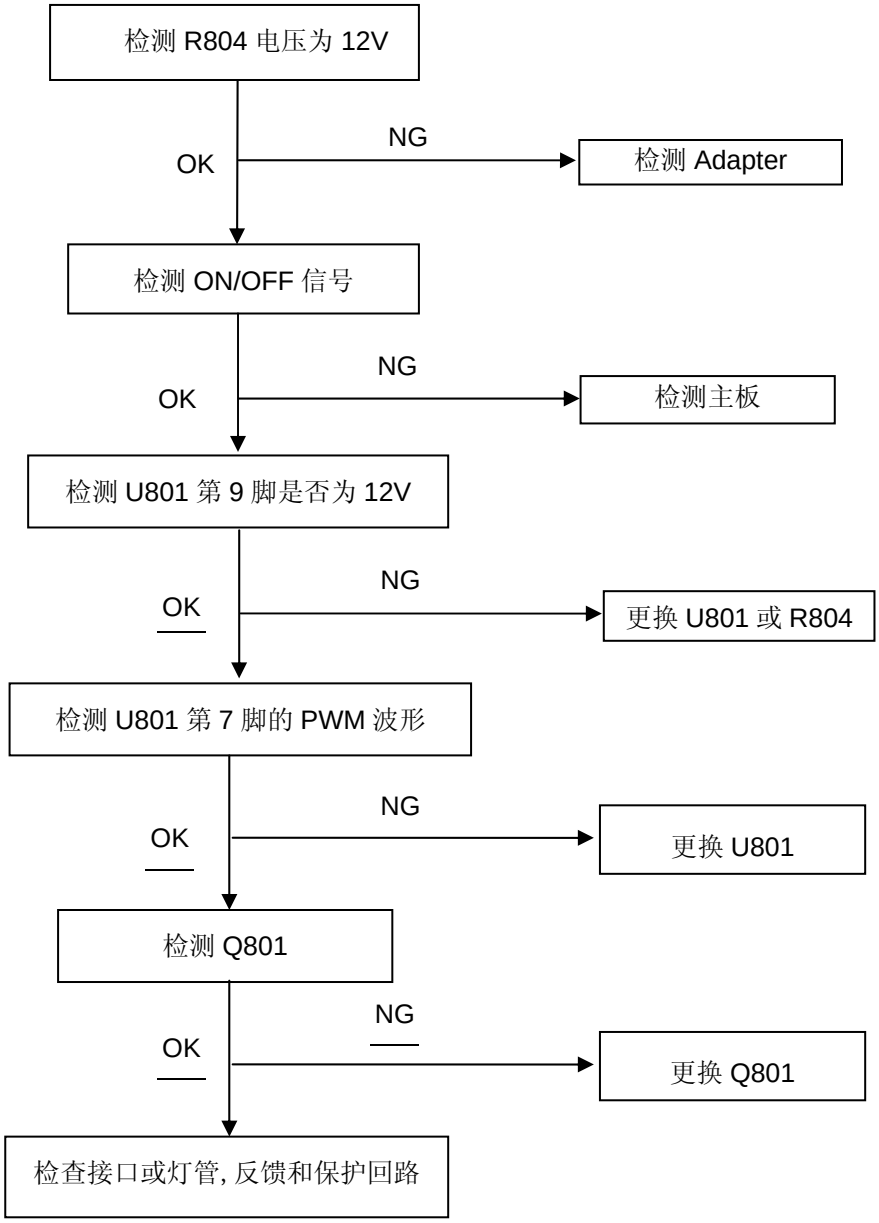
检测 R804 电压为 12V
OK
NG
检测 Adapter
检测 ON/OFF 信号
OK
NG
检测主板
检测 U801 第 9 脚是否为 12V
OK
NG
更换 U801 或 R804
检测 U801 第 7 脚的 PWM 波形
OK
NG
更换 U801
检测 Q801
OK
NG
更换 Q801
检查接口或灯管, 反馈和保护回路

7.2 按键板

OSD 画面不稳定及不可调整

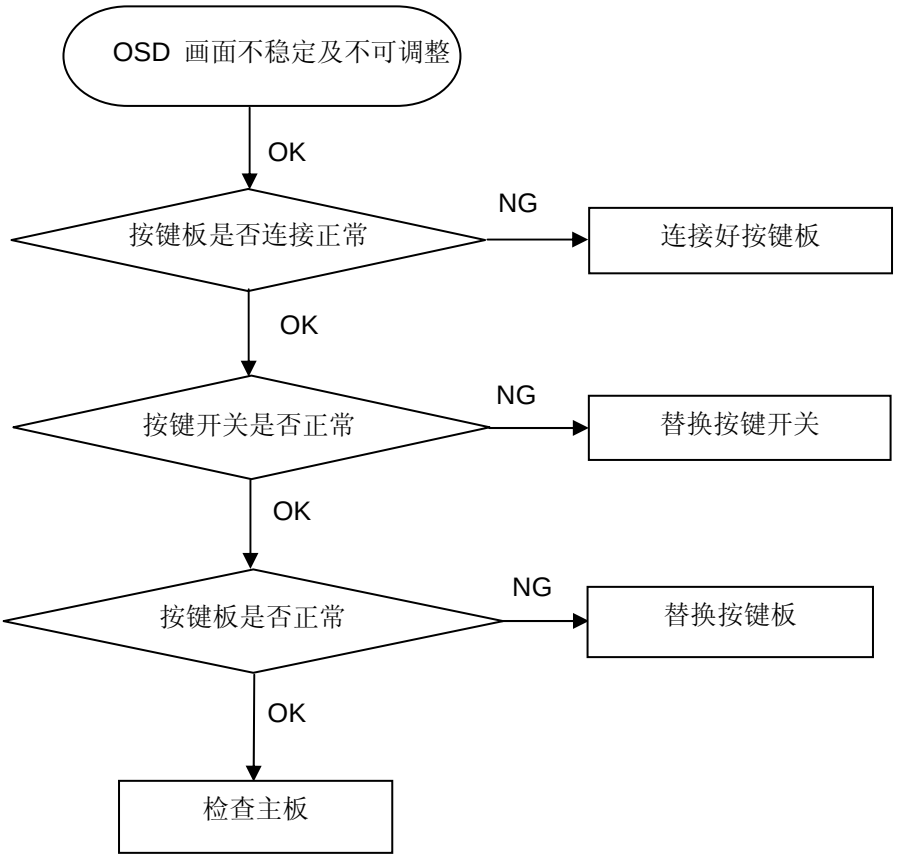

8.主要 IC 管脚及内部框图

1. Pm25LD020C-SCE

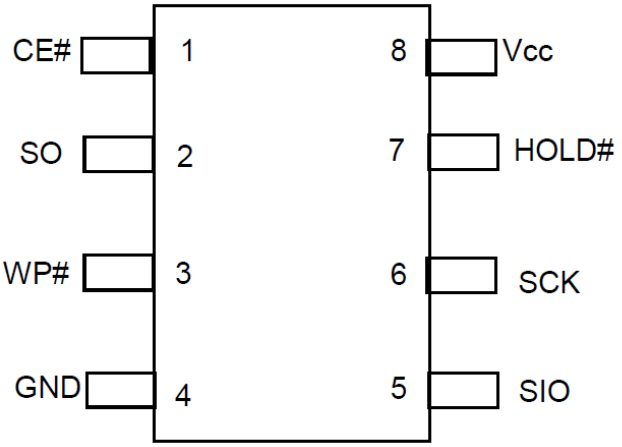

8-Pin SOIC

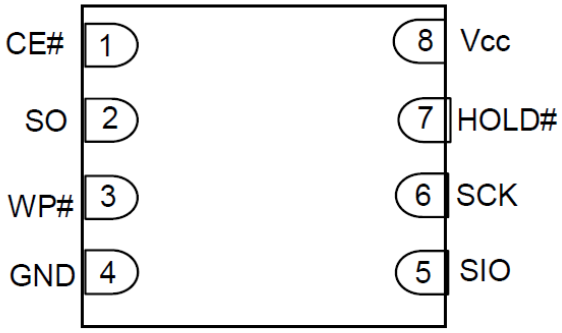

8-Contact WSON

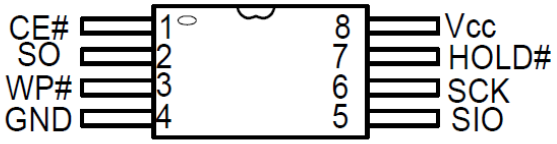

8-Pin TSSOP

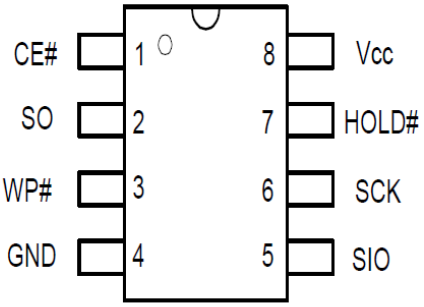

8-Pin PDIP

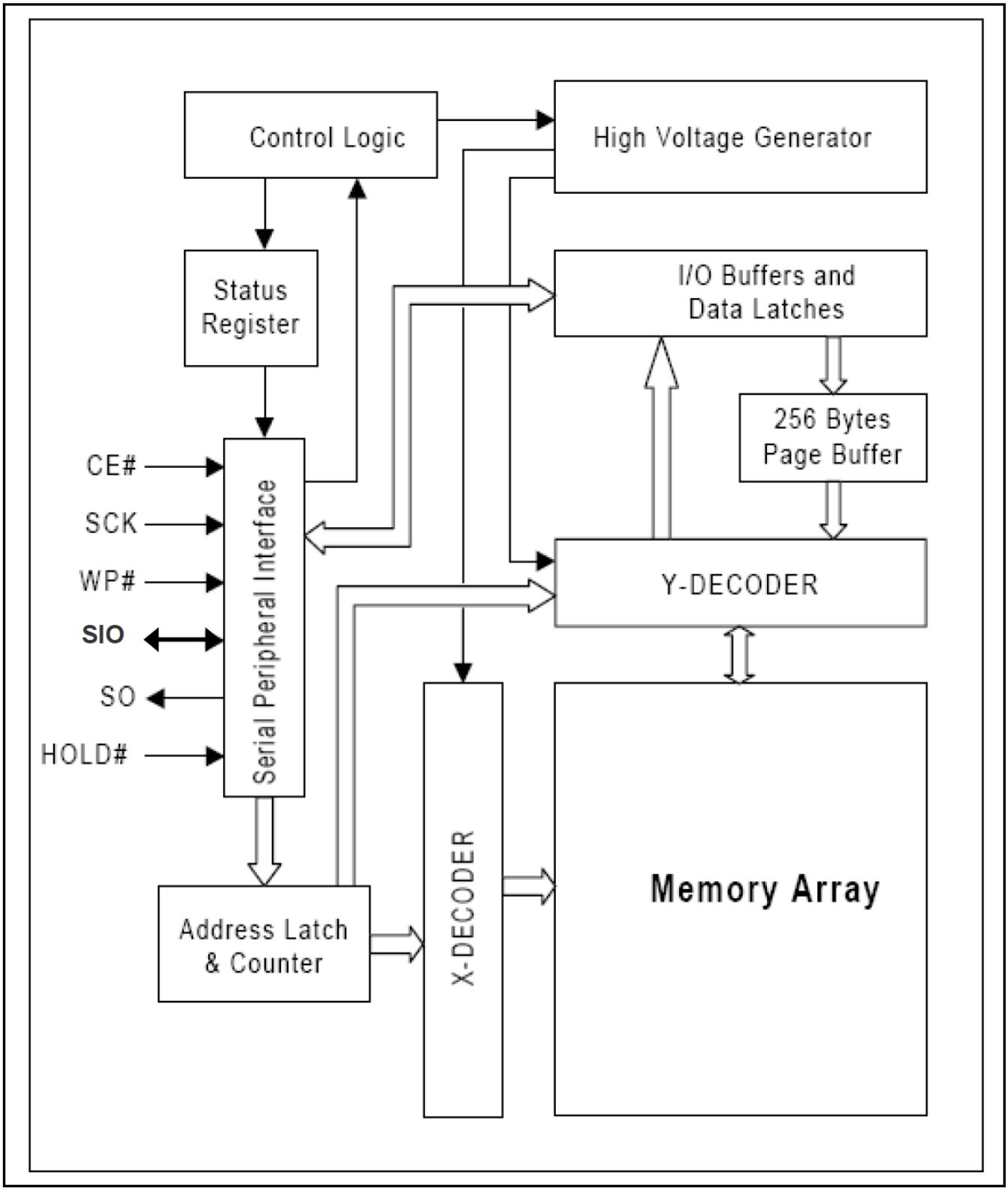
Control Logic
High Voltage Generator
Status Register
I/O Buffers and Data Latches
256 Bytes Page Buffer
CE#
SCK
WP#
SIO
SO
HOLD#
Serial Peripheral Interface
Y-DECODER
X-DECODER
Memory Array
Address Latch & Counter

2. NT68660BUFG/B

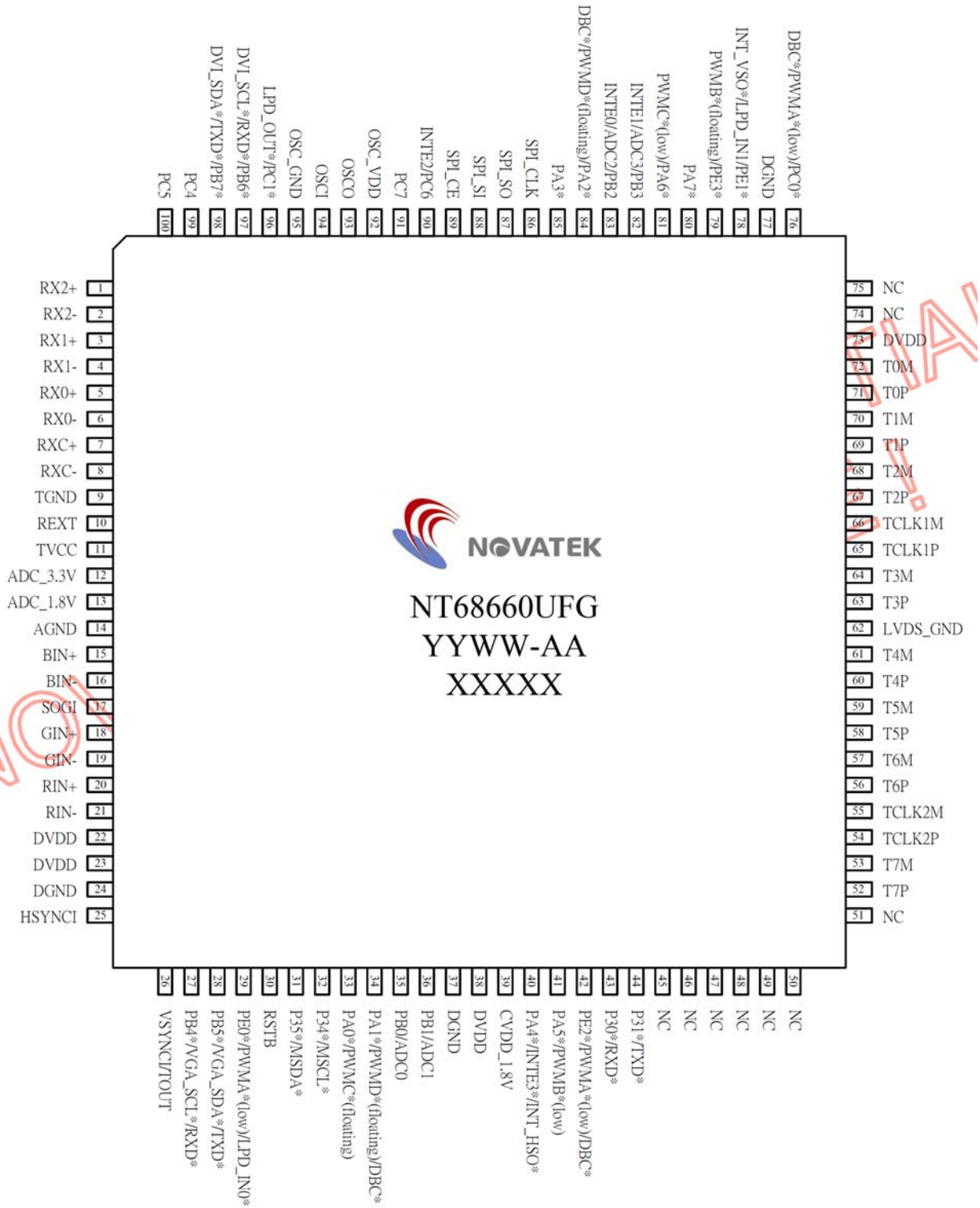

NOVATEK

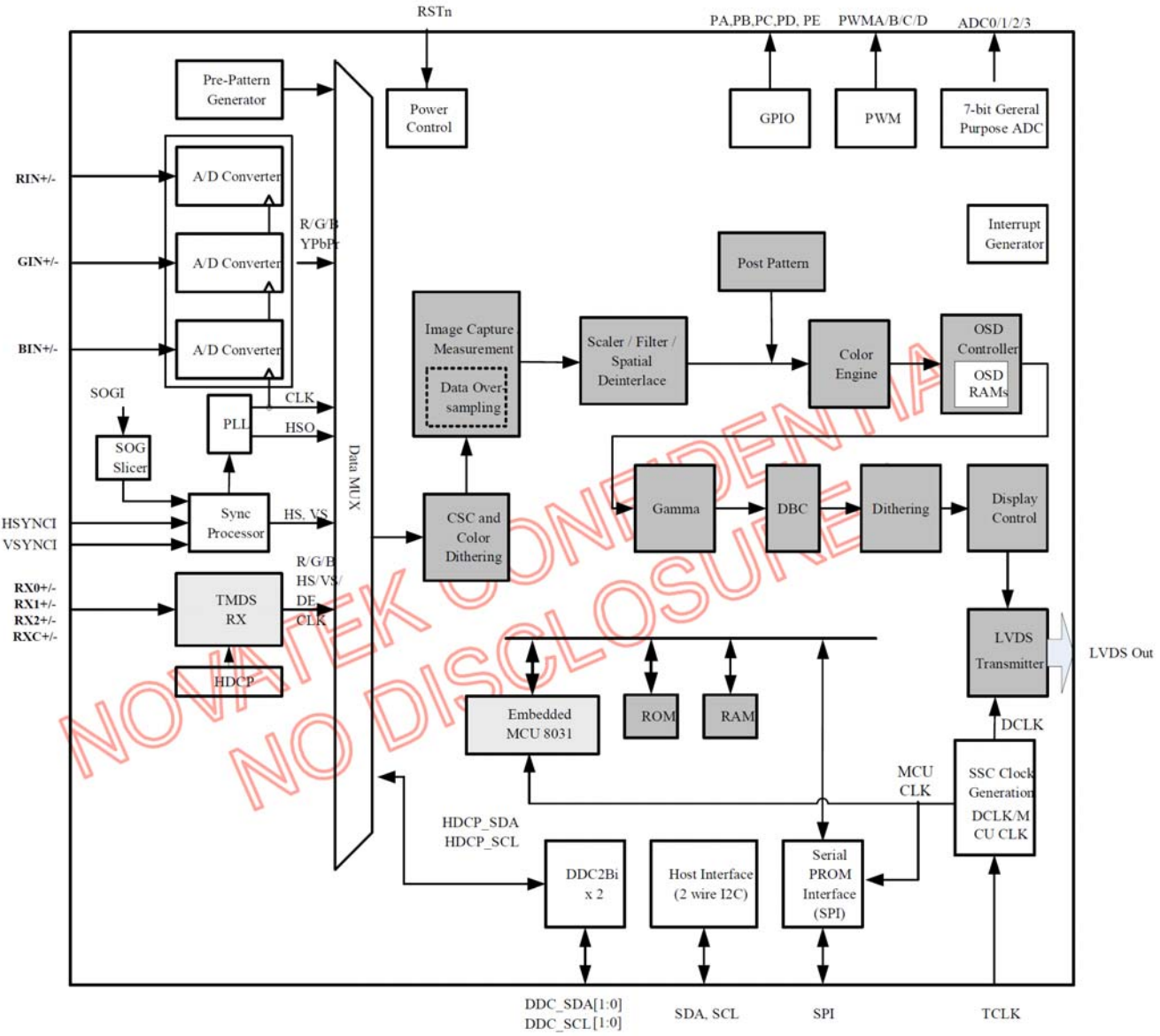

NOVATEK CONFIDENTIAL
NO DISCLOSURE

9. 附带软件使用 SOP

9.1 分屏软件使用 SOP

1.双击桌面分屏软件的图标，然后可以在任务栏中看到分屏软件正在运行：

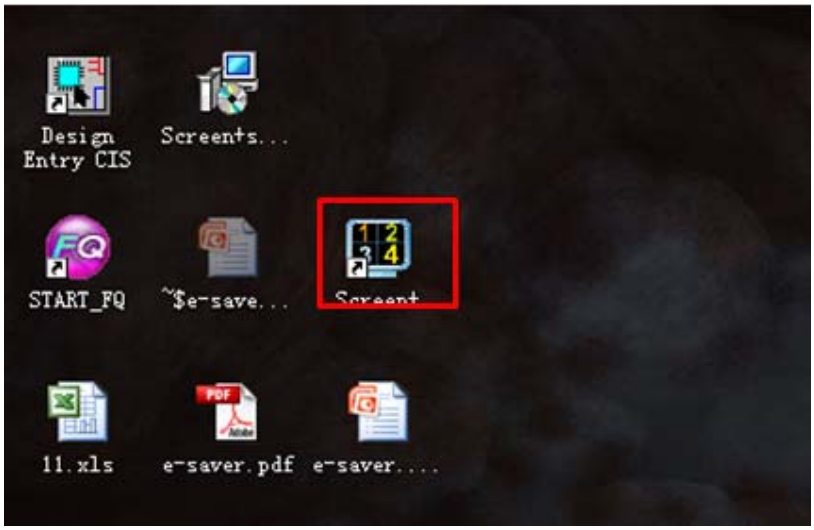

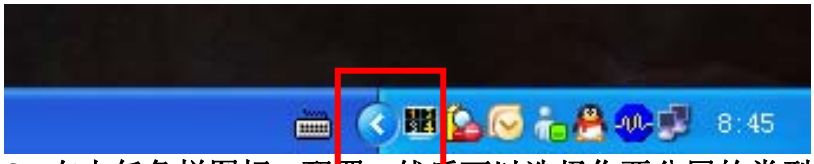

2. 右击任务栏图标->配置->然后可以选择你要分屏的类型:

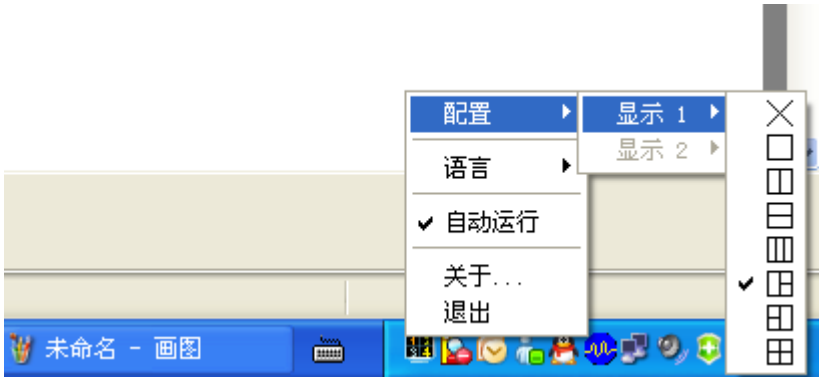

3. 当你打开窗口并拖时便会出面分屏画面:

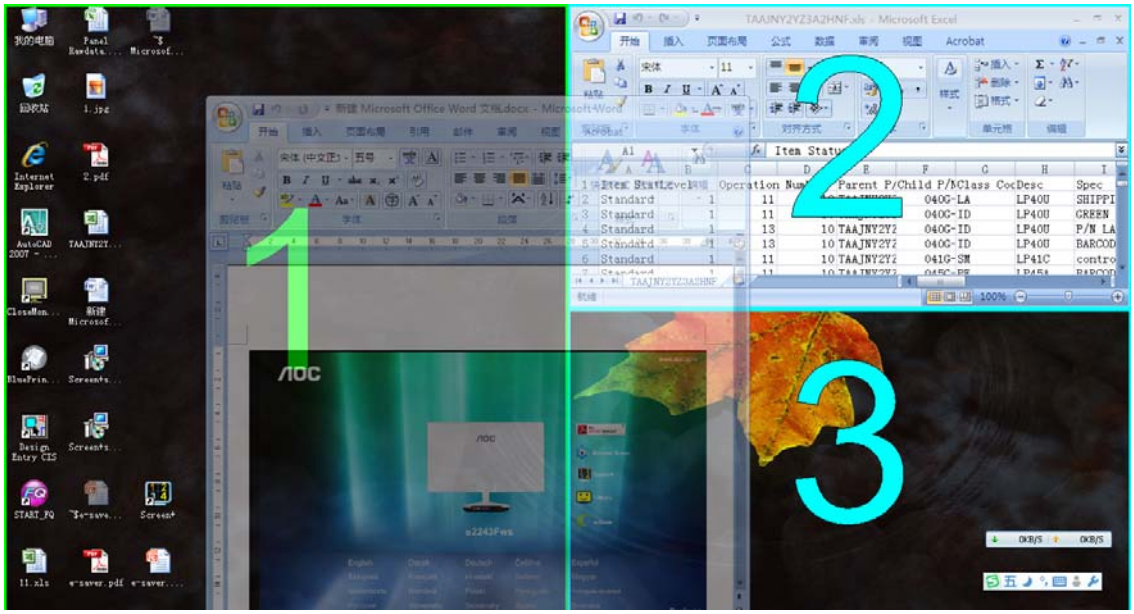

9.2 e-Saver 软件使用 SOP

1.双击桌面分屏软件的图标，运行软件后默认语言为中文，根据客户所需进行相应设置：





2. 右击任务栏图标，然后可以选择你要语言：





9.3 i-Menu 软件使用 SOP

运行桌面的 **i-Menu** 软件，可以根据客户需求，设置相应参数，“关于”选项中可以查看客户机器的 **SN,**标准分辨率，型号等等。



10. 料件清单

注意: 以下料件信息仅供参考，如有变更，恕不另行通知，请到 http://cs.tpv.com.cn 获取最新信息。

TDCJN27YFVA2HNF.LF

点位	组件	对象描述	备注
	041G--68508--A	control card	
	052G---1150--C	黑色防静电胶带 INSULATING TAPE	
	052G---1209--A	200MINIUM TAPE	
	052G---1211--B	Conductive Tape 85mm *40mm *0.09mm (单导)	
	052G---2191--A	PAPER TAPE	
	052G6019--1	INSULATING TAPE	
	055G--23522	氢氟醚 HFE3400	
E08903	089G1745LAA-AC	DVI CABLE 1500MM HONGSHUO	
	089G1745GAA-AC	DVI CABLE 1500MM GREATLAND	2nd source
	089G1745CAA-AC	DVI CABLE 1500MM COMLINK	2nd source
	089G1745HAA-AC	DVI CABLE 1500MM HONGLIN	2nd source
E08901	089G414A15N-YH	AC POWER CORD 1500MM CHINA Reg.	
	089G414A15N-CX	POWER CORD 1500MM CHINA XUEXIANG	2nd source
	089G414A15N-IS	POWER CORD 1500MM CHINA I-SHENG	2nd source
	089G414A15N-JR	POWER CORD 1500MM China jianrun	2nd source
	089G414A15N-HL	POWER CORD 1500MM CHINA HONGLIN	2nd source
	0D1G1030--8120	screw	
	0M1G1140--6120	screw	
	0M1G3030--4120	SCREW FOR PANEL	
	0M1G3130--5-47-CR3	SCREW M3 x5	
	0Q1G-930--8120	SCREW 3X8	
	708GDF44-CP-1A	AOC 40CH(1180)	
	044G6000--4-6B	SPACE PAPER	
	F44G590K100130	Empty Carton	
	Q07G---8--5-94	Compound Pallet 1200*1060	
	Q44G6000--249A	EMPTY CARTON 560*140*420	
	Q44G6002115101	Paper Board	
	Q44G9003202	corner paper	
	Q45G--77--5	PE PACKING (Y1900241)	
	Q50G---4-10	TIE (Y1900221)	
	Q52G---1185-98	3M TAPE	
	Q52G---1185-99	big carton tape for aoc	
	7250L-0484A	Conductive tape, Black, 14*25*0.1mm	
	7250L-0484B	Conductive tape, Black, 20*35*0.1mm	
	750SMT230W3F21N100	PANEL LM230WF3-S2F2	
	2436L-3229A	LM230WF3-S2F2-K31	
	3110T-1040A	EGI , 0.5T,LM230WFA-S2Z2	
	3550S-1466D	AL7um,PET75um,438.3*37.2*0.1	
	3850L-0088A	ID, YUPO, 78X37	
	6091L-2369A	LM230WF3-S2F2	
	3022L-1928A	TORAY, TDF127, T0.145, LM230WF3-S2D2	
	3022L-2236A	LU963 , Kolon	
	3034L-1201A	T6D6, Toray	
	3551L-0791A	LM230WF3-S2F2, 'B' type	
	3550B-1104B	GALVALUM , 0.8T, 'B' type	
	4296L-0284C	KE951+Nitto 5000NS, black, 4x4x2	

	6916L-1247A	LG INNOTEK, 8520E(YR), 48ea	
	5153L-0120A	05010HR-H10H , YEON-HO	
	6915L-0512A	LGIT LED,Top View,2ea(LED Chip Q'TY per PKG), 8520E PKG,BM215WF4-T2G2	
	6920L-0307A	520.6 x 4.5 x 1.0	
	7250L-2289A	PD-25TT, 519.6*3.9*0.25, Thermal Conductivity	
	3850L-0151A	BL, YUPO, 77X21	
	4975L-0630A	LM230WF3-S2D2	
	4974L-1103A	PC,ENTIRE,ETR-1010,V0 , BLACK	
	4974L-1104A	PC,ENTIRE,ETR-1010,V0 , BLACK	
	7250L-2251A	3M, 4734-64B, Black, 520.2*5*0.64, Fixing	
	7250L-2251B	3M, 4734-64B, Black, 297*5*0.64, Fixing	
	7250L-2251C	3M, 4734-64B, Black, 513.8*4*0.64, Fixing	
	5151L-0316A	LM230WF3-S2D2	
	3953L-0160J	TORAY, E60L, 3M 1363-60, 288.1*1.5*0.188, LM230WF3-SSA1	
	3953L-0160K	TORAY, E60L, 3M 1363-60, 489.0*1.5*0.188, LM230WF3-SSA1	
	5150L-0831A	PMMA, Flat, T2.0, Printing,LM230WF3-S2D2	
	7250L-0853E	NITTO, 5000NS, White, 60*8*0.16, Fixing	
E2436L	6925L-0054A	LM230WF3(SJF1，S2F2/S2F6/S2FB)	
	6925L-0047A	LM230WF3(SJF1，S2F2/S2F6/S2FB)	2nd source
	7250L-0484P	HWASUNG SEALING, STN1026WR(P), Gray, 12*30*0.11, Electric Conductivity	
	756GQCCB0AA1000000	MCU ASSY	
U402	056G2233-11	IC FLASH Pm25LD020C-SCE SIOC-8 2M PMC	
SMTCC-U402	100GANJD002YT1	AOC I2369V	
	A33G1429--1-1C0100	Power_lens	
	A33G1437AED-1B0100	Key_button	
	A33G1490AED-1B0100	Stand_rear	
	A34G3135-OPA1B0130	Bezel	
	A34G3136AED-1B0100	Middle_frame	
	A34G3137AED-1B0130	Rear_cover	
	A34G3138AED-1B0100	Hinge_cover	
	A34G3139AED-1B0100	Stand_front	
	A34G3141-OP-1B0130	Base	
	AM1G1740-10225-CR3	screw	
	CBPCCN2A9QQ	CONVERSION BOARD	
CN402	033G3802-6B--Y---L	WAFER 6P 2.0MM XIANGLONG	
	033G3802-6B--Y	WAFER 6P 2.0MM XINYA	2nd source
CN701	033G3802-9B--Y	WAFER 9P 2.0MM XINYA	
	033G3802-9B--Y---L	WAFER 9P 2.0MM XIANGLONG	2nd source
CN408	033G801930F-CH---L	WAFER 30P 1.0MM XIANGLONG	
	033G801930F-CH--JS	WAFER 30P 1.0MM JINGSHI	2nd source
R707	061G152M479-64--SY	RST MOFR 4.7 OHM +-5% 2WS FUTABA	
	061G152M479-64--HX	RST MOFR 4.7 OHM -5% 2WS HUAXING	2nd source
C433,C705,C710,C716	067G-4051013LB	EC 100uF +-20% 16V 5*11mm 4000Hr LELON	
C702	067G305M1013CV	EC 100UF 20% 16V 6.3*7	
	F67G305M1013GV	100uF -20% 16V 105 ℃ 2000H 6.3*7	2nd source
CN101	088G-35315FVDL	D-SUB CONN WITH SCREW 15P BLUE DLK	
	088G-35315FVCL	D-SUB CONN WITH SCREW 15P BLUE CL	2nd source

CN102	088G-35424F-VC	DVI CONN WITH SCREW 24P WHITE CL	
	088G-35424FVXH	DVI CONN WITH SCREW 24P WHITE XIANHE	2nd source
X401	093G--22-51-YC	DIODE CRY 12MHZ YC-49S-12M30PF30PPM25ohm YC	
	093G--2251B--J	DIODE CRY 12MHZ NXS12.000AC30F-KAB10 NSK	2nd source
	H40G-45762429A	CBCP Label for EE	
SMTC01	SMTCCN2A9QQ	MAIN BOARD FOR SMT	
	SMTCCN2A9QQW	MAIN BOARD FOR SMT	2nd source
U703	056G-133-33AAC	IC LDO DC/DC AZ1117H-1.8TRE1 BCD	
	056G-563113	IC LDO G1117-18T63Uf 1A/1.8V SOT-223 GMT	2nd source
U701	056G-563514	IC LDO AZ1117H-3.3TRG1 1A/3.3V SOT223 BCD	
U101,U105	056G1133158	IC EEPROM CAT24C02WI-GT3A 2Kb SOIC-8 ON	
	056G1133161	IC EEPROM AT24C02C-SSHM-T 2Kb SOIC-8 Atmel	2nd source
U402	056G2233-11	IC FLASH Pm25LD020C-SCE SIOC-8 2M PMC	
	056G2233501	IC FLASH MX25L2026DM1I-12G 2Mb SOP-8 MXIC	2nd source
Q701,Q706	057G-417511	TRA MMBT3904 0.2A/40V SOT-23 BLUE ROCKET	
	057G-417518	TRA LMBT3904LT1G 0.2A/40V SOT-23 LRC	2nd source
Q401,Q402	057G-417512	TRA MMBT3906 0.2A/40V SOT-23 BLUE ROCKET	
	057G-417517	TRA LMBT3906LT1G -0.2A/-40V SOT-23 LRC	2nd source
R103,R104,R109,R110, R117,R118,R406,R407, R409,R410,R453,R723	061G0402000-JT	RST CHIPR MAX0R05 1/16W TZAI YUAN	
	061G0402000-JY	RST CHIPR 0 OHM -5% 1/16W YAGEO	2nd source
	061G0402000-JI	TEST ONLY RST 0402 0.05R MAX 1/16W TA-I	2nd source
R134,R135,R136,R137, R138,R139,R140,R141	061G0402100-JT	RST CHIPR 10 OHM +-5% 1/16W 0402 TZAI YUAN	
	061G0402100-JI	RST CHIPR 10 OHM -5% 1/16W 0402 TA-I	2nd source
R101,R102,R105,R106, R108,R111,R113,R119, R121,R123,R124,R127, R128,R129,R431,R434, R439,R703	061G0402101-JT	RST CHIPR 100 OHM +-5% 1/16W 0402 TZAI YUAN	
	061G0402101-JI	RST CHIPR 100 OHM -5% 1/16W 0402 TA-I	2nd source
R130,R424,R487,R488	061G0402102-JT	RST CHIPR 1 KOHM +-5% 1/16W 0402 TZAI YUAN	
	061G0402102-JI	RST CHIPR 1 KOHM -5% 1/16W 0402 TA-I	2nd source
R425,R427,R429,R444, R704,R714,R799	061G0402103-JT	RST CHIPR 10 KOHM +-5% 1/16W 0402 TZAI YUAN	
	061G0402103-JI	RST CHIPR 10 KOHM -5% 1/16W 0402 TA-I	2nd source
R415,R422,R715	061G0402104-JT	RST CHIPR 100 KOHM +-5% 1/16W 0402 TZAI YUAN	
	061G0402104-JI	RST CHIPR 100 KOHM -5% 1/16W 0402 TA-I	2nd source
R432	061G0402105-JT	RST CHIPR 1 MOHM +-5% 1/16W 0402 TZAI YUAN	
	061G0402105-JI	RST CHIPR 1 MOHM -5% 1/16W 0402 TA-I	2nd source
R125,R126,R411,R413	061G0402222-JT	RST CHIPR 2.2 KOHM +-5% 1/16W 0402	

		TZAI YUAN	
	061G0402222-JI	RST CHIPR 2.2 KOHM -5% 1/16W 0402 TA-I	2nd source
R116,R133,R454,R701, R719	061G0402223-JT	RST CHIPR 22 KOHM +-5% 1/16W 0402 TZAI YUAN	
	061G0402223-JI	RST CHIPR 22 KOHM -5% 1/16W 0402 TA-I	2nd source
R416,R423	061G0402224-JT	RST CHIPR 220 KOHM +-5% 1/16W 0402 TZAI YUAN	
	061G0402224-JI	RST CHIPR 220 KOHM -5% 1/16W 0402 TA-I	2nd source
R401,R404,R405	061G0402392-JT	RST CHIPR 3.9 KOHM +-5% 1/16W 0402 TZAI YUAN	
	061G0402392-JI	RST CHIPR 3.9 KOHM -5% 1/16W 0402 TA-I	2nd source
R419	061G0402394-JT	RST CHIPR 390 KOHM +-5% 1/16W 0402 TZAI YUAN	
	061G0402394-JI	RST CHIPR 390 KOHM -5% 1/16W 0402 TA-I	2nd source
R440,R446	061G0402470-JT	RST CHIPR 47 OHM +-5% 1/16W 0402 TZAI YUAN	
	061G0402470-JY	RST CHIPR 47 OHM -5% 1/16W 0402 YAGEO	2nd source
R408	061G04024700FT	RST CHIPR 470 OHM +-1% 1/16W 0402 TZAI YUAN	
	061G04024700FI	RST CHIPR 470 OHM -1% 1/16W 0402 TA-I	2nd source
R142	061G0402471-JT	RST CHIPR 470 OHM +-5% 1/16W 0402 TZAI YUAN	
	061G0402471-JI	RST CHIPR 470 OHM -5% 1/16W 0402 TA-I	2nd source
R114,R115,R131,R132, R702,R721	061G0402472-JT	RST CHIPR 4.7 KOHM +-5% 1/16W 0402 TZAI YUAN	
	061G0402472-JI	RST CHIPR 4.7 KOHM -5% 1/16W 0402 TA-I	2nd source
R107,R112,R120	061G0402750-JT	RST CHIPR 75 OHM +-5% 1/16W 0402 TZAI YUAN	
	061G0402750-JI	RST CHIPR 75 OHM -5% 1/16W 0402 TA-I	2nd source
R122	061G0603000-JT	RST CHIP MAX 0R05 1/10W TZAI YUAN	
	061G0603000-JI	TEST ONLY RST 0603 0.05R MAX 1/16W TA-I	2nd source
R417	061G0603331-JT	RST CHIPR 330 OHM +-5% 1/10W 0603 TZAI YUAN	
	061G0603331-JI	RST CHIPR 330 OHM -5% 1/10W 0603 TA-I	2nd source
R418	061G0603471-JT	RST CHIPR 470 OHM +-5% 1/10W 0603 TZAI YUAN	
	061G0603471-JI	RST CHIPR 470 OHM -5% 1/10W 0603 TA-I	2nd source
FB701,R726	061G0805000-JT	RST CHIPR 0 OHM +- 5% 1/8W TZAI YUAN	
	061G0805000-JI	RST 0805 MAX0.05R 5% 1/8W TA-I	2nd source
R448	061G1206301-JT	RST CHIPR 300 OHM 1/4W TZAI YUAN	
	061G1206301-JI	RST 300 OHM 5% 1/4W TA-I	2nd source
C120	065G040210232K---A	MLCC 0402 1000pF +-10% 50V X7R SAMSUNG	
	065G040210232K---Y	MLCC 0402 1000pF -10% 50V X7R YAGEO	2nd source
C115,C402,C403,C405, C408,C410,C411,C412, C415,C417,C418,C419, C422,C424,C425,C427, C434,C701,C703,C704,	065G040210412K---M	MLCC 0402 0.1uF +-10% 16V X7R MURATA	

C706,C712,C713,C718			
	065G040210412K---A	MLCC 0402 0.1uF -10% 16V X7R SAMSUNG	2nd source
	065G040210412K---Y	MLCC 0402 0.1uF -10% 16V X7R YAGEO	2nd source
C409	065G040210412K---Y	MLCC 0402 0.1uF +-10% 16V X7R YAGEO	
	065G040210412K---M	MLCC 0402 0.1uF -10% 16V X7R MURATA	2nd source
C414	065G0402105A5K---M	MLCC 0402 1uF +-10% 10V X5R MURATA	
C181,C182,C426,C428	065G040222031J---Y	MLCC 0402 22pF +-5% 50V NPO YAGEO	
	065G040222031J---A	MLCC 0402 22pF -5% 50V NPO SAMSUNG	2nd source
C101,C116,C429,C715	065G040222415K---T	MLCC 0402 0.22uF +-10% 16V X5R TAIYO YUDEN	
	065G040222415K---A	MLCC 0402 0.22uF -10% 16V X5R SAMSUNG	2nd source
	065G040222415K---Y	MLCC 0402 0.22uF -10% 16V X5R YAGEO	2nd source
C102,C104,C105,C107, C108,C110	065G040247312K---T	MLCC 0402 47nF +-10% 16V X7R TAIYO YUDEN	
	065G040247312K---A	MLCC 0402 47nF -10% 16V X7R SAMSUNG	2nd source
C103,C106,C109	065G040250931C---Y	MLCC 0402 5pF +-0.25pF 50V NPO YAGEO	
C401,C404,C413,C416, C421,C423	065G0805475A2K---M	MLCC 0805 4.7uF +-10% 10V X7R MURATA	
	065G0805475A2K---A	MLCC 0805 4.7uF -10% 10V X7R SAMSUNG	2nd source
HDCP-U402	070GHDCP500HDC	HDCP CODE	
FB407,FB409	071G-56K121--M	CHIP BEAD	
	071G-56K121-TA	CHIP BEAD 120R/6000mA HCB2012KF-121T60	2nd source
FB401,FB404,FB405,FB 408	071G-56V301--M	CHIP BEAD 2012 300 OHM	
D101,D102	093G--64-42--L	DIODE LBAV70LT1G 0.15A/75V SOT-23 LRC	
	093G--64-42SEM	Diode SWITCHING BAV70 215mA 75V SOT-23 SEMTECH	2nd source
ZD101,ZD102	093G-39S940--T	DIODE ZD GLZ5.6B MINI-MELF 5.6V/0.5W LL-34 PANJIT	
	093G-39GA01--T	DIODE ZD RLZ5.6B 5.6V/0.5W SEMTECH	2nd source
U401	356G0562100B14	IC SCALER NT68660BUFG/B TQFP100 NOVATEK	
U102,U103,U104,U106, U107	356G0662056	IC ESD AT2042K6-5.0TRG1 SOT-23-6 BCD	
	056G-662-52	IC ESD PROTECT AZC398-04S.R7G SOT23-6 Amazing	2nd source
Q705	357G0763030008	MOSFET LP3401LT1G -4.2A/-30V SOT-23 LRC	
	057G-763940	MOSFET AO3401A 4.2A/30V SOT-23 AOS	2nd source
E715	715G4502M01001004I	MAIN PCB FR4 DS 80*72*1.6MM 12 联板 兴达	
	715G4502M01001004L	MAIN PCB FR4 DS 80*72*1.6MM 12 联板 威尔高	2nd source
	715G4502M01001004S	MAIN PCB FR4 DS 80*72*1.6MM 12 联板 三照	2nd source
	F40G230I615-2A	RATING LABEL FOR D2369VH、I2369V、D2369V (AP-CH）	
	F40GKA01624-2A	Shipping label	
	F40GYA0361539A	整合标签（EPA,WIN 8）FOR 69 系列	
	F44GDF44101	EPS	
	F44GDF44201	EPS	
	F44GDF44615-2A-JVS	Carton for I2369V CH	

	F70G22C161512A	I2269VWM,I2269VW,I2369V,I2369VM,I2769V,I2769VM CD MANUAL	
E09502	F95G176H-10364	FFC CABLE 10PIN 193MM P0.5MM HONGLIN	
	F95G176J-10364	FFC CABLE 10PIN 193MM P0.5MM KOTL	2nd source
	F95G176X-10364	FFC CABLE 10PIN 193MM P0.5MM WENXIN	2nd source
	F95G176T-10364	FFC CABLE 10PIN 193MM P0.5MM DIY	2nd source
E09501	F95G179H30N276	FFC CABLE 30PIN 398MM 1.0MM HONGLIN	
	F95G179J30N276	FFC CABLE 30PIN 398MM 1.0MM KOTL	2nd source
	F95G179X30N276	FFC CABLE 30PIN 398MM 1.0MM WENXIN	2nd source
E09503	F95G8014-6D155	WIRE HARNESS 6P-6P 400MM GREATLAND	
	F95G8014-6X155	WIRE HARNESS 6P-6P 400MM XINYA	2nd source
	F95G8014-6T155	WIRE HARNESS 6P-6P 400MM DIY	2nd source
	KEPCCQR5	KEY BOARD	
SW001	377G05005C20XL	DOME SW	
SMTK01	SMTKEPCCQR5	KEY BOARD FOR SMT	
	SMTKEPCCQR5W	KEY BOARD FOR SMT	2nd source
CN001	033G8032-6F--L	WAFER 6P 1.25MM XIANGLONG	
	033G8032-6F--X	WAFER 6P 1.25MM XINYA	2nd source
	033G8032-6F-HR	WAFER 6P 1.25MM HR	2nd source
R002,R005	061G0603101-JT	RST CHIPR 100 OHM +-5% 1/10W 0603 TZAI YUAN	
R004	061G0603102-JT	RST CHIPR 1 KOHM +-5% 1/10W 0603 TZAI YUAN	
R001,R003	061G0603202-JT	RST CHIPR 2 KOHM +-5% 1/10W 0603 TZAI YUAN	
LED001	081G--15502-GP	LED GPTD12048YGC1 GP	
E715	715G5768K0B000004K	Key PCB FR4 DS 105*12*1.6MM 18 联板 景旺	
	715G5768K0B000004I	Key PCB FR4 DS 105*12*1.6MM 18 联板 兴达	2nd source
	715G5768K0B000004S	Key PCB FR4 DS 105*12*1.6MM 18 联板 三照	2nd source
	P15G8299--3	Vesa bkt	
	P40GD000813-9A	A4 Paper FOR PALLET	
	PLPCC9381XAL8	POWER BOARD	
U902	056G-139--9	IC PHOTO COUPLER EL817M(X) DIP-4 EVERLIGHT	
	056G-139-3A	IC PHOTO COUPLER PC123Y22FZ0F SHARP	2nd source
TR901	061G--5810T	RST NTCR 8 OHM +-20% 4A 13mm THINKING	
C908	063G107K474-6S	CAP X2 0.47UF K 275VAC	
	063G107K474-UM	CAP X2 470NF 10% 275VAC MPX	2nd source
C902,C903	065G306M1023BW	CAP Y1 1000PF 20% 250VAC Y5U WANSHENG	
	065G306M1022BP	NO-SUGGEST 1000PF Y1.CAP	2nd source
C900	065G306M3323BW	CAP Y1 3.3nF +-20% 250V Y5U WANSHENG	
C910	067G-40Z12115H2010	EC 120uF 20% 450V 20*40mm	
L902	073G-174241--X	LINE FILTER 18mH MIN EF20 3LFEF2022-303M ASET	
	073G-174241-CP	LINE FILTER 18MH MIN L050234-6	2nd source
L906,L908	073G-253191--H	IND CHOKE 1.1uH DADON	
	073G-253191--L	CHOKE COIL 1.1uH CC-007802 LI TAI	2nd source

L801	073G-253214-DN	CHOKE COIL 47UH 10% LZ.CC013.G01	
	073G-253214--H	CHOKE COIL 47uH -10% L470R HA DADON	2nd source
T901	080GL22T--3-H6	X'FMR 490UH 7% 4UH ER28 BCK-12866-HA DADON	
	S80GL22T3V6	X'FMR 490UH 7% 4UH EER28 TPV-PT	2nd source
CN901	087G-501-48--S	AC SOCKET 3PIN+3 Hole SOLTEAM	
	087G-501-48-DL	AC SOCKET 3PIN 3 Hole DLK	2nd source
BD901	093G--50460-44	DIODIE BRIDGE GBL408 4A/800V GBL LITEON	
D901,D902	093G--60335	DIODE SCHOTTKY SR515 5A/150V DO-201AD TSC	
	093G--60325	DIODE SCHOTTKY SB5150 5A 150V DO-201AD LITEON	2nd source
D801A	093G--60520	DIODE SCHOTTKY SR5100-MK23 5A/100V DO-27 SECOS	
	705GQB57051	Q901 ASS""Y	
Q901	057G-667941	MOSFET P0765ATF 7A/650V TO-220F NIKO-SEM	
	057G-724-11	MOSFET STP9NK65ZFP 6.4A/650V TO-220FP ST	2nd source
HS1	090G6064--1	HEAT SINK	
	0M1G-930--8120	SCREW	
	705GQC93083	D906 ASS'Y	
	005G--42--1	WASHER	
	012G-372--1	thermal pad	
HS2	090G6064--1	HEAT SINK	
D906	093G--60969	DIODE RECTIFIER MBR30L60CT C0 30A 60V TO220-AB TSC	
	093G--60970	DIODE RECTIFIER SBL30L60CT 30A 60V TO-220AB LITEON	2nd source
	0M1G-930--8120	SCREW	
	709G4744-QM001	COMSUPTIVE ASS'Y	
	051G-200--1	OIL FOR DISAPPEAR	
	052G---2191--A	PAPER TAPE	
	055G--23520	IPA	
	055G--23524--A	WELDING FULX WITHOUT Pb 无锡助焊剂	
	Q49G--51100	唯特偶 GW2066 水基型清洁剂 Cleaner	
	Q51G---6--4509	GLUE_RTV	
	Q55G-100622	TIN STICK(SAC0507)	
	Q55G-100625	TIN STICK_LOW ARGENTUM	
CN902	F95G-825-9D602	WIRE HARNESS 9P-9P 100mm GREATLAND	
	F95G-825-9R602	WIRE HARNESS 9P-9P 100mm DERUN	2nd source
	F95G-825-9X602	WIRE HARNESS 9P-9P 100mm XINYA	2nd source
	H40G-45762429A	CBCP Label for EE	
CN806	LNPCBC123QD1	CONVERSION BOARD	
CN801	311GB254A05AAL	WAFER 5P 2.54MM XIANGLONG	
	311GB254A05AAF	WAFER 5P 2.54MM JUNFENG	2nd source
	709G4033-QM001	COMSUPTIVE ASS'Y	
	052G---2191--A	PAPER TAPE	
	055G--23520	IPA	
	055G--23524	WELDING FLUX WITHOUT PB	
	055G--23524--A	WELDING FULX WITHOUT Pb 无锡助焊剂	
	Q49G--51100	唯特偶 GW2066 水基型清洁剂 Cleaner	
	Q51G---6--4509	GLUE_RTV	
	Q55G-100622	TIN STICK(SAC0507)	

	Q55G-100625	TIN STICK_LOW ARGENTUM	
LNPC01	LNBC123QD1SMT	CONVERSION BOARD FOR SMT	
	LNBC123QD1SMTWB	CONVERSION BOARD FOR SMT WB	2nd source
CN802	311GF050B10ADL	FFC CONN 10P 0.5MM XIANGLONG	
	033G801910Y--H	NO-SUGGEST WAFER 10P 0.5MM GAOLIN	2nd source
	311GF050B10ADH	FFC CONN 10P 0.5MM HR	2nd source
E715	715G4033P01000004I	Power board FR-4 DS 20*20*1.6mm 42 连扳 兴达	
	715G4033P01000004L	Power board FR-4 DS 20*20*1.6mm 42 连扳 威尔高	2nd source
	715G4033P01000004S	Power board FR-4 DS 20*20*1.6mm 42 连扳 三照	2nd source
	PLC9381XAL8SMT	POWER BOARD FOR SMT	
U901	056G-379529	IC AC/DC CONVERTER LD7576AGR SOP-7 LEADTREND	
Q801	057G-763141	MOSFET APM1105NUC-TRG 16A/100V TO-252-3 ANPEC	
RJ609	061G0603000-JF	RST CHIPR MAX 0R05 1/10W FENGHUA	
	061G0603000-JT	RST CHIP MAX 0R05 1/10W TZAI YUAN	2nd source
R936,RJ801	061G0805000-JF	RST CHIPR 0 OHM +-5% 1/8W FENGHUA	
	061G0805000-JT	RST CHIPR 0 OHM - 5% 1/8W TZAI YUAN	2nd source
R818	061G0805000-JT	RST CHIPR 0 OHM +- 5% 1/8W TZAI YUAN	
R804,R808	061G0805100-JF	RST CHIPR 10 OHM +-5% 1/8W FENGHUA	
	061G0805100-JT	RST CHIP 10R 1/8W 5% TZAI YUAN	2nd source
R916	061G08051002FF	RST CHIPR 10KOHM +-1% 1/8W FENGHUA	
	061G08051002FT	CHIPR 0805 10KOHM -1% 1/8W TZAI YUAN	2nd source
R907,R928	061G0805102-JF	RST CHIPR 1K OHM +-5% 1/8W FENGHUA	
	061G0805102-JT	RST CHIPR 1K OHM - 5% 1/8W TZAI YUAN	2nd source
R801,R918,R920	061G0805103-JF	RST CHIPR 10K OHM +-5% 1/8W FENGHUA	
	061G0805103-JT	RST CHIPR 10 KOHM -5% 1/8W 0805 TZAI YUAN	2nd source
R805	061G0805104-JF	RST CHIPR 100KOHM +-5% 1/8W FENGHUA	
	061G0805104-JT	RST CHIPR 100KOHM - 5% 1/8W TZAI YUAN	2nd source
R824	061G0805150-JY	RST 0805 15OHM 1/8W YAGEO	
	061G0805150-JT	RST 0805 15OHM 1/8W 5% TZAI YUAN	2nd source
R815	061G0805164-JF	RST CHIPR 160 KOHM +-5% 1/8W 0805 FENGHUA	
	061G0805164-JT	RST CHIPR 160 KOHM -5% 1/8W 0805 TZAI YUAN	2nd source
R809	061G08052203FF	RST 0805 220KOHM 1% 1/8W FENGHUA	
	061G08052203FI	RST 0805 220KOHM 1% 1/8W TA-I	2nd source
R802	061G0805304-JF	RST CHIPR 300KOHM +-5% 1/8W FENGHUA	
	061G0805304-JT	RST CHIP 300K 1/8W 5% TZAI YUAN	2nd source
R905,R919	061G0805471-JF	RST 0805 470 OHM +-5% 1/8W FENGHUA	
	061G0805471-JT	RST CHIPR 470OHM -5% 1/8W TZAI YUAN	2nd source
R811,R816	061G08055101FF	RST CHIPR 5.1 KOHM +-1% 1/8W 0805 FENGHUA	
	061G08055101FT	RST CHIPR 5.1 KOHM -1% 1/8W 0805 TZAI YUAN	2nd source

R806	061G0805512-JF	RST 0805 5.1KOHM +-5% 1/8W FENGHUA	
	061G0805512-JT	RST 0805 5.1KOHM -5% 1/8W TZAI YUAN	2nd source
R810,R925	061G08059101FF	CHIPR 0805 9.1KOHM +-1% 1/8W FENGHUA	
	061G08059101FT	CHIPR 0805 9.1KOHM -1% 1/8W TZAI YUAN	2nd source
R917	061G1206100-JF	CHIPR 1206 10 OHM +-5% 1/4W FENGHUA	
	061G1206100-JT	RST CHIPR 10 OHM -5% 1/4W TZAI YUAN	2nd source
R814	061G12061009FF	RST CHIP 10 OHM 1% 1/4W FENGHUA	
	061G12061009FT	RST CHIPR 10 OHM 1/4W -1% TZAI YUAN	2nd source
R903,R909,R910,R912, R929,R930	061G1206101-JF	RST 1206 100 OHM +-5% 1/4W FENGHUA	
	061G1206101-JT	RST CHIPR 100 OHM -5% 1/4W TZAI YUAN	2nd source
R908,R911	061G1206103-JF	RST CHIPR 10KOHM +-5% 1/4W FENGHUA	
	061G1206103-JT	RST CHIPR 10KOHM -5% 1/4W TZAI YUAN	2nd source
R913	061G1206109-JF	RST CHIPR 1 OHM +-5% 1/4W 1206 FENGHUA	
	061G1206109-JT	CHIPR 1206 1 OHM - 5% 1/4W	2nd source
R812	061G12062007FF	RST CHIPR 0.2 OHM +-1% 1/4W FENGHUA	
R923	061G1206221-JF	RST CHIPR 220 OHM +-5% 1/4W FENGHUA	
	061G1206221-JT	RST CHIPR 220 OHM -5% 1/4W TZAI YUAN	2nd source
R900,R901,R902	061G1206624-JF	RST CHIPR 620 KOHM +-5% 1/4W 1206 FENGHUA	
	061G1206624-JT	RST CHIPR 620 KOHM -5% 1/4W TZAI YUAN	2nd source
R817	061G1206681-JF	RST CHIPR 680 OHM +-5% 1/4W 1206 FENGHUA	
	061G1206681-JT	RST CHIPR 680 OHM -5% 1/4W	2nd source
C812	065G080510131J---F	MLCC 0805 100pF +-5% 50V NPO FENGHUA	
	065G080510131J---Y	MLCC 0805 100pF -5% 50V NPO YAGEO	2nd source
C906,C914,C923	065G080510232K---F	MLCC 0805 1000pF +-10% 50V X7R FENGHUA	
	065G080510232K---Y	MLCC 0805 1000pF -10% 50V X7R YAGEO	2nd source
C802,C915	065G080510332K---F	MLCC 0805 10nF +-10% 50V X7R FENGHUA	
	065G080510332K---Y	MLCC 0805 10nF -10% 50V X7R YAGEO	2nd source
C814,C912,C924,C926	065G080510432K---F	MLCC 0805 0.1uF +-10% 50V X7R FENGHUA	
	065G080510432K---Y	MLCC 0805 0.1uF -10% 50V X7R YAGEO	2nd source
C813	065G080527131J---Y	MLCC 0805 270P 50V NP0 +/-5% YAGEO	
	065G080527131J---F	MLCC 0805 270P 50V NP0 /-5% FENGHUA	2nd source
C807	065G080533332K---F	MLCC 0805 33nF +-10% 50V X7R FENGHUA	
	065G080533332K---Y	MLCC 0805 33nF -10% 50V X7R YAGEO	2nd source
C927	065G080547332K---F	MLCC 0805 47nF +-10% 50V X7R FENGHUA	
	065G080547332K---Y	MLCC 0805 47nF -10% 50V X7R YAGEO	2nd source
C804,C810,C811	065G080547432K---M	MLCC 0805 0.47uF +-10% 50V X7R MURATA	
	065G080547432K---F	MLCC 0805 0.47uF -10% 50V X7R FENGHUA	2nd source
C808	065G120610171J---Y	MLCC 1206 100pF +-5% 500V NPO YAGEO	
	065G120610171J---A	MLCC 1206 100pF -5% 500V NPO SAMSUNG	2nd source

C917,C928,C929	065G120622272K---F	MLCC 1206 2200pF +-10% 500V X7R FENGHUA	
	065G1206222B2K---M	MLCC 1206 2200pF -10% 630V X7R MURATA	2nd source
C916	065G120622272K---Y	MLCC 1206 2200pF +-10% 500V X7R YAGEO	
	065G120622272K---F	MLCC 1206 2200pF -10% 500V X7R FENGHUA	2nd source
U801	356G0700045	IC LED DRIVER PF7024 S SOP-16 Powerforest	
	PLC9381XAL8AI	POWER BOARD FOR AI	
CN901	006G--31500	EYELET	
IC903	056G-158-10--T	IC DC/DC AS431AZTR-E1 TO-92 TO92RAK	
	056G-158-12	IC DC/DC KIA431A-AT/P TO-92 TO92RAK	2nd source
Q904	057G-530503--T	MOSFET 2SD1207T 2A/60V TO-92L BLUE ROCKET	
	057G-761-16	TRA KTD1028 1A/50V TO-92L KECCSEOU	2nd source
R915	061G-17222052T--TZ	RST CFR 22 OHM +-5% 1/4W TZAI YUAN	
	061G-17222052T--XZ	RST CFR 22 OHM -5% 1/4W XIANZHENG	2nd source
R906	061G152M10452T--SY	MOFR 100KOHM +-5% 2WS SHUANGYU	
R904	061G152M25152T--SY	RST MOFR 250 OHM +-5% 2WS FUTABA	
R924	061G152M43852T--SY	RST MOFR 0.43 OHM +-5% 2WS FUTABA	
	061G152M43852T--HX	RST MOF 0.43R 5% 2WS HX	2nd source
C911	065G--2K152-2T6921	CAP CER 1500pF K 2KV Y5P	
	065G--2K152-2T6213	CAP CER 1500PF K 2KV	2nd source
C805	065G500K4742HT	CAP CER 470NF 10% 50V X7R TORCH	
C816	065G517K102-2T6921	CAP CER 1000pF +-10% 500V Y5P WANSHENG	
C920	067G-2041022LT	EC 1000uF 20% 10V 10*12 2000Hr LELON	
	067G-2041022KT	EC 1000uF 20% 10V 10*12 2000Hr CHINSAN	2nd source
C809	067G-4153309LT	EC 33uF +-20% 100V 8*11.5 4000H LELON	
	067G-4153309KT	EC 33uF -20% 100V 8*12 4000H ELITE	2nd source
C801	067G215D3314KT	EC 330uF +-20% 25V 10*12 4000Hr CHINSAN	
C918,C919	067G215D6814KT	EC 680uF +-20% 25V 10*20 4000Hr CHINSAN	
	067G215D6814LT	EC 680uF -20% 25V 10*20 4000Hr LELON	2nd source
C922	067G215S4713KT	EC 470uF +-20% 16V 10*13 4000Hr CHINSAN	
	067G215S4713LT	EC 470uF -20% 16V 10*12.5 4000Hr LELON	2nd source
C913	067G215Y4707KT	47uF 50V	
	067G215Y4707LT	LOW ESR EC 47uF 50V M 6.3*11mm	2nd source
J810	071G--55--9--T	FERRITE BEAD	
FB801,FB802,FB901	071G--55-29	FERRITE BEAD	
	071G--55-29--X	BEAD 3.5*2.2*0.8 45R -25% 3BDR3522-453A ASET	2nd source
F801	084G--56--3--C	FUSE 3.15A 250V MST 3.15A 250V CONQUER	
F901,F902	084G--56--5--C	FUSE 5A 250V MST 5A 250V	
	084G--56--5--B	FUSE 5A 250V SS-5-5A-AP	2nd source
ZD901	093G--39A6852T	DIODE ZD DIODES MTZJ22B 21.51V/0.5W DO-34 SEMTECH	
	093G--3916352T	DIODE ZD TZX22B 22V/05W DO-35 VISHAY	2nd source
D903,D904	093G--6026T52T	DIODE RECTIFIER FR107 AO 1A/1000V TSC	
	093G--60964	Diode RECTIFIER PS1010R T/B 1A 1000V DO-41 PANJIT	2nd source

D907	093G--6452452T	DIODE SWITCHING 1N4148-B4006 0.2A 100V DO-35 SEMTECH	
FB902,J801,J802,J803,J804,J805,J806,J807,J808,J809,J812,J815,J816,J901,J902,J903,J905,J906,J907,J908,J910,J911,J912,J921	095G--90-23	JUMPER WIRE	
E715	715G4744P02004001M	Power PCB FR1 SS 195*132*1.6MM 2 联板 闽威	
	715G4744P02004001S	Power PCB FR1 SS 195*132*1.6MM 2 联板 三照	2nd source
	715G4744P02004001H	Power PCB FR1 SS 195*132*1.6MM 2 联板 汇和	2nd source
GND1	Q09G601500100100RJ	料带端子	
	Q01G700100A003	Hand_screw	
	Q12G6082--1	FOOT PAD	
	Q15G1351101	Main_frame	
	Q15G1405101	Hinge_bkt	
	Q15G1406101	Base_bkt	
	Q37G0307011	Hinge	
	Q40G-58162435A	P/N LABEL FOR MANUAL PE BAG	
	Q40G0001624-4A	PALLET LABEL	
	Q40G000162453A	CEL G1 LABEL 1.05/0.5	
	Q40G000162471A	carton label+barcode 1 label	
	Q40G0003615A80	QC PASS LABEL	
	Q41G2009615-9D	WARRANTY CARD	
	Q45G2010M0201A	pe bag for manual	
	Q45G8801607100	PE BAG	
	Q45G9901609408	EPE BAG	
	Q52G1501527	Antistatic tape	
	Q52G1801MNT176	mylar_btm	
	Q52G1801MNT177	mylar_top	