REVEL®

PERFORMA Be 4™

F328Be 扬声器
用户手册

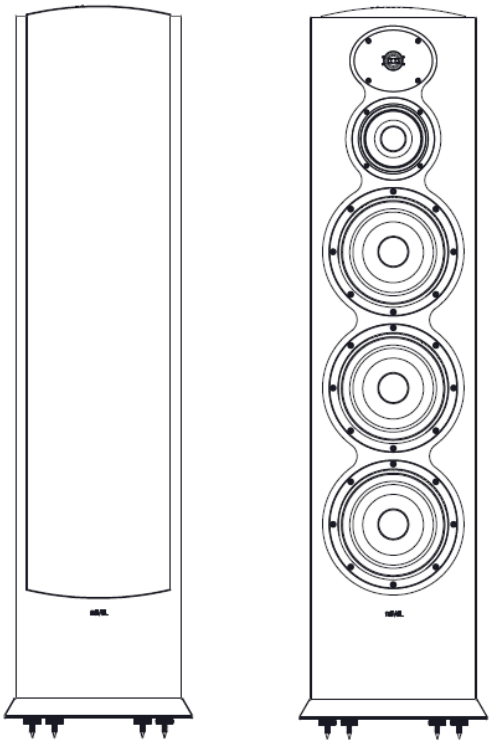

REVEL

安全须知

1. 只可使用制造商指定的配件。
2. 只能使用制造商指定的或随本设备一起售出的活动机柜、落地式支架、三脚架、支架或台面。如有使用活动机柜，在移动组合在一起的活动机柜和本设备时，请小心谨慎，以防发生翻倒而造成损坏。
3. 必须由合格的维修人员对本产品进行维修。设备受到任何形式的损坏都需要维修，例如电源线或插头损坏、液体或异物渗入设备、遭受雨淋或受潮、不能正常工作以及被摔碰等情况。



WEEE 指令

于 2014 年 2 月 14 日以欧洲法律形式正式生效的报废电子电气设备(WEEE)指令，使电气设备使用寿命结束时的处理方法发生了重大的变化。

该指令的目的，首先是防止产生报废电子电气设备，在此基础上，推广重新使用、循环再用这些废弃物和采取其他回收方式，以减少弃置。产品或其包装盒上的 WEEE 徽标，表示其中包含电气和电子设备，如下所示，是一个打叉的带轮垃圾桶。



本品不得与其他生活垃圾一同处置或倾倒。您有责任将您的所有电气或电子废弃设备交给指定的收集点，以便循环再用这些有害废弃物。弃置期间，我们会将您的电子及电器废弃设备分开收集及妥善回收，以期节约自然资源。此外，适当回收电子和电器废弃设备将确保人类健康和环境安全。如需了解电子和电气废弃设备的弃置、回收和收集点，请联系您当地的相关主管部门、生活废弃物处置服务提供商、售卖该设备的商店或设备制造商。

ROHS 符合性声明

本产品符合欧洲议会 2011/65/EU 和 (EU)2015/863 指令，以及欧洲理事会于 2015 年 3 月 31 日发布的电气和电子设备危险物质限用指令。

目录

打开 F328Be 包装 3

REVEL PERFORMABe 扬声器介绍 4

功能亮点 4

F328Be 概览 4

安装注意事项 4

摆放扬声器 5

可调整支脚 5

听测室声学条件 5

声学处理材料 5

连接扬声器 6

接线柱 6

观察极性 6

扬声器线缆 6

最小线规 6

F328Be 6

单线连接 6

双线连接 6

垂直双功放连接 7

水平双功放连接 7

优化性能 8

孔塞 8

扬声器音量 8

扬声器护理 9

网罩 9

F328Be 9

箱体表面处理 9

规格 9

质保信息 9

打开 F328Be 包装

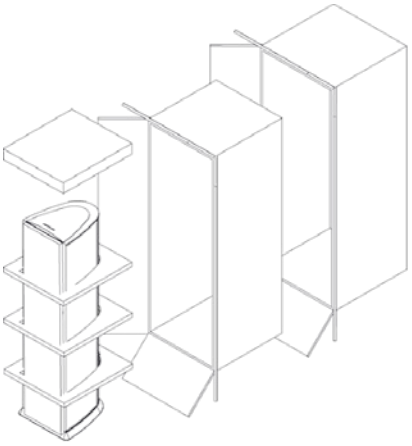



按下图顺序打开 F328Be 的包装。

步骤 1

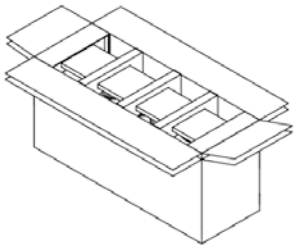

步骤 2

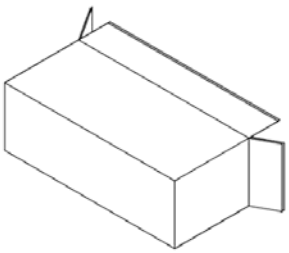

步骤 3

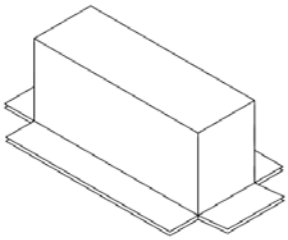

步骤 4

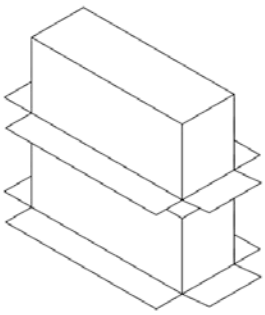

步骤 5

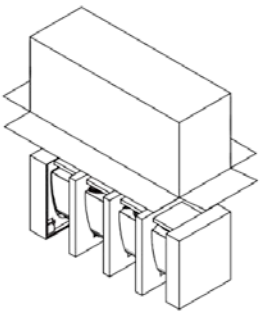

步骤 6

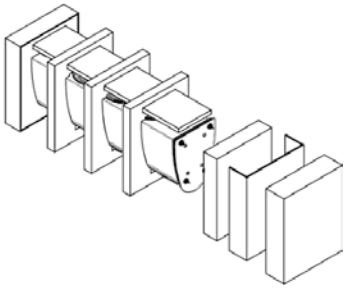

步骤 7

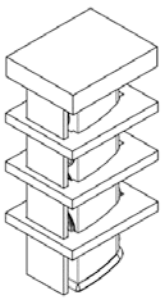

步骤 8

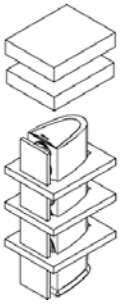

步骤 9

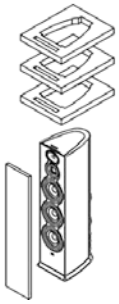

REVEL PERFORMABe 扬声器介绍

功能亮点

- 铍球顶高音单元
- 第 6 代声透镜波导
- 深层陶瓷复合材料 (DCC™) 锥盆中音单元和低音单元
- 宽广的带宽和动态范围，以及最小的动态压缩
- 具有薄膜电容器和空芯电感器的高阶分频
- 质感一流的高光表面处理工艺，提供黑、白、胡桃木、金属银等配色

感谢您购买 Revel PerformaBe 扬声器。这款真全频扬声器拥有宽阔的频率范围、无压缩动态范围，以及在整个可听频谱中保持低失真等多种优点。

其中的高音单元球顶采用纯铍 (Be) 制作，这种稀有且昂贵的金属具有多种特性，是最优质的高音单元球顶材料之一。由于铍质量极低（约为铝、钛和金刚石重量的一半），但比铝或钛硬度高 4.5 倍，因此具有出色的高频扩展和高达 40kHz 的解析度。另外，其高导热性有助于冷却音圈，从而提高器件的可靠性。这款全新开发的高音单元使 PerformaBe 扬声器的声音通透度进入了新的层次，令竞争对手难以望其项背。高音单元中的一体式第 6 代声透镜波导采用了一项突破性的数学方法，能够准确地匹配高音单元面向分频区域的中频换能器的散播。这使得扬声器在极宽的聆听区域内也能提供非常平滑的声音，从而为一个房间内的多个听众呈现真实的声场成像。此外，这个性能卓越的波导实际上增加了高音单元在分频范围以上频率的散播。Revel PerformaBe 的低频和中频喇叭采用了新开发的深层陶瓷复合材料 (DCC) 锥盆技术。利用 DCC，铝锥盆暴露于强烈的等离子体放电环境，以便将深层陶瓷熔合到锥盆的两侧，从而使锥盆硬化，因此其阻尼属性远远超过未处理的铝。DCC 技术可减少锥盆共振且有利于实现理想的活塞运动，这些优点在中频纯净度和细节还原中体现得淋漓尽致。此外，许多低品质扬声器还存在其他共振源，而我们采用的压铸铝框架能够有效消除这些共振源。PerformaBe 各型号采用精密流体模型设计的低频倒相孔，其两端配有相同的喇叭口。这能够显著地减少动态压缩和倒相孔产生的噪声，确保低失真低频性能。

Performa 音箱与我们的旗舰产品 Ultima2 系列相似。这些曲线形音箱硬度远超传统的矩形音箱。箱壁铺有连续的木材层以抑制材料共振，而精心布置的支架消除了由音箱引起的声染色。这些美观、时尚的音箱提供高光泽黑、白、金属银和美国胡桃木原木色泽等多种饰面（由意大利豪华音箱制造专家研发监制），绝非一般自动喷漆上色可比。另外，扬声器的网罩经设计，可最大限度地减少衍射，以保持完美的三维声场成像。不仅如此，网罩还采用了磁吸式连接方式，因而消除了多余的硬件。无论您是否使用网罩，PerformaBe 扬声器的外观都是那么的简洁而精致。

为提供优越的性能和具有标杆意义的价值，Revel Performa Be 分频网络在组件选择方面极度严谨。这些高端的分频网络能够显著地减少失真和动态压缩，确保声音清晰，在整个宽阔的动态范围中保持一致的音质。这些精准的网络能优化扬声器的音色准确性，不仅是坐在与扬声器同轴位置上的听众，就连在房间内不同位置上的每一位听众也能够享受更高品质的聆听体验。除特别设计的镀金接线柱外，Revel 还有一个铰接式部分，能够在使用平接线片时确保连接更稳固。落地式 F328Be 有两套接线柱，让扬声器能够支持双线分音和双功放。

在开发过程中，每个 Revel 扬声器型号都需要在我们专门成立的实验室中进行与位置无关的双盲听测并与竞争型号进行比较。此流程利用最尖端的心理声学研究成果，确保这些听测的有效性，让我们能够验证所有 Revel 扬声器都大幅优胜于竞争对手，然后才可以投入生产。

F328Be 概览

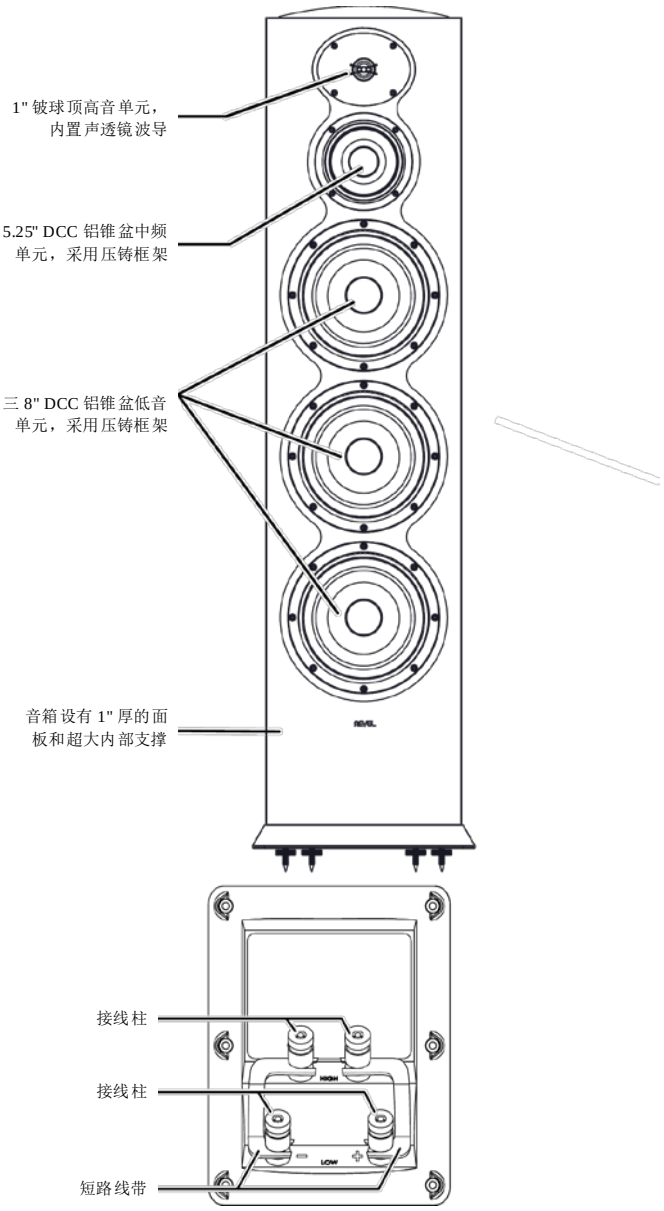

F328Be 输入面板

安装注意事项

扬声器保真度取决于以下三个因素：扬声器精度、扬声器摆放和听测室声学条件。因此，根据听测室的声学条件布置扬声器就成为了影响扬声器性能的最重要因素。

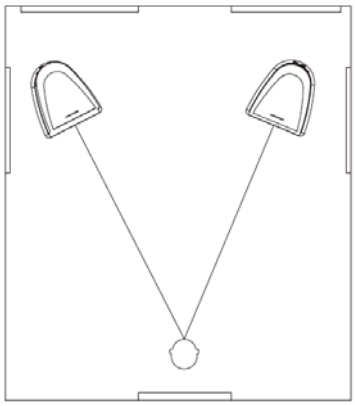

摆放扬声器

请谨记以下所有型号的摆放注意事项：

- 移走扬声器和主要收听位置之间的所有障碍物。例如，扬声器和主要收听位置之间的咖啡台会产生反射，导致立体声声场成像和音色质量下降。将扬声器放置在大型物件附近也会产生不必要的反射。
- 为获得最佳的立体声声场成像，摆放扬声器时，请确保每个扬声器到主要收听位置的距离相同、到侧面墙壁的距离相同，如下上半部分所示。
- 为获得最佳的立体声声场成像和音色，请尽可能让扬声器直接朝向主要收听区域，如下所示。如果想要拓宽立体声声场，您可以减小此前束角，甚至可以减小至扬声器直接朝向前方的程度。
- 扬声器距离听测室正面和侧面墙壁越远，越能提升立体声声场成像和收听区域的空间感。
- 将扬声器移近听测室的角落或墙壁可提升低音电平。

可调整支脚

每个 F328Be 扬声器都随附四个可调整支脚。您可以将这些支脚安装在扬声器音箱底部，以提高稳定程度，方便摆放在倾斜的、铺设了硬木或铺设了地毯的地板上。

要安装和调整支脚：

1. 将扬声器面朝下放在软毛巾或铺了地毯的地板上。
2. 将支脚拧入扬声器底部的螺丝孔中。支脚可以安装在音箱伸出的尖头或圆头上。

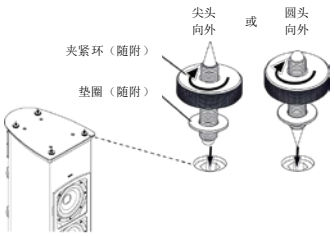

注意：移动安装了支脚的 F328Be 时，请勿在地板上拖动扬声器。

- 如果扬声器将要摆放在铺设了地毯的地板上，请将支脚安装在从音箱伸出的尖头上。
- 如果扬声器将要摆放在木材、油布或瓷砖地板上，请将支脚安装在从音箱伸出的圆头上。确定扬声器的最终摆放位置后，建议在支脚下摆放一枚硬币或圆盘，以保护地板表面，免受损坏。

注意：如果您希望将支脚安装在从音箱伸出的尖头上，则必须在支脚下方放置一枚硬币或类似物品，以免损坏地板表面。

3. 顺时针旋转锁定环，将支脚牢固地固定在音箱上。请确保穿过全部四个支脚的锁定环，以便在扬声器正面朝上摆放在地板时可保持水平平衡。

警告：F328Be 等落地式扬声器都会有一个高重心，如果重心倾斜，或摆放方法不正确，都可能会导致扬声器掉落。为避免发生此情况，可可以像固定书架、组合柜和其他家具那样，将扬声器固定到地面和/或墙壁。对于不当选择和安装硬件、或因不当安装或扬声器掉落而造成的任何人身伤害或产品损坏，HARMAN International Industries, Inc. 概不承担任何责任。

听测室声学条件

听测室的声学条件对声音，尤其是低频声音具有极大的影响。事实上，听测室声效条件决定了 400Hz 以下的声音的品质。理想情况下，最好可以调整听测室的空间比率以彻底减小房间共振的影响。但实际情况是大多数的听测室的设计都无法增强扬声器性能。

扬声器与听测室的交互相当复杂，其中有两个影响着扬声器和听众的重要决定因素：

- 表面和其他边界通常会导致低频响应出现较大的波峰和波谷。
- 所有房间至少在一定程度上都会受到能够产生大的低频响应误差的驻波（也称为房间模式或共振）的影响。在房间的不同区域，低音响度可以在正负 12dB 或更高的范围内变化。

遗憾的是，目前没有既简单、又能够同时解决这两个因素的解决方案。即便是能够检查出其中一个或两个因素的计算机软件程序，也不能计算出正确的主要收听位置或扬声器摆放的具体值。

大多数情况下，选择正确的主要收听位置，同时准确摆放扬声器可在低频时获得顶尖的声音表现。而顶尖和次等表现的差异取决于细节，通常表现在对主要收听位置，或扬声器摆放进行的细微调整。如需协助，请咨询 Revel 授权代理商。

声学处理材料

Revel PerformaBe 型号配备了能够优化扬声器同轴和离轴响应的高阶滤波器，可有效减少类似于“现场”的房间（那些摆放了能反射声音的物体的房间）的音质降级现象。许多听众选择在房间的主要反射点放置声学处理材料以减少这些反射。最重要的位置是前壁和侧壁上的第一个反射点。宽带吸声器或扩散器可以放置在后壁上的第一反射点处。

注意：虽然有很多种吸收材料可供选择，但最佳材料当属低成本玻璃纤维。最好使用至少 4 英寸厚的吸声器，以避免改变扬声器的频谱响应。如果使用了雕刻泡沫，则其厚度必须至少为 8 英寸，因为这种吸声器的效率低于非雕刻泡沫。

由于听众的眼睛和耳朵处于同一水平面，因此可利用“镜像法”来准确判断第一反射点。该方法可用于确定侧面、背面或正面墙体，甚至是天花板的反射点。其中，最重要的是在侧面墙体布置声学处理材料，接着依次是天花板、正面墙壁和背面墙壁。

要使用镜像法确定反射点：

1. 摆放好扬声器后，坐在主要收听位置，并请另一个人拿一面镜子，贴着听测室的墙壁滑动。
2. 注意看镜子滑到到哪里时，您可以在主要收听位置从镜中看到扬声器。确保能够在每个房间边界的镜面反射中看到两个扬声器。这些便是需要布置声学处理材料的反射点。

如果没有声学处理材料，在反射点上方挂一张厚毯也能够减少类似于“现场”的房间的音质降级现象。在扬声器和主要收听位置之间的地板上铺上地毯，并摆放一个表面不规则的物体，例如在第一个反射点放一个书架也有助于减弱强烈的反射。

连接扬声器

警告：请先关闭所有系统组件的电源，然后才可以进行连接或断开连接。

接线柱

这些镀金端子用于连接功放，可为带有香蕉插头、平接线片、销钉接头或裸线的扬声器电缆提供安全连接。

观察极性

请将功放的正极 (+) 端子连接至对应扬声器的正极 (+) 端子；将功放的负极 (–) 端子连接至对应扬声器的负极 (–) 端子。连接时，请勿错接极性（即：将 + 连接至 –，或者将 – 连接至 +）。否则，会导致立体声声场成像质量下降和低音响应减弱。

扬声器线缆

对于每条走线，请使用电路最大总电阻不超过 0.07 ohms 的优质扬声器线缆。请参阅以下表格，以选择最适合您的安装情况的线规。

最小线规

最大电线长度（单位：英尺）	最大电线长度（单位：米）	最小线规 (AWG)
<87	<27	6
<69	<21	7
<58	<18	8
<43	<13	9
<34	<10	10
<27	<8	11
<22	<7	12
<17	<5	13
<14	<4	14
<11	<3.5	15
<9	<3	16
<7	<2	17
<5	<1.5	18

注意：超出 0.07 Ohms（每个布线）的高回路电阻将导致扬声器滤波器网络误终止，造成音质显著降级。

F328Be

F328Be 有一对高频和一对低频接线柱，出厂发运时，每对接线柱都用一对短路线带连接起来（请参阅下文）。两套接线柱可配置为单线、双线或双功放连接。如需了解更多信息，请参阅本页至第 10 页的说明。

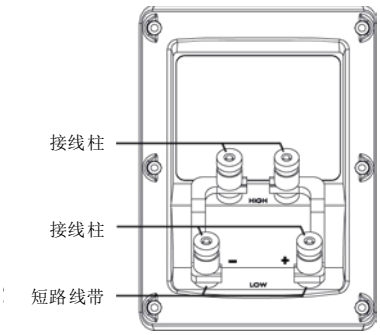

为 F328Be 建立连接前，请注意：

- 标准连接法仅使用一条扬声器线缆。F328Be 有两对输入端子，可支持双线分音或双功放。Revel 并未规定哪一个是首选连接方法，您可以根据实际需要，选用适合的连接方法。按照本扬声器的设计，使用标准连接方法可达到最佳性能。
- 要建立垂直双功放连接（请参阅下文），就必须使用相同的功放。要建立水平双功放连接（请参阅下文），可使用具有相同增益系数的相同或不同的功放。
- 在建立双功放连接时，两个功放均必须接收来自对应的前置放大器的输入信号，并且这些信号必须是相同的。如果对应的前置放大器每个输出通道有两个连接器，每个功放都可以连接至前置放大器同一个输出通道的其中一个连接器。如果对应的前置放大器每个输出通道没有两个连接器，则需要使用 Y 型适配器。
- 不管您选择哪种连接方法，左和右扬声器所使用的扬声器线缆的长度都必须相等。
- 如果需要，请咨询 Revel 授权代理商以了解功放组件的适用性信息，然后才将 F328Be 连接至功放。
- 请仔细阅读用户手册了解所有相关的音频组件，以确定其连接过程。

注意：Revel F328Be 扬声器使用双功放连接方式时，请勿使用电子分频器网络。否则会严重降低音质。

单线连接

注意：请勿移除扬声器端子之间的短路线带。

单线连接是最常用的连接方式。一对 F328Be 输入端子和一个功放输出组成一组单线连接，如下图所示。

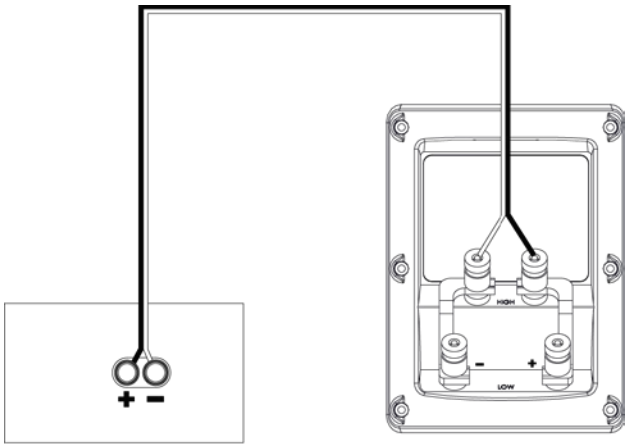

功放（图示为单通道）

要进行单线连接：

1. 将一条扬声器线缆连接至所需的 F328Be 输入端子，建议使用高频输入端子，即“HIGH”（高）。然后将该扬声器线缆的另一端连接至所需的功放输出通道。
2. 重复第 1 步，将另一个 F328Be 连接至功放上剩余的输出通道。

双线连接

警告：请先移除短路线带，然后才建立双线分音连接，否则将使某些功放受损。

双线分音连接使用两套扬声器线缆，将两套 F328Be 输入端子连接至一个功放输出通道，如下所示。

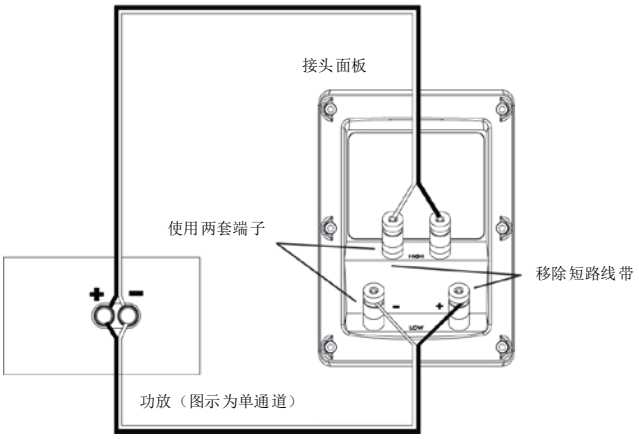

1. 移除短路线带。
2. 将一条扬声器线缆连接至 F328Be 的高频输入端子。然后将该扬声器线缆的另一端连接至所需的功放输出通道。
3. 将另一条扬声器线缆连接至 F328Be 的低频输入端子。然后将该扬声器线缆的另一端连接至与第 2 步中所连接的功放输出通道。
4. 重复第 1、2 和 3 步，将另一个 F328Be 连接至功放上剩余的输出通道。

垂直双功放连接

警告：请先移除短路线带，然后才建立双功放连接，否则将使某些功放受损。

F328Be 的两对输入端子和一个功放的两个独立输出通道之间使用垂直双功放连接。每个 F328Be 扬声器都连接至一个独立的功放，在某些情况下这能够提升声音表现。两个扬声器必须使用相同的功放。

注意：

- 使用两个相同的功放才能够建立垂直双功放连接，每个扬声器各一个功放。
- 在建立垂直双功放连接时，两个功放通道均必须接收来自对应的前置放大器的输入信号，并且这些信号必须是相同的。如果对应的前置放大器每个通道没有两个输出连接器，则需要使用 Y 型适配器。

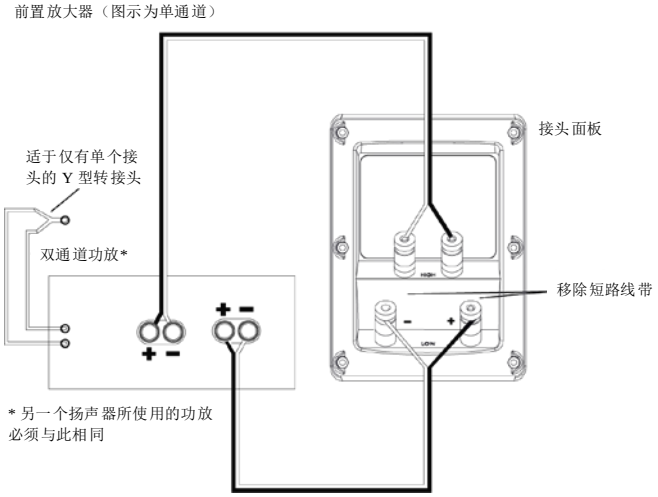

1. 移除短路线带。
2. 将一条扬声器线缆连接至 F328Be 的高频输入端子。然后将该扬声器线缆的另一端连接至所需的功放输出通道。
3. 将另一条扬声器线缆连接至 F328Be 的低频输入端子。然后将该扬声器线缆的另一端连接至同一个功放（即已连接至高频输入端子的那个功放）的其他输出通道。
4. 将两个功放通道输入连接至一个前置放大器通道的输出。如果前置放大器只有一个通道连接器，请使用 Y 型适配器。
5. 重复第 1、2 和 3 步，将另一个 F328Be 连接至另一个相同的功放。重复第 4 步，将另一个功放连接至前置放大器的另一个通道。

水平双功放连接

警告：请先移除短路线带，然后才建立双功放连接，否则将使某些功放受损。

这两个功放可以相同也可以不同，但必须具有相同的增益系数。如果增益系数不相同，至少其中一个功放必须能够调整其输入电平。如需协助，请咨询 Revel 授权代理商。

一对 F328Be 输入端子和两个独立功放的两个独立的输出通道组成一组水平双功放连接。让 F328Be 其中一套高频输入端子连接至一个功放，另一套低频输入端子则连接至另一个功放。

注意：在建立水平双功放连接时，两个功放均必须接收来自对应的前置放大器的输入信号，并且这些信号必须是相同的。如果对应的前置放大器每个通道没有两个输出连接器，则需要使用 Y 型适配器。

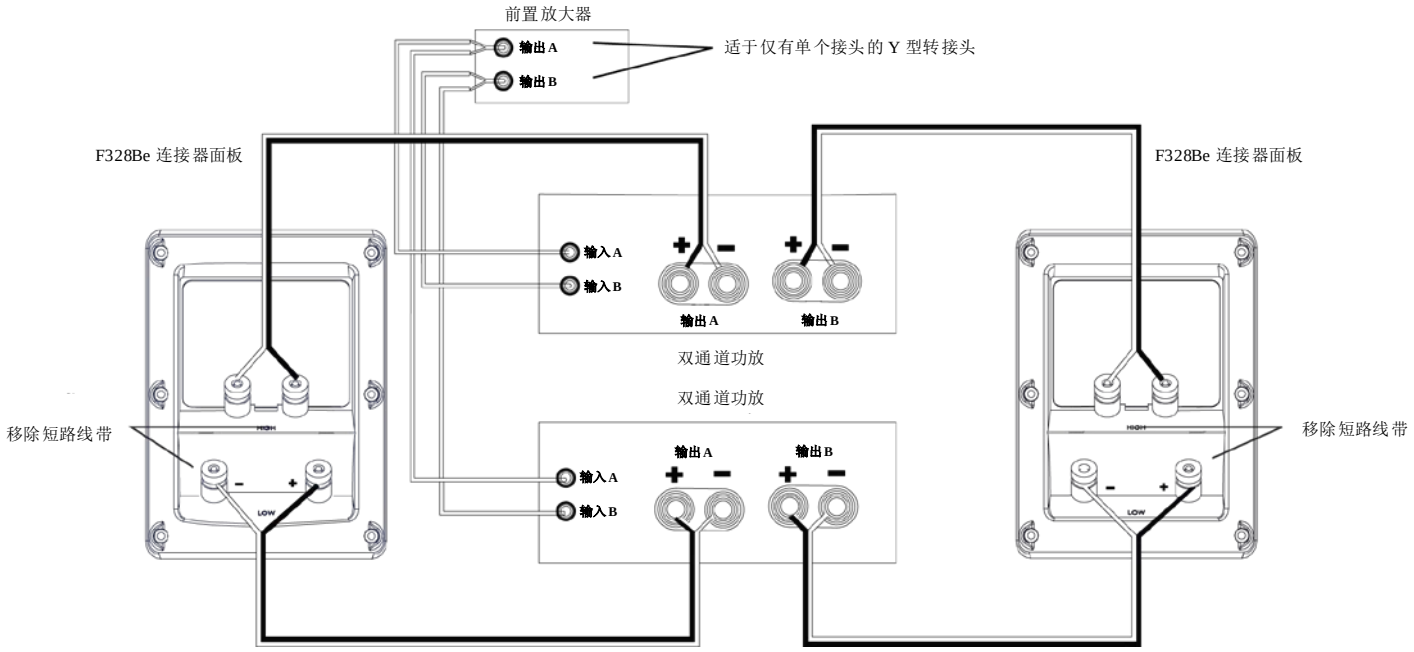

1. 移除短路线带。
2. 将一条扬声器线缆连接至 F328Be 的高频输入端子。然后将该扬声器线缆的另一端连接至所需的功放输出通道。
3. 将另一条扬声器线缆连接至 F328Be 的低频输入端子。然后将该扬声器线缆的另一端连接至另一个功放上所需的输出通道。
4. 重复第 2 步，将另一个 F328Be 的高频输入端子连接至第 2 步中连接的功放的另一个通道。
5. 重复第 3 步，将另一个 F328Be 的低频输入端子连接至第 3 步中连接的功放的另一个通道。
6. 将高频功放的左和右通道输入连接至前置放大器的左和右输出。重复以上步骤，以连接低频功放的左和右输入。如果前置放大器每一个通道只有一个连接器，请使用 Y 型适配器。

优化性能

孔塞

Revel PerformaBe 扬声器配有一对泡棉孔塞，可用于在特定的安装情况下调整扬声器的低频性能。

如果您的扬声器是安装在一个娱乐系统中或摆放在架子上，或者扬声器距离墙壁或其他大型物体约 2’ (0.61m)，将孔塞插入扬声器的倒相孔开口可减弱因扬声器太靠近能反射低音能量的大型物体表面而产生的过分强劲的低音输出。

将孔塞尽量插入扬声器的倒相孔管道开口，让孔塞末端与倒相孔管道里端的外翻部分齐平。

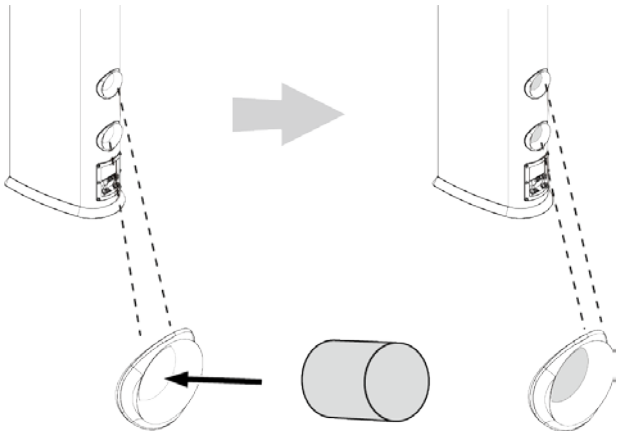

警告：插入孔塞时，请注意不要插太入，以免孔塞掉落到扬声器内。

扬声器音量

Revel PerformaBe 系列采用的高阶滤波器支持锐截止功能，可有效降低“频带外”频率损坏换能器的可能性。结合精挑细选的换能器和滤波器网络组件，该方法有助于 PerformaBe 落地式扬声器在极端操作条件下维持一贯的高水准。

然而，所有扬声器在连续播放时都有其极限。为避免超过这些极限，请勿在播放时使用会使声音失真或音质变差的音量。

警告：为防止损坏，请在扬声器声音模糊不清时立即调低音量。如果听到失真，请调低音量。

安装并连接扬声器后，请在首次打开您的新 PerformaBe 扬声器时，执行以下操作：

1. 播放熟悉的音乐或电影。
2. 在主要收听位置聆听，然后将音量调高至感觉舒适的程度。
3. 调整扬声器的摆放位置，以获取最佳的整体音调平衡、立体声声场成像精度以及听测室的空间感。有关扬声器摆放的更多信息，请参阅第 5 页“安装注意事项”。

扬声器护理

网罩

Revel PerformaBe 扬声器网罩采用磁力方式装配，能避免扬声器挡板上出现不美观的连接硬件，因此，即使您决定不安装网罩，扬声器的优雅外观也不会受到丝毫影响。

F328Be

将网罩安装到 F328Be 扬声器时，请确保“TOP”（顶部）标记（网罩框架背面浮雕）朝向扬声器音响顶部。

箱体表面处理

音箱的木质或涂漆饰面无需定期维护。如果音箱表面有手指印、灰尘或其他污垢，请使用软布（建议使用超细纤维清洁抹布）和优质蜡擦拭。擦拭时请小心注意，避免接触到换能器，

- 要清洁网罩，可使用吸尘器及其软毛刷吸尘配件，将吸力调至最小，轻轻地在网罩表面扫过。

警告：要防止损坏音箱，请勿使用钢丝布或金属抛光剂。为避免换能器受损，请勿在音箱上直接使用家具亮光剂。

警告：铍高音单元注意事项

铍粉是一种有害物质。在正常情况下，Revel PerformaBe 铍球顶不会散发任何灰尘，除非受损，否则绝对安全。高音单元球顶由声透镜和波导保护。只要波导保持完整，就无需担心。如果球顶确实已经损坏，请用胶带贴满高音单元，并及时与 Revel 联系以获取进一步说明。如果扬声器球顶损坏，请勿运行扬声器。

在扬声器使用寿命终止时，切勿将其丢弃在垃圾填埋场或焚烧炉中。请将扬声器带到适当的回收或危险废物处理场所。如需了解正确处理扬声器的更多信息，请联系 Revel 客户服务。

规格

类型：	3 分频三 8" 落地式扬声器
低频换能器：	3 x 8" (203mm) 深层陶瓷复合材料 (DCC) 铝锥盆，采用压铸框架
中频换能器：	5-1/4" (130mm) 深层陶瓷复合材料 (DCC) 铝锥盆，采用压铸框架
高频换能器：	1" (25mm) 铍球顶，内置声透镜波导
推荐功放功率范围：	50 - 300 W
频率响应：	26 Hz- 40 kHz (-6dB)
低频扩展：	24Hz (-10dB)；26Hz (-6dB)；35Hz (-3dB)
标称阻抗：	8 ohms
灵敏度 (2.83V/1 m)：	91 dB
分频频率：	240Hz；2.1 kHz
音箱类型：	利用后出式定制倒相孔实现低音反射
输入：	双镀金接线柱，安装了短路线带
尺寸（宽 x 厚 x 高，含网罩和底座）：	50.9" X 13.5" X 17.6" (1294mm x 341.3mm x 448.5mm)
产品重量（含网罩）：	112.59 lb (51.07 kgs)

质保信息

Revel 扬声器保证不存在任何缺陷。扬声器质保有效期取决于销售所在地的国家法律。如需了解您可以享受的质保有效期和覆盖范围，请咨询当地 Revel 零售商。

更多信息，请访问：REVELSPEAKERS.COM

请访问 REVELSPEAKERS.COM 以获取其他语言版本的用户手册。

Veuillez visiter REVELSPEAKERS.COM pour obtenir le mode d'emploi en d'autres langues.

Если вам требуется дополнительные версии руководства пользователя на других языках, посетите сайт REVELSPEAKERS.COM.

別の言語に対応したユーザーマニュアルを読むには、
REVELSPEAKERS.COMにアクセスしてください。

사용자 설명서에 대한 추가 언어 지원은 REVELSPEAKERS.COM에서 확인하십시오

请访问 REVELSPEAKERS.COM 以获取其他语言版本的用户手册。

Visita REVELSPEAKERS.COM para obtener el manual de usuario de soporte en idiomas adicionales.

Weitere Sprachfassungen der Bedienungsanleitung findest Du unter REVELSPEAKERS.COM.

Торговая марка:	Revel
Назначение товара:	Пассивная акустическая система
Изготовитель:	Харман Интернешнл Индастриз Инкорпорейтед, США, 06901 Коннектикут, г.Стэмфорд, Атлантик Стрит 400, офис 1500
Страна происхождения:	Китай
Импортер в Россию:	ООО "ХАРМАН РУС СиАйЭс", Россия, 127018, г.Москва, ул. Двинцев, д.12, к 1
Гарантийный период:	1 год
Информация о сервисных центрах:	www.harman.com/ru тел. +7-800-700-0467
Срок службы:	5 лет
Товар сертифицирован:	EAC
Дата производства:	Дата изготовления устройства определяется по двум буквенным обозначениям из второй группы символов серийного номера изделия, следующих после разделительного знака «-». Кодировка соответствует порядку букв латинского алфавита, начиная с января 2010 года: 000000-MY0000000, где «M» - месяц производства (A - январь, B - февраль, C - март и т.д.) и «Y» - год производства (A - 2010, B - 2011, C - 2012 и т.д.).

产品中有害物质的名称及含量

部件名称	目标部件	有害物质或元素					
		铅(Pb)	汞 (Hg)	镉 (Cd)	六价铬 (Cr(VI))	多溴联苯 (PBB)	多溴二苯醚 (PBDE)
电路板	印刷电路板，电路板上的电子零件（不包括特定电子零件），内部相关连接线	X	0	0	0	0	0
框体	外壳，面板，背板等	X	0	0	0	0	0
特定电子零部件	变压器，保险丝，大型电解电容，电源插座	X	0	0	0	0	0
附件	电线，说明书，包装等	X	0	0	0	0	0

本表格依据SJ/T 11364的规定编制
O：表示该有害物质在该部件所有均质材料中的含量均在GB/T 26572 规定的限量要求以下。
X：表示该有害物质至少在该部件的某一均质材料中的含量超出GB/T 26572规定的限量要求。



在中华人民共和国境内销售的电子电气产品上将印有"环保使用期"(EPuP)符号。圆圈中的数字代表产品的正常环保使用年限。



HARMAN

HARMAN International Industries, Incorporated
8500 Balboa Boulevard, Northridge, CA 91329 USA

© 2019 HARMAN International Industries, Incorporated。保留所有权利。

Revel 和 Revel 徽标是 HARMAN International Industries, Incorporated 在美国和/或其他国家和地区的注册商标。

保留所有权利。如性能、规格及外观等有更改，恕不另行通知。

如对我们的任何产品有疑问或需要相关帮助或额外的信息，请致电：(516) 594-0300 或 (888) 691-4171。如需技术支持，请将您的咨询详情提交至：csupport@harman.com。

CE 部件编号 950-0573-001

REVEL

www.revelspeakers.com