商用吊顶与墙体产品指南

Commercial Ceilings & Walls Product Guide 2020 | 2021



HunterDouglas
Architectural

Designed to work for you

封面:

项目名称: 中国温州机场T2航站楼
设计单位: 华东建筑设计研究院
使用产品: 蜂窝板、金属外墙、金属吊顶

商用吊顶与墙体产品指南

Commercial Ceilings & Walls Product Guide 2020 | 2021

HunterDouglas
Architectural





DESIGNED TO WORK FOR YOU

亨特道格拉斯有着流畅的创意设计及严谨的专业服务。我们与建筑师和承包商携手合作，将美的哲学转化为建造要求，创造出能够反映项目理念的解决方案。在过去60年里，通过这种合作我们服务了全球几千栋建筑。

我们直面独特的挑战，并用这种能力定义成功，定义新的产品和应用，然后找到事半功倍的方法。从预设计标准到创新性定制系统，亨特道格拉斯建筑设计团队可以帮助您创造出功能齐全、高度可持续、经久耐用的吊顶和墙体解决方案。

项目名称: 中国北京建筑大学图书馆
设计单位: 中国建筑文化中心
使用产品: 条形板吊顶

亨特道格拉斯·一个创新的世界

134
公司

87
装配业务

47
制造运营

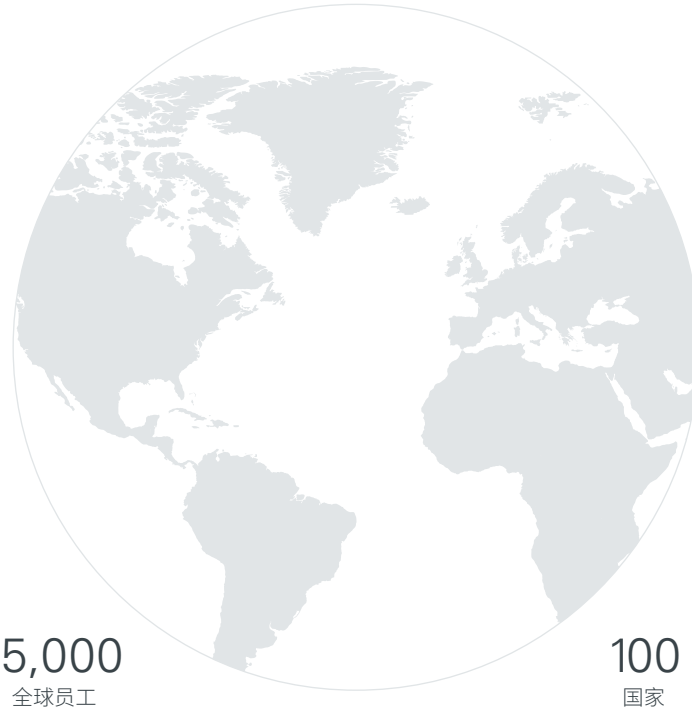

25,000
全球员工

100
国家

生意以人为本。在亨特道格拉斯，我们有着来自世界各地100多个国家的员工，他们经验丰富、充满激情、创意无限，善于合作。加之久经考验的生产工艺和严苛选料，这就是亨特道格拉斯始终走在创新和设计前沿的秘诀。



公司成立

亨特道格拉斯曾经是一家将业务建立在再生铝之上的公司。1940年，公司创始人亨利•索纳贝从荷兰移居到美国，并成立了道格拉斯机械有限公司（Douglas Machinery Corporation）。若干年以后，他与投资人乔•亨特开始了一次关键的合作，后者曾发明过一种能够将废弃的铝材转化为超硬合金的浇铸机。



吊顶的发展

以该浇铸机和辊压冲压成形设备的发展为基础，亨利和乔率先进行了铝合金活动百叶窗帘的研发工作，并共同创建了今天的亨特道格拉斯。1962年，亨特道格拉斯引进了条形板金属吊顶，并将其打造成了如今囊括各产品类型、能够满足各类项目需求的标准体系。



全球分布

今天，亨特道格拉斯仍然保有相当庞大的再生铝专项业务，同时在荷兰鹿特丹还拥有回收设施、冶炼厂和连铸机。以此为基础，公司在全球100多个国家都建立了制造和销售设施，我们生产的设备更是覆盖了全世界数千个项目。



可持续性

亨特道格拉斯始终站在世界的前沿，为可持续性产品概念的发展坚持不懈地奋斗着。在我们自身的运营过程中，简易的组装方式、高效的生产工艺、零废料生产和低维护需求一直是我们的追求，此外我们还与摇篮到摇篮产品创新中心等机构合作，共同为建筑业各个阶段的改进贡献自己的一份力量。

目录

HEARTFELT® 吊顶 7

HeartFelt® 条形板 12

木质解决方案 18

实木

实木条形板 24
实木格栅 28

覆实木皮

覆实木皮条形板 32
覆实木皮格栅 36
覆实木皮方块板和面板 40
覆实木皮 Topline® 44

金属

金属木艺 48

金属吊顶 54

矩形板

Bandraster 60
弹簧可开启吊顶 64
Bandraster 下翻式吊顶 68
独立型弹簧吊顶 72
独立型挂钩式吊顶 76
连续型挂钩式吊顶 80
防脱落系统 84
浮岛安装 88
明架式 92
连续型弹簧吊顶 96
几何造型 100
分段造型 104

方块板

方块板 (明架式) 108
方块板 (TT15) 112
方块板 (卡扣暗架式) 116

金属拉伸网

方块板 (明架式) 120
Bandraster 124
独立型挂钩式 1 型 128
独立型挂钩式 2 型 132
连续型挂钩式 1 型 136
连续型挂钩式 2 型 140
连续型挂钩式 3 型 144
明架式 148

复合板

蜂窝板室内吊顶 152
瓦楞板 156

Luxalon® 吸音蜂窝板

XL50 160
XL*ts* (弹簧式) 164
XL*nt* (下翻 1 型) 168
XL*nt* (下翻 2 型) 172

宽板

300C (常规) 176
300C (明架式) 180
300C 184
300C (C 型龙骨) 188

挂板

直线型 192
高低搭配 196
交错搭配 200
型材直线型 204
V100/V200 (垂片式) 208

方格

22/50/50E 214
矩形板 (T15) 218
圆管吊顶 222

条形板

多模数单层板 226
BXU 230
30BD/30BXD+CCA 234
80BXD/130BXD 238
84B/84R 242
75C/150C/225C 246

弧形吊顶

300C 250
84R 254
龙骨 258

室外吊顶 262

木质解决方案

实木格栅和条形板 268
覆实木皮格栅和条形板 272
覆实木皮矩形板吊顶 276

金属

多模数单层板 280
条形板密闭式吊顶 284
150F/200F 288
150F/200F (高风荷载解决方案) 292
V100 296
300C 300
防脱落系统 304

墙体系统 311

HeartFelt® 条形板 316
实木格栅和条形板 320
覆实木皮格栅和条形板 324
覆实木皮矩形板和 Topline® 328
金属瓦楞板 334
金属蜂窝板 338
XL100 342
金属烤瓷铝板 346
金属条形挂板 350

运动场馆吊顶 354

木质解决方案

实木条形板 360
覆实木皮条形板 364

金属

70U 368
防脱落系统 372
明架式矩形板 376

技术信息 383

辊涂木纹 / 饰面图案 388
开孔形式 390
吸音检测结果 392
可持续性 394

HEARTFELT®
吊顶

凭借着我们对吊顶及其应用的深刻理解，以及在材料和生产工艺方面掌握的专业知识，我们设计出了HeartFelt®新型吊顶材料，在吊顶方案上实现了新的可能。它有着突出的吸音性能，同时还能打造出美观的外观，营造出独特而温馨的氛围。


Down on the
LEFT



项目名称: 雷克瑟姆Moneypenny总部，英国雷克瑟姆自治郡
设计单位: AEW Architects
使用产品: HeartFelt®条形板吊顶



项目名称: Admix办公室，鹿特丹，荷兰
设计单位: 亨特道格拉斯建筑设计
使用产品: HeartFelt®条形板吊顶



项目名称: HavenmantsjeKookstudio, 荷兰哈灵根
设计单位: 亨特道格拉斯建筑设计
使用产品: HeartFelt® 条形板饰面吊顶

HEARTFELT®
吊顶

HEARTFELT® 条形板 12

条形板
HEARTFELT®



项目名称：阿姆斯特尔大厦，荷兰阿姆斯特丹 / 使用产品：HeartFelt®条形板吊顶 / 设计单位：Ericis Adviseurs en Design

主要特点

- 模块化毛毡板吊顶
- 面板尺寸有40×55mm，40×80mm和40×105mm可供选择
- 板长1000 ~ 6000mm
- 龙骨具有六种标准模数，可根据需求灵活调整（M50~M100），兼顾吸音和美观，最大可定制模数为M200
- 易拆装
- 室内装饰
- 可与工业标准照明、暖通、扬声器、消防安全和安防设备搭配使用

reddot award 2017
best of the best

标准轴测图

1 = 面板
2 = 龙骨
3 = 龙骨连接件
4 = 吊杆
5 = 面板连接件

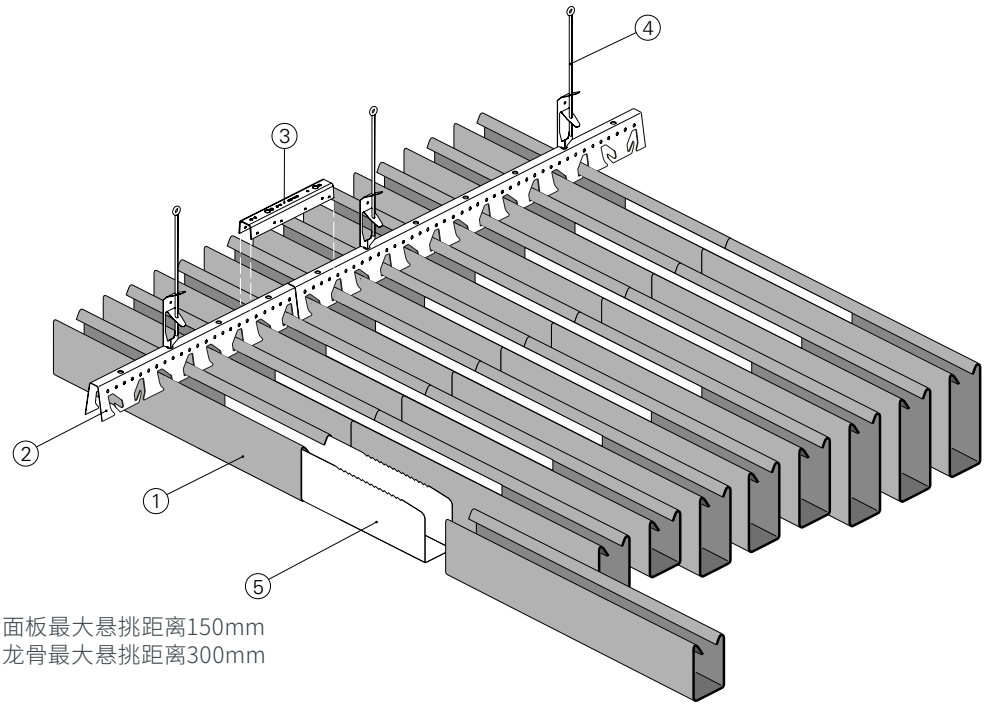

面板最大跨度1200mm，面板最大悬挑距离150mm
龙骨最大跨度1500mm，龙骨最大悬挑距离300mm

标准截面

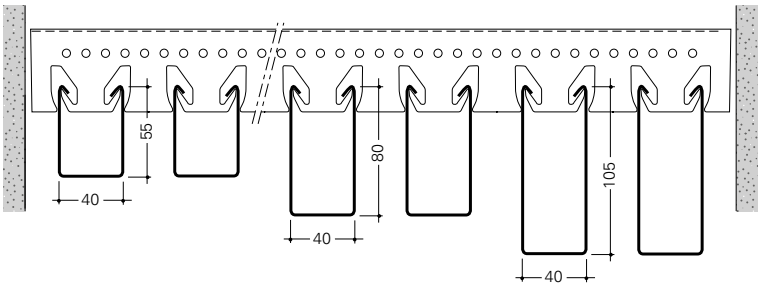

物理参数

基底： 无纺布热压成形PES纤维
防火等级： B级，s1，d0，根据EN 13501-1标准
重量： 4.6 kg/m² (M50) - 3.5 kg/m² (M100)
光反射系数： 与所选颜色有关
接触类型： A和B类，根据EN 13964标准

LEED V4 评分

MR： 建筑产品分析公示
EQ： 低排放材料
EQ： 室内空气质量评价
EQ： 吸音性能

认证
室内空气质量金级
法国VOC法规A+级
C2C（从摇篮到摇篮）铜级
Oekotex 标准 100四级
SundaHus Miljödata认证A级

颜色

以下颜色仅作说明用途。

灰色系

纯白色
7593


米白色
7595


浅灰色
7596


中灰色
7597

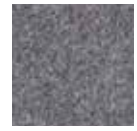
深灰色
7598


煤灰色
7599


纯黑色
7594

大地色系


奶咖色
7575


浅棕色
7576


棕色
7577


深棕色
7578


咖啡色
7579

吸音性能评级 - α_w

模数 (mm)	缝宽 (mm)	开孔率%	α_w
M50*	10	20%	1.00 (H)
M50	10	20%	0.70 (H)
M60	20	33%	0.65 (H)
M70	30	43%	0.60 (H)
M80	40	50%	0.50 (H)
M90	50	55%	0.45 (H)
M100	60	60%	0.45 (H)

*吊顶板外采用岩棉吸音板或PES (聚醚砜树脂) 吸音板包裹。



项目名称：荷兰企业总部 / 使用产品：HeartFelt®条形板 / 设计单位：亨特道格拉斯建筑设计



项目名称：英国威斯敏斯特城市学院 / 使用产品：HeartFelt®条形板 / 设计单位：Schmidt hammer lassen architects

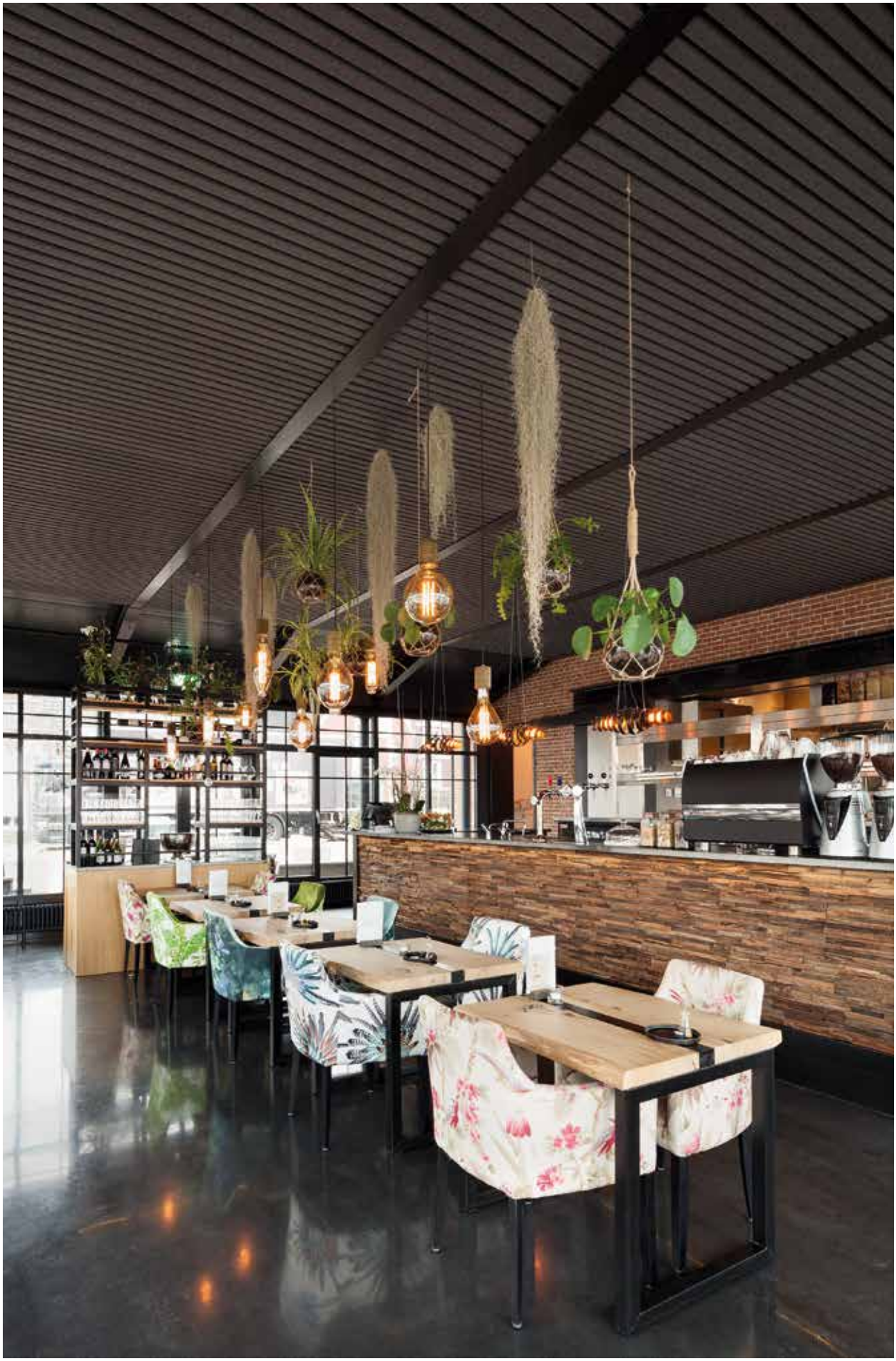

项目名称：HavenmantsjeKookstudio，荷兰哈灵根 / 使用产品：HeartFelt®条形板 / 设计单位：亨特道格拉斯建筑设计



项目名称: 生命科学孵化器，荷兰乌特勒支
设计单位: GiesbersWijchen和Mecanoo
使用产品: 实木格栅吊顶，搭配数控加工格栅构件

木质解决方案

吊顶、墙体的木艺解决方案精选出了各式各样的天然外观供您选择，既经久耐用又与众不同。无论您选择的是我们的实木板、木板饰面解决方案亦或是拥有类似天然外观的涂层饰面，都能给您的项目带去自然的感受。

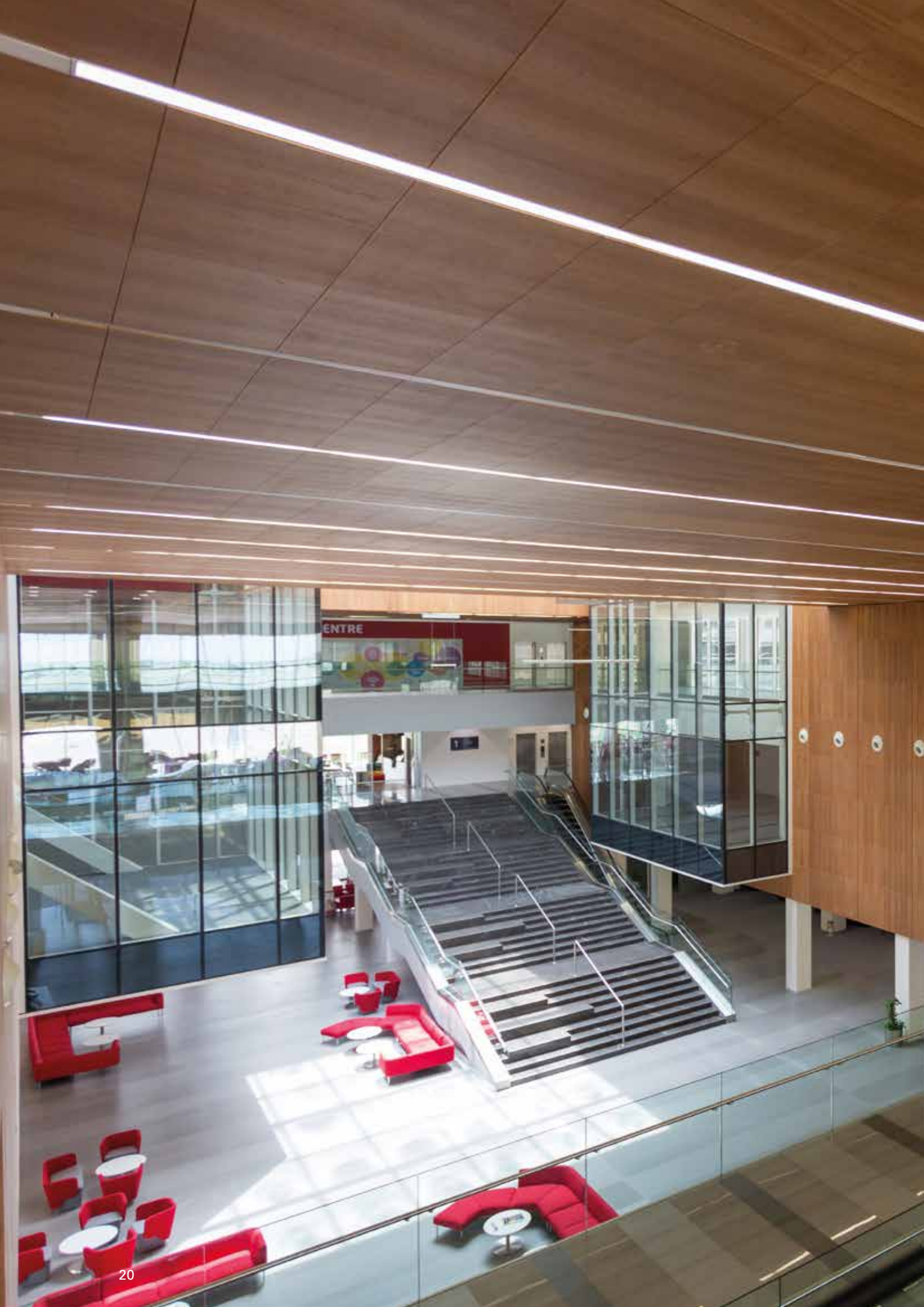
ENTRE



项目名称: 阿米提大学，阿拉伯联合酋长国迪拜
设计单位: IR Design
使用产品: 覆实木皮吊顶与墙砖，樱桃木



项目名称: Grimmwelt博物馆，德国卡塞尔
设计单位: Kada Wittfeld Architekten
使用产品: 实木条形板吊顶，美国白橡木



项目名称: 伊拉斯姆斯大学学生活动中心
设计单位: Powerhouse Company和de Zwarte Hond
使用产品: 实木条形板吊顶, 美国红橡木

木质解决方案

实木条形板 24

实木格栅 28

覆实木皮条形板 32

覆实木皮格栅 36

覆实木皮方块板和面板 40

覆实木皮TOPLINE® 44

金属木艺 48



项目名称：伊拉斯姆斯大学学生活动中心 / 使用产品：实木条形板吊顶，美国红橡木 / 设计单位：Powerhouse Company和de Zwarte Hond

主要特点

- 室内装饰
- 板宽：63 - 68 - 70 - 82.6 - 92 - 110 - 116mm
- 最大长度：2500mm
- 板厚：15mm
- 缝宽：12 - 13 - 15 - 19mm
- 可采用宽度不同的多模数面板组合布置
- 其它规格需定做
- 超过20种木材种类，通过FSC（森林管理委员会）或PEFC（森林认证体系认可计划）认证
- 有原木本色和染色木材可供选择
- 也可作为墙体解决方案（见第320页）或外部装饰（见第268页）使用
- 有弧形和瓦楞形可供选择
- 可与工业标准照明、暖通、扬声器、消防安全和安防设备搭配使用

标准轴测图

1 = 实木条形板
2 = 预装吸音纸
3 = 龙骨
4 = (可拆卸) 卡扣
5 = 面板定位销
6 = 吊杆

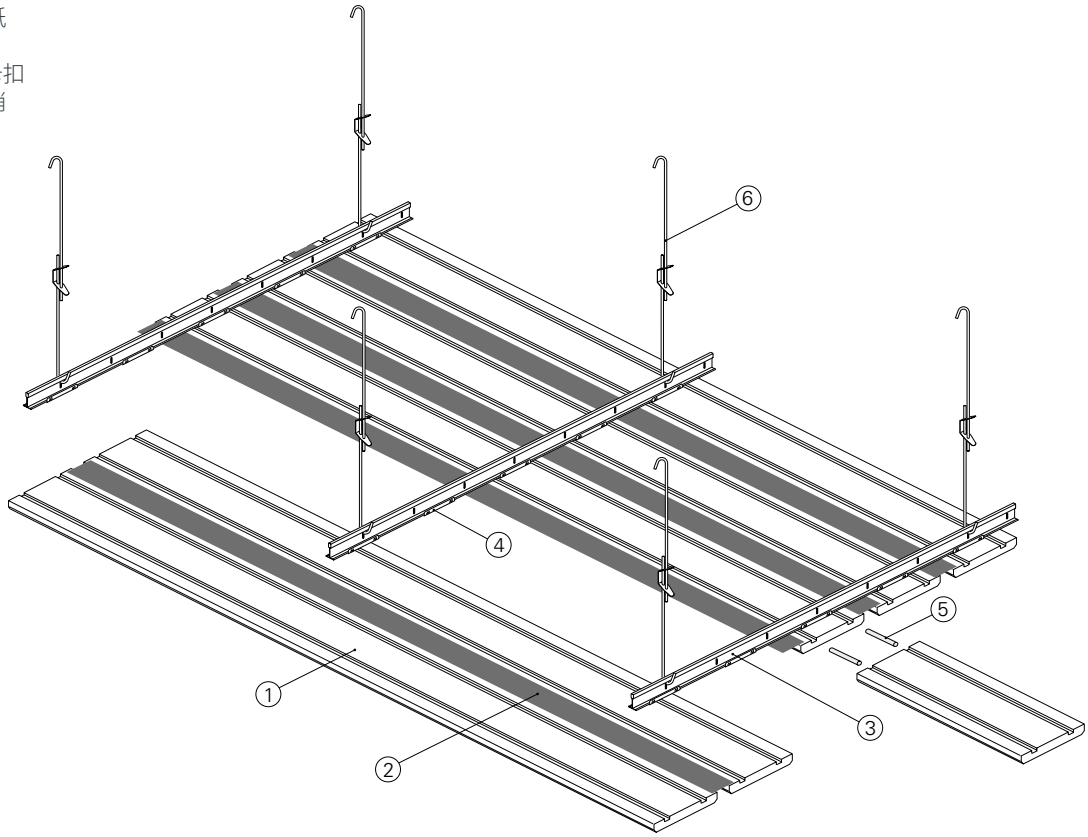

标准截面

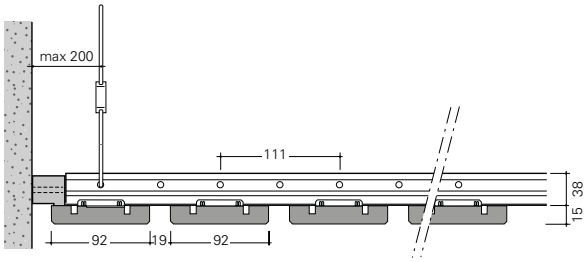

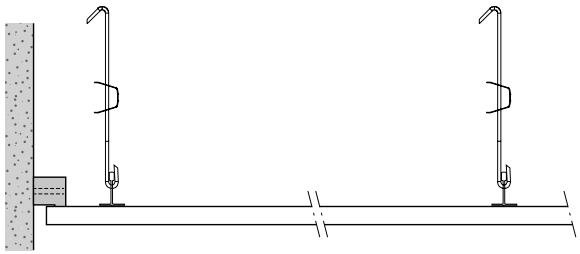

物理参数

防火等级： B-s2, d0 (根据13501-1标准)，取决于木材种类和处理工艺
吸音性能评级： αW 0.30~0.50 (根据ISO 11654标准)，见第393页
重量： 5.0~8.0 kg/m²
VOC (挥发性有机化合物)： 排放A+级 (根据ISO 16000-9标准)

LEED V4 评分

MR： 建筑产品分析公示
EQ： 低排放材料
EQ： 室内空气质量评价
EQ： 吸音性能

认证
GREENGUARD (绿色卫士) 金级
C2C (从摇篮到摇篮) 银级
FSC (森林管理委员会)
PEFC (森林认证体系认可计划)

颜色与表面处理

亨特道格拉斯可提供海量的颜色方案、木材品种和表面处理工艺供您随意挑选。您可以根据自己的需求进行定制。请登录网站了解最新信息。

木材品种


固雅木


美国白橡木


西伯利亚落叶松


非洲阿尤斯


北美鹅掌楸


美国白蜡木


欧洲橡木


美国红橡木


欧洲松木


樱桃木


俄勒冈松木


轴独蕊


印尼菠萝格


红木


西部铅笔柏


美国黑胡桃木

竹木


竹木SP本色


竹木SP焦糖色


竹木DT焦糖色



项目名称：Our Space，英国斯劳 / 使用产品：实木条形板吊顶，西部铅笔柏和欧洲橡木 / 设计单位：Bennet Architects



项目名称：Crous Centrale，法国里昂 / 使用产品：实木格栅吊顶 / 设计单位：Sylvain ROUBAUD

主要特点

- 室内装饰
- 板宽：20mm
- 最大长度：2500mm
- 板高：35 - 120mm
- 缝宽：25 - 150mm
- +/- 350 × 3000mm的预装构件
- 其它规格尺寸需定做
- 超过20种木材种类，通过FSC（森林管理委员会）或PEFC（森林认证体系认可计划）认证
- 可选配吸音纸
- 有原木本色和染色木材可供选择
- 也可作为墙体解决方案（见第320页）或外部装饰（见第268页）使用
- 有弧形和瓦楞形可供选择
- 可与工业标准照明、暖通、扬声器、消防安全和安防设备搭配使用

标准轴测图

1 = 实木格栅板
2 = 金属定位销
3 = J型卡扣
4 = T 24主龙骨
5 = T 24次龙骨
6 = 主次龙骨连接件
7 = 吊杆

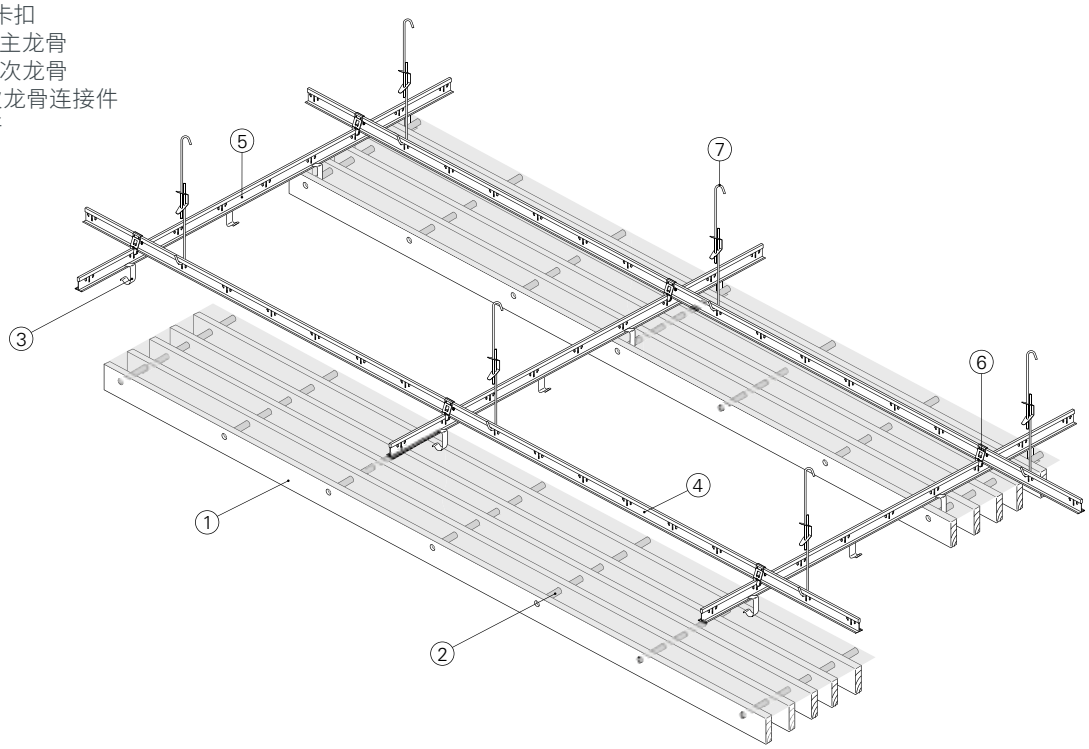

标准截面

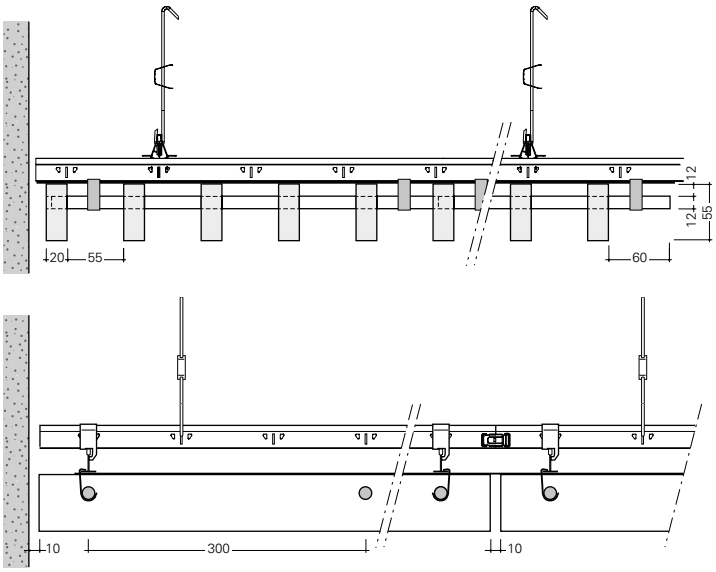

物理参数

防火等级： B-s2, d0（根据13501-1标准），取决于木材种类和处理工艺
吸音性能评级： αW 0.30~0.50（根据ISO 11654标准），见第393页
重量： 5.0~8.0 kg/m²
VOC（挥发性有机化合物）： 排放A+级（根据ISO 16000-9标准）

LEED V4 评分

MR： 建筑产品分析公示
EQ： 低排放材料
EQ： 室内空气质量评价
EQ： 吸音性能

认证
GREENGUARD（绿色卫士）金级
C2C（从摇篮到摇篮）银级
FSC（森林管理委员会）
PEFC（森林认证体系认可计划）

颜色与表面处理

亨特道格拉斯可提供海量的颜色方案、木材品种和表面处理工艺供您随意挑选。您可以根据自己的需求进行定制。请登录网站了解最新信息。

木材品种


固雅木


美国白橡木


西伯利亚落叶松


非洲阿尤斯


北美鹅掌楸


美国白蜡木


欧洲橡木


美国红橡木


欧洲松木


樱桃木


俄勒冈松木


轴独蕊


印尼菠萝格


红木


西部铅笔柏


美国黑胡桃木

竹木


竹木SP本色


竹木SP焦糖色


竹木DT焦糖色

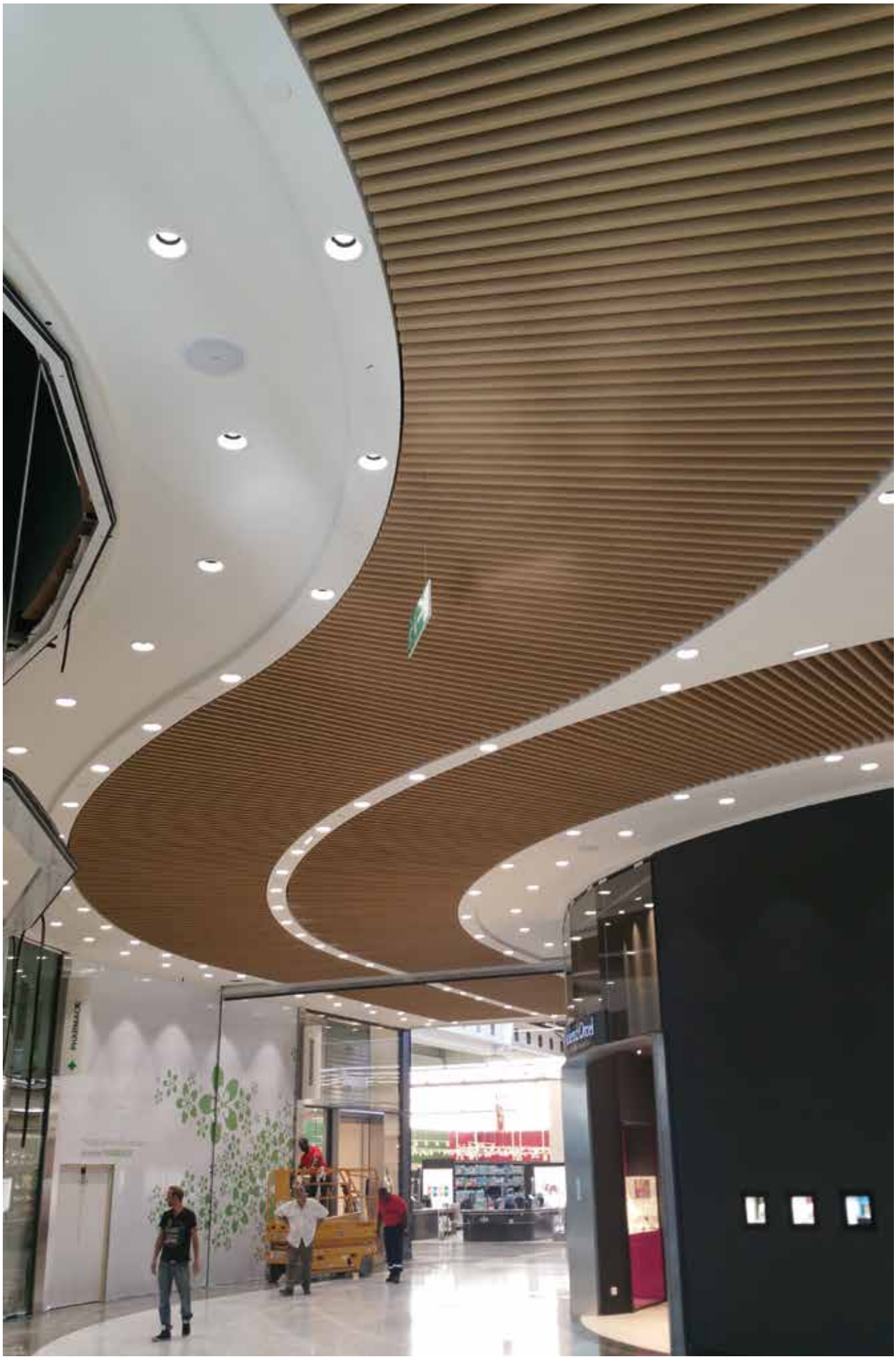

项目名称：法国马提尼克 / 使用产品：实木格栅吊顶，非洲阿尤斯 / 设计单位：Architectes CVZ

条形板
覆实木皮



项目名称：Driestar应用科技大学，荷兰莱顿 / 使用产品：覆实木皮条形板盒式吊顶，白蜡木饰面 / 设计单位：Roosros Architecten

主要特点

- 室内装饰
- MDF（中密度纤维板）芯板加木质面板
- 吊顶盒尺寸：600 × 600mm至1200 × 1200mm
- 板宽：90 - 120 - 150 - 200 - 230mm
- 板厚：17或20mm
- 缝宽：5 - 10 - 15 - 20 - 30mm
- 可采用宽度不同的多种面板组合布置
- 超其它规格尺寸需定做
- 品种丰富的有机或科技木饰面板，通过FSC（森林管理委员会）或PEFC（森林认证体系认可计划）认证
- 可选配吸音纸
- 可作为吊顶盒或独立条形板使用
- 有原木本色和染色木材可供选择
- 也可作为墙体解决方案（见第324页）或外部装饰（见第276页）使用
- 有弧形和瓦楞形可供选择
- 可与工业标准照明、暖通、扬声器、消防安全和安防设备搭配使用

标准轴测图

1 = 面板
2 = 主龙骨
3 = 副龙骨
4 = 吊杆

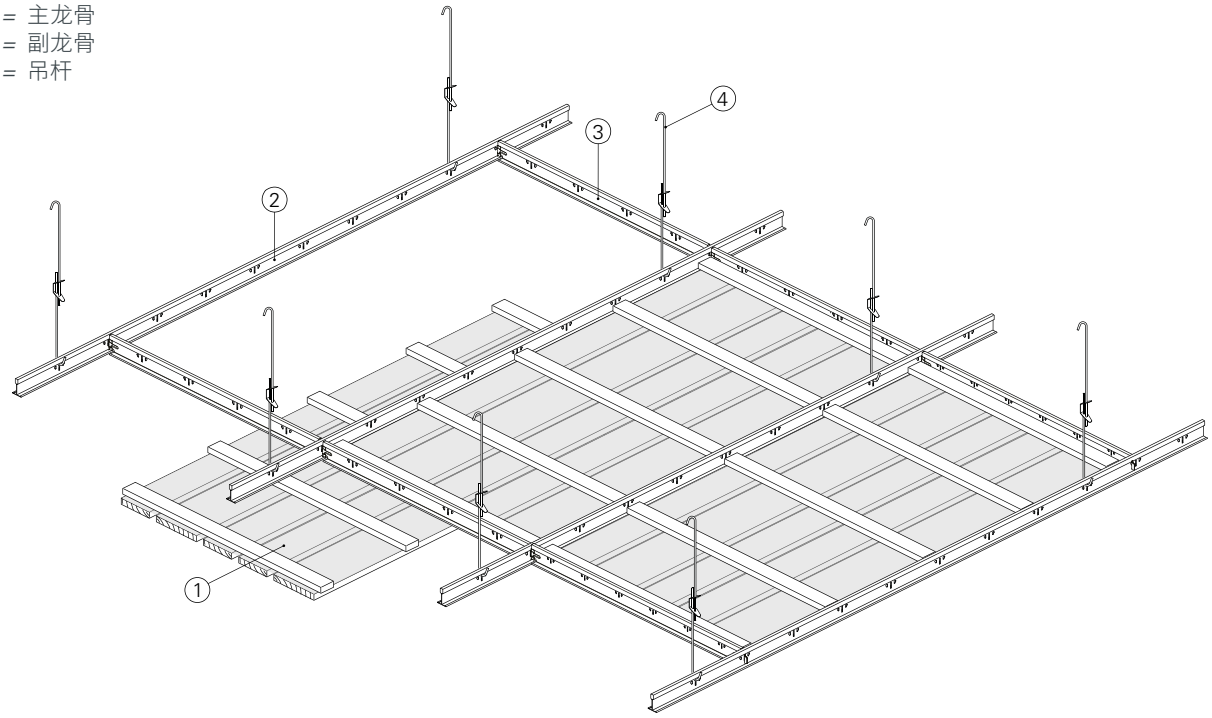

标准截面

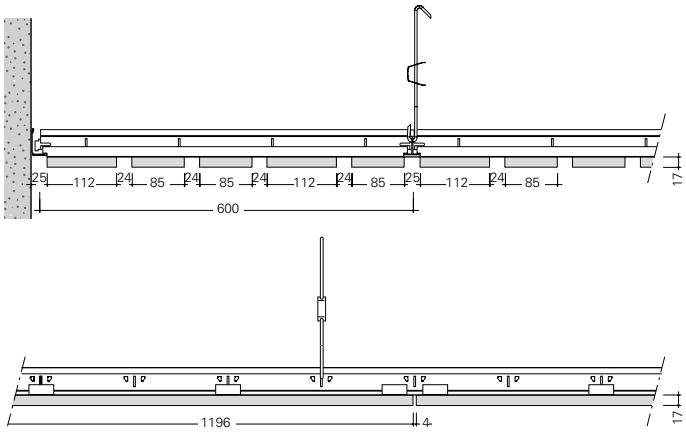

物理参数

吸音性能评级： 最高αW 0.50
重量： 10.0~15.0 kg/m²

LEED V4 评分

MR： 建筑产品分析公示
EQ： 低排放材料
EQ： 室内空气质量评价
EQ： 吸音性能

认证
FSC（森林管理委员会）
PEFC（森林认证体系认可计划）

颜色与表面处理

亨特道格拉斯可提供海量的颜色方案、木材品种和表面处理工艺供您随意挑选。您可以根据自己的需求进行定制。请登录网站了解最新信息。

有机饰面板

有机饰面板是对原木进行刨切处理得到的、未经任何加工或强化的天然材料。这种饰面板类型保留了乔木的所有特性和固有样式。由于乔木的特性和固有样式会在其生长过程中受到天然因素的影响，因此每一块饰面板都是独一无二的。

美国红枫


美国红橡木


美国黑胡桃木


美欧橡木


欧洲白蜡木


欧洲桦木


松木


红桦

有机染色饰面板

有机染色饰面板是一种经过染色处理、颜色独特但又统一的全天然饰面板。


白蜡木
BF 001


白蜡木
BF 002


白蜡木
BF 049

白蜡木
BF 090


桦木
BG 046


雀眼枫木
E 069


玻利瓦尔
EB 064


胡桃木
EA193

科技木饰面板

科技木皮饰面是一种天然材料，因事先经过加工处理，因此具有预先设计好的特殊外观。这种饰面板的样式能够创造出更加统一的外观。


橡木


非洲鸡翅木


桦木


玫瑰木


柚木


胡桃木


樱桃木

津甘纳

特殊规格

我们拥有海量的、采用特殊设计的饰面板和贴面板供您挑选。

芭蕉木饰面板

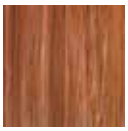
格林纳达


波多黎各

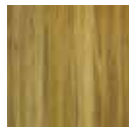
马提尼克


圣巴斯


阿鲁巴


巴巴多斯


安圭拉


多米尼加

特殊科技木饰面板


箭木


编织


装饰线 M02

装饰线 M06


斑纹点纹


格子纹EVH


沼泽纹


密波纹

- 如有需要，我们还有HPL、密胺或手工喷涂RAL颜色等其它表面处理方案可供您选购。请登录我们的网站了解我们最新的产品范围。



项目名称：毕马威总部，荷兰阿姆斯特丹 / 使用产品：覆实木皮条形板吊顶，卡其色竹木 / 设计单位：Marcel van der Schalk

格栅
覆实木皮

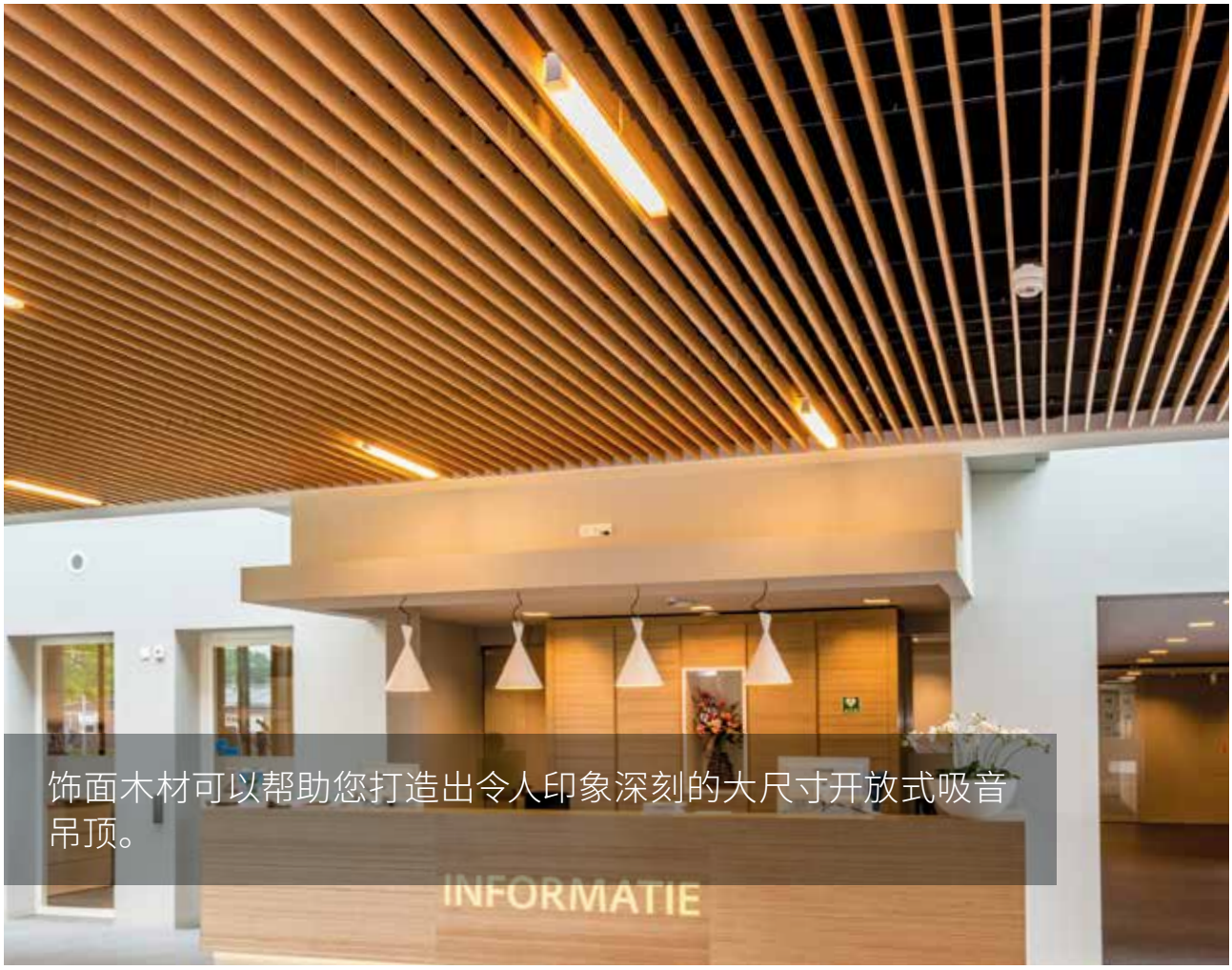

饰面木材可以帮助您打造出令人印象深刻的大尺寸开放式吸音吊顶。

项目名称：市政厅，荷兰迪达姆 / 使用产品：覆实木皮格栅，白蜡木 / 设计单位：De Twee Snoeken

主要特点

- 室内装饰
- 板宽：17 - 20 - 26 - 31mm
- 板高：65 - 150mm
- 缝宽：50 - 150mm
- +/- 300 × 2700mm的预装构件，或600/1200 × 600mm的吊顶盒
- 其它规格需定做
- 品种丰富的有机或科技木饰面面板，通过FSC（森林管理委员会）或PEFC（森林认证体系认可计划）认证
- 可单独出售格栅构件或吊顶盒
- 有原木本色和染色木材可供选择
- 也可作为墙体解决方案（见第324页）或外部装饰（见第276页）使用
- 有弧形和瓦楞形可供选择
- 可与工业标准照明、暖通、扬声器、消防安全和安防设备搭配使用

标准轴测图

1 = 覆实木皮条形板
2 = 金属定位销
3 = J型卡扣
4 = 上层龙骨
5 = 下层龙骨
6 = 十字连扣
7 = 吊杆

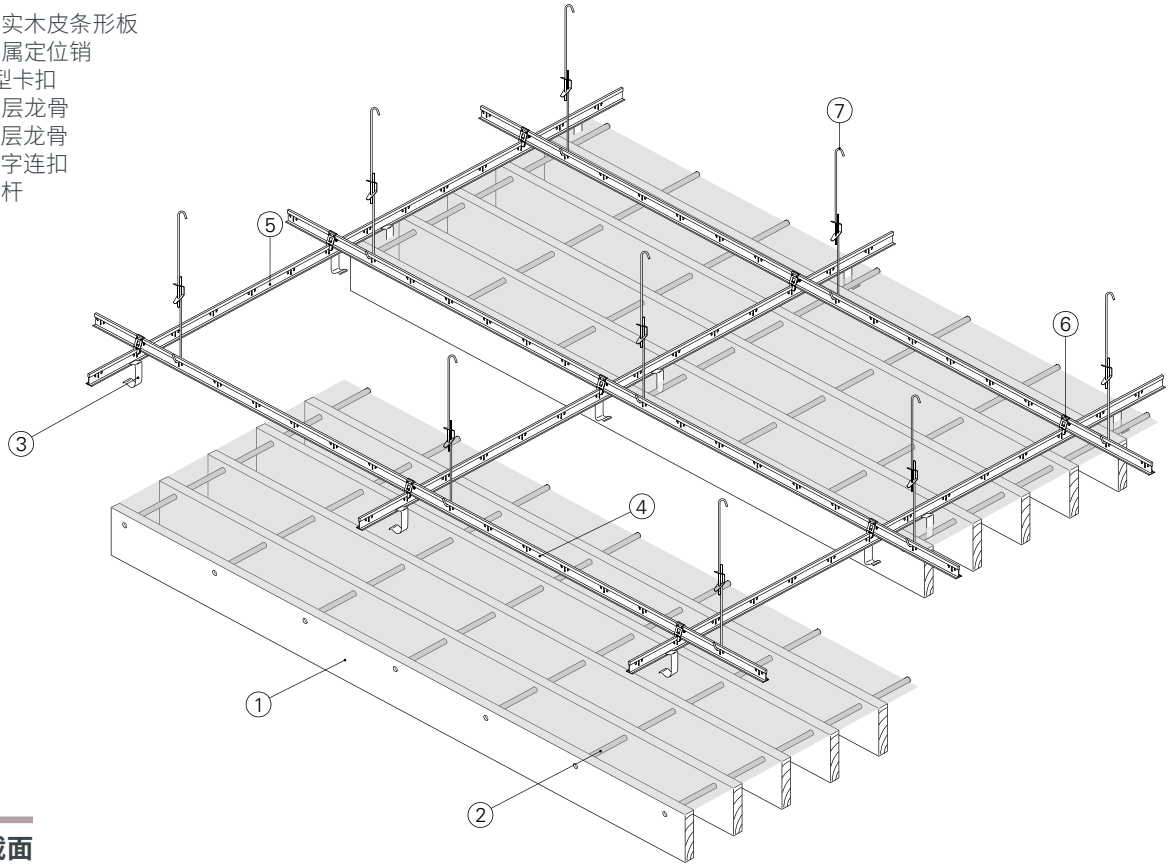

标准截面

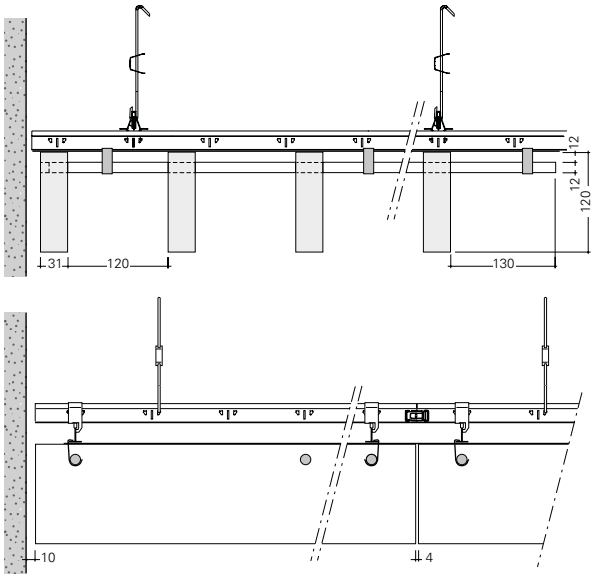

物理参数

吸音性能评级： 最高αW 0.85
重量： 12.0~20.0 kg/m²

LEED V4 评分

MR： 建筑产品分析公示
EQ： 低排放材料
EQ： 室内空气质量评价
EQ： 吸音性能

认证
FSC（森林管理委员会）
PEFC（森林认证体系认可计划）

颜色与表面处理

亨特道格拉斯可提供海量的颜色方案、木材品种和表面处理工艺供您随意挑选。您可以根据自己的需求进行定制。请登录网站了解最新信息。

有机饰面板

有机饰面板是对原木进行刨切处理得到的、未经任何加工或强化的天然材料。这种饰面板类型保留了乔木的所有特性和固有样式。由于乔木的特性和固有样式会在其生长过程中受到天然因素的影响，因此每一块饰面板都是独一无二的。

美国红枫


美国红橡木


美国黑胡桃木


美欧橡木


欧洲白蜡木


欧洲桦木


松木


红桦

有机染色饰面板

有机染色饰面板是一种经过染色处理、颜色独特但又统一的全天然饰面板。


白蜡木
BF 001


白蜡木
BF 002


白蜡木
BF 049

白蜡木
BF 090


桦木
BG 046


雀眼枫木
E 069


玻利瓦尔
EB 064


胡桃木
EA193

科技木饰面板

科技木皮饰面是一种天然材料，因事先经过加工处理，因此具有预先设计好的特殊外观。这种饰面板的样式能够创造出更加统一的外观。


橡木


非洲鸡翅木


桦木


玫瑰木


柚木


胡桃木


樱桃木

津甘纳

特殊规格

我们拥有海量的、采用特殊设计的饰面板和贴面板供您挑选。

芭蕉木饰面板

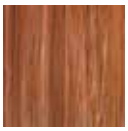
格林纳达


波多黎各

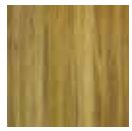
马提尼克


圣巴斯


阿鲁巴


巴巴多斯


安圭拉


多米尼加

特殊科技木饰面板


箭木


编织


装饰线 M02

装饰线 M06


斑纹点纹


格子纹EVH


沼泽纹


密波纹

- 如有需要，我们还有HPL、密胺或手工喷涂RAL颜色等其它表面处理方案可供您选购。请登录我们的网站了解我们最新的产品范围。



项目名称：市政厅，荷兰迪达姆 / 使用产品：覆实木皮格栅，白蜡木 / 设计单位：De Twee Snoeken

方块板和面板
覆实木皮



项目名称：Smart Campus，荷兰海尔伦 / 使用产品：覆实木皮吊顶面板 / 设计单位：Van Eijk和van der Lubbe

主要特点

- 室内装饰
- 矩形板规格：300/600/900/1200 × 最大1200mm，如有需要，也可定制其它规格。
- 配合T24龙骨使用，可采用明架/半暗架/暗架的方式安装
- 类型：经典/经典加/现代/尊贵/系统
- 有各式各样的开孔形式，有效改善吸音性能
- 其它规格需定做
- 微孔的吸音性能评级最高可达αW 0.95
- 品种丰富的有机或科技木饰面板，通过FSC（森林管理委员会）或PEFC（森林认证体系认可计划）认证
- 有原木本色和染色木材可供选择
- 采用可拆卸体系，方便进出通风系统
- 也可作为墙体解决方案（见第328页）或外部装饰（见第276页）使用
- 可与工业标准照明、暖通、扬声器、消防安全和安防设备搭配使用

标准轴测图

1 = 覆实木皮矩形板（图示为现代风格）
2 = 次龙骨
3 = 主龙骨
4 = 吊杆

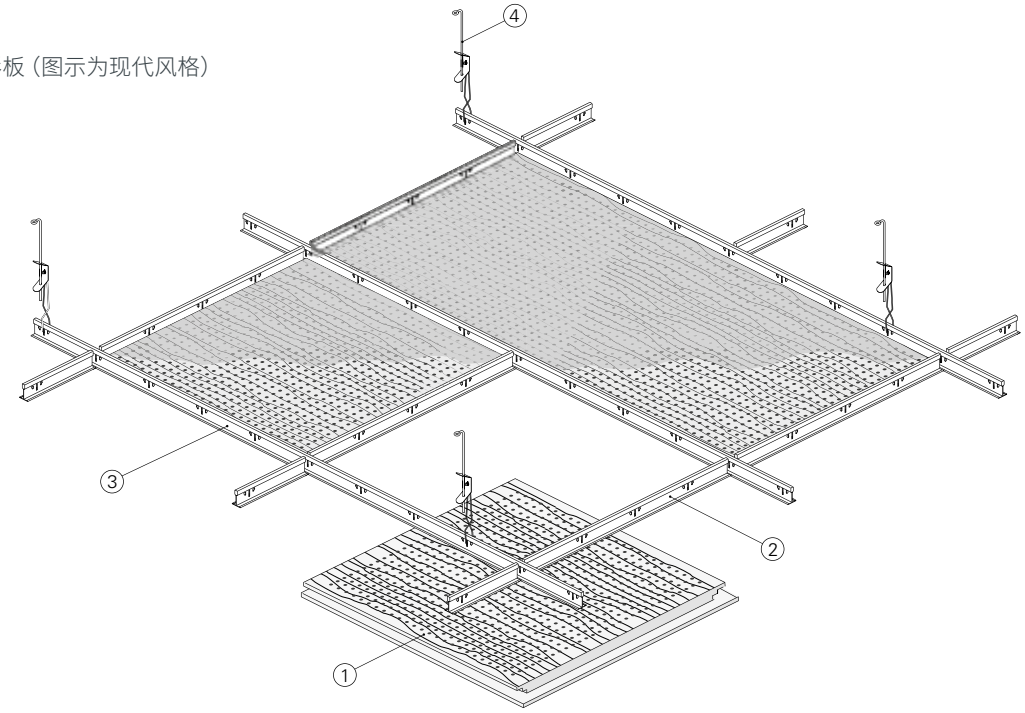

标准截面

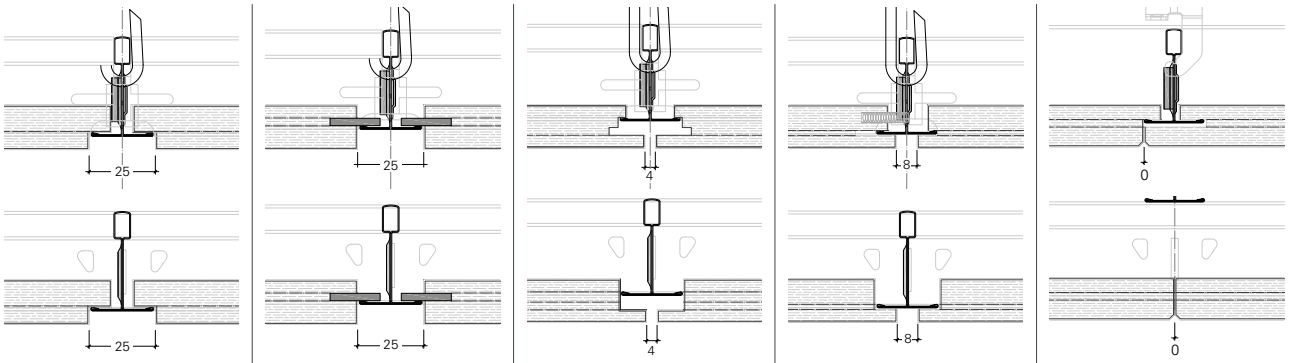

经典 | 经典加强 | 现代 | 系统 | 尊贵

开孔形式

图示为标准形式。其它开孔形式见第391页。
除特别说明外，图示比例均为1：1。

（比例1：5）

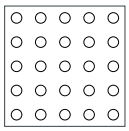

R7015
Ø 7 mm
⇳ 16 ⇔ 16
圆孔
常规开孔率15%

（比例1：5）

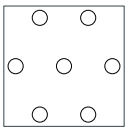

D10008
Ø 10 mm
⇳ 32 ⇔ 32
圆孔
特殊开孔率8%

（比例1：5）

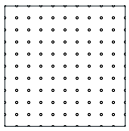

R1503A
Ø 1.5 mm
⇳ 8 ⇔ 8
圆孔
常规开孔率3%

（比例1：5）

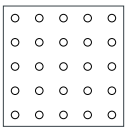

R5008B
Ø 5 mm
⇳ 16 ⇔ 16
圆孔
常规开孔率8%

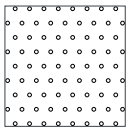

D0505A
Ø 0.5 mm
⇳ 1.9 ⇔ 1.9
微孔
特殊开孔率23.9%

（比例1：20）

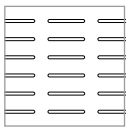

R9711S
WxH 97/8 mm
⇳ 48 ⇔ 132
长孔
常规开孔率11%

（比例1：20）

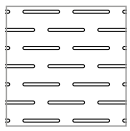

D9711S
WxH 97/8 mm
⇳ 48 ⇔ 132
长孔
特殊开孔率11%

（比例1：5）

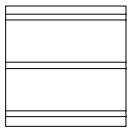

Topline® 28/4
Plain 28 mm

开槽 4mm
开孔率13%

物理参数

吸音性能评级： 最高αW 0.95
重量： 11.0~13.0 kg/m²

LEED V4 评分

MR： 建筑产品分析公示
EQ： 低排放材料
EQ： 室内空气质量评价
EQ： 吸音性能

认证
FSC（森林管理委员会）
PEFC（森林认证体系认可计划）

颜色与表面处理

亨特道格拉斯可提供海量的颜色方案、木材品种和表面处理工艺供您随意挑选。您可以根据自己的需求进行定制。请登录网站了解最新信息。

有机饰面板

有机饰面板是对原木进行刨切处理得到的、未经任何加工或强化的天然材料。这种饰面板类型保留了乔木的所有特性和固有样式。由于乔木的特性和固有样式会在其生长过程中受到天然因素的影响，因此每一块饰面板都是独一无二的。

美国红枫


美国红橡木


美国黑胡桃木


美欧橡木


欧洲白蜡木


欧洲桦木


松木


红桦

有机染色饰面板

有机染色饰面板是一种经过染色处理、颜色独特但又统一的全天然饰面板。


白蜡木
BF 001


白蜡木
BF 002


白蜡木
BF 049

白蜡木
BF 090


桦木
BG 046


雀眼枫木
E 069


玻利瓦尔
EB 064


胡桃木
EA193

科技木饰面板

科技木皮饰面是一种天然材料，因事先经过加工处理，因此具有预先设计好的特殊外观。这种饰面板的样式能够创造出更加统一的外观。


橡木


非洲鸡翅木


桦木


玫瑰木


柚木


胡桃木


樱桃木

津甘纳

特殊规格

我们拥有海量的、采用特殊设计的饰面板和贴面板供您挑选。

芭蕉木饰面板

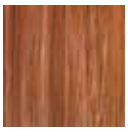
格林纳达


波多黎各

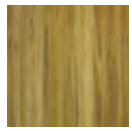
马提尼克


圣巴斯


阿鲁巴


巴巴多斯


安圭拉


多米尼加

特殊科技木饰面板


箭木


编织


装饰线 M02

装饰线 M06


斑纹点纹


格子纹EVH


沼泽纹


密波纹

- 如有需要，我们还有HPL、密胺或手工喷涂RAL颜色等其它表面处理方案可供您选购。请登录我们的网站了解我们最新的产品范围。



项目名称：奥比斯医疗中心，荷兰锡塔德 / 使用产品：覆实木皮矩形板吊顶 / 设计单位：Bonnema Architecten

TOPLINE®
覆实木皮



项目名称：Rabobank Doetinchem，荷兰 / 使用产品：Topline TLS 13/3，竹木 / 设计单位：AWG Architecten

主要特点

- 室内装饰
- 面板规格：128/262 × 2050/2780mm
- 配合T24龙骨使用，采用企口连接
- 类型：TTA / TLS / TVB / TLD / TLQ
- 拥有丰富的开孔设计
- 吸收/折射/扩散声音的解决方案
- 品种丰富的有机或科技木饰面板，通过FSC（森林管理委员会）或PEFC（森林认证体系认可计划）认证
- 有原木本色和染色木材可供选择
- 采用可拆卸体系，方便进出通风系统
- 也可作为墙体解决方案使用，见第324页
- 可与工业标准照明、暖通、扬声器、消防安全和安防设备搭配使用

标准轴测图

1 = Topline®面板
2 = 主龙骨
3 = 勾边卡扣
4 = 吊杆

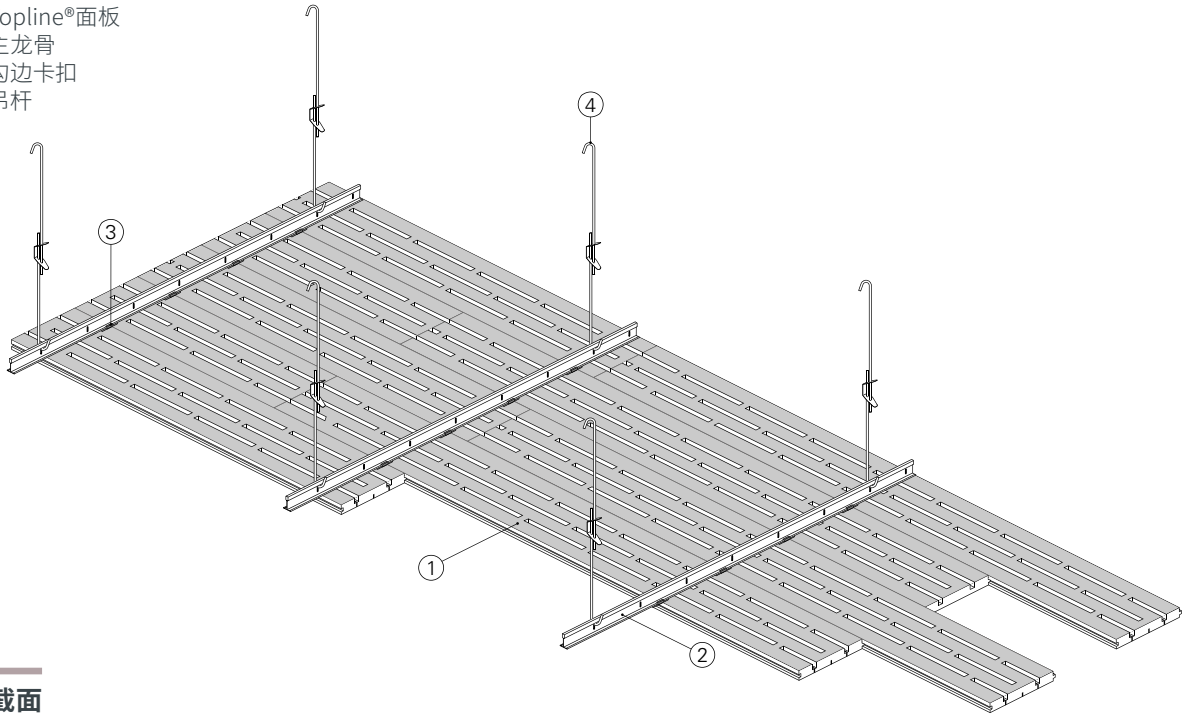

标准截面

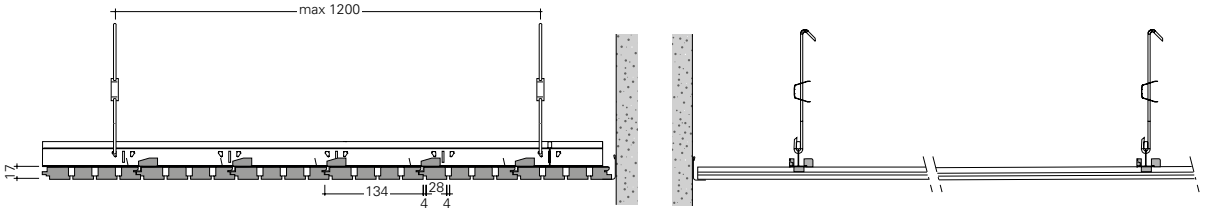

开孔形式

图示为标准形式。其它开孔形式见第391页。
除特别说明外，图示比例均为1：1。

外露面（比例1：5）

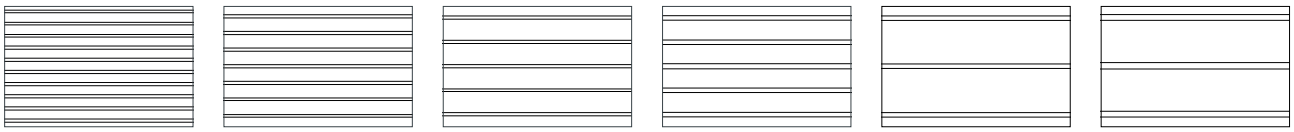

Topline® 6/2
板宽28 mm
开槽 4mm
开孔率13%

Topline® 9/2
板宽9 mm
开槽 2mm
开孔率18%

Topline® 14/2
板宽14 mm
开槽 2mm
开孔率13%

Topline® 13/3
板宽13 mm
开槽 3mm
开孔率19%

Topline® 29/3
板宽99 mm
开槽 3mm
开孔率9%

Topline® 28/4
板宽28 mm
开槽 4mm
开孔率13%

背面（比例1：5）

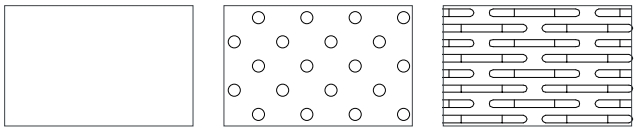

平面　圆形　长孔

物理参数

吸音性能评级： 最高αW 0.90
重量： 11.0~13.0 kg/m²

LEED V4 评分

MR： 建筑产品分析公示
EQ： 低排放材料
EQ： 室内空气质量评价
EQ： 吸音性能

认证
FSC（森林管理委员会）
PEFC（森林认证体系认可计划）

TOPLINE®
覆实木皮

颜色与表面处理

亨特道格拉斯可提供海量的颜色方案、木材品种和表面处理工艺供您随意挑选。您可以根据自己的需求进行定制。请登录网站了解最新信息。

有机饰面板

有机饰面板是对原木进行刨切处理得到的、未经任何加工或强化的天然材料。这种饰面板类型保留了乔木的所有特性和固有样式。由于乔木的特性和固有样式会在其生长过程中受到天然因素的影响，因此每一块饰面板都是独一无二的。

美国红枫


美国红橡木


美国黑胡桃木


美欧橡木


欧洲白蜡木


欧洲桦木


松木

有机染色饰面板

有机染色饰面板是一种经过染色处理、颜色独特但又统一的全天然饰面板。


白蜡木
BF 001


白蜡木
BF 002


白蜡木
BF 049

白蜡木
BF 090


桦木
BG 046


雀眼枫木
E 069


玻利瓦尔
EB 064

科技木饰面板

科技木皮饰面是一种天然材料，因事先经过加工处理，因此具有预先设计好的特殊外观。这种饰面板的样式能够创造出更加统一的外观。


橡木


非洲鸡翅木


桦木


玫瑰木


柚木


胡桃木


樱桃木

特殊规格

我们拥有海量的、采用特殊设计的饰面板和贴面板供您挑选。

芭蕉木饰面板

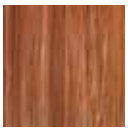
格林纳达


波多黎各

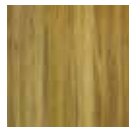
马提尼克


圣巴斯


阿鲁巴


巴巴多斯


安圭拉

特殊科技木饰面板


箭木


编织


装饰线 M02

装饰线 M06


斑纹点纹


格子纹EVH


沼泽纹

- 如有需要，我们还有HPL、密胺或手工喷涂RAL颜色等其它表面处理方案可供您选购。请登录我们的网站了解我们最新的产品范围。

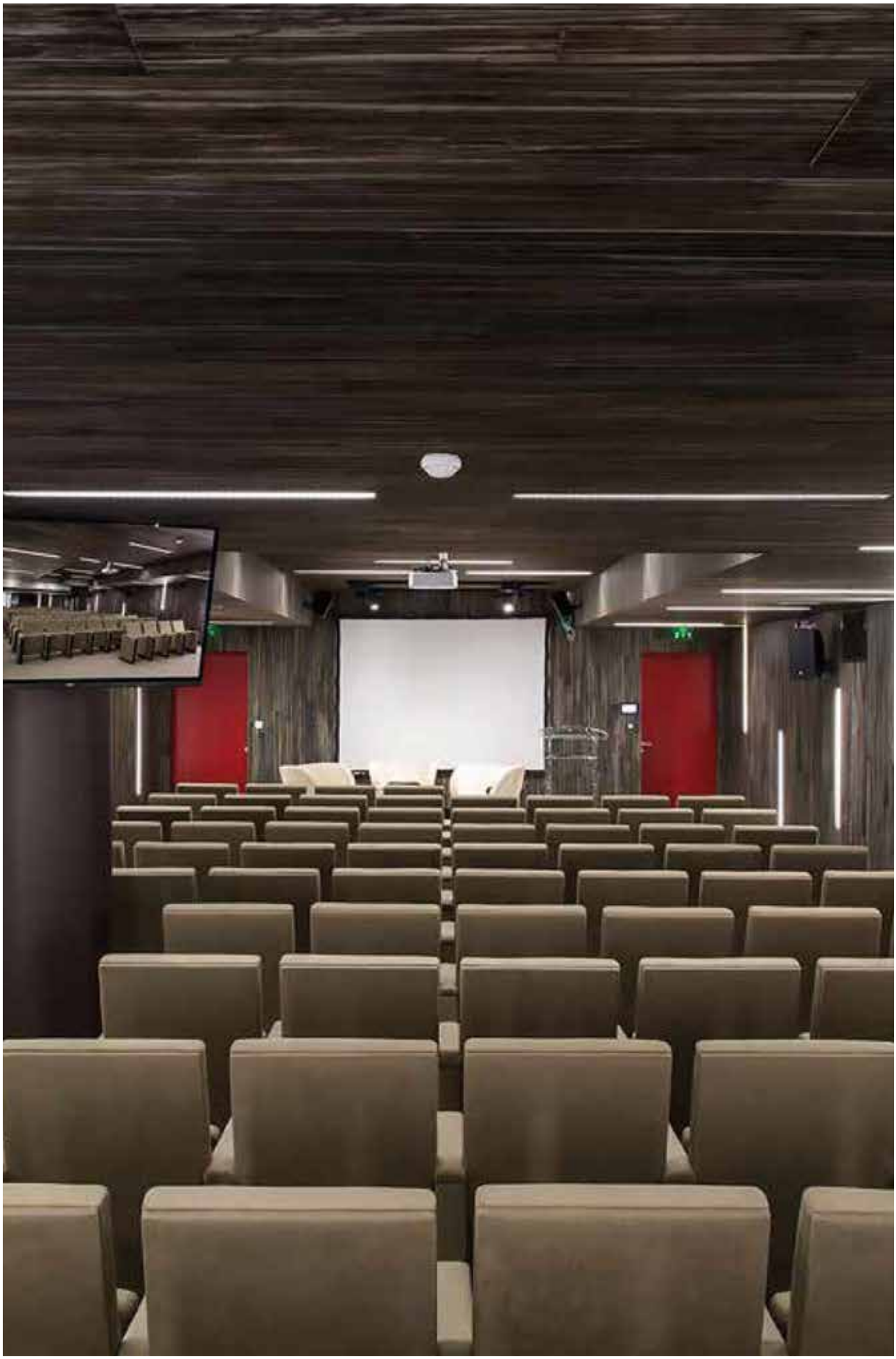

项目名称：农业信贷银行，法国 / 使用产品：Topline® TLS 14/2，芭蕉叶，巴哈马群岛 / 设计单位：Nacéra Rahal

金属木艺



选择金属木艺，打造木质外观，营造自然氛围。

项目名称：EKZ购物中心，德国柏林莱比锡广场 / 使用产品：多片式30BD和80B，金属木艺 / 设计单位：ARGE LP12

主要特点

- 室内装饰
- 可在我们的金属吊顶产品上实现逼真的原木质感设计
- 享受金属吊顶的优势，又不失原木外观的美感
- 可选择直接印花或热转印
- 有吸音方案可供选择
- 也可用于外部装饰用途
- 可与工业标准照明、暖通、扬声器、消防安全和安防设备搭配使用

项目名称：Las Huertas购物中心，西班牙帕伦西亚
使用产品：多片式30BD，金属木艺
设计单位：B+R Arquitectos Asociados



木纹图案应用

以下亨特道格拉斯®金属吊顶有标配的木纹饰面

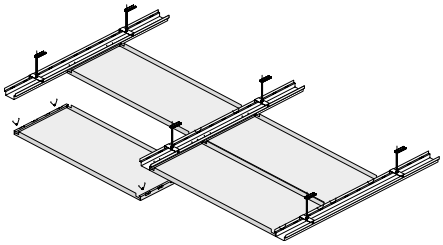

矩形板（见第60~107页）

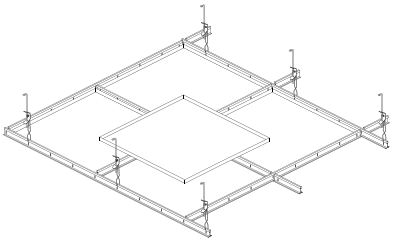

方块板（见第108~123页）

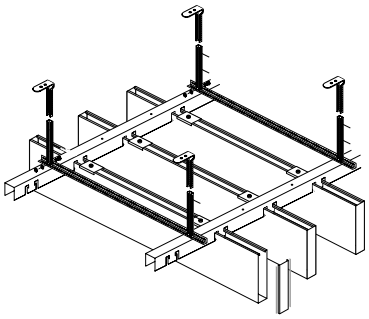

挂板（见第192~213页）

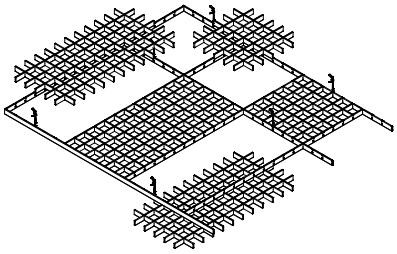

方格（见第214~225页）

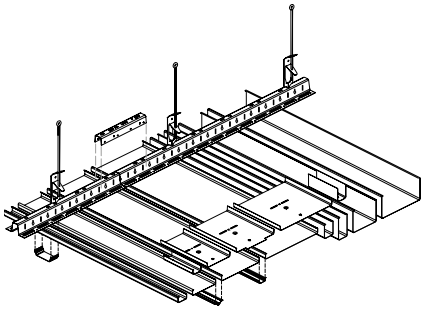

条形板（见第226~249页）

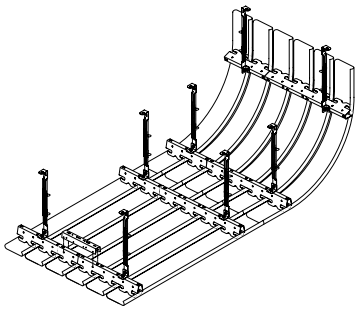

弧形板（见第250~261页）

颜色与表面处理

亨特道格拉斯可提供海量的颜色方案、木材品种和表面处理工艺供您随意挑选。您可以根据自己的需求进行定制。请登录网站了解最新信息。

木质色调


雪松木
8476


松木
8474


橡木
8494


桦木
8492


黑黄檀木
8472

木纹饰面

粉末涂料罩面（室内外装饰）。无甲醛A级复合板。建议用于室外装饰用途。


樱桃木
8426


胡桃木
8424


琥珀竹木
8435


非洲鸡翅木
8944


灰色雪松木
8437

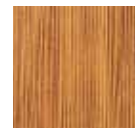
金色花旗松
8436


美国橡木
8439


卡真柏木
8442


落羽杉
8444


快船柚木
8446


帆船柚木
8449


花旗松
8452


安利格
8453


农场枫木
8458

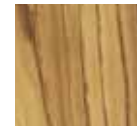
快帆柚木
8460


赛艇柚木
8461


夏季枫木
8465


露台枫木
8466

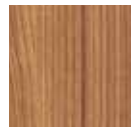
红河谷山核桃
8467


牛轭湖山核桃
8468


美国西北铁杉
8489


石灰白
8498


乡村樱桃木
8939


樱桃木
8942

胶合（覆膜）板

PVC预涂膜卷材，室内专用。


橡木
8920


枫木
8921


樱桃木
8922


柏木
8925


灰雪松木
8931

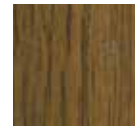
柚木
8923


石灰白
8924


胡桃木
8927

木纹覆膜卷材

覆膜卷材适用于室内装饰用途。


樱桃木
8928


柚木制品
8929


深胡桃色
8930



项目名称：波兹南国际展览中心，波兰波兹南 / 使用产品：多片式80B室内外装饰通用，Metal Woodprint / 设计单位：ADS Studio

条形板 / 挂板 / 木板
金属木艺



项目名称：波兹南国际展览中心，波兰波兹南 / 使用产品：多片式80B室内外装饰通用，Metal Woodprint / 设计单位：ADS Studio


7

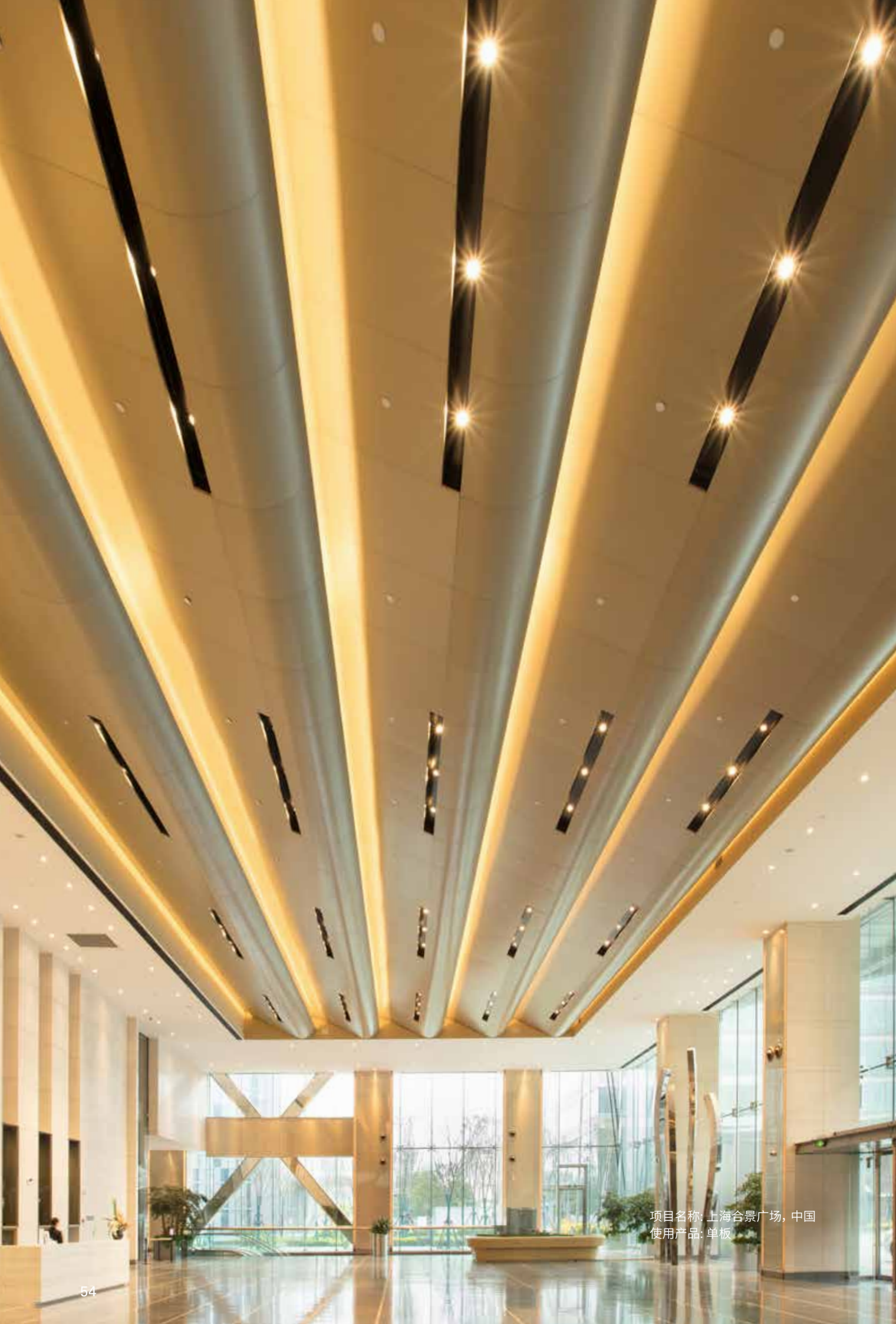

项目名称：上海合景广场，中国
使用产品：单板

金属吊顶

凭借着50年的产品创新经验，我们生产的金属吊顶和墙板在设计、功能和可持续性方面拥有非常成熟稳定的品质，从而为设计师们实现各种类型的建筑表现提供了强而有力的保障。





项目名称: 廊坊大剧院, 中国廊坊
设计单位: Nihon Sekkei
使用产品: 条形板吊顶



项目名称: 樟宜机场T4航站楼，新加坡
设计单位: Saa Architects Pte Ltd
使用产品: 条形板吊顶



项目名称: 盐城南洋机场T2航站楼, 中国
设计单位: 华东建筑设计研究院
使用产品: Luxalon®金属吊顶

金属吊顶

矩形板 60

方块板 108

金属拉伸网板 120

复合板 152

LUXALON® 吸音蜂窝板 160

宽板 176

挂板 192

方格 214

条形板 226

弧形吊顶 250

矩形板

BANDRASTER



经过特殊构思和设计的平行与交叉图案，在风格和组合方面传递出无限的可能性。

项目名称：热那亚机场，意大利热那亚 / 使用产品：矩形板Bandraster

主要特点

- 面板规格：
  ——最小300 × 520mm
  ——最大1050 × 2400mm*
- 采用直角翻边设计，方便平行或交叉设计图案的安装
- 搭配穿孔板和吸音纸，实现有效吸音
- 工厂预制规格，有效减少现场垃圾的产生
- 轻质：采用轻质铝合金或钢材，有效降低静荷载
- 易拆装
- 可与工业标准照明、暖通、扬声器、消防安全和安防设备搭配使用

*如需订购更大规格，请联系我们的销售部门

标准轴测图

1 = 面板
2 = 龙骨
3 = 承载龙骨
4 = 吊杆
5 = 龙骨吊挂件
6 = 龙骨连接件
7 = 承载龙骨连接件
8 = 墙装托架
9 = 节点连接件
10 = 止滑扣

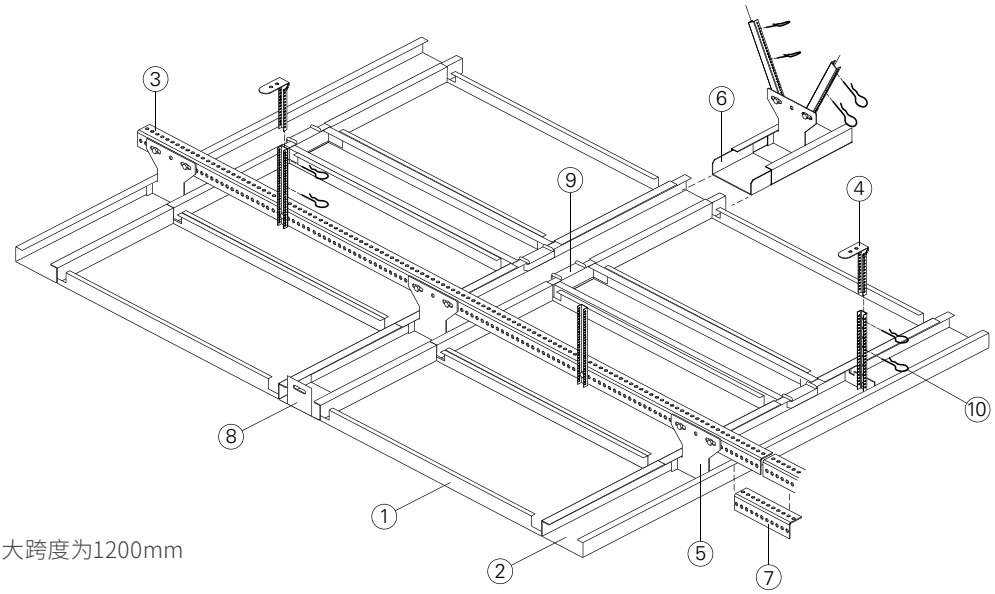

上层龙骨、明架龙骨的最大跨度为1200mm
最大悬挑距离为300mm

标准截面

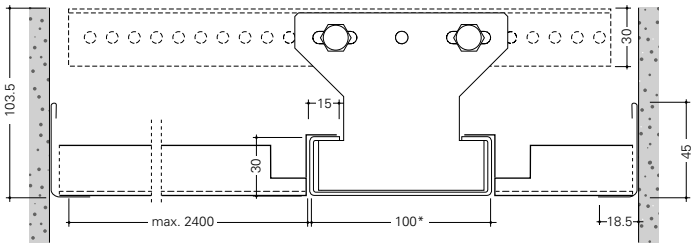

*其它尺寸需定做 (80~300mm)

开孔形式

图示为标准形式。其它开孔形式见第390页。
图示比例: 1: 1, 另有说明的除外。

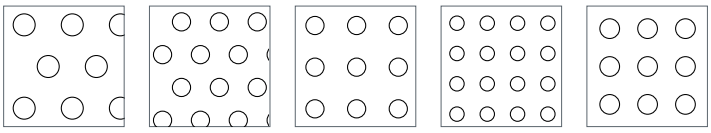

P103
Ø 2.9 mm
⇳ 5.5 ⇿ 6.35
开孔率 18.90%

P123
Ø 2.4 mm
⇳ 4.33 ⇿ 5
开孔率 20.90%

P106
Ø 2.4 mm
⇳ 5.5 ⇿ 5.5
开孔率 14.95%

P122
Ø 1.9 mm
⇳ 4 ⇿ 4
开孔率 17.70%

P129
Ø 2.6 mm
⇳ 5 ⇿ 5
开孔率 21.00%

物理参数

基底: 钢材或铝材
防火等级: A1级, 根据EN 13501-1标准
A2级, 根据GB 8624标准
重量: 4.9 - 7.8 kg/m²
光反射(LR)系数:
- 与表面处理工艺有关
- RAL9010: LR = 0.81
吸音性能评级: α_W 0.55-0.90: 见第392页

LEED V4 评分

EA : 能效优化
MR: 建筑产品分析公示
EQ: 低排放材料
EQ: 室内空气质量评价
EQ: 日光
EQ: 吸音性能

认证
TAIM QS
法国VOC法规: A级
EPD (环保产品声明) : 按要求提供

颜色与表面处理

亨特道格拉斯可提供海量的颜色方案、木材品种和表面处理工艺供您随意挑选。您可以根据自己的需求进行定制。请登录网站了解最新信息。

标准涂料颜色

0181
RAL 9003

0106
RAL 9016

0280
RAL 9010


7163
RAL 9006

定制颜色



聚酯和混合聚酯（VX木纹）


竹纹
50107
聚酯漆


竹纹
50108
聚酯漆


竹纹
50159
聚酯漆


竹纹
50163
聚酯漆


竹纹
50170
聚酯漆


斑马木
50202
聚酯漆


梨木
50203
聚酯漆


梨木
50207
聚酯漆

（如需了解更多有关木纹饰面的资料，请参见第388页。）

不锈钢

表面反射率的演示


2B 缎面
7772C


#4 拉丝
7774C


BA 亮面
7776C


#8 镜面
7778C



矩形板

弹簧可开启吊顶



1型下翻式金属吊顶系统可延侧面向下翻转，提供简便、可自定义的吊顶解决方案。

主要特点

- 面板规格：
  ——最小300 × 520mm
  ——最大1050 × 2400mm*
- 采用直角翻边设计，方便平行或交叉设计安装
- 搭配穿孔板和吸音纸，实现有效吸音
- 工厂预制规格，有效减少现场垃圾的产生
- 轻质：采用轻质铝合金或钢材，有效降低静荷载
- 其下翻特性可实现单独拆卸，维护方便
- 可与工业标准照明、暖通、扬声器、消防安全和安防设备搭配使用

*如需订购更大规格，请联系我们的销售部门

标准轴测图

1 = 扭簧式矩形板
2 = 明架龙骨
3 = 吊杆
4 = 龙骨挂件
5 = 止滑扣
6 = 扭簧

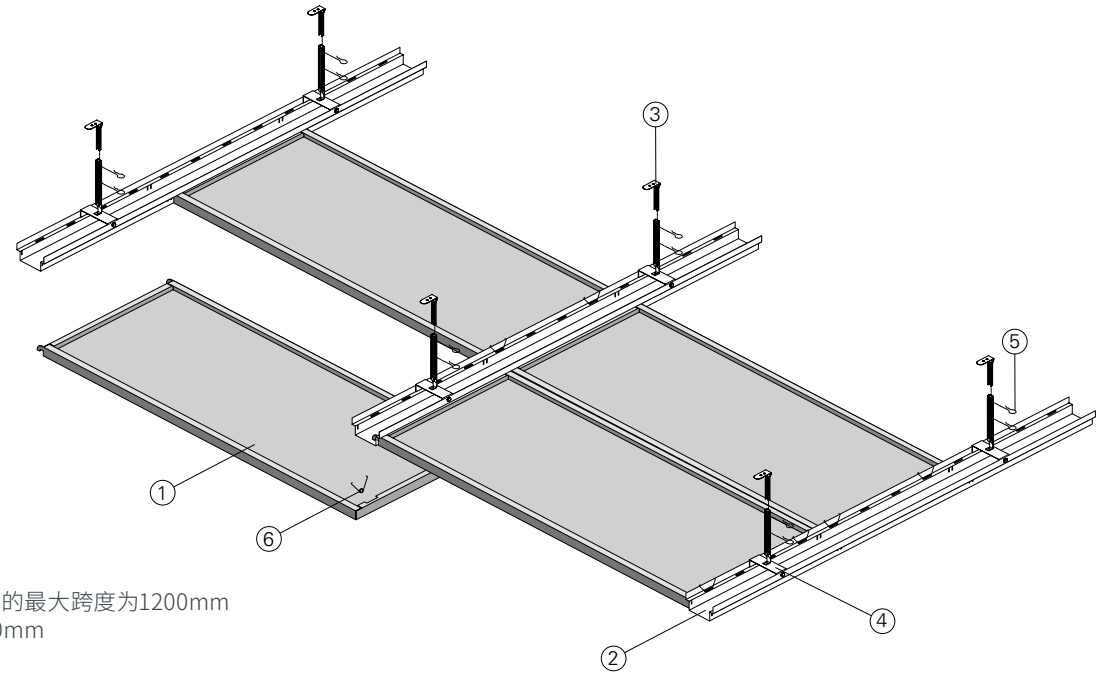

上层龙骨、明架龙骨的最大跨度为1200mm
最大悬挑距离为300mm

标准截面

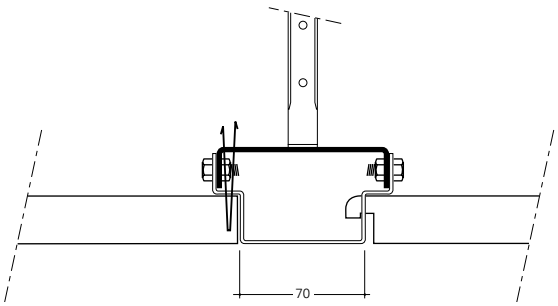

开孔形式

图示为标准形式。其它开孔形式见第390页。
图示比例：1：1，另有说明的除外。

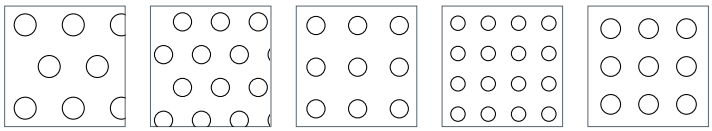

P103
Ø 2.9 mm
⇳ 5.5 ⇿ 6.35
开孔率 18.90%

P123
Ø 2.4 mm
⇳ 4.33 ⇿ 5
开孔率 20.90%

P106
Ø 2.4 mm
⇳ 5.5 ⇿ 5.5
开孔率 14.95%

P122
Ø 1.9 mm
⇳ 4 ⇿ 4
开孔率 17.70%

P129
Ø 2.6 mm
⇳ 5 ⇿ 5
开孔率 21.00%

物理参数

基底：钢材或铝材
防火等级：A1级，根据EN 13501-1标准
A2级，根据GB 8624标准
重量：4.9 - 7.8 kg/m²
光反射（LR）系数：
- 与表面处理工艺有关
- RAL9010: LR = 0.81

吸音性能评级： α_W 0.55-0.90: 见第392页

LEED V4 评分

EA：能效优化
MR：建筑产品分析公示
EQ：低排放材料
EQ：室内空气质量评价
EQ：日光
EQ：吸音性能

认证
TAIM QS
法国VOC法规：A级
EPD（环保产品声明）：按要求提供

矩形板
弹簧可开启吊顶

颜色与表面处理

亨特道格拉斯可提供海量的颜色方案、木材品种和表面处理工艺供您随意挑选。您可以根据自己的需求进行定制。请登录网站了解最新信息。

标准涂料颜色

0181
RAL 9003

0106
RAL 9016

0280
RAL 9010


7163
RAL 9006

定制颜色



聚酯和混合聚酯（VX木纹）


竹纹
50107
聚酯漆


竹纹
50108
聚酯漆


竹纹
50159
聚酯漆


竹纹
50163
聚酯漆


竹纹
50170
聚酯漆


斑马木
50202
聚酯漆


梨木
50203
聚酯漆


梨木
50207
聚酯漆

（如需了解更多有关木纹饰面的资料，请参见第388页。）

不锈钢

表面反射率的演示


2B 缎面
7772C


#4 拉丝
7774C


BA 亮面
7776C


#8 镜面
7778C



矩形板

BANDRASTER下翻式吊顶



2型下翻式金属吊顶系统可通过翻转和滑动的方式打开，为您留出足够空间进行检修操作。

主要特点

- 面板规格：
  ——最小300 × 520mm
  ——最大1050 × 2400mm*
- 采用直角翻边设计，方便平行或交叉设计图案的安装
- 搭配穿孔板和吸音纸，实现有效吸音
- 工厂预制规格，有效减少现场垃圾的产生
- 轻质：采用轻质铝合金或钢材，有效降低静荷载
- 其下翻特性可实现单独拆卸，维护方便
- 可与工业标准照明、暖通、扬声器、消防安全和安防设备搭配使用

*如需订购更大规格，请联系我们的销售部门

标准轴测图

1 = 明架式矩形板
2 = 明架龙骨
3 = 上层龙骨
4 = 吊杆
5 = 特制挂件
6 = 龙骨连接件
7 = 止滑扣

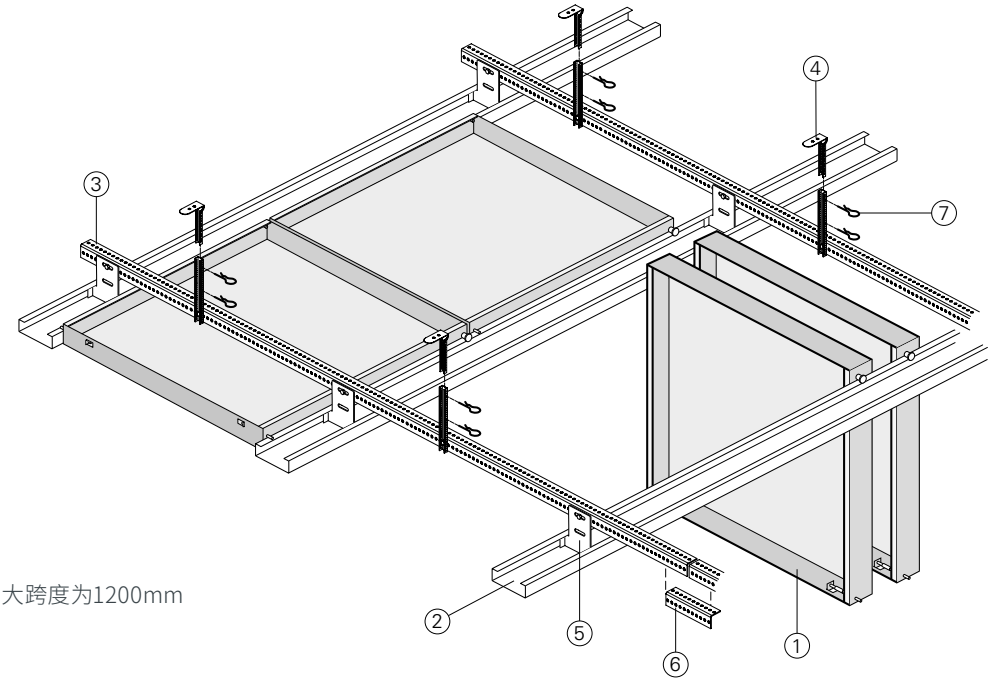

上层龙骨、明架龙骨的最大跨度为1200mm
最大悬挑距离为300mm

标准截面

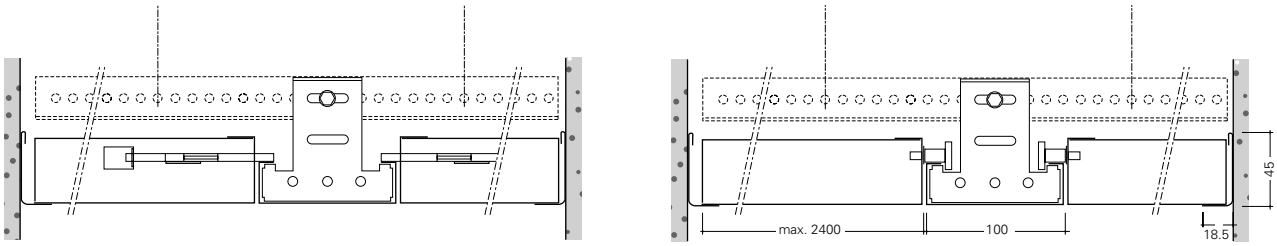

开孔形式

图示为标准形式。其它开孔形式见第390页。
图示比例: 1: 1, 另有说明的除外。

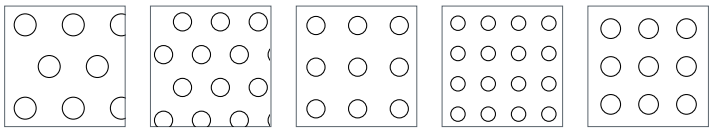

P103
Ø 2.9 mm
⇳ 5.5 ⇿ 6.35
开孔率 18.90%

P123
Ø 2.4 mm
⇳ 4.33 ⇿ 5
开孔率 20.90%

P106
Ø 2.4 mm
⇳ 5.5 ⇿ 5.5
开孔率 14.95%

P122
Ø 1.9 mm
⇳ 4 ⇿ 4
开孔率 17.70%

P129
Ø 2.6 mm
⇳ 5 ⇿ 5
开孔率 21.00%

物理参数

基底: 钢材或铝材
防火等级: A1级, 根据EN 13501-1标准
A2级, 根据GB 8624标准
重量: 4.9 - 7.8 kg/m²
光反射(LR)系数:
- 与表面处理工艺有关
- RAL9010: LR = 0.81
吸音性能评级: α_W 0.55-0.90: 见第392页

LEED V4 评分

EA : 能效优化
MR: 建筑产品分析公示
EQ: 低排放材料
EQ: 室内空气质量评价
EQ: 日光
EQ: 吸音性能

认证
TAIM QS
法国VOC法规: A级
EPD (环保产品声明) : 按要求提供

矩形板

BANDRASTER下翻式吊顶

颜色与表面处理

亨特道格拉斯可提供海量的颜色方案、木材品种和表面处理工艺供您随意挑选。您可以根据自己的需求进行定制。请登录网站了解最新信息。

标准涂料颜色

0181
RAL 9003

0106
RAL 9016

0280
RAL 9010


7163
RAL 9006

定制颜色



聚酯和混合聚酯（VX木纹）


竹纹
50107
聚酯漆


竹纹
50108
聚酯漆


竹纹
50159
聚酯漆


竹纹
50163
聚酯漆


竹纹
50170
聚酯漆


斑马木
50202
聚酯漆


梨木
50203
聚酯漆


梨木
50207
聚酯漆

（如需了解更多有关木纹饰面的资料，请参见第388页。）

不锈钢

表面反射率的演示


2B 缎面
7772C


#4 拉丝
7774C


BA 亮面
7776C


#8 镜面
7778C



矩形板

独立型弹簧吊顶



3型下翻式吊顶配备了弹簧座，允许吊顶板沿任意方向向下翻转。

主要特点

- 面板规格：
  ——最小300 × 520mm
  ——最大1050 × 2400mm*
- 其弹簧特性可实现单独拆卸，维护方便
- 采用直角翻边设计，方便平行或交叉设计安装
- 搭配穿孔板和吸音纸，实现有效吸音
- 工厂预制规格，有效减少现场垃圾的产生
- 轻质：采用轻质铝合金或钢材，有效降低静荷载
- 可与工业标准照明、暖通、扬声器、消防安全和安防设备搭配使用

*如需订购更大规格，请联系我们的销售部门

标准轴测图

1 = 扭簧式矩形板
2 = 明架龙骨
3 = 吊件
4 = 龙骨挂件
5 = 扭簧

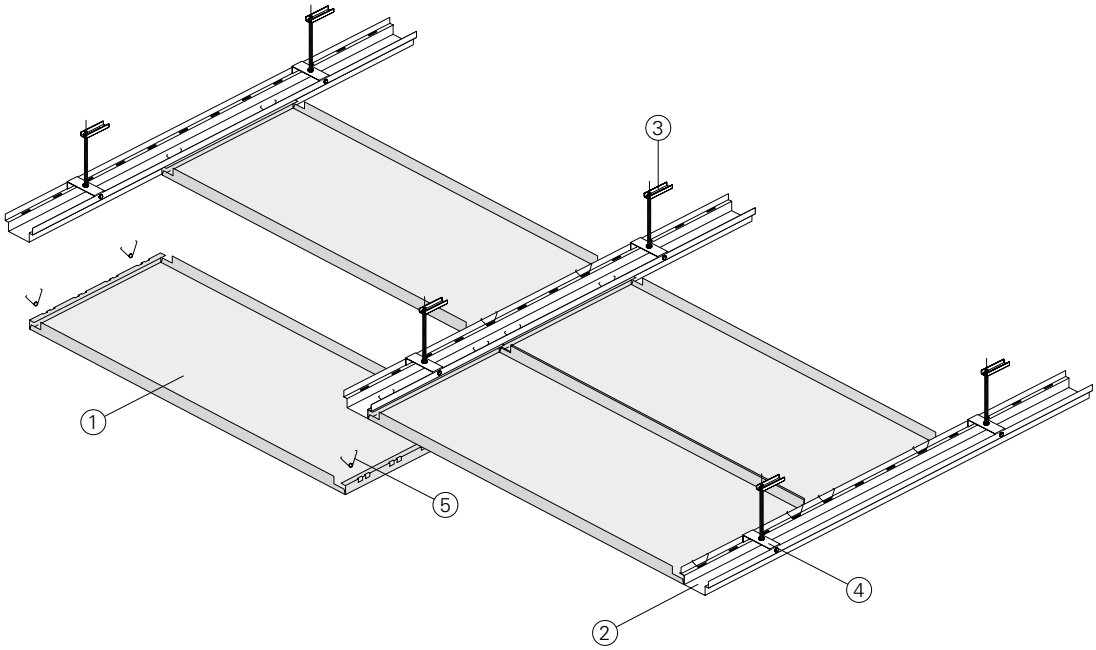

标准截面

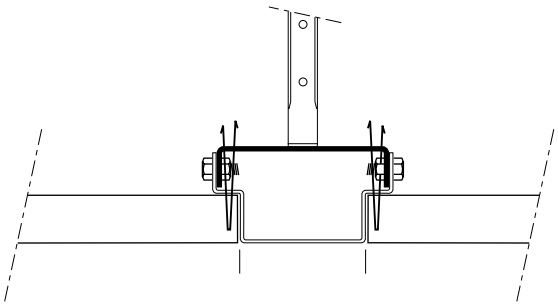

开孔形式

图示为标准形式。其它开孔形式见第390页。
图示比例: 1: 1, 另有说明的除外。

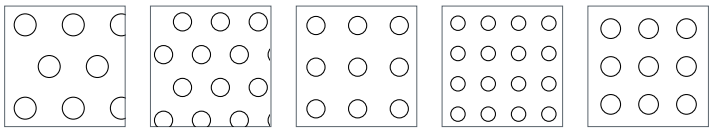

P103
Ø 2.9 mm
⇳ 5.5 ⇿ 6.35
开孔率 18.90%

P123
Ø 2.4 mm
⇳ 4.33 ⇿ 5
开孔率 20.90%

P106
Ø 2.4 mm
⇳ 5.5 ⇿ 5.5
开孔率 14.95%

P122
Ø 1.9 mm
⇳ 4 ⇿ 4
开孔率 17.70%

P129
Ø 2.6 mm
⇳ 5 ⇿ 5
开孔率 21.00%

物理参数

基底: 钢材或铝材
防火等级: A1级, 根据EN 13501-1标准
A2级, 根据GB 8624标准
重量: 4.9 - 7.8 kg/m²
光反射(LR)系数:
- 与表面处理工艺有关
- RAL9010: LR = 0.81

吸音性能评级: α_W 0.55-0.90: 见第392页

LEED V4 评分

EA : 能效优化
MR: 建筑产品分析公示
EQ: 低排放材料
EQ: 室内空气质量评价
EQ: 日光
EQ: 吸音性能

认证
TAIM QS
法国VOC法规: A级
EPD (环保产品声明) : 按要求提供

矩形板
独立型弹簧吊顶

颜色与表面处理

亨特道格拉斯可提供海量的颜色方案、木材品种和表面处理工艺供您随意挑选。您可以根据自己的需求进行定制。请登录网站了解最新信息。

标准涂料颜色

0181
RAL 9003

0106
RAL 9016

0280
RAL 9010


7163
RAL 9006

定制颜色



聚酯和混合聚酯（VX木纹）


竹纹
50107
聚酯漆


竹纹
50108
聚酯漆


竹纹
50159
聚酯漆


竹纹
50163
聚酯漆


竹纹
50170
聚酯漆


斑马木
50202
聚酯漆


梨木
50203
聚酯漆


梨木
50207
聚酯漆

（如需了解更多有关木纹饰面的资料，请参见第388页。）

不锈钢

表面反射率的演示


2B 缎面
7772C


#4 拉丝
7774C


BA 亮面
7776C


#8 镜面
7778C



矩形板

独立型挂钩式吊顶



项目名称：阿姆斯特丹Poortvrije通道，荷兰 / 使用产品：独立型挂钩式吊顶 / 设计单位：Benthem Crouwel Architects，Powerhouse Company，Merk X

主要特点

- 面板规格：
  ——最小300 × 520mm
  ——最大1050 × 2400mm*
- 直角翻边设计
- 搭配穿孔板和吸音纸，实现有效吸音
- 工厂预制规格，有效减少现场垃圾的产生
- 轻质：采用轻质铝合金或钢材，有效降低静荷载
- 其挂钩式设计可实现单独拆卸，维护方便
- 可与工业标准照明、暖通、扬声器、消防安全和安防设备搭配使用

*如需订购更大规格，请联系我们的销售部门

标准轴测图

1 = 挂钩式金属板
2 = Z型龙骨
3 = 上层龙骨
4 = 吊杆

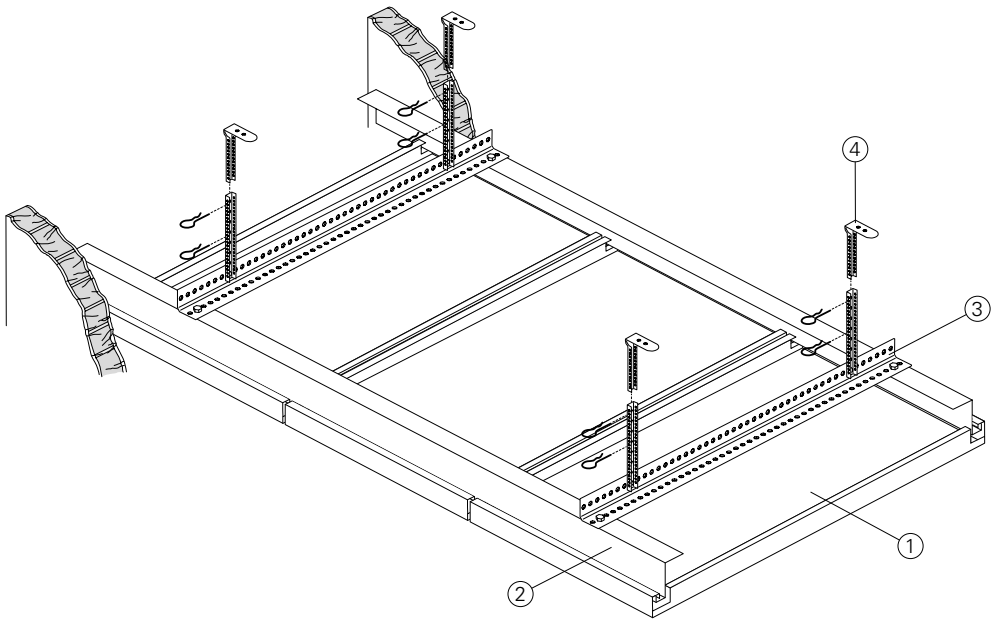

标准截面

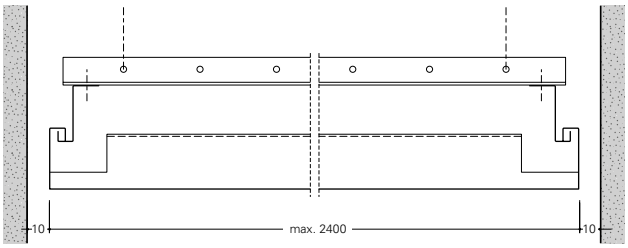

开孔形式

图示为标准形式。其它开孔形式见第390页。
图示比例: 1: 1, 另有说明的除外。

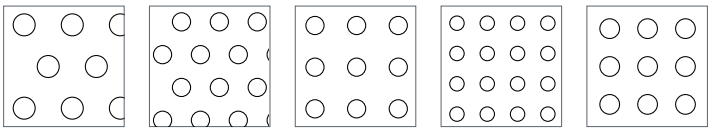

P103
Ø 2.9 mm
⇳ 5.5 ⇿ 6.35
开孔率 18.90%

P123
Ø 2.4 mm
⇳ 4.33 ⇿ 5
开孔率 20.90%

P106
Ø 2.4 mm
⇳ 5.5 ⇿ 5.5
开孔率 14.95%

P122
Ø 1.9 mm
⇳ 4 ⇿ 4
开孔率 17.70%

P129
Ø 2.6 mm
⇳ 5 ⇿ 5
开孔率 21.00%

物理参数

基底: 钢材或铝材
防火等级: A1级, 根据EN 13501-1标准
A2级, 根据GB 8624标准
重量: 4.9 - 7.8 kg/m²
光反射(LR)系数:
- 与表面处理工艺有关
- RAL9010: LR = 0.81

吸音性能评级: α_W 0.55-0.90: 见第392页

LEED V4 评分

EA : 能效优化
MR: 建筑产品分析公示
EQ: 低排放材料
EQ: 室内空气质量评价
EQ: 日光
EQ: 吸音性能

认证
TAIM QS
法国VOC法规: A级
EPD (环保产品声明) : 按要求提供

矩形板
独立型挂钩式吊顶

颜色与表面处理

亨特道格拉斯可提供海量的颜色方案、木材品种和表面处理工艺供您随意挑选。您可以根据自己的需求进行定制。请登录网站了解最新信息。

标准涂料颜色

0181
RAL 9003

0106
RAL 9016

0280
RAL 9010


7163
RAL 9006

定制颜色



聚酯和混合聚酯（VX木纹）


竹纹
50107
聚酯漆


竹纹
50108
聚酯漆


竹纹
50159
聚酯漆


竹纹
50163
聚酯漆


竹纹
50170
聚酯漆


斑马木
50202
聚酯漆


梨木
50203
聚酯漆


梨木
50207
聚酯漆

（如需了解更多有关木纹饰面的资料，请参见第388页。）

不锈钢

表面反射率的演示


2B 缎面
7772C


#4 拉丝
7774C


BA 亮面
7776C


#8 镜面
7778C



项目名称：阿姆斯特丹Poortvrije通道，荷兰 / 使用产品：独立型挂钩式吊顶 / 设计单位：Benthem Crouwel Architects，Powerhouse Company，Merk X

矩形板

连续型挂钩式吊顶



项目名称：Grid Manager公司欧洲总部，荷兰阿纳姆 / 使用产品：连续型挂钩式吊顶 / 设计单位：Studio Groen + Schild

主要特点

- 面板规格：
  ——最小300 × 520mm
  ——最大1050 × 2400mm*
- 直角翻边设计
- 搭配穿孔板和吸音纸，实现有效吸音
- 工厂预制规格，有效减少现场垃圾的产生
- 轻质：采用轻质铝合金或钢材，有效降低静荷载
- 易拆装
- 可与工业标准照明、暖通、扬声器、消防安全和安防设备搭配使用

*如需订购更大规格，请联系我们的销售部门

标准轴测图

1 = 挂钩式吊顶板
2 = Z型龙骨
3 = 上层龙骨
4 = 吊杆
5 = 主龙骨连接件
6 = 上层龙骨连接件

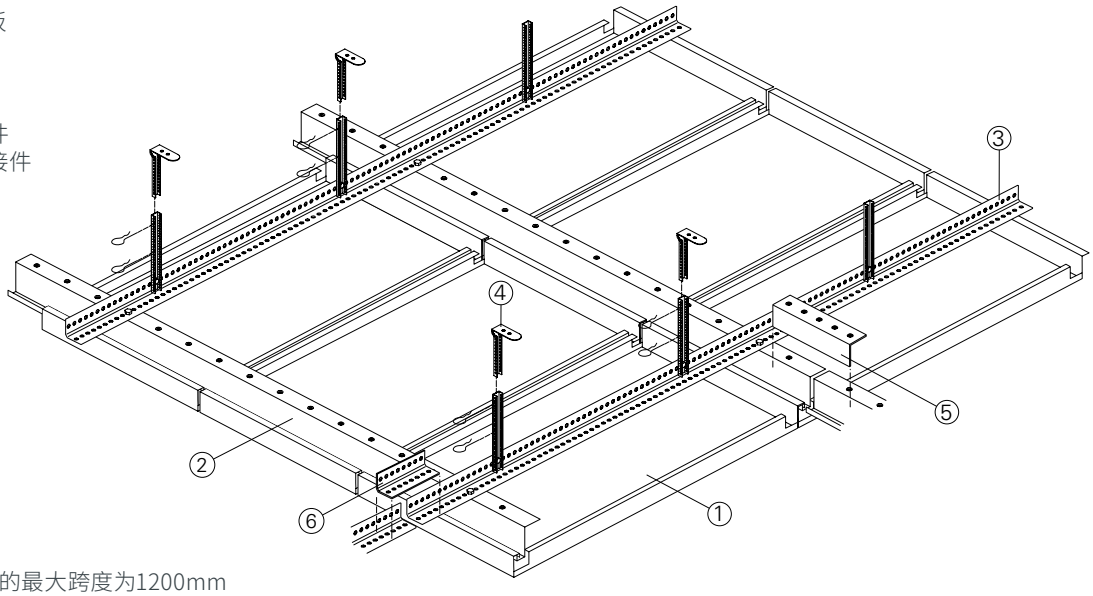

上层龙骨、主龙骨的最大跨度为1200mm
最大悬挑距离为300mm

标准截面

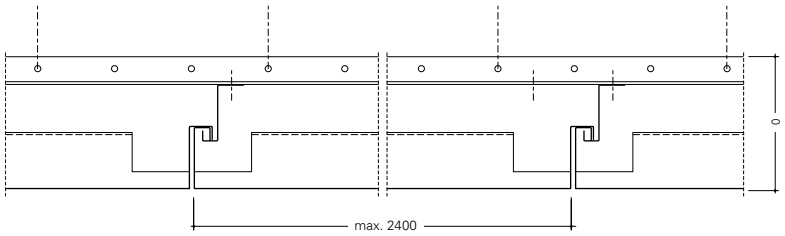

开孔形式

图示为标准形式。其它开孔形式见第390页。
图示比例：1：1，另有说明的除外。

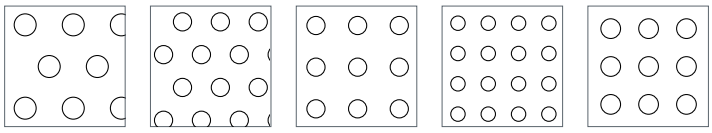

P103
Ø 2.9 mm
⇳ 5.5 ⇿ 6.35
开孔率 18.90%

P123
Ø 2.4 mm
⇳ 4.33 ⇿ 5
开孔率 20.90%

P106
Ø 2.4 mm
⇳ 5.5 ⇿ 5.5
开孔率 14.95%

P122
Ø 1.9 mm
⇳ 4 ⇿ 4
开孔率 17.70%

P129
Ø 2.6 mm
⇳ 5 ⇿ 5
开孔率 21.00%

物理参数

基底：钢材或铝材
防火等级：A1级，根据EN 13501-1标准
A2级，根据GB 8624标准
重量：4.9 - 7.8 kg/m²
光反射（LR）系数：
- 与表面处理工艺有关
- RAL9010: LR = 0.81

吸音性能评级： α_W 0.55-0.90: 见第392页

LEED V4 评分

EA：能效优化
MR：建筑产品分析公示
EQ：低排放材料
EQ：室内空气质量评价
EQ：日光
EQ：吸音性能

认证
TAIM QS
法国VOC法规：A级
EPD（环保产品声明）：按要求提供

矩形板
连续型挂钩式吊顶

颜色与表面处理

亨特道格拉斯可提供海量的颜色方案、木材品种和表面处理工艺供您随意挑选。您可以根据自己的需求进行定制。请登录网站了解最新信息。

标准涂料颜色

0181
RAL 9003

0106
RAL 9016

0280
RAL 9010


7163
RAL 9006

定制颜色



聚酯和混合聚酯（VX木纹）


竹纹
50107
聚酯漆


竹纹
50108
聚酯漆


竹纹
50159
聚酯漆


竹纹
50163
聚酯漆


竹纹
50170
聚酯漆


斑马木
50202
聚酯漆


梨木
50203
聚酯漆


梨木
50207
聚酯漆

（如需了解更多有关木纹饰面的资料，请参见第388页。）

不锈钢

表面反射率的演示


2B 缎面
7772C


#4 拉丝
7774C


BA 亮面
7776C


#8 镜面
7778C



项目名称：Stare Bielany地铁站，波兰华沙 / 使用产品：连续型挂钩式吊顶

矩形板
防脱落系统



主要特点

- 面板规格:
  ——最小300 × 520mm
  ——最大1050 × 2400mm*
- 直角翻边设计
- 搭配穿孔板和吸音纸，实现有效吸音
- 工厂预制规格，有效减少现场垃圾的产生
- 轻质：采用轻质铝合金或钢材，有效降低静荷载
- 其防脱落设计可实现单点出入和100%无障碍进出通风系统
- 可与工业标准照明、暖通、扬声器、消防安全和安防设备搭配使用

*如需订购更大规格，请联系我们的销售部门

标准轴测图

1 = 挂钩式吊顶板
2 = 主龙骨
3 = 防风扣、螺栓
4 = 吊杆
5 = 特制开口销

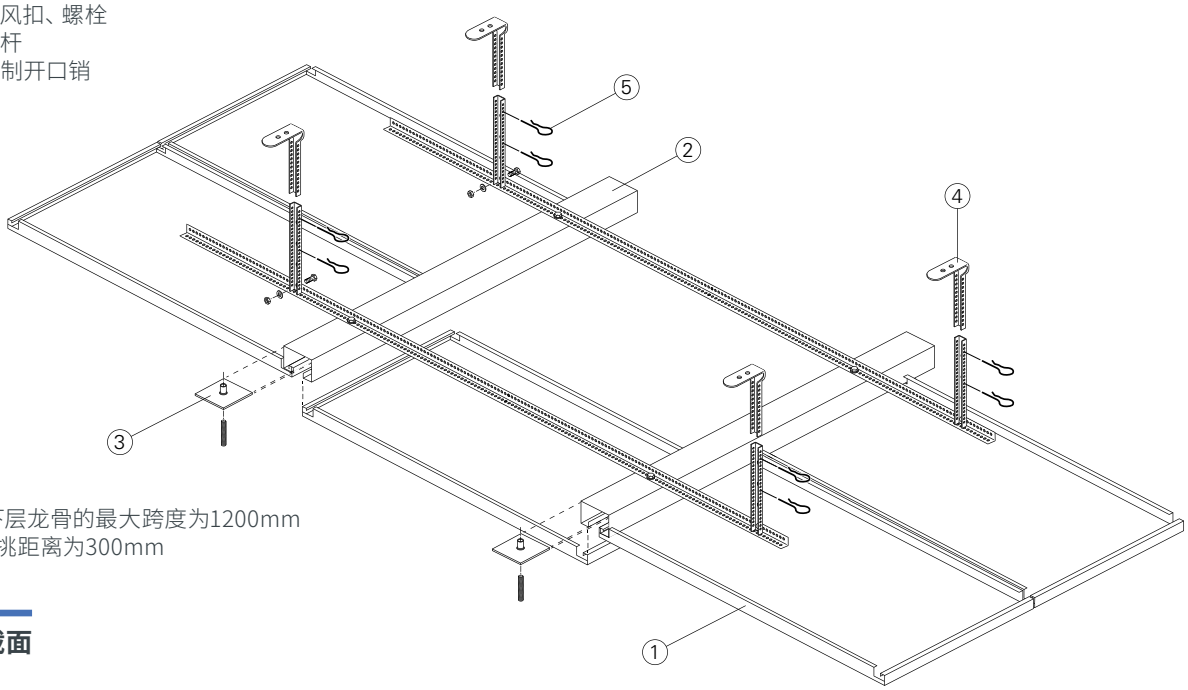

上层、下层龙骨的最大跨度为1200mm
最大悬挑距离为300mm

标准截面

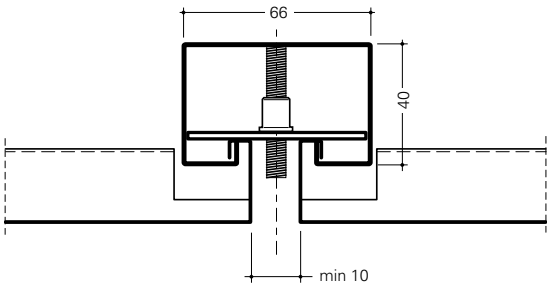

开孔形式

图示为标准形式。其它开孔形式见第390页。
图示比例：1：1，另有说明的除外。

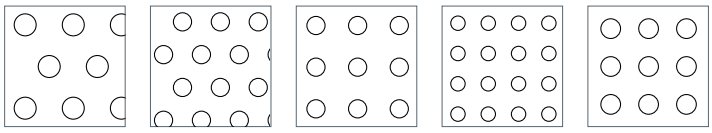

P103
Ø 2.9 mm
⇳ 5.5 ⇿ 6.35
开孔率 18.90%

P123
Ø 2.4 mm
⇳ 4.33 ⇿ 5
开孔率 20.90%

P106
Ø 2.4 mm
⇳ 5.5 ⇿ 5.5
开孔率 14.95%

P122
Ø 1.9 mm
⇳ 4 ⇿ 4
开孔率 17.70%

P129
Ø 2.6 mm
⇳ 5 ⇿ 5
开孔率 21.00%

物理参数

基底：钢材或铝材
防火等级：A1级，根据EN 13501-1标准
A2级，根据GB 8624标准
重量：4.9 - 7.8 kg/m²
光反射（LR）系数：
- 与表面处理工艺有关
- RAL9010: LR = 0.81

吸音性能评级： α_W 0.55-0.90: 见第392页

LEED V4 评分

EA：能效优化
MR：建筑产品分析公示
EQ：低排放材料
EQ：室内空气质量评价
EQ：日光
EQ：吸音性能

认证
TAIM QS
法国VOC法规：A级
EPD（环保产品声明）：按要求提供

颜色与表面处理

亨特道格拉斯可提供海量的颜色方案、木材品种和表面处理工艺供您随意挑选。您可以根据自己的需求进行定制。请登录网站了解最新信息。

标准涂料颜色

0181
RAL 9003

0106
RAL 9016

0280
RAL 9010


7163
RAL 9006

定制颜色



聚酯和混合聚酯（VX木纹）


竹纹
50107
聚酯漆


竹纹
50108
聚酯漆


竹纹
50159
聚酯漆


竹纹
50163
聚酯漆


竹纹
50170
聚酯漆


斑马木
50202
聚酯漆


梨木
50203
聚酯漆


梨木
50207
聚酯漆

（如需了解更多有关木纹饰面的资料，请参见第388页。）

不锈钢

表面反射率的演示


2B 缎面
7772C


#4 拉丝
7774C


BA 亮面
7776C


#8 镜面
7778C



矩形板
浮岛安装



项目名称：印第安纳波利斯机场，美国北美地区印第安纳波利斯 / 使用产品：浮岛安装吊顶 / 设计单位：AeroDesign Group和HOK

主要特点

- 面板规格：
  ——最小300 × 520mm
  ——最大1050 × 2400mm*
- 直角翻边设计
- 搭配穿孔板和吸音纸，实现有效吸音
- 工厂预制规格，有效减少现场垃圾的产生
- 轻质：采用轻质铝合金或钢材，有效降低静荷载
- 其挂钩式设计可实现单点或100%通达上部区域
- 可与工业标准照明、暖通、扬声器、消防安全和安防设备搭配使用

*其它尺寸需定做

标准轴测图

1 = 挂钩式矩形板
2 = 挂钩龙骨
3 = 防脱龙骨
4 = 吊杆
5 = 特制开口销

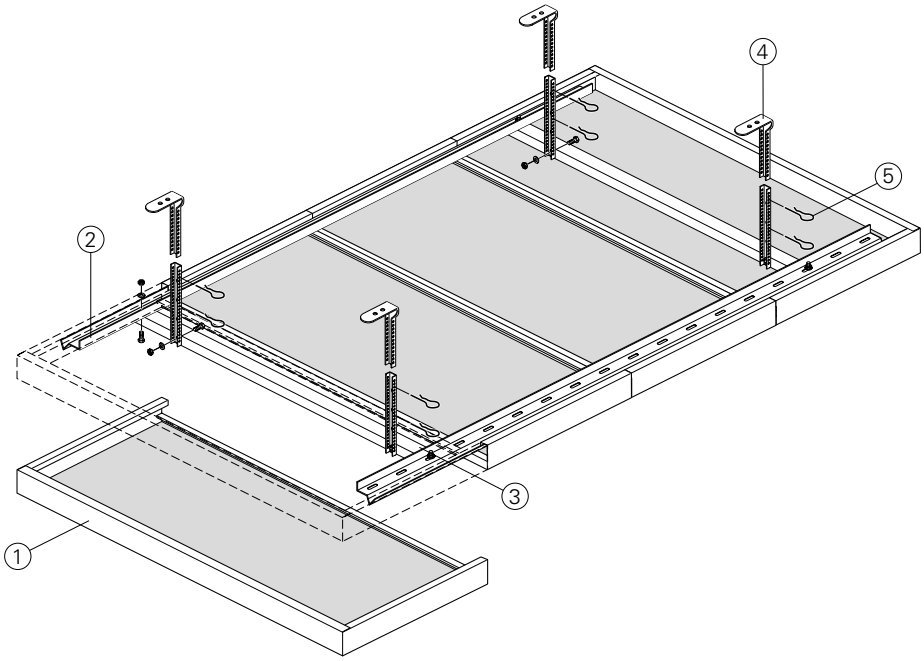

标准截面

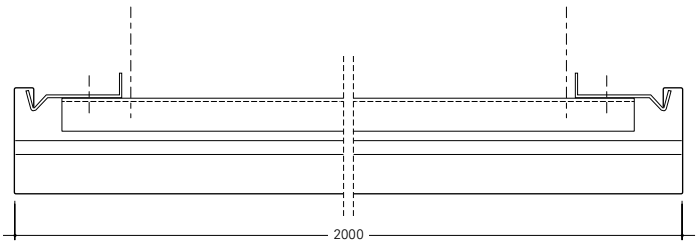

开孔形式

图示为标准形式。其它开孔形式见第390页。
图示比例: 1: 1, 另有说明的除外。

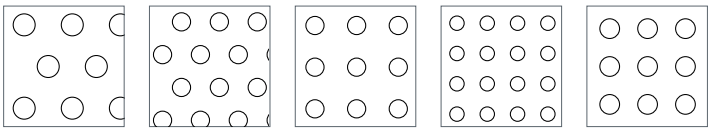

P103
Ø 2.9 mm
⇳ 5.5 ⇿ 6.35
开孔率 18.90%

P123
Ø 2.4 mm
⇳ 4.33 ⇿ 5
开孔率 20.90%

P106
Ø 2.4 mm
⇳ 5.5 ⇿ 5.5
开孔率 14.95%

P122
Ø 1.9 mm
⇳ 4 ⇿ 4
开孔率 17.70%

P129
Ø 2.6 mm
⇳ 5 ⇿ 5
开孔率 21.00%

物理参数

基底: 钢材或铝材
防火等级: A1级, 根据EN 13501-1标准
A2级, 根据GB 8624标准
重量: 4.9 - 7.8 kg/m²
光反射(LR)系数:
- 与表面处理工艺有关
- RAL9010: LR = 0.81

吸音性能评级: α_W 0.55-0.90: 见第392页

LEED V4 评分

EA : 能效优化
MR: 建筑产品分析公示
EQ: 低排放材料
EQ: 室内空气质量评价
EQ: 日光
EQ: 吸音性能

认证
TAIM QS
法国VOC法规: A级
EPD (环保产品声明) : 按要求提供

颜色与表面处理

亨特道格拉斯可提供海量的颜色方案、木材品种和表面处理工艺供您随意挑选。您可以根据自己的需求进行定制。请登录网站了解最新信息。

标准涂料颜色

0181
RAL 9003

0106
RAL 9016

0280
RAL 9010



7163
RAL 9006

定制颜色



聚酯和混合聚酯（VX木纹）



竹纹
50107
聚酯漆



竹纹
50108
聚酯漆



竹纹
50159
聚酯漆



竹纹
50163
聚酯漆



竹纹
50170
聚酯漆



斑马木
50202
聚酯漆



梨木
50203
聚酯漆



梨木
50207
聚酯漆

（如需了解更多有关木纹饰面的资料，请参见第388页。）

不锈钢

表面反射率的演示



2B 缎面
7772C



#4 拉丝
7774C



BA 亮面
7776C



#8 镜面
7778C



项目名称：印第安纳波利斯机场，美国北美地区印第安纳波利斯 / 使用产品：浮岛安装吊顶 / 设计单位：AeroDesign Group和HOK

矩形板
明架式



明架式金属吊顶有多种规格可供选购，明架式金属吊顶直角翻边，选型丰富。

项目名称：布鲁塞尔机场中转站，比利时布鲁塞尔 / 使用产品：明架式吊顶 / 设计单位：Chapman Taylor Benelux

主要特点

- 面板规格：
  ——最小300 × 520mm
  ——最大1050 × 2400mm*
- 直角翻边设计
- 搭配穿孔板和吸音纸，实现有效吸音
- 工厂预制规格，有效减少现场垃圾的产生
- 轻质：采用轻质铝合金或钢材，有效降低静荷载
- 易安装——无需紧固件或工具即可安装
- 可与工业标准照明、暖通、扬声器、消防安全和安防设备搭配使用

*如需订购更大规格，请联系我们的销售部门

标准轴测图

1 = 明架式矩形板
2 = 明架龙骨
3 = 吊杆
4 = 收边扣件

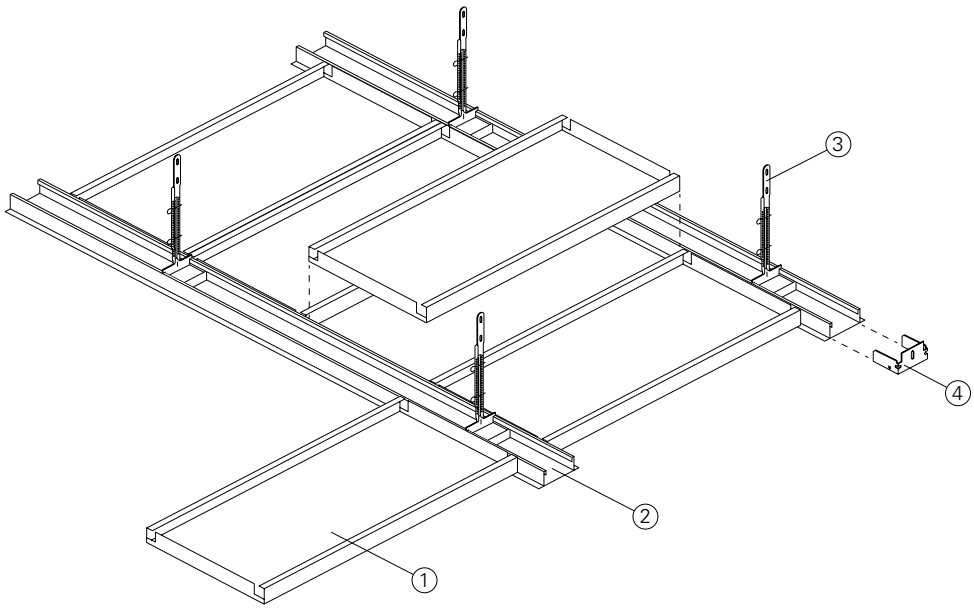

标准截面

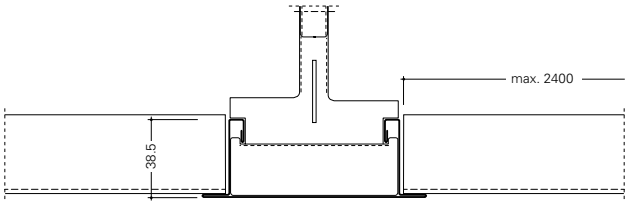

开孔形式

图示为标准形式。其它开孔形式见第390页。
图示比例: 1: 1, 另有说明的除外。

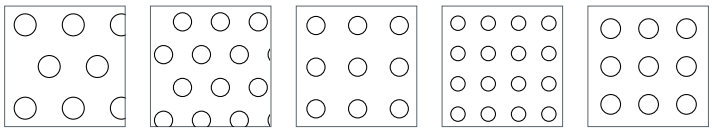

P103
Ø 2.9 mm
⇳ 5.5 ⇿ 6.35
开孔率 18.90%

P123
Ø 2.4 mm
⇳ 4.33 ⇿ 5
开孔率 20.90%

P106
Ø 2.4 mm
⇳ 5.5 ⇿ 5.5
开孔率 14.95%

P122
Ø 1.9 mm
⇳ 4 ⇿ 4
开孔率 17.70%

P129
Ø 2.6 mm
⇳ 5 ⇿ 5
开孔率 21.00%

物理参数

基底: 钢材或铝材
防火等级: A1级, 根据EN 13501-1标准
A2级, 根据GB 8624标准
重量: 4.9 - 7.8 kg/m²
光反射(LR)系数:
- 与表面处理工艺有关
- RAL9010: LR = 0.81

吸音性能评级: α_W 0.55-0.90: 见第392页

LEED V4 评分

EA : 能效优化
MR: 建筑产品分析公示
EQ: 低排放材料
EQ: 室内空气质量评价
EQ: 日光
EQ: 吸音性能

认证
TAIM QS
法国VOC法规: A级
EPD (环保产品声明) : 按要求提供

颜色与表面处理

亨特道格拉斯可提供海量的颜色方案、木材品种和表面处理工艺供您随意挑选。您可以根据自己的需求进行定制。请登录网站了解最新信息。

标准涂料颜色

0181
RAL 9003

0106
RAL 9016

0280
RAL 9010


7163
RAL 9006

定制颜色



聚酯和混合聚酯（VX木纹）


竹纹
50107
聚酯漆


竹纹
50108
聚酯漆


竹纹
50159
聚酯漆


竹纹
50163
聚酯漆


竹纹
50170
聚酯漆


斑马木
50202
聚酯漆


梨木
50203
聚酯漆


梨木
50207
聚酯漆

（如需了解更多有关木纹饰面的资料，请参见第388页。）

不锈钢

表面反射率的演示


2B 缎面
7772C


#4 拉丝
7774C


BA 亮面
7776C


#8 镜面
7778C



项目名称：Sint-Vincentius GZA医院，比利时安特卫普 / 使用产品：明架式吊顶/ 设计单位：Architectenbureau De Vloed

矩形板
连续型弹簧吊顶



弹簧金属吊顶系统允许吊顶板从吊顶面沿任意方向向下翻转。

项目名称：Gdanska地铁站，波兰华沙 / 使用产品：连续型弹簧吊顶 / 设计单位：APA Kury owicz

主要特点

- 面板规格：
  ——最小300 × 520mm
  ——最大1050 × 2400mm*
- 其弹簧特性可实现单独拆卸，维护方便
- 直角翻边设计
- 搭配穿孔板和吸音纸，实现有效吸音
- 工厂预制规格，有效减少现场垃圾的产生
- 轻质：采用轻质铝合金或钢材，有效降低静荷载
- 易拆装
- 可与工业标准照明、暖通、扬声器、消防安全和安防设备搭配使用

*如需订购更大规格，请联系我们的销售部门

标准轴测图

1 = 扭簧矩形板
2 = 下层龙骨
3 = 上层龙骨
4 = 吊杆
5 = 特制挂件
6 = 上层龙骨连接件
7 = 扭转弹簧
8 = 特制开口销

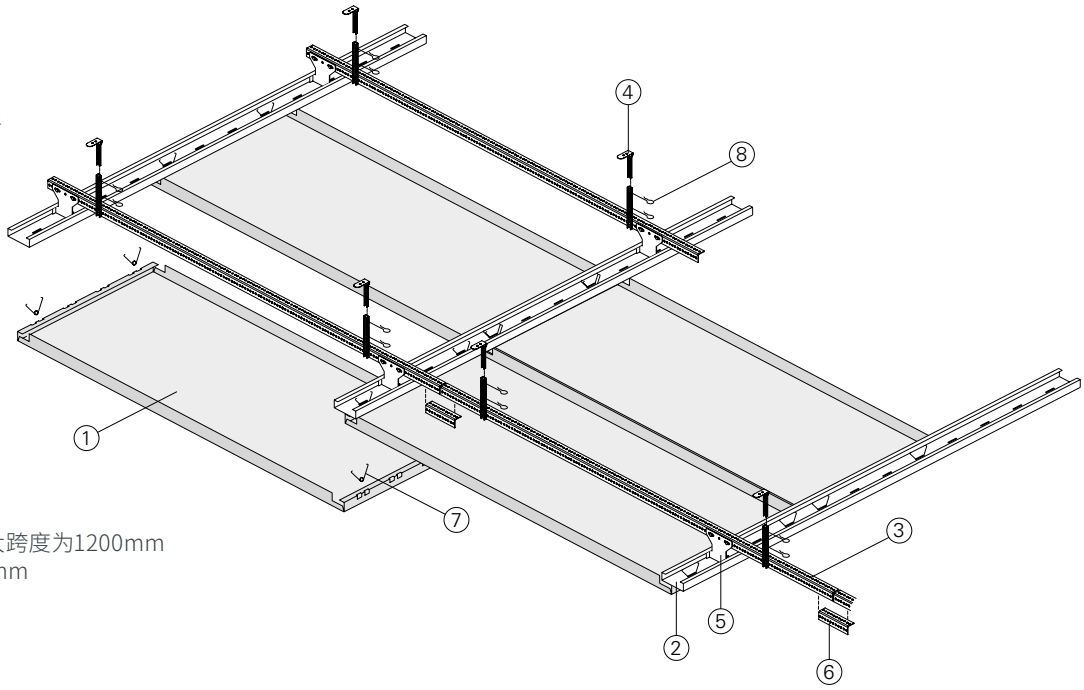

上层、下层龙骨的最大跨度为1200mm
最大悬挑距离为300mm

标准截面

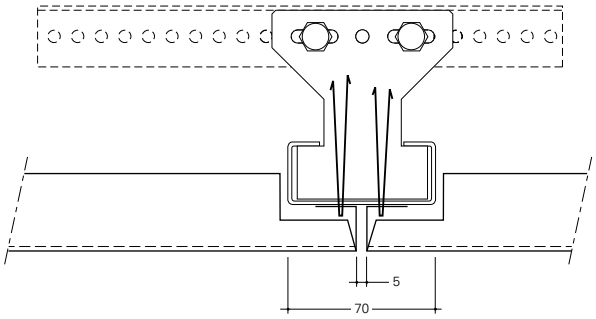

开孔形式

图示为标准形式。其它开孔形式见第390页。
图示比例：1：1，另有说明的除外。

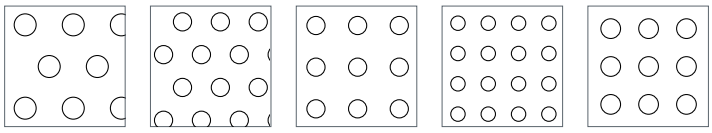

P103
Ø 2.9 mm
⇳ 5.5 ⇿ 6.35
开孔率 18.90%

P123
Ø 2.4 mm
⇳ 4.33 ⇿ 5
开孔率 20.90%

P106
Ø 2.4 mm
⇳ 5.5 ⇿ 5.5
开孔率 14.95%

P122
Ø 1.9 mm
⇳ 4 ⇿ 4
开孔率 17.70%

P129
Ø 2.6 mm
⇳ 5 ⇿ 5
开孔率 21.00%

物理参数

基底：钢材或铝材
防火等级：A1级，根据EN 13501-1标准
A2级，根据GB 8624标准
重量：4.9 - 7.8 kg/m²
光反射（LR）系数：
- 与表面处理工艺有关
- RAL9010: LR = 0.81

吸音性能评级： α_W 0.55-0.90: 见第392页

LEED V4 评分

EA：能效优化
MR：建筑产品分析公示
EQ：低排放材料
EQ：室内空气质量评价
EQ：日光
EQ：吸音性能

认证
TAIM QS
法国VOC法规：A级
EPD（环保产品声明）：按要求提供

矩形板
连续型弹簧吊顶

颜色与表面处理

亨特道格拉斯可提供海量的颜色方案、木材品种和表面处理工艺供您随意挑选。您可以根据自己的需求进行定制。请登录网站了解最新信息。

标准涂料颜色

0181
RAL 9003

0106
RAL 9016

0280
RAL 9010


7163
RAL 9006

定制颜色



聚酯和混合聚酯（VX木纹）


竹纹
50107
聚酯漆


竹纹
50108
聚酯漆


竹纹
50159
聚酯漆


竹纹
50163
聚酯漆


竹纹
50170
聚酯漆


斑马木
50202
聚酯漆


梨木
50203
聚酯漆


梨木
50207
聚酯漆

（如需了解更多有关木纹饰面的资料，请参见第388页。）

不锈钢

表面反射率的演示


2B 缎面
7772C


#4 拉丝
7774C


BA 亮面
7776C


#8 镜面
7778C



项目名称：Gelderlandplein购物中心，荷兰阿姆斯特丹 / 使用产品：连续型弹簧吊顶 / 设计单位：Rijnboutt

矩形板
几何造型



项目名称：ADPRO体育培训设施，纽约果园公园 / 使用产品：弹簧，几何造型吊顶 / 照片来源：Bob Perzel

主要特点

- 具有几何形状的吊顶板
- 面板规格：
  ——最小300 × 520mm
  ——最大1050 × 2400mm*
- 其弹簧特性可实现单独拆卸，维护方便
- 直角翻边设计
- 搭配穿孔板和吸音纸，实现有效吸音
- 工厂预制规格，有效减少现场垃圾的产生
- 轻质：采用轻质铝合金或钢材，有效降低静荷载
- 可与工业标准照明、暖通、扬声器、消防安全和安防设备搭配使用

标准轴测图

1 = 面板
2 = 主龙骨
3 = 上层龙骨
4 = 吊杆
5 = 主龙骨吊扣
6 = 上层龙骨连接件
7 = 弹簧扣
8 = 特制开口销

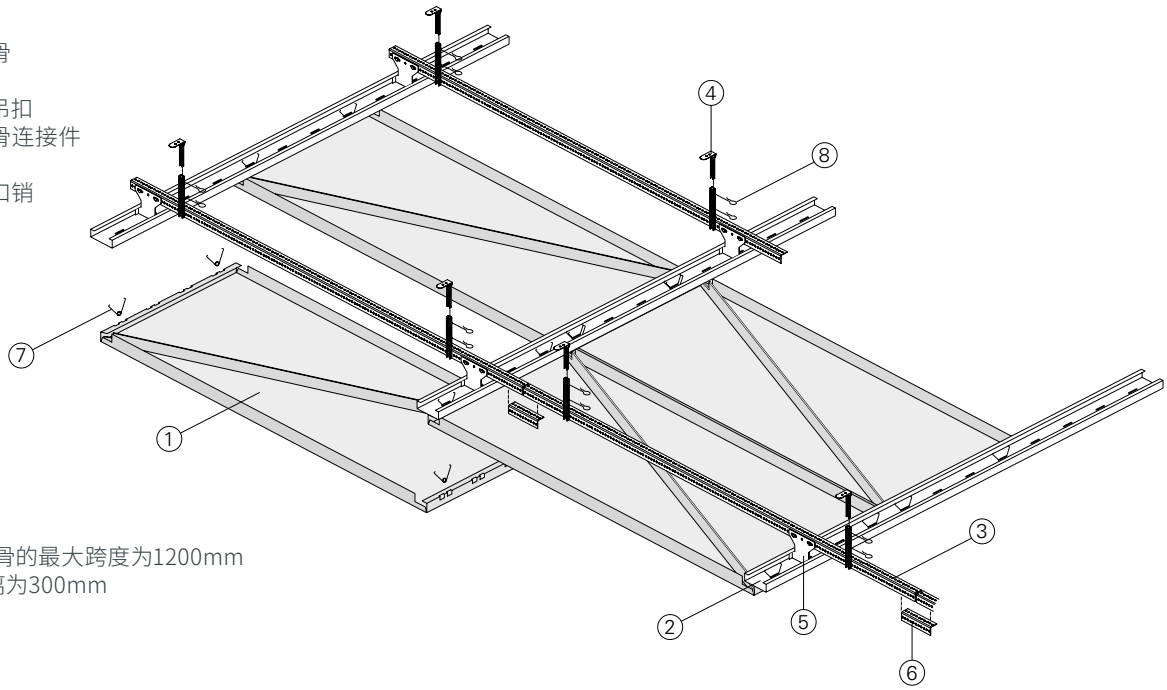

上层、下层龙骨的最大跨度为1200mm
最大悬挑距离为300mm

标准截面

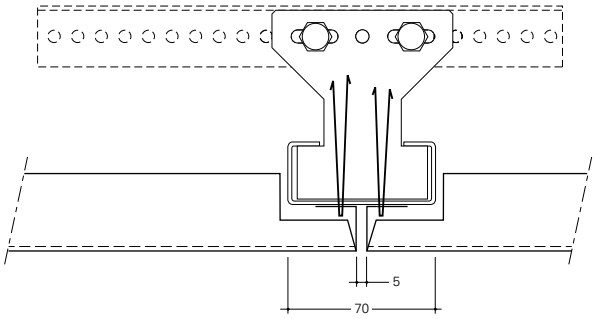

开孔形式

图示为标准形式。其它开孔形式见第390页。
图示比例：1：1，另有说明的除外。

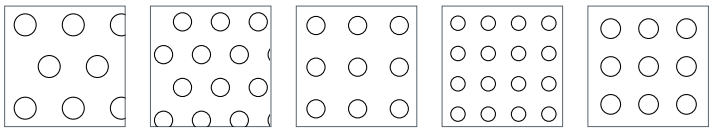

P103
Ø 2.9 mm
⇳ 5.5 ⇿ 6.35
开孔率 18.90%

P123
Ø 2.4 mm
⇳ 4.33 ⇿ 5
开孔率 20.90%

P106
Ø 2.4 mm
⇳ 5.5 ⇿ 5.5
开孔率 14.95%

P122
Ø 1.9 mm
⇳ 4 ⇿ 4
开孔率 17.70%

P129
Ø 2.6 mm
⇳ 5 ⇿ 5
开孔率 21.00%

物理参数

基底：钢材或铝材
防火等级：A1级，根据EN 13501-1标准
A2级，根据GB 8624标准
重量：4.9 - 7.8 kg/m²
光反射（LR）系数：
- 与表面处理工艺有关
- RAL9010: LR = 0.81

吸音性能评级： α_W 0.55-0.90: 见第392页

LEED V4 评分

EA：能效优化
MR：建筑产品分析公示
EQ：低排放材料
EQ：室内空气质量评价
EQ：日光
EQ：吸音性能

认证
TAIM QS
法国VOC法规：A级
EPD（环保产品声明）：按要求提供

颜色与表面处理

亨特道格拉斯可提供海量的颜色方案、木材品种和表面处理工艺供您随意挑选。您可以根据自己的需求进行定制。请登录网站了解最新信息。

标准涂料颜色

0181
RAL 9003

0106
RAL 9016

0280
RAL 9010



7163
RAL 9006

定制颜色



聚酯和混合聚酯（VX木纹）



竹纹
50107
聚酯漆



竹纹
50108
聚酯漆



竹纹
50159
聚酯漆



竹纹
50163
聚酯漆



竹纹
50170
聚酯漆



斑马木
50202
聚酯漆



梨木
50203
聚酯漆



梨木
50207
聚酯漆

（如需了解更多有关木纹饰面的资料，请参见第388页。）

不锈钢

表面反射率的演示



2B 缎面
7772C



#4 拉丝
7774C



BA 亮面
7776C



#8 镜面
7778C



矩形板
分段造型



项目名称：凤凰城天港机场3号航站楼，亚利桑那州凤凰城 / 使用产品：弹簧吊顶（分段造型）

主要特点

- 面板规格：
  ——最小300 × 520mm
  ——最大1050 × 2400mm*
- 其弹簧特性可实现单独拆卸，维护方便
- 直角翻边设计
- 搭配穿孔板和吸音纸，实现有效吸音
- 工厂预制规格，有效减少现场垃圾的产生
- 轻质：采用轻质铝合金或钢材，有效降低静荷载
- 可与工业标准照明、暖通、扬声器、消防安全和安防设备搭配使用

标准轴测图

1 = 面板
2 = 主龙骨
3 = 主龙骨吊扣
4 = 扭转弹簧
5 = 吊杆
6 = 特制开口销

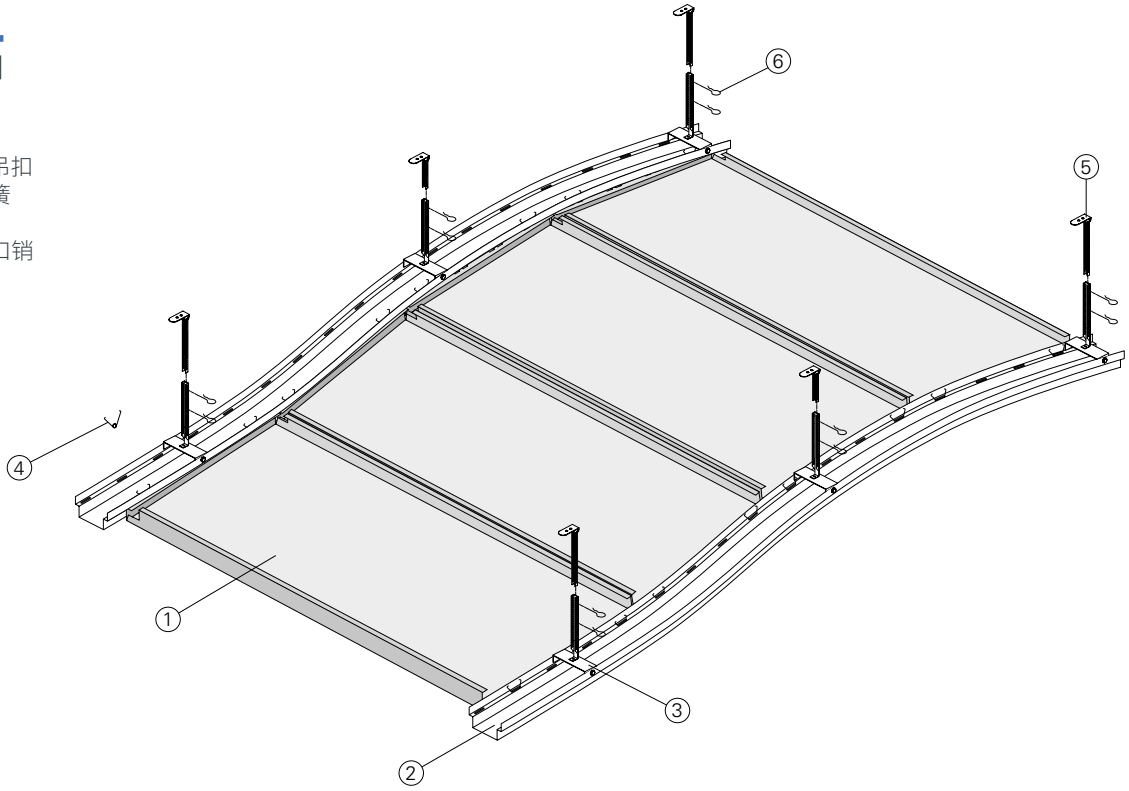

标准截面

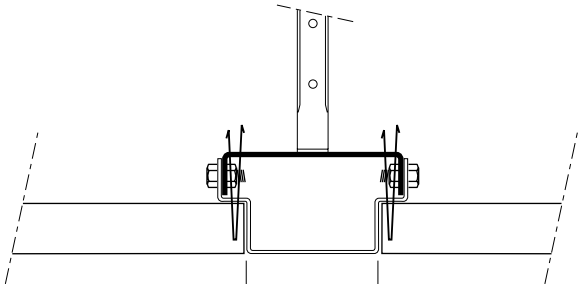

开孔形式

图示为标准形式。其它开孔形式见第390页。
图示比例：1：1，另有说明的除外。

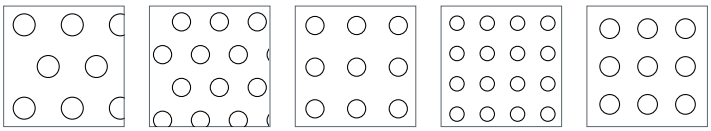

P103
Ø 2.9 mm
⇳ 5.5 ⇿ 6.35
开孔率 18.90%

P123
Ø 2.4 mm
⇳ 4.33 ⇿ 5
开孔率 20.90%

P106
Ø 2.4 mm
⇳ 5.5 ⇿ 5.5
开孔率 14.95%

P122
Ø 1.9 mm
⇳ 4 ⇿ 4
开孔率 17.70%

P129
Ø 2.6 mm
⇳ 5 ⇿ 5
开孔率 21.00%

物理参数

基底：钢材或铝材
防火等级：A1级，根据EN 13501-1标准
A2级，根据GB 8624标准
重量：4.9 - 7.8 kg/m²
光反射（LR）系数：
- 与表面处理工艺有关
- RAL9010: LR = 0.81

吸音性能评级： α_W 0.55-0.90: 见第392页

LEED V4 评分

EA：能效优化
MR：建筑产品分析公示
EQ：低排放材料
EQ：室内空气质量评价
EQ：日光
EQ：吸音性能

认证
TAIM QS
法国VOC法规：A级
EPD（环保产品声明）：按要求提供

颜色与表面处理

亨特道格拉斯可提供海量的颜色方案、木材品种和表面处理工艺供您随意挑选。您可以根据自己的需求进行定制。请登录网站了解最新信息。

标准涂料颜色

0181
RAL 9003

0106
RAL 9016

0280
RAL 9010



7163
RAL 9006

定制颜色



聚酯和混合聚酯（VX木纹）



竹纹
50107
聚酯漆



竹纹
50108
聚酯漆



竹纹
50159
聚酯漆



竹纹
50163
聚酯漆



竹纹
50170
聚酯漆



斑马木
50202
聚酯漆



梨木
50203
聚酯漆



梨木
50207
聚酯漆

（如需了解更多有关木纹饰面的资料，请参见第388页。）

不锈钢

表面反射率的演示



2B 缎面
7772C



#4 拉丝
7774C



BA 亮面
7776C



#8 镜面
7778C



项目名称：Bijlmer火车站，荷兰阿姆斯特丹 / 使用产品：分段造型矩形板吊顶 / 设计单位：Nicholas Grimshaw和Arcadis

方块板
方块板（明架式）



项目名称：阿特拉斯体育场——体育娱乐大厅，波兰罗兹 / 使用产品：方块板（明架式） / 设计单位：ATJ

主要特点

- 标准尺寸：600 × 600mm
- 边缘方案：直角翻边、平口或翻边外露
- 搭配穿孔板和吸音纸，实现有效吸音
- 工厂预制规格，有效减少现场垃圾的产生
- 轻质：采用轻质铝合金或钢材，有效降低静荷载
- 易安装——无需紧固件或工具即可安装
- 可与工业标准照明、暖通、扬声器、消防安全和安防设备搭配使用

标准轴测图

1 = 明架式方块板
2 = T型龙骨
3 = 吊杆

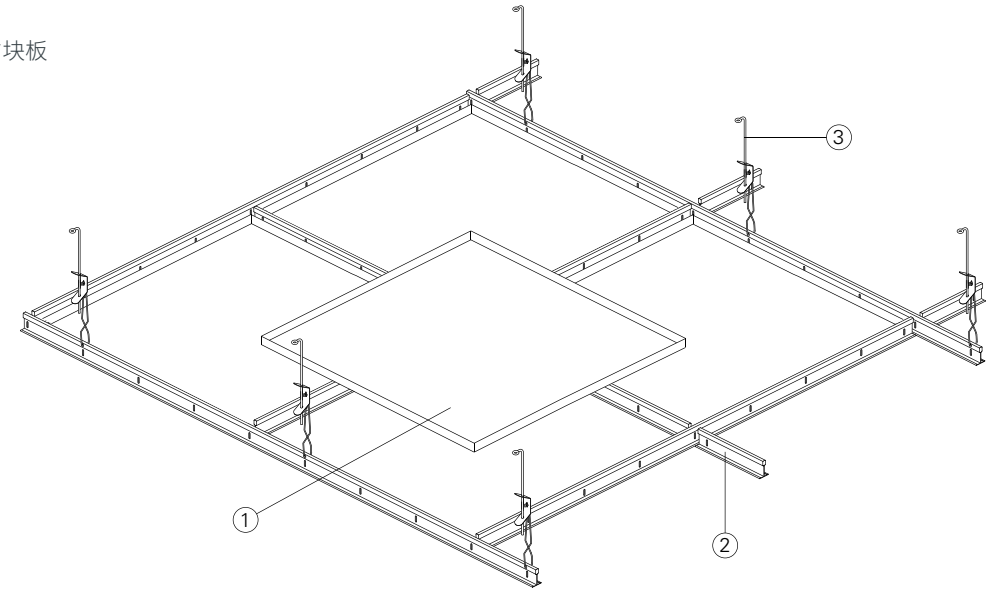

标准截面

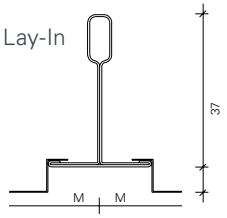

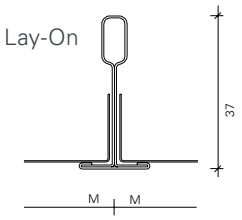

开孔形式

图示为标准形式。其它开孔形式见第390页。
图示比例: 1: 1, 另有说明的除外。

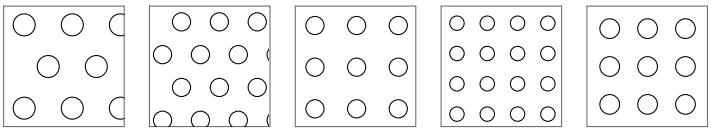

P103
Ø 2.9 mm
⇳ 5.5 ⇿ 6.35
开孔率 18.90%

P123
Ø 2.4 mm
⇳ 4.33 ⇿ 5
开孔率 20.90%

P106
Ø 2.4 mm
⇳ 5.5 ⇿ 5.5
开孔率 14.95%

P122
Ø 1.9 mm
⇳ 4 ⇿ 4
开孔率 17.70%

P129
Ø 2.6 mm
⇳ 5 ⇿ 5
开孔率 21.00%

物理参数

基底: 钢材或铝材
防火等级: A1级, 根据EN 13501-1标准
A2级, 根据GB 8624标准
重量: 4.9 - 7.8 kg/m²
光反射(LR)系数:
- 与表面处理工艺有关
- RAL9010: LR = 0.81

吸音性能评级: α_W 0.55-0.90: 见第392页

LEED V4 评分

EA : 能效优化
MR: 建筑产品分析公示
EQ: 低排放材料
EQ: 室内空气质量评价
EQ: 日光
EQ: 吸音性能

认证
TAIM QS
法国VOC法规: A级
EPD (环保产品声明) : 按要求提供

方块板（明架式）

颜色与表面处理

亨特道格拉斯可提供海量的颜色方案、木材品种和表面处理工艺供您随意挑选。您可以根据自己的需求进行定制。请登录网站了解最新信息。

标准涂料颜色

0181
RAL 9003

0106
RAL 9016

0280
RAL 9010



7163
RAL 9006

定制颜色



聚酯和混合聚酯（VX木纹）



竹纹
50107
聚酯漆



竹纹
50108
聚酯漆



竹纹
50159
聚酯漆



竹纹
50163
聚酯漆



竹纹
50170
聚酯漆



斑马木
50202
聚酯漆



梨木
50203
聚酯漆



梨木
50207
聚酯漆

（如需了解更多有关木纹饰面的资料，请参见第388页。）

不锈钢

表面反射率的演示



2B 缎面
7772C



#4 拉丝
7774C



BA 亮面
7776C



#8 镜面
7778C



项目名称：阿特拉斯体育场——体育娱乐大厅，波兰罗兹 / 使用产品：方块板（明架式） / 设计单位：ATJ

方块板 (TT15)



项目名称：周大福金融中心，中国广州 / 使用产品：方块板 (TT15)

主要特点

- 轻松出入通风系统
- 外露的悬挂系统可突出网格的图案设计
- 易于组装、安装
- 有铝合金和钢材材质可供选择
- 颜色与表面处理品种丰富
- 标准穿孔类型丰富
- 采用矿棉垫或无纺布毛毡实现吸音效果
- 适用于新房装修或翻修作业，如办公室、商业零售大楼、展馆等

标准轴测图

1 = 面板
2 = 上层龙骨
3 = T型龙骨吊扣
4 = T型龙骨
5 = 吊杆

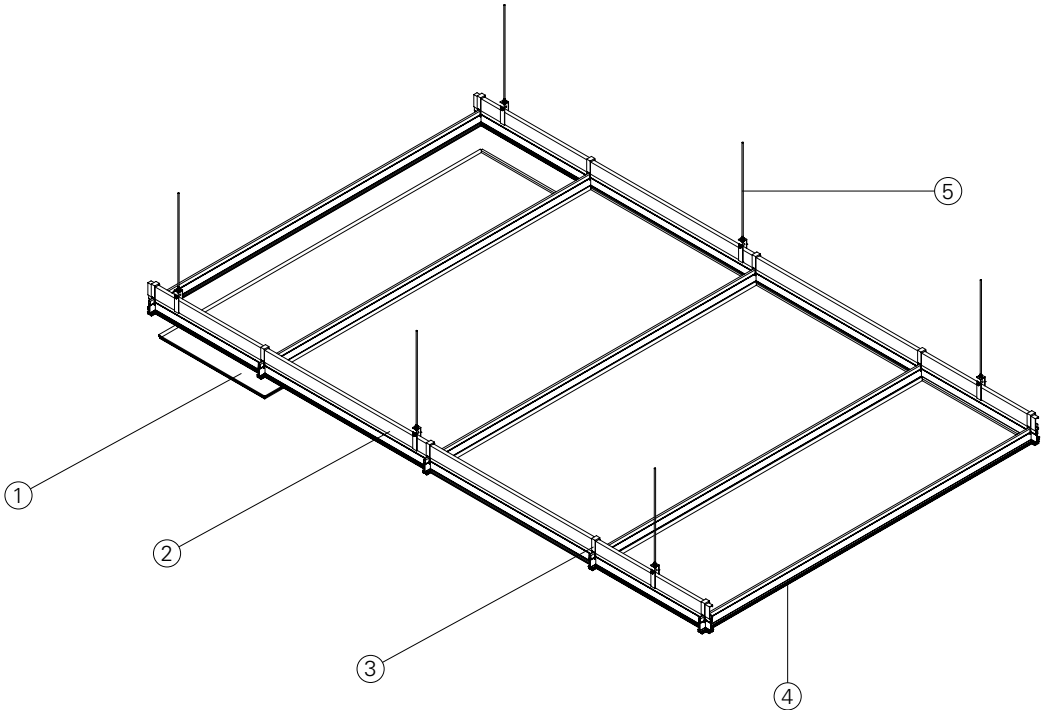

标准截面

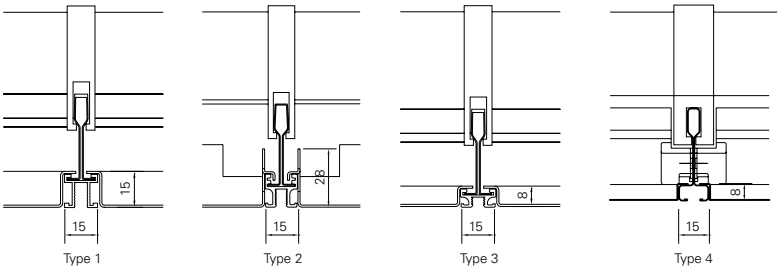

开孔形式

图示为标准形式。其它开孔形式见第390页。
图示比例: 1: 1, 另有说明的除外。

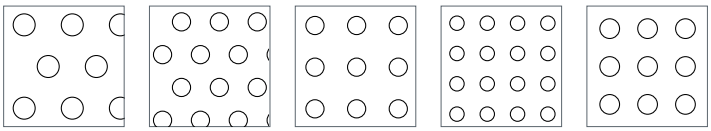

P103
Ø 2.9 mm
⇳ 5.5 ⇿ 6.35
开孔率 18.90%

P123
Ø 2.4 mm
⇳ 4.33 ⇿ 5
开孔率 20.90%

P106
Ø 2.4 mm
⇳ 5.5 ⇿ 5.5
开孔率 14.95%

P122
Ø 1.9 mm
⇳ 4 ⇿ 4
开孔率 17.70%

P129
Ø 2.6 mm
⇳ 5 ⇿ 5
开孔率 21.00%

物理参数

基底: 钢材或铝材
防火等级: A1级, 根据EN 13501-1标准
A2级, 根据GB 8624标准
重量: 4.9 - 7.8 kg/m²
光反射(LR)系数:
- 与表面处理工艺有关
- RAL9010: LR = 0.81

吸音性能评级: α_W 0.55-0.90: 见第392页

LEED V4 评分

EA : 能效优化
MR: 建筑产品分析公示
EQ: 低排放材料
EQ: 室内空气质量评价
EQ: 日光
EQ: 吸音性能

认证
TAIM QS
法国VOC法规: A级
EPD (环保产品声明) : 按要求提供

颜色与表面处理

亨特道格拉斯可提供海量的颜色方案、木材品种和表面处理工艺供您随意挑选。您可以根据自己的需求进行定制。请登录网站了解最新信息。

标准涂料颜色

0181
RAL 9003

0106
RAL 9016

0280
RAL 9010


7163
RAL 9006

定制颜色



聚酯和混合聚酯（VX木纹）


竹纹
50107
聚酯漆


竹纹
50108
聚酯漆


竹纹
50159
聚酯漆


竹纹
50163
聚酯漆


竹纹
50170
聚酯漆


斑马木
50202
聚酯漆


梨木
50203
聚酯漆


梨木
50207
聚酯漆

（如需了解更多有关木纹饰面的资料，请参见第388页。）

不锈钢

表面反射率的演示


2B 缎面
7772C


#4 拉丝
7774C


BA 亮面
7776C


#8 镜面
7778C



项目名称：华润集团企业总部大楼，中国深圳 / 使用产品：方块板（TT15） / 设计单位：American KPF Architects

方块板（卡扣暗架式）



项目名称：Stare Bielany地铁站，波兰华沙 / 使用产品：方块板吊顶（卡扣暗架式）

主要特点

- 标准尺寸：600 × 600mm
- 倒角边
- 搭配穿孔板和吸音纸，实现有效吸音
- 工厂预制规格，有效减少现场垃圾的产生
- 轻质：采用轻质铝合金或钢材，有效降低静荷载
- 易安装——无需紧固件或工具即可安装
- 可与工业标准照明、暖通、扬声器、消防安全和安防设备搭配使用

标准轴测图

1 = 暗架式方块板
2 = 上层龙骨
3 = 特制龙骨连接件
4 = 下层龙骨
5 = 十字连扣
6 = 墙体固定扣
7 = 拖边龙骨
8 = 吊杆

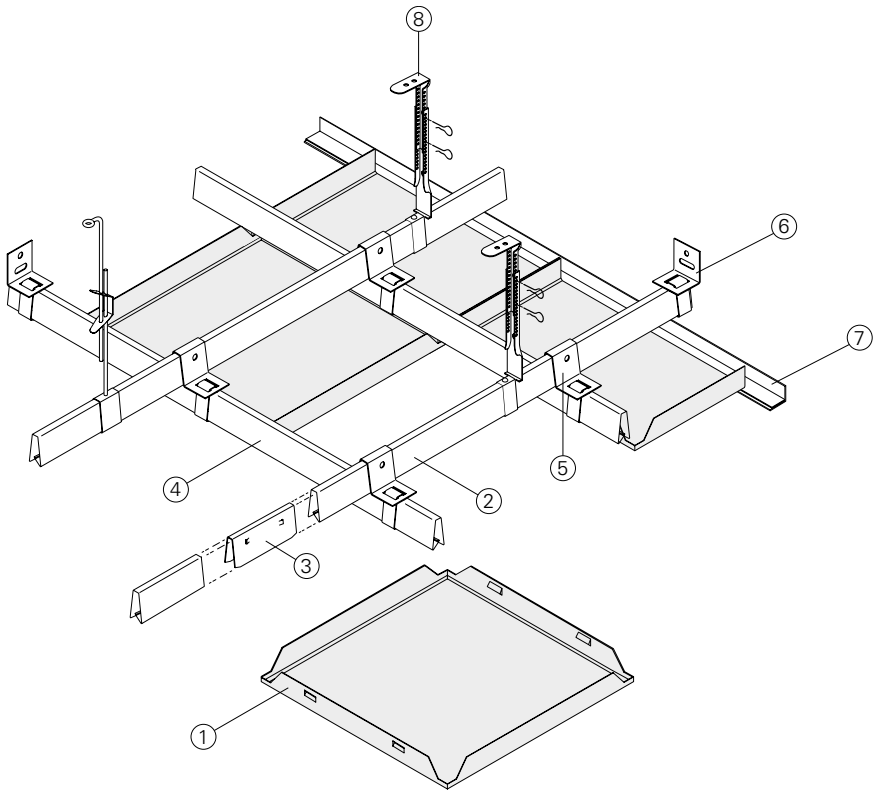

标准截面

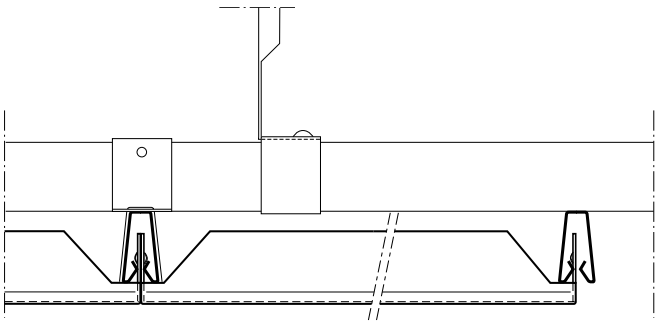

开孔形式

图示为标准形式。其它开孔形式见第390页。
图示比例: 1: 1, 另有说明的除外。

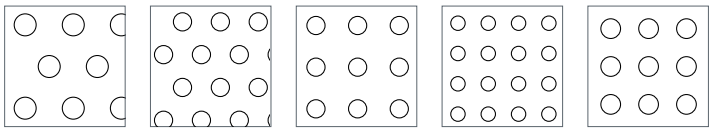

P103
Ø 2.9 mm
⇳ 5.5 ⇿ 6.35
开孔率 18.90%

P123
Ø 2.4 mm
⇳ 4.33 ⇿ 5
开孔率 20.90%

P106
Ø 2.4 mm
⇳ 5.5 ⇿ 5.5
开孔率 14.95%

P122
Ø 1.9 mm
⇳ 4 ⇿ 4
开孔率 17.70%

P129
Ø 2.6 mm
⇳ 5 ⇿ 5
开孔率 21.00%

物理参数

基底: 钢材或铝材
防火等级: A1级, 根据EN 13501-1标准
A2级, 根据GB 8624标准
重量: 4.9 - 7.8 kg/m²
光反射(LR)系数:
- 与表面处理工艺有关
- RAL9010: LR = 0.81

吸音性能评级: α_W 0.55-0.90: 见第392页

LEED V4 评分

EA : 能效优化
MR: 建筑产品分析公示
EQ: 低排放材料
EQ: 室内空气质量评价
EQ: 日光
EQ: 吸音性能

认证
TAIM QS
法国VOC法规: A级
EPD (环保产品声明) : 按要求提供

颜色与表面处理

亨特道格拉斯可提供海量的颜色方案、木材品种和表面处理工艺供您随意挑选。您可以根据自己的需求进行定制。请登录网站了解最新信息。

标准涂料颜色

0181
RAL 9003

0106
RAL 9016

0280
RAL 9010



7163
RAL 9006

定制颜色



聚酯和混合聚酯（VX木纹）



竹纹
50107
聚酯漆



竹纹
50108
聚酯漆



竹纹
50159
聚酯漆



竹纹
50163
聚酯漆



竹纹
50170
聚酯漆



斑马木
50202
聚酯漆



梨木
50203
聚酯漆



梨木
50207
聚酯漆

（如需了解更多有关木纹饰面的资料，请参见第388页。）

不锈钢

表面反射率的演示



2B 缎面
7772C



#4 拉丝
7774C



BA 亮面
7776C



#8 镜面
7778C



项目名称：布鲁塞尔机场中转站，比利时布鲁塞尔 / 使用产品：方块板吊顶（卡扣暗架式） / 设计单位：Chapman Taylor Benelux

金属拉伸网
方块板（明架式）



项目名称：国家足球场，波兰华沙 / 使用产品：金属拉伸网方块板（明架式） / 设计单位：JSK

主要特点

- 标准尺寸：600 × 600mm
- 边缘方案：直角翻边、平口或翻边外露
- 金属网板搭配明架式吸音垫
- 工厂预制规格，有效减少现场垃圾的产生
- 轻质：采用轻质铝合金或钢材，有效降低静荷载
- 易安装——无需紧固件或工具即可安装
- 可与工业标准照明、暖通、扬声器、消防安全和安防设备搭配使用

标准轴测图

1 = 明架式金属拉伸网方块板
2 = T型龙骨
3 = 吊杆

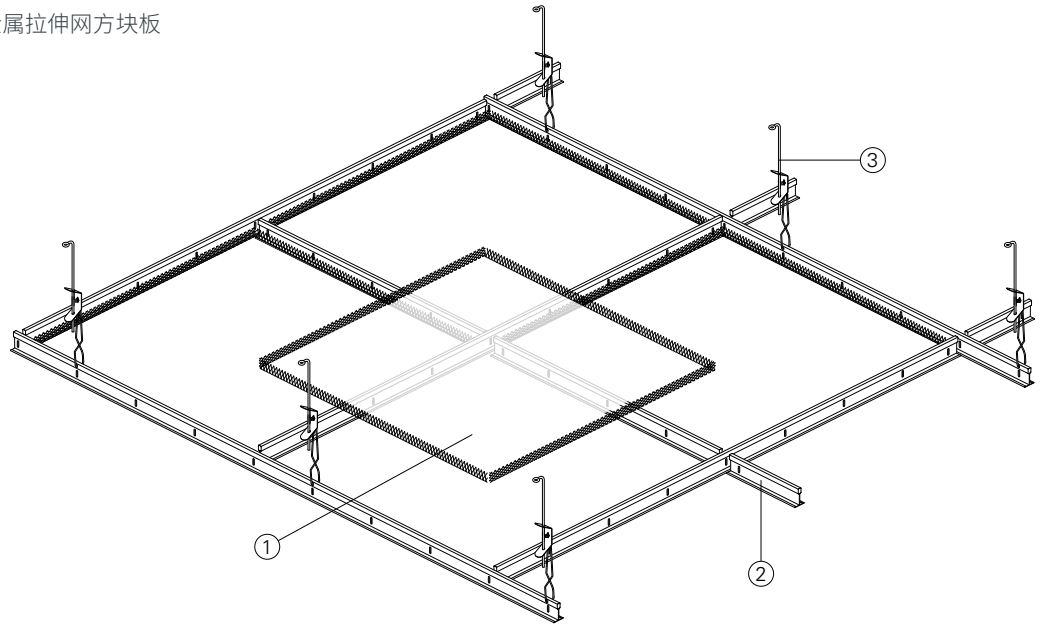

标准截面

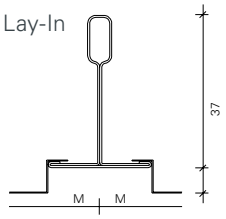

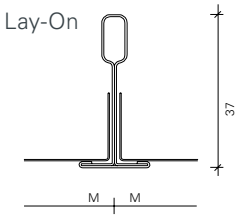

金属网形式

图示为标准形式。其它金属网形式见第390页。
图示比例: 1:4。

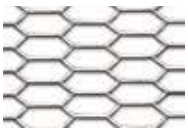

CLS1
开孔率 69%
厚度 2 mm
尺寸:
13 x 50 x 2
重量 1.68 kg/m²

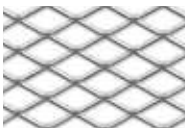

CLS2
开孔率 66.7%
厚度 2.2 mm
尺寸:
15 x 30 x 2.5
重量 1.81 kg/m²

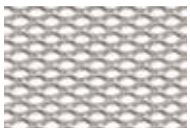

CLS3
开孔率 42.5%
厚度 2.0 mm
尺寸:
8 x 16 x 2.3
重量 3.2 kg/m²

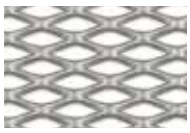

CLS5
开孔率 42.5%
厚度 2.5 mm
尺寸:
16 x 38 x 4.6
重量 3.9 kg/m²

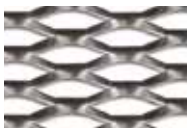

CLS7
开孔率 69.4%
厚度 2 mm
尺寸:
17 x 51 x 2.6
重量 1.65 kg/m²



CLS12
开孔率 52.7 %
厚度 2 mm
尺寸:
11 x 25 x 2.6
重量 2.56 kg/m²

物理参数

基底: 钢材或铝材
防火等级: A1级, 根据EN 13501-1标准
A2级, 根据GB 8624标准
重量: 4.9 - 7.8 kg/m²
光反射(LR)系数:
- 与表面处理工艺有关
- RAL9010: LR = 0.81

吸音性能评级: α_W 0.55-1.00: 见第393页

LEED V4 评分

EA : 能效优化
MR: 建筑产品分析公示
EQ: 低排放材料
EQ: 室内空气质量评价
EQ: 日光
EQ: 吸音性能

认证
TAIM QS
法国VOC法规: A级
EPD (环保产品声明) : 按要求提供

金属拉伸网
方块板 (明架式)

颜色与表面处理

亨特道格拉斯可提供海量的颜色方案、木材品种和表面处理工艺供您随意挑选。您可以根据自己的需求进行定制。请登录网站了解最新信息。

标准涂料颜色

0181
RAL 9003

0106
RAL 9016

0280
RAL 9010


7163
RAL 9006

定制颜色





项目名称：Biljartfabriek，荷兰兹沃勒 / 使用产品：金属拉伸网方块板（明架式）/ 设计单位：BDG Architecten

金属拉伸网

BANDRASTER

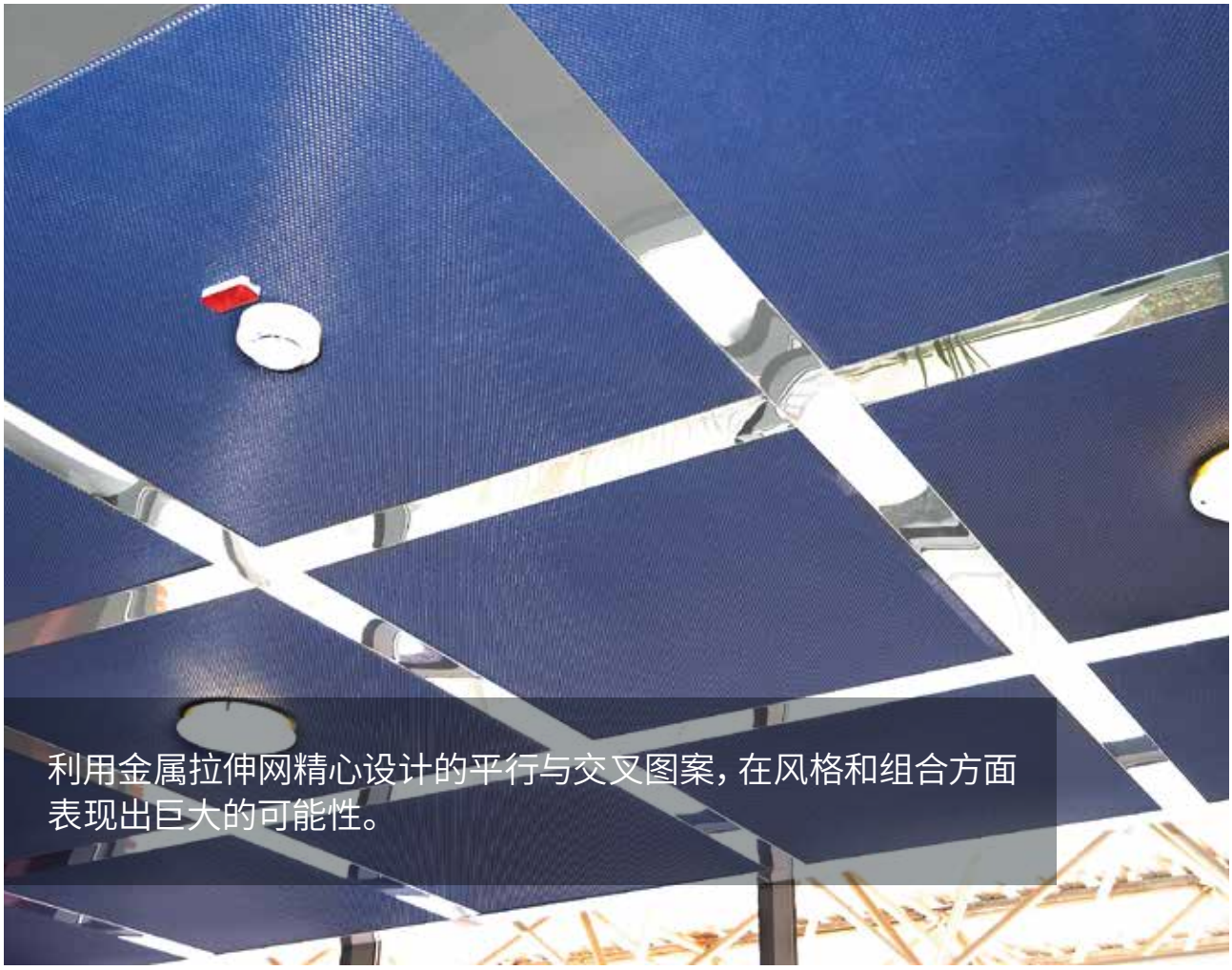

项目名称：商品展销会，意大利博洛尼亚 / 使用产品：金属拉伸网Bandraster

主要特点

- 面板规格：
  ——无加强筋时最大500 × 1200mm
  ——有加强筋时最大600 × 2800mm
- 采用直角翻边设计，方便平行或交叉设计图案的安装
- 金属网板搭配明架式吸音垫
- 工厂预制规格，有效减少现场垃圾的产生
- 轻质：采用轻质铝合金或钢材，有效降低静荷载
- 易拆装
- 可与工业标准照明、暖通、扬声器、消防安全和安防设备搭配使用

标准轴测图

1 = 拉伸网板
2 = 主龙骨
3 = 上层龙骨
4 = 吊杆
5 = 主龙骨扣件
6 = 主龙骨连接件
7 = 上层龙骨连接件
8 = 墙体固定扣
9 = 节点连接件
10 = 特制开口销

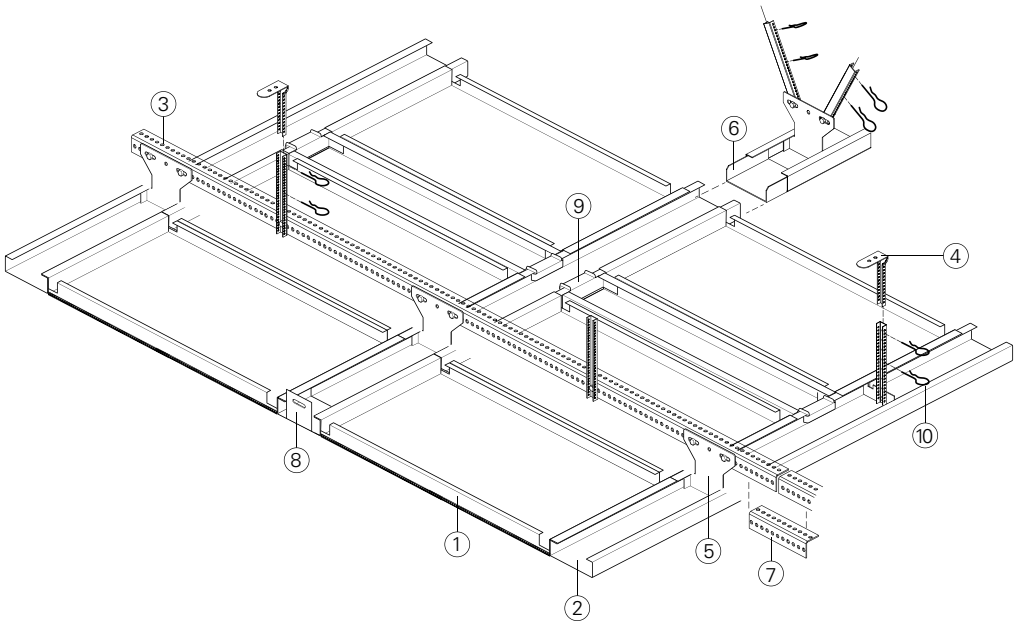

标准截面

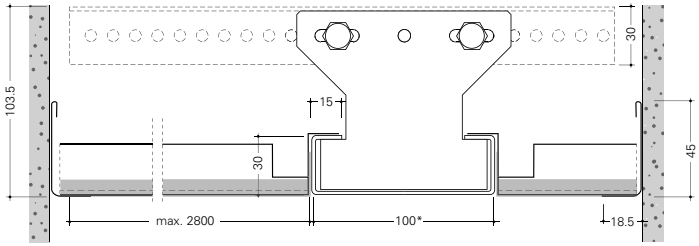

*其它尺寸需定做 (80~300mm)

金属网形式

图示为标准形式。其它金属网形式见第390页。
图示比例: 1:4。

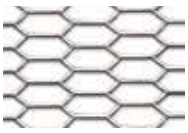

CLS1
开孔率 69%
厚度 2 mm
尺寸:
13 x 50 x 2
重量 1.68 kg/m²



CLS2
开孔率 66.7%
厚度 2.2 mm
尺寸:
15 x 30 x 2.5
重量 1.81 kg/m²

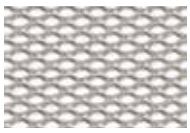

CLS3
开孔率 42.5%
厚度 2.0 mm
尺寸:
8 x 16 x 2.3
重量 3.2 kg/m²

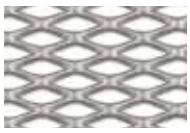

CLS5
开孔率 42.5%
厚度 2.5 mm
尺寸:
16 x 38 x 4.6
重量 3.9 kg/m²



CLS7
开孔率 69.4%
厚度 2 mm
尺寸:
17 x 51 x 2.6
重量 1.65 kg/m²



CLS12
开孔率 52.7 %
厚度 2 mm
尺寸:
11 x 25 x 2.6
重量 2.56 kg/m²

物理参数

基底: 钢材或铝材
防火等级: A1级, 根据EN 13501-1标准
A2级, 根据GB 8624标准
重量: 4.9 - 7.8 kg/m²
光反射(LR)系数:
- 与表面处理工艺有关
- RAL9010: LR = 0.81
吸音性能评级: α_W 0.55-1.00: 见第393页

LEED V4 评分

EA : 能效优化
MR: 建筑产品分析公示
EQ: 低排放材料
EQ: 室内空气质量评价
EQ: 日光
EQ: 吸音性能

认证
TAIM QS
法国VOC法规: A级
EPD (环保产品声明) : 按要求提供

颜色与表面处理

亨特道格拉斯可提供海量的颜色方案、木材品种和表面处理工艺供您随意挑选。您可以根据自己的需求进行定制。请登录网站了解最新信息。

标准涂料颜色

0181
RAL 9003

0106
RAL 9016

0280
RAL 9010



7163
RAL 9006

定制颜色





项目名称：商品展销会，意大利博洛尼亚 / 使用产品：金属拉伸网Bandraster

金属拉伸网

独立型挂钩式1型



项目名称：Royal Wilanów办公楼，波兰华沙 / 使用产品：独立型挂钩式金属拉伸网1型 / 设计单位：JEMS Architekci

主要特点

- 面板规格：
  ——有加强筋时最大600 × 2800mm
- 直角翻边设计
- 金属网板搭配明架式吸音垫
- 工厂预制规格，有效减少现场垃圾的产生
- 轻质：采用轻质铝合金或钢材，有效降低静荷载
- 易安装——无需紧固件或工具即可安装
- 其挂钩式设计可实现单点或100%通达上部区域
- 可与工业标准照明、暖通、扬声器、消防安全和安防设备搭配使用

标准轴测图

1 = 拉伸网板
2 = Z型龙骨
3 = 上层龙骨
4 = 吊杆

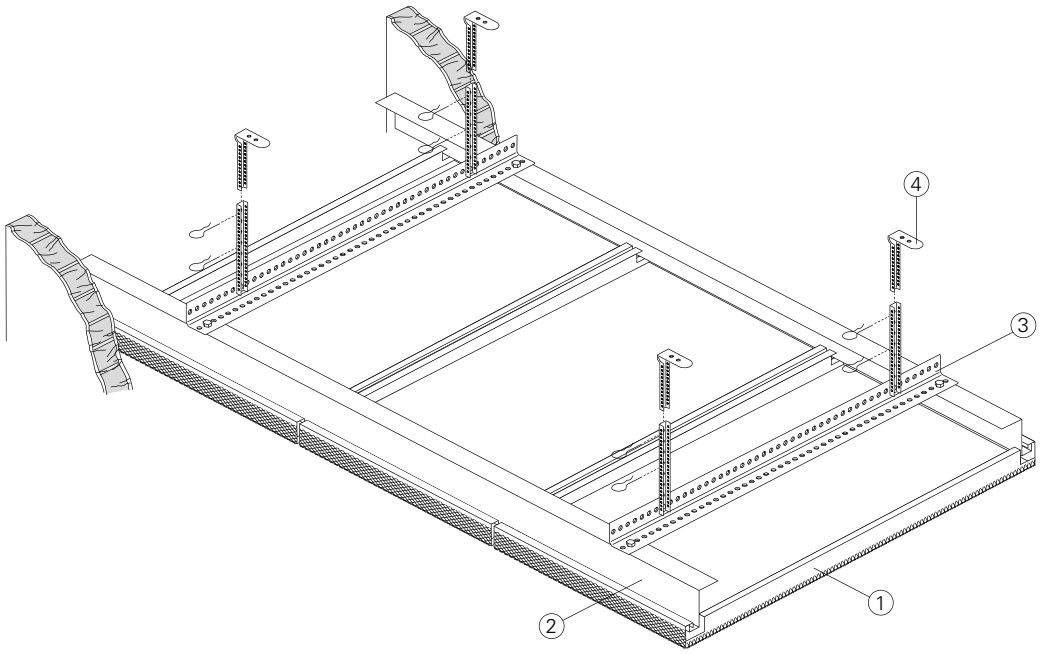

标准截面

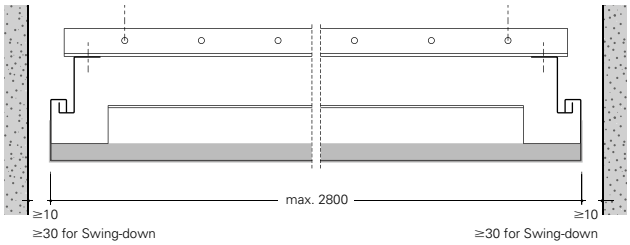

金属网形式

图示为标准形式。其它金属网形式见第390页。
图示比例：1:4。

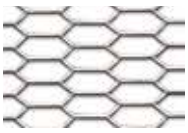

CLS1
开孔率 69%
厚度 2 mm
尺寸:
13 x 50 x 2
重量 1.68 kg/m²



CLS2
开孔率 66.7%
厚度 2.2 mm
尺寸:
15 x 30 x 2.5
重量 1.81 kg/m²

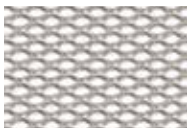

CLS3
开孔率 42.5%
厚度 2.0 mm
尺寸:
8 x 16 x 2.3
重量 3.2 kg/m²

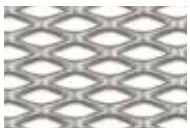

CLS5
开孔率 42.5%
厚度 2.5 mm
尺寸:
16 x 38 x 4.6
重量 3.9 kg/m²



CLS7
开孔率 69.4%
厚度 2 mm
尺寸:
17 x 51 x 2.6
重量 1.65 kg/m²



CLS12
开孔率 52.7 %
厚度 2 mm
尺寸:
11 x 25 x 2.6
重量 2.56 kg/m²

物理参数

基底:钢材或铝材
防火等级:A1级，根据EN 13501-1标准
A2级，根据GB 8624标准
重量:4.9 - 7.8 kg/m²
光反射(LR)系数:
- 与表面处理工艺有关
- RAL9010: LR = 0.81
吸音性能评级: α_W 0.55-1.00: 见第393页

LEED V4 评分

EA : 能效优化
MR: 建筑产品分析公示
EQ: 低排放材料
EQ: 室内空气质量评价
EQ: 日光
EQ: 吸音性能

认证
TAIM QS
法国VOC法规: A级
EPD (环保产品声明)：按要求提供

金属拉伸网
独立型挂钩式1型

颜色与表面处理

亨特道格拉斯可提供海量的颜色方案、木材品种和表面处理工艺供您随意挑选。您可以根据自己的需求进行定制。请登录网站了解最新信息。

标准涂料颜色

0181
RAL 9003

0106
RAL 9016

0280
RAL 9010


7163
RAL 9006

定制颜色



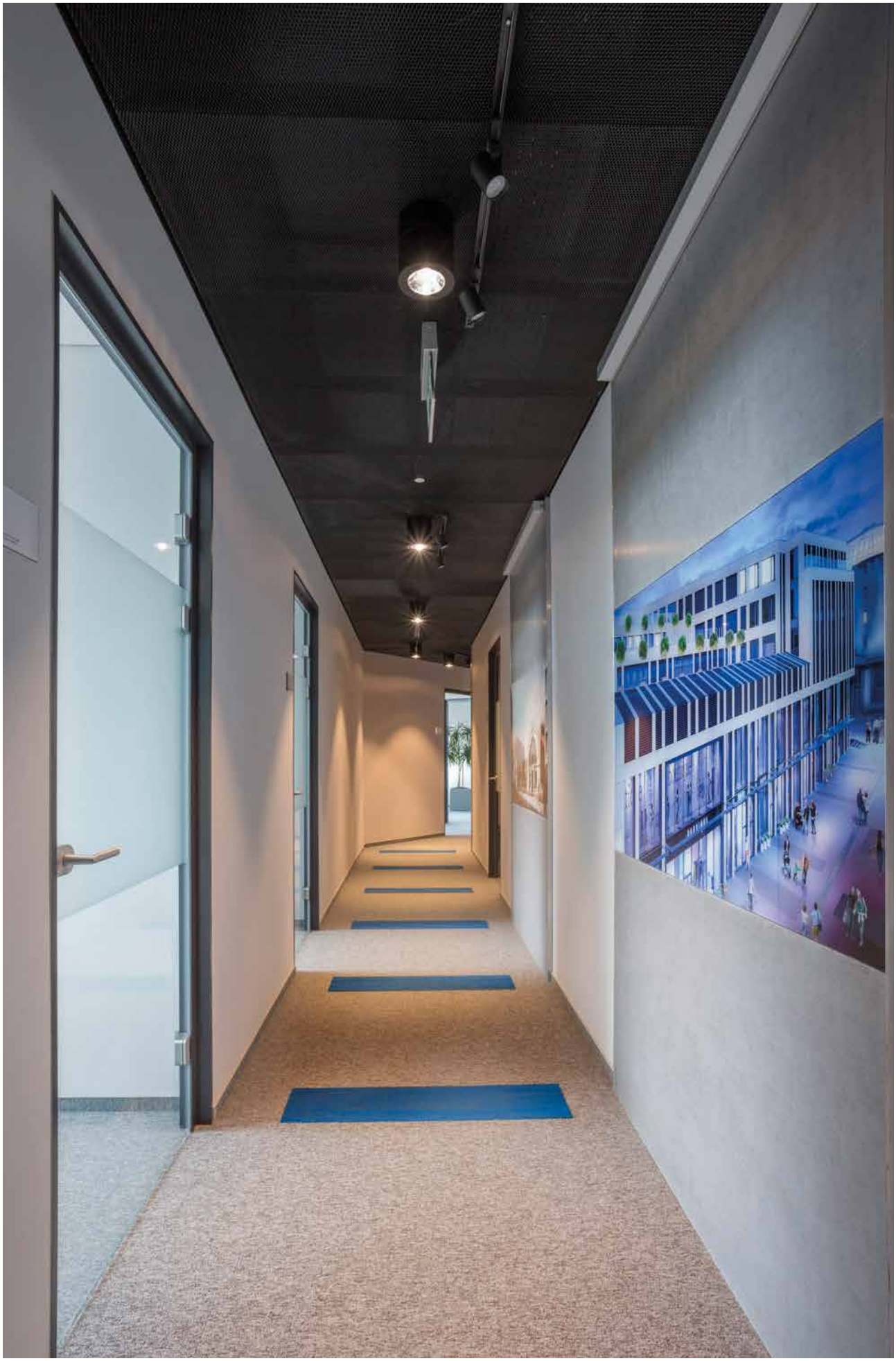

项目名称：Royal Wilanów办公楼，波兰华沙 / 使用产品：独立型挂钩式金属拉伸网1型 / 设计单位：JEMS Architekci

金属拉伸网

独立型挂钩式2型



独立型挂钩式金属拉伸网吊顶系统2型采用大尺寸金属网图案设计，是走廊吊顶的理想之选。

项目名称：消防、急救、治安管控室RPAA，荷兰阿姆斯特丹 / 使用产品：独立型挂钩式金属拉伸网吊顶2型 / 设计单位：Architectenbureau De Twee Snoeken

主要特点

- 面板规格：
  ——有加强筋时最大680 × 2800mm（取决于金属网类型）
- 平板，龙骨带有焊接式加强筋
- 金属网板搭配明架式吸音垫
- 工厂预制规格，有效减少现场垃圾的产生
- 轻质：采用轻质铝合金或钢材，有效降低静荷载
- 其挂钩式设计可实现单点或100%通达上部区域
- 可与工业标准照明、暖通、扬声器、消防安全和安防设备搭配使用

标准轴测图

1 = 挂钩式吊顶板
2 = 下层龙骨
3 = 上层龙骨
4 = 吊杆

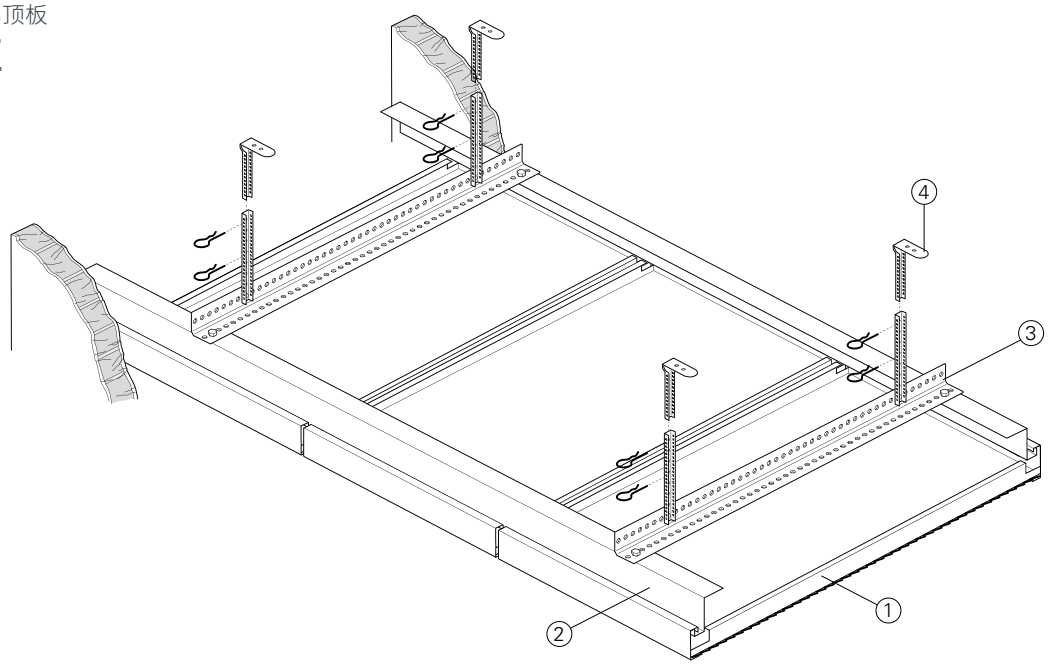

标准截面

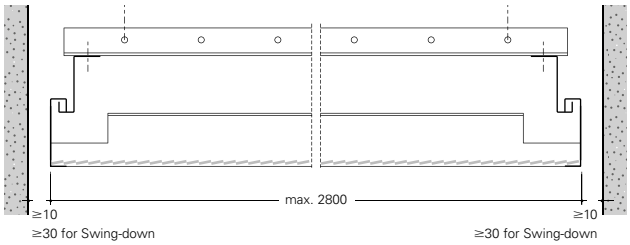

金属网形式

图示为标准形式。其它金属网形式见第390页。
图示比例：1:4。

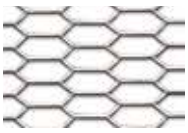

CLS1
开孔率 69%
厚度 2 mm
尺寸:
13 x 50 x 2
重量 1.68 kg/m²



CLS2
开孔率 66.7%
厚度 2.2 mm
尺寸:
15 x 30 x 2.5
重量 1.81 kg/m²

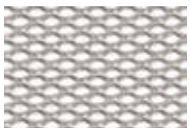

CLS3
开孔率 42.5%
厚度 2.0 mm
尺寸:
8 x 16 x 2.3
重量 3.2 kg/m²

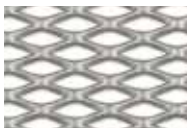

CLS5
开孔率 42.5%
厚度 2.5 mm
尺寸:
16 x 38 x 4.6
重量 3.9 kg/m²



CLS7
开孔率 69.4%
厚度 2 mm
尺寸:
17 x 51 x 2.6
重量 1.65 kg/m²



CLS12
开孔率 52.7 %
厚度 2 mm
尺寸:
11 x 25 x 2.6
重量 2.56 kg/m²

物理参数

基底: 钢材或铝材
防火等级: A1级，根据EN 13501-1标准
A2级，根据GB 8624标准
重量: 4.9 - 7.8 kg/m²
光反射(LR)系数:
- 与表面处理工艺有关
- RAL9010: LR = 0.81

吸音性能评级: α_W 0.55-1.00: 见第393页

LEED V4 评分

EA : 能效优化
MR: 建筑产品分析公示
EQ: 低排放材料
EQ: 室内空气质量评价
EQ: 日光
EQ: 吸音性能

认证
TAIM QS
法国VOC法规: A级
EPD (环保产品声明)：按要求提供

金属拉伸网

独立型挂钩式2型

颜色与表面处理

亨特道格拉斯可提供海量的颜色方案、木材品种和表面处理工艺供您随意挑选。您可以根据自己的需求进行定制。请登录网站了解最新信息。

标准涂料颜色

0181
RAL 9003

0106
RAL 9016

0280
RAL 9010



7163
RAL 9006

定制颜色





项目名称：消防、急救、治安管控室RPAA，荷兰阿姆斯特丹 / 使用产品：独立型挂钩式金属拉伸网吊顶2型 / 设计单位：Architectenbureau De Twee Snoeken

金属拉伸网

连续型挂钩式1型



连续型挂钩式金属拉伸网吊顶系统适用于大尺寸表面设计，拥有突出的接缝图案设计。

项目名称：Pepsi Arena Legia足球场，波兰华沙 / 使用产品：连续型挂钩式金属拉伸网1型 / 设计单位：JSK

主要特点

- 面板规格：
  ——有加强筋时最大600 × 2800mm
- 直角翻边设计
- 金属网板搭配明架式吸音垫
- 工厂预制规格，有效减少现场垃圾的产生
- 轻质：采用轻质铝合金或钢材，有效降低静荷载
- 易安装——无需紧固件或工具即可安装
- 可与工业标准照明、暖通、扬声器、消防安全和安防设备搭配使用

标准轴测图

1 = 挂钩式吊顶板
2 = 下层龙骨
3 = 上层龙骨
4 = 吊杆
5 = 下层龙骨连接件
6 = 上层龙骨连接件

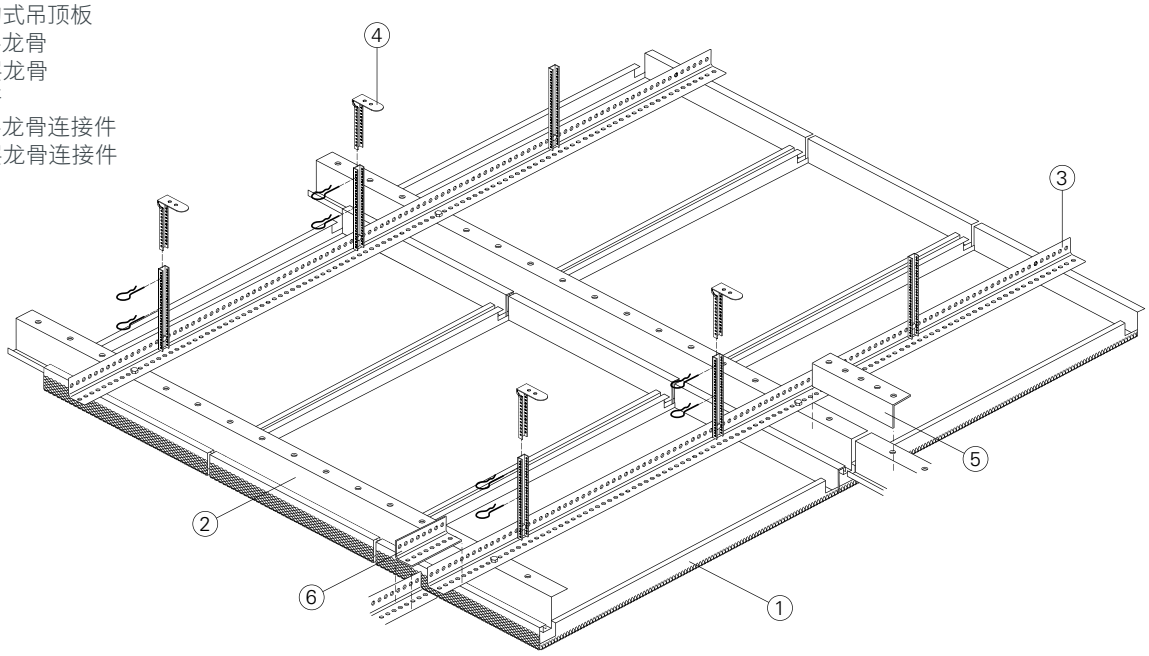

标准截面

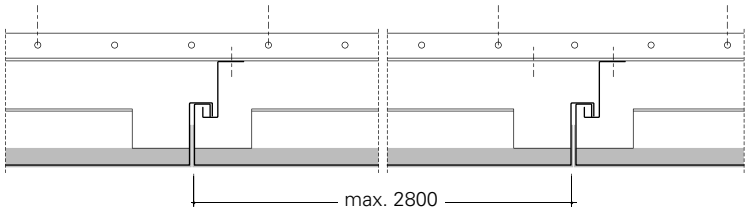

金属网形式

图示为标准形式。其它金属网形式见第390页。
图示比例：1:4。

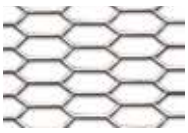

CLS1
开孔率 69%
厚度 2 mm
尺寸:
13 x 50 x 2
重量 1.68 kg/m²



CLS2
开孔率 66.7%
厚度 2.2 mm
尺寸:
15 x 30 x 2.5
重量 1.81 kg/m²

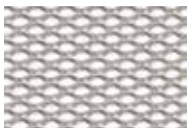

CLS3
开孔率 42.5%
厚度 2.0 mm
尺寸:
8 x 16 x 2.3
重量 3.2 kg/m²

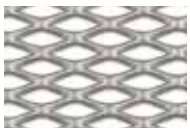

CLS5
开孔率 42.5%
厚度 2.5 mm
尺寸:
16 x 38 x 4.6
重量 3.9 kg/m²



CLS7
开孔率 69.4%
厚度 2 mm
尺寸:
17 x 51 x 2.6
重量 1.65 kg/m²



CLS12
开孔率 52.7 %
厚度 2 mm
尺寸:
11 x 25 x 2.6
重量 2.56 kg/m²

物理参数

基底: 钢材或铝材
防火等级: A1级，根据EN 13501-1标准
A2级，根据GB 8624标准
重量: 4.9 - 7.8 kg/m²
光反射(LR)系数:
- 与表面处理工艺有关
- RAL9010: LR = 0.81

吸音性能评级: α_W 0.55-1.00: 见第393页

LEED V4 评分

EA : 能效优化
MR: 建筑产品分析公示
EQ: 低排放材料
EQ: 室内空气质量评价
EQ: 日光
EQ: 吸音性能

认证
TAIM QS
法国VOC法规: A级
EPD (环保产品声明)：按要求提供

金属拉伸网
连续型挂钩式1型

颜色与表面处理

亨特道格拉斯可提供海量的颜色方案、木材品种和表面处理工艺供您随意挑选。您可以根据自己的需求进行定制。请登录网站了解最新信息。

标准涂料颜色

0181
RAL 9003

0106
RAL 9016

0280
RAL 9010


7163
RAL 9006

定制颜色



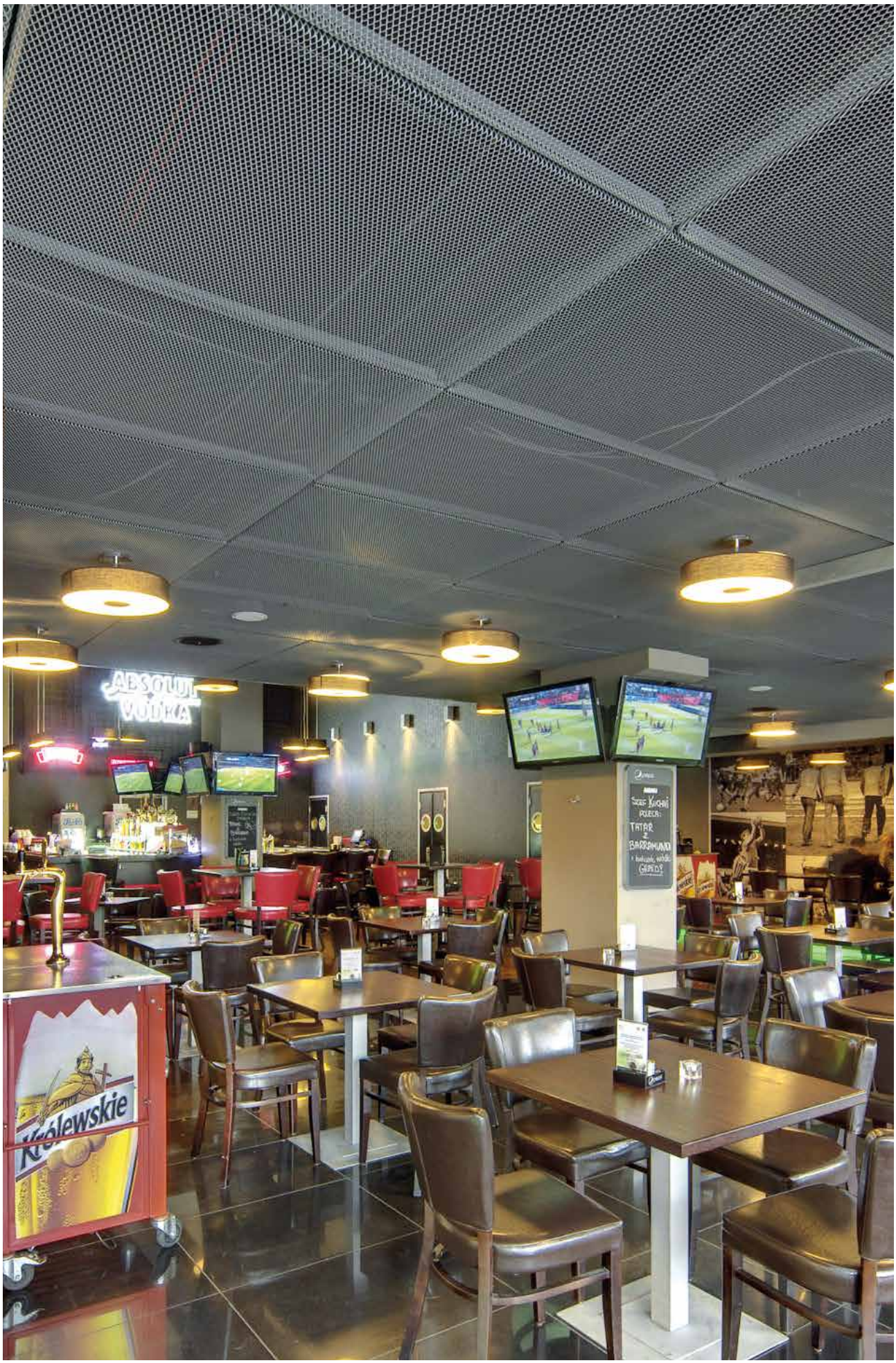

项目名称：Pepsi Arena Legia足球场，波兰华沙 / 使用产品：连续型挂钩式金属拉伸网1型 / 设计单位：JSK

金属拉伸网

连续型挂钩式2型



项目名称：Pixel公司，波兰波兹南 / 使用产品：连续型挂钩式金属拉伸网2型 / 设计单位：JEMS Architekci

主要特点

- 面板规格
  ——有加强筋时最大680 × 2800mm（取决于金属网类型）
- 平板带有焊接式加强筋
- 金属网板搭配明架式吸音垫
- 工厂预制规格，有效减少现场垃圾的产生
- 轻质：采用轻质铝合金或钢材，有效降低静荷载
- 易拆装
- 可与工业标准照明、暖通、扬声器、消防安全和安防设备搭配使用

标准轴测图

1 = 挂钩式吊顶板
2 = 下层龙骨
3 = 上层龙骨
4 = 吊杆
5 = 下层龙骨连接件
6 = 上层龙骨连接件

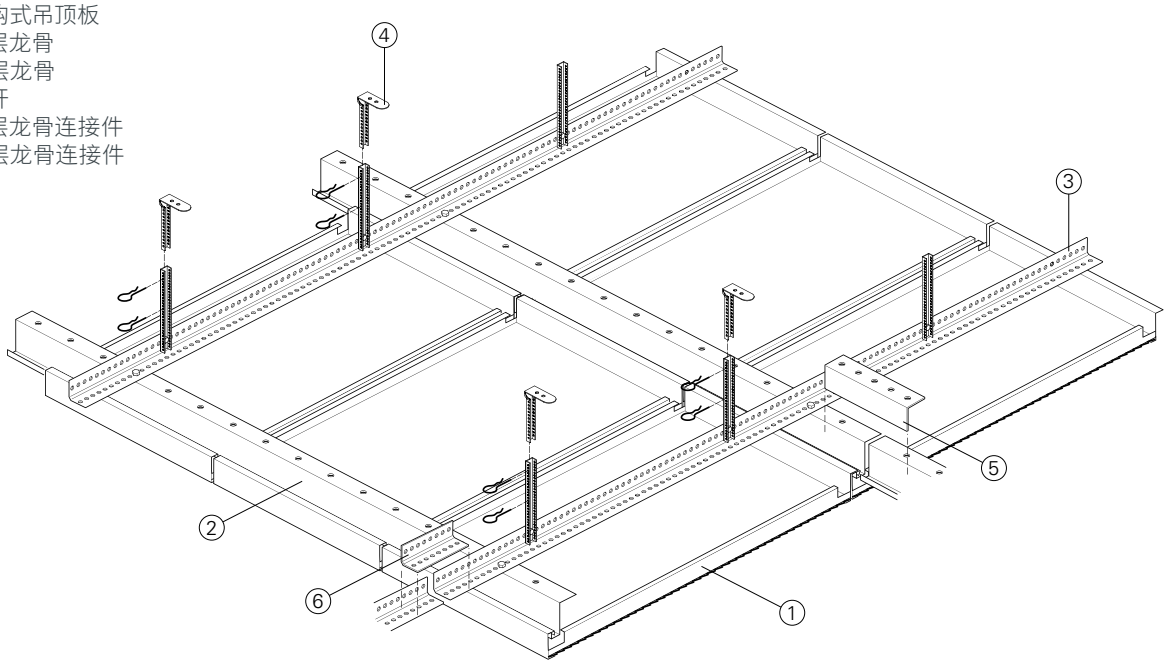

标准截面

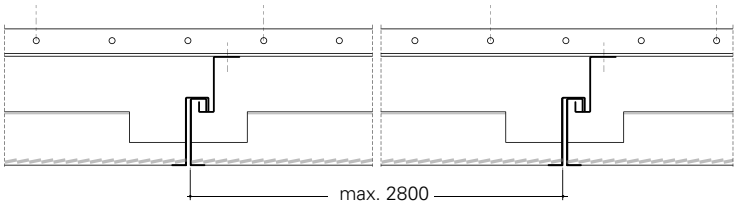

金属网形式

图示为标准形式。其它金属网形式见第390页。
图示比例: 1:4。

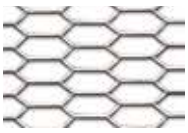

CLS1
开孔率 69%
厚度 2 mm
尺寸:
13 x 50 x 2
重量 1.68 kg/m²



CLS2
开孔率 66.7%
厚度 2.2 mm
尺寸:
15 x 30 x 2.5
重量 1.81 kg/m²

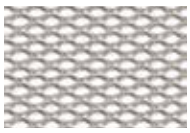

CLS3
开孔率 42.5%
厚度 2.0 mm
尺寸:
8 x 16 x 2.3
重量 3.2 kg/m²

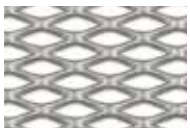

CLS5
开孔率 42.5%
厚度 2.5 mm
尺寸:
16 x 38 x 4.6
重量 3.9 kg/m²



CLS7
开孔率 69.4%
厚度 2 mm
尺寸:
17 x 51 x 2.6
重量 1.65 kg/m²



CLS12
开孔率 52.7 %
厚度 2 mm
尺寸:
11 x 25 x 2.6
重量 2.56 kg/m²

物理参数

基底: 钢材或铝材
防火等级: A1级, 根据EN 13501-1标准
A2级, 根据GB 8624标准
重量: 4.9 - 7.8 kg/m²
光反射(LR)系数:
- 与表面处理工艺有关
- RAL9010: LR = 0.81

吸音性能评级: α_W 0.55-1.00: 见第393页

LEED V4 评分

EA : 能效优化
MR: 建筑产品分析公示
EQ: 低排放材料
EQ: 室内空气质量评价
EQ: 日光
EQ: 吸音性能

认证
TAIM QS
法国VOC法规: A级
EPD (环保产品声明) : 按要求提供

金属拉伸网
连续型挂钩式2型

颜色与表面处理

亨特道格拉斯可提供海量的颜色方案、木材品种和表面处理工艺供您随意挑选。您可以根据自己的需求进行定制。请登录网站了解最新信息。

标准涂料颜色

0181
RAL 9003

0106
RAL 9016

0280
RAL 9010



7163
RAL 9006

定制颜色





项目名称：Pixel公司，波兰波兹南 / 使用产品：连续型挂钩式金属拉伸网2型 / 设计单位：JEMS Architekci

金属拉伸网

连续型挂钩式3型



连续型挂钩式金属拉伸网吊顶系统3型适用于大尺寸金属网，能够创造出基本统一的平面设计。

项目名称：新桥国际机场，中国合肥 / 使用产品：金属拉伸网矩形板吊顶 / 设计单位：上海现代建筑设计集团

主要特点

- 面板规格：
  ——无加强筋时最大500 × 1200mm
  ——有加强筋时最大600 × 2800mm
- 直角翻边设计
- 金属网板搭配明架式吸音垫
- 工厂预制规格，有效减少现场垃圾的产生
- 轻质：采用轻质铝合金或钢材，有效降低静荷载
- 易安装——无需紧固件或工具即可安装
- 可与工业标准照明、暖通、扬声器、消防安全和安防设备搭配使用

标准轴测图

1 = 拉伸网板
2 = 拉伸网板框架
3 = 龙骨连接件
4 = 上层龙骨
5 = 吊杆
6 = 下层龙骨

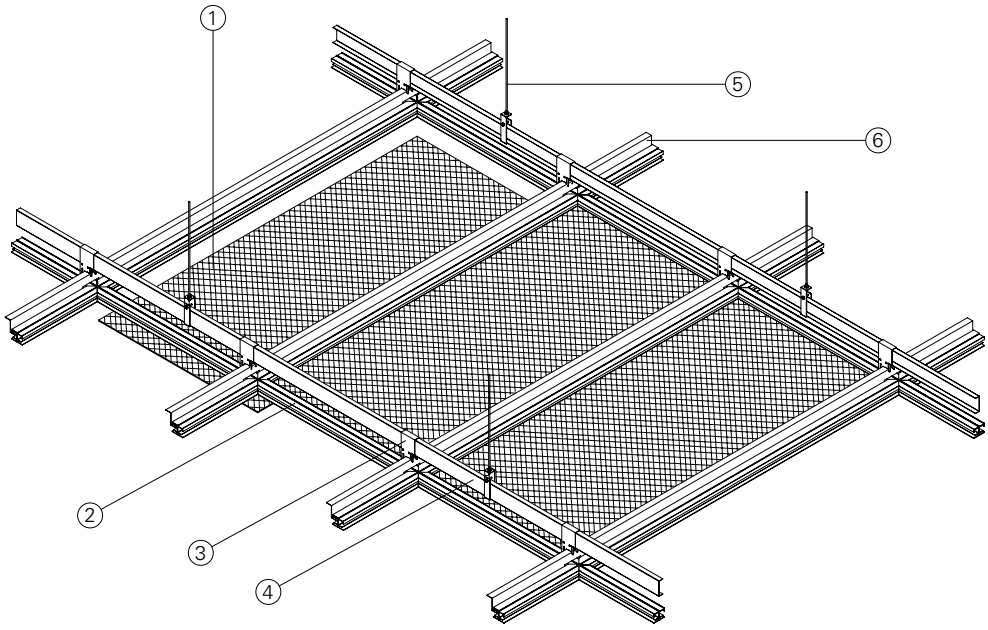

标准截面

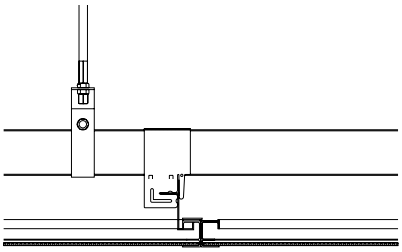

金属网形式

图示为标准形式。其它金属网形式见第390页。
图示比例: 1:4。

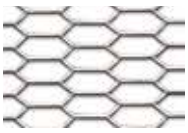

CLS1
开孔率 69%
厚度 2 mm
尺寸:
13 x 50 x 2
重量 1.68 kg/m²



CLS2
开孔率 66.7%
厚度 2.2 mm
尺寸:
15 x 30 x 2.5
重量 1.81 kg/m²

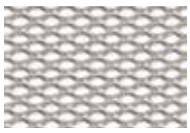

CLS3
开孔率 42.5%
厚度 2.0 mm
尺寸:
8 x 16 x 2.3
重量 3.2 kg/m²

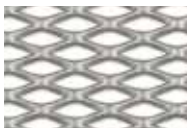

CLS5
开孔率 42.5%
厚度 2.5 mm
尺寸:
16 x 38 x 4.6
重量 3.9 kg/m²

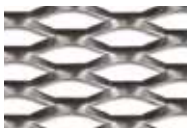

CLS7
开孔率 69.4%
厚度 2 mm
尺寸:
17 x 51 x 2.6
重量 1.65 kg/m²



CLS12
开孔率 52.7 %
厚度 2 mm
尺寸:
11 x 25 x 2.6
重量 2.56 kg/m²

物理参数

基底: 钢材或铝材
防火等级: A1级, 根据EN 13501-1标准
A2级, 根据GB 8624标准
重量: 4.9 - 7.8 kg/m²
光反射(LR)系数:
- 与表面处理工艺有关
- RAL9010: LR = 0.81
吸音性能评级: α_W 0.55-1.00: 见第393页

LEED V4 评分

EA : 能效优化
MR: 建筑产品分析公示
EQ: 低排放材料
EQ: 室内空气质量评价
EQ: 日光
EQ: 吸音性能

认证
TAIM QS
法国VOC法规: A级
EPD (环保产品声明) : 按要求提供

金属拉伸网
连续型挂钩式3型

颜色与表面处理

亨特道格拉斯可提供海量的颜色方案、木材品种和表面处理工艺供您随意挑选。您可以根据自己的需求进行定制。请登录网站了解最新信息。

标准涂料颜色

0181
RAL 9003

0106
RAL 9016

0280
RAL 9010



7163
RAL 9006

定制颜色





项目名称：Dan En Ventures总部，中国深圳 / 使用产品：金属拉伸网矩形板吊顶

金属拉伸网
明架式

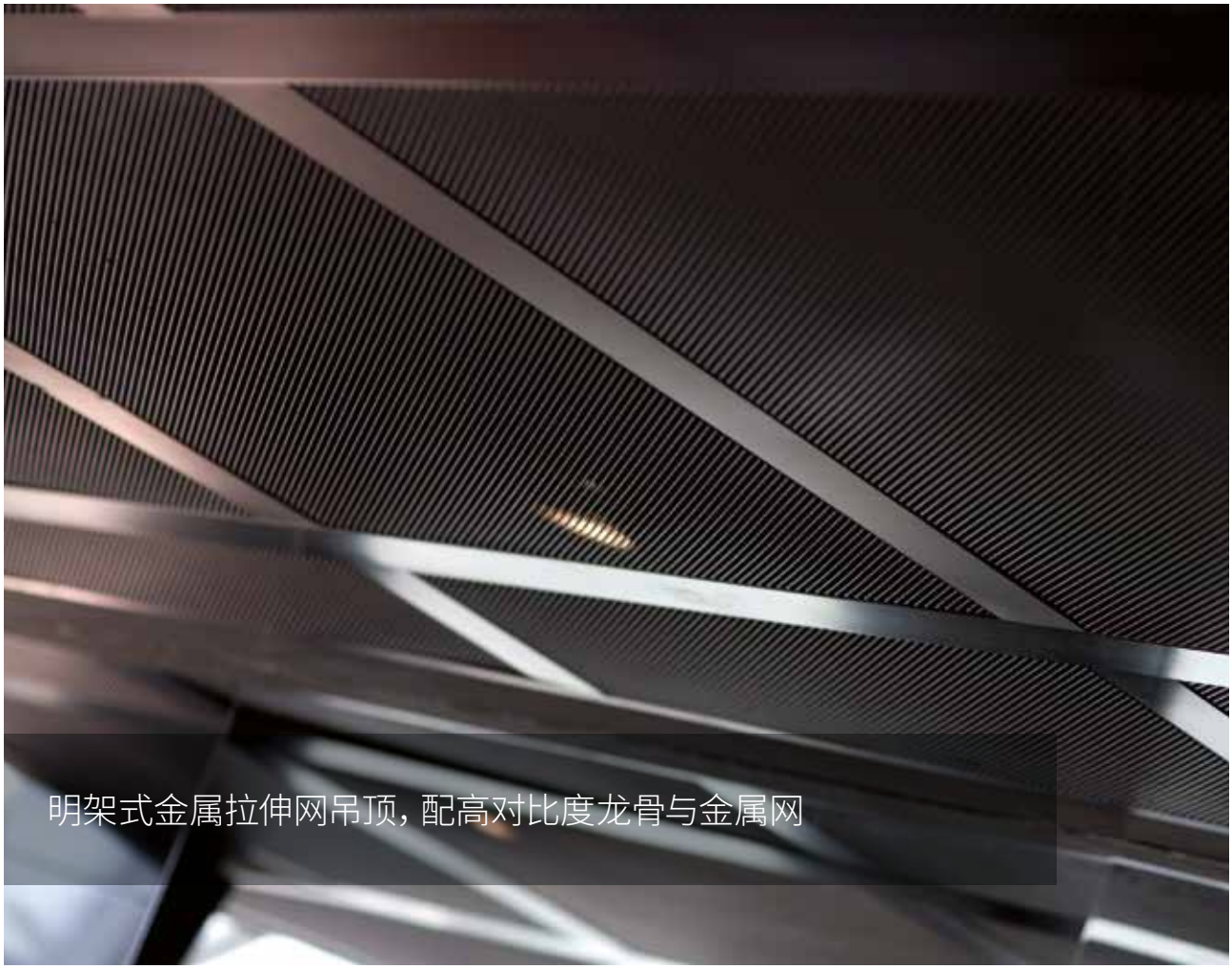

项目名称：莱佛士酒店，阿拉伯联合酋长国迪拜 / 使用产品：金属拉伸网明架式 / 设计单位：Arif & Bin Toak

主要特点

- 面板尺寸：
  ——无加强筋时最大500 × 1200mm
  ——有加强筋时最大600 × 2800mm
- 直角翻边设计
- 金属网板搭配明架式吸音垫
- 工厂预制规格，有效减少现场垃圾的产生
- 轻质：采用轻质铝合金或钢材，有效降低静荷载
- 易安装——无需紧固件或工具即可安装
- 可与工业标准照明、暖通、扬声器、消防安全和安防设备搭配使用

标准轴测图

1 = 明架式矩形板
2 = 明架龙骨
3 = 吊杆
4 = 墙体固定扣

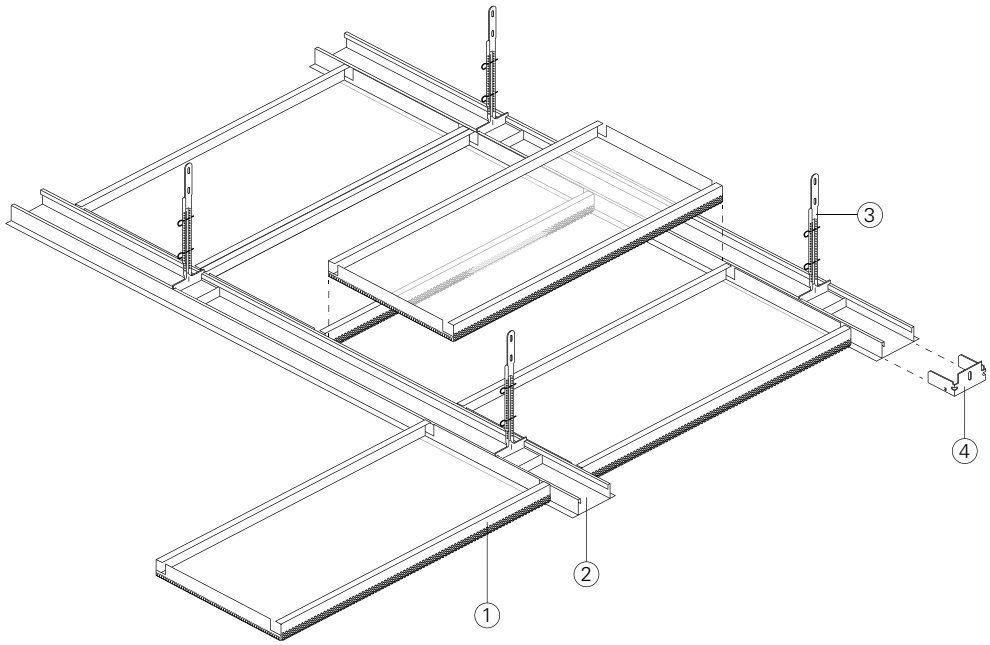

标准截面

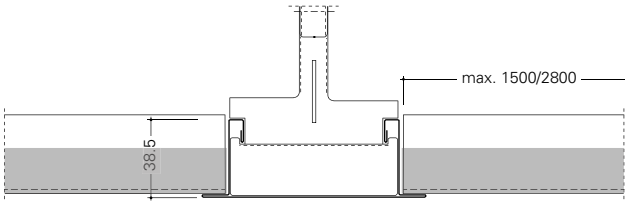

金属网形式

图示为标准形式。其它金属网形式见第390页。
图示比例: 1:4。

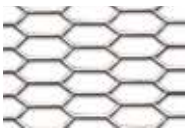

CLS1
开孔率 69%
厚度 2 mm
尺寸:
13 x 50 x 2
重量 1.68 kg/m²



CLS2
开孔率 66.7%
厚度 2.2 mm
尺寸:
15 x 30 x 2.5
重量 1.81 kg/m²

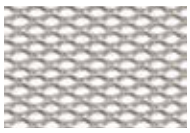

CLS3
开孔率 42.5%
厚度 2.0 mm
尺寸:
8 x 16 x 2.3
重量 3.2 kg/m²

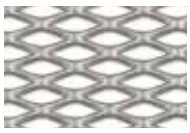

CLS5
开孔率 42.5%
厚度 2.5 mm
尺寸:
16 x 38 x 4.6
重量 3.9 kg/m²



CLS7
开孔率 69.4%
厚度 2 mm
尺寸:
17 x 51 x 2.6
重量 1.65 kg/m²



CLS12
开孔率 52.7 %
厚度 2 mm
尺寸:
11 x 25 x 2.6
重量 2.56 kg/m²

物理参数

基底: 钢材或铝材
防火等级: A1级, 根据EN 13501-1标准
A2级, 根据GB 8624标准
重量: 4.9 - 7.8 kg/m²
光反射(LR)系数:
- 与表面处理工艺有关
- RAL9010: LR = 0.81

吸音性能评级: α_W 0.55-1.00: 见第393页

LEED V4 评分

EA : 能效优化
MR: 建筑产品分析公示
EQ: 低排放材料
EQ: 室内空气质量评价
EQ: 日光
EQ: 吸音性能

认证
TAIM QS
法国VOC法规: A级
EPD (环保产品声明) : 按要求提供

金属拉伸网
明架式

颜色与表面处理

亨特道格拉斯可提供海量的颜色方案、木材品种和表面处理工艺供您随意挑选。您可以根据自己的需求进行定制。请登录网站了解最新信息。

标准涂料颜色

0181
RAL 9003

0106
RAL 9016

0280
RAL 9010



7163
RAL 9006

定制颜色





项目名称：莱佛士酒店，阿拉伯联合酋长国迪拜 / 使用产品：金属拉伸网明架式 / 设计单位：Arif & Bin Toak

复合板
蜂窝板室内吊顶 (HIC)



项目名称：北京金融街交通银行大厦，中国北京 / 使用产品：蜂窝板室内吊顶

主要特点

- 超乎寻常的平整度
- 易安装
- 大尺寸面板
- 高品质加工
- 细腻的外观
- 阻燃
- 弧形解决方案
- 每一块面板均可单独拆装

标准轴测图

1 = 矩形板
2 = 固定锁扣
3 = 下层龙骨
4 = 上层龙骨

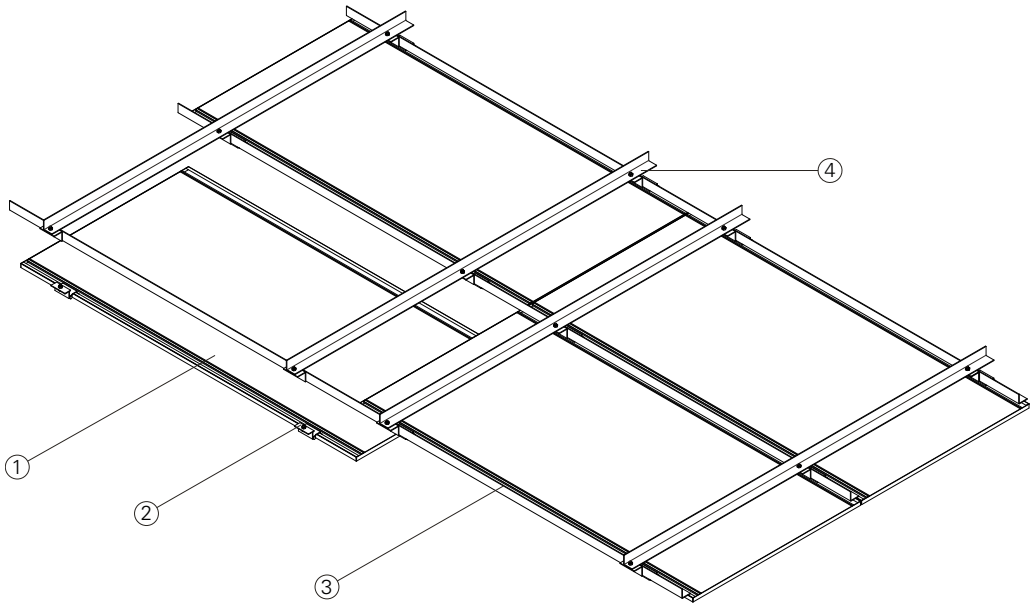

标准截面

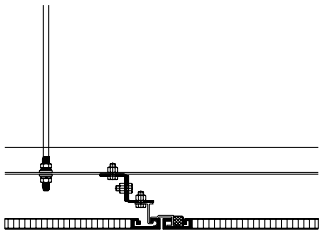

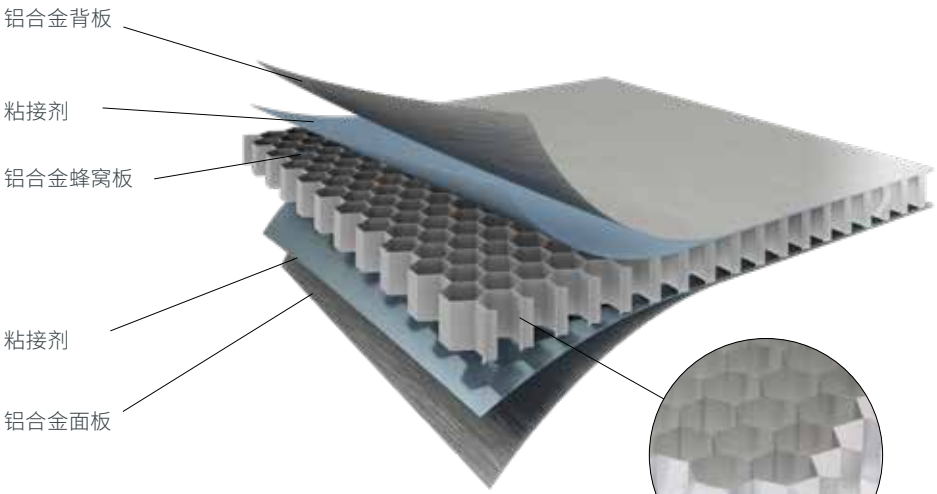

铝合金蜂窝芯材

开孔形式

图示为标准形式。其它开孔形式见第390页。
图示比例: 1: 1，另有说明的除外。

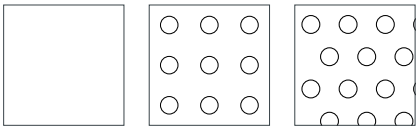

平面

P106
Ø 2.4 mm
⇳ 5.5 ⇿ 5.5
开孔率 14.95%

P123
Ø 2.4 mm
⇳ 4.33 ⇿ 5
开孔率 20.90%

基底: 钢材或铝材
防火等级: A1级，根据EN 13501-1标准
A2级，根据GB 8624标准
重量: 4.9 - 7.8 kg/m²
光反射(LR)系数:
- 与表面处理工艺有关
- RAL9010: LR = 0.81
吸音性能评级: α_W 0.55-1.00: 见第393页

物理参数 (可随系统变化而变化)

铝合金贴面:
合金: EN AW3005，H4
厚度: 面板: 0.7mm
背板: 0.7mm
穿孔: 面板: Ø 0.8 T4
背板: Ø 3.0 T5
涂料: 滚涂和粉末涂料
颜色: 满足RAL、NCS、BS色卡的任意颜色，或客户要求的其它饰面
铝合金蜂窝芯材:
——合金: EN AW3003
——金属箔厚度: 0.058mm
——方格尺寸: 12

重量: 6.5~13.3 kg/m²
吸音性能评级: α_W 0.75: 见第393页
面板规格
宽度模数:
——穿孔: 1250mm
——平面: 1500mm
长度模数:
——穿孔: 2500mm
——平面: 6500mm
厚度: 标准厚度15~50mm

复合板
蜂窝板室内吊顶 (HIC)

颜色与表面处理

亨特道格拉斯可提供海量的颜色方案、木材品种和表面处理工艺供您随意挑选。您可以根据自己的需求进行定制。请登录网站了解最新信息。

标准涂料颜色

交通白


石灰色


煤灰


海军蓝


中子红

定制颜色



亮片云母质感

缟玛瑙
白紫

缟玛瑙
白蓝


自然铜
金银


自然铜
红绿


紫水晶
紫红

天然质感——阳极氧化铝


明亮
拉丝


阳极氧化
拉丝


香槟
拉丝


新金
拉丝


红锌
拉丝

惊艳金属质感

闪耀
银
金属质感

闪耀
香槟
金属质感


神秘
煤灰
金属质感


闪耀
米黄
金属质感


神秘
铜黄
金属质感

特殊设计


凝灰石
经典


皇家
鸡翅木


泰坦锌
未来


炭黑
放大

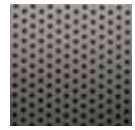
多孔
金属

形式和设计定义了建筑。很多时候，建筑是建筑设计师将其想象力转化后的产物。
而在亨特道格拉斯，我们的任务就是向设计师提供色彩、材料和表面装饰方案，激发他们的创造力，帮助他们将想象力转换为现实。每一种色彩都有高光和哑光等不同的光泽度可供选择。

聚酯和混合聚酯（VX木纹）


竹纹
50107
聚酯漆


竹纹
50108
聚酯漆


竹纹
50159
聚酯漆


竹纹
50163
聚酯漆


竹纹
50170
聚酯漆


斑马木
50202
聚酯漆


梨木
50203
聚酯漆


梨木
50207
聚酯漆

（如需了解更多有关木纹饰面的资料，请参见第388页。）

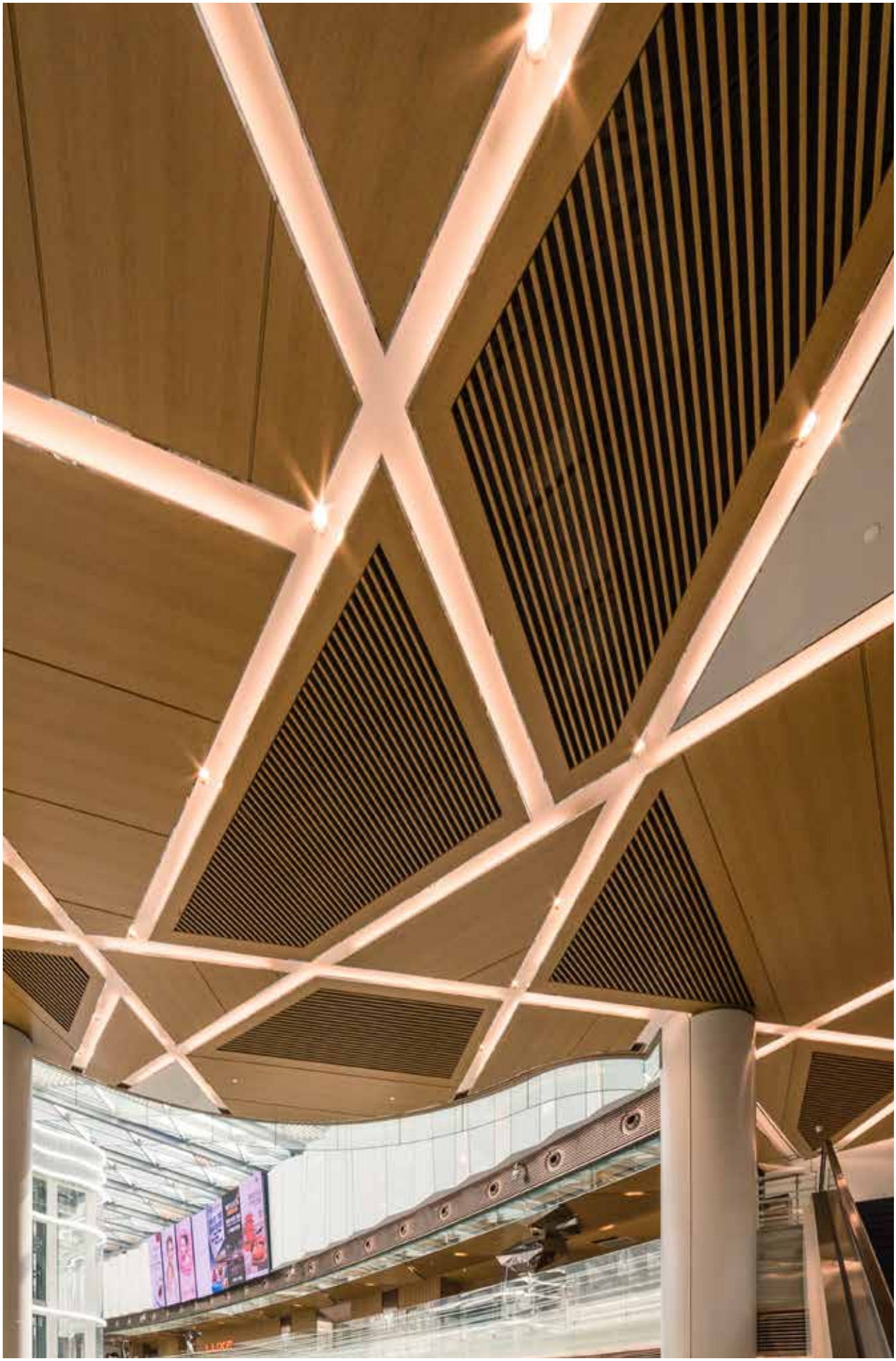

项目名称：丁香国际商业中心，中国上海 / 使用产品：蜂窝板室内吊顶 / 设计单位：Benoy

复合板
瓦楞板



项目名称：广州利通广场，中国广东 / 使用产品：瓦楞板吊顶 / 设计单位：墨菲-扬建筑设计事务所，以及华南理工大学建筑设计研究院

主要特点

- 单块金属板最大尺寸1000 × 3000mm
- 可定制的加工工艺，工厂模塑成型，减少施工现场的工作量
- 采用轻质板材，对支承结构产生的荷载小
- 易安装，每一块板均可随意拆装

标准轴测图

1 = 吊杆
2 = 上层龙骨
3 = 矩形复合板
4 = 下层龙骨
5 = 龙骨连接件
6 = 瓦楞形芯

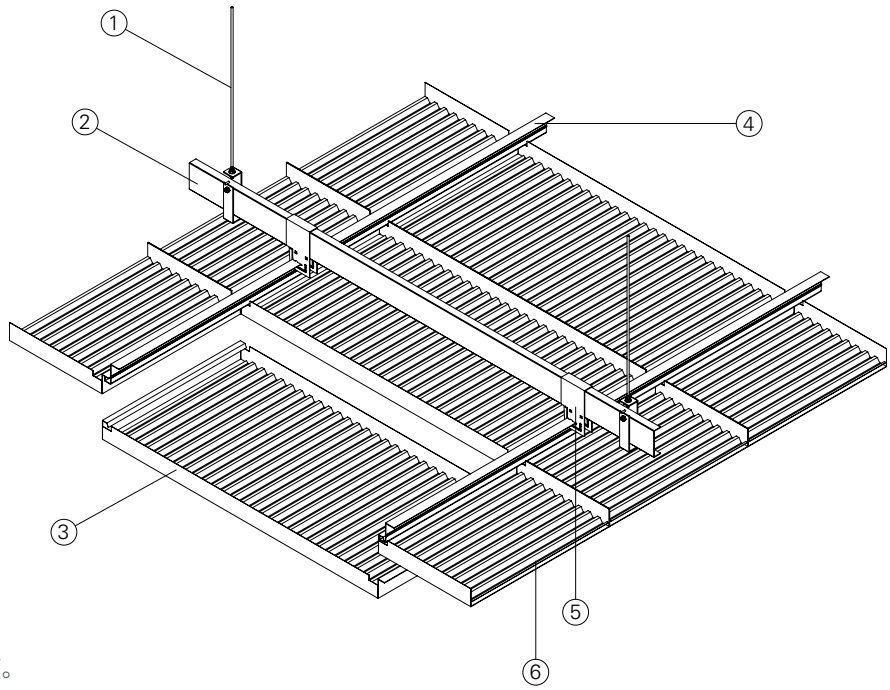

该吊杆系统也适用于蜂窝板吊顶。

标准截面

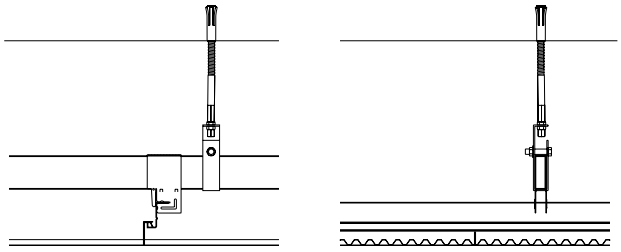

开孔形式

图示为标准形式。其它开孔形式见第390页。
图示比例: 1: 1, 另有说明的除外。

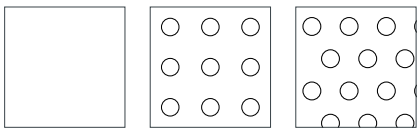

平面

P106
Ø 2.4 mm
⇳ 5.5 ⇿ 5.5
开孔率 14.95%

P123
Ø 2.4 mm
⇳ 4.33 ⇿ 5
开孔率 20.90%

物理参数

基底: 钢材或铝材
防火等级: A1级, 根据EN 13501-1标准
A2级, 根据GB 8624标准
重量: 4.9 - 7.8 kg/m²
光反射(LR)系数:
- 与表面处理工艺有关
- RAL9010: LR = 0.81
吸音性能评级: α_W 0.55-0.90: 见第392页

LEED V4 评分

EA : 能效优化
MR: 建筑产品分析公示
EQ: 低排放材料
EQ: 室内空气质量评价
EQ: 日光
EQ: 吸音性能

认证
TAIM QS
法国VOC法规: A级
EPD (环保产品声明) : 按要求提供

复合板
瓦楞板

颜色与表面处理

亨特道格拉斯可提供海量的颜色方案、木材品种和表面处理工艺供您随意挑选。您可以根据自己的需求进行定制。请登录网站了解最新信息。

标准涂料颜色

交通白


石灰色


煤灰


海军蓝


中子红

定制颜色



亮片云母质感

缟玛瑙
白紫

缟玛瑙
白蓝


自然铜
金银


自然铜
红绿


紫水晶
紫红

天然质感——阳极氧化铝


明亮
拉丝


阳极氧化
拉丝


香槟
拉丝


新金
拉丝


红锌
拉丝

惊艳金属质感

闪耀
银
金属质感

闪耀
香槟
金属质感


神秘
煤灰
金属质感


闪耀
米黄
金属质感


神秘
铜黄
金属质感

特殊设计


凝灰石
经典


皇家
鸡翅木


泰坦锌
未来


炭黑
放大

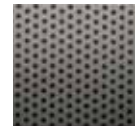
多孔
金属

形式和设计定义了建筑。很多时候，建筑是建筑设计师将其想象力转化后的产物。
而在亨特道格拉斯，我们的任务就是向设计师提供色彩、材料和表面装饰方案，激发他们的创造力，帮助他们将想象力转换为现实。每一种色彩都有高光和哑光等不同的光泽度可供选择。

聚酯和混合聚酯（VX木纹）


竹纹
50107
聚酯漆


竹纹
50108
聚酯漆


竹纹
50159
聚酯漆


竹纹
50163
聚酯漆


竹纹
50170
聚酯漆


斑马木
50202
聚酯漆


梨木
50203
聚酯漆


梨木
50207
聚酯漆

（如需了解更多有关木纹饰面的资料，请参见第388页。）



项目名称：马鞍山市政公园，中国安徽 / 使用产品：瓦楞板吊顶 / 设计单位：Australian TMG Design Group

LUXALON® 吸音蜂窝板
XL50



亨特道格拉斯XL50吊顶板采用了源自航空业的复合技术。这一先进的技术造就了轻质、超平的吊顶板。

项目名称：Lario中心——意大利塔韦尔诺拉市Bennet / 使用产品：Luxalon®吸音蜂窝板XL50 / 设计单位：Progetto CMR

LUXALON® 吸音蜂窝板

Luxalon®吸音蜂窝板采用了源自航空业的复合技术。其轻质多（微）孔的贴面与蜂窝状的铝合金芯材融为一体，可满足建筑设计师对高质量、高平整度和超大尺寸吊顶系统的要求。Luxalon®吸音蜂窝板的施工方法可以让设计师基本忽略材料的跨度问题，随心所欲地进行设计创作。

XL50
Luxalon®吸音蜂窝板XL50是我们最基本的板型，既能保证吸音性能，又不失设计方面的灵活性和使用上的耐久性。可定制的形状、弧板、挂板、木板和矩形板，各式各样的接缝形式，以及海量的颜色方案，能够让您在创作时享受无与伦比的自由度。

主要特点

- 超乎寻常的平整度
- 易安装
- 大尺寸面板
- 高品质加工
- 细腻的外观
- 阻燃
- 弧形解决方案

标准轴测图

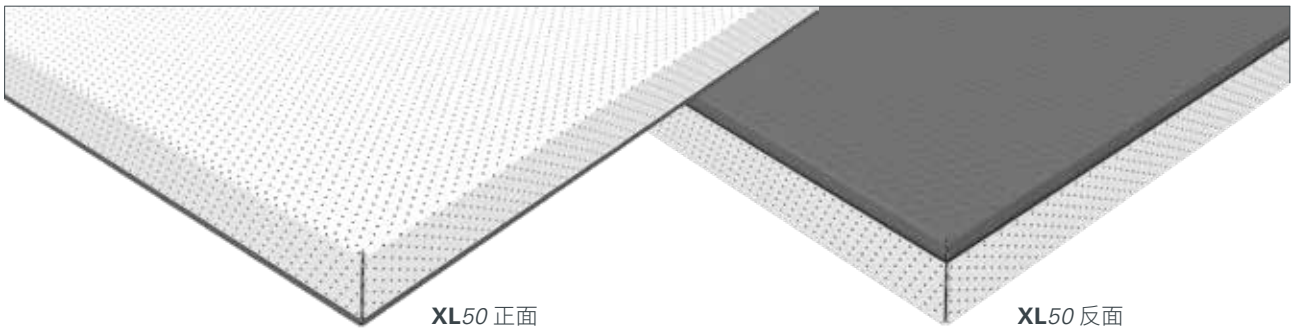

XL*50* 正面　　**XL***50* 反面

铝合金蜂窝板

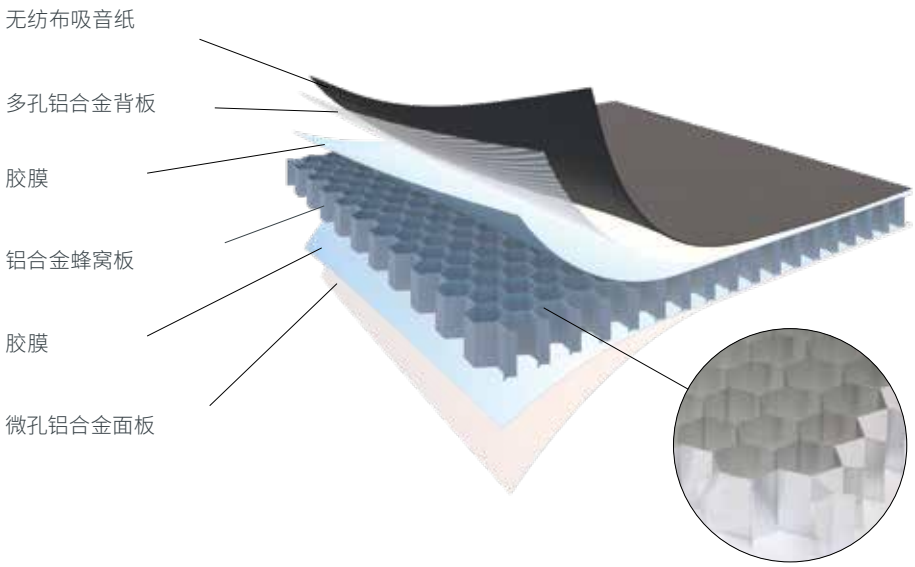

铝合金蜂窝芯材

开孔形式

图示为标准形式。其它开孔形式见第390页。
图示比例：1：1，另有说明的除外。

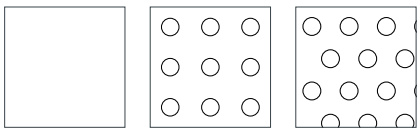

平面

P106
Ø 2.4 mm
⇳ 5.5 ⇿ 5.5
开孔率 14.95%

P123
Ø 2.4 mm
⇳ 4.33 ⇿ 5
开孔率 20.90%

物理参数（可随系统变化而变化）

铝合金贴面：
合金：EN AW3005，H4
厚度：面板：0.7mm
　　背板：0.7mm
穿孔：面板：Ø 0.8 T4
　　背板：Ø 3.0 T5
涂料：滚涂和粉末涂料
颜色：满足RAL、NCS、BS色卡的任意颜色，或客户要求的其它饰面
铝合金蜂窝芯材：
——合金：EN AW3003
——金属箔厚度：0.058mm
——方格尺寸：12

重量：6.5~13.3 kg/m²
吸音性能评级：α_W 0.75：见第393页
面板规格
宽度模数：
——穿孔：1250mm
——平面：1500mm
长度模数：
——穿孔：2500mm
——平面：6500mm
厚度：标准厚度15~50mm

颜色与表面处理

亨特道格拉斯可提供海量的颜色方案、木材品种和表面处理工艺供您随意挑选。您可以根据自己的需求进行定制。请登录网站了解最新信息。

标准涂料颜色

交通白


石灰色


煤灰


海军蓝


中子红

定制颜色



亮片云母质感

缟玛瑙
白紫

缟玛瑙
白蓝


自然铜
金银


自然铜
红绿


紫水晶
紫红

天然质感——阳极氧化铝


明亮
拉丝


阳极氧化
拉丝


香槟
拉丝


新金
拉丝


红锌
拉丝

惊艳金属质感

闪耀
银
金属质感

闪耀
香槟
金属质感


神秘
煤灰
金属质感


闪耀
米黄
金属质感


神秘
铜黄
金属质感

特殊设计


凝灰石
经典


皇家
鸡翅木


泰坦锌
未来


炭黑
放大

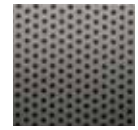
多孔
金属

形式和设计定义了建筑。很多时候，建筑是建筑设计师将其想象力转化后的产物。
而在亨特道格拉斯，我们的任务就是向设计师提供色彩、材料和表面装饰方案，激发他们的创造力，帮助他们将想象力转换为现实。每一种色彩都有高光和哑光等不同的光泽度可供选择。

聚酯和混合聚酯（VX木纹）


竹纹
50107
聚酯漆


竹纹
50108
聚酯漆


竹纹
50159
聚酯漆


竹纹
50163
聚酯漆


竹纹
50170
聚酯漆


斑马木
50202
聚酯漆


梨木
50203
聚酯漆


梨木
50207
聚酯漆

（如需了解更多有关木纹饰面的资料，请参见第388页。）

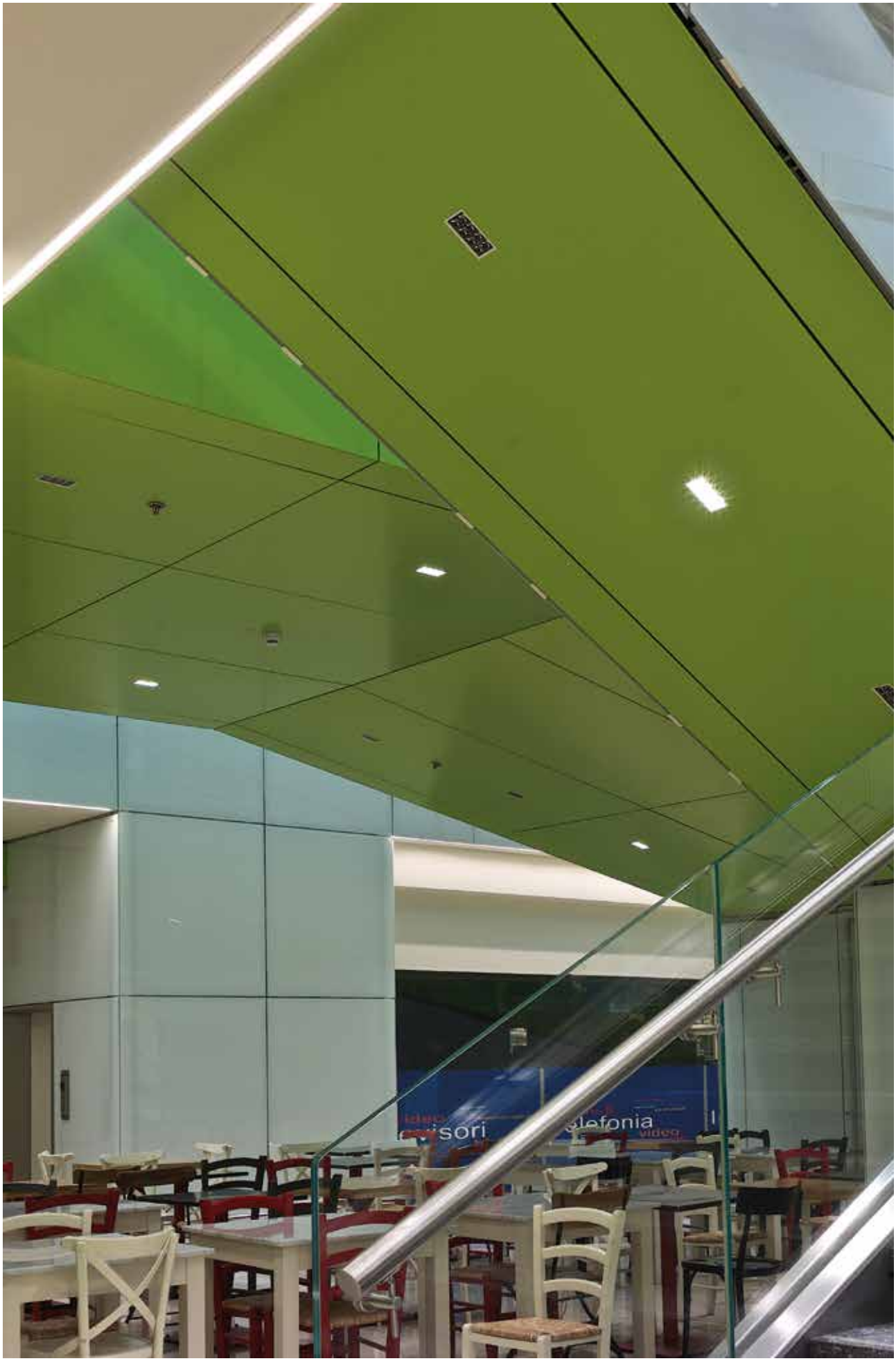

项目名称：Lario中心——意大利塔韦尔诺拉市Bennet / 使用产品：Luxalon®吸音蜂窝板XL50 / 设计单位：Progetto CMR



项目名称：可视化公共空间 / 使用产品：Luxalon®吸音蜂窝板 (弹簧)

LUXALON® 吸音蜂窝板

Luxalon®吸音蜂窝板采用了源自航空业的复合技术。其轻质多 (微) 孔的贴面与蜂窝板的铝合金芯材融为一体，可满足建筑设计师对高质量、高平整度和超大尺寸吊顶系统的要求。Luxalon®吸音蜂窝板的施工方法可以让设计师基本忽略材料的跨度问题，随心所欲地进行设计创作。

XL*ts*
我们的Luxalon®弹簧式蜂窝金属吊顶拥有丰富多样的龙骨系统，能够同时保证设计风格和安装的简便性。无论是平板还是弧形板，都可以向下翻转。XLts是结构可靠且安装简便的吊顶解决方案。每一块吊顶板均可朝任意方向顺着悬挂龙骨向下翻转，以便进行维护作业。大尺寸的暗装式吊顶板可呈现一致的视觉效果。

主要特点

- 超乎寻常的平整度
- 易安装
- 大尺寸面板
- 高品质加工
- 细腻的外观
- 阻燃
- 弧形解决方案

标准轴测图

1 = *XL*吸音蜂窝板
2 = 主龙骨
3 = 上层龙骨
4 = 吊杆
5 = 特制挂件
6 = 上层龙骨连接件
7 = 扭转弹簧
8 = 特制开口销

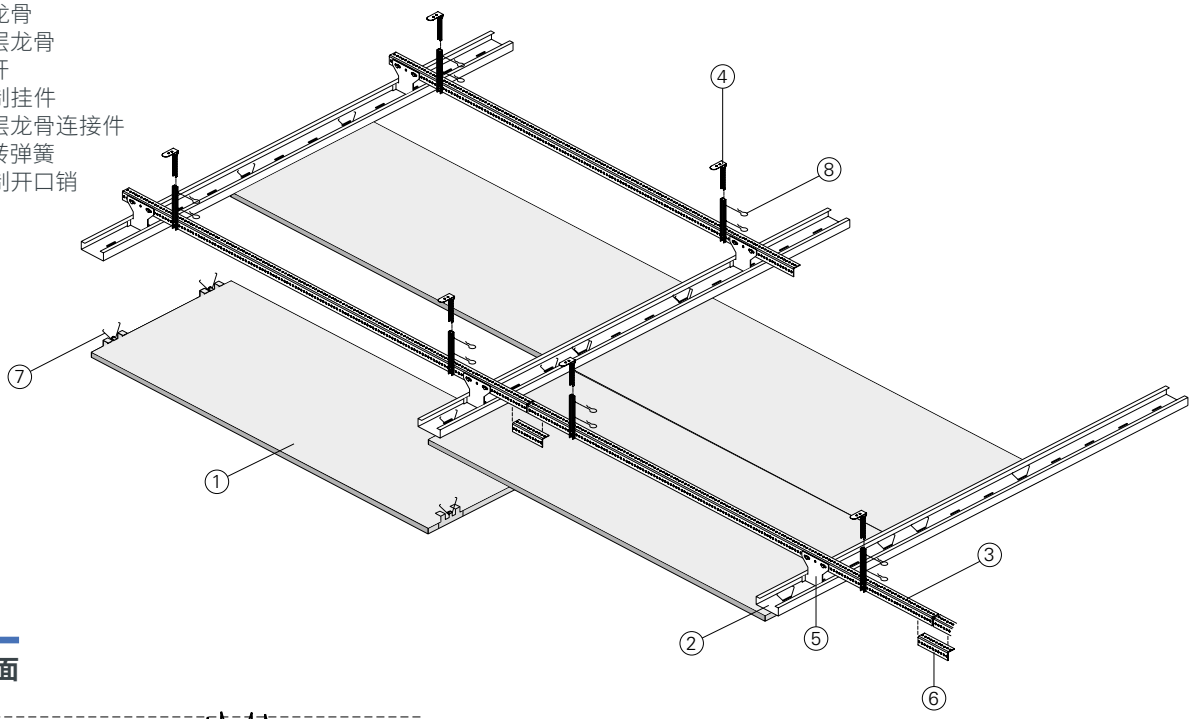

标准截面

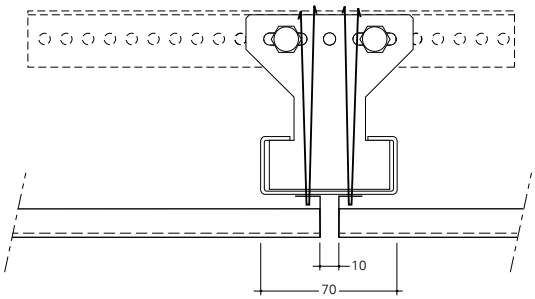

开孔形式

图示为标准形式。其它开孔形式见第390页。
图示比例：1：1，另有说明的除外。

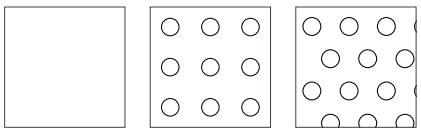

平面

P106
Ø 2.4 mm
⇳ 5.5 ⇿ 5.5
开孔率 14.95%

P123
Ø 2.4 mm
⇳ 4.33 ⇿ 5
开孔率 20.90%

物理参数（可随系统变化而变化）

铝合金贴面：
合金：EN AW3005，H4
厚度：面板：0.7mm
背板：0.7mm
穿孔：面板：Ø 0.8 T4
背板：Ø 3.0 T5
涂料：滚涂和粉末涂料
颜色：满足RAL、NCS、BS色卡的任意颜色，或客户要求的其它饰面
铝合金蜂窝芯材：
——合金：EN AW3003
——金属箔厚度：0.058mm
——方格尺寸：12

重量：6.5~13.3 kg/m²
吸音性能评级：α_W 0.75：见第393页
面板规格
宽度模数：
——穿孔：1250mm
——平面：1500mm
长度模数：
——穿孔：2500mm
——平面：6500mm
厚度：标准厚度15~50mm

颜色与表面处理

亨特道格拉斯可提供海量的颜色方案、木材品种和表面处理工艺供您随意挑选。您可以根据自己的需求进行定制。请登录网站了解最新信息。

标准涂料颜色

交通白


石灰色


煤灰


海军蓝


中子红

定制颜色



亮片云母质感

缟玛瑙
白紫

缟玛瑙
白蓝


自然铜
金银


自然铜
红绿


紫水晶
紫红

天然质感——阳极氧化铝


明亮
拉丝


阳极氧化
拉丝


香槟
拉丝


新金
拉丝


红锌
拉丝

惊艳金属质感

闪耀
银
金属质感

闪耀
香槟
金属质感


神秘
煤灰
金属质感


闪耀
米黄
金属质感


神秘
铜黄
金属质感

特殊设计


凝灰石
经典


皇家
鸡翅木


泰坦锌
未来


炭黑
放大

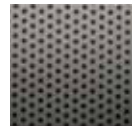
多孔
金属

形式和设计定义了建筑。很多时候，建筑是建筑设计师将其想象力转化后的产物。
而在亨特道格拉斯，我们的任务就是向设计师提供色彩、材料和表面装饰方案，激发他们的创造力，帮助他们将想象力转换为现实。每一种色彩都有高光和哑光等不同的光泽度可供选择。

聚酯和混合聚酯（VX木纹）


竹纹
50107
聚酯漆


竹纹
50108
聚酯漆


竹纹
50159
聚酯漆


竹纹
50163
聚酯漆


竹纹
50170
聚酯漆


斑马木
50202
聚酯漆


梨木
50203
聚酯漆


梨木
50207
聚酯漆

（如需了解更多有关木纹饰面的资料，请参见第388页。）



项目名称：Voorwinden，荷兰 斯盖温德镇 / 使用产品：Luxalon®吸音蜂窝板XLts（弹簧） / 设计单位：Architektenburo Roos en Ros

LUXALON® 吸音蜂窝板
XL*nt* (下翻1型)



亨特道格拉斯XLnt吊顶板采用了源自航空业的复合技术。这一先进的技术造就了轻质、超平的吊顶板。

项目名称：南北线，荷兰阿姆斯特丹 / 使用产品：Luxalon®吸音蜂窝板XLnt（下翻式） / 设计单位：Benthem Crouwel Architects

LUXALON® 吸音蜂窝板

Luxalon®吸音蜂窝板采用了源自航空业的复合技术。其轻质多（微）孔的贴面与蜂窝板的铝合金芯材融为一体，可满足建筑设计师对高质量、高平整度和超大尺寸吊顶系统的要求。Luxalon®吸音蜂窝板的施工方法可以让设计师基本忽略材料的跨度问题，随心所欲地进行设计创作。

XL*nt*
Luxalon®XLnt是一个完整的吊顶体系，正如其名字一样，这是我们最全面的吊顶解决方案。经过系统设计，板的两侧预装型材边板间接缝为12.5mm。吊顶板按照挂钩式系统安装，可上下翻。每一块独立的吊顶板均可随意打开并拆下，方便对上部空间进行维护和安装工作。

主要特点

- 超乎寻常的平整度
- 易安装
- 大尺寸面板
- 高品质加工
- 细腻的外观
- 阻燃
- 弧形解决方案
- 窄缝

标准轴测图

1 = XLnt吸音蜂窝板
2 = 下层龙骨
3 = 上层龙骨
4 = 吊杆

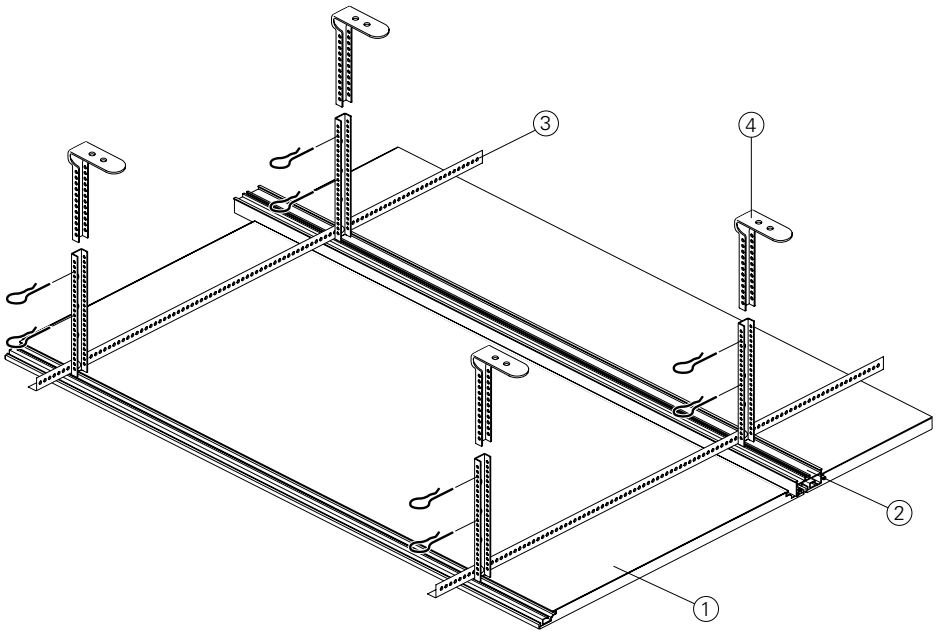

标准截面

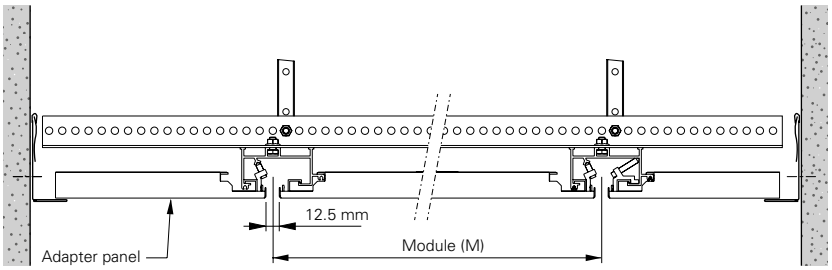

开孔形式

图示为标准形式。其它开孔形式见第390页。
图示比例：1：1，另有说明的除外。

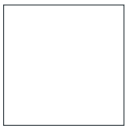

平面

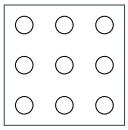

P106
Ø 2.4 mm
⇳ 5.5 ⇿ 5.5
开孔率 14.95%

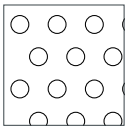

P123
Ø 2.4 mm
⇳ 4.33 ⇿ 5
开孔率 20.90%

物理参数（可随系统变化而变化）

铝合金贴面：
合金：EN AW3005，H4
厚度：面板：0.7mm
背板：0.7mm
穿孔：面板：Ø 0.8 T4
背板：Ø 3.0 T5
涂料：滚涂和粉末涂料
颜色：满足RAL、NCS、BS色卡的任意颜色，或客户要求的其它饰面
铝合金蜂窝芯材：
——合金：EN AW3003
——金属箔厚度：0.058mm
——方格尺寸：12

重量：6.5~13.3 kg/m²
防火等级：B级，s1，d0，根据EN 13501-1标准
A2级，根据GB 8624标准
吸音性能评级：α_W 0.75：见第393页
面板规格
宽度模数：
——穿孔：1250mm
——平面：1500mm
长度模数：
——穿孔：2500mm
——平面：6500 mm
厚度：标准厚度15~50mm

颜色与表面处理

亨特道格拉斯可提供海量的颜色方案、木材品种和表面处理工艺供您随意挑选。您可以根据自己的需求进行定制。请登录网站了解最新信息。

标准涂料颜色

交通白


石灰色


煤灰


海军蓝


中子红

定制颜色



亮片云母质感

缟玛瑙
白紫

缟玛瑙
白蓝


自然铜
金银


自然铜
红绿


紫水晶
紫红

天然质感——阳极氧化铝


明亮
拉丝


阳极氧化
拉丝


香槟
拉丝


新金
拉丝


红锌
拉丝

惊艳金属质感

闪耀
银
金属质感

闪耀
香槟
金属质感


神秘
煤灰
金属质感


闪耀
米黄
金属质感


神秘
铜黄
金属质感

特殊设计


凝灰石
经典


皇家
鸡翅木


泰坦锌
未来


炭黑
放大

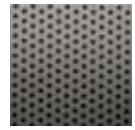
多孔
金属

形式和设计定义了建筑。很多时候，建筑是建筑设计师将其想象力转化后的产物。
而在亨特道格拉斯，我们的任务就是向设计师提供色彩、材料和表面装饰方案，激发他们的创造力，帮助他们将想象力转换为现实。每一种色彩都有高光和哑光等不同的光泽度可供选择。

聚酯和混合聚酯（VX木纹）


竹纹
50107
聚酯漆


竹纹
50108
聚酯漆


竹纹
50159
聚酯漆


竹纹
50163
聚酯漆


竹纹
50170
聚酯漆


斑马木
50202
聚酯漆


梨木
50203
聚酯漆


梨木
50207
聚酯漆

（如需了解更多有关木纹饰面的资料，请参见第388页。）



项目名称：Jaarbeursplein自行车停放处，荷兰乌特勒支 / 使用产品：Luxalon®吸音蜂窝板XLnt（下翻式） / 设计单位：Kraaijvanger Architects

LUXALON® 吸音蜂窝板
XL*nt* (下翻2型)



亨特道格拉斯XLnt吊顶板采用了源自航空业的复合技术。这一先进的技术造就了轻质、超平的吊顶板。

项目名称：上海银行大厦，中国 / 使用产品：Luxalon®吸音蜂窝板XLnt（下翻2型） / 设计单位：华东建筑设计研究院

主要特点

- 超乎寻常的平整度
- 易安装
- 大尺寸面板
- 高品质加工
- 细腻的外观
- 阻燃
- 弧形解决方案
- 窄缝

标准轴测图

1 = 上层龙骨
2 = 可转动挂件
3 = XLnt吸音蜂窝板
4 = 下层龙骨
5 = 十字连扣

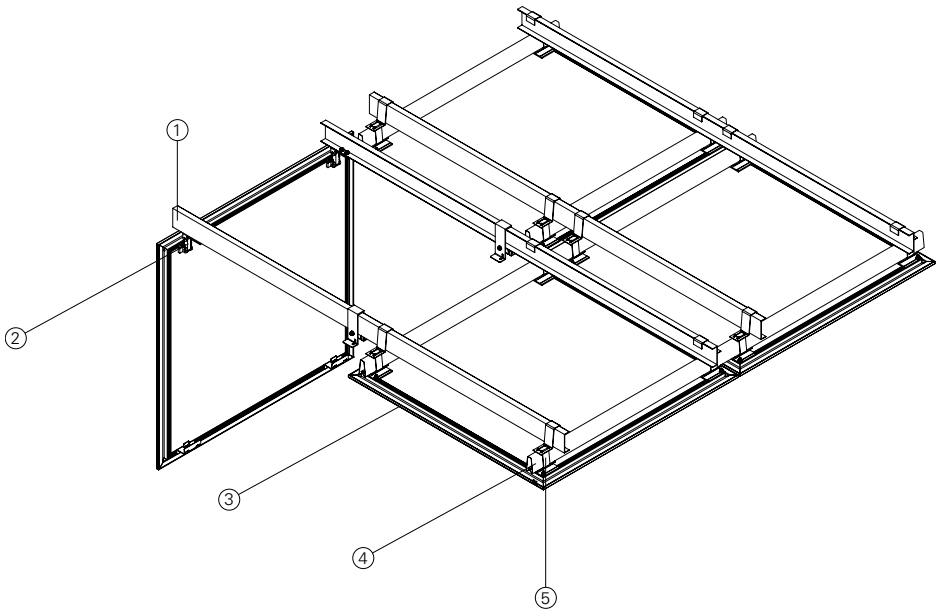

标准截面

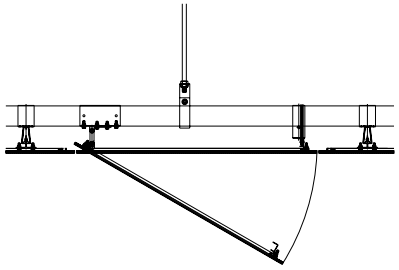

开孔形式

图示为标准形式。其它开孔形式见第390页。
图示比例：1：1，另有说明的除外。

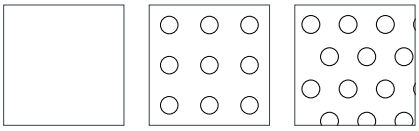

平面

P106
Ø 2.4 mm
⇳ 5.5 ⇿ 5.5
开孔率 14.95%

P123
Ø 2.4 mm
⇳ 4.33 ⇿ 5
开孔率 20.90%

物理参数（可随系统变化而变化）

铝合金贴面：
合金：EN AW3005，H4
厚度：面板：0.7mm
背板：0.7mm
穿孔：面板：Ø 0.8 T4
背板：Ø 3.0 T5
涂料：滚涂和粉末涂料
颜色：满足RAL、NCS、BS色卡的任意颜色，或客户要求的其它饰面
铝合金蜂窝芯材：
——合金：EN AW3003
——金属箔厚度：0.058mm
——方格尺寸：12

重量：6.5~13.3 kg/m²
防火等级：B级，s1，d0，根据EN 13501-1标准
A2级，根据GB 8624标准
吸音性能评级：α_W 0.75：见第393页
面板规格
宽度模数：
——穿孔：1250mm
——平面：1500mm
长度模数：
——穿孔：2500mm
——平面：6500mm
厚度：标准厚度15~50mm

颜色与表面处理

亨特道格拉斯可提供海量的颜色方案、木材品种和表面处理工艺供您随意挑选。您可以根据自己的需求进行定制。请登录网站了解最新信息。

标准涂料颜色

交通白


石灰色


煤灰


海军蓝


中子红

定制颜色



亮片云母质感

缟玛瑙
白紫

缟玛瑙
白蓝


自然铜
金银


自然铜
红绿


紫水晶
紫红

天然质感——阳极氧化铝


明亮
拉丝


阳极氧化
拉丝


香槟
拉丝


新金
拉丝


红锌
拉丝

惊艳金属质感

闪耀
银
金属质感

闪耀
香槟
金属质感


神秘
煤灰
金属质感


闪耀
米黄
金属质感


神秘
铜黄
金属质感

特殊设计


凝灰石
经典


皇家
鸡翅木


泰坦锌
未来


炭黑
放大

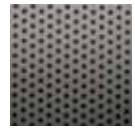
多孔
金属

形式和设计定义了建筑。很多时候，建筑是建筑设计师将其想象力转化后的产物。
而在亨特道格拉斯，我们的任务就是向设计师提供色彩、材料和表面装饰方案，激发他们的创造力，帮助他们将想象力转换为现实。每一种色彩都有高光和哑光等不同的光泽度可供选择。

聚酯和混合聚酯（VX木纹）


竹纹
50107
聚酯漆


竹纹
50108
聚酯漆


竹纹
50159
聚酯漆


竹纹
50163
聚酯漆


竹纹
50170
聚酯漆


斑马木
50202
聚酯漆


梨木
50203
聚酯漆


梨木
50207
聚酯漆

（如需了解更多有关木纹饰面的资料，请参见第388页。）



项目名称：福州东部新城，中国 / 使用产品：Luxalon®吸音蜂窝板XLnt（下翻2型） / 设计单位：福建天正设计研究院

宽板
300C（常规）



300C金属吊顶板采用V字形或方形接缝，可针对室内吊顶实现精细的大跨度设计。

项目名称：常州机场，中国 / 使用产品：Luxalon® 300C宽板吊顶 / 设计单位：湖南大学设计研究院

主要特点

- 板宽：300mm
- 板长：1000 - 6000mm
- 倒角设计和直角设计
- 穿孔型号配有吸音纸，可实现有效吸音
- 工厂预制规格，有效减少现场垃圾的产生
- 轻质：采用轻质铝合金或钢材，有效降低静荷载
- 易拆装
- 室内外装饰
- 可与工业标准照明、暖通、扬声器、消防安全和安防设备搭配使用

标准轴测图

1 = 300C宽板
2 = 龙骨
3 = 龙骨连接件
4 = 吊杆

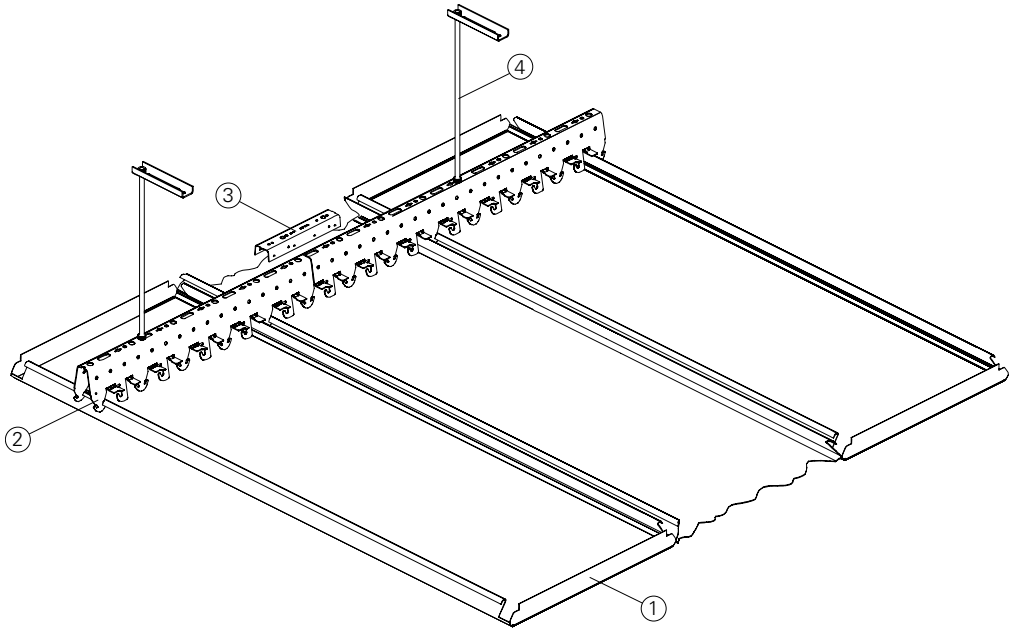

标准截面

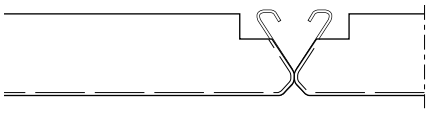

300C

开孔形式

图示为标准形式。其它开孔形式见第390页。
图示比例: 1: 1, 另有说明的除外。

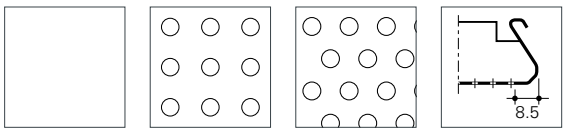

平面

P106
Ø 2.4 mm
⇳ 5.5 ⇿ 5.5
开孔率 14.95%

P123
Ø 2.4 mm
⇳ 4.33 ⇿ 5
开孔率 20.90%

300C

物理参数

基底: 钢材或铝材
防火等级: A2级, s1, d0, 根据EN 13501-1标准
A2级, 根据GB 8624标准
重量: 2.9 kg/m² **(铝)** 6.4 kg/m² **(铁)**
光反射(LR)系数:
- 与表面处理工艺有关
- HD0280: LR = 0.81
吸音性能评级: α_W 0.75. 见第392页

LEED V4 评分

MR: 能效优化
MR: 建筑产品分析公示
EQ: 低排放材料
EQ: 室内空气质量评价
EQ: 日光
EQ: 吸音性能

认证
ISO 9001
ISO 14001
TAIM 认证
法国VOC法规: A+级
EPD (环保产品声明) : 按要求提供

颜色与表面处理

亨特道格拉斯可提供海量的颜色方案、木材品种和表面处理工艺供您随意挑选。您可以根据自己的需求进行定制。请登录网站了解最新信息。

标准涂料颜色

0181
RAL 9003

0106
RAL 9016

0299

0179

定制颜色



自然色系



1585



4648



0785

0735



1883
RAL 9011

暖白

0280
RAL 9010

0585

0684

金属



7163



7007

7178



7113

聚酯和混合聚酯（VX木纹）



竹纹
50107
聚酯漆



竹纹
50108
聚酯漆



竹纹
50159
聚酯漆



竹纹
50163
聚酯漆



竹纹
50170
聚酯漆



斑马木
50202
聚酯漆



梨木
50203
聚酯漆



梨木
50207
聚酯漆

（如需了解更多有关木纹饰面的资料，请参见第388页。）



项目名称：广州白云国际机场，中国 / 使用产品：Luxalon® 300C宽板吊顶

宽板
300C（明架式）



300C（明架式）金属吊顶板采用V字形或方形接缝设计，是走廊吊顶的完美之选。

项目名称：Radboud医院，荷兰奈梅亨 / 使用产品：宽板300C（明架式） / 设计单位：EGM Architecten

主要特点

- 板宽：300mm
- 板长：1000 - 2400mm
- 倒角设计和直角设计
- 穿孔型号配有吸音纸，可实现有效吸音
- 工厂预制规格，有效减少现场垃圾的产生
- 轻质：采用轻质铝合金或钢材，有效降低静荷载
- 易拆装
- 室内外装饰
- 可与工业标准照明、暖通、扬声器、消防安全和安防设备搭配使用

标准轴测图

1 = 300C宽板
2 = 墙装L形龙骨
3 = 墙装W形龙骨

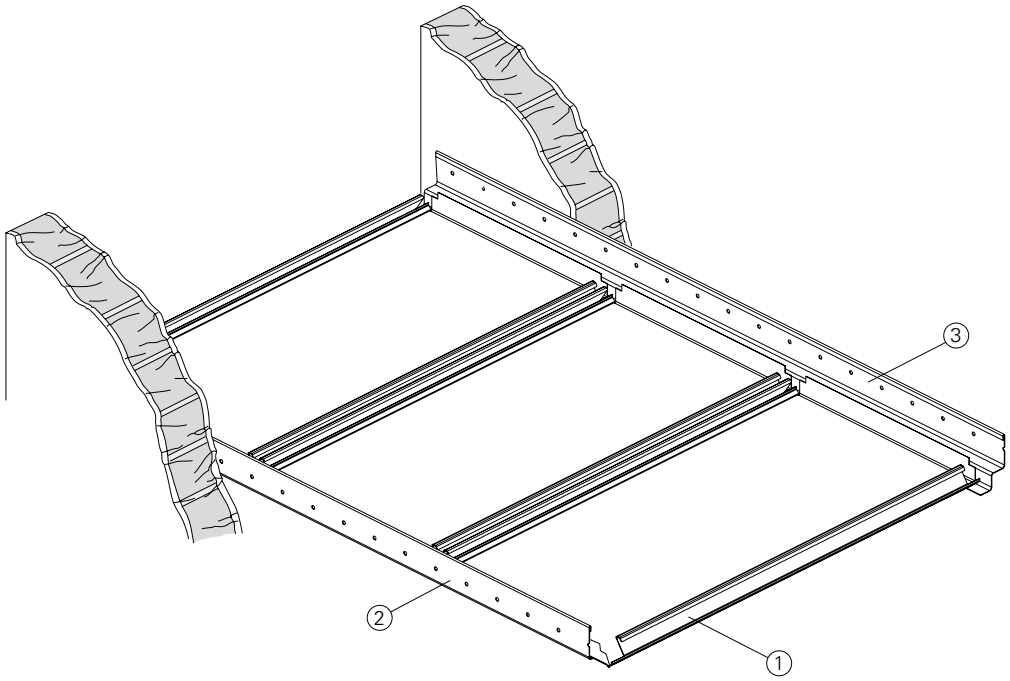

标准截面

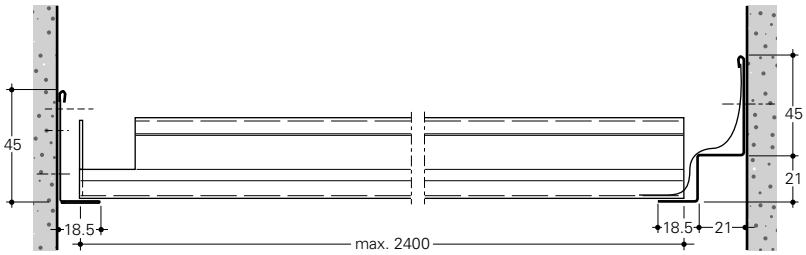

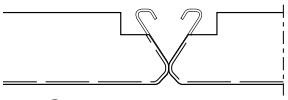

300C

开孔形式

图示为标准形式。其它开孔形式见第390页。
图示比例: 1: 1, 另有说明的除外。

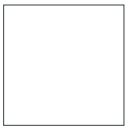

平面

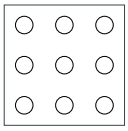

P106
Ø 2.4 mm
⇳ 5.5 ⇿ 5.5
开孔率 14.95%

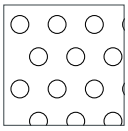

P123
Ø 2.4 mm
⇳ 4.33 ⇿ 5
开孔率 20.90%

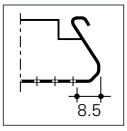

300C

物理参数

基底: 钢材或铝材
防火等级: A2级, s1, d0, 根据EN 13501-1标准
A2级, 根据GB 8624标准
重量: 2.9 kg/m² **(铝)** 6.4 kg/m² **(铁)**
光反射(LR)系数:
- 与表面处理工艺有关
- HD0280: LR = 0.81
吸音性能评级: α_W 0.75. 见第392页

LEED V4 评分

MR: 能效优化
MR: 建筑产品分析公示
EQ: 低排放材料
EQ: 室内空气质量评价
EQ: 日光
EQ: 吸音性能

认证
ISO 9001
ISO 14001
TAIM 认证
法国VOC法规: A+级
EPD (环保产品声明): 按要求提供

颜色与表面处理

亨特道格拉斯可提供海量的颜色方案、木材品种和表面处理工艺供您随意挑选。您可以根据自己的需求进行定制。请登录网站了解最新信息。

标准涂料颜色

0181
RAL 9003

0106
RAL 9016

0299

0179

定制颜色



自然色系



1585



4648



0785

0735



1883
RAL 9011

暖白

0280
RAL 9010

0585

0684

金属



7163



7007

7178



7113

聚酯和混合聚酯（VX木纹）



竹纹
50107
聚酯漆



竹纹
50108
聚酯漆



竹纹
50159
聚酯漆



竹纹
50163
聚酯漆



竹纹
50170
聚酯漆



斑马木
50202
聚酯漆



梨木
50203
聚酯漆



梨木
50207
聚酯漆

（如需了解更多有关木纹饰面的资料，请参见第388页。）



项目名称：Sint-Vincentius GZA医院，比利时安特卫普 / 使用产品：宽板300C（明架式） / 设计单位：Architectenbureau De Vloed，Heusden-Destelbergen

宽板
300C

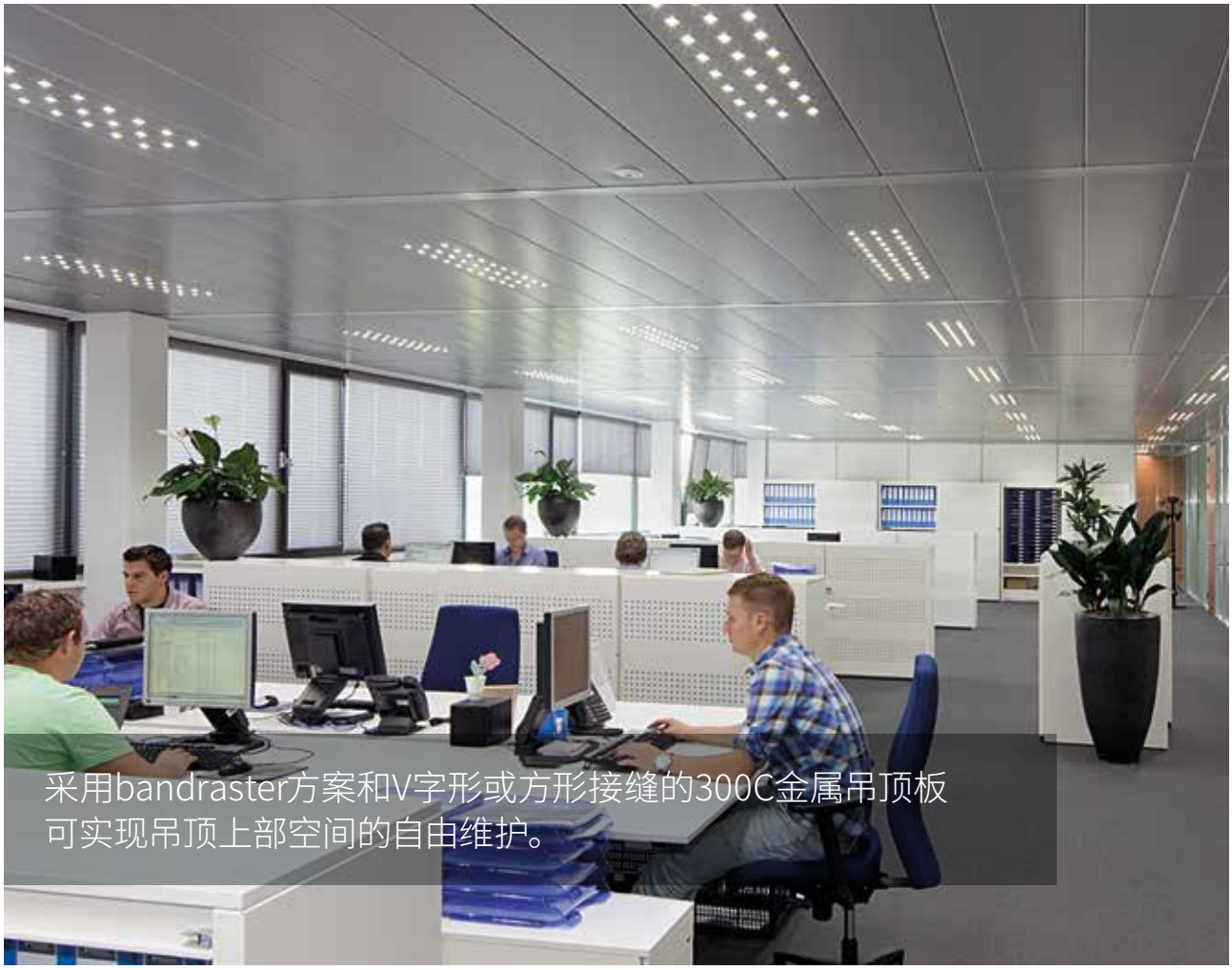

项目名称：Brezan汽车材料公司，荷兰埃德 / 使用产品：宽板300C（Bandraster） / 设计单位：VBJ Architectuur en Bouwmanagement

主要特点

- 板宽：300mm
- 板长：1000 - 2400mm
- 倒角设计和直角设计
- 穿孔型号配有吸音纸，可实现有效吸音
- 工厂预制规格，有效减少现场垃圾的产生
- 轻质：采用轻质铝合金或钢材，有效降低静荷载
- 易拆装
- 室内外装饰
- 可与工业标准照明、暖通、扬声器、消防安全和安防设备搭配使用

标准轴测图

1 = 300C宽板
2 = 明架龙骨
3 = 墙体安装扣
4 = 吊杆

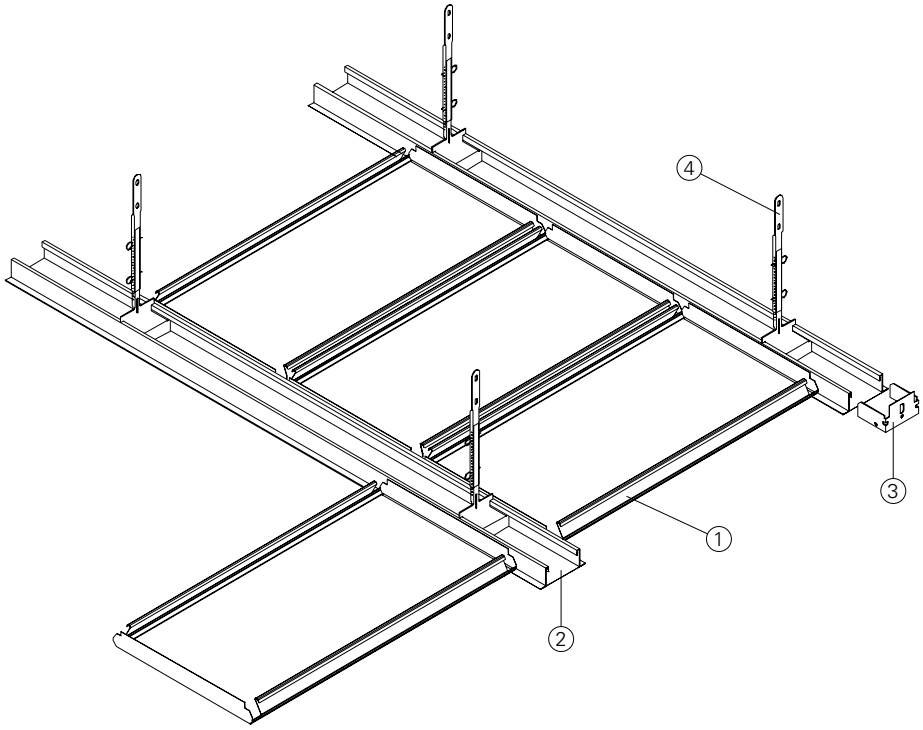

标准截面

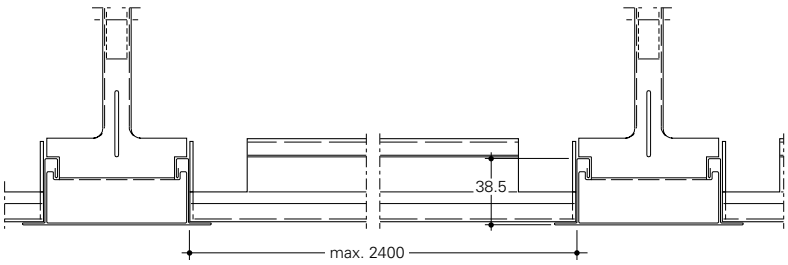

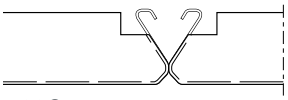

300C

开孔形式

图示为标准形式。其它开孔形式见第390页。
图示比例: 1: 1, 另有说明的除外。

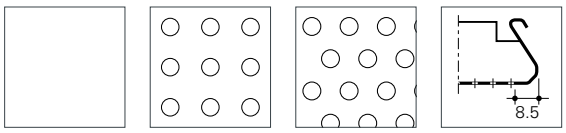

平面

P106
Ø 2.4 mm
⇳ 5.5 ⇿ 5.5
开孔率 14.95%

P123
Ø 2.4 mm
⇳ 4.33 ⇿ 5
开孔率 20.90%

300C

物理参数

基底: 钢材或铝材
防火等级: A2级, s1, d0, 根据EN 13501-1标准
A2级, 根据GB 8624标准
重量: 2.9 kg/m² **(铝)** 6.4 kg/m² **(铁)**
光反射(LR)系数:
- 与表面处理工艺有关
- HD0280: LR = 0.81
吸音性能评级: α_W 0.75. 见第392页

LEED V4 评分

MR: 能效优化
MR: 建筑产品分析公示
EQ: 低排放材料
EQ: 室内空气质量评价
EQ: 日光
EQ: 吸音性能

认证
ISO 9001
ISO 14001
TAIM 认证
法国VOC法规: A+级
EPD (环保产品声明) : 按要求提供

颜色与表面处理

亨特道格拉斯可提供海量的颜色方案、木材品种和表面处理工艺供您随意挑选。您可以根据自己的需求进行定制。请登录网站了解最新信息。

标准涂料颜色

0181
RAL 9003

0106
RAL 9016

0299

0179

定制颜色



自然色系


1585


4648


0785

0735


1883
RAL 9011

暖白

0280
RAL 9010

0585

0684

金属


7163


7007

7178


7113

聚酯和混合聚酯（VX木纹）


竹纹
50107
聚酯漆


竹纹
50108
聚酯漆


竹纹
50159
聚酯漆


竹纹
50163
聚酯漆


竹纹
50170
聚酯漆


斑马木
50202
聚酯漆


梨木
50203
聚酯漆


梨木
50207
聚酯漆

（如需了解更多有关木纹饰面的资料，请参见第388页。）



项目名称：Brezan汽车材料公司，荷兰埃德 / 使用产品：宽板300C（Bandraster） / 设计单位：VBJ Architectuur en Bouwmanagement

宽板
300C (C型龙骨)



项目名称：社会福利公共服务中心，比利时布鲁日 / 使用产品：宽板300C（C型龙骨）吊顶 / 设计单位：Archinovo

主要特点

- 板宽：300mm
- 板长：1000 - 2400mm
- 倒角设计和直角设计
- 穿孔型号配有吸音纸，可实现有效吸音
- 工厂预制规格，有效减少现场垃圾的产生
- 轻质：采用轻质铝合金或钢材，有效降低静荷载
- 易拆装
- 室内外装饰
- 可与工业标准照明、暖通、扬声器、消防安全和安防设备搭配使用

标准轴测图

1 = 300C宽板
2 = 明架龙骨
3 = 上层龙骨
4 = 吊杆固定端
5 = 特制挂件
6 = 300C宽板连接件
7 = 龙骨连接件
8 = 墙体安装扣
9 = 300C限位扣
10 = 吊杆可调端

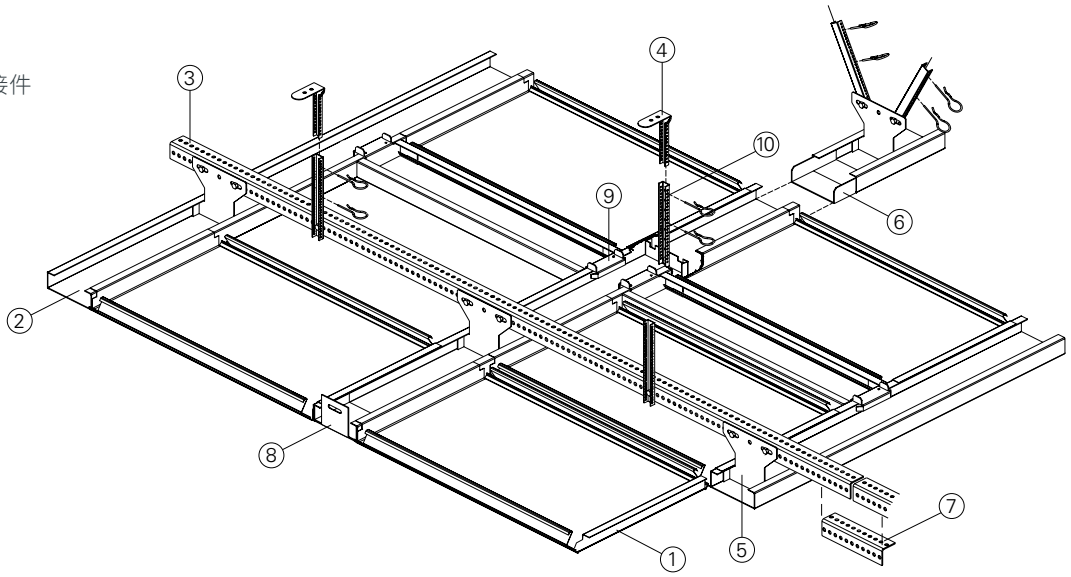

标准截面

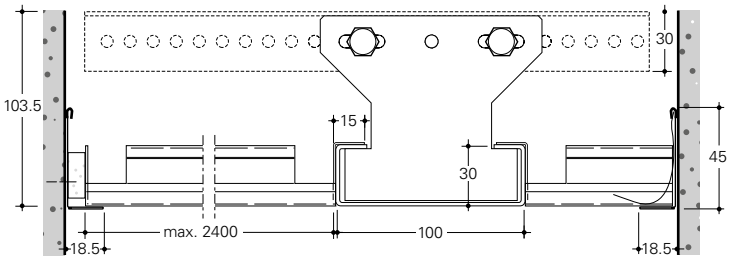

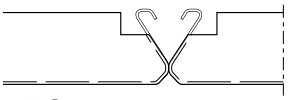

300C

开孔形式

图示为标准形式。其它开孔形式见第390页。
图示比例: 1: 1, 另有说明的除外。

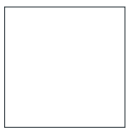

平面

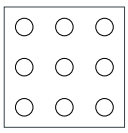

P106
Ø 2.4 mm
⇳ 5.5 ⇿ 5.5
开孔率 14.95%

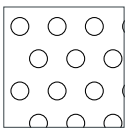

P123
Ø 2.4 mm
⇳ 4.33 ⇿ 5
开孔率 20.90%

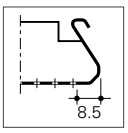

300C

物理参数

基底: 钢材或铝材
防火等级: A2级, s1, d0, 根据EN 13501-1标准
A2级, 根据GB 8624标准
重量: 2.9 kg/m² **(铝)** 6.4 kg/m² **(铁)**
光反射(LR)系数:
- 与表面处理工艺有关
- HD0280: LR = 0.81

吸音性能评级: α_W 0.75. 见第392页

LEED V4 评分

MR: 能效优化
MR: 建筑产品分析公示
EQ: 低排放材料
EQ: 室内空气质量评价
EQ: 日光
EQ: 吸音性能

认证
ISO 9001
ISO 14001
TAIM 认证
法国VOC法规: A+级
EPD (环保产品声明): 按要求提供

颜色与表面处理

亨特道格拉斯可提供海量的颜色方案、木材品种和表面处理工艺供您随意挑选。您可以根据自己的需求进行定制。请登录网站了解最新信息。

标准涂料颜色

0181
RAL 9003

0106
RAL 9016

0299

0179

定制颜色



自然色系


1585


4648


0785

0735


1883
RAL 9011

暖白

0280
RAL 9010

0585

0684

金属


7163


7007

7178


7113

聚酯和混合聚酯（VX木纹）


竹纹
50107
聚酯漆


竹纹
50108
聚酯漆


竹纹
50159
聚酯漆


竹纹
50163
聚酯漆


竹纹
50170
聚酯漆


斑马木
50202
聚酯漆


梨木
50203
聚酯漆


梨木
50207
聚酯漆

（如需了解更多有关木纹饰面的资料，请参见第388页。）



项目名称：员工餐厅，丹麦 / 使用产品：宽板300C (C型龙骨) 吊顶

挂板
直线型



项目名称：中国湿地博物馆，中国浙江省 / 使用产品：直线型挂板 / 设计单位：Arata Isozaki New Design Room

主要特点

- 龙骨最大长度：5000mm
- 龙骨高度：50 - 300mm
- 龙骨宽度：20、30、40和50mm
- 标准FE龙骨40 × 50mm，黑色
- 工厂预制规格，有效减少现场垃圾的产生
- 轻质：采用轻质铝合金或钢材，有效降低静荷载
- 标准构件采用预涂钢带制作
- 易拆装

标准轴测图

1 = 挂板
2 = 端面盖板
3 = 防松板
4 = 下层龙骨
5 = 上层龙骨
6 = 吊杆固定端
7 = 吊杆可调端
8 = 特制开口销

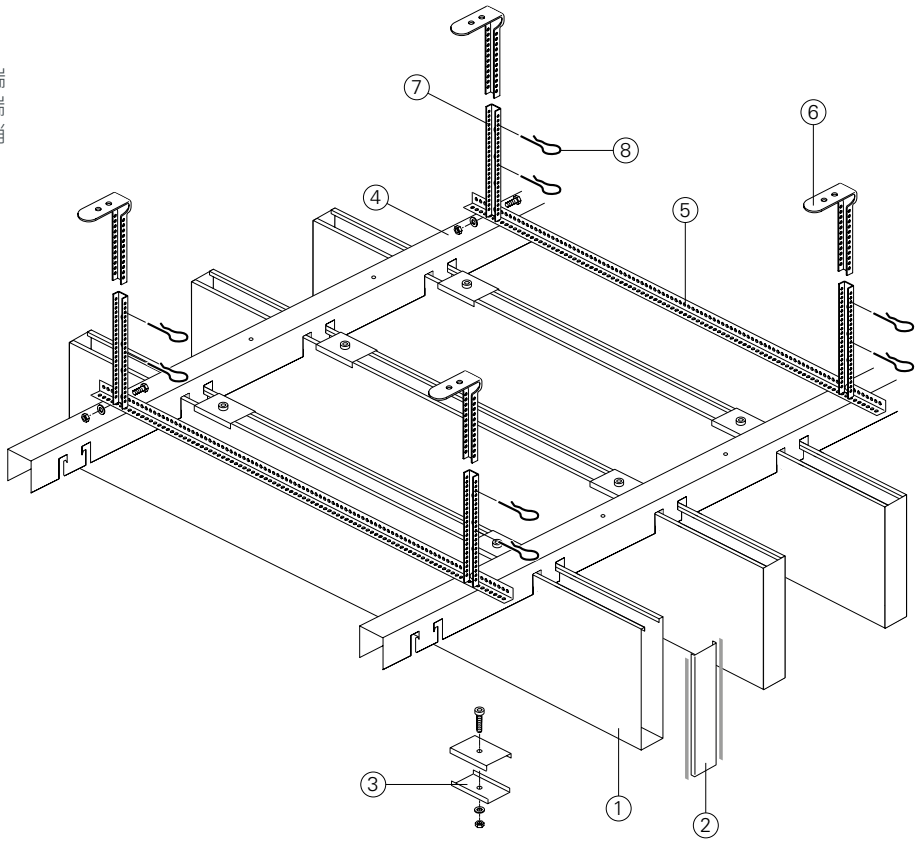

上层、下层龙骨的最大跨度为1200mm
最大悬挑距离为300mm

开孔形式

图示为标准形式。其它开孔形式见第390页。
图示比例：1：1，另有说明的除外。

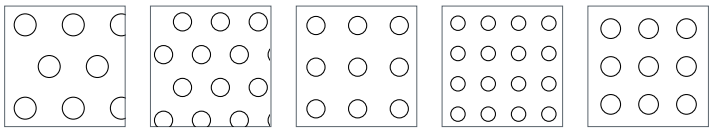

P103
Ø 2.9 mm
⇳ 5.5 ⇿ 6.35
开孔率 18.90%

P123
Ø 2.4 mm
⇳ 4.33 ⇿ 5
开孔率 20.90%

P106
Ø 2.4 mm
⇳ 5.5 ⇿ 5.5
开孔率 14.95%

P122
Ø 1.9 mm
⇳ 4 ⇿ 4
开孔率 17.70%

P129
Ø 2.6 mm
⇳ 5 ⇿ 5
开孔率 21.00%

物理参数

基底：钢材或铝材
防火等级：A2级，s2，d0，根据EN 13501-1标准
A2级，根据GB 8624标准
重量：4.9 - 7.8 kg/m²
光反射（LR）系数：
- 与表面处理工艺有关
- RAL9010: LR = 0.81

吸音性能评级： α_W 0.4 - 0.5(H). 见第392页

LEED V4 评分

MR： 建筑产品分析公示
EQ： 低排放材料
EQ： 室内空气质量评价
EQ： 吸音性能

认证
TAIM 认证
法国VOC法规：A+级
EPD（环保产品声明）：按要求提供

颜色与表面处理

亨特道格拉斯可提供海量的颜色方案、木材品种和表面处理工艺供您随意挑选。您可以根据自己的需求进行定制。请登录网站了解最新信息。

标准涂料颜色

0181
RAL 9003

0106
RAL 9016

0280
RAL 9010



7163
RAL 9006

定制颜色



聚酯和混合聚酯（VX木纹）



竹纹
50107
聚酯漆



竹纹
50108
聚酯漆



竹纹
50159
聚酯漆



竹纹
50163
聚酯漆



竹纹
50170
聚酯漆



斑马木
50202
聚酯漆



梨木
50203
聚酯漆



梨木
50207
聚酯漆

天然实木饰面板



麦格利
50902



樱桃木
50903



黑胡桃木
50904



水曲柳
50905



花梨
50906



紫檀
50907



金丝柚木
50908



红橡木
50909

科技木饰面板



黑胡桃木
50913



黑胡桃木
50914



黑胡桃木
50915



水曲柳
50916



黑檀
50917



樱桃木
50918



苹果木
50919



银梨木
50920

（如需了解更多有关木纹饰面的资料，请参见第388页。）



项目名称：上海地铁1号线，中国 / 使用产品：直线型挂板 / 设计单位：上海大学美术学院

挂板
高低搭配



项目名称：高低搭配吊顶概念

主要特点

- 龙骨最大长度：5000mm
- 龙骨高度：50 - 300mm
- 龙骨宽度：20、30、40和50mm
- 标准FE龙骨40 × 50mm，黑色
- 工厂预制规格，有效减少现场垃圾的产生
- 轻质：采用轻质铝合金或钢材，有效降低静荷载
- 标准构件采用预涂钢带制作
- 易拆装

标准轴测图

1 = 挂板
2 = 端面盖板
3 = 下层龙骨
4 = 上层龙骨
5 = 吊杆固定端
6 = 吊杆可调端
7 = 特制开口销

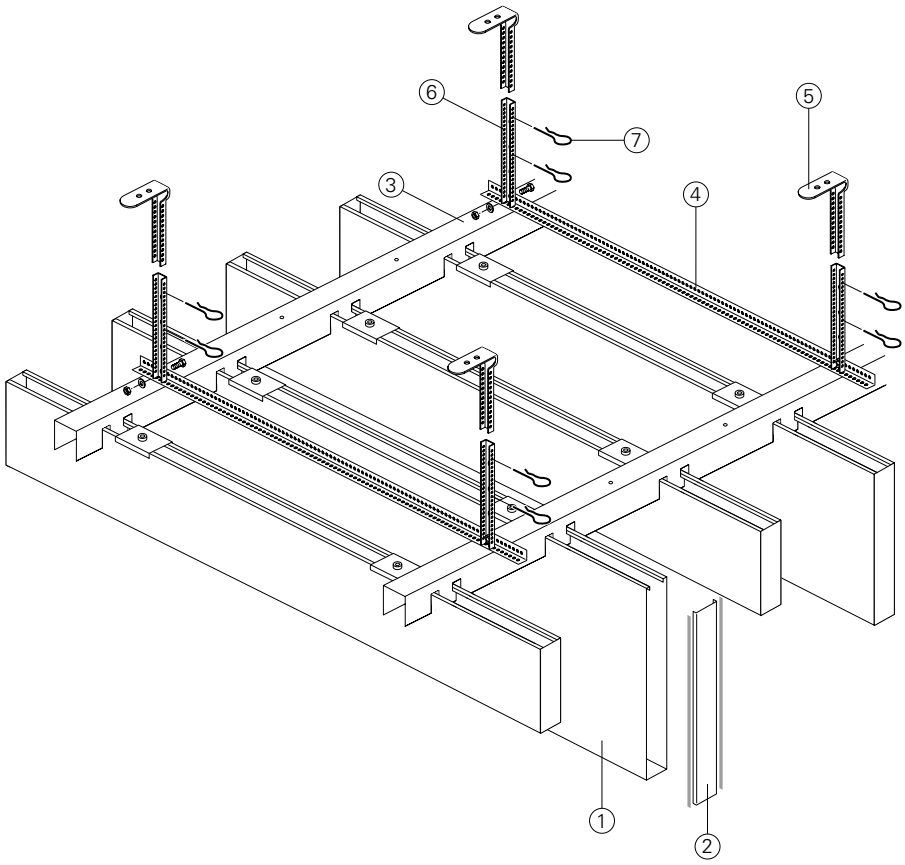

主、次龙骨的最大跨度为1200mm
最大悬挑距离为300mm

开孔形式

图示为标准形式。其它开孔形式见第390页。
图示比例：1：1，另有说明的除外。

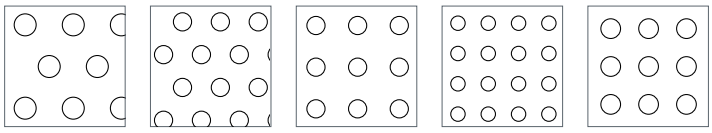

P103
Ø 2.9 mm
⇳ 5.5 ⇿ 6.35
开孔率 18.90%

P123
Ø 2.4 mm
⇳ 4.33 ⇿ 5
开孔率 20.90%

P106
Ø 2.4 mm
⇳ 5.5 ⇿ 5.5
开孔率 14.95%

P122
Ø 1.9 mm
⇳ 4 ⇿ 4
开孔率 17.70%

P129
Ø 2.6 mm
⇳ 5 ⇿ 5
开孔率 21.00%

物理参数

基底：钢材或铝材
防火等级：A2级，s2，d0，根据EN 13501-1标准
A2级，根据GB 8624标准
重量：4.9 - 7.8 kg/m²
光反射（LR）系数：
- 与表面处理工艺有关
- RAL9010: LR = 0.81

吸音性能评级： α_W 0.4 - 0.5(H). 见第392页

LEED V4 评分

MR： 建筑产品分析公示
EQ： 低排放材料
EQ： 室内空气质量评价
EQ： 吸音性能

认证
TAIM 认证
法国VOC法规：A+级
EPD（环保产品声明）：按要求提供

颜色与表面处理

亨特道格拉斯可提供海量的颜色方案、木材品种和表面处理工艺供您随意挑选。您可以根据自己的需求进行定制。请登录网站了解最新信息。

标准涂料颜色

0181
RAL 9003

0106
RAL 9016

0280
RAL 9010



7163
RAL 9006

定制颜色



聚酯和混合聚酯（VX木纹）



竹纹
50107
聚酯漆



竹纹
50108
聚酯漆



竹纹
50159
聚酯漆



竹纹
50163
聚酯漆



竹纹
50170
聚酯漆



斑马木
50202
聚酯漆



梨木
50203
聚酯漆



梨木
50207
聚酯漆

天然实木饰面板



麦格利
50902



樱桃木
50903



黑胡桃木
50904



水曲柳
50905



花梨
50906



紫檀
50907



金丝柚木
50908



红橡木
50909

科技木饰面板



黑胡桃木
50913



黑胡桃木
50914



黑胡桃木
50915



水曲柳
50916



黑檀
50917



樱桃木
50918



苹果木
50919



银梨木
50920

（如需了解更多有关木纹饰面的资料，请参见第388页。）



项目名称：布加勒斯特Veranda购物中心，罗马尼亚布加勒斯特 / 使用产品：高低搭配挂板吊顶 / 设计单位：Chapman Taylor Studio 10M

挂板
交错搭配



项目名称：缤客网，美国佛罗里达州奥兰多 / 使用产品：交错搭配挂片吊顶 / 照片来源：MACBETH PHOTO

主要特点

- 龙骨最大长度：5000mm
- 龙骨高度：50 - 300mm
- 龙骨宽度：20、30、40和50mm
- 标准FE龙骨40 × 50mm，黑色
- 工厂预制规格，有效减少现场垃圾的产生
- 轻质：采用轻质铝合金或钢材，有效降低静荷载
- 标准构件采用预涂钢带制作
- 易拆装

标准轴测图

1 = 挂板
2 = 端面盖板
3 = 防松板 / 挂板紧固件
4 = 下层龙骨
5 = 上层龙骨
6 = 吊杆固定端
7 = 吊杆可调端
8 = 特制开口销

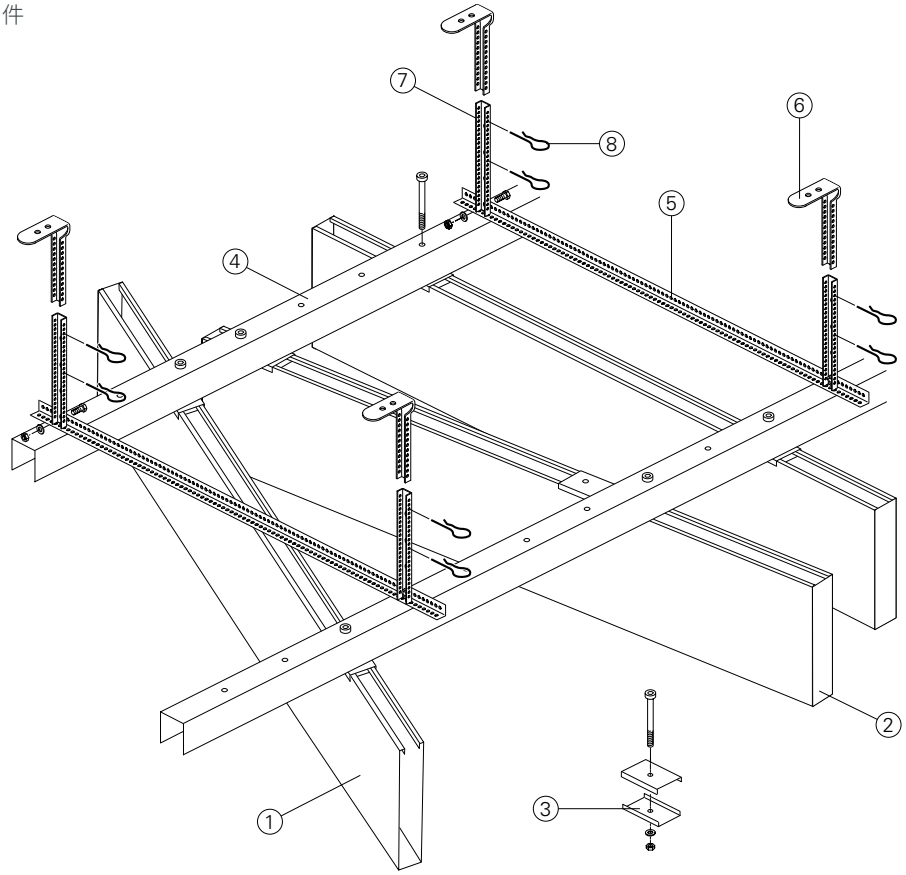

主、次龙骨的最大跨度为1200mm
最大悬挑距离为300mm

开孔形式

图示为标准形式。其它开孔形式见第390页。
图示比例：1：1，另有说明的除外。

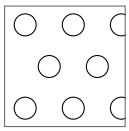

P103
Ø 2.9 mm
⇳ 5.5 ⇿ 6.35
开孔率 18.90%

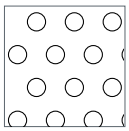

P123
Ø 2.4 mm
⇳ 4.33 ⇿ 5
开孔率 20.90%

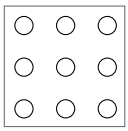

P106
Ø 2.4 mm
⇳ 5.5 ⇿ 5.5
开孔率 14.95%

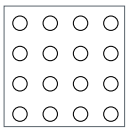

P122
Ø 1.9 mm
⇳ 4 ⇿ 4
开孔率 17.70%

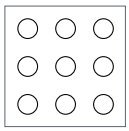

P129
Ø 2.6 mm
⇳ 5 ⇿ 5
开孔率 21.00%

物理参数

基底：钢材或铝材
防火等级：A2级，s2，d0，根据EN 13501-1标准
A2级，根据GB 8624标准
重量：4.9 - 7.8 kg/m²
光反射（LR）系数：
- 与表面处理工艺有关
- RAL9010: LR = 0.81

吸音性能评级： α_W 0.4 - 0.5(H). 见第392页

LEED V4 评分

MR： 建筑产品分析公示
EQ： 低排放材料
EQ： 室内空气质量评价
EQ： 吸音性能

认证
TAIM 认证
法国VOC法规：A+级
EPD（环保产品声明）：按要求提供

颜色与表面处理

亨特道格拉斯可提供海量的颜色方案、木材品种和表面处理工艺供您随意挑选。您可以根据自己的需求进行定制。请登录网站了解最新信息。

标准涂料颜色

0181
RAL 9003

0106
RAL 9016

0280
RAL 9010



7163
RAL 9006

定制颜色



聚酯和混合聚酯（VX木纹）



竹纹
50107
聚酯漆



竹纹
50108
聚酯漆



竹纹
50159
聚酯漆



竹纹
50163
聚酯漆



竹纹
50170
聚酯漆



斑马木
50202
聚酯漆



梨木
50203
聚酯漆



梨木
50207
聚酯漆

天然实木饰面板



麦格利
50902



樱桃木
50903



黑胡桃木
50904



水曲柳
50905



花梨
50906



紫檀
50907



金丝柚木
50908



红橡木
50909

科技木饰面板



黑胡桃木
50913



黑胡桃木
50914



黑胡桃木
50915



水曲柳
50916



黑檀
50917



樱桃木
50918



苹果木
50919



银梨木
50920

（如需了解更多有关木纹饰面的资料，请参见第388页。）

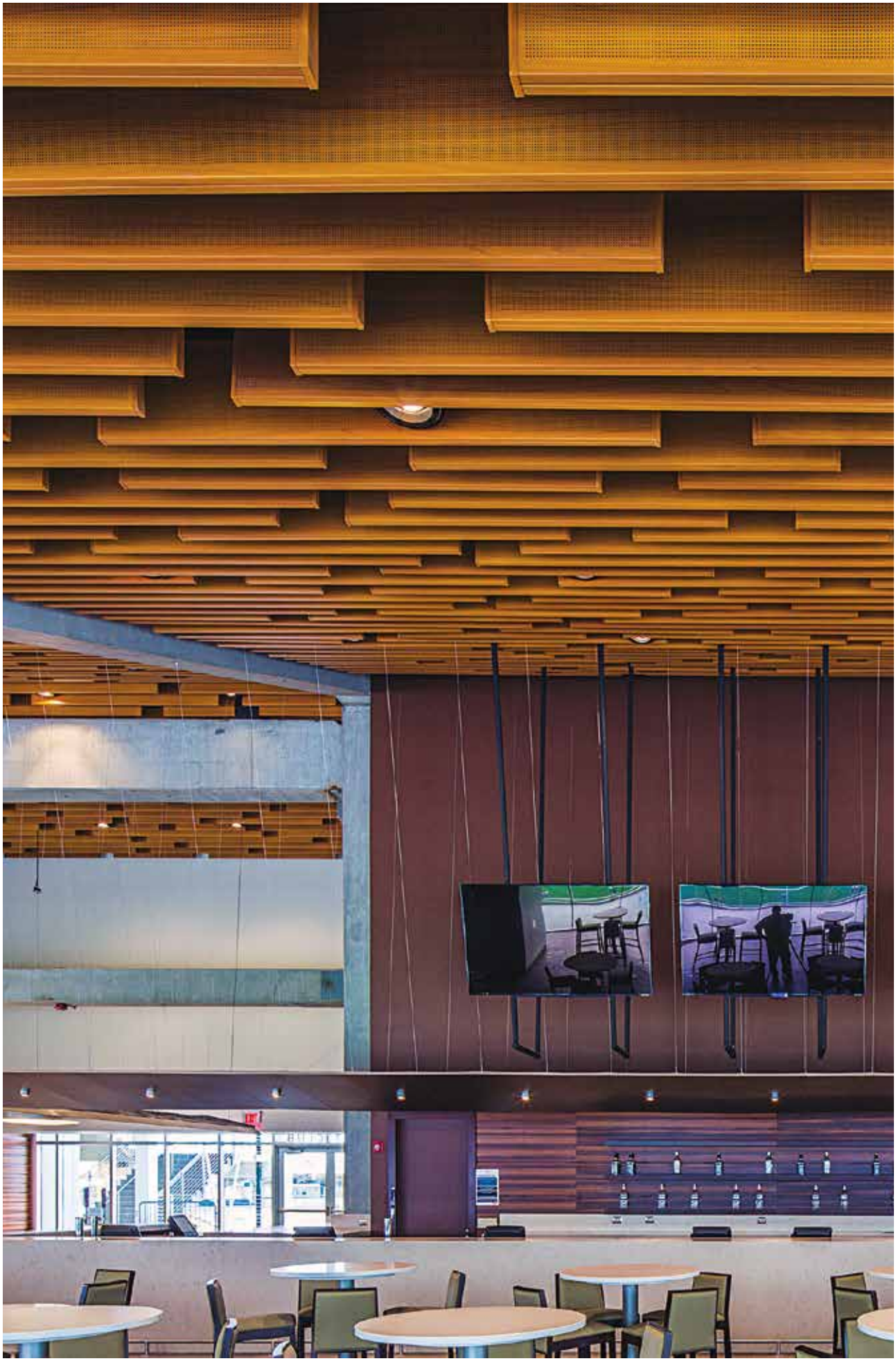

项目名称：Citrus Bow，美国佛罗里达州奥兰多 / 使用产品：交错搭配挂片吊顶 / 照片来源：Bob Perzel

挂板
型材直线型



项目名称：艾利丹尼森公司，亚利桑那州格兰岱尔 / 使用产品：直线型挂板

主要特点

- 龙骨最大长度：6000mm（更大的长度需要定制）
- 龙骨高度：50 - 300mm
- 龙骨宽度：20、30、40和50mm
- 标准角钢龙骨
- 工厂预制规格，有效减少现场垃圾的产生
- 轻质：采用轻质铝合金，有效降低静荷载
- 挤压成型铝合金龙骨
- 易拆装

标准轴测图

1 = 挂板
2 = 端面盖板
3 = 龙骨
4 = 吊杆固定端
5 = 吊杆可调端
6 = 特制开口销

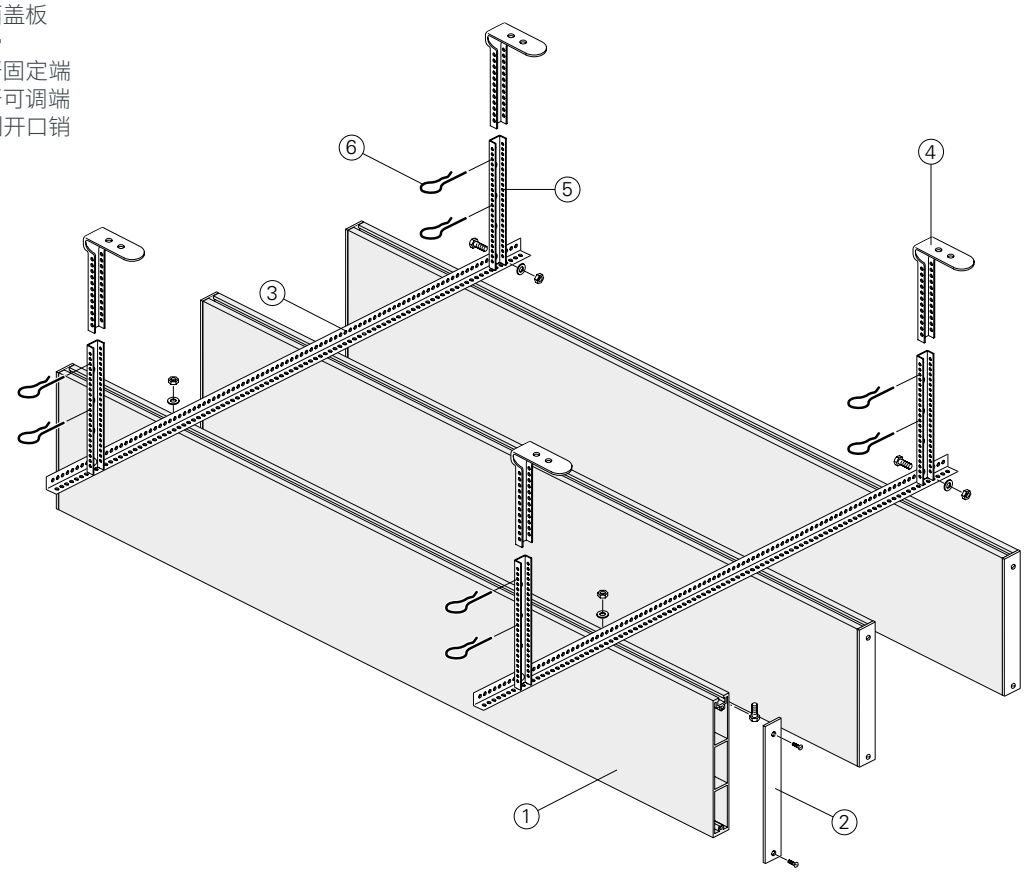

主、次龙骨的最大跨度为1200mm
最大悬挑距离为300mm

物理参数

基底:铝材
防火等级:A2级，s1，d0，根据EN 13501-1标准
A2级，根据GB 8624标准
重量:7 - 12.5 kg/m²
光反射(LR)系数:
- 与表面处理工艺有关
- RAL9010: LR = 0.81

LEED V4 评分

MR: 建筑产品分析公示
EQ: 低排放材料
EQ: 室内空气质量评价

认证
TAIM 认证
法国VOC法规：A级
EPD（环保产品声明）：按要求提供

颜色与表面处理

亨特道格拉斯可提供海量的颜色方案、木材品种和表面处理工艺供您随意挑选。您可以根据自己的需求进行定制。请登录网站了解最新信息。

标准涂料颜色

0181
RAL 9003

0106
RAL 9016

0280
RAL 9010



7163
RAL 9006

定制颜色



聚酯和混合聚酯（VX木纹）



竹纹
50107
聚酯漆



竹纹
50108
聚酯漆



竹纹
50159
聚酯漆



竹纹
50163
聚酯漆



竹纹
50170
聚酯漆



斑马木
50202
聚酯漆



梨木
50203
聚酯漆



梨木
50207
聚酯漆

天然实木饰面板



麦格利
50902



樱桃木
50903



黑胡桃木
50904



水曲柳
50905



花梨
50906



紫檀
50907



金丝柚木
50908



红橡木
50909

科技木饰面板



黑胡桃木
50913



黑胡桃木
50914



黑胡桃木
50915



水曲柳
50916



黑檀
50917



樱桃木
50918



苹果木
50919



银梨木
50920

（如需了解更多有关木纹饰面的资料，请参见第388页。）



项目名称：宜家，意大利隆卡德莱 / 使用产品：直线型挂板

挂板
V100/V200（垂片式）



项目名称：上海世博会中国国家馆，中国 / 使用产品：产品挂板V100/V200（垂片式） / 设计单位：中国国家馆联合设计组

主要特点

- 板长：800 ~ 6000mm
- 板高：100mm (V100)；200mm (V200)
- 对出入通风系统时的常用区域，可选择使用滑动式龙骨
- 也可用于室外装饰（仅限V100）
- 工厂预制规格，有效减少现场垃圾的产生
- 轻质：采用轻质铝合金，有效降低静荷载
- 易拆装
- 可与工业标准照明、暖通、扬声器、消防安全和安防设备搭配使用
- 可选配装饰铝型材或实木安装于垂片底部增强装饰效果

标准轴测图

1 = V100垂片
2 = V200垂片
3 = 龙骨
4 = 吊杆
5 = 龙骨连接件
6 = 面板固定夹

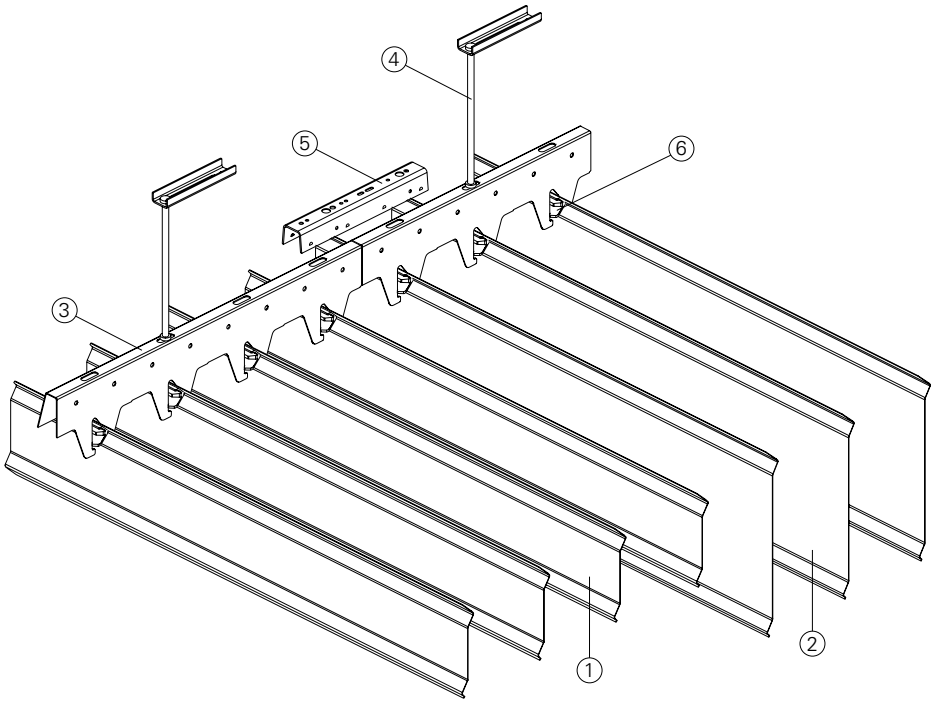

标准截面

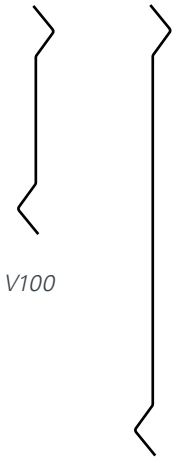

V100

V200

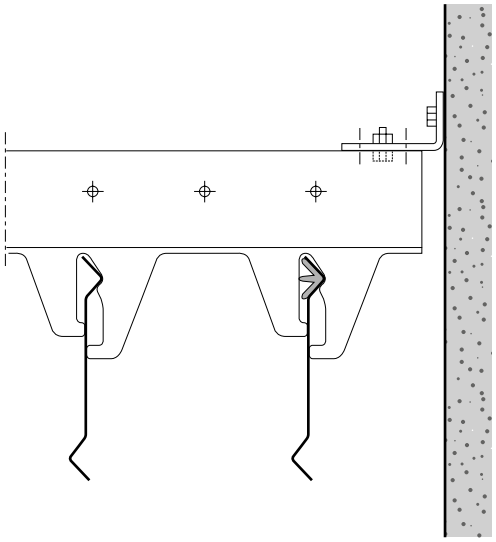

物理参数

基底:铝材
防火等级:A2级, s1, d0, 根据EN 13501-1标准
A2级, 根据GB 8624标准
重量:1.1 - 3.9 kg/m²
光反射(LR)系数:
- 与表面处理工艺有关
- RAL9010: LR = 0.81

LEED V4 评分

MR: 建筑产品分析公示
EQ: 低排放材料
EQ: 室内空气质量评价

认证
ISO 9001
ISO 14001
TAIM 认证
法国VOC法规: A+级
EPD (环保产品声明) : 按要求提供

颜色与表面处理

亨特道格拉斯可提供海量的颜色方案、木材品种和表面处理工艺供您随意挑选。您可以根据自己的需求进行定制。请登录网站了解最新信息。

标准涂料颜色

0181
RAL 9003

0106
RAL 9016

0280
RAL 9010



7163
RAL 9006

定制颜色



聚酯和混合聚酯（VX木纹）



竹纹
50107
聚酯漆



竹纹
50108
聚酯漆



竹纹
50159
聚酯漆



竹纹
50163
聚酯漆



竹纹
50170
聚酯漆



斑马木
50202
聚酯漆



梨木
50203
聚酯漆



梨木
50207
聚酯漆

（如需了解更多有关木纹饰面的资料，请参见第388页。）



项目名称：上海地铁6号线，中国 / 使用产品：挂板吊顶V100/V200（垂片式） / 设计单位：上海隧道工程轨道交通设计研究院

挂板
V100/V200（垂片式）



项目名称：布加勒斯特Veranda购物中心，罗马尼亚布加勒斯特 / 使用产品：挂板吊顶V100/V200（垂片式） / 设计单位：Chapman Taylor Studio 10M


Parfait
DEICHMAN

方格
22/50/50E



项目名称：上海轨道交通8号线，中国上海 / 使用产品：方格吊顶22/50/50E / 设计单位：上海隧道工程轨道交通设计研究院

主要特点

- 矩形板尺寸：600 × 600mm和600 × 1200mm
- 龙骨高度：22 和 50mm
- 龙骨宽度：10mm
- 标准模数：50、60、75、86、100、120、150和200mm
- 其它尺寸和模数需定做
- 上部区域双向遮蔽
- 一致的设计风格，与支承结构融为一体
- 工厂预制规格，有效减少现场垃圾的产生
- 轻质：采用轻质铝合金，有效降低静荷载
- 易拆装
- 可与工业标准照明、暖通、扬声器、消防安全和安防设备搭配使用

标准轴测图

1 = 主龙骨
2 = 副龙骨
3 = 方格板
4 = 吊杆

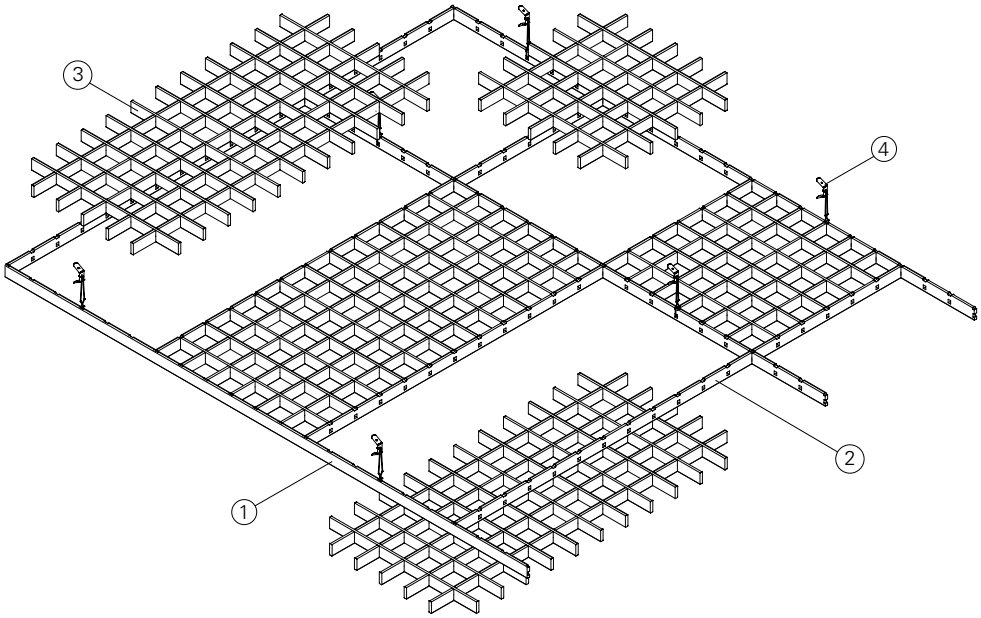

标准截面

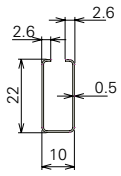

方格22

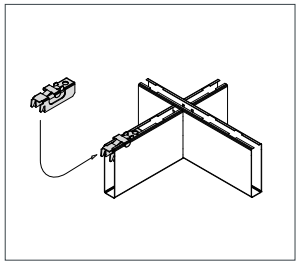

滑动夹钳

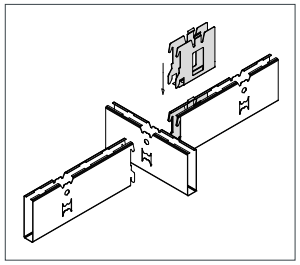

转接托架

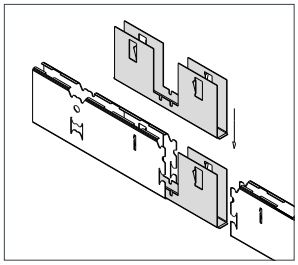

主龙骨连接件

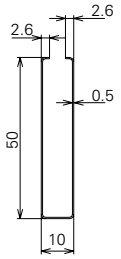

方格50 + 50E

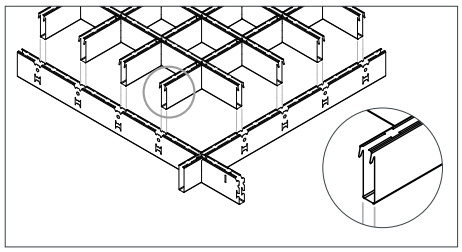

预切口挂钩（四周）

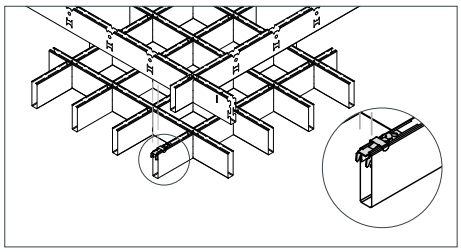

平切端头+滑动夹钳（每块板4个）

物理参数

基底: 铝材
防火等级: A2级，s1，d0，（平板）根据EN 13501-1标准
A2级，根据GB 8624标准
重量: 2.0 - 5.5 kg/m²
光反射（LR）系数:
- 与表面处理工艺有关
- HD0280: LR = 0.81

LEED V4 评分

MR: 建筑产品分析公示
EQ: 低排放材料
EQ: 室内空气质量评价

认证
ISO 9001
ISO 14001
TAIM 认证
法国VOC法规：A+级
EPD（环保产品声明）：按要求提供

颜色与表面处理

亨特道格拉斯可提供海量的颜色方案、木材品种和表面处理工艺供您随意挑选。您可以根据自己的需求进行定制。请登录网站了解最新信息。

标准涂料颜色（方格22）



0181 RAL 9003 | 0280 RAL 9010 | 1883 RAL 9011 | 7163 RAL 9006

标准涂料颜色（方格50E）

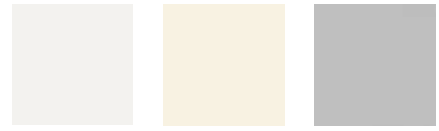

0181 RAL 9003 | 0280 RAL 9010 | 7163 RAL 9006

标准涂料颜色（方格50）

冷白

0181 RAL 9003 | 0106 RAL 9016 | 0299 | 0179

定制颜色



自然色系



1585 | 4648 | 0785 | 0735 | 1883 RAL 9011

暖白

0280 RAL 9010 | 0581 RAL 9001 | 0585

金属



7163 | 7007 | 7178 | 7008

聚酯和混合聚酯（VX木纹）



竹纹 50107 聚酯漆 | 竹纹 50108 聚酯漆 | 竹纹 50159 聚酯漆 | 竹纹 50163 聚酯漆 | 竹纹 50170 聚酯漆 | 斑马木 50202 聚酯漆 | 梨木 50203 聚酯漆 | 梨木 50207 聚酯漆

（如需了解更多有关木纹饰面的资料，请参见第388页。）



项目名称：Plantion Afmijnzaal，荷兰埃德 / 使用产品：方格吊顶22/50/50E / 设计单位：Breddels Architecten

方格
矩形板 (T15)



开放式方格金属吊顶系统拥有各式各样的图案设计、布置形式和表面处理工艺，可打造简洁的顶面装饰，同时方便对上部区域进行维护。

项目名称：罗兹港购物中心，波兰罗兹 / 使用产品：方格矩形板（T15） / 设计单位：NCA

主要特点

- 矩形板尺寸：600 × 600mm和600 × 1200mm
- 龙骨高度：40mm
- 龙骨宽度：15mm
- 标准模数：50、60、75、86、100、120、150和200mm
- 其它尺寸和模数需定做
- 双向视觉遮蔽
- 使用标准T15龙骨时可实现无缝平接
- 工厂预制规格，有效减少现场垃圾的产生
- 轻质：采用轻质铝合金，有效降低静荷载
- 易拆装
- 可与工业标准照明、暖通、扬声器、消防安全和安防设备搭配使用

标准轴测图

1 = 主龙骨
2 = 副龙骨
3 = 方格板
4 = 吊杆

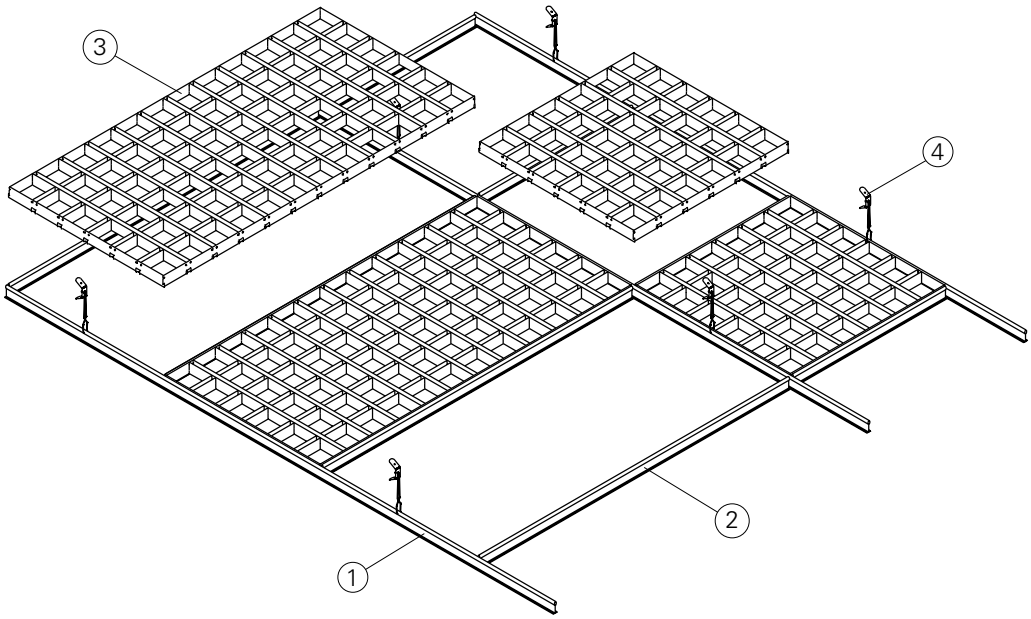

标准截面

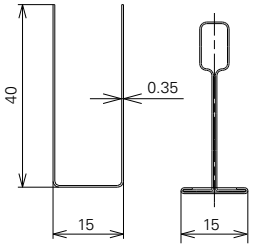

方格T15

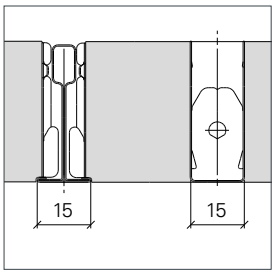

T型龙骨与矩形板齐平

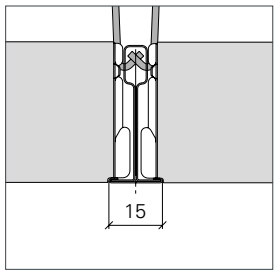

方格吊架悬挂系统

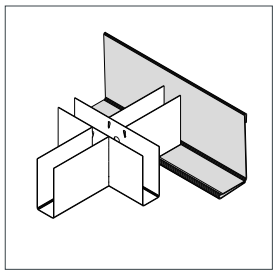

使用L型龙骨修边

物理参数

基底: 铝材
防火等级: A2级，s1，d0，（平板）根据EN 13501-1标准
A2级，根据GB 8624标准
重量: 2.0 - 5.5 kg/m²
光反射（LR）系数:
- 与表面处理工艺有关
- HD0280: LR = 0.81

LEED V4 评分

MR: 建筑产品分析公示
EQ: 低排放材料
EQ: 室内空气质量评价

认证
ISO 9001
ISO 14001
TAIM 认证
法国VOC法规：A+级
EPD（环保产品声明）：按要求提供

方格
矩形板 (T15)

颜色与表面处理

亨特道格拉斯可提供海量的颜色方案、木材品种和表面处理工艺供您随意挑选。您可以根据自己的需求进行定制。请登录网站了解最新信息。

标准涂料颜色

0181
RAL 9003



1883
RAL 9011



7163
RAL 9006

定制颜色





项目名称：罗兹港购物中心，波兰罗兹 / 使用产品：方格矩形板（T15） / 设计单位：NCA

方格
圆管吊顶



圆管吊顶是一种安装形式多样化的轻质吊顶系统。圆管吊顶可以呈现出独特的外观效果，即使在格栅吊顶产品中也独具一格。

项目名称：武汉地铁站，中国 / 使用产品：圆管吊顶 / 设计单位：AREP，中铁第四勘察设计院

主要特点

- 选用高等级预滚涂铝合金材料
- 颜色种类丰富，材料经久耐用
- 不同直径的圆管可给吊顶营造出一种层次感
- 可对圆管进行穿孔加工，实现吸音效果
- 有多种安装体系以及平面型、弧形、放射形等形式可选
- 可以轻松与灯具、风管、空调、喷淋装置等设施融为一体
- 便于对安装在吊顶上方的设施进行维护

标准轴测图

1 = 圆管
2 = 龙骨
3 = 吊杆

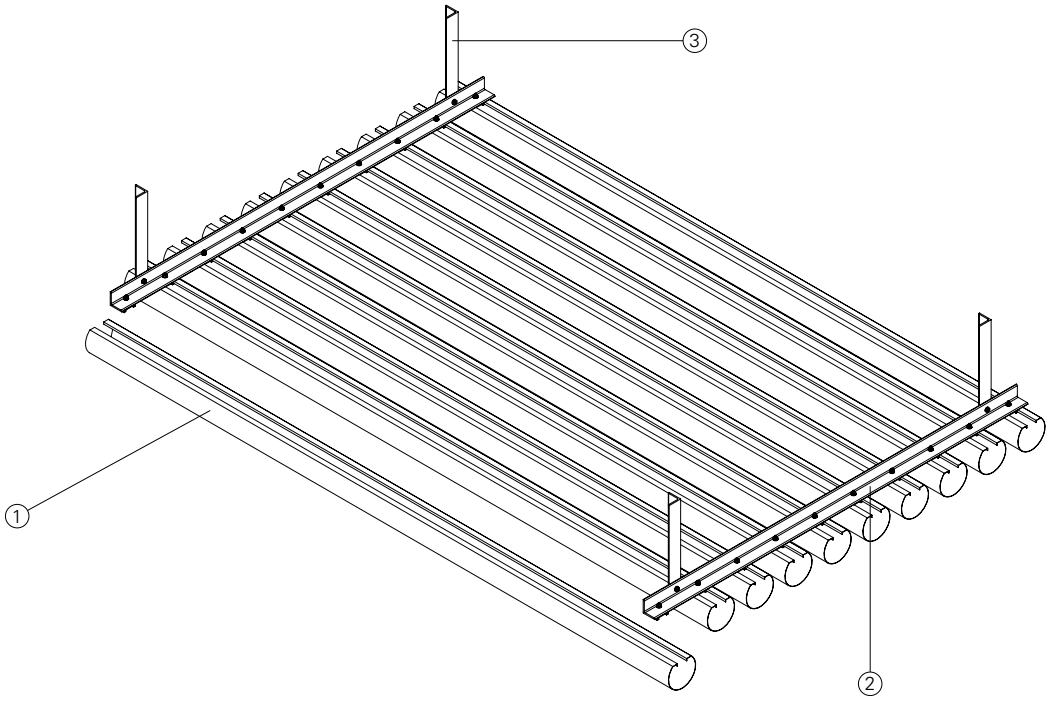

标准截面

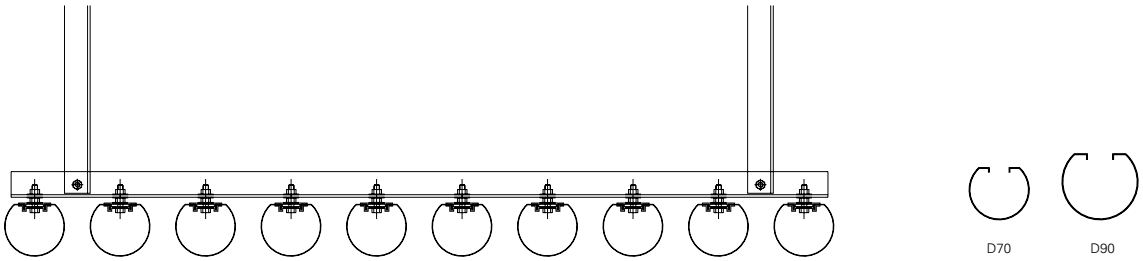

开孔形式

图示为标准形式。其它开孔形式见第390页。
图示比例：1：1，另有说明的除外。

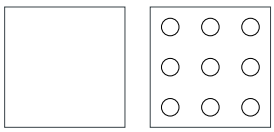

平面

P106
Ø 2.4 mm
⇳ 5.5 ⇿ 5.5
开孔率 14.95%

物理参数

基底：铝材
防火等级：A2级，s1，d0，（平板）根据EN 13501-1标准
A2级，根据GB 8624标准
重量：2.0 - 5.5 kg/m²
光反射（LR）系数：
- 与表面处理工艺有关
- HD0280: LR = 0.81

LEED V4 评分

MR： 建筑产品分析公示
EQ： 低排放材料
EQ： 室内空气质量评价

认证
ISO 9001
ISO 14001
TAIM 认证
法国VOC法规：A+级
EPD（环保产品声明）：按要求提供

颜色与表面处理

亨特道格拉斯可提供海量的颜色方案、木材品种和表面处理工艺供您随意挑选。您可以根据自己的需求进行定制。请登录网站了解最新信息。

标准涂料颜色

0181
RAL 9003

0106
RAL 9016

0280
RAL 9010



7163
RAL 9006

定制颜色



聚酯和混合聚酯（VX木纹）



竹纹
50107
聚酯漆



竹纹
50108
聚酯漆



竹纹
50159
聚酯漆



竹纹
50163
聚酯漆



竹纹
50170
聚酯漆



斑马木
50202
聚酯漆



梨木
50203
聚酯漆



梨木
50207
聚酯漆

天然实木饰面板



麦格利
50902



樱桃木
50903



黑胡桃木
50904



水曲柳
50905



花梨
50906



紫檀
50907



金丝柚木
50908



红橡木
50909

科技木饰面板



黑胡桃木
50913



黑胡桃木
50914



黑胡桃木
50915



水曲柳
50916



黑檀
50917



樱桃木
50918



苹果木
50919



银梨木
50920

（如需了解更多有关木纹饰面的资料，请参见第388页。）



项目名称：成都地铁西博城站，中国 / 使用产品：产品圆管吊顶

条形板
多模数单层板



项目名称：Populous总部，密苏里州堪萨斯城 / 使用产品：多模数条形板吊顶 / 照片来源：Bob Perzel

主要特点

- 板宽：30mm、80mm、130mm和180mm，缝宽20mm
- 板长：800 ~ 6000mm
- 翻高
  ——15mm（30B、80B、130B、180B）
  ——39mm（30BD）
  ——64mm（30BXD、80BXD、130BXD）
- 直角翻边设计
- 穿孔型号配有吸音纸，可实现有效吸音
- 可用于弧形龙骨
- 工厂预制规格，有效减少现场垃圾的产生
- 轻质：采用轻质铝合金，有效降低静荷载
- 易拆装
- 可与工业标准照明、暖通、扬声器、消防安全和安防设备搭配使用

标准轴测图

1 = 30B条形板
2 = 80B条形板
3 = 130B条形板
4 = 180B条形板
5 = 30BD条形板
6 = 30BXD条形板
7 = 80BXD条形板
8 = 130BXD条形板
9 = V形缝盖
10 = U字形凹槽接缝龙骨
11 = 多模数单板承载龙骨
12 = 吊杆
13 = 龙骨连接件
14 = 面板连接件
15 = 端面盖板
16 = 固定夹

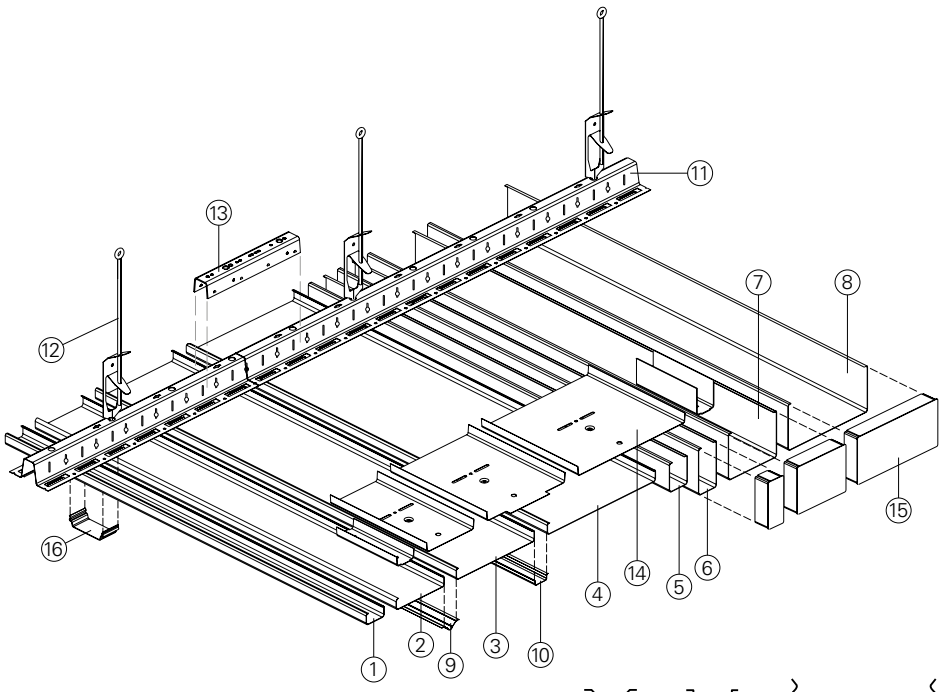



标准截面

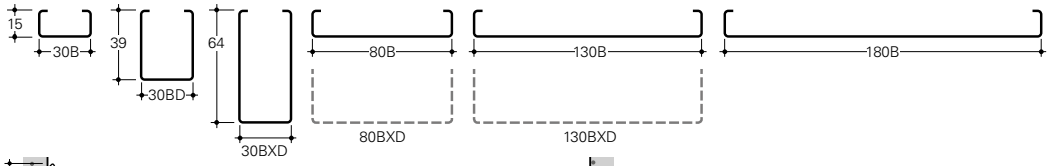

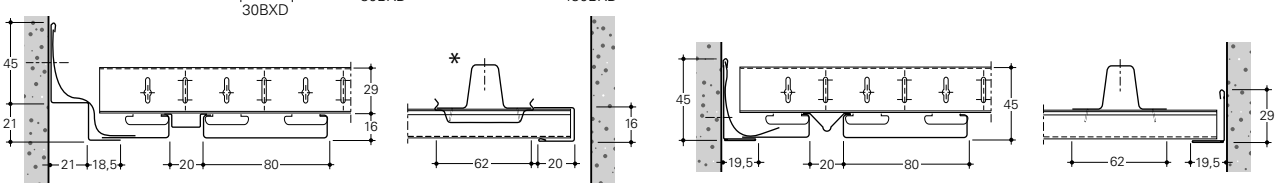

开孔形式

图示为标准形式。其它开孔形式见第390页。
图示比例：1：1，另有说明的除外。

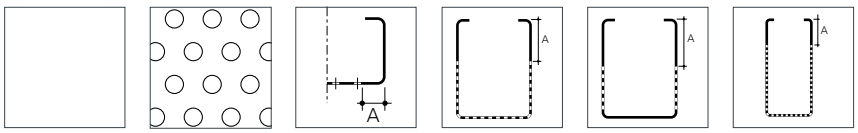

平面

P123
Ø 2.4 mm
⇳ 4.33 ⇔ 5
开孔率 20.90%

Ø 1.5 mm:
ca 5 mm
30B/80B/130B/
180B

Ø 1.5 mm:
17 mm
30BD 标准

Ø 1.5 mm:
ca 19 mm
30BD 定制

Ø 1.5 mm:
17 mm
30/80/130BXD

物理参数

基底：铝材
防火等级：B级，s2，d0（全型号，全组合形式）根据EN 13501-1标准
A2级，根据GB 8624标准
重量：1.9 - 5.1 kg/m²
光反射（LR）系数：
- 与表面处理工艺有关
- HD0280: LR = 0.81

吸音性能评级： α_W 0.75: 见第392页

LEED V4 评分

EA：能效优化
MR：建筑产品分析公示
EQ：低排放材料
EQ：室内空气质量评价
EQ：日光
EQ：吸音性能

认证
ISO 9001
ISO 14001
TAIM 认证
法国VOC法规：A+级
EPD（环保产品声明）：按要求提供

条形板
多模数单层板

颜色与表面处理

亨特道格拉斯可提供海量的颜色方案、木材品种和表面处理工艺供您随意挑选。您可以根据自己的需求进行定制。请登录网站了解最新信息。

冷白

0181
RAL 9003

0106
RAL 9016

0299

0179

定制颜色



自然色系


1585


4648


0785

0735


1883
RAL 9011

暖白

0280
RAL 9010

0581
RAL 9001

0585

金属


7163


7007

7178

7008

聚酯和混合聚酯（VX木纹）


竹纹
50107
聚酯漆


竹纹
50108
聚酯漆


竹纹
50159
聚酯漆


竹纹
50163
聚酯漆


竹纹
50170
聚酯漆


斑马木
50202
聚酯漆


梨木
50203
聚酯漆


梨木
50207
聚酯漆

天然实木饰面板


麦格利
50902


樱桃木
50903


黑胡桃木
50904


水曲柳
50905


花梨
50906


紫檀
50907


金丝柚木
50908


红橡木
50909

科技木饰面板


黑胡桃木
50913


黑胡桃木
50914


黑胡桃木
50915


水曲柳
50916


黑檀
50917


樱桃木
50918


苹果木
50919

银梨木
50920

（如需了解更多有关木纹饰面的资料，请参见第388页。）



项目名称：Leaseplan分公司，意大利米兰 / 使用产品：多模数条形板吊顶 / 设计单位：Studio PCMR

条形板
BXU



项目名称：Talend公司，美国加利福尼亚州红木城 / 使用产品：条形板吊顶BXU + CCA / 设计单位：Weske Karr Design Group

主要特点

- 直角翻边设计
- 可用于弧形龙骨
- 工厂预制规格，有效减少现场垃圾的产生
- 轻质：采用轻质铝合金，有效降低固定荷载
- 易拆装
- 室内外装饰
- 可与工业标准照明、暖通、扬声器、消防安全和安防设备搭配使用
- 再生铝组分

标准轴测图

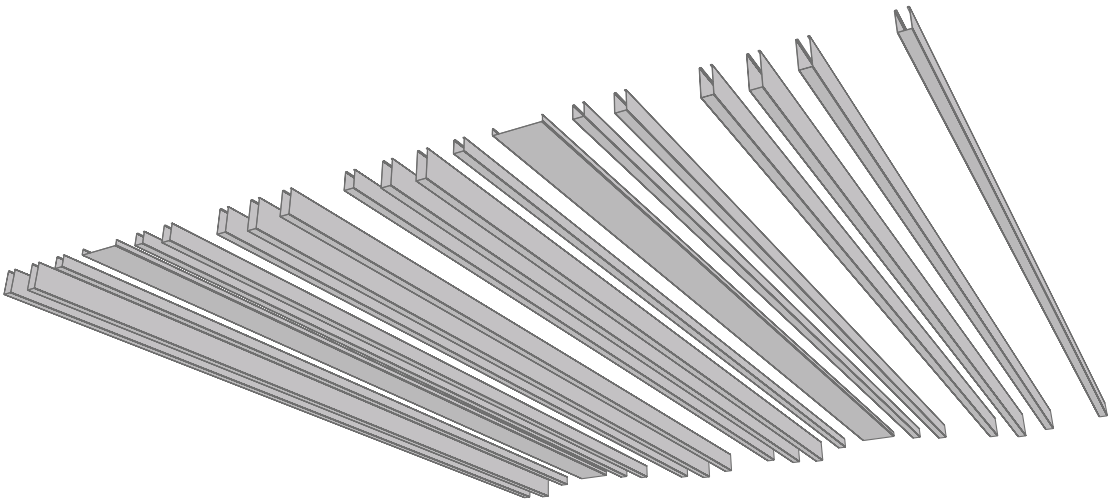

标准截面

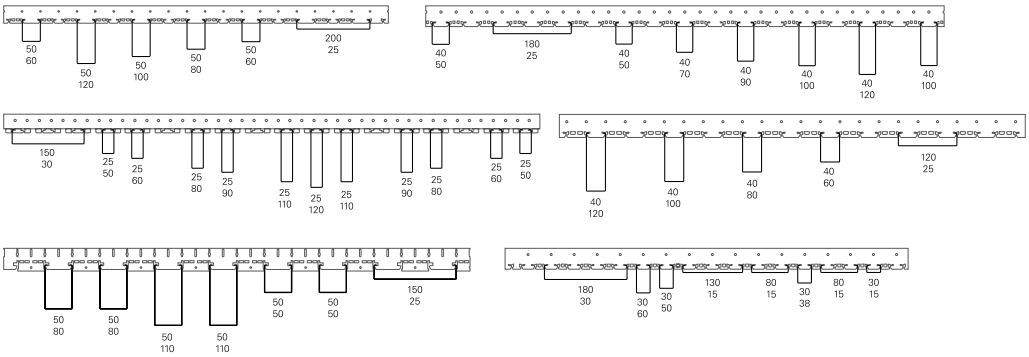

开孔形式

图示为标准形式。其它开孔形式见第390页。
图示比例：1：1，另有说明的除外。

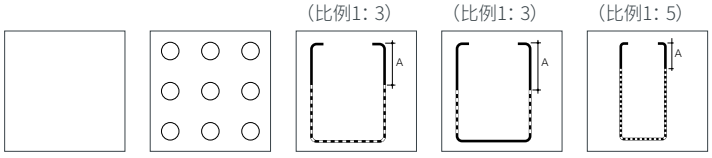

平面

P106
Ø 2.4 mm
⇳ 5.5 ⇿ 5.5
开孔率 14.95%

Ø 1.5 mm:
A = 17 mm
30BD标准

Ø 1.5 mm:
A = 19 mm
30BD 定制

Ø 1.5 mm:
A = 17 mm
30BXD

物理参数

基底：铝材
防火等级：B级，s2，d0（全型号，全组合形式）根据EN 13501-1标准
A2级，根据GB 8624标准
重量：3.7 - 5.1 kg/m²
光反射（LR）系数：
- 与表面处理工艺有关
- HD0280: LR = 0.81

吸音性能评级： α_W 0.55 - 0.75: 见第392页

LEED V4 评分

EA：能效优化
MR：建筑产品分析公示
EQ：低排放材料
EQ：室内空气质量评价
EQ：日光
EQ：吸音性能

认证
ISO 9001
ISO 14001
TAIM 认证
法国VOC法规：A+级
EPD（环保产品声明）：按要求提供

颜色与表面处理

亨特道格拉斯可提供海量的颜色方案、木材品种和表面处理工艺供您随意挑选。您可以根据自己的需求进行定制。请登录网站了解最新信息。

标准涂料颜色

0181
RAL 9003

0106
RAL 9016

0280
RAL 9010



7163
RAL 9006

定制颜色



聚酯和混合聚酯（VX木纹）



竹纹
50107
聚酯漆



竹纹
50108
聚酯漆



竹纹
50159
聚酯漆



竹纹
50163
聚酯漆



竹纹
50170
聚酯漆



斑马木
50202
聚酯漆



梨木
50203
聚酯漆



梨木
50207
聚酯漆

天然实木饰面板



麦格利
50902



樱桃木
50903



黑胡桃木
50904



水曲柳
50905



花梨
50906



紫檀
50907



金丝柚木
50908



红橡木
50909

科技木饰面板



黑胡桃木
50913



黑胡桃木
50914



黑胡桃木
50915



水曲柳
50916



黑檀
50917



樱桃木
50918



苹果木
50919



银梨木
50920

（如需了解更多有关木纹饰面的资料，请参见第388页。）



项目名称：King Road Branch图书馆，美国俄亥俄州 / 使用产品：条形板30BD/30BXD + CCA / 设计单位：HBM Architects

条形板

30BD/30BXD+CCA



项目名称：DSM Ahead，荷兰Geleen / 使用产品：条形板30BD/30BXD + CCA / 设计单位：Broekbakema，Rotterdam

主要特点

- 板宽：30mm，缝宽20mm（标准）或30mm（CCA）
- 板长：800 ~ 6000mm
- 翻高：39mm（30BD）和64mm（30BXD）
- 龙骨模数：50mm（标准），对CCA项目的增强型换热要求，60mm
- 直角翻边设计
- 穿孔型号配有吸音纸，可实现有效吸音
- 工厂预制规格，有效减少现场垃圾的产生
- 轻质：采用轻质铝合金，有效降低静荷载
- 易拆装
- 可与工业标准照明、暖通、扬声器、消防安全和安防设备搭配使用

标准轴测图

1 = 30BD / 30BXD条形板
2 = 铝合金龙骨，模数50或60龙骨
3 = 吊杆
4 = 龙骨连接件

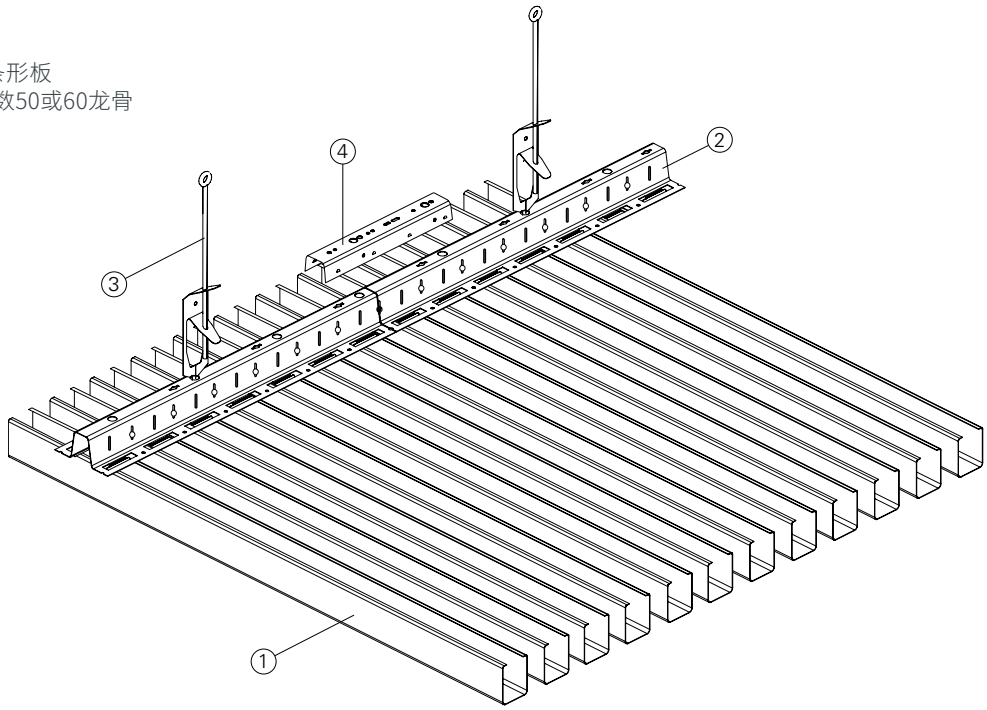

标准截面

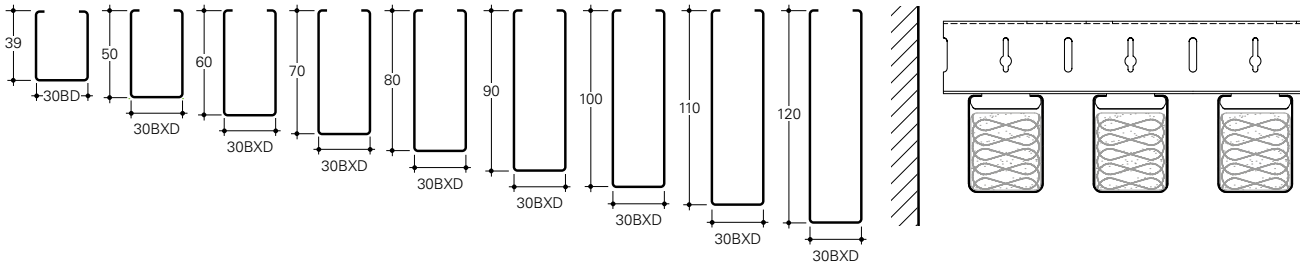

开孔形式

图示为标准形式。其它开孔形式见第390页。
图示比例：1：1，另有说明的除外。

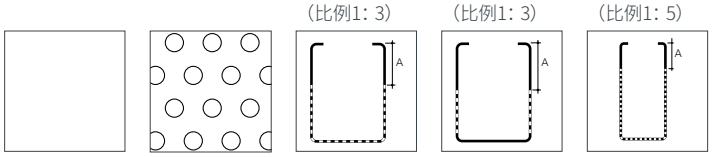

平面

P123
Ø 2.4 mm
⇳ 4.33 ⇿ 5
开孔率 20.90%

Ø 1.5 mm:
A = 17 mm
30BD标准

Ø 1.5 mm:
A = 19 mm
30BD定制

Ø 1.5 mm:
A = 17 mm
30BXD

物理参数

基底：铝材
防火等级：B级，s2，d0（全型号，全组合形式）根据EN 13501-1标准
A2级，根据GB 8624标准
重量：3.7 - 5.1 kg/m²
光反射（LR）系数：
- 与表面处理工艺有关
- HD0280: LR = 0.81

吸音性能评级： α_W 0.55 - 0.75: 见第392页

LEED V4 评分

EA：能效优化
MR：建筑产品分析公示
EQ：低排放材料
EQ：室内空气质量评价
EQ：日光
EQ：吸音性能

认证
ISO 9001
ISO 14001
TAIM 认证
法国VOC法规：A+级
EPD（环保产品声明）：按要求提供

条形板
30BD/30BXD+CCA

颜色与表面处理

亨特道格拉斯可提供海量的颜色方案、木材品种和表面处理工艺供您随意挑选。您可以根据自己的需求进行定制。请登录网站了解最新信息。

冷白

0181
RAL 9003

0106
RAL 9016

0299

0179

定制颜色



自然色系


1585


4648


0785

0735


1883
RAL 9011

暖白

0280
RAL 9010

0581
RAL 9001

0585

金属


7163


7007

7178

7008

聚酯和混合聚酯（VX木纹）


竹纹
50107
聚酯漆


竹纹
50108
聚酯漆


竹纹
50159
聚酯漆


竹纹
50163
聚酯漆


竹纹
50170
聚酯漆


斑马木
50202
聚酯漆


梨木
50203
聚酯漆


梨木
50207
聚酯漆

天然实木饰面板


麦格利
50902


樱桃木
50903


黑胡桃木
50904


水曲柳
50905


花梨
50906


紫檀
50907


金丝柚木
50908


红橡木
50909

科技木饰面板


黑胡桃木
50913


黑胡桃木
50914


黑胡桃木
50915


水曲柳
50916


黑檀
50917


樱桃木
50918


苹果木
50919

银梨木
50920

（如需了解更多有关木纹饰面的资料，请参见第388页。）

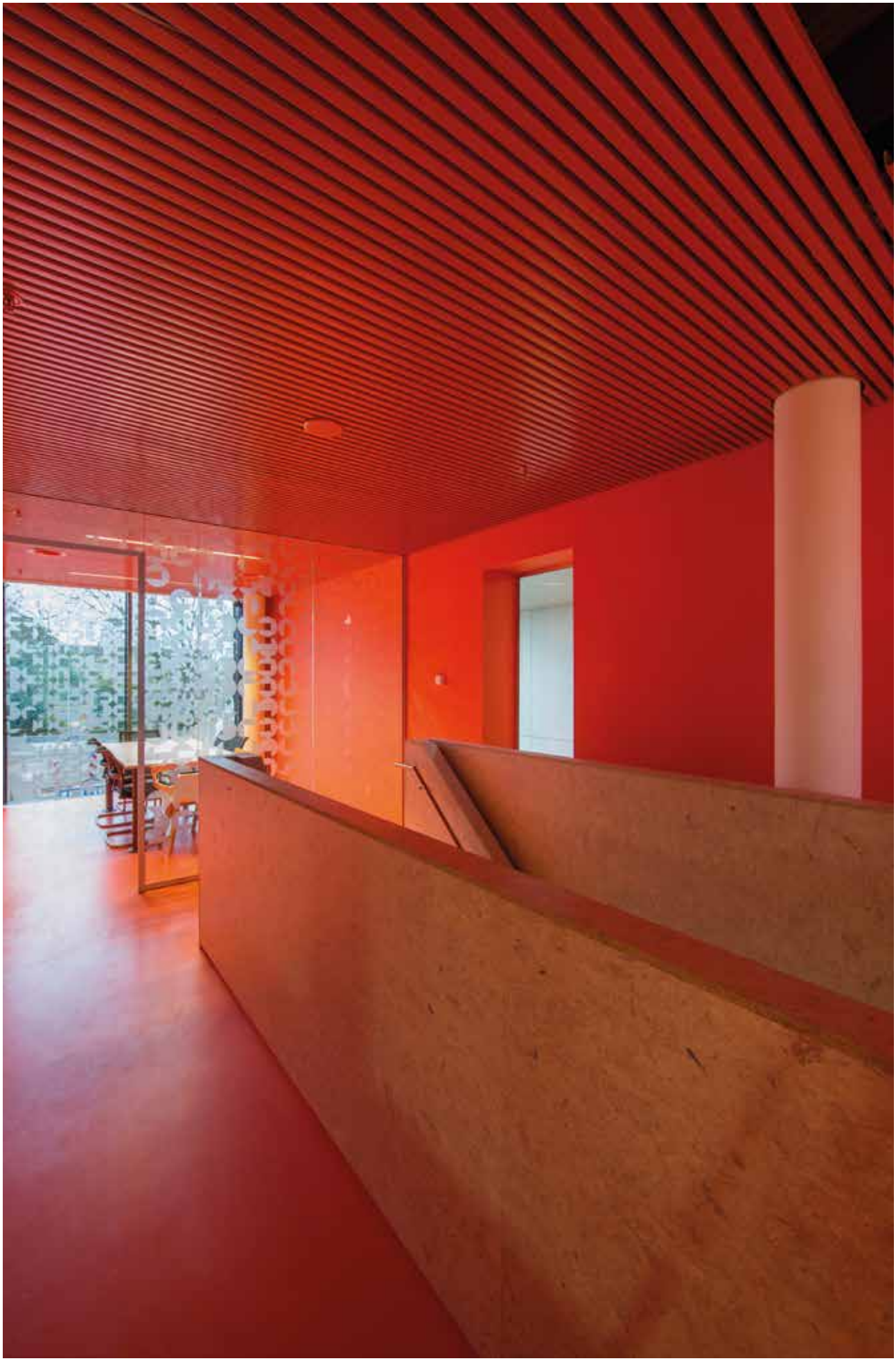

项目名称：DSM Ahead，荷兰Geleen / 使用产品：条形板30BD/30BXD + CCA / 设计单位：Broekbakema，Rotterdam

条形板
80BXD/130BXD



80BXD和130BXD条形板金属吊顶系统可在线性设计中起到突出强调的作用。

项目名称：基希讷乌机场，摩尔多瓦共和国 / 使用产品：条形板吊顶80BXD/130BXD / 设计单位：Vladimir Pinzaru (Arhform)

主要特点

- 板宽：80mm和130mm，缝宽20mm
- 板长：800 ~ 6000mm
- 翻高：64mm
- 直角翻边设计
- 穿孔型号配有吸音纸，可实现有效吸音
- 可用于弧形龙骨
- 工厂预制规格，有效减少现场垃圾的产生
- 轻质：采用轻质铝合金，有效降低静荷载
- 易拆装
- 可与工业标准照明、暖通、扬声器、消防安全和安防设备搭配使用

标准轴测图

1 = 30B条形板
2 = 80B条形板
3 = 130B条形板
4 = 180B条形板
5 = 30BD条形板
6 = 30BXD条形板
7 = 80BXD条形板
8 = 130BXD条形板
9 = V形缝盖
10 = U形缝盖
11 = 多模数单板承载龙骨
12 = 吊杆
13 = 龙骨连接件
14 = 防脱限位板
15 = 条形板端盖
16 = 固定夹

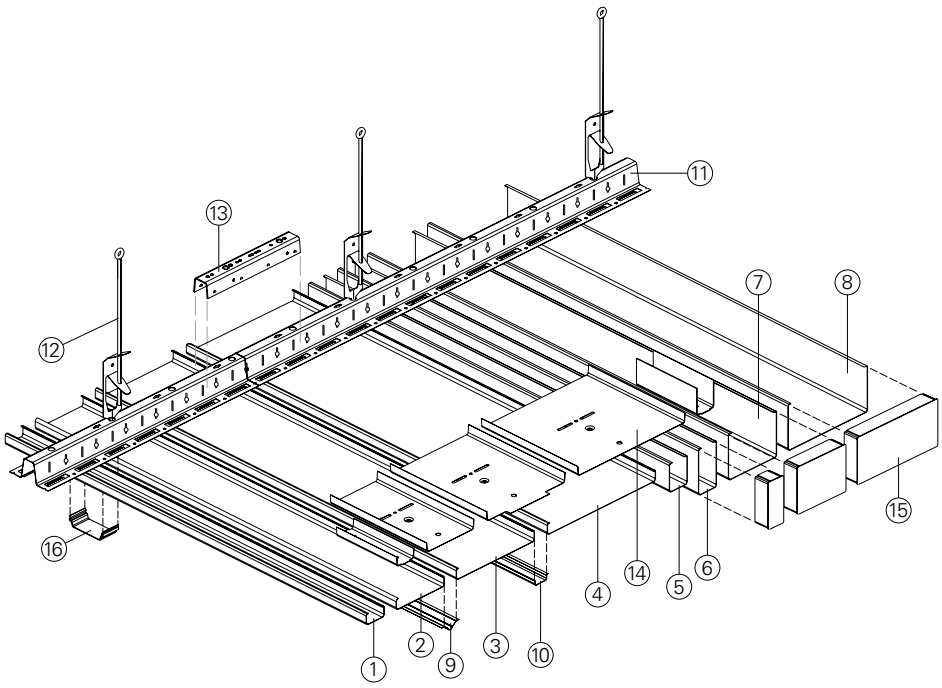

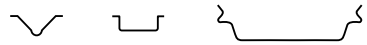

标准截面

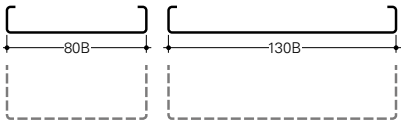

80BXD *130BXD*

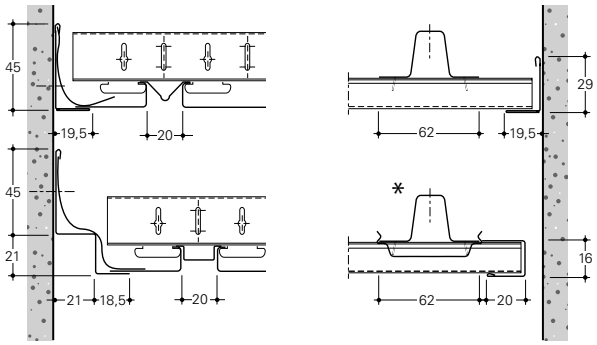

开孔形式

图示为标准形式。其它开孔形式见第390页。
图示比例：1：1，另有说明的除外。

（比例1：5）

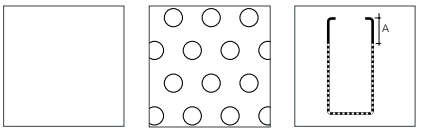

平面

P123
Ø 2.4 mm
⇳ 4.33 ⇔ 5
开孔率 20.90%

Ø 1.5 mm:
A = 17 mm
80BXD/130BXD

物理参数

基底：铝材
防火等级：B级，s2，d0（全型号，全组合形式）根据EN 13501-1标准
A2级，根据GB 8624标准
重量：3.3 - 3.9 kg/m²
光反射（LR）系数：
- 与表面处理工艺有关
- HD0280: LR = 0.81
吸音性能评级： α_W 0.75: 见第392页

LEED V4 评分

EA：能效优化
MR：建筑产品分析公示
EQ：低排放材料
EQ：室内空气质量评价
EQ：日光
EQ：吸音性能

认证
ISO 9001
ISO 14001
TAIM 认证
法国VOC法规：A+级
EPD（环保产品声明）：按要求提供

条形板
80BXD/130BXD

颜色与表面处理

亨特道格拉斯可提供海量的颜色方案、木材品种和表面处理工艺供您随意挑选。您可以根据自己的需求进行定制。请登录网站了解最新信息。

冷白

0181
RAL 9003

0106
RAL 9016

0299

0179

定制颜色



自然色系


1585


4648


0785

0735


1883
RAL 9011

暖白

0280
RAL 9010

0581
RAL 9001

0585

金属


7163


7007

7178

7008

聚酯和混合聚酯（VX木纹）


竹纹
50107
聚酯漆


竹纹
50108
聚酯漆


竹纹
50159
聚酯漆


竹纹
50163
聚酯漆


竹纹
50170
聚酯漆


斑马木
50202
聚酯漆


梨木
50203
聚酯漆


梨木
50207
聚酯漆

天然实木饰面板


麦格利
50902


樱桃木
50903


黑胡桃木
50904


水曲柳
50905


花梨
50906


紫檀
50907


金丝柚木
50908


红橡木
50909

科技木饰面板


黑胡桃木
50913


黑胡桃木
50914


黑胡桃木
50915


水曲柳
50916


黑檀
50917


樱桃木
50918


苹果木
50919

银梨木
50920

（如需了解更多有关木纹饰面的资料，请参见第388页。）



项目名称：基希讷乌机场，摩尔多瓦共和国 / 使用产品：条形板吊顶80BXD/130BXD / 设计单位：Vladimir Pinzaru (Arhform)

条形板
84B/84R



84B和84R条形板金属吊顶系统以100mm为公称模数，可呈现出直角或圆角边的线条型美感。

项目名称：詹姆斯.E.罗杰斯法学院，美国图森 / 使用产品：条形板84B/84R / 设计单位：Gould Evans

主要特点

- 板宽：84mm，缝宽16mm
- 板长：800 ~ 6000mm
- 翻高：15mm
- 直角翻边设计（84B）或圆角边设计（84R）
- 穿孔型号配有吸音纸，可实现有效吸音
- 可用于弧形龙骨
- 工厂预制规格，有效减少现场垃圾的产生
- 轻质：采用轻质铝合金，有效降低静荷载
- 易拆装
- 可与工业标准照明、暖通、扬声器、消防安全和安防设备搭配使用

标准轴测图

1 = 84B/84R条形板
2 = 龙骨
3 = 吊杆
4 = 龙骨连接件
5 = 防脱限位板
6 = 平底缝盖
7 = 固定夹

84R

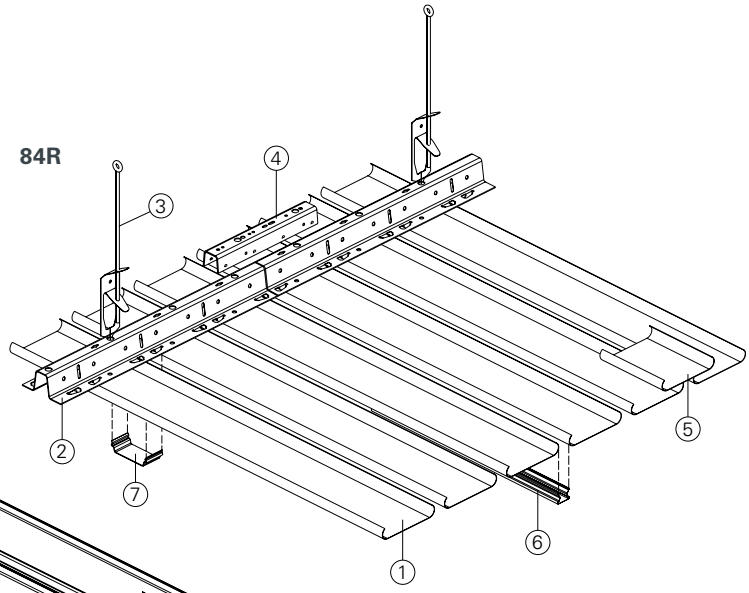

84B

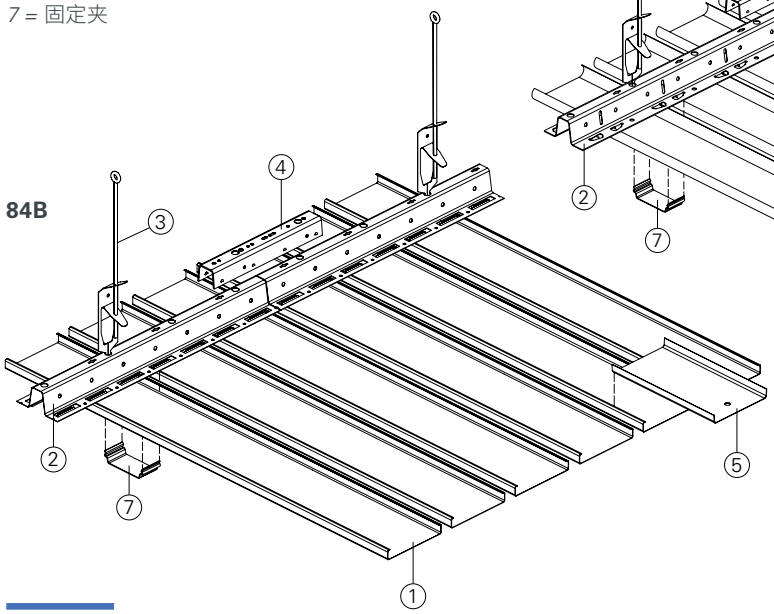

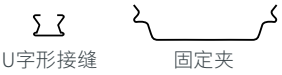

标准截面

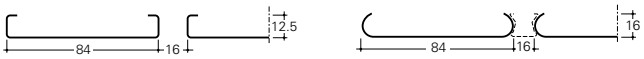

84B *84R*

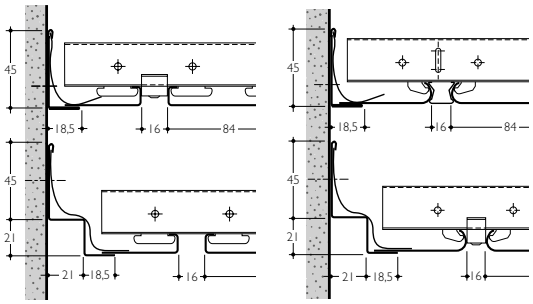

开孔形式

图示为标准形式。其它开孔形式见第390页。
图示比例：1：1，另有说明的除外。

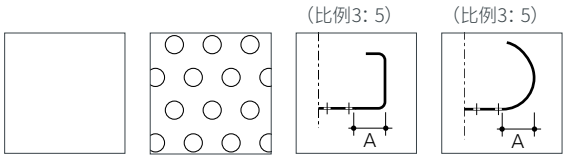

平面

P123
Ø 2.4 mm
⇳ 4.33 ⇿ 5
开孔率20.90%

Ø 1.5 mm:
A = 7 mm
84B

Ø 1.5 mm:
A = 7 mm
84R

物理参数

基底：铝材
防火等级：A2级，s2，d0（全型号，全组合形式）根据EN 13501-1标准
A2级，根据GB 8624标准
重量：1.7 - 2.3 kg/m²
光反射（LR）系数：
- 与表面处理工艺有关
- HD0280: LR = 0.81

吸音性能评级： α_W 0.75: 见第392页

LEED V4 评分

EA：能效优化
MR：建筑产品分析公示
EQ：低排放材料
EQ：室内空气质量评价
EQ：日光
EQ：吸音性能

认证
ISO 9001
ISO 14001
TAIM 认证
法国VOC法规：A+级
EPD（环保产品声明）：按要求提供

颜色与表面处理

亨特道格拉斯可提供海量的颜色方案、木材品种和表面处理工艺供您随意挑选。您可以根据自己的需求进行定制。请登录网站了解最新信息。

冷白

0181
RAL 9003

0106
RAL 9016

0299

0179

定制颜色



自然色系


1585


4648


0785

0735


1883
RAL 9011

暖白

0280
RAL 9010

0581
RAL 9001

0585

金属


7163


7007

7178

7008

聚酯和混合聚酯（VX木纹）


竹纹
50107
聚酯漆


竹纹
50108
聚酯漆


竹纹
50159
聚酯漆


竹纹
50163
聚酯漆


竹纹
50170
聚酯漆


斑马木
50202
聚酯漆


梨木
50203
聚酯漆


梨木
50207
聚酯漆

天然实木饰面板


麦格利
50902


樱桃木
50903


黑胡桃木
50904


水曲柳
50905


花梨
50906


紫檀
50907


金丝柚木
50908


红橡木
50909

科技木饰面板


黑胡桃木
50913


黑胡桃木
50914


黑胡桃木
50915


水曲柳
50916


黑檀
50917


樱桃木
50918


苹果木
50919

银梨木
50920

（如需了解更多有关木纹饰面的资料，请参见第388页。）



项目名称：Vitesse Trainingscomplex Papendal，荷兰阿纳姆 / 使用产品：条形板84B/84R / 设计单位：Geesink Weusten Architecten

条形板
75C/150C/225C



项目名称：英博集团总部，比利时勒芬 / 使用产品：条形板75C/150C/225C / 设计单位：Poponcini & Lootens

主要特点

- 板宽：75mm、150mm和225mm
- 板长：800 ~ 6000mm
- 板厚：15mm
- 倒角边设计
- 穿孔型号配有吸音纸，可实现有效吸音
- 工厂预制规格，有效减少现场垃圾的产生
- 轻质：采用轻质铝合金，有效降低静荷载
- 易拆装
- 可与工业标准照明、暖通、扬声器、消防安全和安防设备搭配使用

标准轴测图

1a = 75C条形板
1b = 150C条形板
1c = 225C条形板
2 = 龙骨
3 = 吊杆
4 = 吊杆调节扣
5 = 龙骨连接件
6 = 防脱限位板
7 = 防脱卡扣

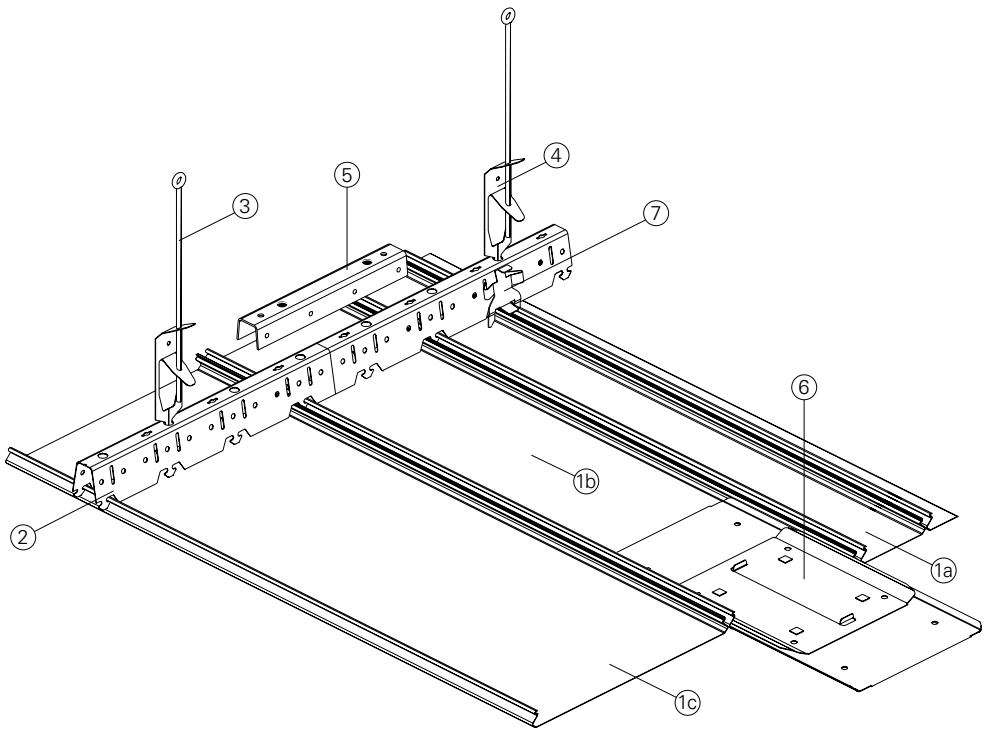

标准截面

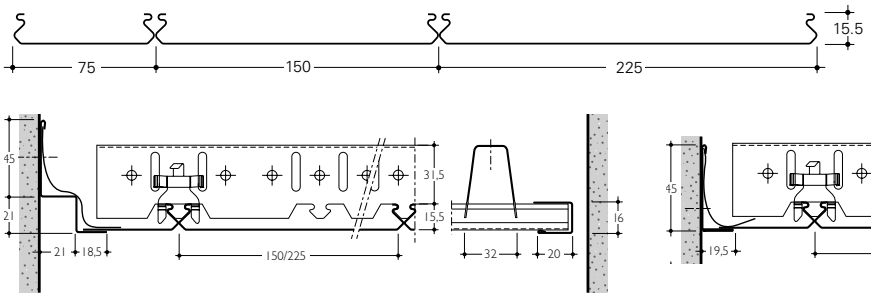

开孔形式

图示为标准形式。其它开孔形式见第390页。
图示比例：1：1，另有说明的除外。

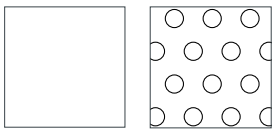

平面

P123
Ø 2.4 mm
⇳ 4.33 ⇿ 5
开孔率 20.90%

孔洞直接通入倒角边

物理参数

基底：铝材
防火等级：A2级，s1，d0（全型号，全组合形式）根据EN 13501-1标准
A2级，根据GB 8624标准
重量：2.0 - 2.2 kg/m²
光反射（LR）系数：
- 与表面处理工艺有关
- HD0280: LR = 0.81

吸音性能评级： α_W 0.75: 见第392页

LEED V4 评分

EA：能效优化
MR：建筑产品分析公示
EQ：低排放材料
EQ：室内空气质量评价
EQ：日光
EQ：吸音性能

认证
ISO 9001
ISO 14001
TAIM 认证
法国VOC法规：A+级
EPD（环保产品声明）：按要求提供

颜色与表面处理

亨特道格拉斯可提供海量的颜色方案、木材品种和表面处理工艺供您随意挑选。您可以根据自己的需求进行定制。请登录网站了解最新信息。

冷白

0181
RAL 9003

0106
RAL 9016

0299

0179

定制颜色



自然色系


1585


4648


0785

0735


1883
RAL 9011

暖白

0280
RAL 9010

0581
RAL 9001

0585

金属


7163


7007

7178

7008

聚酯和混合聚酯（VX木纹）


竹纹
50107
聚酯漆


竹纹
50108
聚酯漆


竹纹
50159
聚酯漆


竹纹
50163
聚酯漆


竹纹
50170
聚酯漆


斑马木
50202
聚酯漆


梨木
50203
聚酯漆


梨木
50207
聚酯漆

（如需了解更多有关木纹饰面的资料，请参见第388页。）

不锈钢

表面反射率的演示


2B 缎面
7772C


#4 拉丝
7774C


BA 亮面
7776C


#8 镜面
7778C



项目名称：英博集团总部，比利时勒芬 / 使用产品：条形板75C/150C/225C / 设计单位：Poponcini & Lootens

弧形吊顶
300C

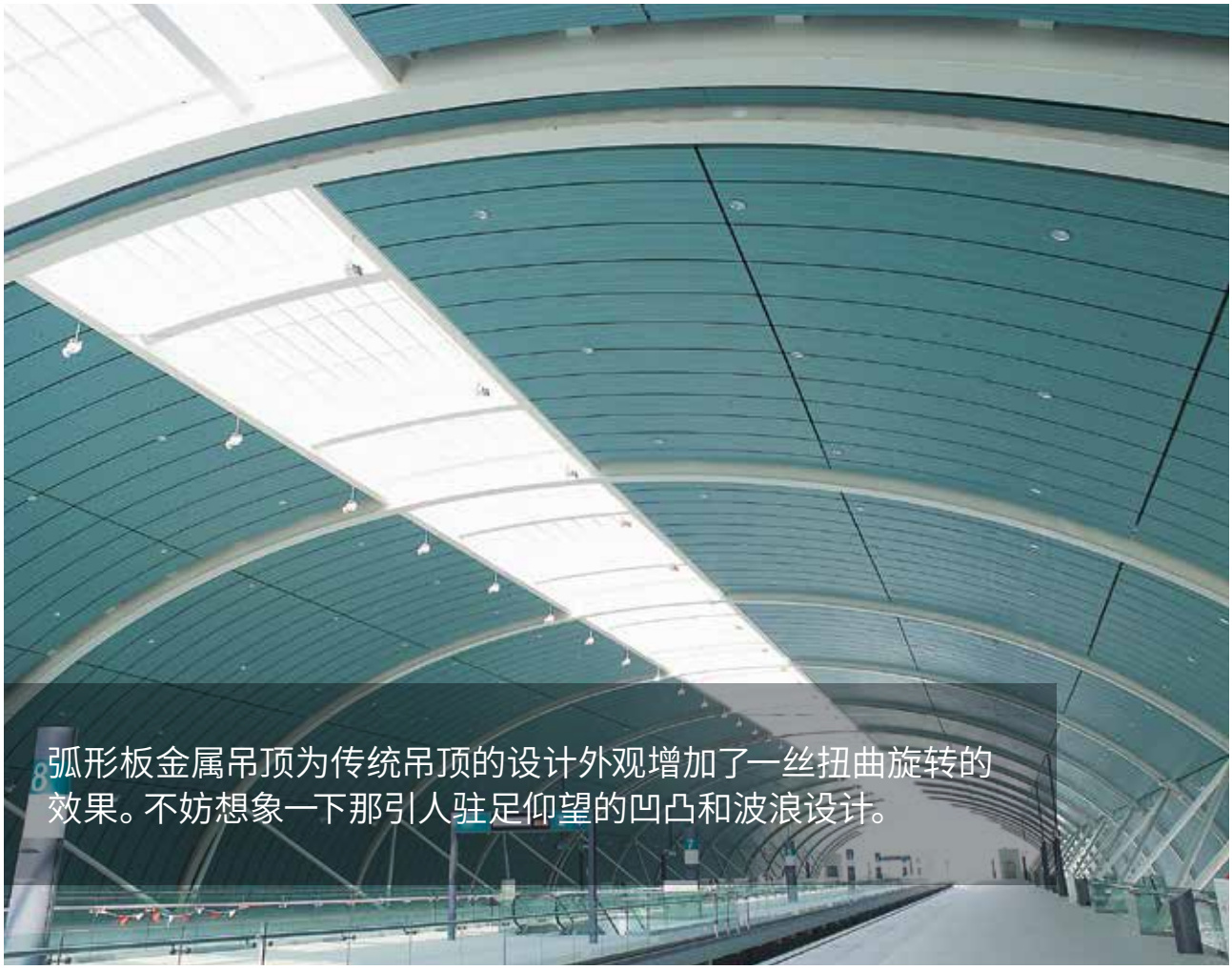

项目名称：上海磁悬浮龙阳路站，中国上海 / 使用产品：弧形板300C / 设计单位：华东建筑设计研究院

主要特点

- 板宽：300mm
- 板长：1000 - 6000mm
- 全形状最小半径1000mm
- 凹面型、凸面型或S型面板
- 穿孔型号配有吸音纸，可实现有效吸音
- 工厂预制规格，有效减少现场垃圾的产生
- 轻质：采用轻质铝合金，有效降低静荷载
- 易拆装
- 室内外装饰
- 可与工业标准照明、暖通、扬声器、消防安全和安防设备搭配使用

标准轴测图

1 = 300C弧形板
2 = 300C龙骨
3 = 龙骨连接件
4a = 300C定位卡扣
4b = 300C定位卡扣 (半)
5 = 吊杆
6 = 紧固件

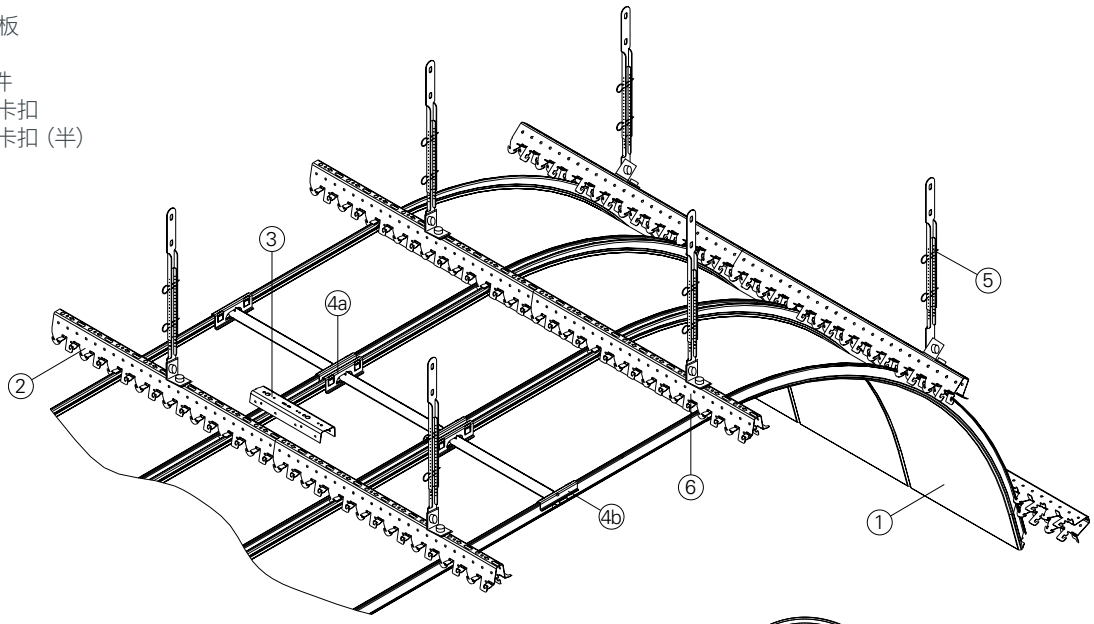

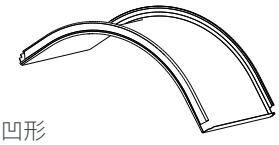

凹形

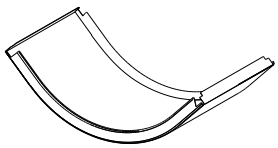

凸面型

标准截面

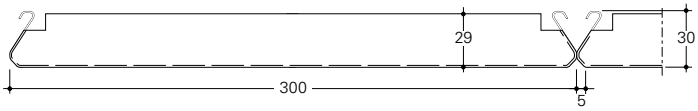

开孔形式

图示为标准形式。其它开孔形式见第390页。
图示比例: 1: 1, 另有说明的除外。

(比例1: 3)

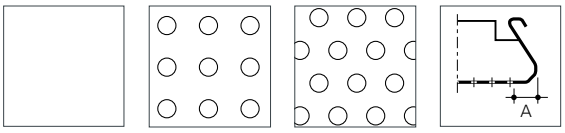

平面

P106
Ø 2.4 mm
⇳ 5.5 ⇿ 5.5
开孔率 14.95%

P123
Ø 2.4 mm
⇳ 4.33 ⇿ 5
开孔率 20.90%

Ø 1.5 / 2.0 mm
A = 8.5 mm
300C

物理参数

基底: 钢材或铝材
防火等级: A2级, s1, d0 (全型号, 全组合形式) 根据EN 13501-1标准
A2级, 根据GB 8624标准
重量: 2.9 - 10.4 kg/m²
光反射 (LR) 系数:
- 与表面处理工艺有关
- HD0280: LR = 0.81
吸音性能评级: α_W 0.75: 见第392页

LEED V4 评分

EA : 能效优化
MR: 建筑产品分析公示
EQ: 低排放材料
EQ: 室内空气质量评价
EQ: 日光
EQ: 吸音性能

认证
ISO 9001
ISO 14001
TAIM 认证
法国VOC法规: A+级
EPD (环保产品声明) : 按要求提供

颜色与表面处理

亨特道格拉斯可提供海量的颜色方案、木材品种和表面处理工艺供您随意挑选。您可以根据自己的需求进行定制。请登录网站了解最新信息。

冷白

0181
RAL 9003

0106
RAL 9016

0299

0179

定制颜色



自然色系


1585


4648


0785

0735


1883
RAL 9011

暖白

0280
RAL 9010

0581
RAL 9001

0585

金属


7163


7007

7178

7008

聚酯和混合聚酯（VX木纹）


竹纹
50107
聚酯漆


竹纹
50108
聚酯漆


竹纹
50159
聚酯漆


竹纹
50163
聚酯漆


竹纹
50170
聚酯漆


斑马木
50202
聚酯漆


梨木
50203
聚酯漆


梨木
50207
聚酯漆

（如需了解更多有关木纹饰面的资料，请参见第388页。）

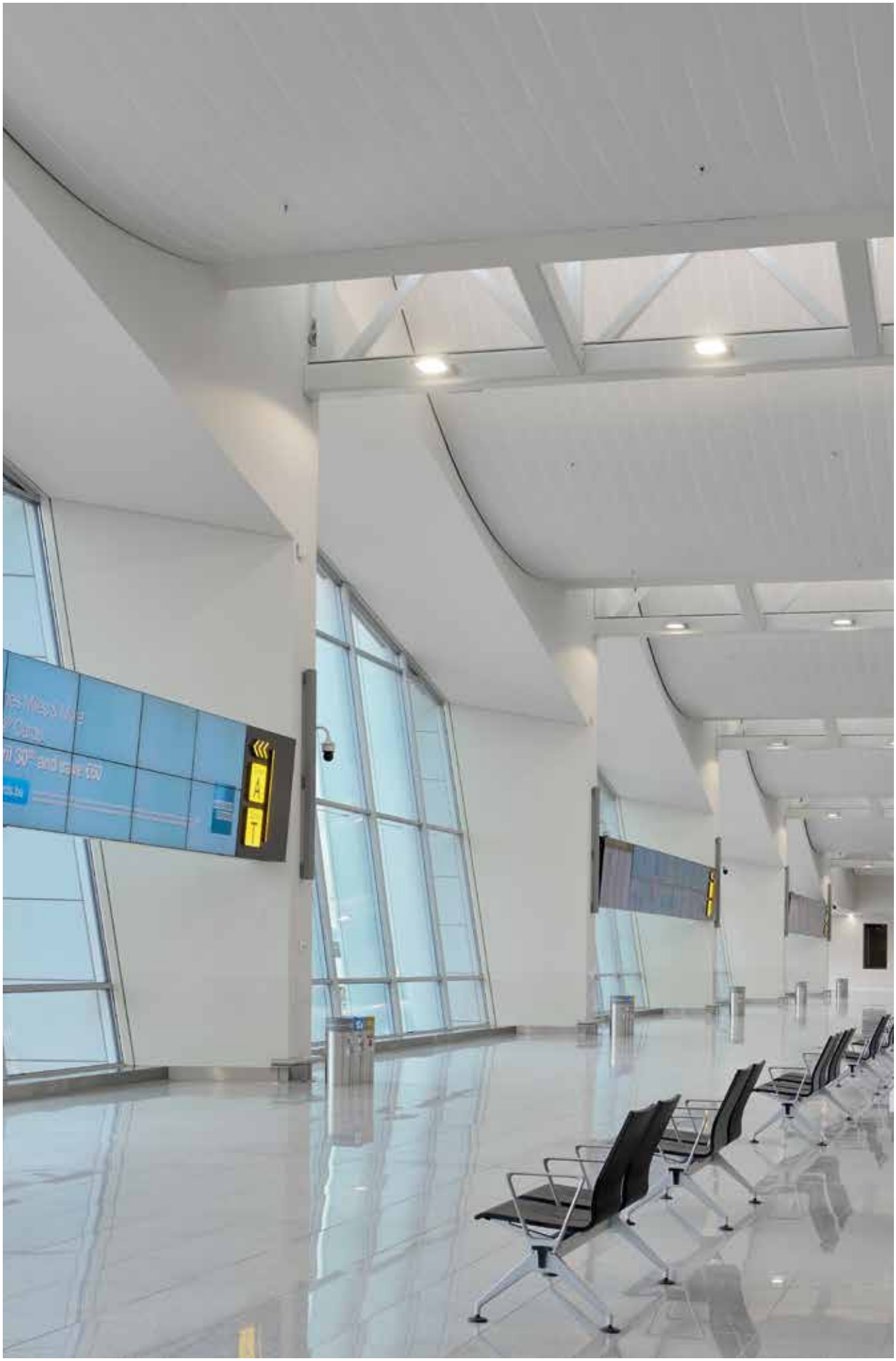

项目名称：布鲁塞尔机场中转站，比利时Zaventem / 使用产品：弧形板300C / 设计单位：Joint Venture CTHM

弧形吊顶
84R



项目名称：甘肃省博物馆，中国 / 使用产品：弧形板84R

主要特点

- 板宽：84mm，缝宽16mm
- 板长：1000 - 6000mm
- 固定半径：325mm，或最小1000mm的可变半径
- 凹面型、凸面型或S型面板
- 穿孔型号配有吸音纸，可实现有效吸音
- 工厂预制规格，有效减少现场垃圾的产生
- 轻质：采用轻质铝合金，有效降低静荷载
- 易拆装
- 室内外装饰
- 可与工业标准照明、暖通、扬声器、消防安全和安防设备搭配使用

标准轴测图

1 = 84R弧形板
2 = 84R龙骨
3 = 吊杆
4 = 连接角件
5 = 龙骨连接件

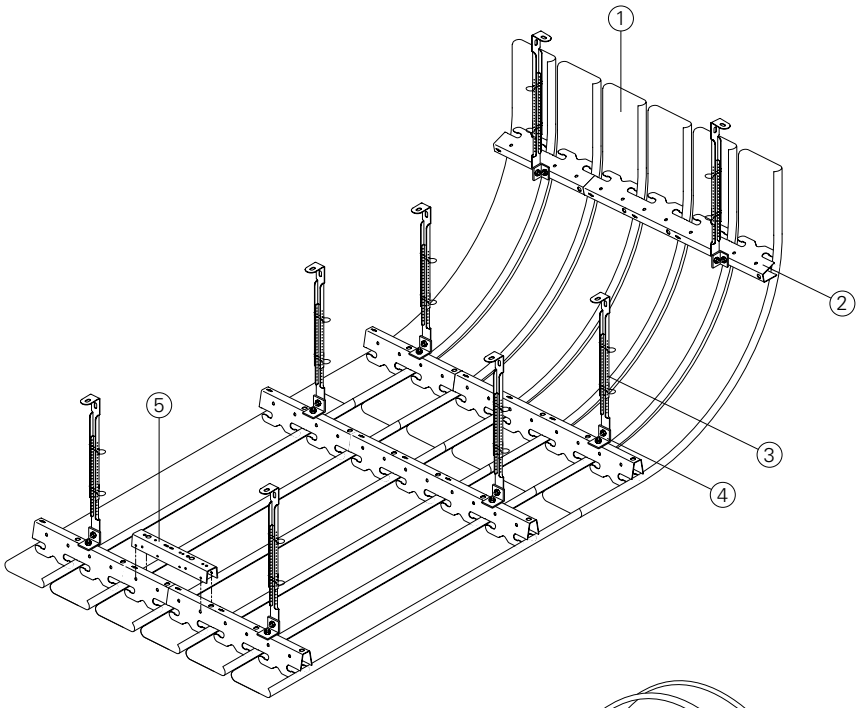



凹形

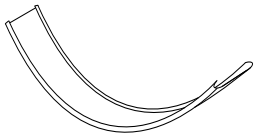

凸面型

标准截面

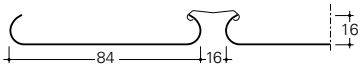

开孔形式

图示为标准形式。其它开孔形式见第390页。
图示比例：1：1，另有说明的除外。

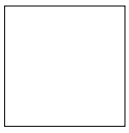

平面

（比例3：5）

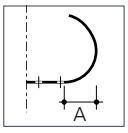

Ø 1.5 mm
A = ca. 7 mm
84R

物理参数

基底：铝材
防火等级：A2级，s1，d0，（平板），A2级，s2，d0（穿孔+NW）
根据EN 13501-1标准
A2级，根据GB 8624标准
重量：1.7 - 2.3kg/m²
光反射（LR）系数：
- 与表面处理工艺有关
- HD0280: LR = 0.81
吸音性能评级： α_W 0.75: 见第392页

LEED V4 评分

EA：能效优化
MR：建筑产品分析公示
EQ：低排放材料
EQ：室内空气质量评价
EQ：日光
EQ：吸音性能

认证
ISO 9001
ISO 14001
TAIM 认证
法国VOC法规：A+级
EPD（环保产品声明）：按要求提供

颜色与表面处理

亨特道格拉斯可提供海量的颜色方案、木材品种和表面处理工艺供您随意挑选。您可以根据自己的需求进行定制。请登录网站了解最新信息。

冷白

0181
RAL 9003

0106
RAL 9016

0299

0179

定制颜色



自然色系


1585


4648


0785

0735


1883
RAL 9011

暖白

0280
RAL 9010

0581
RAL 9001

0585

金属


7163


7007

7178

7008

聚酯和混合聚酯（VX木纹）


竹纹
50107
聚酯漆


竹纹
50108
聚酯漆


竹纹
50159
聚酯漆


竹纹
50163
聚酯漆


竹纹
50170
聚酯漆


斑马木
50202
聚酯漆


梨木
50203
聚酯漆


梨木
50207
聚酯漆

（如需了解更多有关木纹饰面的资料，请参见第388页。）

不锈钢

表面反射率的演示


2B 缎面
7772C


#4 拉丝
7774C


BA 亮面
7776C


#8 镜面
7778C



项目名称：迪拜购物中心，阿拉伯联合酋长国迪拜塔 / 使用产品：弧形板吊顶 / 设计单位：DP Architects PTE Ltd

弧形吊顶
龙骨



弧形龙骨金属吊顶可利用直线型吊顶板打造出具有不同形状的设计。

项目名称：上海浦东国际机场T2航站楼，中国 / 使用产品：弧形龙骨吊顶 / 设计单位：华东建筑设计研究院

主要特点

- 板宽：300mm或100mm模数
- 板长：800 - 6000mm
- 分段式龙骨：凸面型最小半径5m，凹面型最小半径 2m
- 柔性龙骨：凸面型最小半径600mm，凹面型最小半径400mm（取决于面板类型）
- 凹形、凸形或波浪形吊顶
- 穿孔型号配有吸音纸，可实现有效吸音
- 工厂预制规格，有效减少现场垃圾的产生
- 轻质：采用轻质铝合金，有效降低静荷载
- 易拆装
- 室内外装饰
- 可与工业标准照明、暖通、扬声器、消防安全和安防设备搭配使用

标准轴测图

1 = *300C*宽板
2 = 弧形龙骨
3 = 龙骨连接件
4 = *300C*定位卡扣
5a = 吊杆
5b = 吊杆调节扣
6 = 连接角件

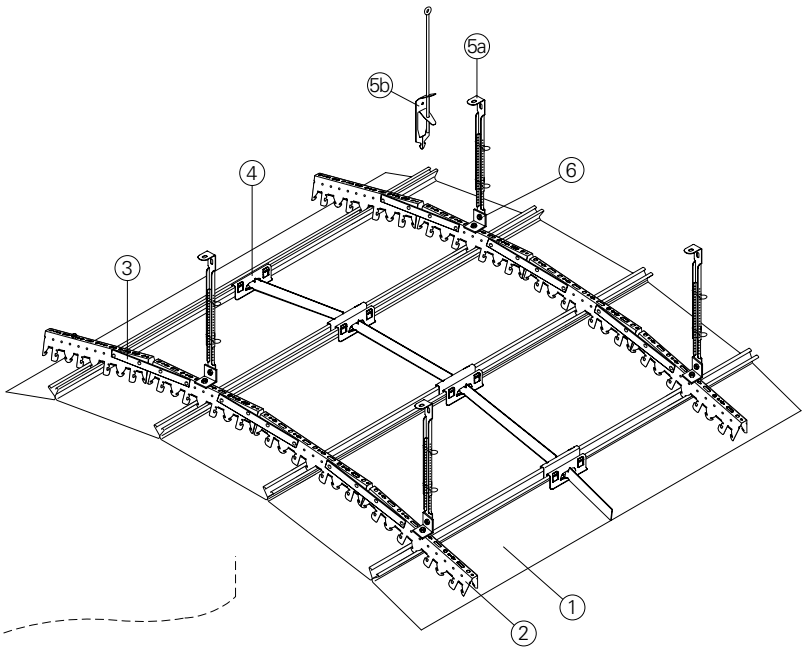

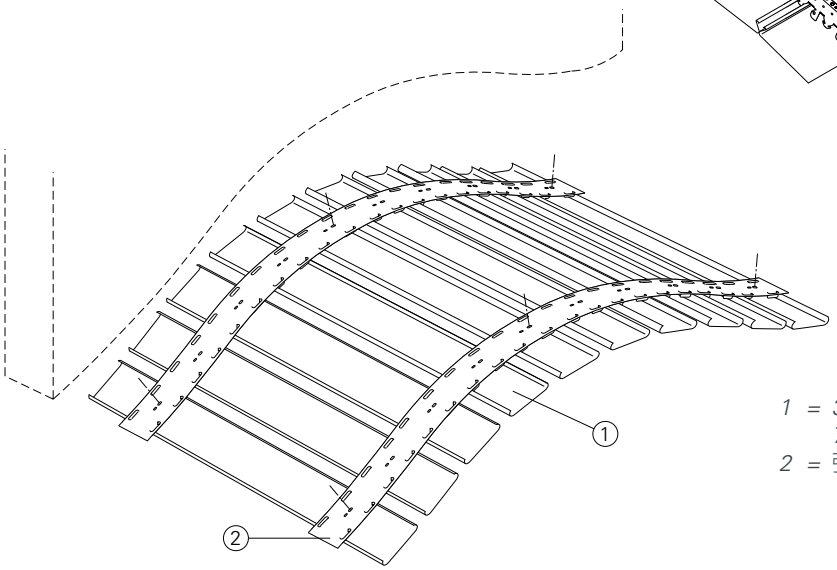

1 = *30B-180B, 84B, 84R, 70U* 条形板
2 = 弧形龙骨

开孔形式

图示为标准形式。其它开孔形式见第390页。
图示比例：1：1，另有说明的除外。

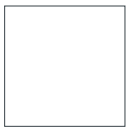

平面

物理参数

基底：铝材
防火等级：A2级，s1，d0根据EN 13501-1标准
A2级，根据GB 8624标准
重量：1.7 - 6.4kg/m²
光反射（LR）系数：
- 与表面处理工艺有关
- HD0280: LR = 0.81

吸音性能评级： α_W 0.75: 见第392页

LEED V4 评分

EA：能效优化
MR：建筑产品分析公示
EQ：低排放材料
EQ：室内空气质量评价
EQ：日光
EQ：吸音性能

认证
ISO 9001
ISO 14001
TAIM 认证
法国VOC法规：A+级
EPD（环保产品声明）：按要求提供

颜色与表面处理

亨特道格拉斯可提供海量的颜色方案、木材品种和表面处理工艺供您随意挑选。您可以根据自己的需求进行定制。请登录网站了解最新信息。

冷白

0181
RAL 9003

0106
RAL 9016

0299

0179

定制颜色



自然色系


1585


4648


0785

0735


1883
RAL 9011

暖白

0280
RAL 9010

0581
RAL 9001

0585

金属


7163


7007

7178

7008

聚酯和混合聚酯（VX木纹）


竹纹
50107
聚酯漆


竹纹
50108
聚酯漆


竹纹
50159
聚酯漆


竹纹
50163
聚酯漆


竹纹
50170
聚酯漆


斑马木
50202
聚酯漆


梨木
50203
聚酯漆


梨木
50207
聚酯漆

（如需了解更多有关木纹饰面的资料，请参见第388页。）

不锈钢

表面反射率的演示


2B 缎面
7772C


#4 拉丝
7774C


BA 亮面
7776C


#8 镜面
7778C



项目名称：弗罗茨瓦夫机场，波兰弗罗茨瓦夫 / 使用产品：弧形龙骨吊顶 / 设计单位：JSK



项目名称: 上海浦东国际机场T2航站楼, 中国
设计单位: 华东建筑设计研究院
使用产品: 室外吊顶

室外吊顶

亨特道格拉斯的室外吊顶产品也同样优秀，设计师们可以完全依赖我们的产品，来给建筑设计带来无限的可能性。

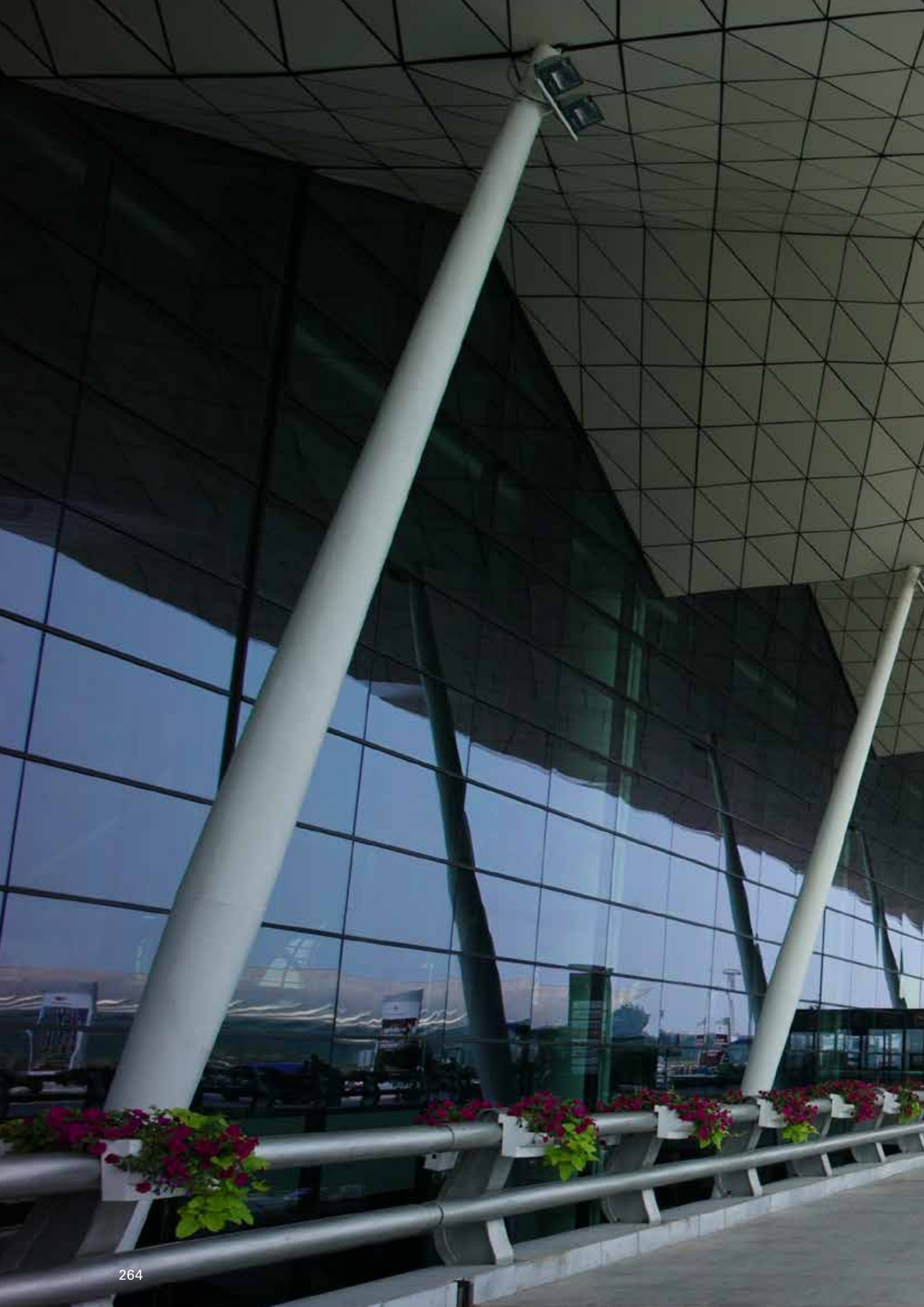



项目名称: 沈阳桃仙机场T3航站楼，中国
设计单位: 东北建筑设计院深圳分院
使用产品: 定制吊顶



项目名称: Hofdame停车场，荷兰鹿特丹
设计单位: Klunder Architecten
使用产品: 实木条形板室外吊顶



项目名称: 格但斯克机场航站楼, 波兰格但斯克
设计单位: JSK Architekci Sp z o.o.
使用产品: 室外吊顶

室外吊顶

实木格栅和条形板 268
覆实木皮格栅和条形板 272
覆实木皮矩形板吊顶 276
多模数单层板 280
条形板密闭式吊顶 284
150F/200F 288
150F/200F（高风荷载解决方案） 292
V100 296
300C 300
防脱落系统 304

实木
格栅和条形板



项目名称：Pier-K，荷兰Nieuw-Vennep / 使用产品：实木条形板室外吊顶，西部红雪松木 / 设计单位：Ector Hoogstad Architecten

主要特点

- 室外装饰
- 多种格栅尺寸
  宽度：20mm
  最大长度：2500mm
  高度：35 - 120mm
  缝宽：25 - 150mm
- 多种条形板尺寸：
  宽度：63 - 68 - 70 - 83 - 92 - 110 - 116mm
  最大长度：2500mm
  厚度：15mm
  缝宽：12 - 13 - 15 - 19mm
- 木材可进行FSC（森林管理委员会）或PEFC（森林认证体系认可计划）认证
- 有原木本色和染色木材可供选择
- 有弧形和瓦楞形可供选择
- 可与工业标准照明、暖通、扬声器、消防安全和安防设备搭配使用

标准轴测图

1 = 实木格栅板
2 = 金属定位销
3 = J型卡扣
4 = 主龙骨
5 = T 24副龙骨
6 = 十字连扣
7 = 吊杆

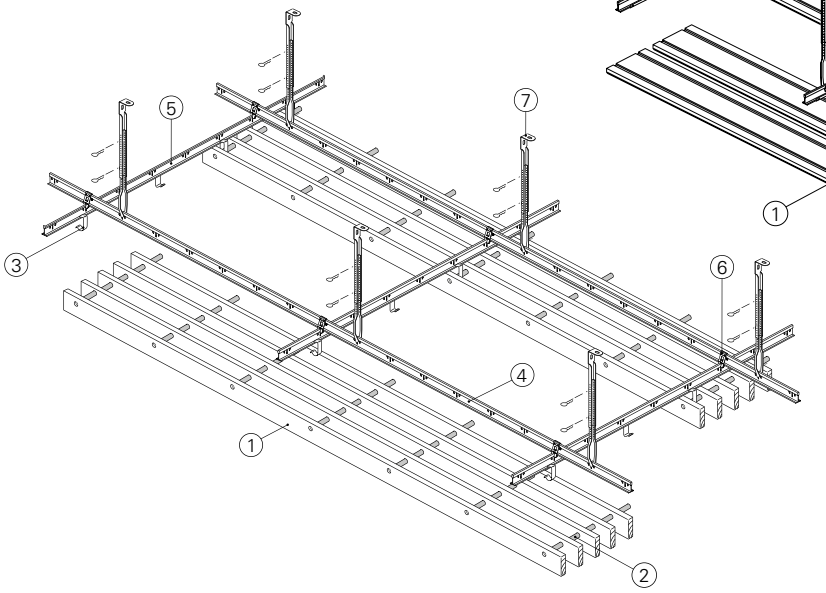

1 = 实木条形板
2 = 龙骨
3 = 金属定位销
4 = 吊杆

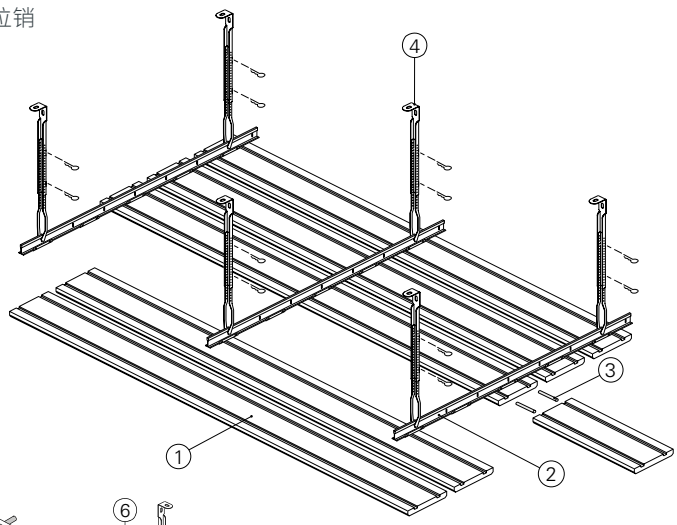

标准截面

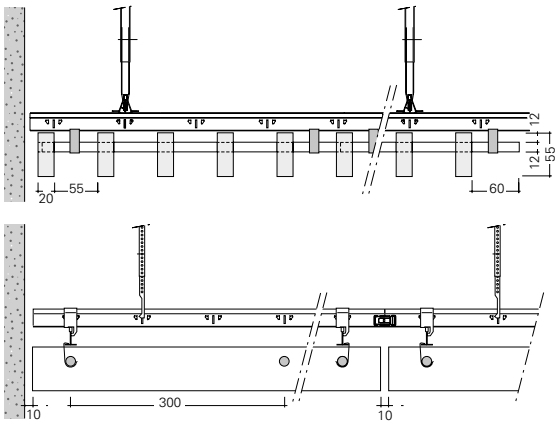

实木格栅室外吊顶系统

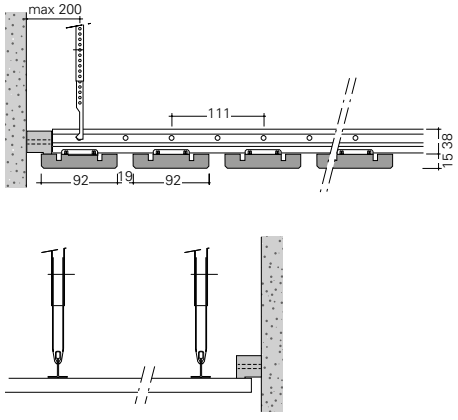

实木条形板室外吊顶系统

物理参数

防火等级：B-s2, d0（根据13501-1标准），取决于木材种类和处理工艺
重量：5.0 - 8.0kg/m²
VOC（挥发性有机化合物）排放： A+级（根据ISO 16000-9标准）

LEED V4 评分

EA：能效优化
EQ：低排放材料
EQ：室内空气质量评价
EQ：吸音性能

认证
GREENGUARD（绿色卫士）金级
C2C（从摇篮到摇篮）银级
FSC（森林管理委员会）
PEFC（森林认证体系认可计划）

实木
格栅和条形板

颜色与表面处理

亨特道格拉斯可提供海量的颜色方案、木材品种和表面处理工艺供您随意挑选。您可以根据自己的需求进行定制。请登录网站了解最新信息。

木材品种


欧洲松木


西伯利亚落叶松


欧洲橡木


俄勒冈松木


西部铅笔柏


热处理木材


上蜡木材


弗雷克黑木


诺贝尔木

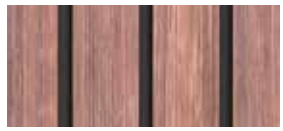
竹木

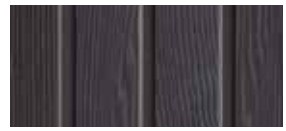
碳化木材

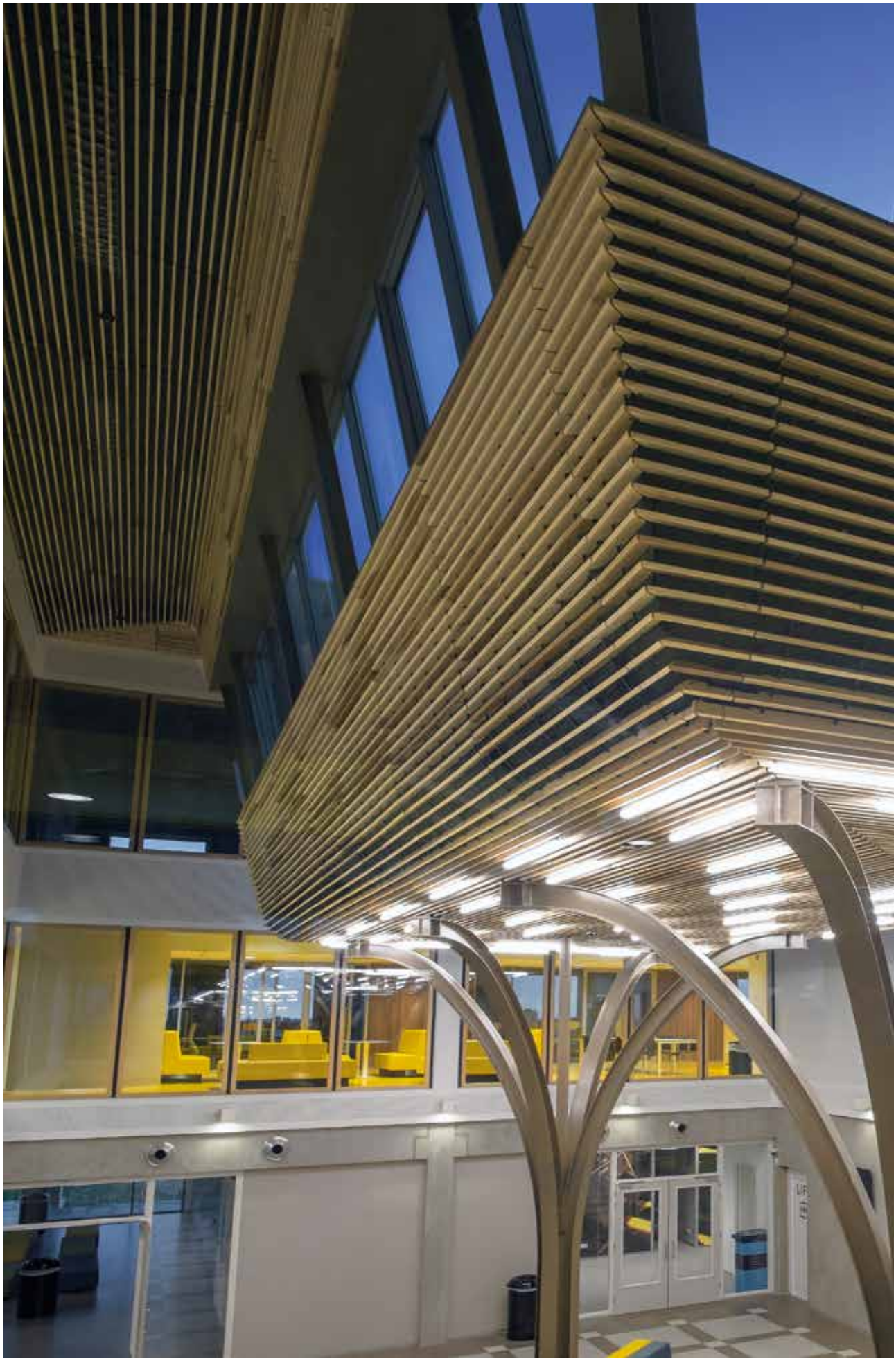

项目名称：Melanchton Berkroden，荷兰Berkel en Rodenrijs / 使用产品：实木格栅吊顶，北美鹅掌楸

覆实木皮
格栅和条形板



项目名称：城镇大厅，荷兰迪达姆 / 使用产品：覆实木皮格栅室外吊顶，白蜡木 / 设计单位：De Twee Snoeken

主要特点

- 室外装饰
- 多种格栅尺寸
  宽度：17 - 20 - 26 - 31mm
  最大长度：2700mm
  高度：65 - 150mm
  缝宽：50 - 150mm
- 多种条形板尺寸：
  宽度：65 - 90 - 120 - 150 - 200 - 230mm
  最大长度：2700mm
  厚度：17或20mm
  缝宽：5 - 10 - 15 - 20 - 30mm
- 特种防潮芯材
- 品种丰富的有机或科技木饰面板，通过FSC（森林管理委员会）或PEFC（森林认证体系认可计划）认证
- 有弧形和瓦楞形可供选择
- 可与工业标准照明、暖通、扬声器、消防安全和安防设备搭配使用

标准轴测图

1 = 覆实木皮格栅板
2 = 金属定位销
3 = J型卡扣
4 = 主龙骨
5 = T 24副龙骨
6 = 十字连扣
7 = 吊杆

1 = 覆实木皮条形板
2 = 连接扣
3 = 主龙骨
4 = 副龙骨
5 = 吊杆

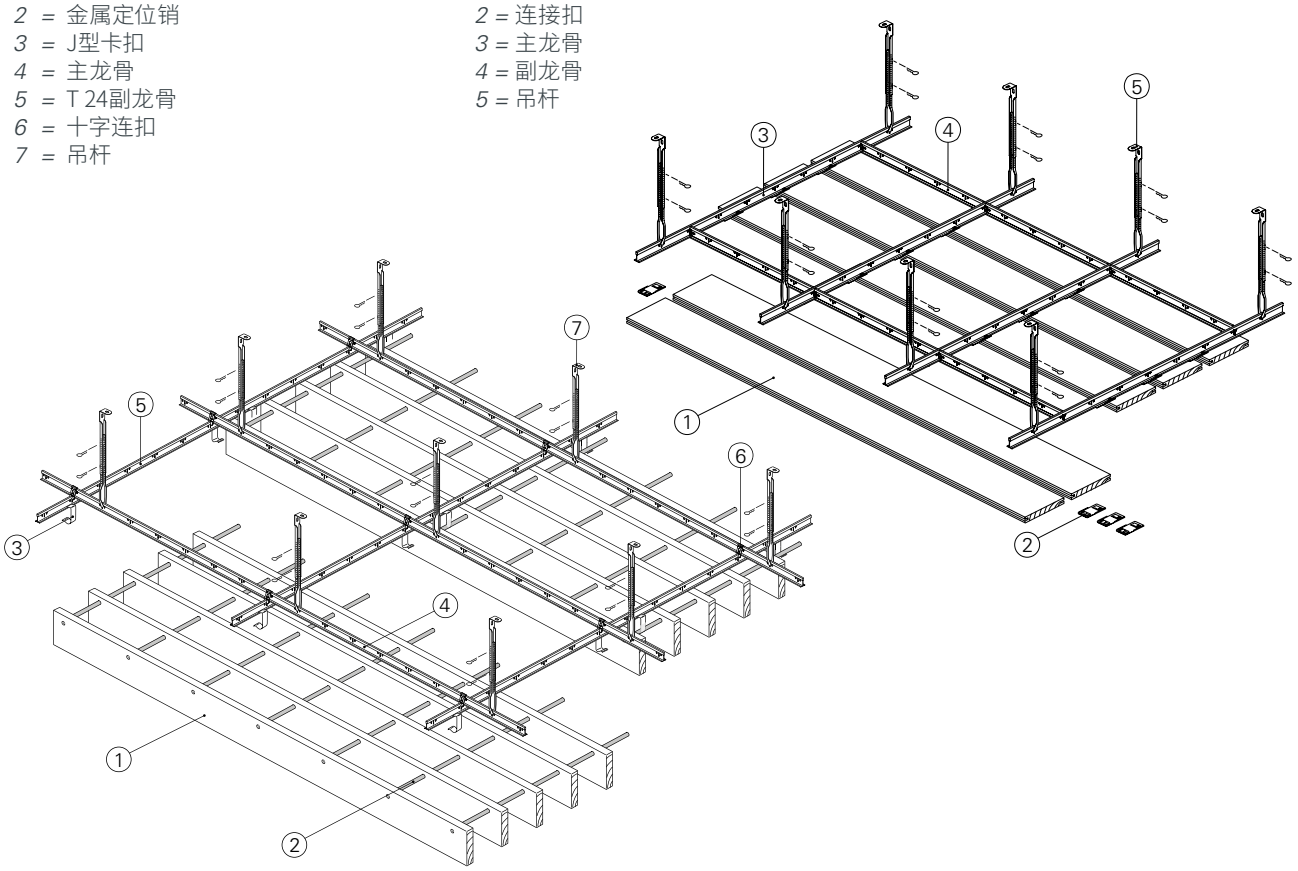

标准截面

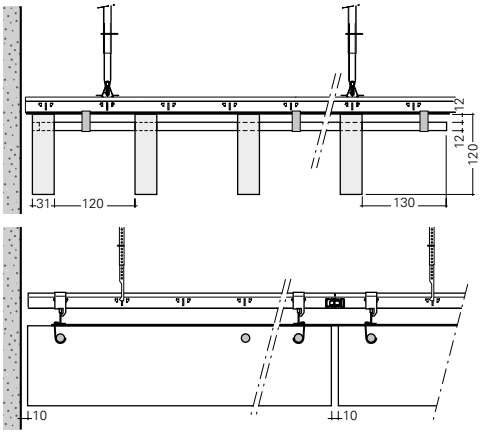

实木格栅室外吊顶系统

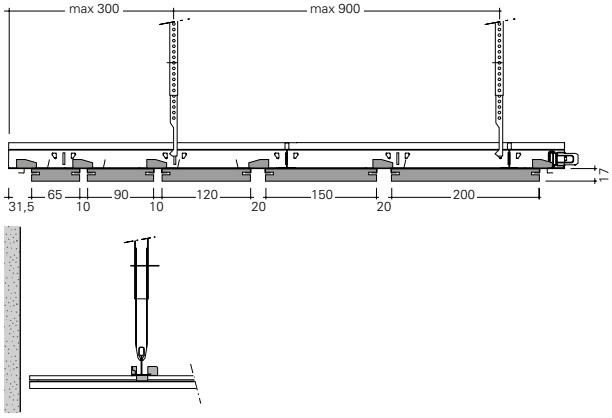

实木条形板室外吊顶系统

物理参数

重量: 12.0 - 20.0kg/m²

LEED V4 评分

EA : 能效优化
EQ: 低排放材料
EQ: 室内空气质量评价
EQ: 吸音性能

认证
GREENGUARD (绿色卫士) 金级
C2C (从摇篮到摇篮) 银级
FSC (森林管理委员会)
PEFC (森林认证体系认可计划)

覆实木皮
格栅和条形板

颜色与表面处理

亨特道格拉斯可提供海量的颜色方案、木材品种和表面处理工艺供您随意挑选。您可以根据自己的需求进行定制。请登录网站了解最新信息。

有机饰面板

有机饰面板是对原木进行刨切处理得到的、未经任何加工或强化的天然材料。这种饰面板类型保留了乔木的所有特性和固有样式。由于乔木的特性和固有样式会在其生长过程中受到天然因素的影响，因此每一块饰面板都是独一无二的。

美国红枫


美国红橡木


美国黑胡桃木


美欧橡木


欧洲白蜡木


欧洲桦木


松木


红桦

有机染色饰面板

有机染色饰面板是一种经过染色处理、颜色独特但又统一的全天然饰面板。


白蜡木
BF 001


白蜡木
BF 002


白蜡木
BF 049

白蜡木
BF050


桦木
BG 046


雀眼枫木
E 069


玻利瓦尔
EB 064


胡桃木
EA193

科技木饰面板

科技木饰面板是一种天然材料，因事先经过加工处理，因此具有预先设计好的特殊外观。这种饰面板的样式能够创造出更加统一的外观。


橡木


非洲鸡翅木


桦木


玫瑰木


柚木


胡桃木


樱桃木

津甘纳

特殊规格

我们拥有海量的、采用特殊设计的饰面板和贴面板供您挑选。

芭蕉木饰面板

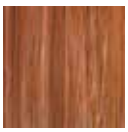
格林纳达


波多黎各

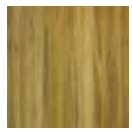
马提尼克


圣巴斯


阿鲁巴


巴巴多斯


安圭拉


多米尼加

特殊科技木饰面板


箭木


编织


装饰线 M02

装饰线 M06


斑纹点纹


格子纹EVH


沼泽纹


密波纹

- 如有需要，我们还有HPL、密胺或手工喷涂RAL颜色等其它表面处理方案可供您选购。请登录我们的网站了解我们最新的产品范围。



项目名称：城镇大厅，荷兰迪达姆 / 使用产品：覆实木皮格栅室外吊顶，白蜡木 / 设计单位：De Twee Snoeken

覆实木皮
矩形板吊顶



项目名称：弗里斯博物馆，荷兰莱瓦顿 / 使用产品：覆实木皮矩形板，室外型 / 设计单位：Bierman Henket architecten

主要特点

- 室外装饰
- 矩形板规格：300/600/900/1200 × 最大1200mm，如有需要，也可定制其它规格
- 配合耐腐蚀T24龙骨使用，采用半暗架的方式安装
- 系统风格的吊顶通过弹簧固定吊顶板
- 超过20种木材种类，通过FSC（森林管理委员会）或PEFC（森林认证体系认可计划）认证
- 品种丰富的有机或科技木饰面板，通过FSC（森林管理委员会）或PEFC（森林认证体系认可计划）认证
- 有原木本色和染色木材可供选择
- 可与工业标准照明、暖通、扬声器、消防安全和安防设备搭配使用

标准轴测图

1 = 覆实木皮矩形板（图示为系统风格）
2 = 预紧弹簧
3 = 主龙骨
4 = T 24副龙骨
5 = 吊杆

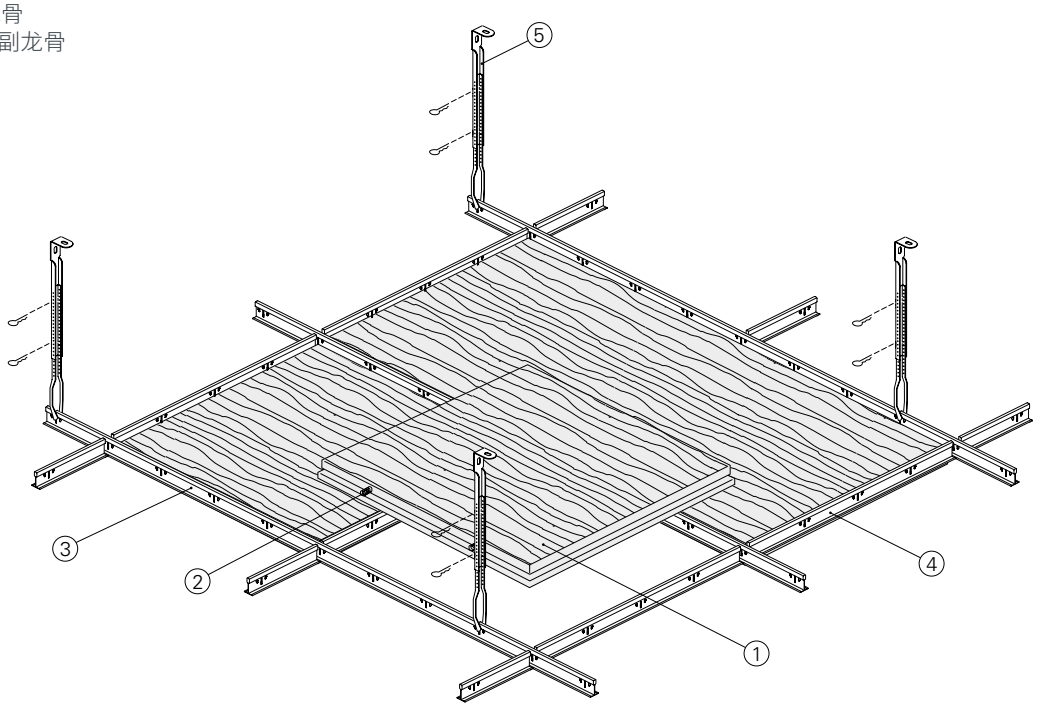

标准截面

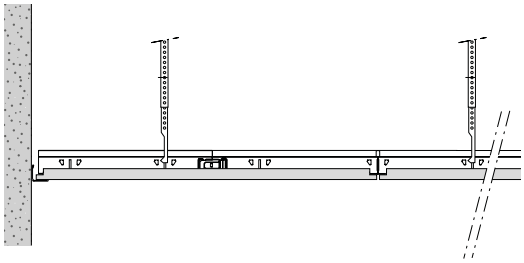

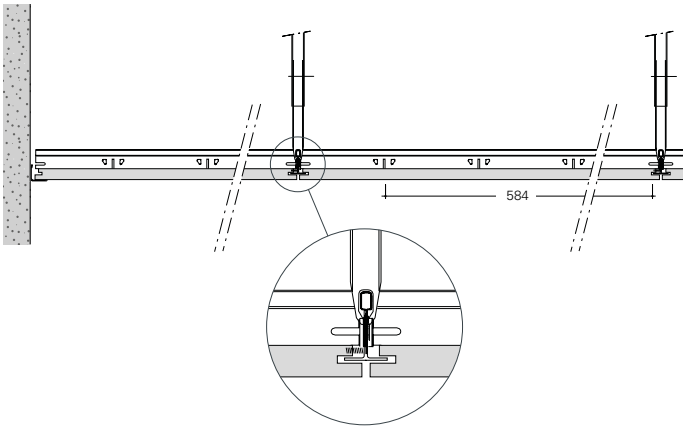

物理参数

重量：11.0 - 13.0kg/m²

LEED V4 评分

EA：能效优化
EQ：低排放材料
EQ：室内空气质量评价
EQ：吸音性能

认证
FSC（森林管理委员会）
PEFC（森林认证体系认可计划）

覆实木皮
矩形板吊顶

颜色与表面处理

亨特道格拉斯可提供海量的颜色方案、木材品种和表面处理工艺供您随意挑选。您可以根据自己的需求进行定制。请登录网站了解最新信息。

有机饰面板

有机饰面板是对原木进行刨切处理得到的、未经任何加工或强化的天然材料。这种饰面板类型保留了乔木的所有特性和固有样式。由于乔木的特性和固有样式会在其生长过程中受到天然因素的影响，因此每一块饰面板都是独一无二的。

美国红枫


美国红橡木


美国黑胡桃木


美欧橡木


欧洲白蜡木


欧洲桦木


松木


红桦

有机染色饰面板

有机染色饰面板是一种经过染色处理、颜色独特但又统一的全天然饰面板。


白蜡木
BF 001


白蜡木
BF 002


白蜡木
BF 049

白蜡木
BF050


桦木
BG 046


雀眼枫木
E 069


玻利瓦尔
EB 064


胡桃木
EA193

科技木饰面板

科技木饰面板是一种天然材料，因事先经过加工处理，因此具有预先设计好的特殊外观。这种饰面板的样式能够创造出更加统一的外观。


橡木


非洲鸡翅木


桦木


玫瑰木


柚木


胡桃木


樱桃木

津甘纳

特殊规格

我们拥有海量的、采用特殊设计的饰面板和贴面板供您挑选。

芭蕉木饰面板

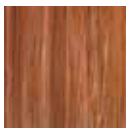
格林纳达

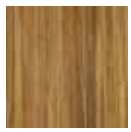
波多黎各


马提尼克


圣巴斯


阿鲁巴


巴巴多斯


安圭拉


多米尼加

特殊科技木饰面板


箭木


编织


装饰线 M02

装饰线 M06


斑纹点纹


格子纹EVH


沼泽纹


密波纹

- 如有需要，我们还有HPL、密胺或手工喷涂RAL颜色等其它表面处理方案可供您选购。请登录我们的网站了解我们最新的产品范围。



项目名称：飞利浦高新科技园，荷兰埃因霍温 / 使用产品：覆实木皮矩形板室外吊顶，美国红枫 / 设计单位：JHK Architecten

条形板
多模数单层板

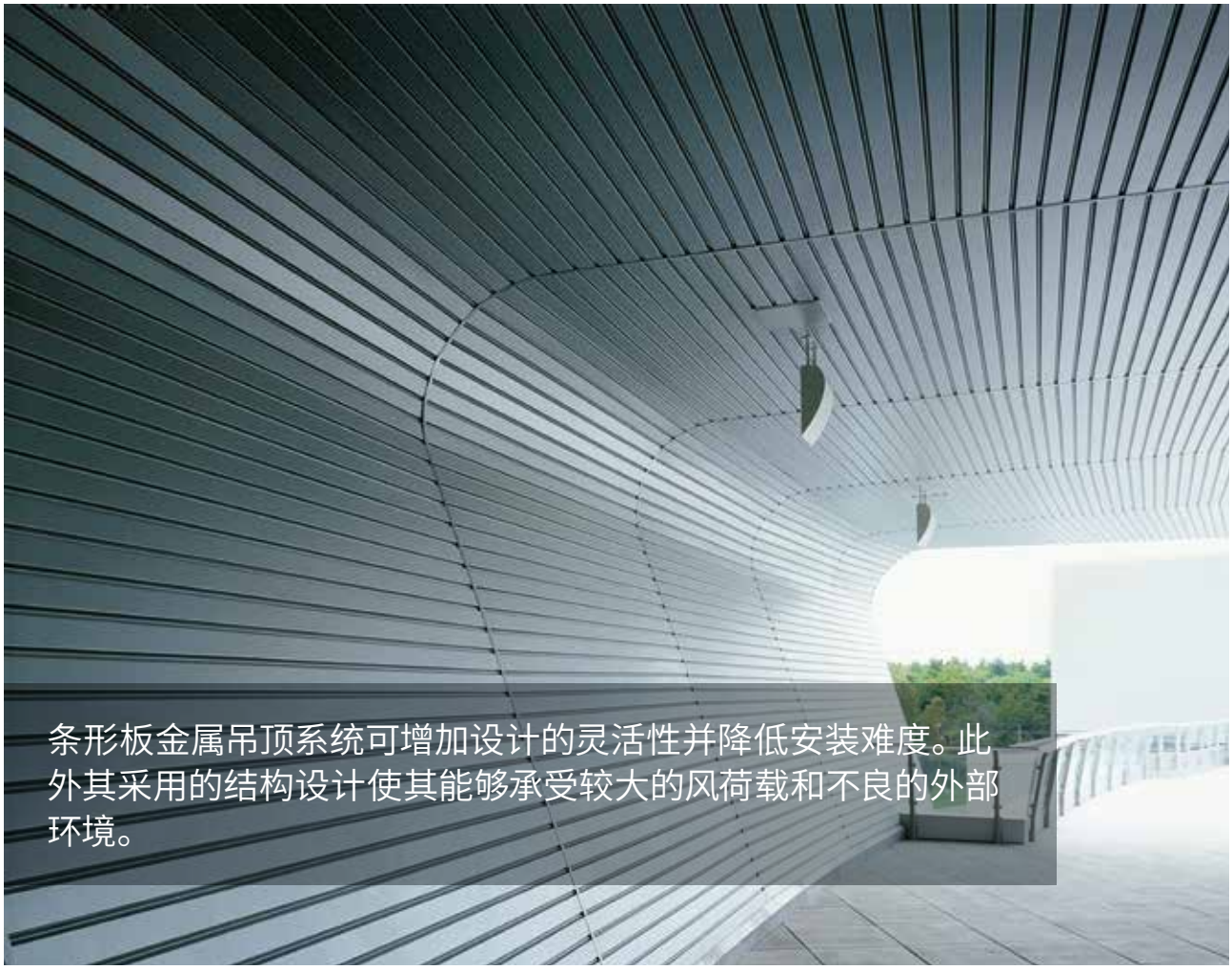

项目名称：锐步世界总部，美国马塞诸塞州坎顿 / 使用产品：多模数条形板室外吊顶 / 设计单位：NBBJ Architects of Seattle

主要特点

- 板宽：70mm（70U）和80mm（80B）
- 板长：800 ~ 6000mm
- 翻高：
  - 15mm (80B)
  - 25mm (70U)
- 采用特殊的支撑系统（ProFix），可提升结构的刚度和稳定性，有效抵抗风荷载
- 工厂预制规格，有效减少现场垃圾的产生
- 轻质：采用轻质铝合金，有效降低静荷载
- 易拆装

标准轴测图

1 = 80B条形板
2 = 龙骨
3 = 螺丝垫圈
4 = 加强筋
5 = 吊杆
6 = 顶部紧固件
7 = 螺杆
8 = 条形板连接件
9 = 平面缝盖 (仅限80B)
10 = 定位夹

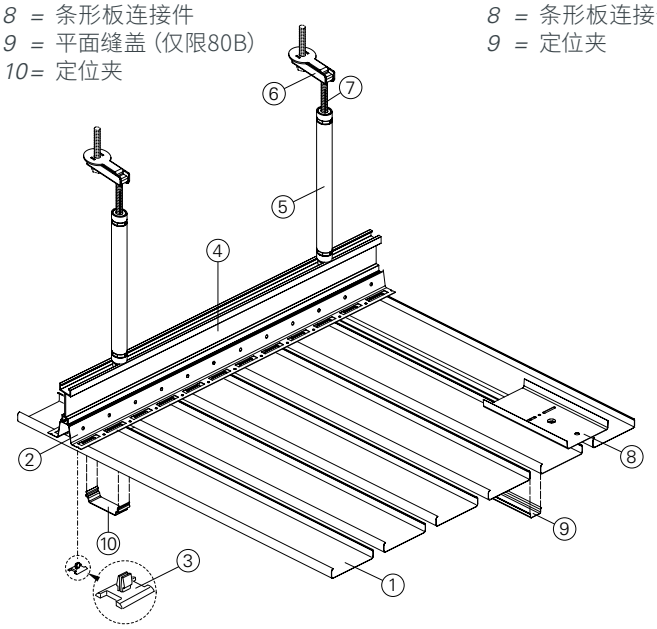

1 = 70U条形板
2 = 龙骨
3 = 螺丝垫圈
4 = 加强筋
5 = 吊杆
6 = 顶部紧固件
7 = 螺杆
8 = 条形板连接件
9 = 定位夹

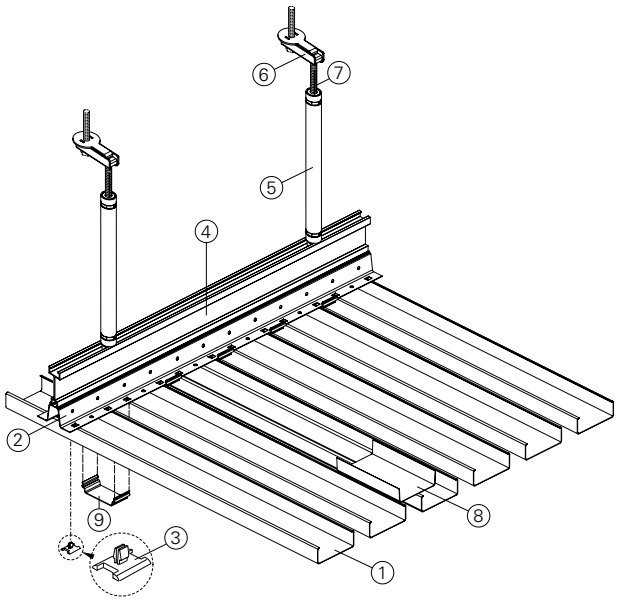

跨度根据适用风荷载确定

标准截面



80B

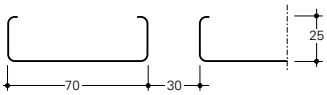

70U

开孔形式

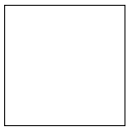

平面

物理参数

基底: 铝材
防火等级: A2级，s1，d0（全型号），根据EN 13501-1标准
A2级，根据GB 8624标准
重量: 约2.5 - 3.4kg/m²
光反射（LR）系数:
- 与表面处理工艺有关
- HD0260: LR = 0.81
风荷载: 根据EN 1991-1-4和国家附件确定

LEED V4 评分

EA： 能效优化
MR: 建筑产品分析公示
EQ: 低排放材料
EQ: 日光

认证
ISO 9001
ISO 14001
TAIM认证
法国VOC法规A+级
EPD（环保产品声明）：按要求提供
风荷载抵抗性能

条形板
多模数单层板

颜色与表面处理

亨特道格拉斯可提供海量的颜色方案、木材品种和表面处理工艺供您随意挑选。您可以根据自己的需求进行定制。请登录网站了解最新信息。

通过LUXACOTE®耐色光技术提供保护

Luxacote® 是用于Luxalon®室外吊顶的一种独特的处理工艺。

Unprecedented Protection
LUXACOTE®
for exterior application

亨特道格拉斯的Luxacote®耐色光专利技术可极大提高室外吊顶的耐用性，同时强化颜色和光泽的稳定性，并针对刮擦、腐蚀提供有力保护。有了Luxacote®耐色光技术的保护，二次上漆将成为历史，既节约了维护成本，又减少了环境影响。

Luxacote®耐色光技术可保护铝材表面不受腐蚀，并能保证涂料永久附着在金属表面上，防止脱落。其含有颜料色泽高度稳定，有着非常优秀的色牢度和抗划、抗磨性能。

LUXACOTE®耐色光标准涂料颜色



0260
RAL 9010

0401
RAL 9016

1660
RAL 7015

7035
RAL 9007

7080
RAL 9006

定制颜色



氟碳漆和混合型氟碳漆（耐色光+氟碳漆F2涂层）



柚木
50320
氟碳漆

柚木
51301
氟碳漆

柚木
51302
氟碳漆

楸木
51320
氟碳漆

胡桃木
51603
氟碳漆

黑胡桃木
51604
氟碳漆

竹纹
50113
Luxacote F2

柚木
51405
Luxacote F2

（如需了解更多有关木纹饰面的资料，请参见第388页。）

不锈钢

表面反射率的演示



2B 缎面
7772C

#4 拉丝
7774C

BA 亮面
7776C

#8 镜面
7778C



项目名称：锐步世界总部，美国马塞诸塞州坎顿 / 使用产品：多模数条形板室外吊顶 / 设计单位：NBBJ Architects of Seattle

条形板
密闭式吊顶

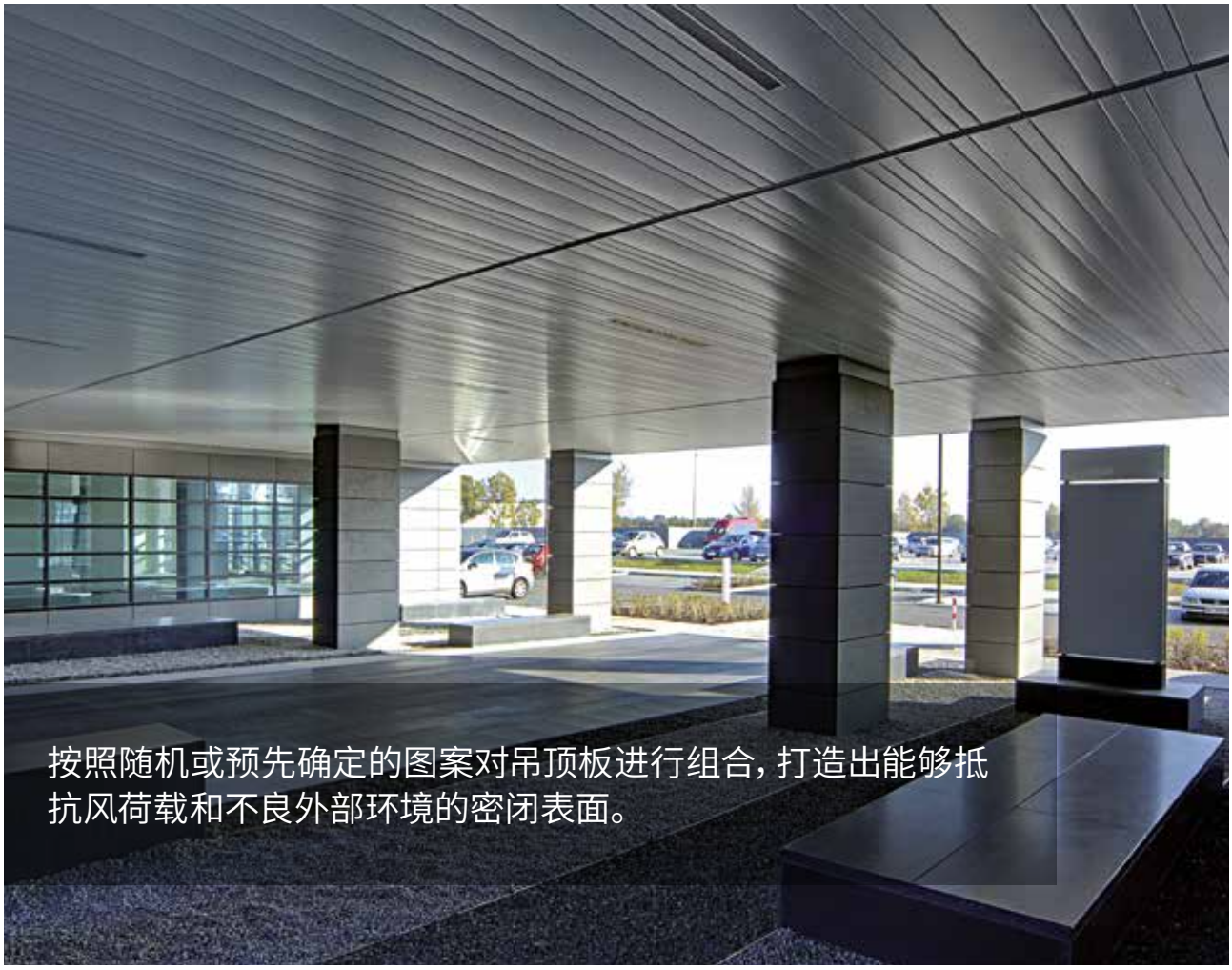

项目名称：Poleczki商业园，波兰华沙 / 使用产品：条形板密闭式室外吊顶 / 设计单位：RKW

主要特点

- 板宽：75, 150和225mm
- 板长：800 ~ 6000mm
- 翻高：15mm
- 采用特殊的支撑系统（ProFix），可提升结构的刚度和稳定性，有效抵抗风荷载
- 工厂预制规格，有效减少现场垃圾的产生
- 轻质：采用轻质铝合金，有效降低静荷载
- 易拆装

标准轴测图

1 = 条形板
2 = 龙骨
3 = 螺丝垫圈
4 = 加强筋
5 = 吊杆
6 = 顶部紧固件
7 = 螺杆
8 = 条形板连接件
9 = 防风夹

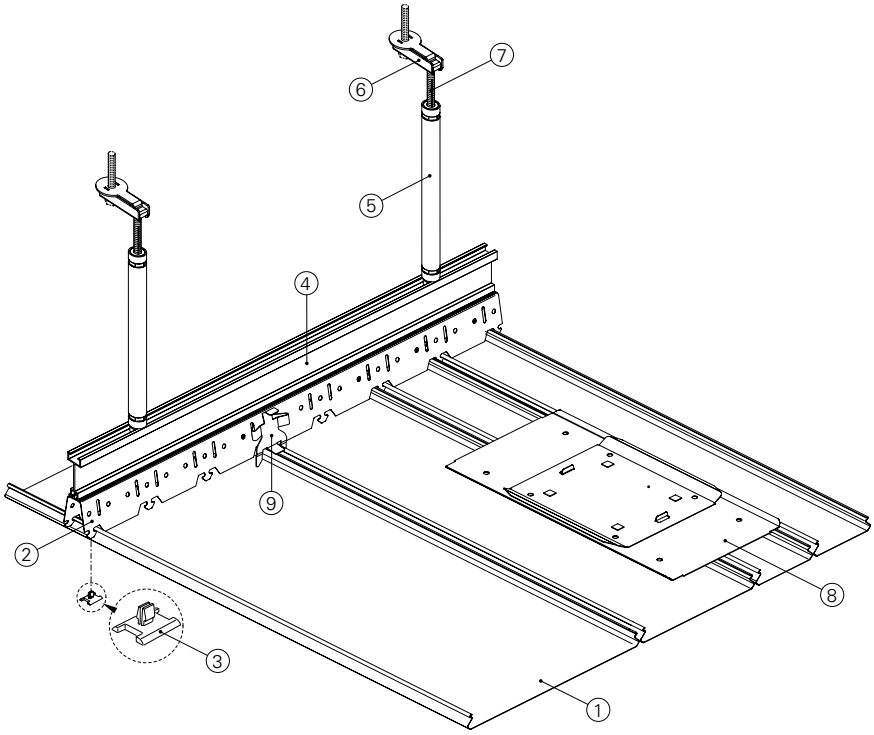

跨度根据适用风荷载确定

标准截面

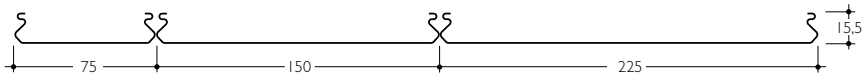

开孔形式

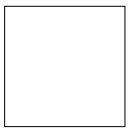

平面

物理参数

基底: 铝材
防火等级: A2级，s1，d0（全型号），根据EN 13501-1标准
A2级，根据GB 8624标准
重量: 约2.5 - 3.4kg/m²
光反射（LR）系数:
- 与表面处理工艺有关
- HD0260: LR = 0.81

风荷载: 根据EN 1991-1-4和国家附件确定

LEED V4 评分

EA： 能效优化
MR: 建筑产品分析公示
EQ: 低排放材料
EQ: 日光

认证
ISO 9001
ISO 14001
TAIM认证
法国VOC法规A+级
EPD（环保产品声明）：按要求提供
风荷载抵抗性能

条形板
密闭式吊顶

颜色与表面处理

亨特道格拉斯可提供海量的颜色方案、木材品种和表面处理工艺供您随意挑选。您可以根据自己的需求进行定制。请登录网站了解最新信息。

通过LUXACOTE®耐色光技术提供保护

Luxacote® 是用于Luxalon®室外吊顶的一种独特的处理工艺。

Unprecedented Protection
LUXACOTE®
for exterior application

亨特道格拉斯的Luxacote®耐色光专利技术可极大提高室外吊顶的耐用性，同时强化颜色和光泽的稳定性，并针对刮擦、腐蚀提供有力保护。有了Luxacote®耐色光技术的保护，二次上漆将成为历史，既节约了维护成本，又减少了环境影响。

Luxacote®耐色光技术可保护铝材表面不受腐蚀，并能保证涂料永久附着在金属表面上，防止脱落。其含有颜料色泽高度稳定，有着非常优秀的色牢度和抗划、抗磨性能。

LUXACOTE®耐色光标准涂料颜色

0260
RAL 9010

0401
RAL 9016

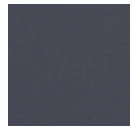
1660
RAL 7015

7035
RAL 9007


7080
RAL 9006

定制颜色



氟碳漆和混合型氟碳漆（耐色光+氟碳漆F2涂层）


柚木
50320
氟碳漆


柚木
51301
氟碳漆


柚木
51302
氟碳漆


楸木
51320
氟碳漆


胡桃木
51603
氟碳漆


黑胡桃木
51604
氟碳漆


竹纹
50113
Luxacote F2


柚木
51405
Luxacote F2

（如需了解更多有关木纹饰面的资料，请参见第388页。）

不锈钢

表面反射率的演示


2B 缎面
7772C


#4 拉丝
7774C


BA 亮面
7776C


#8 镜面
7778C



项目名称：Gwenlane Towers，南非约翰内斯堡 / 使用产品：条形板密闭式室外吊顶 / 设计单位：BK Architects

条形板

150F/200F



项目名称：Weena隧道，荷兰鹿特丹 / 使用产品：室外吊顶 / 设计单位：Maarten Struijs

主要特点

- 板宽：150mm（150F）和200mm（200F）
- 板长：800 ~ 6000mm
- 采用特殊的支撑系统（ProFix），可提升结构的刚度和稳定性，有效抵抗风荷载
- 两块板可通过固定件组合为单元进行安装
- 工厂预制规格，有效减少现场垃圾的产生
- 轻质：采用轻质铝合金，有效降低静荷载
- 易拆装

标准轴测图

1 = 150F/200F条形板
2 = 龙骨
3 = 螺丝垫圈
4 = 加强筋
5 = 吊杆
6 = 顶部紧固件
7 = 螺杆
8 = 防脱限位板
9 = 限位防脱卡扣

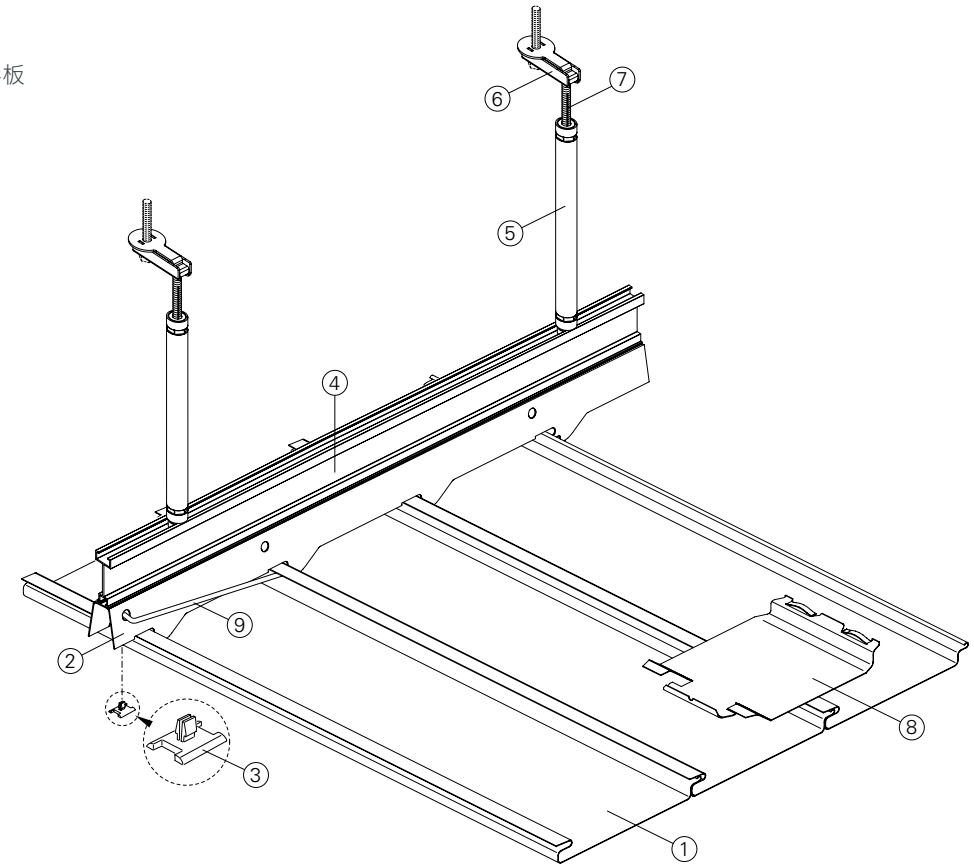

跨度根据适用风荷载确定

标准截面

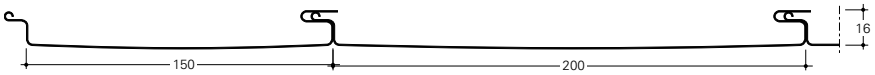

150F *200F*

开孔形式

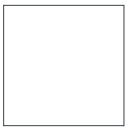

平面

物理参数

基底: 铝材
防火等级: A2级, s1, d0 (全型号), 根据EN 13501-1标准
A2级, 根据GB 8624标准
重量: 约2.8 - 3.1kg/m²
光反射 (LR) 系数:
- 与表面处理工艺有关
- HD0260: LR = 0.81
风荷载: 根据EN 1991-1-4和国家附件确定

LEED V4 评分

EA : 能效优化
MR: 建筑产品分析公示
EQ: 低排放材料
EQ: 日光

认证
ISO 9001
ISO 14001
TAIM认证
法国VOC法规A+级
EPD (环保产品声明) : 按要求提供
风荷载抵抗性能

颜色与表面处理

亨特道格拉斯可提供海量的颜色方案、木材品种和表面处理工艺供您随意挑选。您可以根据自己的需求进行定制。请登录网站了解最新信息。

通过LUXACOTE®耐色光技术提供保护

Luxacote® 是用于Luxalon®室外吊顶的一种独特的处理工艺。

Unprecedented Protection
LUXACOTE®
for exterior application

亨特道格拉斯的Luxacote®耐色光专利技术可极大提高室外吊顶的耐用性，同时强化颜色和光泽的稳定性，并针对刮擦、腐蚀提供有力保护。有了Luxacote®耐色光技术的保护，二次上漆将成为历史，既节约了维护成本，又减少了环境影响。

Luxacote®耐色光技术可保护铝材表面不受腐蚀，并能保证涂料永久附着在金属表面上，防止脱落。其含有颜料色泽高度稳定，有着非常优秀的色牢度和抗划、抗磨性能。

LUXACOTE®耐色光标准涂料颜色



0260 RAL 9010 | 0401 RAL 9016 | 1660 RAL 7015 | 7035 RAL 9007 | 7080 RAL 9006

定制颜色



氟碳漆和混合型氟碳漆（耐色光+氟碳漆F2涂层）



柚木 50320 氟碳漆 | 柚木 51301 氟碳漆 | 柚木 51302 氟碳漆 | 楸木 51320 氟碳漆 | 胡桃木 51603 氟碳漆 | 黑胡桃木 51604 氟碳漆 | 竹纹 50113 Luxacote F2 | 柚木 51405 Luxacote F2

（如需了解更多有关木纹饰面的资料，请参见第388页。）

不锈钢

表面反射率的演示



2B 缎面 7772C | #4 拉丝 7774C | BA 亮面 7776C | #8 镜面 7778C



项目名称：Wildlands, 荷兰埃门 / 使用产品：条形板吊顶150F/200F / 设计单位：LKSVDD architecten

条形板
150F/200F（高风荷载解决方案）

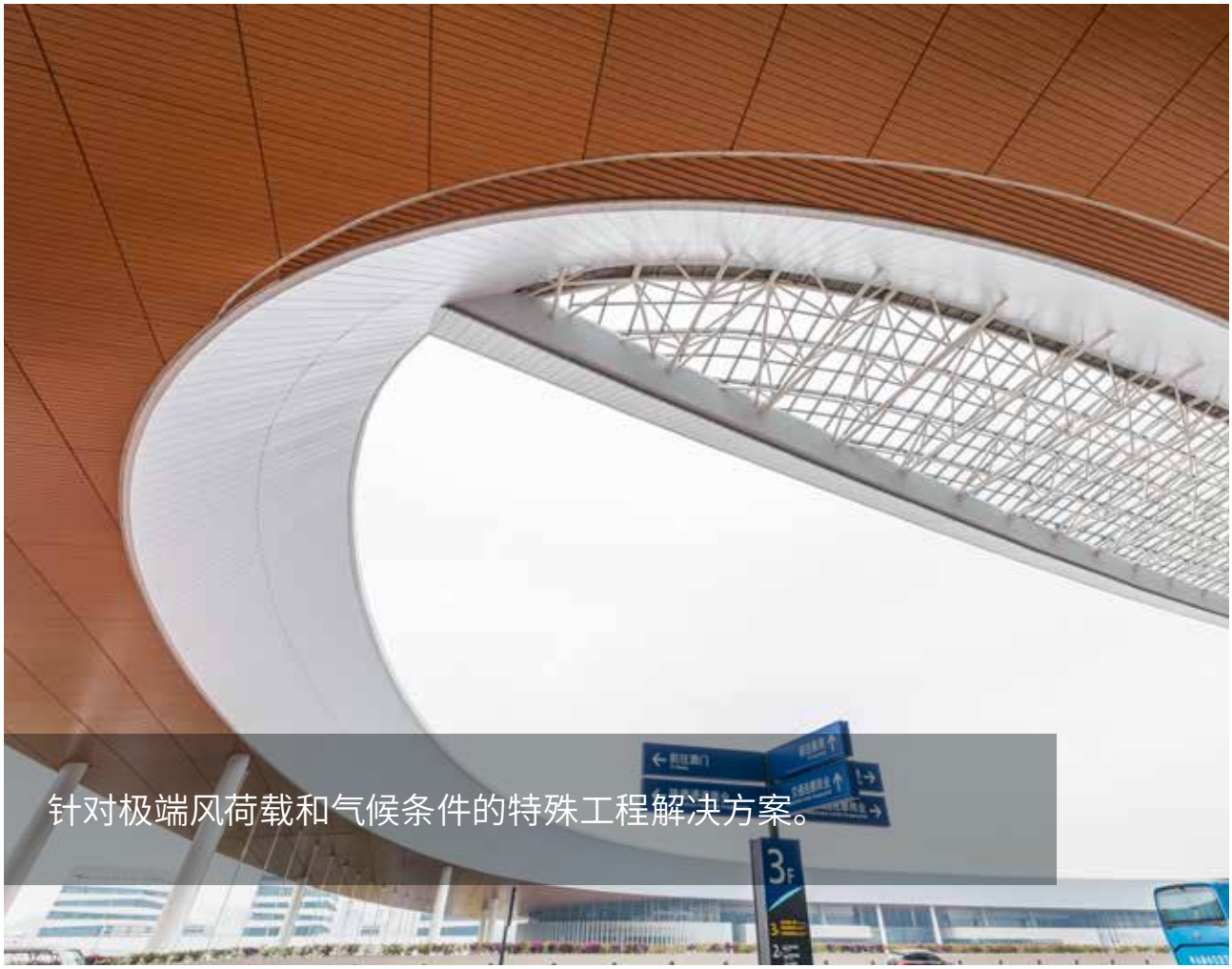

项目名称：港珠澳大桥，中国广东省珠海口岸 / 使用产品：条形板MPF200（高风荷载解决方案）/ 设计单位：华建集团华东建筑设计研究院

主要特点

- 板宽：150mm（150F）和200mm（200F）
- 板长：800 ~ 6000mm
- 采用特殊的支撑系统（ProFix），可提升结构的刚度和稳定性，有效抵抗风荷载
- 工厂预制规格，有效减少现场垃圾的产生
- 轻质：采用轻质铝合金，有效降低静荷载
- 易拆装

标准轴测图

1 = 龙骨
2 = 挂钩
3 = F形条形板

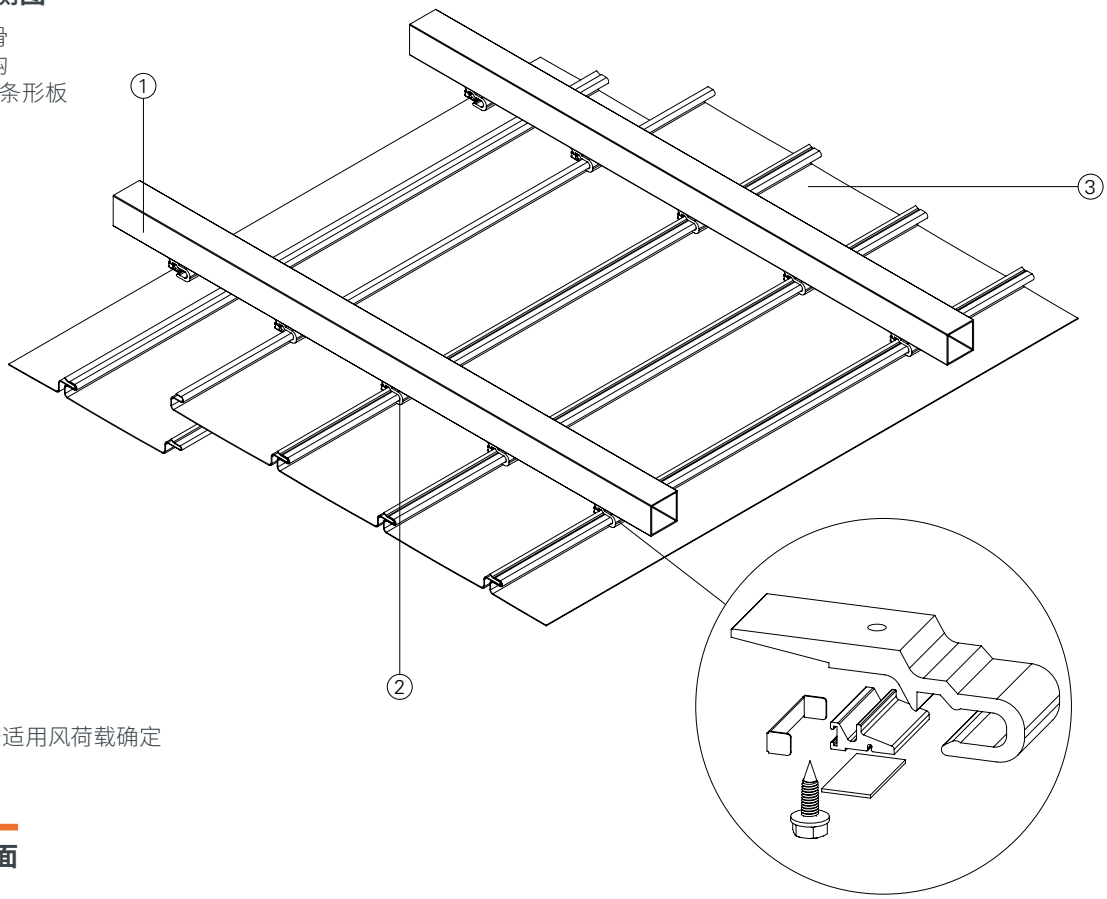

跨度根据适用风荷载确定

标准截面

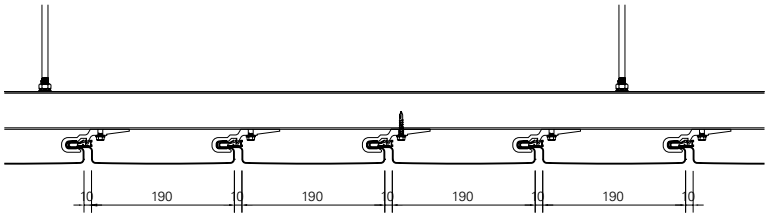

物理参数

基底: 铝材
防火等级: A2级，s1，d0（全型号），根据EN 13501-1标准
A2级，根据GB 8624标准
光反射（LR）系数:
- 与表面处理工艺有关
- HD0260: LR = 0.81
风荷载: 根据EN 1991-1-4和国家附件确定

LEED V4 评分

EA： 能效优化
MR: 建筑产品分析公示
EQ: 低排放材料
EQ: 日光

认证
ISO 9001
ISO 14001
TAIM认证
法国VOC法规A+级
EPD（环保产品声明）：按要求提供
风荷载抵抗性能

条形板
150F/200F（高风荷载解决方案）

颜色与表面处理

亨特道格拉斯可提供海量的颜色方案、木材品种和表面处理工艺供您随意挑选。您可以根据自己的需求进行定制。请登录网站了解最新信息。

通过LUXACOTE®耐色光技术提供保护

Luxacote® 是用于Luxalon®室外吊顶的一种独特的处理工艺。

Unprecedented Protection
LUXACOTE®
for exterior application

亨特道格拉斯的Luxacote®耐色光专利技术可极大提高室外吊顶的耐用性，同时强化颜色和光泽的稳定性，并针对刮擦、腐蚀提供有力保护。有了Luxacote®耐色光技术的保护，二次上漆将成为历史，既节约了维护成本，又减少了环境影响。

Luxacote®耐色光技术可保护铝材表面不受腐蚀，并能保证涂料永久附着在金属表面上，防止脱落。其含有颜料色泽高度稳定，有着非常优秀的色牢度和抗划、抗磨性能。

LUXACOTE®耐色光标准涂料颜色



0260 RAL 9010
0401 RAL 9016
1660 RAL 7015
7035 RAL 9007
7080 RAL 9006

定制颜色



氟碳漆和混合型氟碳漆（耐色光+氟碳漆F2涂层）



柚木 50320 氟碳漆
柚木 51301 氟碳漆
柚木 51302 氟碳漆
楸木 51320 氟碳漆
胡桃木 51603 氟碳漆
黑胡桃木 51604 氟碳漆
竹纹 50113 Luxacote F2
柚木 51405 Luxacote F2

（如需了解更多有关木纹饰面的资料，请参见第388页。）

不锈钢

表面反射率的演示



2B 缎面 7772C
#4 拉丝 7774C
BA 亮面 7776C
#8 镜面 7778C

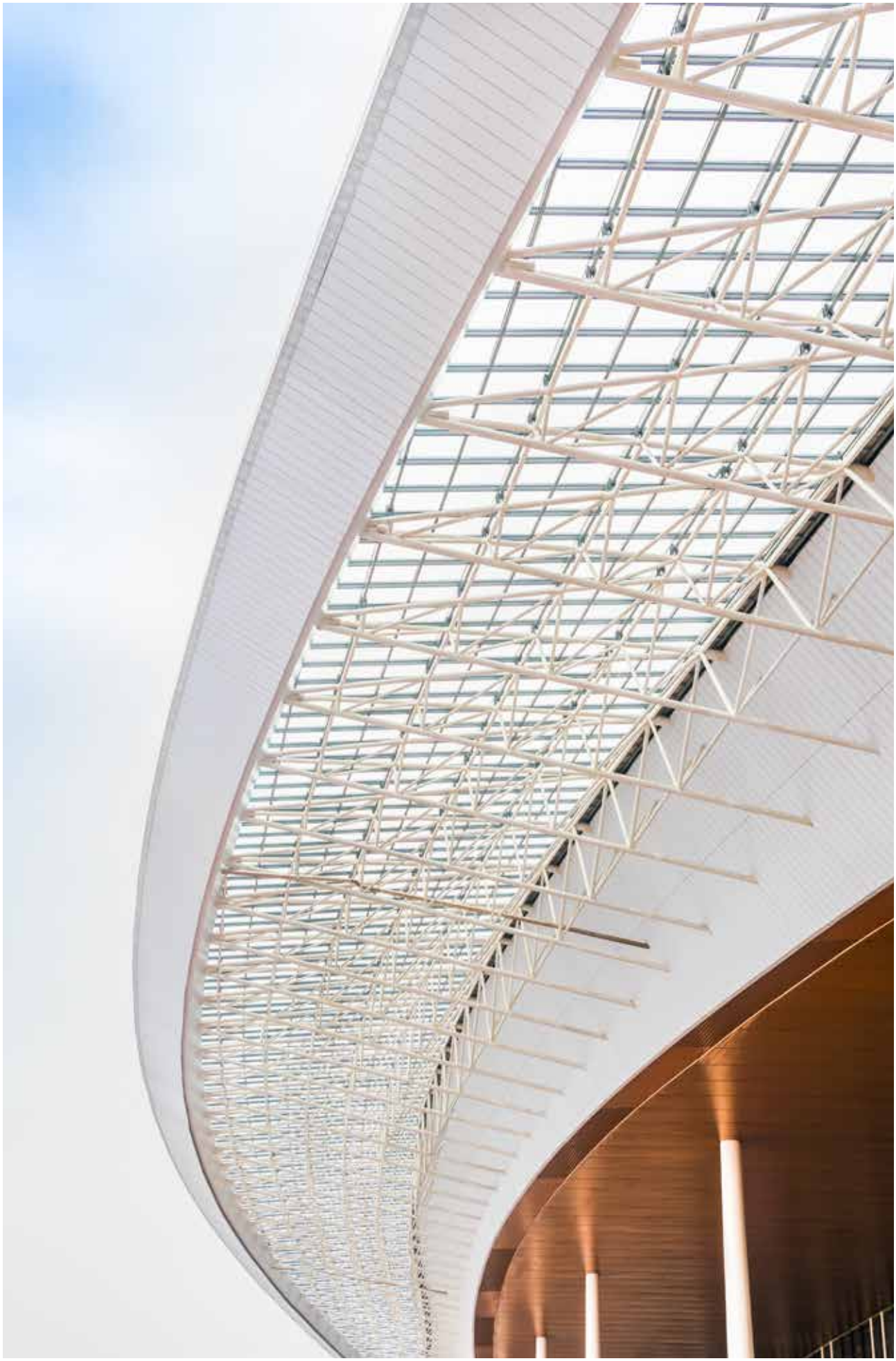

项目名称：港珠澳大桥，中国广东省珠海口岸 / 使用产品：条形板MPF200（高风荷载解决方案） / 设计单位：华建集团华东建筑设计研究院

挂板
V100



V100吊顶拥有的细长型垂片可为上部区域提供单向遮蔽，同时抵挡风荷载。

项目名称：配送中心，荷兰蒂尔堡 / 使用产品：V100挂板式 / 设计单位：Jeroen Weijers，Van Oers Weijers Architecten

主要特点

- 板高：100mm
- 板长：800 ~ 6000mm
- 采用特殊的支撑系统（ProFix），可提升结构的刚度和稳定性，有效抵抗风荷载
- 工厂预制规格，有效减少现场垃圾的产生
- 轻质：采用轻质铝合金，有效降低静荷载
- 易拆装

标准轴测图

1 = V100垂片
2 = 龙骨
3 = 螺丝垫圈
4 = 加强筋
5 = 吊杆
6 = 顶部紧固件
7 = 螺杆
8 = 防脱扣

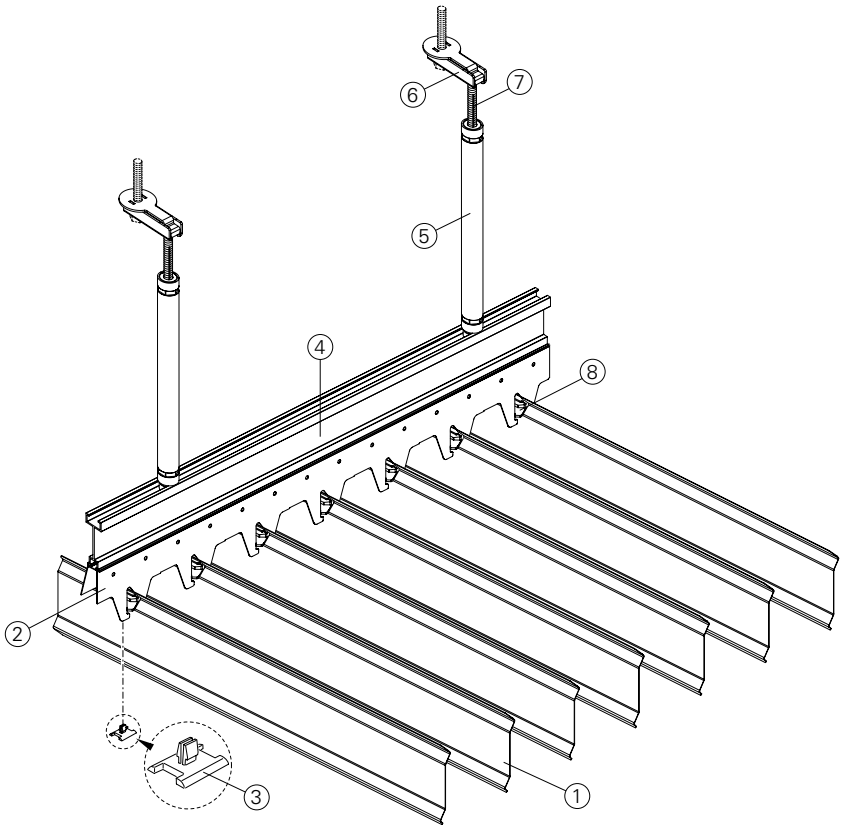

跨度根据适用风荷载确定

标准截面

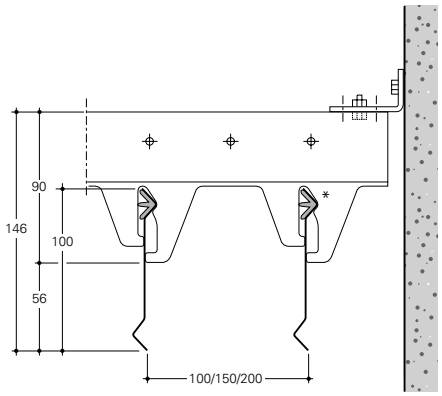

开孔形式

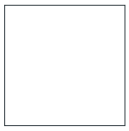

平面

物理参数

基底: 铝材
防火等级: A2级，s1，d0（全型号），根据EN 13501-1标准
A2级，根据GB 8624标准
重量: 约2.8 - 3.1kg/m²
光反射（LR）系数:
- 与表面处理工艺有关
- HD0260: LR = 0.81
风荷载: 根据EN 1991-1-4和国家附件确定

LEED V4 评分

EA： 能效优化
MR: 建筑产品分析公示
EQ: 低排放材料
EQ: 日光

认证
ISO 9001
ISO 14001
TAIM认证
法国VOC法规A+级
EPD（环保产品声明）：按要求提供
风荷载抵抗性能

颜色与表面处理

亨特道格拉斯可提供海量的颜色方案、木材品种和表面处理工艺供您随意挑选。您可以根据自己的需求进行定制。请登录网站了解最新信息。

通过LUXACOTE®耐色光技术提供保护

Luxacote® 是用于Luxalon®室外吊顶的一种独特的处理工艺。

Unprecedented Protection
LUXACOTE®
for exterior application

亨特道格拉斯的Luxacote®耐色光专利技术可极大提高室外吊顶的耐用性，同时强化颜色和光泽的稳定性，并针对刮擦、腐蚀提供有力保护。有了Luxacote®耐色光技术的保护，二次上漆将成为历史，既节约了维护成本，又减少了环境影响。

Luxacote®耐色光技术可保护铝材表面不受腐蚀，并能保证涂料永久附着在金属表面上，防止脱落。其含有颜料色泽高度稳定，有着非常优秀的色牢度和抗划、抗磨性能。

LUXACOTE®耐色光标准涂料颜色



0260 RAL 9010 | 0401 RAL 9016 | 1660 RAL 7015 | 7035 RAL 9007 | 7080 RAL 9006

定制颜色



氟碳漆和混合型氟碳漆（耐色光+氟碳漆F2涂层）



柚木 50320 氟碳漆 | 柚木 51301 氟碳漆 | 柚木 51302 氟碳漆 | 楸木 51320 氟碳漆 | 胡桃木 51603 氟碳漆 | 黑胡桃木 51604 氟碳漆 | 竹纹 50113 Luxacote F2 | 柚木 51405 Luxacote F2

（如需了解更多有关木纹饰面的资料，请参见第388页。）

不锈钢

表面反射率的演示



2B 缎面 7772C | #4 拉丝 7774C | BA 亮面 7776C | #8 镜面 7778C

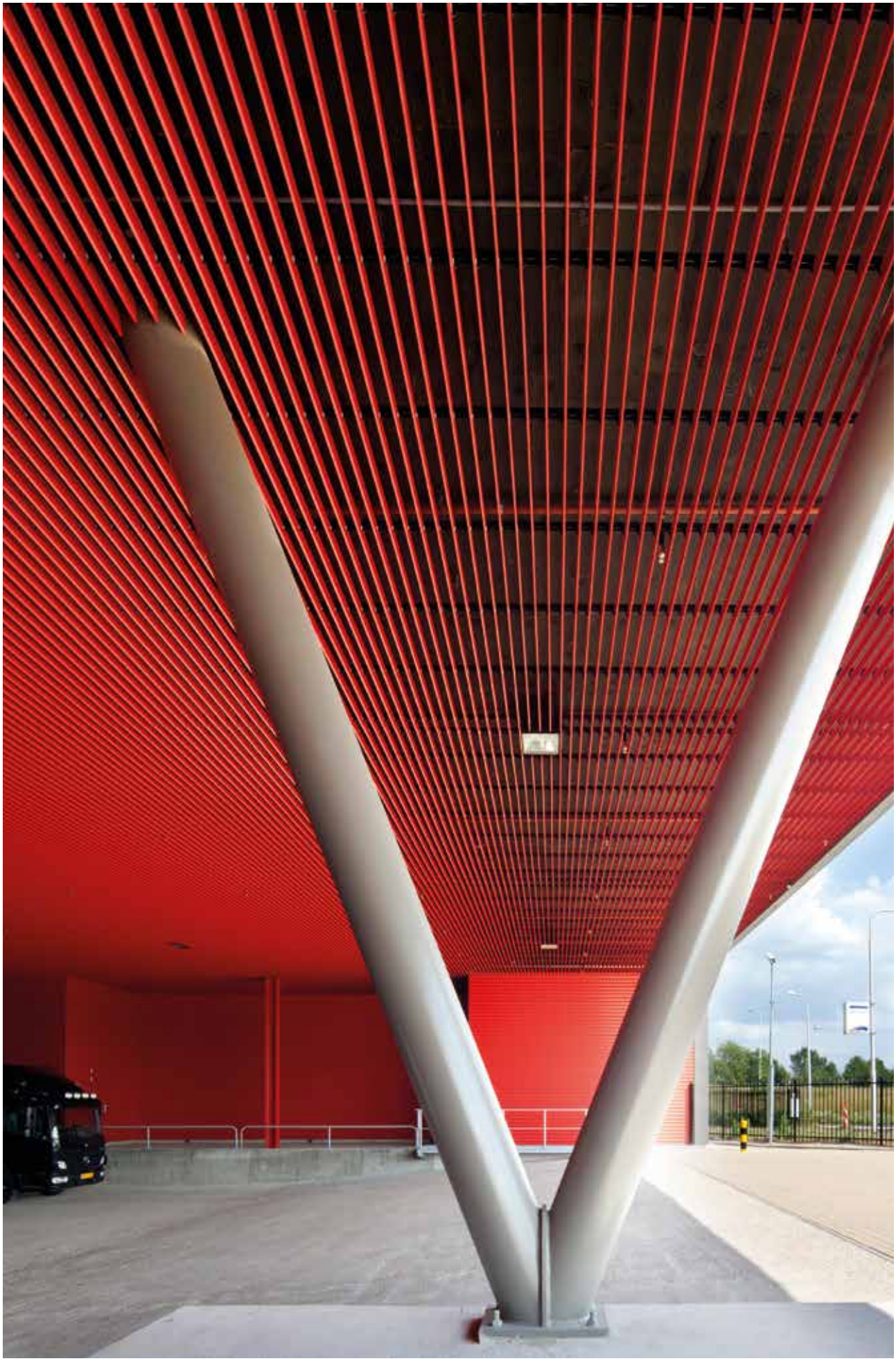

项目名称：配送中心，荷兰蒂尔堡 / 使用产品：V100挂板式 / 设计单位：Jeroen Weijers，Van Oers Weijers Architecten

宽板
300C

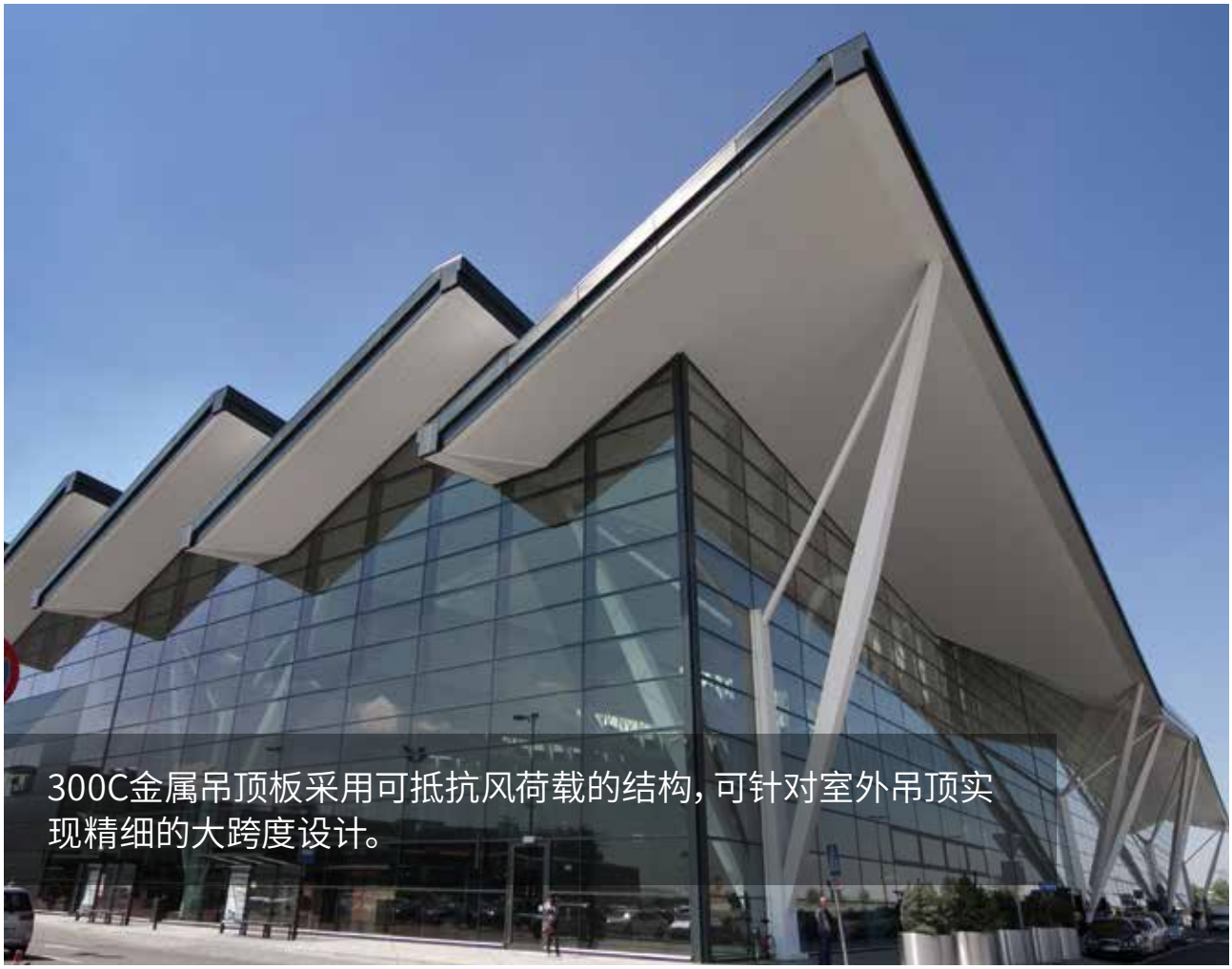

300C金属吊顶板采用可抵抗风荷载的结构，可针对室外吊顶实现精细的大跨度设计。

项目名称：格但斯克机场航站楼，波兰格但斯克 / 使用产品：宽板300C室外吊顶 / 设计单位：JSK Architekci Sp z o.o.

主要特点

- 板宽：300mm
- 板长：1000 ~ 6000mm
- 倒角设计（300C）和直角设计
- 采用特殊的支撑系统（ProFix），可提升结构的刚度和稳定性，有效抵抗风荷载
- 两块板可通过固定件组合为单元进行安装
- 工厂预制规格，有效减少现场垃圾的产生
- 轻质：采用轻质铝合金，有效降低静荷载
- 易拆装

标准轴测图

1 = 300C宽板
2 = 龙骨
3 = 螺丝垫圈
4 = 加强筋
5 = 吊杆
6 = 顶部紧固件
7 = 螺杆

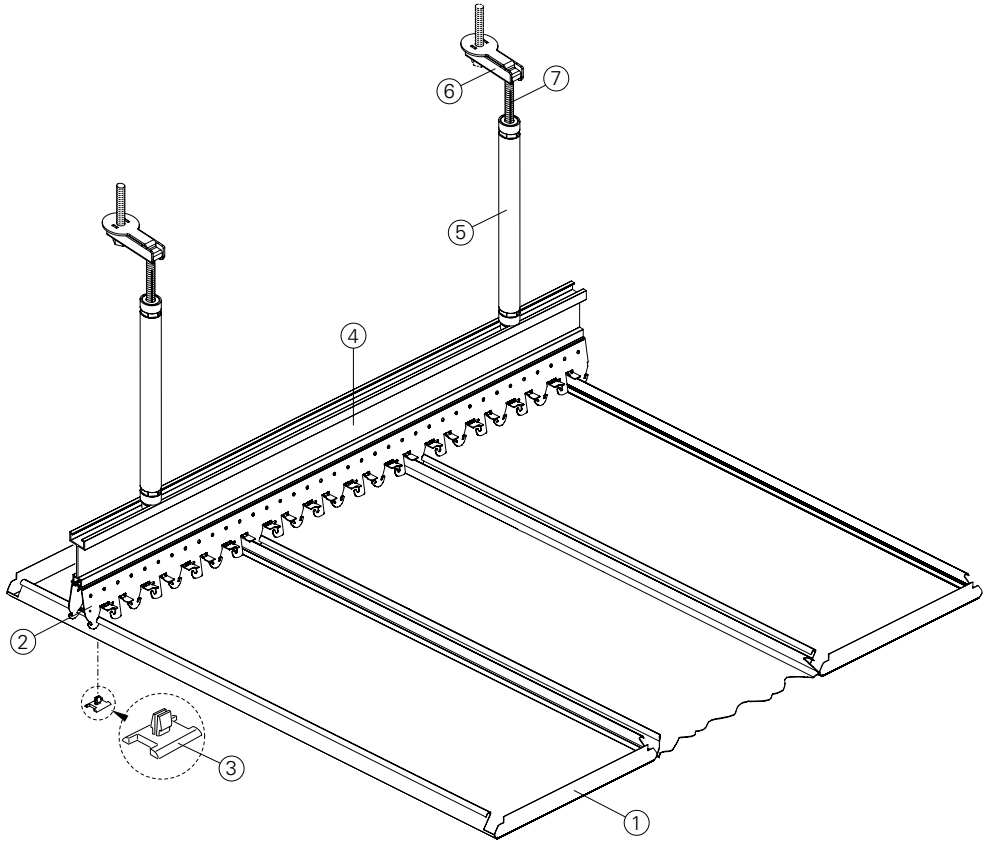

跨度根据适用风荷载确定

标准截面

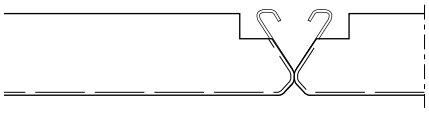

300C

开孔形式

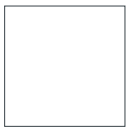

平面

物理参数

基底:铝材
防火等级:A2级，s1，d0（全型号），根据EN 13501-1标准
A2级，根据GB 8624标准
重量:约2.9kg/m²
光反射（LR）系数:
- 与表面处理工艺有关
- HD0260: LR = 0.81

风荷载: 根据EN 1991-1-4和国家附件确定

LEED V4 评分

EA：能效优化
MR: 建筑产品分析公示
EQ: 低排放材料
EQ: 日光

认证
ISO 9001
ISO 14001
TAIM认证
法国VOC法规A+级
EPD（环保产品声明）：按要求提供
风荷载抵抗性能

颜色与表面处理

亨特道格拉斯可提供海量的颜色方案、木材品种和表面处理工艺供您随意挑选。您可以根据自己的需求进行定制。请登录网站了解最新信息。

通过LUXACOTE®耐色光技术提供保护

Luxacote® 是用于Luxalon®室外吊顶的一种独特的处理工艺。

Unprecedented Protection
LUXACOTE®
for exterior application

亨特道格拉斯的Luxacote®耐色光专利技术可极大提高室外吊顶的耐用性，同时强化颜色和光泽的稳定性，并针对刮擦、腐蚀提供有力保护。有了Luxacote®耐色光技术的保护，二次上漆将成为历史，既节约了维护成本，又减少了环境影响。

Luxacote®耐色光技术可保护铝材表面不受腐蚀，并能保证涂料永久附着在金属表面上，防止脱落。其含有颜料色泽高度稳定，有着非常优秀的色牢度和抗划、抗磨性能。

LUXACOTE®耐色光标准涂料颜色



0260
RAL 9010

0401
RAL 9016

1660
RAL 7015

7035
RAL 9007

7080
RAL 9006

定制颜色





项目名称：Red Apple公司，荷兰鹿特丹 / 使用产品：宽板300C室外吊顶 / 设计单位：KCAP Architecten & Planners

面板
防脱落系统



项目名称：PA Consult C&H，丹麦哥本哈根 / 使用产品：防脱落系统 / 设计单位：Perlt&Black a/s C&H

主要特点

- 面板规格：
  ——最小300 × 520mm
  ——最大1050 × 1800mm
- 直角翻边设计
- 配备特殊的保险扣系统，增加结构强度、提升风荷载抵抗性能的同时，保留易拆装的优点
- 工厂预制规格，有效减少现场垃圾的产生
- 轻质：采用轻质铝合金，有效降低静荷载
- 易拆装

标准轴测图

1 = 挂钩式吊顶板
2 = 防脱落吊顶龙骨
3 = 防松板和螺丝
4 = 吊杆
5 = 吊杆安装件

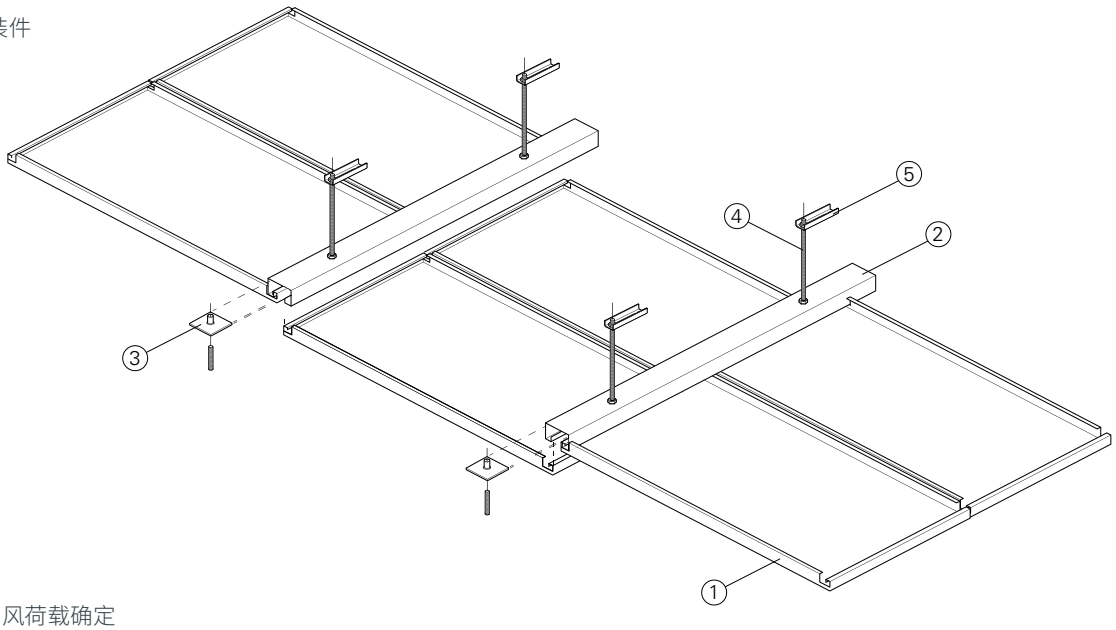

跨度根据适用风荷载确定

标准截面

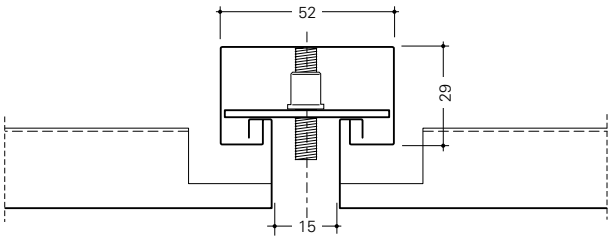

开孔形式

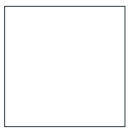

平面

物理参数

基底: 铝材
防火等级: A2级，s1，d0（全型号），根据EN 13501-1标准
A2级，根据GB 8624标准
重量: 约4.5kg/m²
光反射（LR）系数:
- 与表面处理工艺有关
- HD0260: LR = 0.81

风荷载: 根据EN 1991-1-4和国家附件确定

LEED V4 评分

EA： 能效优化
MR: 建筑产品分析公示
EQ: 低排放材料
EQ: 日光

认证
ISO 9001
ISO 14001
TAIM认证
法国VOC法规A+级
EPD（环保产品声明）：按要求提供
风荷载抵抗性能

颜色与表面处理

亨特道格拉斯可提供海量的颜色方案、木材品种和表面处理工艺供您随意挑选。您可以根据自己的需求进行定制。请登录网站了解最新信息。

标准涂料颜色

0260
RAL 9010

0401
RAL 9016


1660
RAL 7015

7035
RAL 9007


7080
RAL 9006

定制颜色



氟碳漆和混合型氟碳漆（耐色光+氟碳漆F2涂层）


柚木
50320
氟碳漆


柚木
51301
氟碳漆


柚木
51302
氟碳漆


楸木
51320
氟碳漆


胡桃木
51603
氟碳漆


黑胡桃木
51604
氟碳漆


竹纹
50113
Luxacote F2


柚木
51405
Luxacote F2

（如需了解更多有关木纹饰面的资料，请参见第388页。）

不锈钢

表面反射率的演示


2B 缎面
7772C


#4 拉丝
7774C


BA 亮面
7776C


#8 镜面
7778C



项目名称：PA Consult C&H，丹麦哥本哈根 / 使用产品：防脱落系统 / 设计单位：Perlt&Black a/s C&H





项目名称: 南京禄口国际机场2号航站楼，中国
使用产品: 30mm蜂窝板，200宽条形板



项目名称: 莱瓦顿北方学院, 荷兰莱瓦顿
设计单位: Herman Hertzberger
使用产品: 覆实木皮墙板和矩形板吊顶, 奥古曼饰面板

墙体系统

凭借着50年的产品创新经验，我们在墙板设计、功能应用和可持续性方面拥有丰富成熟的实践经验。可以为设计师们的建筑表现提供强有力的保障。





项目名称: Cristalia 4B, 西班牙马德里
设计单位: Rafael de la Hoz
使用产品: 墙体系统



项目名称: 阿米提大学, 阿拉伯联合酋长国迪拜
设计单位: IR Design
使用产品: 覆实木皮吊顶与墙砖, 樱桃木



项目名称: eclipsLife, 荷兰阿姆斯特尔芬
设计单位: M3 Interieur
使用产品: HeartFelt®条形板墙体系统

墙体系统

HEARTFELT®条形板 316

实木格栅和条形板 320

覆实木皮格栅和条形板 324

覆实木皮矩形板和TOPLINE® 328

金属瓦楞板 334

金属蜂窝板 338

XL100 342

金属烤瓷铝板 346

金属条形挂板 350

条形板
HEARTFELT®



项目名称：企业总部，荷兰 / 使用产品：HeartFelt®条形板墙体系统

主要特点

- 模块化毛毡板墙体系统
- 面板尺寸40 × 55mm
- 板长1000 ~ 6000mm
- 具有六种标准模数，可根据门窗侧的情况灵活调整（M50~M100），兼顾吸音和美观
- 便于吊顶上部空间维护
- 室内装饰
- 可与工业标准照明、暖通、扬声器、消防安全和安防设备搭配使用

reddot award 2017
best of the best

标准轴测图

1 = 条形板
2 = 龙骨
3 = 龙骨连接件
4 = 防脱限位件
5 = 条板连接件

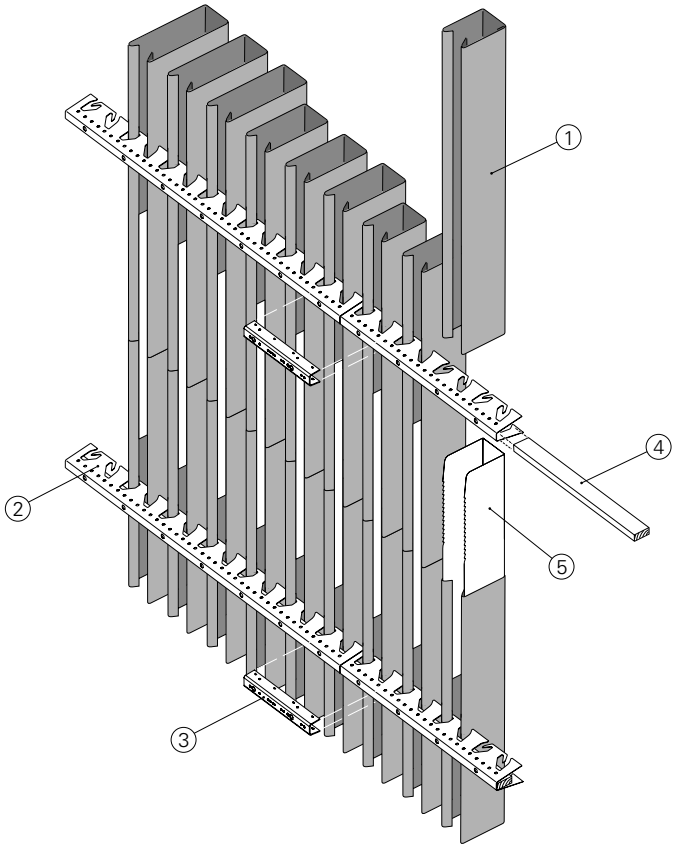

面板最大跨度1200mm
面板最大悬挑距离150mm

龙骨最大跨度1500mm
龙骨最大悬挑距离300mm

标准截面

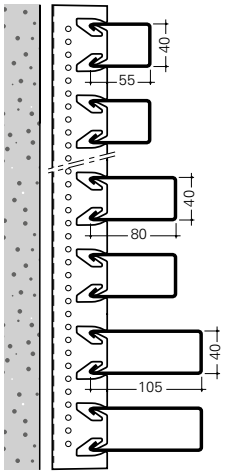

物理参数

基底:无纺布热压成形PES纤维
防火等级:B级，s1，d0，根据EN 13501-1标准
重量:4.6 kg/m² (M50) - 3.5kg/m² (M100)
光反射(LR)系数:与所选颜色有关
接触等级: A和B类，根据EN 13964标准

LEED V4 评分

MR: 建筑产品分析公示
EQ: 低排放材料
EQ: 室内空气质量评价
EQ: 吸音性能

认证
室内空气质量金级
法国VOC法规A+级
C2C（从摇篮到摇篮）铜级
Oekotex Standard 100四级
SundaHus Miljödata认证A级

颜色

以下颜色仅作说明用途。

灰色系

纯白色
7593


米白色
7595


浅灰色
7596


中灰色
7597

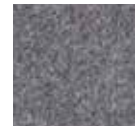
深灰色
7598


煤灰色
7599


纯黑色
7594

大地色系


奶咖色
7575


浅棕色
7576


棕色
7577


深棕色
7578


咖啡色
7579

吸音性能评级 - α_w

模数 (mm)	缝宽 (mm)	开孔率%	α_w
M50*	10	20%	1.00 (H)
M50	10	20%	0.70 (H)
M60	20	33%	0.65 (H)
M70	30	43%	0.60 (H)
M80	40	50%	0.50 (H)
M90	50	55%	0.45 (H)
M100	60	60%	0.45 (H)

*吊顶板外采用岩棉吸音板或PES吸音板包裹。

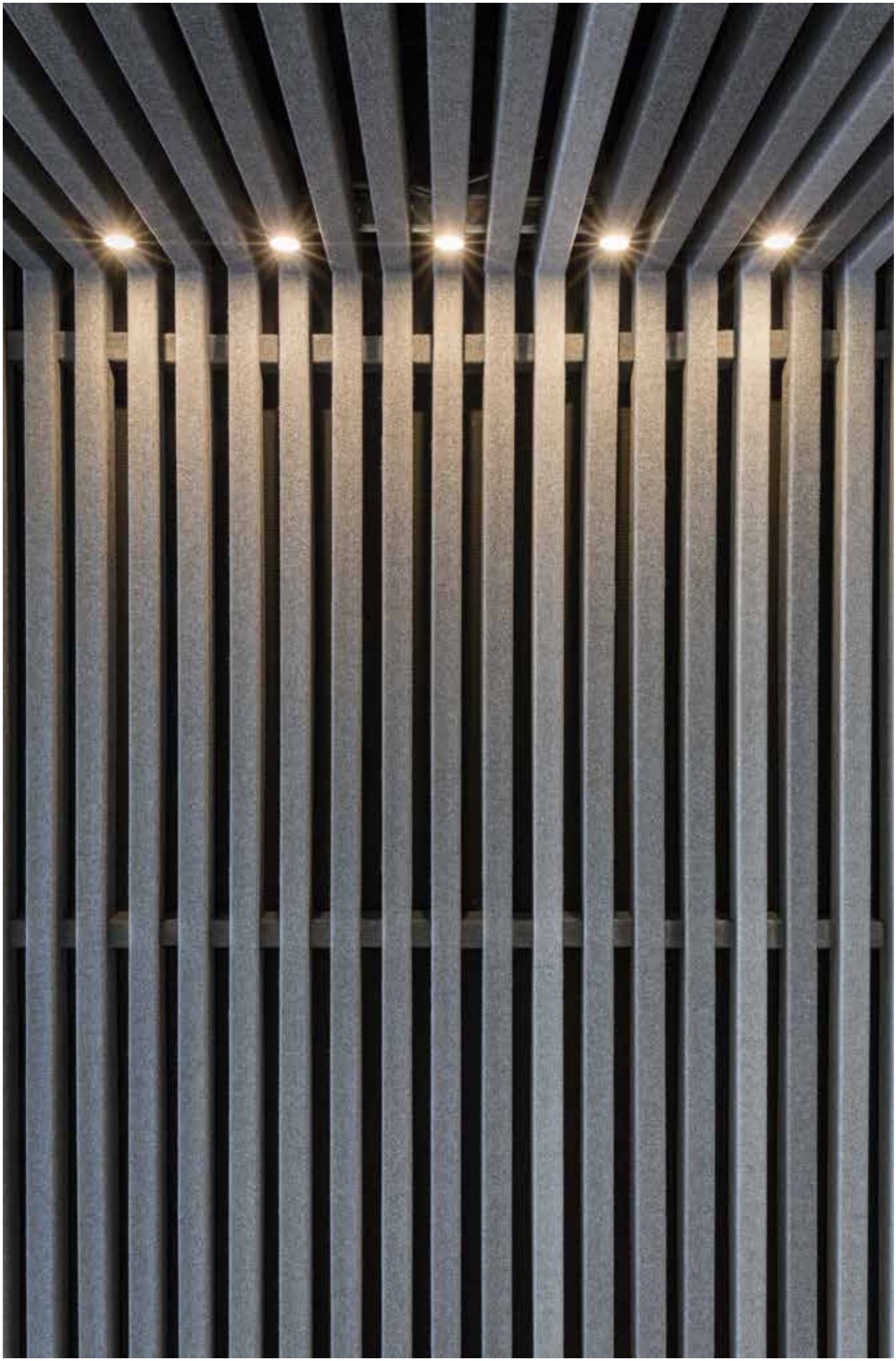

项目名称：企业总部，荷兰 / 使用产品：HeartFelt®条形板墙体系统

实木
格栅和条形板



项目名称：Center de Kom戏剧院，荷兰尼沃海恩 / 使用产品：多种尺寸的实木条形板墙体，北美鹅掌楸 / 设计单位：de Architekten Cie

主要特点

- 室内装饰
- 多种格栅尺寸：
  宽度：20mm
  最大长度：2500mm
  高度：35 - 120mm
  缝宽：25 - 150mm
- 多种条形板尺寸：
  宽度：63 - 68 - 70 - 83 - 92 - 110 - 116mm
  最大长度：2500mm
  厚度：15mm
  缝宽：12 - 13 - 15 - 19mm
- 超过20种木材种类，通过FSC（森林管理委员会）或PEFC（森林认证体系认可计划）认证
- 可选配吸音纸
- 有原木本色和染色木材可供选择
- 有弧形和瓦楞形可供选择
- 可与工业标准照明、暖通、扬声器、消防安全和安防设备搭配使用

标准轴测图

1 = 实木格栅板
2 = 墙体固定夹
3 = 吸音纸
4 = 龙骨

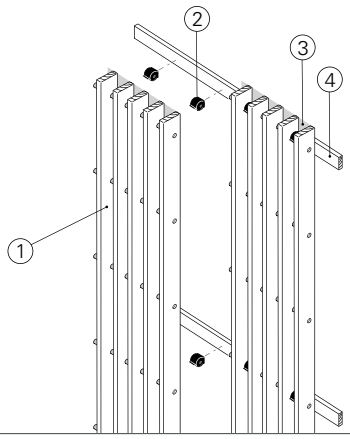

竖向
格栅墙

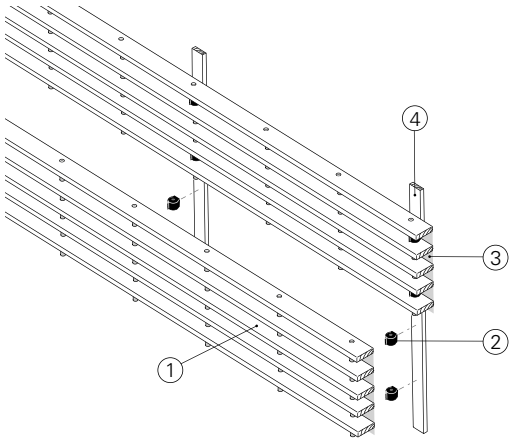

水平
格栅墙

1 = 实木格栅板
2 = 墙体固定夹
3 = 吸音纸
4 = 龙骨

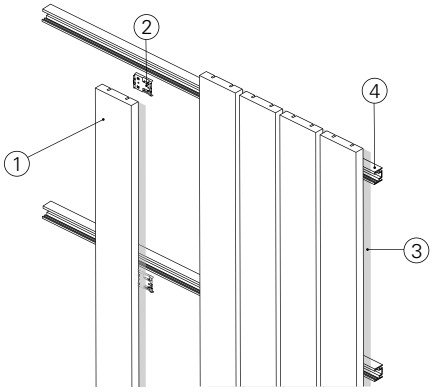

竖向
条形板墙

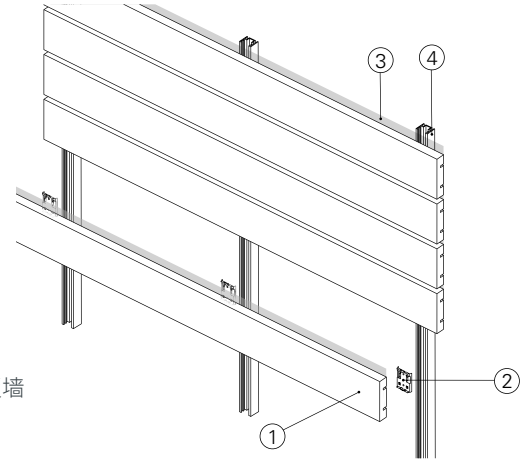

水平
条形板墙

标准截面

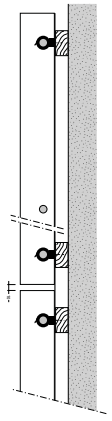

竖向
格栅墙

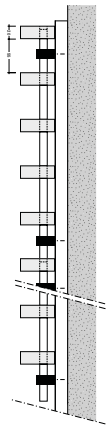

水平
格栅墙

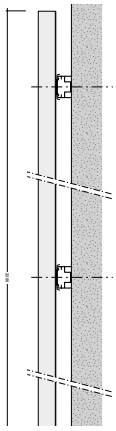

竖向
条形板墙

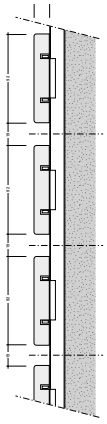

水平
条形板墙

物理参数

防火等级：B-s2, d0（根据13501-1标准），
取决于木材种类和处理工艺
吸音性能评级：α_W 0.30 - 0.50
（根据ISO 11654标准）。见第393页
重量：5.0 - 12.0 kg/m² (M100)
VOC（挥发性有机化合物）排放： A+级（根据ISO 16000-9标准）

LEED V4 评分

EA：能效优化
EQ：低排放材料
EQ：室内空气质量评价
EQ：吸音性能

认证
FSC（森林管理委员会）
PEFC（森林认证体系认可计划）
C2C（从摇篮到摇篮）银级

颜色与表面处理

亨特道格拉斯可提供海量的颜色方案、木材品种和表面处理工艺供您随意挑选。您可以根据自己的需求进行定制。请登录网站了解最新信息。

木材品种


固雅木


美国白橡木


西伯利亚落叶松


非洲阿尤斯


北美鹅掌楸


美国白蜡木


欧洲橡木


美国红橡木


欧洲松木


樱桃木


俄勒冈松木


轴独蕊


印尼菠萝格


红木


西部铅笔柏


美国黑胡桃木

竹木


竹木SP本色


竹木SP焦糖色


竹木DT焦糖色



项目名称：NAC公司，比利时Houthalen-Helchteren / 使用产品：实木格栅，FSC美国红橡木 / 设计单位：Holistic Architecture 50l5

覆实木皮
格栅和条形板



在大型项目中使用覆实木皮条形板或格栅构件，可打造出美观大方的墙体。

项目名称：De Keukenhof，荷兰利瑟 / 使用产品：覆实木皮格栅，欧洲橡木 / 设计单位：Mecano Architects

主要特点

- 室内装饰
- 多种格栅尺寸：
  宽度：17 - 20 - 26 - 31mm
  最大长度：2700mm
  高度：65 - 150mm
  缝宽：50 - 150mm
- 多种条形板尺寸：
  宽度：65 - 90 - 120 - 150 - 200 - 230mm
  最大长度：2700mm
  厚度：17或20mm
  缝宽：5 - 10 - 15 - 20 - 30mm
- 有预装构件和独立条形板可选
- 品种丰富的有机或科技木饰面板，通过FSC（森林管理委员会）或PEFC（森林认证体系认可计划）认证
- 可选配吸音纸
- 有原木本色和染色木材可供选择
- 有弧形和瓦楞形可供选择
- 有可拆装方案可供选择
- 可与工业标准照明、暖通、扬声器、消防安全和安防设备搭配使用

标准轴测图

1 = 覆实木皮格栅板
2 = 墙体固定夹
3 = 吸音纸
4 = 龙骨

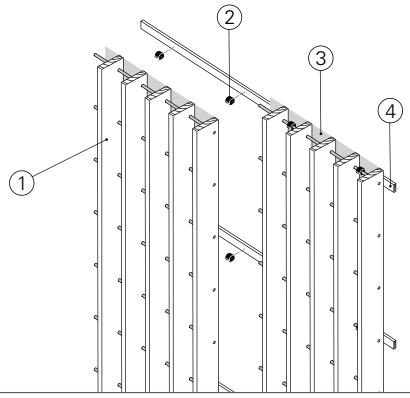

竖向
格栅墙

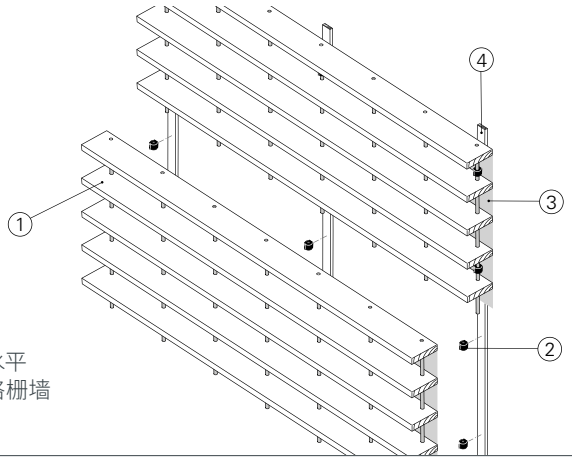

水平
格栅墙

1 = 覆实木皮格栅板
2 = 墙体固定夹
3 = 接缝填料
4 = 龙骨

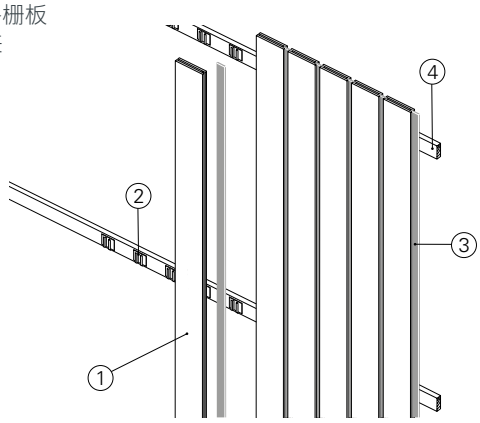

竖向
条形板墙

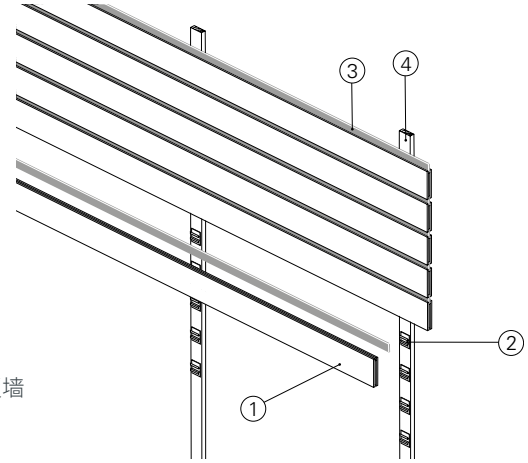

水平
条形板墙

标准截面

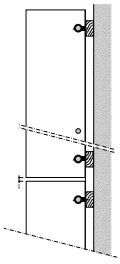

竖向
格栅墙

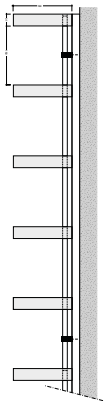

水平
格栅墙

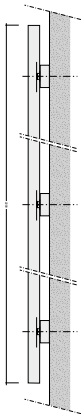

竖向
条形板墙

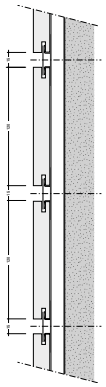

水平
条形板墙

物理参数

吸音性能评级: α_w 0.50
重量: 10.0 - 15.0 kg/m²

LEED V4 评分

EA: 能效优化
EQ: 低排放材料
EQ: 室内空气质量评价
EQ: 吸音性能

认证
FSC（森林管理委员会）
PEFC（森林认证体系认可计划）

颜色与表面处理

亨特道格拉斯可提供海量的颜色方案、木材品种和表面处理工艺供您随意挑选。您可以根据自己的需求进行定制。请登录网站了解最新信息。

有机饰面板

有机饰面板是对原木进行刨切处理得到的、未经任何加工或强化的天然材料。这种饰面板类型保留了乔木的所有特性和固有样式。由于乔木的特性和固有样式会在其生长过程中受到天然因素的影响，因此每一块饰面板都是独一无二的。

美国红枫


美国红橡木


美国黑胡桃木


美欧橡木


欧洲白蜡木


欧洲桦木


松木


红桦

有机染色饰面板

有机染色饰面板是一种经过染色处理、颜色独特但又统一的全天然饰面板。


白蜡木
BF 001


白蜡木
BF 002


白蜡木
BF 049

白蜡木
BF050


桦木
BG 046


雀眼枫木
E 069


玻利瓦尔
EB 064


胡桃木
EA193

科技木饰面板

科技木饰面板是一种天然材料，因事先经过加工处理，因此具有预先设计好的特殊外观。这种饰面板的样式能够创造出更加统一的外观。


橡木


非洲鸡翅木


桦木


玫瑰木


柚木


胡桃木


樱桃木

津甘纳

特殊规格

我们拥有海量的、采用特殊设计的饰面板和贴面板供您挑选。

芭蕉木饰面板

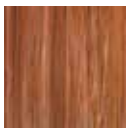
格林纳达

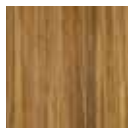
波多黎各


马提尼克


圣巴斯


阿鲁巴


巴巴多斯


安圭拉


多米尼加

特殊科技木饰面板


箭木


编织


装饰线 M02

装饰线 M06


斑纹点纹


格子纹EVH


沼泽纹


密波纹

- 如有需要，我们还有HPL、密胺或手工喷涂RAL颜色等其它表面处理方案可供您选购。请登录我们的网站了解我们最新的产品范围。



项目名称：Smart Campus，荷兰海尔伦 / 使用产品：覆实木皮吊顶和墙体系统，焦糖色竹纹 / 设计单位：Van Eijk en van der Lubbe

覆实木皮
矩形板和TOPLINE®



项目名称：阿米提大学，阿拉伯联合酋长国迪拜 / 使用产品：覆实木皮吊顶与Topline®墙体，美国樱桃木，微孔型 / 设计单位：Cannondesign

主要特点

- 室内装饰
- 矩形板规格：300/600/900/1200 × 最大1200mm，如有需要，也可定制其它规格
- Topline® 面板规格：128/262 × 2050/2780mm
- 有预装构件和独立条形板可选
- 品种丰富的有机或科技木饰面板，通过FSC（森林管理委员会）或PEFC（森林认证体系认可计划）认证
- 可选配吸音纸
- 有原木本色和染色木材可供选择
- 有弧形和瓦楞形可供选择
- 有可拆装方案可供选择
- 可与工业标准照明、暖通、扬声器、消防安全和安防设备搭配使用

标准轴测图

1 = 覆实木皮矩形板
2 = 龙骨
3 = 墙体固定夹

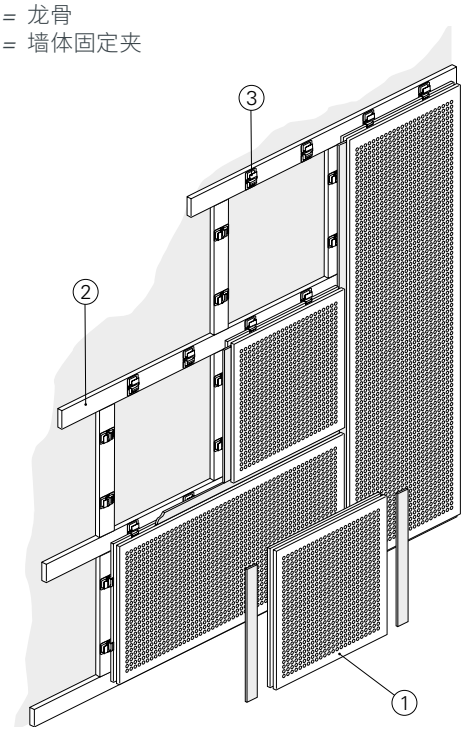

矩形板墙体

1 = Topline®面板
2 = 龙骨
3 = 墙体固定夹

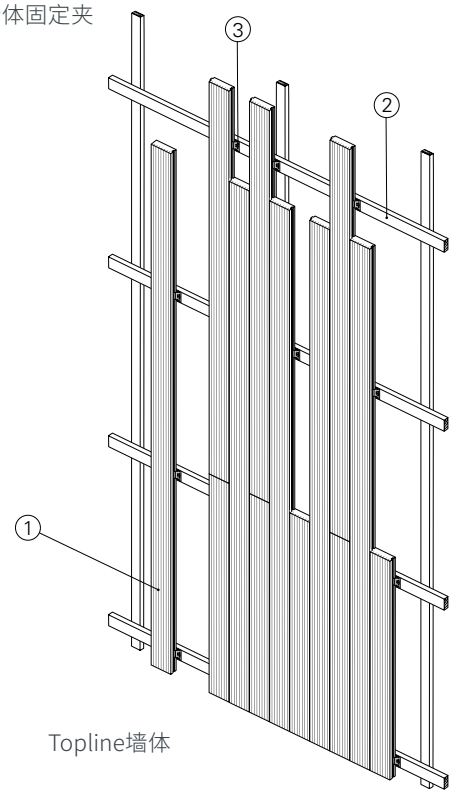

Topline墙体

标准截面

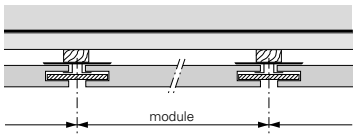

标准矩形板 / 条形板

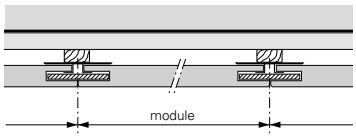

Trend矩形板

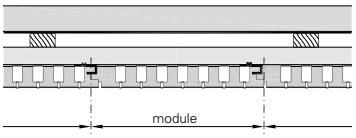

Topline®

物理参数

取决于木材种类和处理工艺
吸音性能评级: α_W 0.50
重量: 10.0 - 15.0 kg/m²

LEED V4 评分

EA : 能效优化
EQ: 低排放材料
EQ: 室内空气质量评价
EQ: 吸音性能

认证
FSC（森林管理委员会）
PEFC（森林认证体系认可计划）

颜色与表面处理

亨特道格拉斯可提供海量的颜色方案、木材品种和表面处理工艺供您随意挑选。您可以根据自己的需求进行定制。请登录网站了解最新信息。

有机饰面板

有机饰面板是对原木进行刨切处理得到的、未经任何加工或强化的天然材料。这种饰面板类型保留了乔木的所有特性和固有样式。由于乔木的特性和固有样式会在其生长过程中受到天然因素的影响，因此每一块饰面板都是独一无二的。

美国红枫


美国红橡木


美国黑胡桃木


美欧橡木


欧洲白蜡木


欧洲桦木


松木


红桦

有机染色饰面板

有机染色饰面板是一种经过染色处理、颜色独特但又统一的全天然饰面板。


白蜡木
BF 001


白蜡木
BF 002


白蜡木
BF 049

白蜡木
BF050


桦木
BG 046


雀眼枫木
E 069


玻利瓦尔
EB 064


胡桃木
EA193

科技木饰面板

科技木饰面板是一种天然材料，因事先经过加工处理，因此具有预先设计好的特殊外观。这种饰面板的样式能够创造出更加统一的外观。


橡木


非洲鸡翅木


桦木


玫瑰木


柚木


胡桃木


樱桃木

津甘纳

特殊规格

我们拥有海量的、采用特殊设计的饰面板和贴面板供您挑选。

芭蕉木饰面板

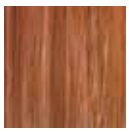
格林纳达

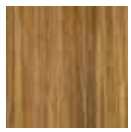
波多黎各


马提尼克


圣巴斯


阿鲁巴


巴巴多斯


安圭拉


多米尼加

特殊科技木饰面板


箭木


编织


装饰线 M02

装饰线 M06


斑纹点纹


格子纹EVH


沼泽纹


密波纹

- 如有需要，我们还有HPL、密胺或手工喷涂RAL颜色等其它表面处理方案可供您选购。请登录我们的网站了解我们最新的产品范围。



项目名称：Arcus大学，荷兰海尔伦 / 使用产品：Topline® TTA 28/4 RAL wit / 设计单位：IAA Architecten



项目名称：阿米提大学，阿拉伯联合酋长国迪拜 / 使用产品：覆实木皮吊顶与Topline®墙体，美国樱桃木，微孔型 / 设计单位：Cannondesign



金属
瓦楞板



项目名称：亨特道格拉斯上海工厂，中国 / 使用产品：瓦楞墙板

主要特点

- 单块金属板最大尺寸1000 × 3000mm
- 瓦楞风格的芯材可以在水平和竖直方向上进行随心所欲的组合
- 可定制的加工工艺，工厂成型，减少施工现场的工作量
- 采用轻质板材，对支承结构产生的荷载小
- 易安装，每一块板均可随意拆装

标准轴测图

1 = 垂直龙骨
2 = 瓦楞复合板
3 = 水平龙骨
4 = 型材框架

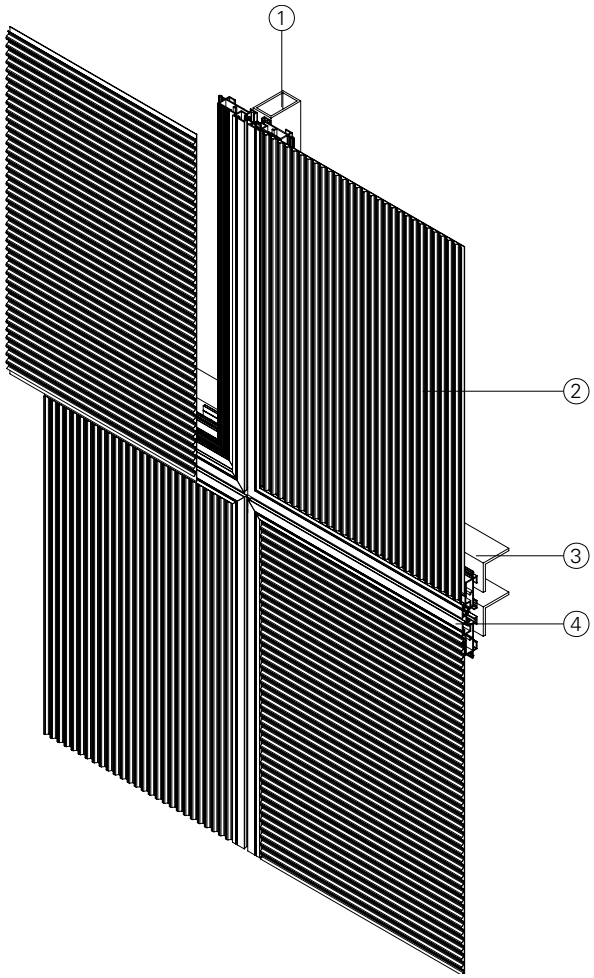

标准截面

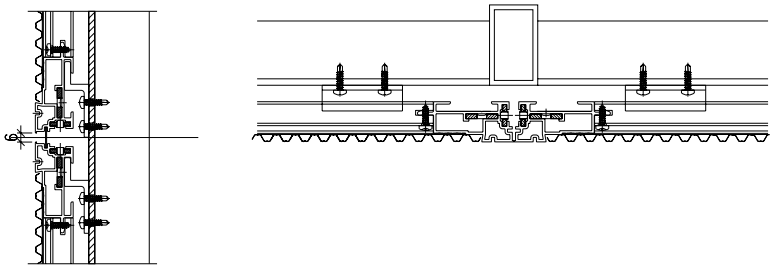

物理参数

基底:铝材
防火等级:A1级，根据EN 13501-1标准
A2级，根据GB 8624标准
光反射(LR)系数:
- 与表面处理工艺有关
- RAL9010: LR = 0.81

LEED V4 评分

EA : 能效优化
MR: 建筑产品分析公示
EQ: 低排放材料
EQ: 室内空气质量评价
EQ: 日光
EQ: 吸音性能

认证
TAIM QS
法国VOC法规: A级
EPD (环保产品声明) : 按要求提供

颜色与表面处理

亨特道格拉斯可提供海量的颜色方案、木材品种和表面处理工艺供您随意挑选。您可以根据自己的需求进行定制。请登录网站了解最新信息。

标准涂料颜色

0181
RAL 9003

0106
RAL 9016

0280
RAL 9010



7163
RAL 9006

定制颜色



聚酯和混合聚酯（VX木纹）



竹纹
50107
聚酯漆



竹纹
50108
聚酯漆



竹纹
50159
聚酯漆



竹纹
50163
聚酯漆



竹纹
50170
聚酯漆



斑马木
50202
聚酯漆



梨木
50203
聚酯漆



梨木
50207
聚酯漆

（如需了解更多有关木纹饰面的资料，请参见第388页。）



项目名称：亨特道格拉斯上海工厂，中国 / 使用产品：瓦楞墙板

金属
蜂窝板 (HIW)



项目名称：杭州国际会展中心，中国 / 使用产品：蜂窝板内墙（HIW）

主要特点

- 四周密闭的盒式蜂窝板
- 最大宽度1500mm，最大长度12000mm（取决于接缝）
- 多种厚度规格可选——6mm / 8mm / 10mm / 12mm / 15mm / 25mm / 36mm / 50mm等等
- 超平表面
- 滚涂表面（有阳极氧化、铜、锌、不锈钢可供选择）
- 可实现多边固定
- 可在任意结构上安装（混凝土砌块结构、砖砌体结构、加压成型铝合金结构或钢制构件）
- 面板可根据要求加工成弧形或其它形状

标准轴测图

1 = 挂钩
2 = 蜂窝板
3 = 底座托架
4 = 弹簧夹
5 = 弹簧夹托架
6 = 固定扣
7 = 悬挂梁
8 = 龙骨

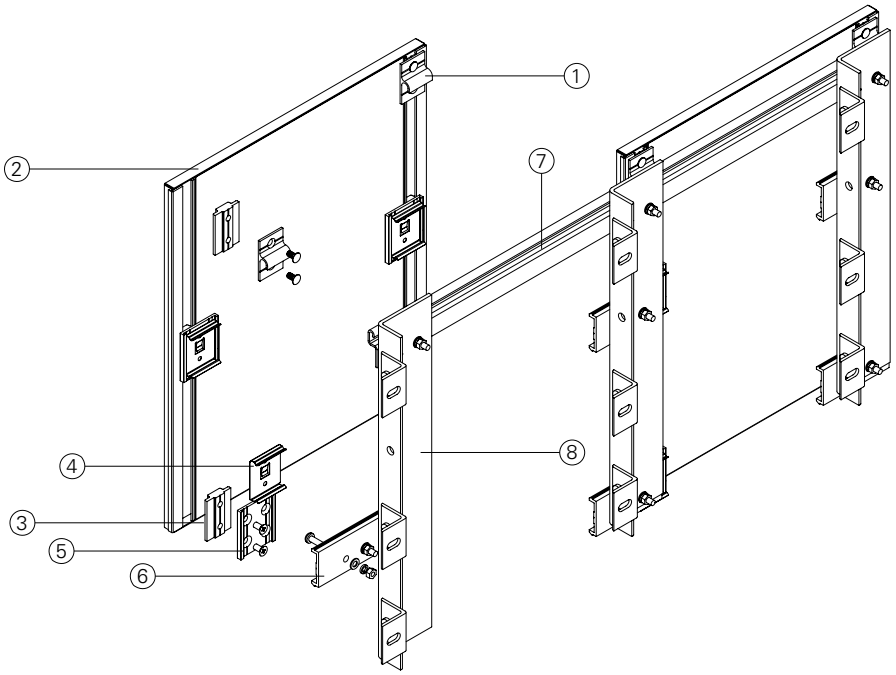

标准截面

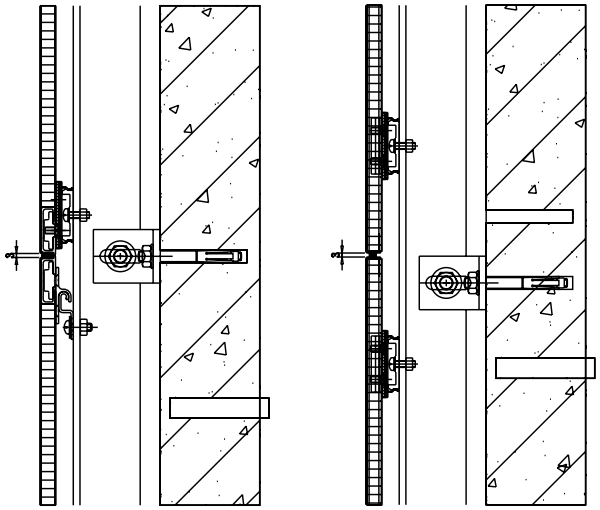

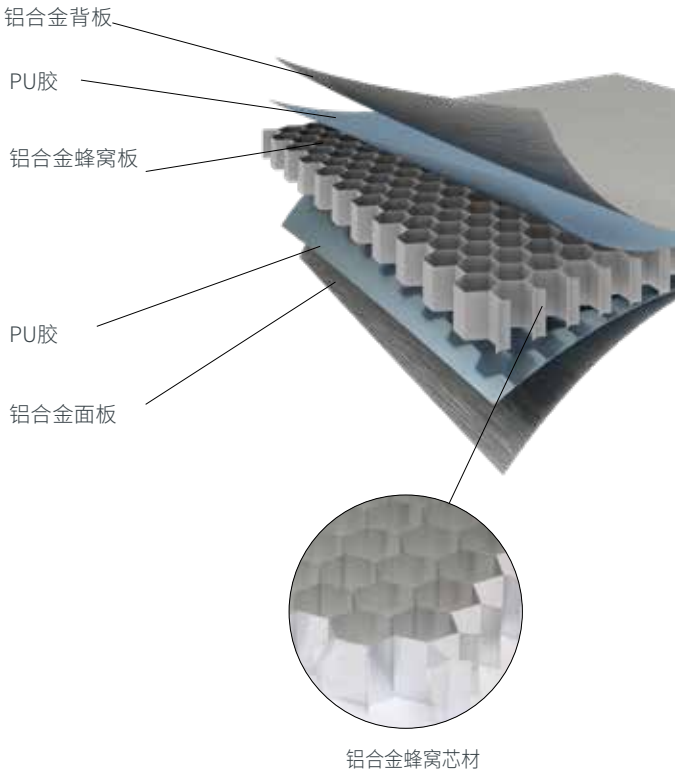

物理参数（可随系统变化而变化）

铝合金贴面:
合金: EN AW3005，H4
厚度: 面板: 0.7mm
背板: 0.7mm
穿孔: 面板: Ø 0.8 T4
背板: Ø 3.0 T5
涂料: 滚涂和粉末涂料
颜色: 满足RAL、NCS、BS色卡的任意颜色，或客户要求的其它饰面
铝合金蜂窝芯材:
——合金: EN AW3003
——金属箔厚度: 0.058mm
——方格尺寸: 12

重量: 6.5~13.3 kg/m²
吸音性能评级: α_W 0.75: 见第393页
面板规格
宽度模数:
——穿孔: 1250mm
——平面: 1500mm
长度模数:
——穿孔: 2500mm
——平面: 6500mm
厚度: 标准厚度15~50mm

金属
蜂窝板 (HIW)

颜色与表面处理

亨特道格拉斯可提供海量的颜色方案、木材品种和表面处理工艺供您随意挑选。您可以根据自己的需求进行定制。请登录网站了解最新信息。

标准涂料颜色

交通白


石灰色


煤灰


海军蓝


中子红

定制颜色



亮片云母质感

缟玛瑙
白紫

缟玛瑙
白蓝


自然铜
金银


自然铜
红绿


紫水晶
紫红

天然质感——阳极氧化铝


明亮
拉丝


阳极氧化
拉丝


香槟
拉丝


新金
拉丝


红锌
拉丝

惊艳金属质感

闪耀
银
金属质感

闪耀
香槟
金属质感


神秘
煤灰
金属质感


闪耀
米黄
金属质感


神秘
铜黄
金属质感

特殊设计


凝灰石
经典


皇家
鸡翅木


泰坦锌
未来


炭黑
放大

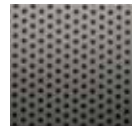
多孔
金属

形式和设计定义了建筑。很多时候，建筑是建筑设计师将其想象力转化后的产物。
而在亨特道格拉斯，我们的任务就是向设计师提供色彩、材料和表面装饰方案，激发他们的创造力，帮助他们将想象力转换为现实。每一种色彩都有高光和哑光等不同的光泽度可供选择。

聚酯和混合聚酯（VX木纹）


竹纹
50107
聚酯漆


竹纹
50108
聚酯漆


竹纹
50159
聚酯漆


竹纹
50163
聚酯漆


竹纹
50170
聚酯漆


斑马木
50202
聚酯漆


梨木
50203
聚酯漆


梨木
50207
聚酯漆

（如需了解更多有关木纹饰面的资料，请参见第388页。）

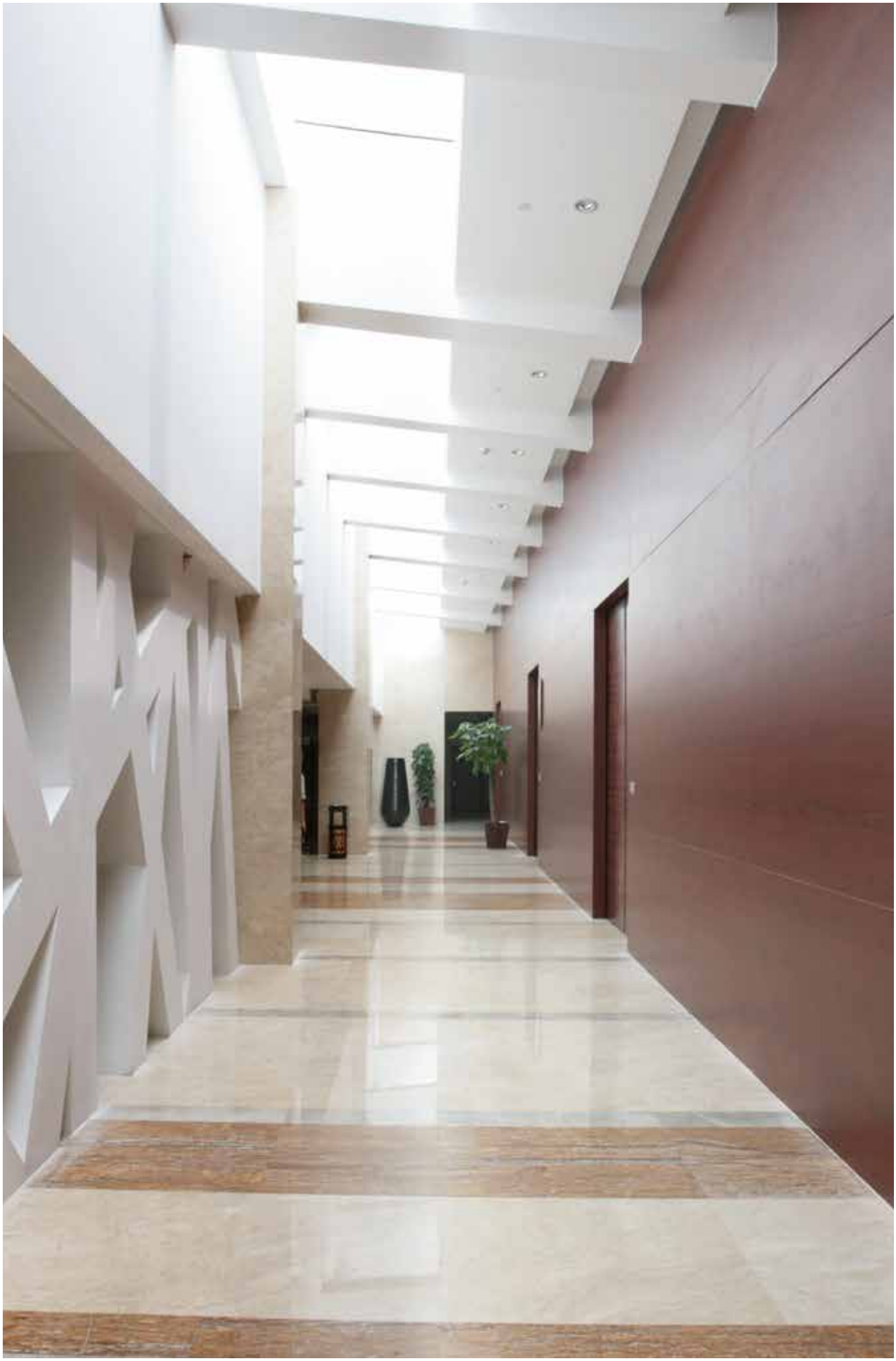

项目名称：济南园博园度假酒店，中国 / 使用产品：蜂窝板内墙（HIW） / 设计单位：北京弘高建筑装饰工程有限公司

金属

QUADROCLAD®吸音蜂窝板XL100

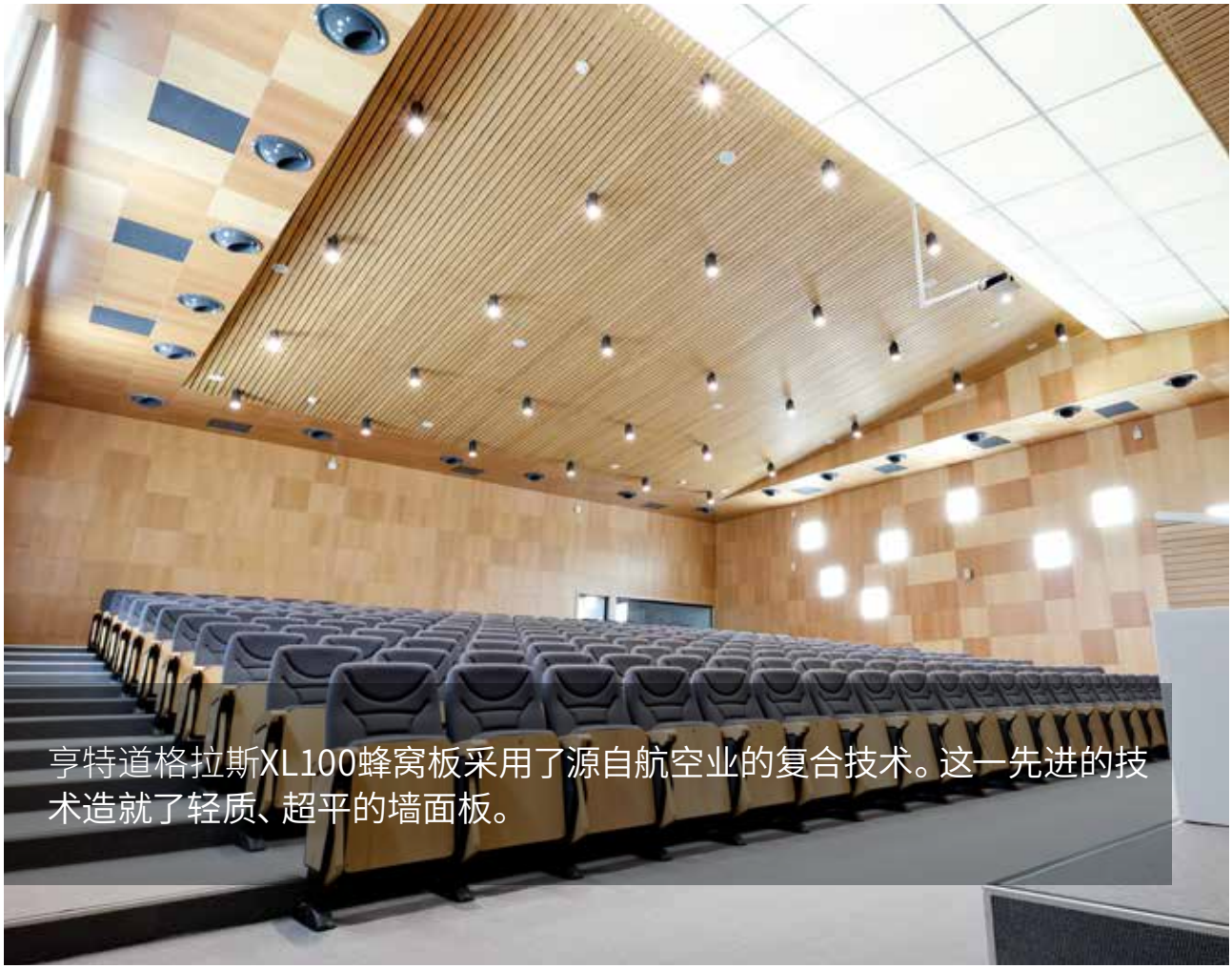

亨特道格拉斯XL100蜂窝板采用了源自航空业的复合技术。这一先进的技术造就了轻质、超平的墙面板。

项目名称：克鲁日纳波卡体育馆多媒体中心，罗马尼亚 / 使用产品：QuadroClad®吸音蜂窝板XL100

QUADROCLAD® 吸音蜂窝板

QuadroClad®吸音蜂窝板采用了源自航空业的复合技术。其轻质多（微）孔的贴面与蜂窝板的铝合金芯材融为一体，可满足建筑设计师对高质量、高平整度和超大尺寸吊顶系统的要求。QuadroClad®吸音蜂窝板的施工方法可以让设计师基本忽略材料的跨度问题，随心所欲地进行设计创作。

XL100

QuadroClad®是我们生产的简易型吊顶板，这种吊顶板的两侧采用了卷边设计，在使用我公司提供的固定卡扣安装时，可有效降低安装难度。卡扣的盖板可形成一道25mm的密闭式接缝，特别涂装后能够创造出更加令人震撼的视觉效果。XL100非常适合用于对规格要求保持一致的大型墙面工程。

主要特点

- 超乎寻常的平整度
- 易安装
- 大尺寸面板
- 高品质加工
- 细腻的外观
- 阻燃
- 弧形解决方案
- 可形成密闭式接缝（高对比度）

标准轴测图

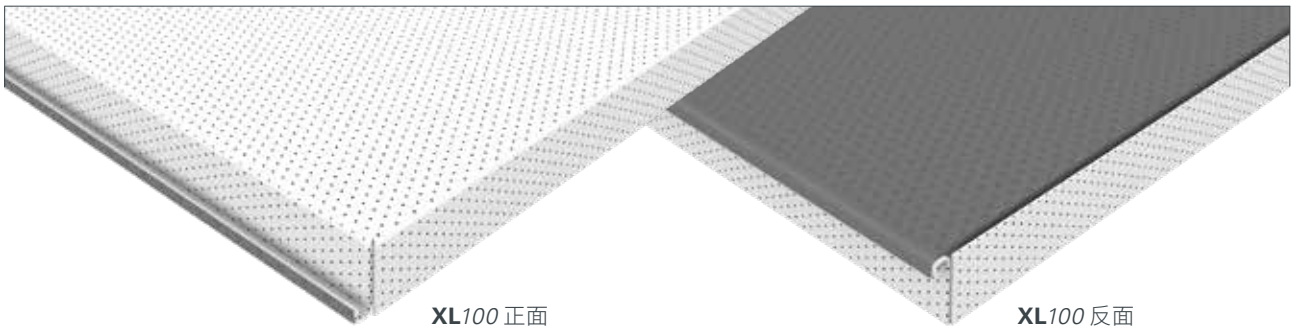

XL*100* 正面　　**XL***100* 反面

铝合金蜂窝板

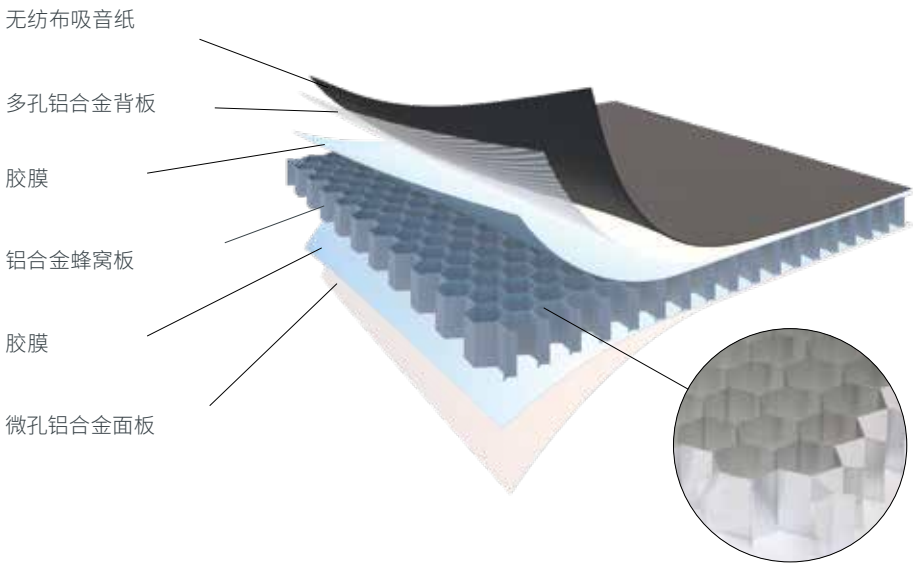

铝合金蜂窝芯材

开孔形式

图示为标准形式。其它开孔形式见第390页。
图示比例：1：1，另有说明的除外。

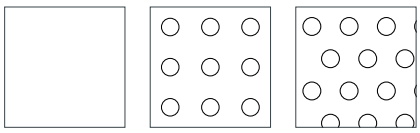

平面

P106
Ø 2.4 mm
⇳ 5.5 ⇿ 5.5
开孔率 14.95%

P123
Ø 2.4 mm
⇳ 4.33 ⇿ 5
开孔率 20.90%

物理参数（可随系统变化而变化）

铝合金贴面：
合金：EN AW3005，H4
厚度：面板：0.7mm
　　背板：0.7mm
穿孔：面板：Ø 0.8 T4
　　背板：Ø 3.0 T5
涂料：滚涂和粉末涂料
颜色：满足RAL、NCS、BS色卡的任意颜色，或客户要求的其它饰面
铝合金蜂窝芯材：
——合金：EN AW3003
——金属箔厚度：0.058mm
——方格尺寸：12

重量：6.5~13.3 kg/m²
吸音性能评级：α_W 0.75：见第393页
面板规格
宽度模数：
——穿孔：1250mm
——平面：1500mm
长度模数：
——穿孔：2500mm
——平面：6500mm
厚度：标准厚度15~50mm

颜色与表面处理

亨特道格拉斯可提供海量的颜色方案、木材品种和表面处理工艺供您随意挑选。您可以根据自己的需求进行定制。请登录网站了解最新信息。

标准涂料颜色

交通白


石灰色


煤灰


海军蓝


中子红

定制颜色



亮片云母质感

缟玛瑙
白紫

缟玛瑙
白蓝


自然铜
金银


自然铜
红绿


紫水晶
紫红

天然质感——阳极氧化铝


明亮
拉丝


阳极氧化
拉丝


香槟
拉丝


新金
拉丝


红锌
拉丝

惊艳金属质感

闪耀
银
金属质感

闪耀
香槟
金属质感


神秘
煤灰
金属质感


闪耀
米黄
金属质感


神秘
铜黄
金属质感

特殊设计


凝灰石
经典


皇家
鸡翅木


泰坦锌
未来


炭黑
放大

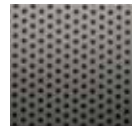
多孔
金属

形式和设计定义了建筑。很多时候，建筑是建筑设计师将其想象力转化后的产物。
而在亨特道格拉斯，我们的任务就是向设计师提供色彩、材料和表面装饰方案，激发他们的创造力，帮助他们将想象力转换为现实。每一种色彩都有高光和哑光等不同的光泽度可供选择。

聚酯和混合聚酯（VX木纹）


竹纹
50107
聚酯漆


竹纹
50108
聚酯漆


竹纹
50159
聚酯漆


竹纹
50163
聚酯漆


竹纹
50170
聚酯漆


斑马木
50202
聚酯漆


梨木
50203
聚酯漆


梨木
50207
聚酯漆

（如需了解更多有关木纹饰面的资料，请参见第388页。）



项目名称：克鲁日纳波卡体育馆多媒体中心，罗马尼亚 / 使用产品：QuadroClad®吸音蜂窝板XL100

金属
烤瓷铝板



超硬烤瓷涂层，造就性能出色的防刮防撞墙体单板。

项目名称：昆明地铁，中国 / 使用产品：烤瓷铝板

主要特点

- 铝合金最大面板尺寸800 × 2500mm，厚度2.0mm
- 长度更大的面板需要定制
- 15mm公称缝宽
- 拥有独特的专利支架系统，面板可单独、快速拆装
- 涂层材料以水为溶剂，以无机材料为底漆，因此被认为是健康无毒的绿色涂层饰面材料
- 作为一种半永久性材料，具有对恶劣的气候条件和腐蚀有着优秀的抵抗性能，且不会因为紫外线、酸雨‘汽车尾气或空气污染等原因出现褪色
- 涂层硬度≥7H，具有硬度高、耐刮擦的特点
- 涂层的密实度高、耐脏性能好，还具有自洁特性，能够使建筑的外观保持整洁

标准轴测图

1 = 矩形板
2 = 龙骨
3 = 安装角码

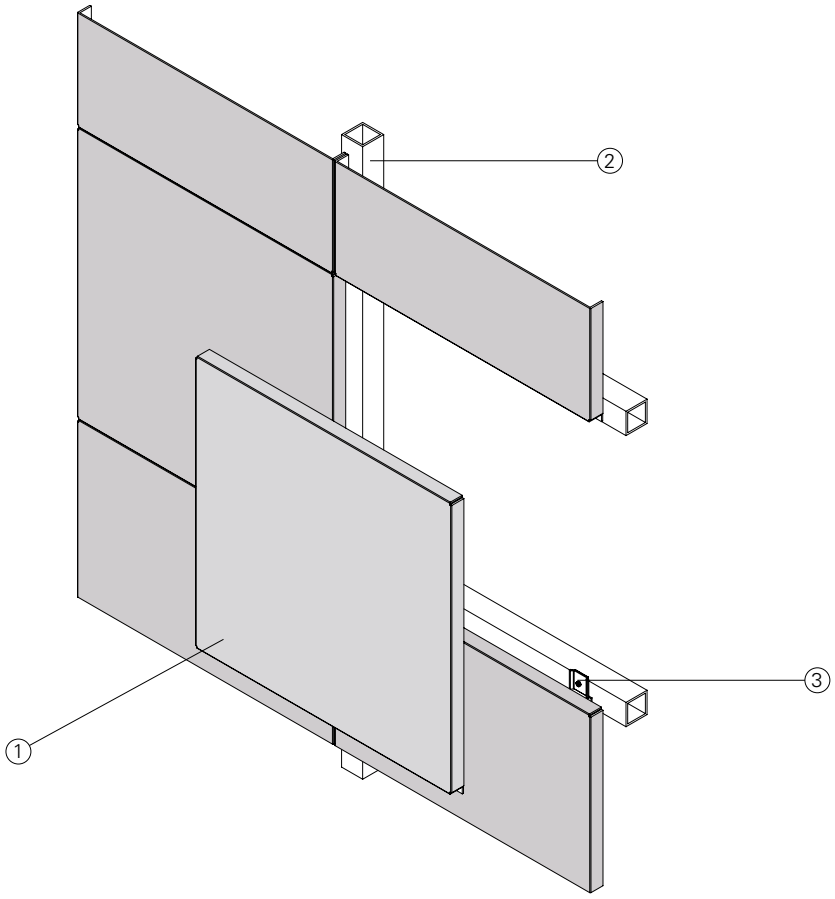

标准截面

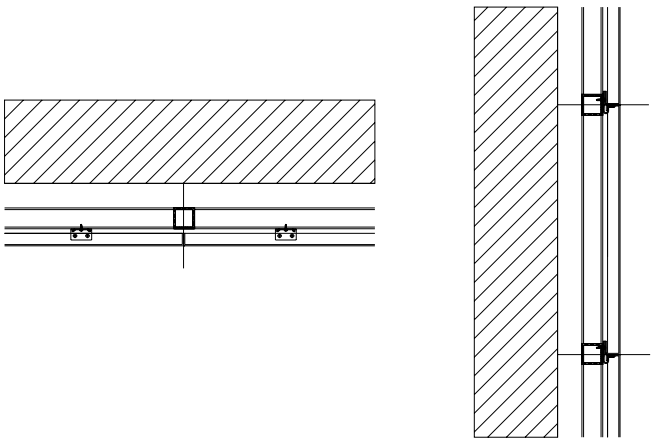

物理参数

基底:铝材
防火等级:A1级，根据GB 8624标准
光反射(LR)系数:
- 与表面处理工艺有关
- HD0280: LR = 0.81

LEED V4 评分

MR: 能效优化
MR: 建筑产品分析公示
EQ: 低排放材料
EQ: 室内空气质量评价
EQ: 日光
EQ: 吸音性能

认证
ISO 9001
ISO 14001
TAIM QS
法国VOC法规: A+级
EPD (环保产品声明) : 按要求提供

金属
烤瓷铝板

颜色与表面处理

亨特道格拉斯可提供海量的颜色方案、木材品种和表面处理工艺供您随意挑选。您可以根据自己的需求进行定制。请登录网站了解最新信息。

标准涂料颜色

交通白


石灰色


煤灰


海军蓝


中子红

定制颜色



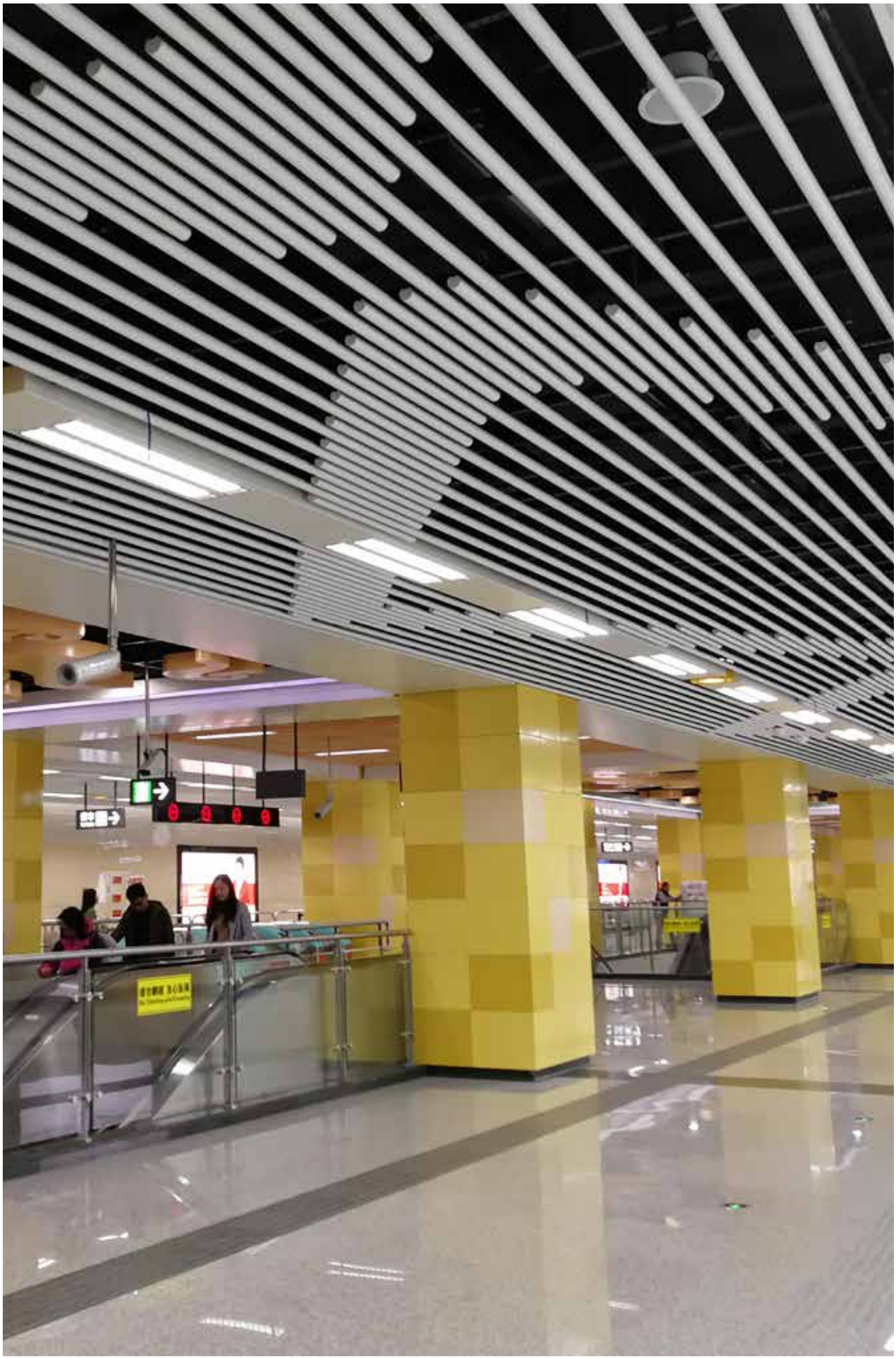

项目名称：昆明地铁，中国 / 使用产品：烤瓷铝板

金属
条形挂板



项目名称：广州富力地产中心大厦，中国 / 使用产品：条形挂板 / 设计单位：凯达环球有限公司

主要特点

- 环保
- 持久耐用
- 量身定制的解决方案，最大程度减少安装耗时和现场调整的工作量
- 可利用特制龙骨或数控切割技术实现弧形解决方案。

标准轴测图

1 = 条形挂板
2 = 挂板龙骨
3 = 龙骨

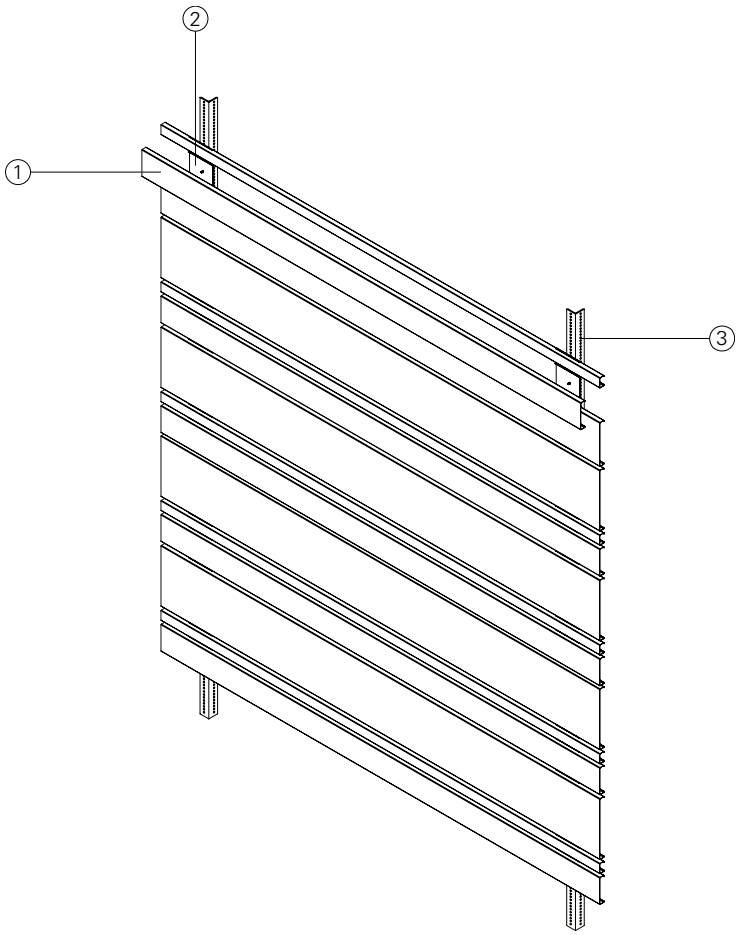

标准截面

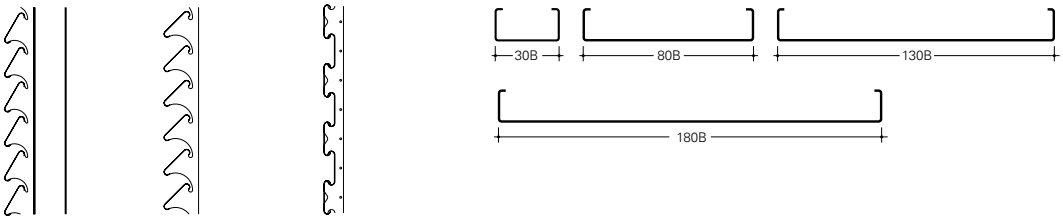

物理参数

基底: 铝材
防火等级: A2级, s2, d0 (全型号, 全组合形式) 根据EN 13501-1标准
A2级, 根据GB 8624标准
重量: 1.7 - 2.3 kg/m²
光反射 (LR) 系数:
- 与表面处理工艺有关
- HD0280: LR = 0.81

吸音性能评级: α_W 0.75: 见第392页

LEED V4 评分

EA : 能效优化
MR: 建筑产品分析公示
EQ: 低排放材料
EQ: 室内空气质量评价
EQ: 日光
EQ: 吸音性能

认证
ISO 9001
ISO 14001
TAIM 认证
法国VOC法规: A+级
EPD (环保产品声明) : 按要求提供

颜色与表面处理

亨特道格拉斯可提供海量的颜色方案、木材品种和表面处理工艺供您随意挑选。您可以根据自己的需求进行定制。请登录网站了解最新信息。

标准涂料颜色

0181
RAL 9003

0106
RAL 9016

0280
RAL 9010



7163
RAL 9006

定制颜色



聚酯和混合聚酯（VX木纹）



竹纹
50107
聚酯漆



竹纹
50108
聚酯漆



竹纹
50159
聚酯漆



竹纹
50163
聚酯漆



竹纹
50170
聚酯漆



斑马木
50202
聚酯漆



梨木
50203
聚酯漆



梨木
50207
聚酯漆

天然实木饰面板



麦格利
50902



樱桃木
50903



黑胡桃木
50904



水曲柳
50905



花梨
50906



紫檀
50907



金丝柚木
50908



红橡木
50909

科技木饰面板



黑胡桃木
50913



黑胡桃木
50914



黑胡桃木
50915



水曲柳
50916



黑檀
50917



樱桃木
50918



苹果木
50919



银梨木
50920

（如需了解更多有关木纹饰面的资料，请参见第388页。）

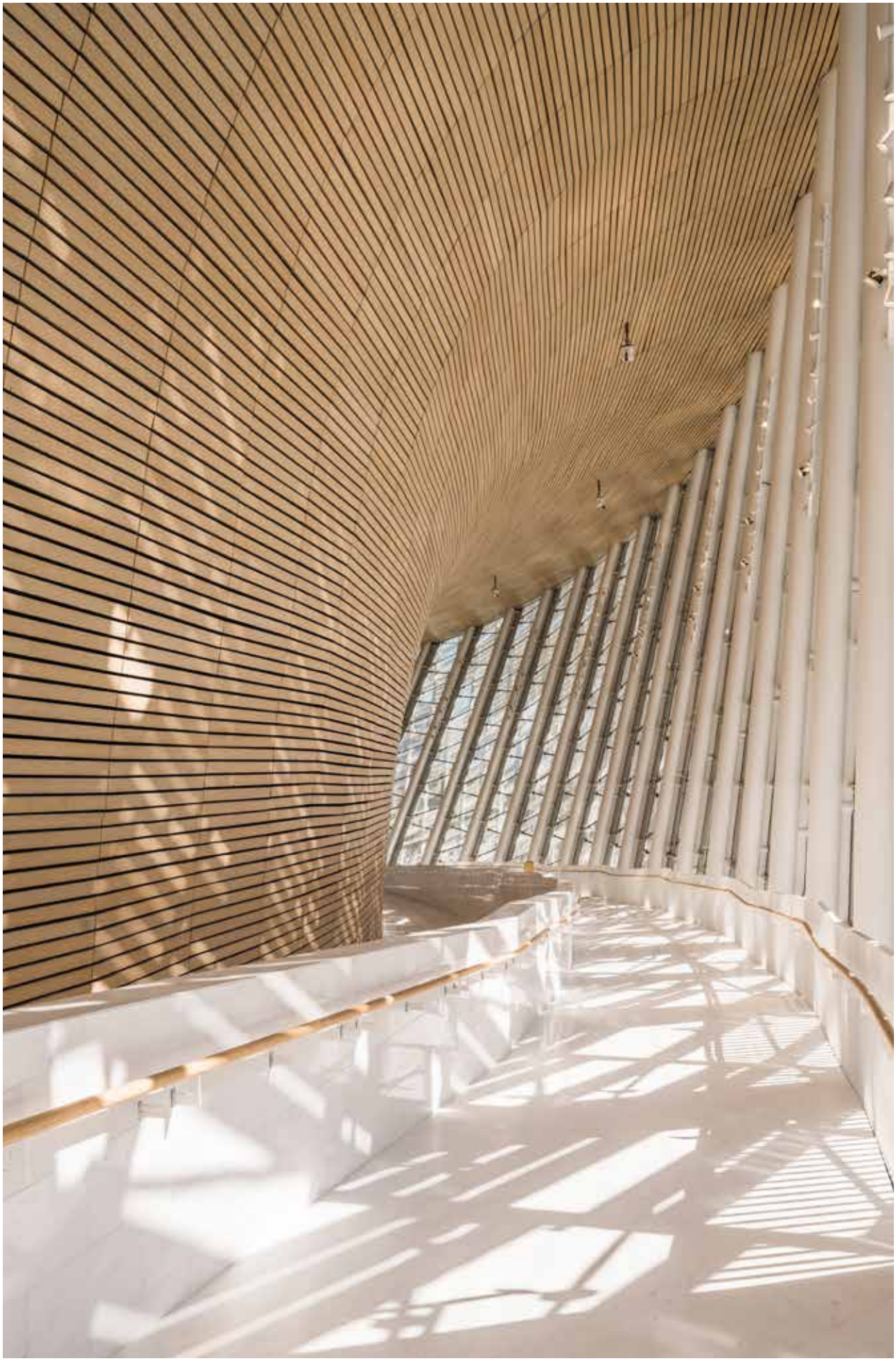

项目名称：福州海峡文化艺术中心，中国 / 使用产品：条形挂板 / 设计单位：PES-Architects



项目名称: Freizeitbad Calivornia，德国勒沃库森
设计单位: 勒沃库森Foest Architektur
使用产品: 运动场馆吊顶

运动场馆吊顶

体育场馆使用的金属吊顶在保证质量的同时拥有特殊的外观造型。这类吊顶可以承受室内运动各种球类的撞击。





项目名称: O.L.V. van Lourdescollege, 比利时埃德赫姆
设计单位: René Van Steenbergen
使用产品: 运动场馆吊顶



项目名称: 罗纳德·麦当劳中心, 荷兰阿姆斯特丹
设计单位: FACT Architects
使用产品: 运动场馆吊顶



项目名称: Mahler 4, 荷兰阿姆斯特丹
设计单位: De Architecten Cie
使用产品: 运动场馆吊顶

运动场馆吊顶

实木条形板 360

覆实木皮条形板 364

70U 368

防脱落系统 372

明架式矩形板 376

木材
实木条形板

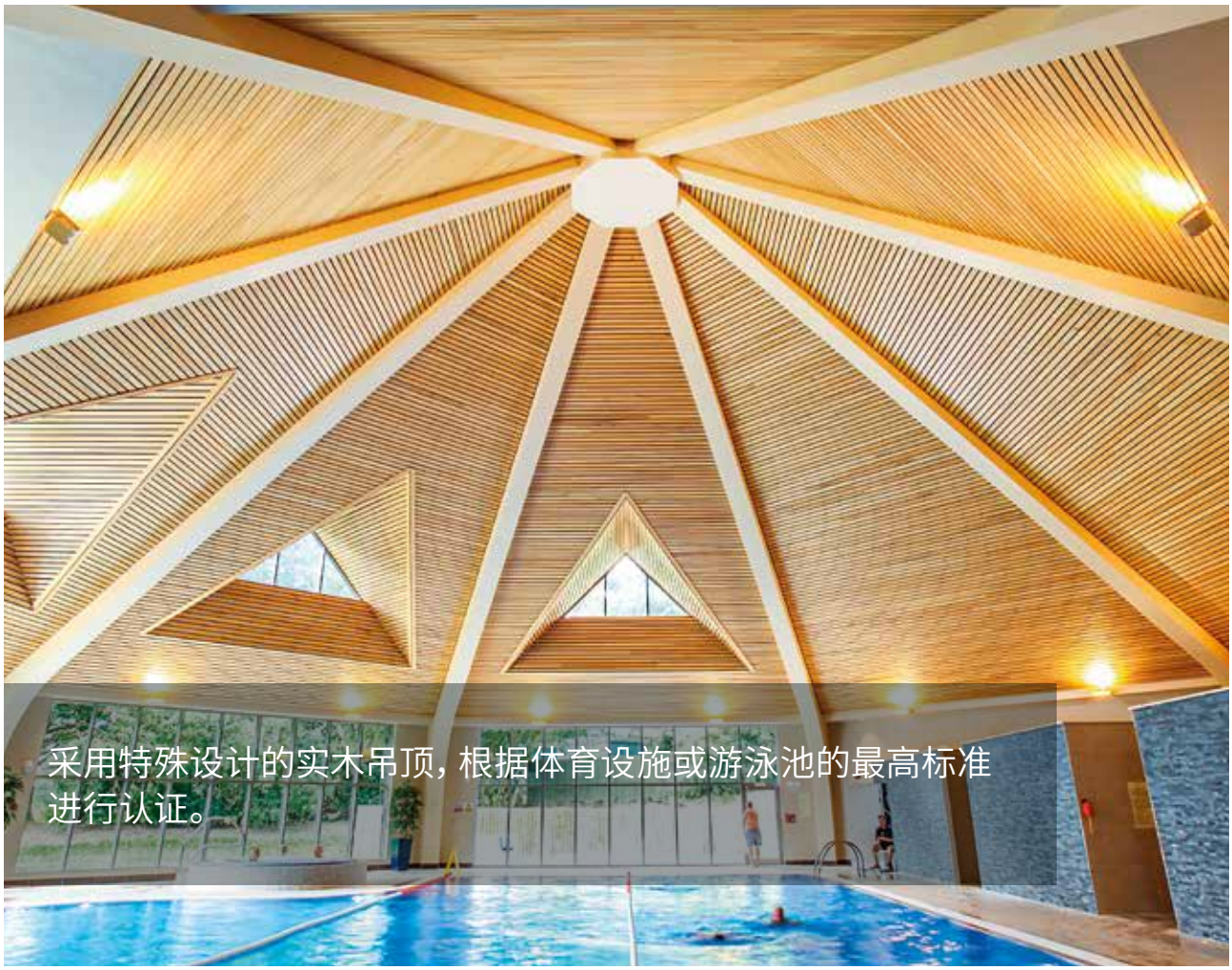

项目名称：肯威克公园酒店，英国林肯郡劳斯 / 使用产品：实木条形板 / 设计单位：Franklin Ellis Architects

主要特点

- 适用于体育场馆，根据DIN 18032第3部分和EN 13964附录D认证
- 板宽：116mm
- 最大长度：2500mm
- 板厚：15mm
- 缝宽：19mm
- 超过20种木材种类，通过FSC（森林管理委员会）或PEFC（森林认证体系认可计划）认证
- 有原木本色和染色木材可供选择
- 加强型悬挂系统
- 可与工业标准照明、暖通、扬声器、消防安全和安防设备搭配使用

标准轴测图

1 = 实木条形板
2 = 龙骨
3 = 面板定位销
4 = 吊杆

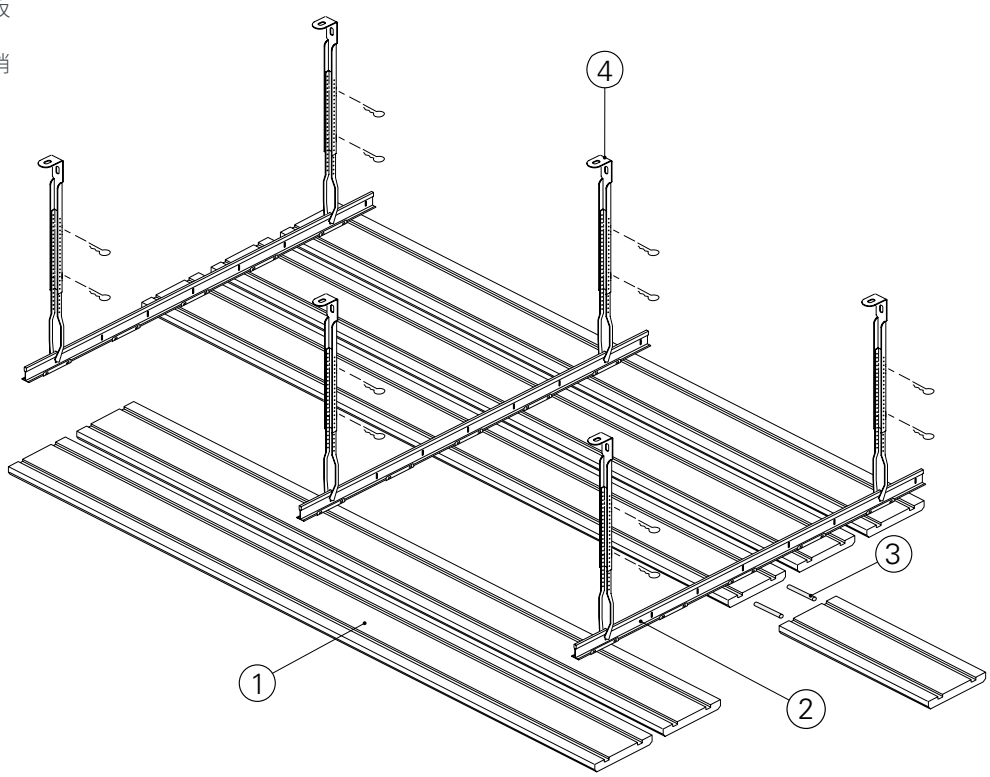

标准截面

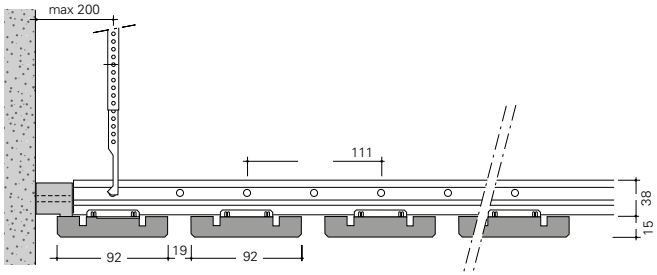

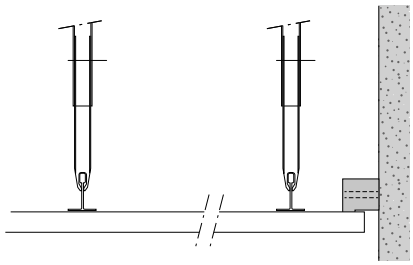

物理参数

防火等级: B-s2, d0（根据13501-1标准），
取决于木材种类和处理工艺
吸音性能评级: α_W 0.30 - 0.50
（根据ISO 11654标准）。见第393页
重量: 5.0 - 8.0 kg/m²
VOC（挥发性有机化合物）排放: A+级（根据ISO 16000-9标准）

LEED V4 评分

EA: 能效优化
EQ: 低排放材料
EQ: 室内空气质量评价
EQ: 吸音性能

认证
FSC（森林管理委员会）
PEFC（森林认证体系认可计划）
C2C（从摇篮到摇篮）银级
球类冲击抵抗性能评级：1A级

颜色与表面处理

亨特道格拉斯可提供海量的颜色方案、木材品种和表面处理工艺供您随意挑选。您可以根据自己的需求进行定制。请登录网站了解最新信息。

木材品种


固雅木


美国白橡木


西伯利亚落叶松


非洲阿尤斯


北美鹅掌楸


美国白蜡木


欧洲橡木


美国红橡木


欧洲松木


樱桃木


俄勒冈松木


轴独蕊


印尼菠萝格


红木


西部铅笔柏


美国黑胡桃木

竹木


竹木SP本色


竹木SP焦糖色


竹木DT焦糖色



项目名称：阿特拉斯剧院，荷兰埃门 / 使用产品：实木条形板，松木 / 设计单位：Van den Berg Groep，LKSVDD，Claessens Erdmann Architects & Designers

木材

覆实木皮条形板



项目名称：Driestar，荷兰莱顿 / 使用产品：覆实木皮条形板盒式吊顶，白蜡木饰面 / 设计单位：Roosros Architecten

主要特点

- 适用于体育场馆，根据DIN 18032第3部分和EN 13964附录D认证
- MDF（中密度纤维板）芯板加木质面板
- 板宽：90mm
- 最大长度：2700mm
- 板厚：17mm
- 缝宽：20mm
- 品种丰富的有机或科技木饰面板，通过FSC（森林管理委员会）或PEFC（森林认证体系认可计划）认证
- 可选择穿孔型，提升吸音性能
- 对体育场馆，有可拆卸解决方案可供选择
- 加强型悬挂系统
- 有清色和彩色斑纹可选
- 可与工业标准照明、暖通、扬声器、消防安全和安防设备搭配使用

标准轴测图

1 = 覆实木皮条形板
2 = 金属夹
3 = 主龙骨
4 = 副龙骨
5 = 吊杆

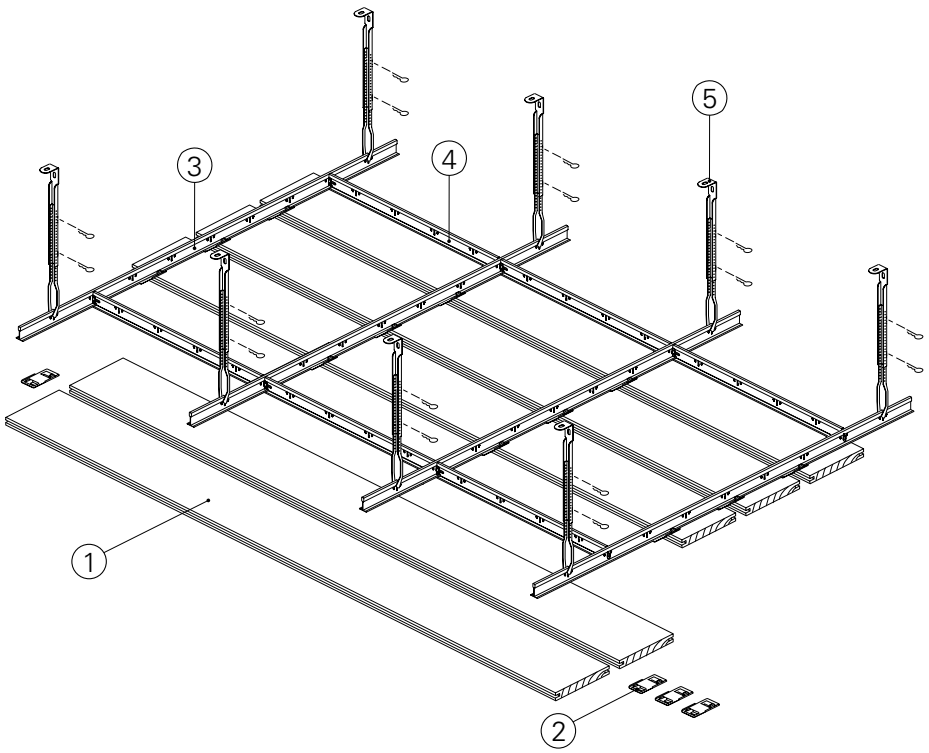

标准截面

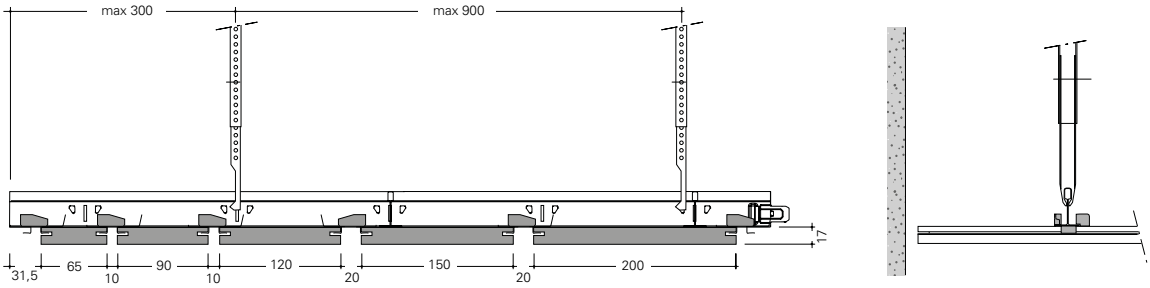

物理参数

吸音性能评级: α_W 0.50
重量: 10.0 - 15.0 kg/m²

LEED V4 评分

EA: 能效优化
EQ: 低排放材料
EQ: 室内空气质量评价
EQ: 吸音性能

认证
FSC (森林管理委员会)
PEFC (森林认证体系认可计划)
球类冲击抵抗性能评级: 1A级

木材
覆实木皮条形板

颜色与表面处理

亨特道格拉斯可提供海量的颜色方案、木材品种和表面处理工艺供您随意挑选。您可以根据自己的需求进行定制。请登录网站了解最新信息。

有机饰面板

有机饰面板是对原木进行刨切处理得到的、未经任何加工或强化的天然材料。这种饰面板类型保留了乔木的所有特性和固有样式。由于乔木的特性和固有样式会在其生长过程中受到天然因素的影响，因此每一块饰面板都是独一无二的。

美国红枫


美国红橡木


美国黑胡桃木


美欧橡木


欧洲白蜡木


欧洲桦木


松木


红桦

有机染色饰面板

有机染色饰面板是一种经过染色处理、颜色独特但又统一的全天然饰面板。


白蜡木
BF 001


白蜡木
BF 002


白蜡木
BF 049

白蜡木
BF050


桦木
BG 046


雀眼枫木
E 069


玻利瓦尔
EB 064


胡桃木
EA193

科技木饰面板

科技木饰面板是一种天然材料，因事先经过加工处理，因此具有预先设计好的特殊外观。这种饰面板的样式能够创造出更加统一的外观。


橡木


非洲鸡翅木


桦木


玫瑰木


柚木


胡桃木


樱桃木

津甘纳

特殊规格

我们拥有海量的、采用特殊设计的饰面板和贴面板供您挑选。

芭蕉木饰面板

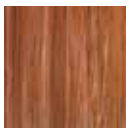
格林纳达

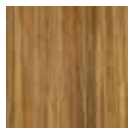
波多黎各


马提尼克


圣巴斯


阿鲁巴


巴巴多斯


安圭拉


多米尼加

特殊科技木饰面板


箭木


编织


装饰线 M02

装饰线 M06


斑纹点纹


格子纹EVH


沼泽纹


密波纹

- 如有需要，我们还有HPL、密胺或手工喷涂RAL颜色等其它表面处理方案可供您选购。请登录我们的网站了解我们最新的产品范围。



项目名称：Zinn，荷兰格罗宁根 / 使用产品：条形板盒式吊顶——埃森，清漆 / 设计单位：Team 4 architecten

金属
70U



项目名称：O.L.V. van Lourdescollege，比利时埃德赫姆 / 使用产品：运动场馆吊顶 / 设计单位：René Van Steenbergen

主要特点

- 板宽：70mm，缝宽30mm
- 板长：800 ~ 6000mm
- 翻高：25mm
- 直角翻边设计
- 经过球类冲击抵抗性能测试
- 工厂预制规格，有效减少现场垃圾的产生
- 轻质：采用轻质铝合金，有效降低静荷载
- 易拆装
- 室内外装饰
- 可与工业标准照明、暖通、扬声器、消防安全和安防设备搭配使用

标准轴测图

*1 = 70U*条形板
2 = 龙骨
3 = 吊杆
4 = 龙骨连接件
5 = 条形板连接件
6 = 限位卡扣

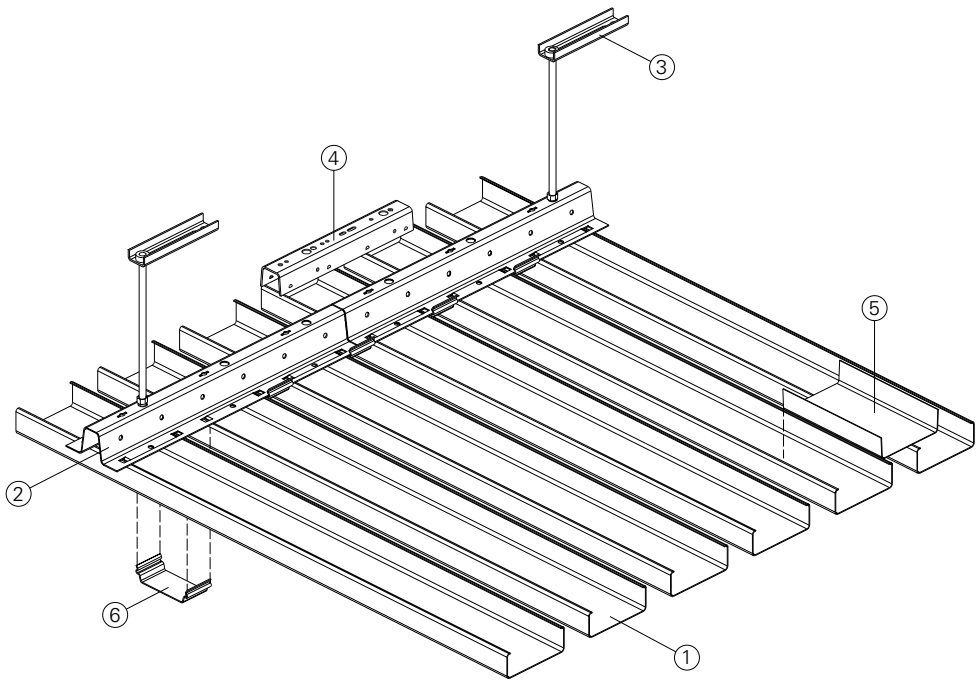

标准截面

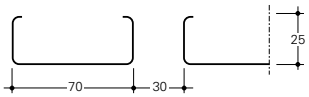

70U

开孔形式

图示为标准形式。其它开孔形式见第390页。
图示比例：1：1，另有说明的除外。

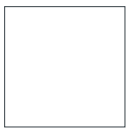

平面

物理参数

基底：钢材或铝材
防火等级：A2级，s1，d0，根据EN 13501-1标准
A2级，根据GB 8624标准
重量：2.9 - 8.3 kg/m²
光反射（LR）系数：
——与表面处理工艺有关
——HD0401：LR = 0.81

LEED V4 评分

EA：能效优化
MR：建筑产品分析公示
EQ：低排放材料
EQ：室内空气质量评价
EQ：日光

认证
ISO 9001
ISO 14001
TAIM认证
球类冲击抵抗性能评级：1A级
法国VOC法规A+级
EPD（环保产品声明）：按要求提供

颜色与表面处理

亨特道格拉斯可提供海量的颜色方案、木材品种和表面处理工艺供您随意挑选。您可以根据自己的需求进行定制。请登录网站了解最新信息。

通过LUXACOTE®耐色光技术提供保护

Luxacote® 是用于Luxalon®室外吊顶的一种独特的处理工艺。

Unprecedented Protection
LUXACOTE®
for exterior application

亨特道格拉斯的Luxacote®耐色光专利技术可极大提高室外吊顶的耐用性，同时强化颜色和光泽的稳定性，并针对刮擦、腐蚀提供有力保护。有了Luxacote®耐色光技术的保护，二次上漆将成为历史，既节约了维护成本，又减少了环境影响。

Luxacote®耐色光技术可保护铝材表面不受腐蚀，并能保证涂料永久附着在金属表面上，防止脱落。其含有颜料色泽高度稳定，有着非常优秀的色牢度和抗划、抗磨性能。

标准涂料颜色

0401
RAL 9016

定制颜色





项目名称：O.L.V. van Lourdescollege，比利时埃德赫姆 / 使用产品：运动场馆吊顶 / 设计单位：René Van Steenbergen

金属
防脱落系统（运动场馆）



吸音好、易拆装、耐冲击的通用型吊顶系统。

项目名称：Pepsi Arena Legia足球场，波兰华沙 / 使用产品：连续型挂钩式金属拉伸网1型 / 设计单位：JSK

主要特点

- 面板规格900 × 1940mm
- 直角翻边设计
- 金属网板搭配明架式吸音垫
- 经过球类冲击抵抗性能测试
- 工厂预制规格，有效减少现场垃圾的产生
- 轻质：采用轻质铝合金，有效降低静荷载
- 易拆装
- 室内外装饰
- 可与工业标准照明、暖通、扬声器、消防安全和安防设备搭配使用

标准轴测图

1 = 挂钩式吊顶板
2 = 防脱落吊顶龙骨
3 = 防脱落扣件和螺栓
4 = 螺杆
5 = 吊件

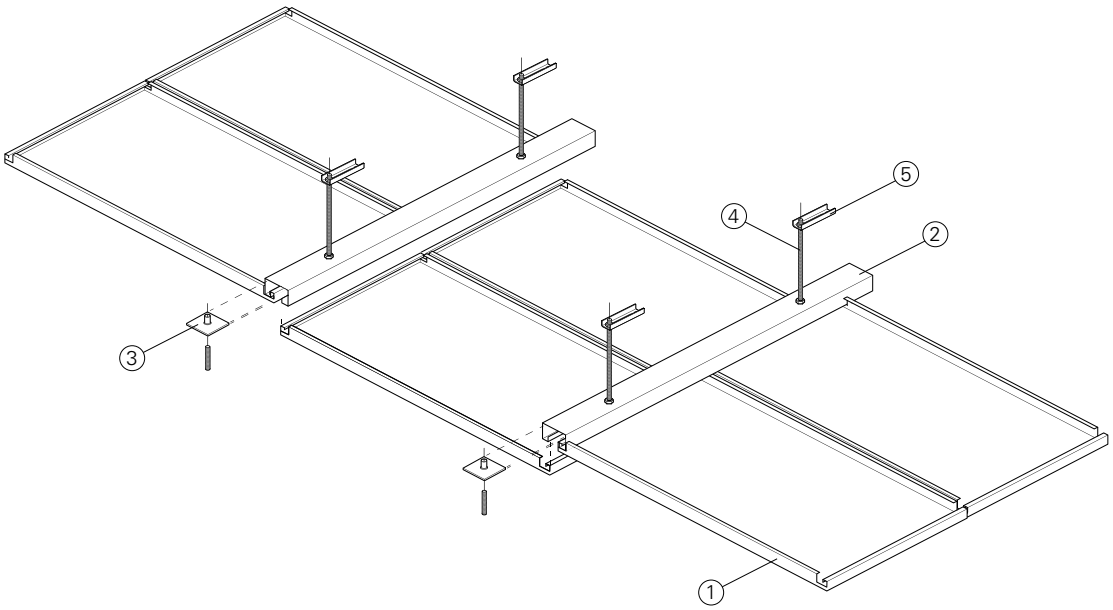

标准截面

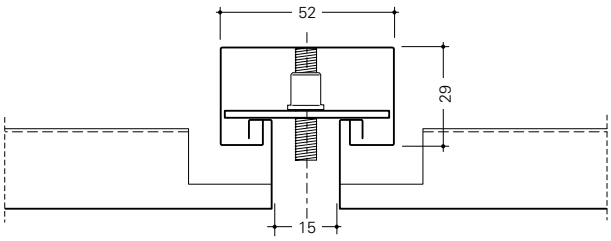

金属网形式

（比例1: 4）



CLS12
开孔率 52.7 %
厚度 2 mm
尺寸:
11 x 25 x 2.6
重量 2.56 kg/m²

物理参数

基底: 钢材或铝材
防火等级: A1级，根据EN 13501-1标准
A2级，根据GB 8624标准
重量: 4.9 - 7. 8kg/m²
光反射(LR)系数:
——与表面处理工艺有关
——RAL9010: LR = 0.81
吸音性能评级: α_W 0.55~1.00 见第393页

LEED V4 评分

EA: 能效优化
MR: 建筑产品分析公示
EQ: 低排放材料
EQ: 室内空气质量评价
EQ: 日光
EQ: 吸音性能

认证
TAIM认证
球类冲击抵抗性能评级: 1A级
法国VOC法规A级
EPD（环保产品声明）: 按要求提供

金属
防脱落系统（运动场馆）

颜色与表面处理

亨特道格拉斯可提供海量的颜色方案、木材品种和表面处理工艺供您随意挑选。您可以根据自己的需求进行定制。请登录网站了解最新信息。

标准涂料颜色

0181
RAL 9003

0106
RAL 9016

0280
RAL 9010



7163
RAL 9006

定制颜色



不锈钢

表面反射率的演示



2B 缎面
7772C



#4 拉丝
7774C



BA 亮面
7776C



#8 镜面
7778C



项目名称：Pepsi Arena Legia足球场，波兰华沙 / 使用产品：连续型挂钩式金属拉伸网1型 / 设计单位：JSK

金属
明架式矩形板



项目名称：罗纳德·麦当劳中心，荷兰阿姆斯特丹 / 使用产品：金属拉伸网明架式矩形板（体育场馆） / 设计单位：FACT Architects

主要特点

- 面板规格300 × 1800mm
- 直角翻边设计
- 金属网板搭配明架式吸音垫
- 经过球类冲击抵抗性能测试
- 工厂预制规格，有效减少现场垃圾的产生
- 轻质：采用轻质铝合金，有效降低静荷载
- 易拆装
- 室内外装饰
- 可与工业标准照明、暖通、扬声器、消防安全和安防设备搭配使用

标准轴测图

1 = 明架式矩形板
2 = 明架龙骨
3 = 限位卡扣
4 = 预装吊杆

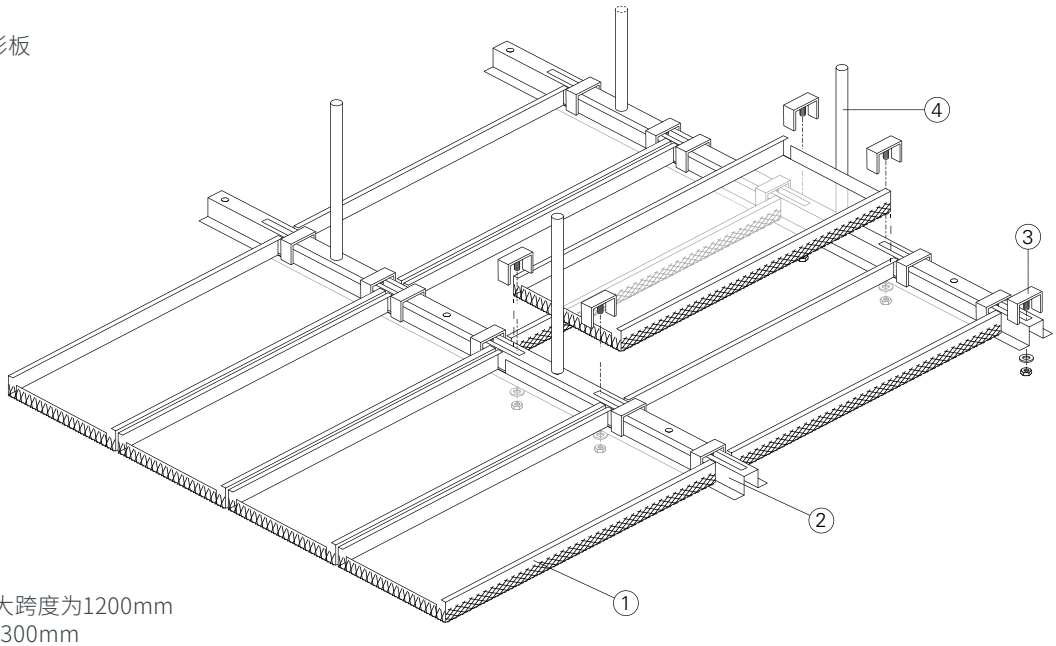

主、次龙骨的最大跨度为1200mm
最大悬挑距离为300mm

标准截面

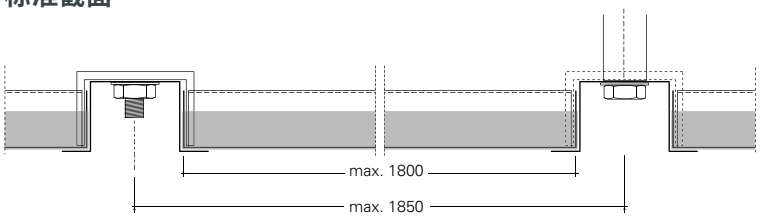

金属网形式

（比例1：4）



CLS12
开孔率 52.7 %
厚度 2 mm
尺寸:
11 x 25 x 2.6
重量 2.56 kg/m²

物理参数

基底：钢材或铝材
防火等级：A1级，根据EN 13501-1标准
A2级，根据GB 8624标准
重量：4.9 - 7. 8kg/m²
光反射（LR）系数：
——与表面处理工艺有关
——RAL9010：LR = 0.81
吸音性能评级：α_W 0.55~1.00 见第393页

LEED V4 评分

EA：能效优化
MR：建筑产品分析公示
EQ：低排放材料
EQ：室内空气质量评价
EQ：日光
EQ：吸音性能

认证
TAIM认证
球类冲击抵抗性能评级：1A级
法国VOC法规A级
EPD（环保产品声明）：按要求提供

金属
明架式矩形板

颜色与表面处理

亨特道格拉斯可提供海量的颜色方案、木材品种和表面处理工艺供您随意挑选。您可以根据自己的需求进行定制。请登录网站了解最新信息。

标准涂料颜色

0181
RAL 9003

0106
RAL 9016

0280
RAL 9010


7163
RAL 9006

定制颜色



不锈钢

表面反射率的演示


2B 缎面
7772C


#4 拉丝
7774C


BA 亮面
7776C


#8 镜面
7778C



项目名称：罗纳德·麦当劳中心，荷兰阿姆斯特丹 / 使用产品：金属拉伸网明架式矩形板（体育场馆） / 设计单位：FACT Architects

金属
明架式矩形板



项目名称：罗纳德·麦当劳中心，荷兰阿姆斯特丹 / 使用产品：金属拉伸网明架式矩形板（体育场馆） / 设计单位：FACT Architects





项目名称: 体育馆套间，美国加利福尼亚州圣克拉拉
照片来源: Bob Perzel
使用产品: 定制挂板吊顶

技术信息

我们在产品开发、服务支持上有非常丰富的行业经验和专业技巧，并广受全球建筑师和设计公司的信赖。如果您正在为解决如何去拥有独特的建筑外观表现而挑战和努力着，亨特道格拉斯不仅能为您提供出色且性能优异的建筑产品，同时也能满足您对建筑设计中的舒适度和可持续性的需要。


adidas



项目名称: 北卡罗来纳州——Reynolds Coliseum，北卡罗来纳州罗利
照片来源: Bob Perzel
使用产品: 宽板300C吊顶



项目名称: 代尔夫特火车站, 荷兰
设计单位: Benthem Crouwel Architecten
使用产品: 定制挂板吊顶

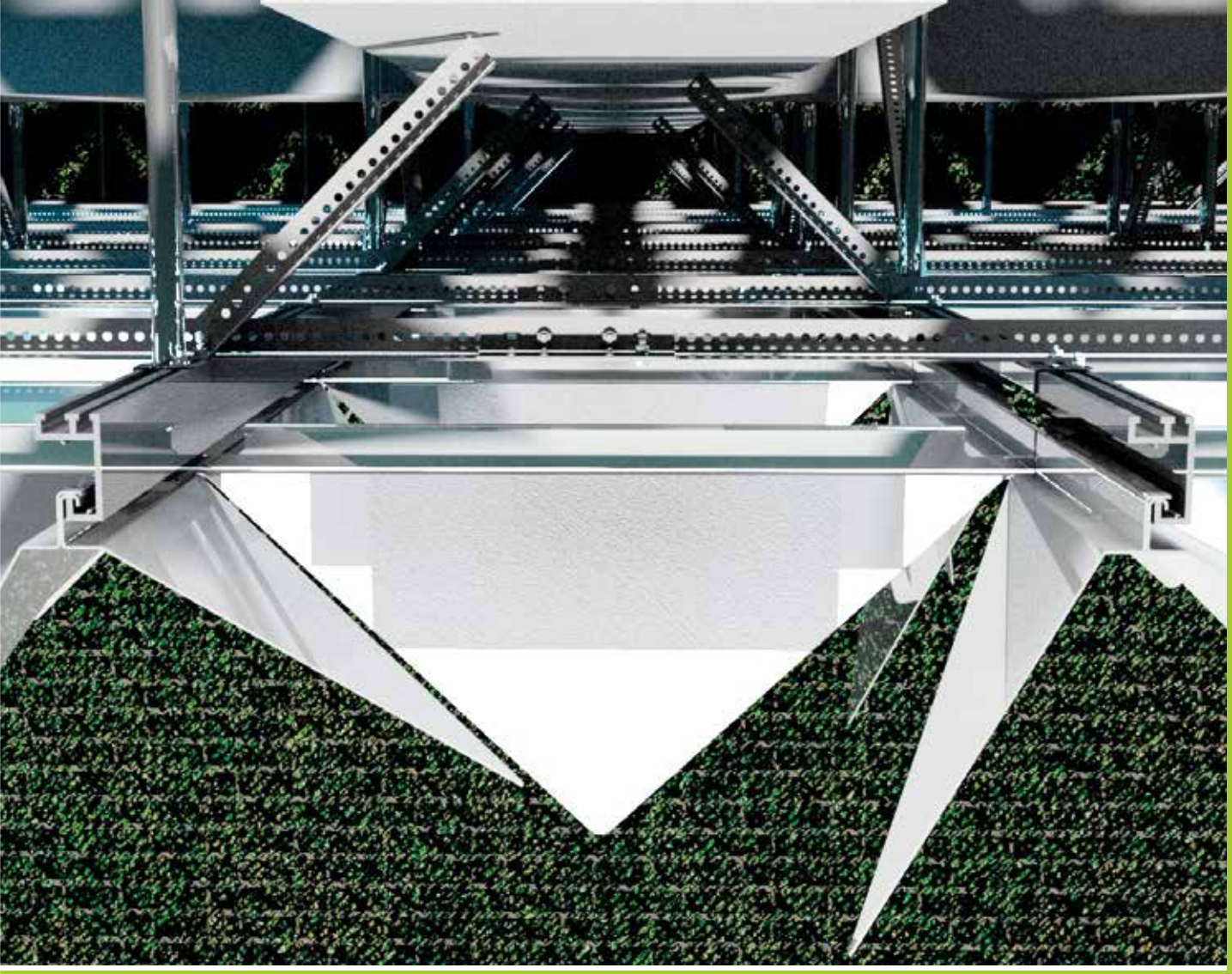

技术信息

辊涂木纹 / 饰面图案 388

开孔形式 390

吸音检测结果 392

可持续性 394

辊涂木纹 / 饰面图案

木纹或滚涂木质饰面施加在铝合金卷材的其中一侧，在此之前，铝合金卷材还要依次接受包括去油脂、清洁、涂底漆、烘烤在内的预处理加工，以及保证木纹正确印刷的一系列数控定位操作。木纹是涂料本身自带的颜色。木纹印刷后需要接受烘烤处理，烘烤温度同实物样品相同。木纹的纹理丰富，可以营造出一种真实感。

聚酯和混合聚酯（VX木纹）


竹纹
50107
聚酯漆


竹纹
50108
聚酯漆


竹纹
50159
聚酯漆


竹纹
50163
聚酯漆


竹纹
50170
聚酯漆


斑马木
50202
聚酯漆


梨木
50203
聚酯漆


梨木
50207
聚酯漆


梨木
50213
聚酯漆


梨木
50236
聚酯漆


柚木
50253
聚酯漆


白栓木
50254
聚酯漆


天然玫瑰木
50264
聚酯漆


柚木
50301
聚酯漆


木纹
50314
聚酯漆


柚木
50318
聚酯漆


山纹黑胡桃
50336
聚酯漆


山纹黑胡桃
50337
聚酯漆


柚木
50344
聚酯漆


梨木
50345
聚酯漆


乌木
50401
聚酯漆


柚木
50423
聚酯漆


柚木
50426
聚酯漆


柚木
50602
聚酯漆


竹纹
50610
聚酯漆


竹纹
50613
聚酯漆


柚木
50621
聚酯漆


黑橡木
50628
聚酯漆


橡木
50635
聚酯漆


金枫木
50648
聚酯漆


柚木
50649
聚酯漆


柚木
50651
聚酯漆


竹纹
50103
VX 聚酯漆


竹纹
50105
VX 聚酯漆


柚木
50302
VX 聚酯漆

氟碳漆和混合型氟碳漆（耐色光+氟碳漆F2涂层）


柚木
50320
氟碳漆


柚木
51301
氟碳漆


柚木
51302
氟碳漆


楸木
51320
氟碳漆


胡桃木
51603
氟碳漆

黑胡桃木
51604
氟碳漆

竹纹
50113
Luxacote F2

柚木
51405
Luxacote F2

优质的天然木材一直以来都是合适与优雅的体现，但是，由于木材有着自重大、防火性能差的缺点，因此在现代建筑设计中使用实木吊顶时，将会面临巨大的挑战。亨特道格拉斯生产的实木饰面金属吊顶和墙体完美地将金属和实木的优点融为一体，既发挥出了实木温馨、细腻的特点，又保留了金属型材坚固、易安装的优势。

天然实木饰面板


麦格利
50902


樱桃木
50903


黑胡桃木
50904


水曲柳
50905


花梨
50906


紫檀
50907


金丝柚木
50908


红橡木
50909


红胡桃木
50910


竹纹
50911


洗白白橡
50912

科技木饰面板


黑胡桃木
50913


黑胡桃木
50914


黑胡桃木
50915


水曲柳
50916


黑檀
50917


樱桃木
50918


苹果木
50919


银梨木
50920


花梨木
50921


柚木
50922

技术信息

开孔形式

穿孔形式可提升材料的吸音性能，同时打造出一种美观的效果。所有产品均有无孔型号可供选择。有关木质饰面穿孔形式的问题，请联系亨特道格拉斯吊顶部门咨询。除特别说明外，图示比例均为1：1。

金属吊顶

金属图案

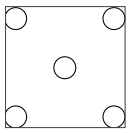

P101
Ø 2.9 mm
⇳ 6.5 ⇔ 13
开孔率 7.80%

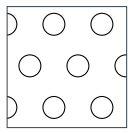

P103
Ø 2.9 mm
⇳ 5.5 ⇔ 6.35
开孔率 18.90%

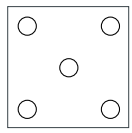

P119
Ø 2.4 mm
⇳ 5.5 ⇔ 11
开孔率 7.48%

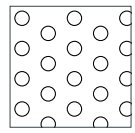

P121
Ø 1.9 mm
⇳ 2 ⇔ 6.93
开孔率 20.00%

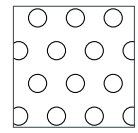

P123
Ø 2.4 mm
⇳ 4.33 ⇔ 5
开孔率 20.90%

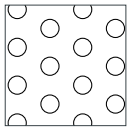

P125
Ø 2.4 mm
⇳ 2.5 ⇔ 8.66
开孔率 20.90%

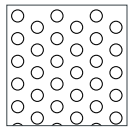

P127
Ø 1.6 mm
⇳ 1.5 ⇔ 5.2
开孔率 25.80%

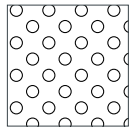

P138
Ø 1.6 mm
⇳ 2.15 ⇔ 4.3
开孔率 21.70%

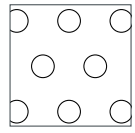

T1
Ø 3 mm
⇳ 6 ⇔ 6.92
开孔率 17.00%

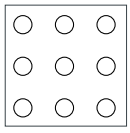

P106
Ø 2.4 mm
⇳ 5.5 ⇔ 5.5
开孔率 14.95%

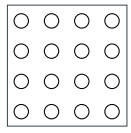

P122
Ø 1.9 mm
⇳ 4 ⇔ 4
开孔率 17.70%

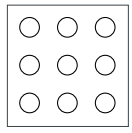

P129
Ø 2.6 mm
⇳ 5 ⇔ 5
开孔率 21.00%

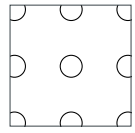

P130
Ø 2.9 mm
⇳ 7.5 ⇔ 7.5
开孔率 11.70%

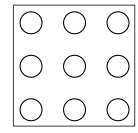

P133
Ø 2.9 mm
⇳ 5.75 ⇔ 5.75
开孔率 20.00%

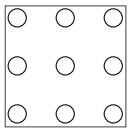

T2
Ø 2.4 mm
⇳ 6.35 ⇔ 6.35
开孔率 11.30%

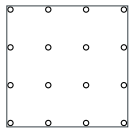

T3
Ø 0.7 mm
⇳ 5 ⇔ 5
开孔率 1.54%

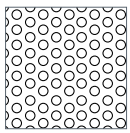

P109（比例1：4）
Ø 5 mm
⇳ 4 ⇔ 13.8
开孔率 35.60%

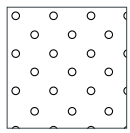

P120（比例1：4）
Ø 4 mm
⇳ 10 ⇔ 20
开孔率 6.20%

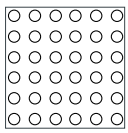

P128（比例1：4）
Ø 6 mm
⇳ 11 ⇔ 11
开孔率 23.40%

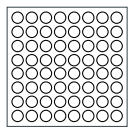

P131（比例1：4）
Ø 6 mm
⇳ 7.5 ⇔ 7.5
开孔率 50.20%

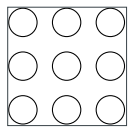

P134（比例1：4）
Ø 30 mm
⇳ 46.25 ⇔ 46.25
开孔率 32.95%

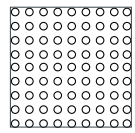

P135（比例1：4）
Ø 4 mm
⇳ 7.5 ⇔ 7.5
开孔率 22.30%

金属拉伸网

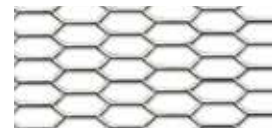

CLS1（比例1：4）
开孔率 69%
厚度 2 mm
尺寸：
13 x 50 x 2
重量1.68 kg/m²



CLS2（比例1：4）
开孔率 66.7%
厚度 2.2 mm
尺寸：
15 x 30 x 2.5
重量 1.81 kg/m²

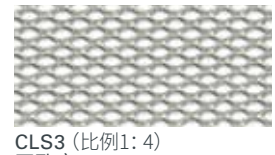

CLS3（比例1：4）
开孔率 42.5%
厚度 2.0 mm
尺寸：
8 x 16 x 2.3
重量3.2 kg/m²



CLS4（比例1：4）
开孔率 75.7%
厚度 2.5 mm
尺寸：
23 x 50 x 2.8
重量1.65 kg/m²



CLS5（比例1：4）
开孔率 42.5%
厚度 2.5 mm
尺寸：
16 x 38 x 4.6
重量 3.9 kg/m²



CLS6（比例1：4）
开孔率 73.5%
厚度 1.8 mm
尺寸：
34 x 75 x 4.5
重量 1.29 kg/m²



CLS7（比例1：4）
开孔率 69.4%
厚度 2.0 mm
尺寸：
17 x 51 x 2.6
重量 1.65 kg/m²



CLS8（比例1：4）
开孔率 16.7%
厚度 3 mm
尺寸：
48 x 100 x 20
重量6.8 kg/m²

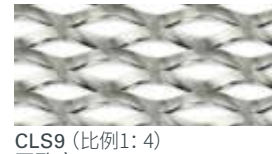

CLS9（比例1：4）
开孔率 54%
厚度 3.0 mm
尺寸：
18 x 40 x 4
重量 3.3 kg/m²



CLS10（比例1：4）
开孔率 12%
厚度 3.0 mm
尺寸：
20 x 50 x 8.8
重量 7.16 kg/m²



CLS11（比例1：4）
开孔率 73.3%
厚度 2.0 mm
尺寸：
21 x 60 x 2.8
重量1.45 kg/m²



CLS12（比例1：4）
开孔率 52.7%
厚度2.0 mm
尺寸：
11 x 25 x 2.6
重量 2.56 kg/m²

木质吊顶

覆实木皮矩形板和面板

单孔——常规 (比例1: 5)

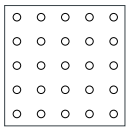

R5008
Ø 5 mm
⇳ 16 ⇔ 16
开孔率 8%

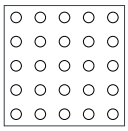

R7015
Ø 7 mm
⇳ 16 ⇔ 16
开孔率 15%

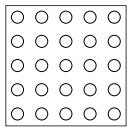

R8020
Ø 8 mm
⇳ 16 ⇔ 16
开孔率 20%

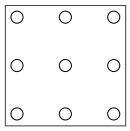

R8005
Ø 8 mm
⇳ 32 ⇔ 32
开孔率 5%

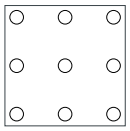

R9006
Ø 9 mm
⇳ 32 ⇔ 32
开孔率 6%

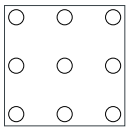

R10008
Ø 10 mm
⇳ 32 ⇔ 32
开孔率 8%

单孔示例

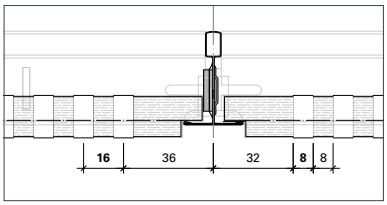

剖面详图 (比例1: 3)
R8020 - Ø 8 mm - ⇳ 16 ⇔ 16

单孔——常规 (比例1: 5)

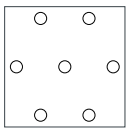

D8005
Ø 8 mm
⇳ 32 ⇔ 32
开孔率 5%

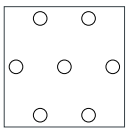

D9006
Ø 9 mm
⇳ 32 ⇔ 32
开孔率 6%

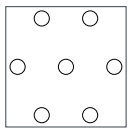

D10008
Ø 10 mm
⇳ 32 ⇔ 32
开孔率 8%

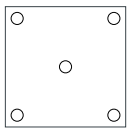

D8003
Ø 8 mm
⇳ 32 ⇔ 64
开孔率 3%

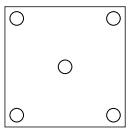

D9003
Ø 9 mm
⇳ 32 ⇔ 64
开孔率 3%

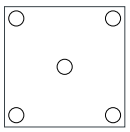

D10004
Ø 10 mm
⇳ 32 ⇔ 64
开孔率 4%

双数孔——常规 (比例1: 5)

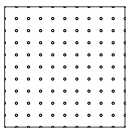

R1503A
Ø 1.5 mm
⇳ 8 ⇔ 8
开孔率 3%

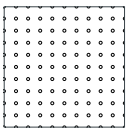

R2005A
Ø 2 mm
⇳ 8 ⇔ 8
开孔率 5%

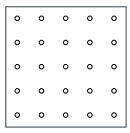

R3003A
Ø 3 mm
⇳ 16 ⇔ 16
开孔率 3%

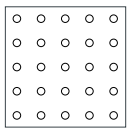

R5008B
Ø 5 mm
⇳ 16 ⇔ 16
开孔率 8%

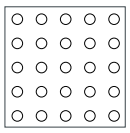

R7015B
Ø 7 mm
⇳ 16 ⇔ 16
开孔率 15%

剖面详图 (比例1: 3)

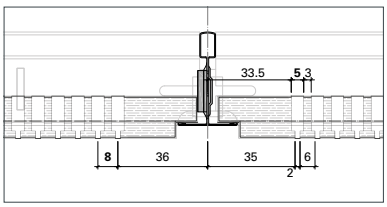

剖面详图 (比例1: 3)
R2005A - Ø 2 mm - ⇳ 8 ⇔ 8

微孔 (比例1: 1)

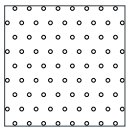

D0505A
Ø 0.5 mm
⇳ 1.9 ⇔ 1.9
普通
开孔率 5%

Slotted perforation *(Scale 1:20)*

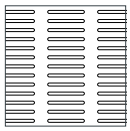

R9724S
WxH 97/8 mm
⇳ 24 ⇔ 132
普通
开孔率 24%

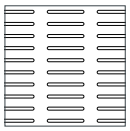

R9718S
WxH 97/8 mm
⇳ 32 ⇔ 132
普通
开孔率 18%

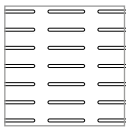

R9711S
WxH 97/8 mm
⇳ 48 ⇔ 132
普通
开孔率 11%

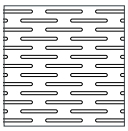

D9724S
WxH 97/8 mm
⇳ 24 ⇔ 132
特殊
开孔率 24%

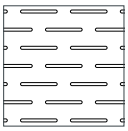

D9711S
Ø 97 mm
⇳ 48 ⇔ 132
特殊
开孔率 11%

Topline 面板

Topline 穿孔——特殊 (比例1: 5)
侧面视角

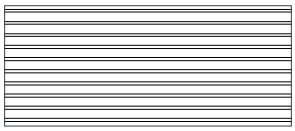

Topline® 6/2
板宽 6 mm
槽宽 2 mm
开孔率 25%

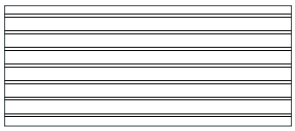

Topline® 9/2
板宽 9 mm
槽宽 2 mm
开孔率 18%

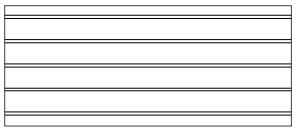

Topline® 14/2
板宽 14 mm
槽宽 2 mm
开孔率 13%

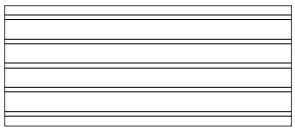

Topline® 13/3
板宽 13 mm
槽宽 3 mm
开孔率 19%

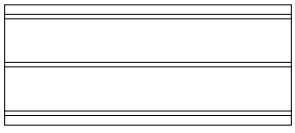

Topline® 29/3
板宽 29 mm
槽宽 3 mm
开孔率 9%

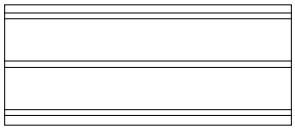

Topline® 28/4
板宽 28 mm
槽宽 4 mm
开孔率 13%

背面

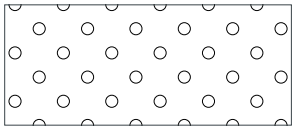

圆形

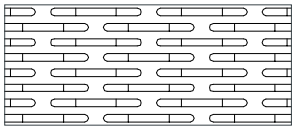

长孔

吸音检测结果

吸声 (α_w) 性能统计

吊顶板有各种穿孔形式可供挑选，以实现对吸音性能的优化。
在面板背侧加装吸音织物或吸音毡，即可实现吸音效果

HEARTFELT®

背腔深度200mm

Module	% 开孔率	面板描述	吸音填料	α_w
50	20%	面板40 × 55mm	岩棉吸音板或PES（聚醚砜树脂）吸音板	1.00
50	20%	面板40 × 55mm	无	0.70
60	33%	面板40 × 55mm	无	0.65
70	43%	面板40 × 55mm	无	0.60
80	50%	面板40 × 55mm	无	0.50
90	55%	面板40 × 55mm	无	0.45
100	60%	面板40 × 55mm	无	0.45

方块板

背腔深度400mm

穿孔形式	% 开孔率*	面板描述	吸音填料	α_w
D1522	22%	矩形板 600 x 600mm	无纺布吸音纸	0.65
R1511	11%			
D2022	22%	矩形板 600 x 600mm	无纺布吸音纸	0.55
R2011	11%			
R2516	16%	矩形板 600 x 600mm	无纺布吸音纸	0.70

* 采用后涂刷产品时，涂料厚度的不同会引起开孔率下降

木板和挂板

背腔深度300mm

穿孔形式	% 开孔率*	面板描述	吸音填料	α_w
D1522	22%	挂板200 × 30mm，平底，中心距150mm	无纺布吸音纸	0.50
D1522	22%	挂板200 × 30mm，平底，中心距200mm	无纺布吸音纸	0.50
D1522	22%	挂板200 × 30mm，平底，中心距300mm	无纺布吸音纸	0.40
D1522	22%	挂板200 × 30mm，平底，中心距400mm	无纺布吸音纸	0.40
R1511	11%			
D2022	22%			
R2011	11%			
R2516	16%			

* 采用后涂刷产品时，涂料厚度的不同会引起开孔率下降

条形板

背腔深度200mm

穿孔形式	% 开孔率*	面板描述	吸音填料	α_w
D1523	23 %	所有版型，封闭式连接件	无纺布吸音纸	0.75
D1023	23%	75C型板	无纺布吸音纸	0.65
D2016	16%	所有版型，封闭式连接件	无纺布吸音纸	0.80

宽板

背腔深度400mm

穿孔形式	% 开孔率*	面板描述	吸音填料	α_w
D1523	23 %	300C/L	无纺布吸音纸	0.75
D2016	16%	300C/L	无纺布吸音纸	0.75

XL吸音板

背腔深度200mm

穿孔形式	% 开孔率*	面板描述	吸音填料	α_w
D0804 / D3033	3.6 %	XL50, XL100, XLts and XLnt	无纺布吸音纸	0.75

金属拉伸网

背腔深度200mm

Stretch Pattern	% 开孔率*	面板描述	吸音填料	α_w
LD6	23 %	矩形板600 × 600mm	吸音毡25mm	0.85
LS10	68%	矩形板800 × 800mm	吸音毡85mm	1.00
LS8	62%	矩形板600 × 600mm	吸音毡25mm	0.85

* 采用后涂刷产品时，涂料厚度的不同会引起开孔率下降

实木

条形板模数	% 开孔率	吸音填料	α_w
实木条形板92mm（模数111mm）	21%	无纺布吸音纸	0.30
实木条形板92mm（模数111mm）	21%	无纺布吸音纸 + 20mm岩棉	0.50

格栅模数	% 开孔率	吸音填料	α_w
实木格栅25-15-55	63%	40mm岩棉	0.90
实木格栅25-15-55	63%	50mm岩棉	0.85

覆实木皮矩形板

穿孔形式	% 开孔率	吸音填料	α_w
R7015	15%	无纺布吸音纸	0.75
R8020	20%	无纺布吸音纸	0.75
R9006	6%	无纺布吸音纸	0.40
D7030	30%	无纺布吸音纸	0.95
D9012	12%	无纺布吸音纸	0.60
R9025	25%	无纺布吸音纸	0.90

R1503A	3%	无纺布吸音纸	0.35
R5008B	8%	无纺布吸音纸	0.65

D0505A	5%	无纺布吸音纸	0.95

R9724S	24%	无纺布吸音纸	0.75
R9718S	18%	无纺布吸音纸	0.65
R9711S	11%	无纺布吸音纸	0.50
D9724S	24%	无纺布吸音纸	0.75
D9711S	11%	无纺布吸音纸	0.50

覆实木皮 TOPLINE®

穿孔形式	% 开孔率	吸音填料	α_w
TLS 6/2	25%	无纺布吸音纸	0.90
TLS 14/2	13%	无纺布吸音纸	0.65
TLS 13/3	19%	无纺布吸音纸	0.75
TLS 28/4	13%	无纺布吸音纸	0.65

TTA 13/3 FD	16%	无纺布吸音纸	0.80
TTA 13/3 HD	16%	无纺布吸音纸	0.65
TTA 28/4 FD	13%	无纺布吸音纸	0.60
TTA 28/4 HD	13%	无纺布吸音纸	0.40

覆实木皮

穿孔形式	% 开孔率	吸音填料	α_w
覆实木皮格栅 44-17-55	72%	3mm吸音毛毡	0.85

可持续性

亨特道格拉斯利用金属、木材和毛毡设计来制造吊顶系统，从而优化室内环境质量、物料资源和能效。在制造过程中，亨特道格拉斯选用的是可持续性的材料和工艺流程。若在新建、翻新工程中作为整体建设规划的一部分实施时，亨特道格拉斯的解决方案可帮助获得学校、零售、酒店、医疗和商业室内装饰的Green Globes、LEED BD+C和ID+C认证。

采光
亨特道格拉斯吊顶可使光线发生漫反射，同时提升视觉舒适度和空间内的采光效果，减少因使用人工照明而产生的能耗。

声舒适度
设备运行和交谈所产生的噪声会影响员工的舒适度和生产力，这一点已经得到证实。亨特道格拉斯吸音吊顶的降噪系数αW最高可达1.00。

能效
设计室内空间时，采用浅色调元素装饰吊顶和墙体，并将其反光率控制在70%或以上，可以极大降低对人工照明的需求，从而减少能耗。



建筑产品分析公示
亨特道格拉斯吊顶选用生命周期信息公开透明，且无论是环境、经济还是社会因素对其生命周期的影响均较小的产品和材料。

室内空气质量
亨特道格拉斯几乎所有产品都满足GREENGUARD（绿色卫士）的低排放标准，并取得了GREENGUARD金级认证，因此特别适用于注重空气质量的项目。

可回收成分
亨特道格拉斯的许多装饰体系都同时使用了消费前物料和消费后物料，因此其构件都具有可回收特性，如钢材、铝材、HDPE塑料等。

合作与计划

LEED

LEED正在改变着我们对于建筑空间的设计、建造、维护和运行的思考方式。亨特道格拉斯的研发道路从未间断，始终致力于创造出更加环保、对建筑整体性能的提升更有帮助的吊顶产品，并通过优化采光、改善声舒适度和能效等方式取得LEED认证。

环保产品声明（EPD）

在可持续性设计和建筑方面，亨特道格拉斯深知透明度的重要性。我们对自己生产的众多产品实施环境和健康影响评价，这一工作贯穿产品从原材料提取到最终处置或再利用的整个生命周期。

生态计分卡（ECOSCORECARD）

我们的LEED生态计分卡计算器可帮助客户搜索和评估亨特道格拉斯吊顶产品对主流环境评级系统的影响力。生态计分卡使用了市场上的最新数据，能够提供明确、简明的产品信息和支持性文件。

GREENGUARD（绿色卫士）

人们对更加健康、更具有可持续性的产品的需求与日俱增，而亨特道格拉斯一直致力于满足这一需求。我们的吊顶满足了法国VOC法规严苛又全面的低排放标准，通过了Greenguard金级认证，因此能够有效提升室内空气的整体质量和建筑空间的整体健康。

FSC®认证（森林管理委员会）

亨特道格拉斯致力于保护我们的森林，为后世子孙留下宝贵的财产。因此我们生产的许多木质吊顶都通过了FSC认证，这是一个从惠及森林的角度实施资源管理，通过提倡负责的消费行为减少对环境的影响的组织。亨特道格拉斯的FSC监管链证书编号为NC-COC-016324。

CRADLE TO CRADLE（从摇篮到摇篮）

亨特道格拉斯在设计满足循环标准的产品时，实施了从摇篮到摇篮（C2C）的产品理念。因此在我们的产品中，无论是金属吊顶还是毛毡吊顶，都通过了C2C认证。这些产品使用了可延长使用寿命的设计，选用的是对材料有益的工业养分，可在达到使用寿命后，作为某些新材料的优质来源进行二次利用。

HUNTER DOUGLAS

ARCHITECTURAL

在过去50多年里，我们有幸帮助了无数个具有创新性的项目实现了从草图到实体的转变。并为来自世界各地的建筑师、设计机构、投资者、承包商等，提供了亨特道格拉斯专业的产品开发、体贴的项目服务和有力的技术支持，并使我们的客户始终在行业中保持竞争优势。因此亨特道格拉斯的产品在世界各地的很多场景中被广泛的应用并得到了好评。

我们的业务主要集中在欧洲、北美、拉丁美洲、亚洲和澳大利亚地区，迄今为止服务过数以千计的知名项目，从零售和商业机构到各大转运中心和政府大楼等。



▲ 遮阳板



▲ 吊顶

外墙 ▼





建筑师们和设计机构不仅是我们的合作伙伴，也是不断激励我们前进的驱动力。他们不断提高“完美”的门槛。而我们创造的产品可以助力他们实现梦想：吊顶、遮阳和外墙。

Designed
to work for you

Dutch Green Building Council PARTICIPANT

®亨特道格拉斯注册商标——HunterDouglas®产品Pats. & Pats.Pend.——技术数据可能发生变更，恕不另行通知。©版权所有，亨特道格拉斯2020。复制、针对插图的文字说明或例子不产生任何权利。材料、零件、构成、设计、型号、颜色等可能发生变更，恕不另行通知。**MX520C00**

HunterDouglas Architectural



亨特道格拉斯历史

1919 - 亨利·索纳贝在德国杜塞尔多夫创办一家机械分销及制造公司。

1933 - 亨利借助150节铁路车厢，将所有业务搬迁至荷兰鹿特丹。

1942 - 亨利移居美国，成立了道格拉斯机械公司。

1946 - 乔·亨特加入了亨利团队，并发明了轻质铝材连铸连轧技术和设备，在活动百叶窗帘行业开辟出了一个新的市场。

1960 - 亨特道格拉斯的业务拓展到了欧洲、澳大利亚和拉丁美洲。

1969 - 亨特道格拉斯在蒙特利尔和阿姆斯特丹的股票交易所上市。

2007 - 两家新的企业加入了亨特道格拉斯集团——3Form和NBK建筑陶板公司。设计高端、性能优异的可持续性建设方案帮助亨特道格拉斯将其事业扩张到了造福世界和全人类的建筑产品。

2014 - 亨特道格拉斯推出BXD三维条形板吊顶。

2015 - 超平下翻式吸音吊顶XLnt问世。

2016 - 亨特道格拉斯推出HeartFelt®品牌，这是有史以来第一款模块化毛毡吊顶系统。



建筑设计服务

我们为我们的合作伙伴提供有关建筑设计、开发和安装的各类技术咨询和配套服务。我们向建筑设计师和开发商提供材料、形状尺寸、颜色和表面处理方面的建议，以此协助他们开展工作。我们还帮助编制设计建议书、开展可视化工作、绘制安装图纸。我们向安装人员提供从安装详图和安装说明及安装人员培训和安装现场建议的各类服务。

Learn More

- 联系我们的销售部门
- www.hunterdouglas.cn

EU Ecolabel FI/11/001

Printed on EU Ecolabel certified paper

keen on green

Hunter Douglas products and solutions are designed to improve indoor environmental quality and conserve energy, supporting built environments that are comfortable, healthy, productive, and sustainable.

alu

Our paint and aluminium melting processes are considered to be one of the industry standards in terms of clean production processes. All aluminium products are 100% recyclable at the end of their lifecycle.



HunterDouglas
Architectural

www.hunterdouglas.cn

亨特道格拉斯(中国)投资有限公司
上海莘庄工业区中春路2805号 邮编:201108
电话:86-21-6442 9999

亨特陶业(中国)有限公司
江苏省苏州市吴江区黎里镇汾安路199号 邮编:215212
电话:86-512-8288 0999

亨特建筑产品微信公众号　　亨特窗饰产品微信公众号

© 2020 亨特道格拉斯。版权所有。本文件使用的所有商标均为其所有人之财产。