APsmart

引领创新直流 MLPE 光伏系统



快速关断信号发生器套件
TRANSMITTER-PLC OUTDOOR KIT

- 符合 NEC 2017 (690.12)标准要求
- 交流拉闸，快速关闭组件输出
- 符合 SunSpec 要求
- 配套一个或两个磁环
- 可选电源 85-264VAC 和 180-550VAC

昱能快速关断信号发生器 Transmitter-PLC 与昱能智能关断器 RSD 配合使用，是快速关闭解决方案的一部分。通电时，Transmitter-PLC 向 RSD 发送信号，以保持其光伏组件连接并提供能量。

当快速关断信号发生器 Transmitter-PLC 关闭时，RSD 自动进入快速关闭模式，当 Transmitter-PLC 恢复供电时，恢复能量生产。该解决方案符合 NEC 2017&2020 (690.12)规范，并支持 SunSpec 快速关机信号。

昱能快速关断信号发生器Transmitter-PLC搭配一个或者两个磁环使用，另外可选择的电源有85-264VAC和180-550VAC，85-264VAC电源用于住宅，180-550VAC电源用于商业。

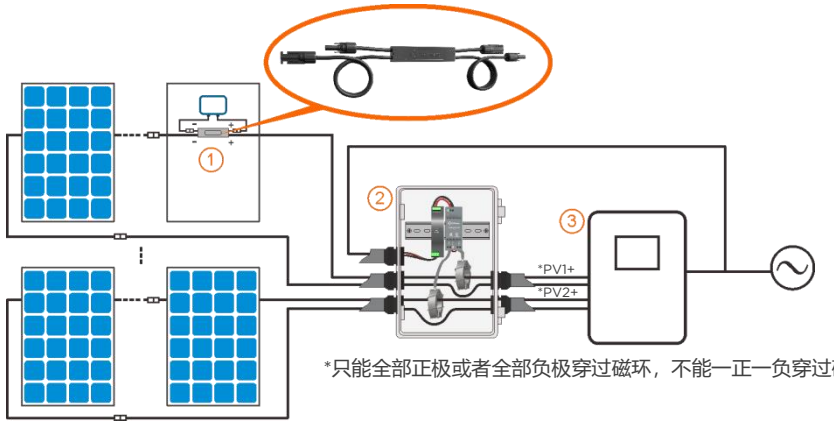

*只能全部正极或者全部负极穿过磁环，不能一正一负穿过磁环。

① RSD
② Transmitter-PLC Outdoor Kit
③ 逆变器

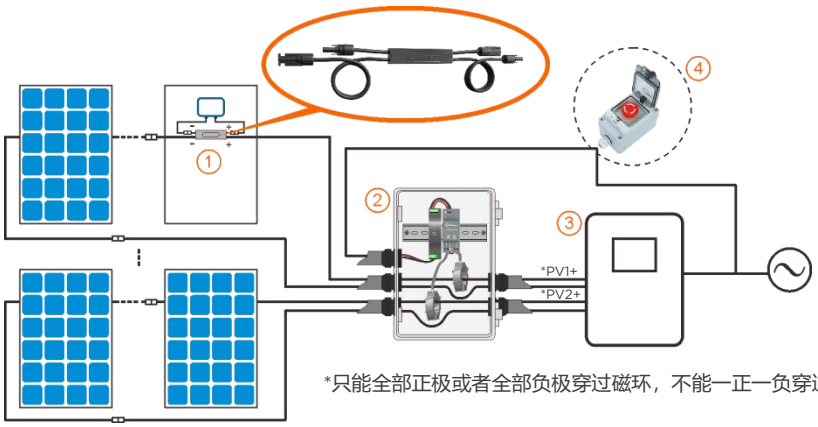

*只能全部正极或者全部负极穿过磁环，不能一正一负穿过磁环。

① RSD
② Transmitter-PLC Outdoor Kit
③ 逆变器
④ 急停按钮盒（选配）：按下急停按钮，Transmitter 交流电源断开，RSD 关闭输出，系统快速关机。

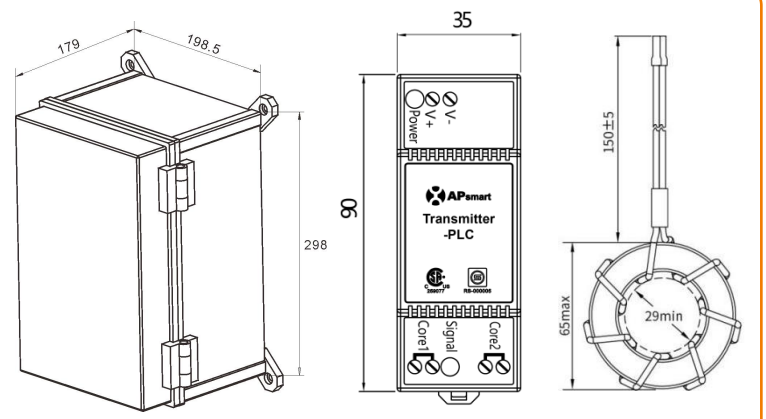

Transmitter-PLC Outdoor Kit

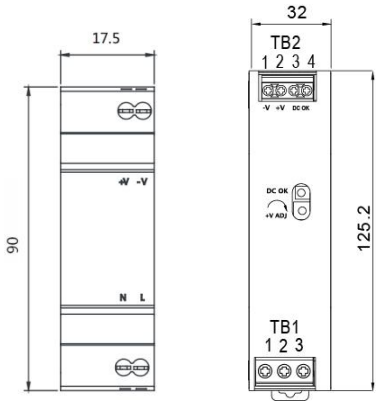

85-264VAC
电源（可选）

180-550VAC
电源（可选）

主要电气参数

输入电压	12 VDC
输入电流	0.8A
通讯	PLC

电源参数

住宅（可选）	85-264VAC 输入, 12VDC 输出, 90 mm x 17.5 mm x 58.4 mm
商业（可选）	180-550VAC 输入, 12VDC 输出, 125.2 mm x 32 mm x 102 mm

磁环参数

最大电流	300A（150Ax2）
最大 MPPT 组串电压	1500VDC
内径	~29mm/65mm
最大串联长度	30 modules

最大串联数

直流电缆外径	Φ5.9mm	Φ6.35mm	Φ7mm	Φ8.6mm
每个磁环串联数	≤15	≤15	≤14	≤10

环境参数

工作环境温度	-40℃ ~ +60℃

结构参数

尺寸(W x H x D)	198.5 mm x 298 mm x 179 mm
防护等级	IP65

认证标准

安全规范	NEC 2017 (690.12); UL1741; CSA C22.2 No. 330-17
电磁兼容	FCC Part15; ICES-003

Rapid Shutdown CERTIFIED

订购选项

408004	Transmitter-PLC-Outdoor Kit，单磁环, 180-550VAC 电源
408005	Transmitter-PLC-Outdoor Kit，双磁环, 180-550VAC 电源
408006	Transmitter-PLC-Outdoor Kit，单磁环, 85-264VAC 电源
408007	Transmitter-PLC-Outdoor Kit，双磁环, 85-264VAC 电源
408010	Transmitter-PLC-Outdoor Kit，单磁环, 180-550VAC 电源，急停按钮
408011	Transmitter-PLC-Outdoor Kit，双磁环, 180-550VAC 电源，急停按钮
408012	Transmitter-PLC-Outdoor Kit，单磁环, 85-264VAC 电源，急停按钮
408013	Transmitter-PLC-Outdoor Kit，双磁环, 85-264VAC 电源，急停按钮

APsmart
浙江省嘉兴市南湖区亚太路 1 号 | 0573-8398-7967 | support@APsmartGlobal.com | APsmartGlobal.com