安装使用说明书

一、产品描述

Jomard HDT-3601-Tx 是一款长距离数字双绞线接收器，与 Jomard HDB-7101-Rx 或 HDW-8901-Rx 产品配合使用，通过单根 CATx 屏蔽电缆将 HDMI 及双向 RS-232 或 IR（默认为 RS232）信号 送至 100 m 远的距离。它为延长来自 HDMI 设备的、带嵌入式多通道音频的 HDMI 信号提供了一种有效的方式。它支持分辨率高达 4K 的视频信号。桌面安装设计，可方便、准确地将信号传输到任何支持 HDBASET 产品上。

二、特性

- 通过单根 CATx 屏蔽电缆在 100 m 远的距离上接收 HDMI 及控制信号
- 支持分辨率高达 4K 的计算机和视频信号
- 兼容 CATx 屏蔽双绞线电缆
- 建议使用屏蔽双绞线电缆，以达到最佳的性能表现
- 支持 HDMI 参数标准，包括高达 10.2 Gbps 的数据速率、高达 12 位的色深、3D、高清无损的音频格式和 CEC 直通,支持 HDCP。

三、规格参数

4K 最大性能		
分辨率和刷新率	色度采样	最大位深
4096x2160 30Hz	4:4:4	8 位
3840x2160 30Hz		
4096x2160 60Hz	4:2:0	
3840x2160 60Hz		

备注: 使用 HDMI-DVI-D 适配器可实现 DVI 信号输入。

备注:数据误差率+/-10%

四、HDT-3601-Tx 技术参数

输入信号	HDMI 数字视频（TMDS）/音频 0.5-1.0vPP DDC 5vPP
输入信号接口	HDMI 母口
音频	数字音频通过 HDMI 传输
输出信号	1*HDbaseT 信号
输出信号接口	RJ45 母口
传输模式	HDbaseT HDMI UTP/STP 单网线传输
HDbaseT 信号支持	HDMI 1.4a HDMI 格式，兼容 DVI 和 HDCP
支持分辨率	480p，720p，1080i/1080P、4K*2K 及 3D
传输距离	100 米
可接受的扫描频率	24HZ-240HZ
传输线缆	CAT5e 及以上网线、遵守 IEEE-568B 标准
控制方式	1*IR in，1*IR out 或者 RS232 I/O
控制接口	2*3.5 音频头母口
电源要求	5V/3A
电源接口	JACK 2.5X5.5MM 或者 2 孔凤凰头接线柱
功耗	MAX 4.5VA
运输重量	1.5kg
外壳材料	黑色喷砂面，钣金壳体
使用方式	桌面安装方式
安装布线	CAT5e 及以上网线，电源线（可以 220v）
盒子机械尺寸	245*180*112mm

Jomard HDT-3601-Tx

波特率和协议	300-115200 比特，8 或 7 数据位，1 或 2 停止位，无奇校验位
串口 PIN 角定义	1=Rx，2=Tx，3=GND
IR 控制口	3.5mm RS232 与 IR 口共享
IR PIN 角定义	3.5mm 1*IR in，1*IR out

五、投影图

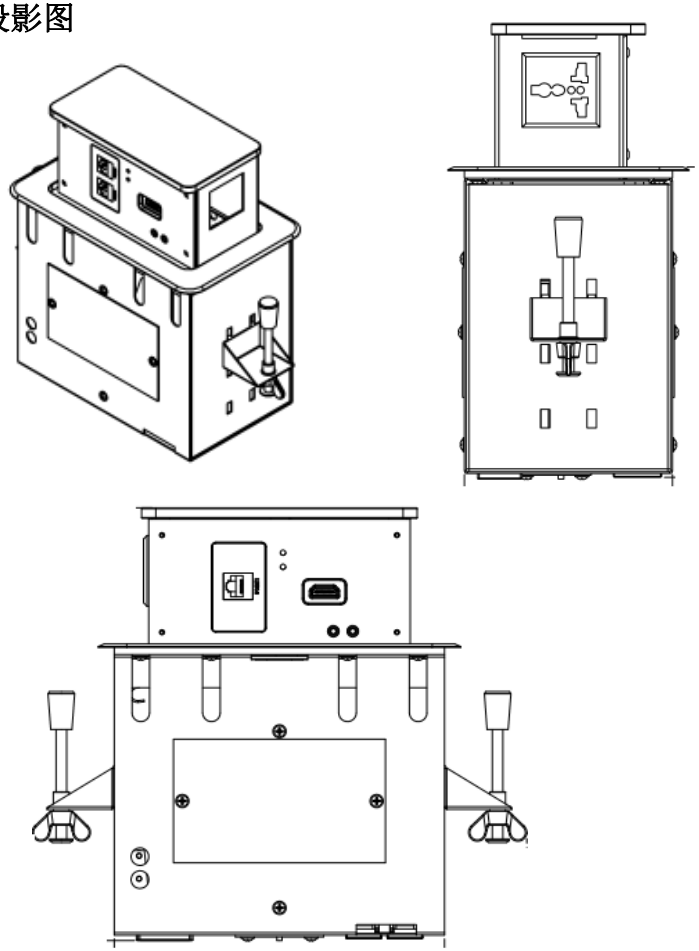

六、应用示意图



七、安装步骤

1.安装前、在被安装位置表面按照安装图开一个矩形孔，将接口盒嵌入桌面（桌面预制方孔尺寸长 121×宽 193mm）

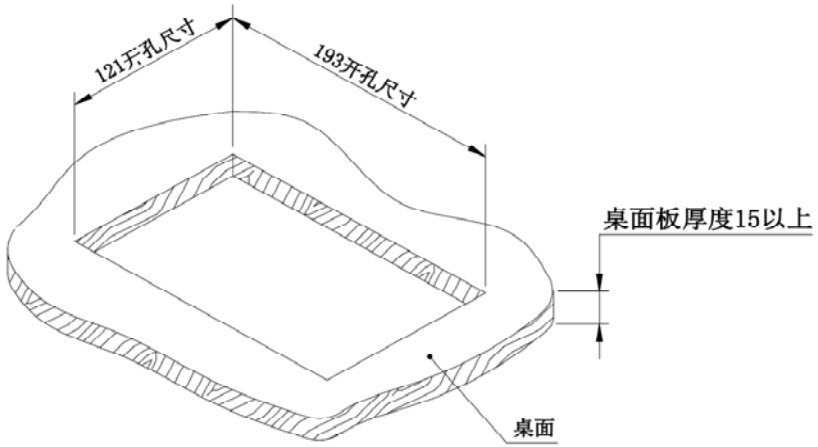

2.将安装固定支架顶至桌面下平面，然后旋紧螺钉，固定接口盒。

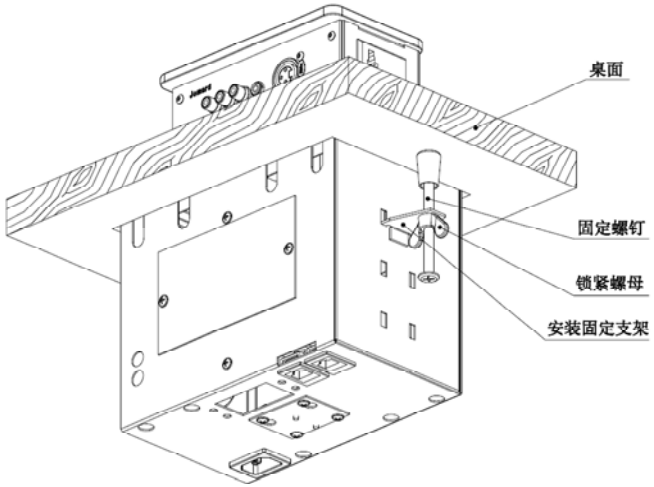

3.将接口盒里的连线接与施工线缆连接起来；连接好后，请务必把剩下的线缆扎一个弧度，以免造成设备无法打开的问题。

4.各类接头的连接（必须由专业技术人员按标准和要求进行连接）。在各类接头主要分二类，其中一类为动力电源接头 AC（100-250V～50/60Hz13A）。另一类是各种通用信息媒体信息接头 LINK（RJ45、CAT5）、COMPUTER（VGA、DVI）、MIC（INPUT）、USB、VIDEO（INPUT、ONPUT）、SVIDEO（INPUT、ONPUT）、AUDIO（INPUT、ONPUT）。

由于本接线盒的作用是将服务设备接口延伸到桌面，再由使用设备与桌面接口进行联接。

因此，其接线原则与服务设备、使用设备接线原则相同；

八、设备清单

1. HDT-3601-Tx 高清信号发射端一个
2. 电源线
3. 使用说明书一份
4. 合格证一份

RS232/IR 设置使用步骤

RS232、IR 红外使用方法；此产品为 RS232 或 IR 红外预设使用，在确定产品需要的通信方式后，可通过以下方式设置：

引脚定义： L=Left, R=Right, C=Common

接口种类	Pin L	Pin R	Pin C
232	232 接收	232 发射	Ground
IR 发射	5V	NC 脚	IR 发送
IR 接收	5V	IR 接收	Ground

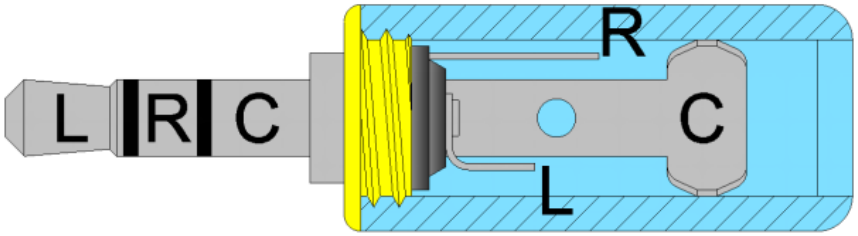

图例三

产品设置：

（1）232 和 IR 接收共用一个 3.5mm 音频接口。当板上拨码开关 J7 的 1，2 脚拨到 ON 且 3，4 脚拨到 OFF 的时候，3.5mm 音频接口为 IR 接收功能；

（2）当板上拨码开关 J7 的 1，2 脚拨到 OFF 且 3，4 脚拨到 ON 的时候，3.5mm 音频接口为 232 功能；

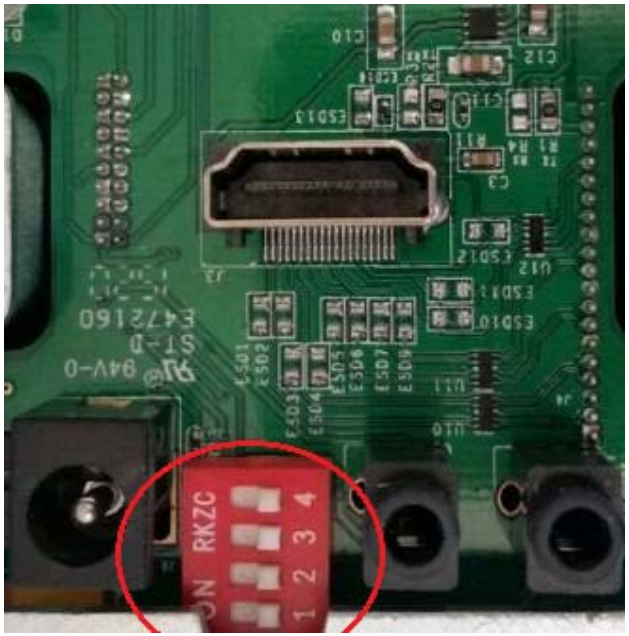

图例四

备注：由于该类型产品结构设计的原因，同类产品普遍有下压不便的情况，请按照下面的方式按压。

九、使用示范

应双手平衡下压



不宜采取下列方式下压

