CommScope®



美国康普 SYSTIMAX® VisiPatch® 360 系统

解决方案手册

www.commscope.com

SYSTIMAX®
SOLUTIONS

如果...


您的通信间可以呈现
一副全新的面貌？

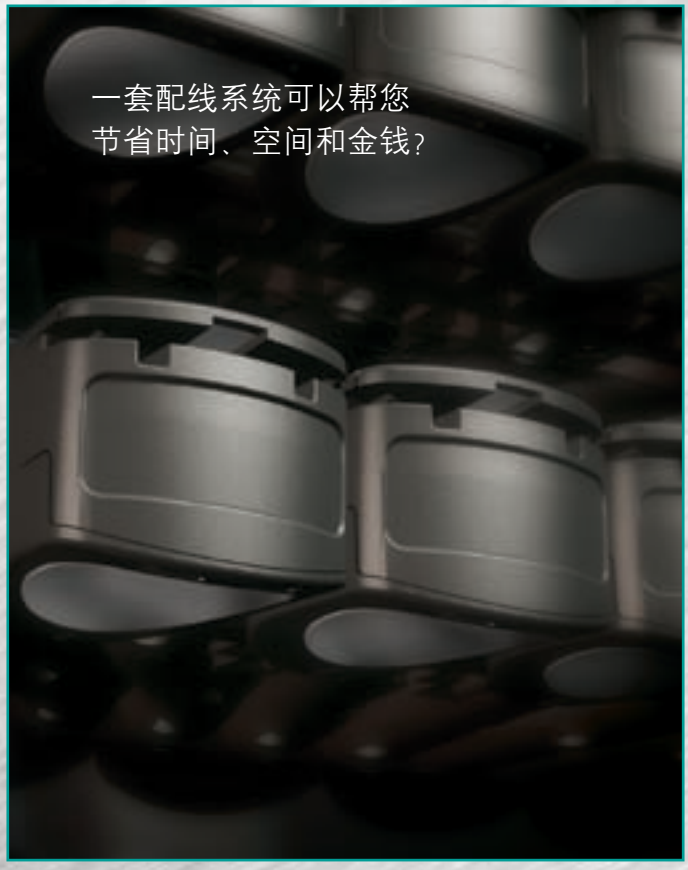
一套配线系统可以帮您
节省时间、空间和金钱？

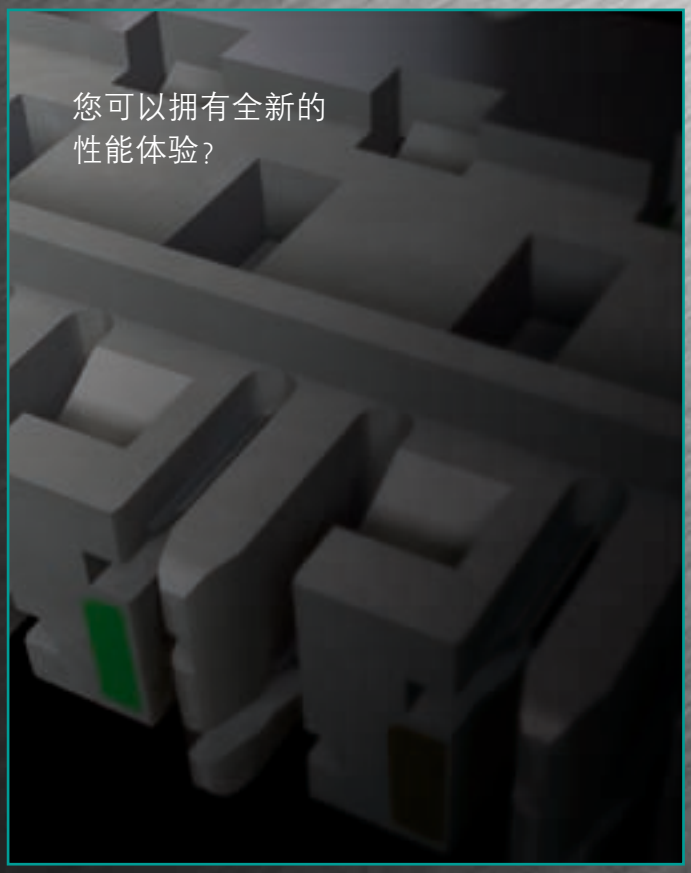
您可以拥有全新的
性能体验？


一切皆有可能。
SYSTIMAX VisiPatch 360 系统
的推出。
是配线技术的一次革命。



改变
您对性能的看法

它不仅仅是带宽，不仅仅是速度，也不仅仅是产品可靠性

美国康普，通过其 SYSTIMAX® 品牌不懈地致力于了解客户的体验、关注和需求，并分析如何帮助客户提高生产效率。通过深入的研究，我们开创出一整套全新的理念，将外型、功能与可用性完美地融为一体，为用户带来真正的卓越性能。

我们称之为 360° 设计理念

— 一种从各个角度重新定义性能的方法。它将突破性的科技与前卫的设计创新结合起来，蕴生出一种全新的网络基础设施解决方案。

新理念带来的第一个成果就是新一代的配线系统 – SYSTIMAX® VisiPatch® 360 系统，它完美整合了配线及集成式电缆管理，为您呈上一套富有人性化设计与美学享受的解决方案，为您节省时间、空间和金钱。



革命性的改变

VisiPatch 360 系统独有的反向配线技术提升了跳线管理效率，并大大改善了 RJ-45 系统中常见的杂乱无章的跳线外观。整洁的外观除了美观之外，还兼具人性化功能，可以直接明了地标识端口，便于用户使用，同时您的通信间面貌也将焕然一新。







通过将跳线从用户位置伸向配线区，VisiPatch 360 系统使跳线插头的操作更方便，读取标签也更容易，同时也有助于将来的移动、添加和更改。

可用密度在 VisiPatch 360 上达到了极致。在传统的 RJ-45 系统上，拥挤的跳线与线缆使可用密度通常要低于实际的端口密度。VisiPatch 360 系统则不然，它可以最大程度地降低线缆和跳线拥塞，从而使可用密度达到最大。

由于可用密度增大，因此 VisiPatch 360 系统比 RJ-45 系统更具有成本效益优势。

VisiPatch 360 系统秉承了美国康普驰名的卓越技术和性能，是第一个基于 IDC 技术的支持 10G 的部件和信道。

根据您的需求度身设计

VisiPatch 360 系统的主要功能与优势：

节省时间

- 最佳的传输性能
- 易于操作的配接插头
- 组合式组件
- 简单明了的端口标识

节省空间

- 模块化、可扩展且灵活
- 独特的反向配线技术
- 一体式的水平及垂直电缆与跳线管理

节省金钱

- 更大的可用密度
- 经济的 10G 连接系统
- 比传统 RJ45 系统的每端口成本更低

从内而外地节省时间、空间和金钱

VisiPatch 360 系统的五个主要部件都经过精心的设计，完美融合且容易安装。系统的模块化特质也使未来的扩展更方便，更经济。

背板

背板由结构化泡沫塑料制成并构成系统的框架。经过精心的人性化设计，使安装与未来扩展更加容易。

- 7 英寸（17.78 厘米）深，可容纳 10 Gb/s 电缆
- 接线板的间距为 1U (1RMU)
- 顶部与底部导槽有助于方便快速的堆叠

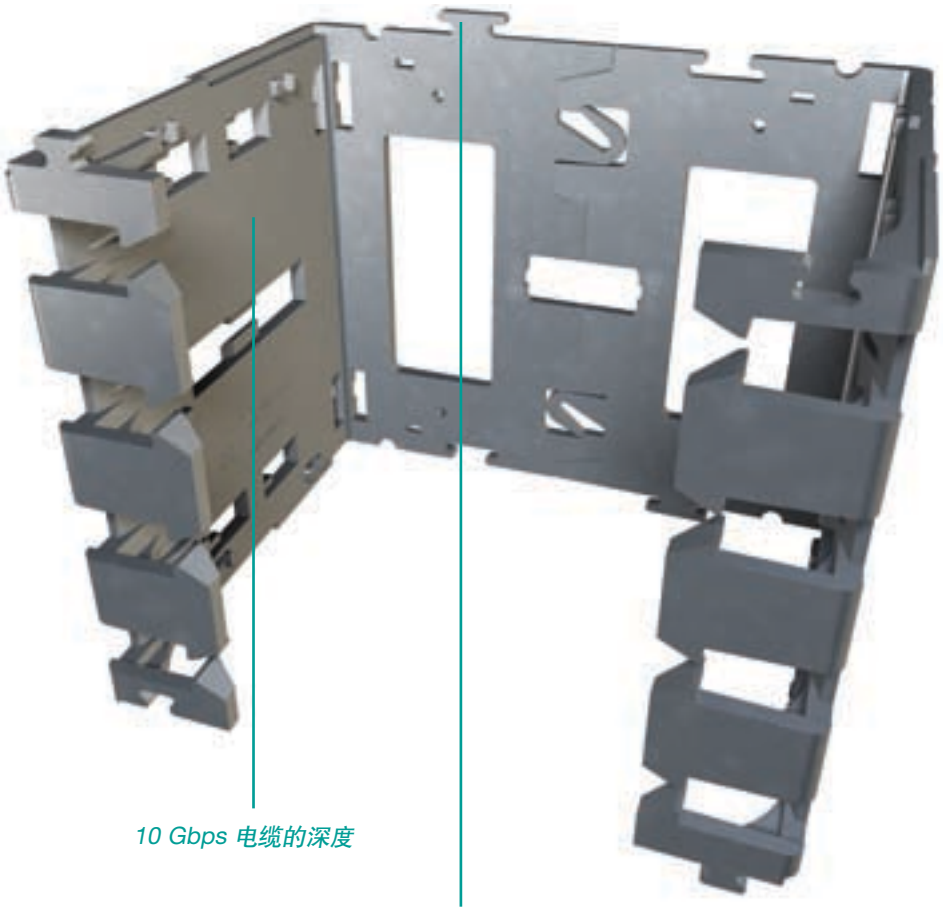

接线板/连接板

即使是标准接线板也经过了重新设计。新增的几项功能不仅提升了性能，而且更加方便使用。

- 高密度，每个接线板可容纳 8 个 4 对线端口
- 8 端口的配置与服务器/交换机的端口数相匹配
- 开放式的背面和线槽便于电缆管理
- 单触指状释放键使接线板的拆除与重装非常方便
- 直角凸轮扣件提供了另一种拆除接线板的方式
- 整块的盖板使安装更便捷
- 专利的全新 IDC 接触设计及补偿方式（包括对称偏移 IDC 和寄生环）提升了电气性能

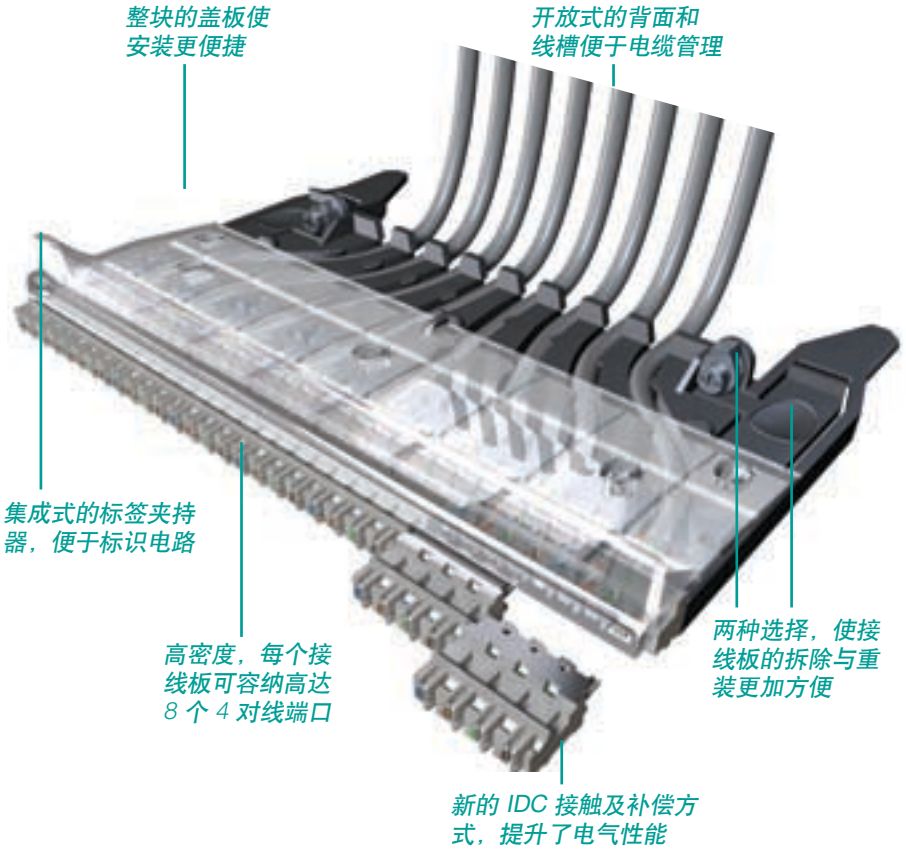

跳线

跳线是 VisiPatch 360 系统最显著的重新设计部件之一。通过人性化的设计和外观改良，跳线更易接入到插头端。

- 紧凑的人性化设计跳线插头使操作更方便
- 清晰的手触按钮提升了配线的速度和效率
- 有 4 对和 1 对跳线供选择
- 集成式的防阻设计便于安装以及安装后的移动、添加与更改
- 标签区域使未来的移动、添加与更改更简便
- 能提供数据、模拟、数字以及电源电路



电缆管理

VisiPatch 360 系统之所以具有高效的设计和优雅的外观，关键在于创新的电缆管理。

系统全面整合了杂乱的垂直和水平空间，提升了易用性。

- 间隔模块 – 垂直电缆管理套件的组成部分，便于恰当的安装与对齐
- 间隔模块深 11.5 英寸（29.21 厘米），便于有效的电缆/跳线管理
- 可使用微型/大型的线缆/跳线固定器，以加强垂直线槽的线缆/跳线管理
- 模块化的水平线缆管理槽及盖板为跳线管理提供了额外的空间

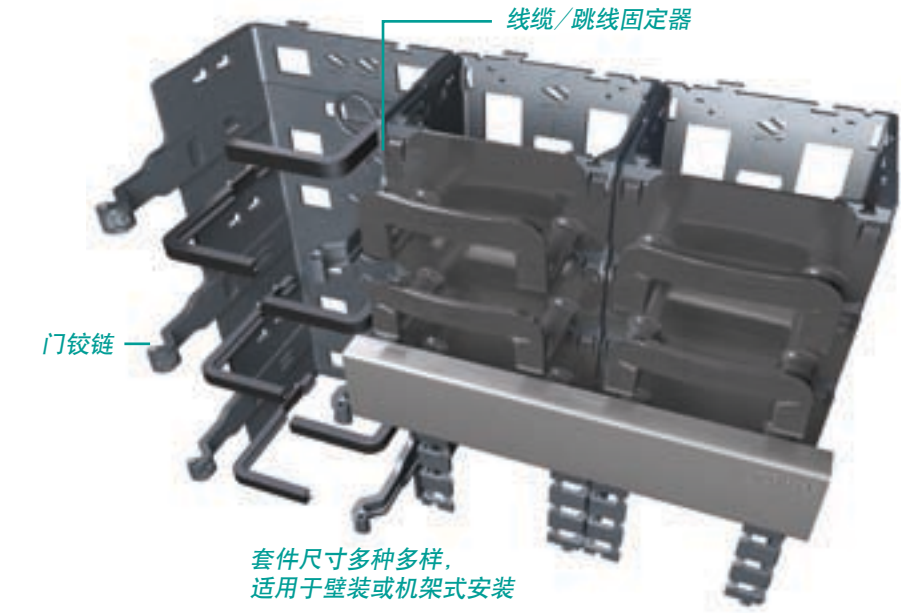

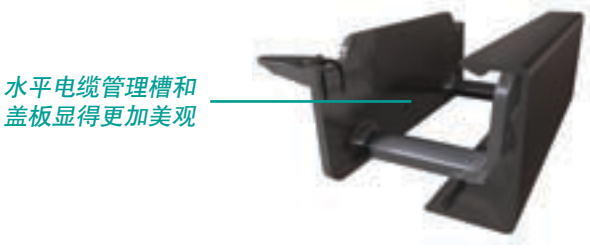

垂直线槽盖

垂直线槽盖用来隐蔽垂直电缆管理器的内部状态，它是一扇漂亮的拉丝铝门，可以轻松地开向任一边或一并取下。

- 双铰链门能够方便地向左右两边开启，而无需取下盖板
- 用手握住两个把手并轻轻向上提，门就能轻松拆下
- 折叠式的子弹头铰链销可将门轻松地连到铰链位置
- 一体式设计的门把手非常人性化且很光滑，可避免拉刮到衣服或线缆
- 有 12U 可供选择，以用于壁式安装

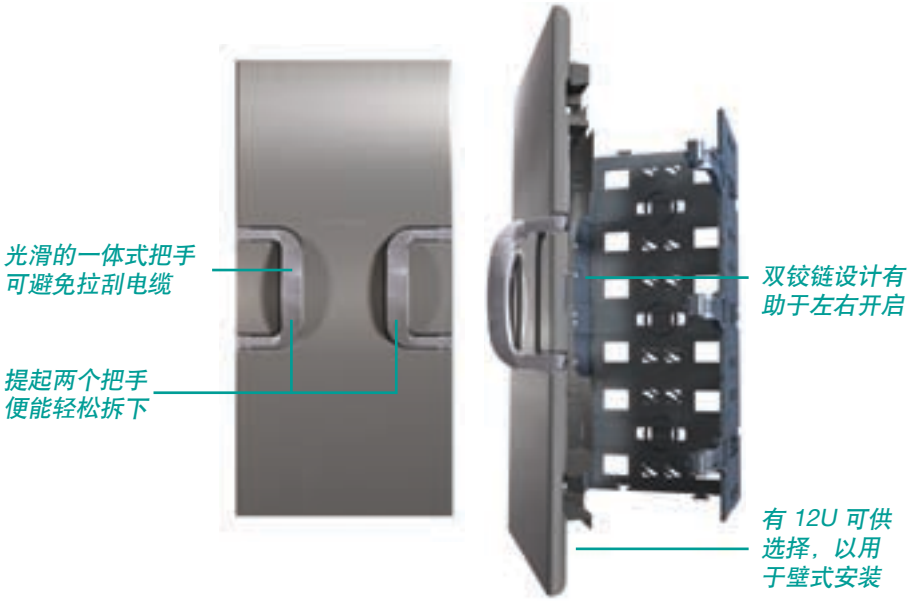

VisiPatch 360 系统的每个细节都针对性能和最大可用密度进行过精心的重新考虑和重新设计。它绝对是一次配线设计的革命。

而这仅仅是开始。VisiPatch 360 系统代表了 SYSTIMAX 360° 设计理念的最初阶段，这意味着您将不会再以相同的角度来看待性能。

您准备好体验这场革命了吗？

360° ™ *redefining performance from every angle*

SYSTIMAX® VisiPatch® 360 系统



美国康普企业解决方案

北京代表处
地址：北京市朝阳区建国门外大街丙24号
京泰大厦19层1907 – 1909室
邮编：100022
电话：010 – 6515 6650
传真：010 – 6515 6698

上海代表处
地址：上海市淮海西路55号
申通信息广场19层A – C座
邮编：200030
电话：021 – 5254 0828
传真：021 – 5230 9868

广州代表处
地址：广州市天河区黄埔大道西76号
富力盈隆广场21层2106室
邮编：510623
电话：020 – 3839 2029
传真：010 – 3839 2586

香港代表处
地址：香港湾仔湾道6 – 8 号
瑞安中心26楼2613 – 18室
电话：852 – 3582 7799
传真：852 – 3579 2521

CommScope®

© 2008 CommScope, Inc. 版权所有。

请访问我们的网站：www.commscope.com 或联系您的美国康普销售代表或美国康普业务伙伴了解更多信息。所有以®或™标记的商标均为美国康普公司的注册商标或商标。

本文件仅用于计划，并不涉及对 SYSTIMAX 产品或服务任何规格要求或保证的修改或补充。

04/08 SO-A-1