Miele

洗衣机使用说明书

为避免意外或损坏电器，安装和首次使用之前请务必仔细阅读本使用与安装说明书。 Miele奉行“不断超越”的理念，故将保留对说明书作出修改的权利。

zh-CN

M.-Nr. 11 311 770

内容

环境保护 6

注意事项与安全说明 7

操作洗衣机 14
控制面板 14
触摸显示屏和感应控制键 14
主菜单 15
如何操作洗衣机的示例 16

首次使用前 18
取下保护膜和贴纸 18
Miele@home 19
1. 设置语言 20
2. 设置Miele@home 20
3. 设置时间格式 21
4. 拆下运输杆 21
5. 调试 TwinDos 洗涤剂自动配给系统 22
6. 启动校准程序 25

环保节能清洗 26
耗电量和耗水量 26
洗涤剂 26
使用滚筒式干衣机烘干 26
EcoFeedback 能耗信息 27

1. 准备洗衣 28

2. 选择程序 29

3. 选择程序设置 30

4. 在洗衣机中装入衣物 32

5. 添加洗涤剂 33
TwinDos配给系统 33
洗涤剂配给抽屉 35
添加洗涤剂 35
添加衣物柔顺剂 36
关于洗涤剂用量的建议 36
CapDosing 洗涤胶囊自动配给 37

6. 启动程序 39
程序顺序期间放入衣物 39

7. 程序结束 40

脱水 41
程序的最终脱水电机转速 41
临时脱水 42

程序参照表 43

衣物护理标签符号 51

附加选项 52
快速 52
节能 52
水量 + ... 52
额外漂洗 52
单件洗 52
预洗 52
浸泡 53
强力清洗 53
防敏洗 53
轻柔加强 53
超静音 53
漂洗暂停 53

清洗程序参照表 – 附加选项 54

程序进程 56

更改程序进程 59
取消某个程序 59
中断某个程序 59
改变程序（安全锁） 59

用户偏好程序 60
创建用户偏好程序 60

洗衣提示 61

预约 62
智能启动 63

洗涤剂 64
正确的洗涤剂 64
软水剂 64
配给辅助装置 64
衣物柔顺剂和浆洗液 64
美诺 Miele 建议使用的洗涤剂 66
按照（EU）1015/2010条例 建议的洗涤剂 67

内容

清洁与保养 68
清洁外壳和控制面板 68
清洁洗涤剂配给抽屉 68
清洁滚筒（卫生信息） 70
TwinDos 洗涤剂自动配给系统保养 70
清洁进水过滤器 71

故障排除指南 72
程序未启动 72
程序中断后出现故障提示消息。 73
程序完成时出现故障提示消息 74
TwinDos配给系统的提示消息或故障 76
TwinDos 洗涤剂自动配给系统的问题 77
洗衣机常见问题 78
洗涤效果不佳 81
无法打开机门 82
排水管堵塞和/或断电时打开机门 83

售后服务 85
若发生故障，请联系我们 85
可选配件 85
保修 85

安装和连接 86
正面视图 86
后视图 87
安装地面 88
将洗衣机运送到安装地点 88
拆下运输杆 88
装回运输杆 90
调平机器 91
拧下并调整支脚 91
将洗衣机安装在橱柜台面下方 92
洗衣机-干衣机叠放安装 92
防漏水系统 93
连接至供水系统 95
使用冷水或其他供水系统操作 96
进水软管上的标记 96
热水 97
软水、雨水和井水 97
不同设置选项的进水概览 98
排水 99
电气连接 100

能耗参数 102
测试机构须知 103

技术参数 104

设置 105
选择设置 105
更改设置 105
关闭设置菜单 105
控制器 / 显示 106
语言 106
能耗量 106
密码 106
记忆 107
时间显示 107
音量 107
显示屏亮度 107
温度单位 107
"显示屏" 关闭设置 107
程序阶段 108
TwinDos 108
脏污程度 108
提高水位 108
最高漂洗水位 109
浸泡时间 109
棉质衣物 延长预洗 109
轻柔翻转 109
防皱 109
网络 110
Miele@home 110
智慧用电SmartGrid 111
远程控制 111
远程更新 112
机器参数 113
进水口 113
法律信息 114
版权与许可证 114
安装要求 115
低水压 115
冷却洗衣水 115
降低水温 115

洗涤剂和护理产品 116
洗涤剂 116
专用洗涤剂 117
衣物护理剂 118
添加剂 118
洗衣机护理 118

有害物质 119

处理包装材料

包装旨在防止电器在运输过程中受到损坏。包装材料选用了处置时对环境无害的材料，应被回收利用。

回收包装可减少制造过程中原材料的消耗，并减少垃圾填埋场的废料量。

废旧电器的处理

电器和电子设备通常含有某些有用材料。同时也含有某些如处置不当或随意丢弃便会对人体健康和环境造成潜在危害的材料。但是，这些材料对于确保电器正常运作又至关重要。因此，请勿将这些材料与您的家庭垃圾一起丢弃。

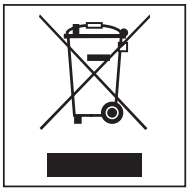

请将其丢弃到当地社区垃圾收集/回收中心，或联系Miele服务部获取建议。

在存储待处理废旧电器时请确保它们不会对儿童造成伤害。

此洗衣机符合所有现行的地方和国家安全要求。然而，使用不当会导致人身伤害和财产损失。

使用此洗衣机前请仔细阅读操作说明。其中包含有关安全、安装、使用及维护的重要信息。这可防止人身伤害以及对洗衣机的损坏。

按照标准 IEC 60335-1 的要求，德国美诺 Miele 明确且强烈建议您阅读并遵循有关洗衣机安装之章节中的说明以及安全说明和警告。

对于因不遵守这些说明而导致的损坏，德国美诺 Miele 不承担任何责任。

将这些操作说明保存在安全位置，并将其交给任何会使用该电器的使用者。

正确应用

▶ 本电器产品专用于家庭住户和类似的工作和居住环境。

▶ 本电器产品不适合户外使用。

▶ 本电器产品仅可作为家用电器使用，并按照洗护标签洗涤制造商指定的可洗涤物品。对于因错误或不当使用或操作造成的损坏，Miele不承担责任。

▶ 体能、感官功能或脑力较差，或缺乏经验或知识的人士若要使用此款洗衣机，必须在监督下使用，或向其演示如何安全使用洗衣机，且让其认识到并理解不正确操作的后果。

儿童安全

▶ 8岁以下的儿童必须远离洗衣机，除非时刻监督其使用。

▶ 8岁及以上的儿童若要在无看管的情况下使用洗衣机，必须向其演示如何安全使用洗衣机，并让其认识到和理解不正确操作的后果。

▶ 儿童不得在无看管的情况下清洁或维护洗衣机。

▶ 请看管在洗衣机附近的儿童，不要让他们摆弄洗衣机。

技术安全

▶ 请遵守“安装与连接”和“技术参数”中的说明。

▶ 在安装洗衣机之前，请检查其外部有无可见损坏。不得安装或使用损坏的洗衣机。

▶ 在将洗衣机连接到电源之前，请确保铭牌上的连接数据（保险丝额定值、电压和频率）必须与电源匹配。如有疑问，请咨询具有资质的电工。

▶ 只有连接到电源，才能确保此款洗衣机可以安全可靠地运行。

▶ 只有在正确接地的情况下，才能保证此款洗衣机的电气安全。
满足此项标准安全要求至关重要。如有疑问，请让具有资质的电工对建筑布线系统进行测试。
对于因接地系统不当（例如电击）造成的后果，Miele不承担责任。

▶ 请勿通过多插座适配器、延长电线或类似装置将电器连接至电源。这些做法不能保证洗衣机安全性（由过热风险所导致的火灾）。

▶ 只能使用正品Miele原装备件来替换出现故障的组件。仅在安装这些部件的情况下，Miele才能保证洗衣机的安全标准。

▶ 电器插座安装后必须便于触及，必要时可断开洗衣机的电源。

▶ 未经授权的维修可能导致用户面临无法预见的危险，制造商不承担责任。应由Miele授权服务人员执行维修，否则随后发生的任何损坏均不在保修范围内。

▶ 如果电源连接线出现故障，则只能由Miele授权维修技术人员进行更换，以保护使用者免受危险。

▶ 在清洁和维护洗衣机时，必须与电源隔离，以防出现故障。

▶ 只要符合下列条件，Miele “防漏水保护系统”可避免洗衣机因溢水而发生损坏：

- 正确接通机器水管并连接到电源。
- 如发现故障或损坏，必须由具备资质的人员对机器进行检查，之后才能进一步使用，并在必要时进行维修。

▶ 水流压力至少须为100千帕，但不得超过1,000千帕。

▶ 在可能会出现蟑螂或其他害虫的区域，应特别注意始终保持洗衣机及其周围环境的清洁。由蟑螂或其他害虫造成的损坏将不在保修范围内。

▶ 不得在非平稳位置（例如在船上）使用洗衣机。

▶ 不得对洗衣机进行任何改装，除非获得Miele的授权。

▶ 该洗衣机配有一个特种灯泡，可应对特殊条件（如温度、湿度、耐化学性、耐磨性和振动）。此款特种灯泡只能用于其本来目的。不适用于室内照明。灯泡的更换只能由 Miele 授权人员或 Miele 售后服务部门执行。

正确使用

▶ 不得将洗衣机安装在有霜冻危险的房间内。冻结的软管可能会爆裂或裂开。温度在冰点以下时，电子控制装置的可靠性可能会受损。

▶ 在首次使用洗衣机之前，检查洗衣机后部的运输杆是否已拆下（请参见“安装和连接 – 拆卸运输杆”）。在脱水期间，若运输杆仍在原位，可能会导致洗衣机和相邻家具或电器受损。

▶ 若机器将要闲置一段时间（如节假日），请关闭水龙头，尤其是洗衣机周围无地面排水管（排水渠）的情况更要如此。

▶ 溢流的危险。
若将排水软管放入盥洗池中并勾住，请检查水能否迅速排出，以防止水槽溢流。确保排水软管稳固，这样水流的力量才不会让软管移位。

▶ 注意确保异物（如钉子、大头针、硬币、回形针）不会随衣物进入洗衣机。这些异物可能会造成洗衣机组件（例如内筒、滚筒）损坏，从而导致衣物损坏。

▶ 使用蒸汽功能后打开滚筒门时要小心。逸出的蒸汽和滚筒表面及观察口玻璃的高温可能有烫伤危险。站在远离洗衣机的地方，等待蒸汽消散。

▶ 此款洗衣机的最大装载量是9公斤（干衣重量）。请参见“程序参照表”，以了解各个程序的最大推荐装载量。

▶ 若使用的洗涤剂量正确，则洗衣机无需除垢。然而，若您要除垢，仅可使用专用的天然柠檬酸基除垢剂。Miele建议您使用Miele除垢剂，可通过“shop.miele.cn、Miele服务部”订购。请严格遵循包装上的说明。

▶ 经溶剂型清洗剂预处理过的纺织品，在放入洗衣机中洗涤之前，必须在清水中彻底漂洗。

▶ 不得在洗衣机中使用含有石油挥发油的溶剂型清洗剂，因为这可能造成组件损坏并产生有毒烟雾。此类清洗剂还会造成火灾和爆炸危险。

▶ 不得使用含有石油挥发油的溶剂型清洗剂清洗洗衣机表面。此类清洗剂会对塑料表面造成损坏。

▶ 仅可使用制造商指定的适合于家用洗衣机使用的染色剂。始终严格遵守制造商的说明。

▶ 脱色剂和去色剂可能会含有硫化合物，从而导致洗衣机损坏，例如腐蚀。不得在洗衣机内使用这些产品。

▶ 若洗涤剂接触到眼睛，应立即用温水彻底冲洗。若不慎吞食，请立即就医，并保留包装或标签，以供参考。有皮肤问题或皮肤敏感者应避免洗涤剂与皮肤直接接触。

配件

▶ 仅可安装Miele明确授权的配件。若使用其他部件，产品的保修、性能及责任索赔都将失效。

▶ 可使用叠放安装套件（可选配件）将Miele滚筒式干衣机叠放在Miele洗衣机上。请确保您订购正确的叠放安装套件。

▶ 若将洗衣机安装在Miele底座（以可选配件的形式提供，取决于具体国家）上，请确保您订购此款洗衣机专用的正确底座配件。

对于因不遵守注意事项与安全说明而造成洗衣机损坏的情况，Miele不承担任何责任。

控制面板

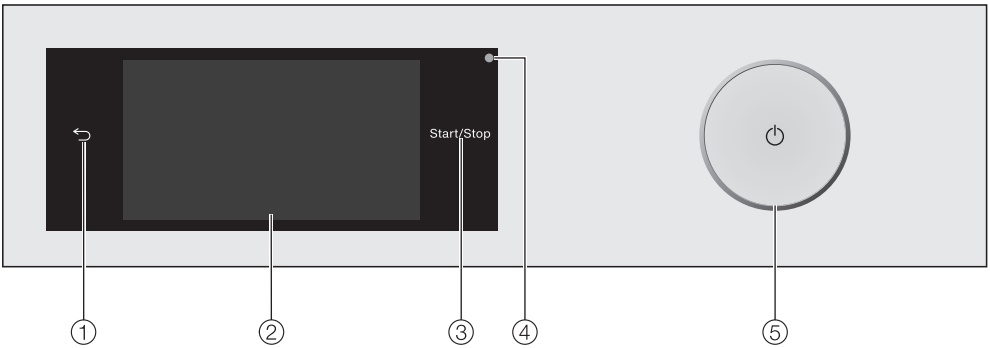

① **感应键** ⮌
返回上一级菜单。

② **触摸显示屏**

③ ***开始/停止***感应控制键
触摸*开始/停止*感应控制键可启动选定程序或取消已启动的程序。一旦感应控制键闪烁，便可以启动程序。程序启动后感应控制键将保持常亮。

④ **光学接口**
服务部门将此用作传输点。

⑤ **感应键** ⏻
用于打开和关闭洗衣机。为了节省电能，洗衣机将自动关闭。程序/防皱阶段结束后或者机器打开15分钟内未进一步选择程序，机器将自动关闭。

触摸显示屏和感应控制键

⮌和*开始/停止*感应键以及显示屏上的感应键可以对指尖触摸作出反应。

> 触摸显示屏容易被笔等尖锐或锋利的物体划伤。
> 因此只能用手指触摸显示屏。

主菜单

打开洗衣机后，主菜单将出现在显示屏上。

您可以从主菜单中访问所有重要的子菜单。

随时触摸⌂感应键返回主菜单。系统不会保存之前设置的数值。

主菜单第 1 页

您可以在显示屏上滑动手指，滚动到主菜单的第二页。

主菜单第 2 页

程序

您可选择多种洗涤程序。

用户偏好 程序

您最多可以保存 12 个自定义洗涤程序（参见“用户偏好”）。

MobileStart

借助MobileStart功能，您可以通过 Miele@mobile 应用程序远程操作您的洗衣机。

必须打开**远程控制**设置。

触摸MobileStart感应控制键，按照显示屏上的说明进行操作。

洗衣提示

*洗衣提示*可以为您提供分步指导，以便您选择适合您衣物的最佳洗涤程序（参见“洗衣提示”）。

保养

TwinDos 洗涤剂自动配给系统和**机器清洁**程序的维护选项位于**保养**菜单中（参见“清洁与护理”）。

设置

您可以在*设置*菜单中更改洗衣机的电子器件，以适应不断变化的需求（参见“设置”）。

如何操作洗衣机的示例

选项列表

程序菜单（单选）

您可以用手指滑动屏幕，让屏幕向左或向右滚动。请将手指放在触摸显示屏上，然后朝着您需要的方向滑动。

图片下方的橙色功能条显示了可供选择的其他选项。

触摸程序名称，选择洗涤程序。

显示屏将切换至该程序的标准菜单。

附加选项菜单（多选）

您可以用手指滑动屏幕，让屏幕向左或向右滚动。请将手指放在触摸显示屏上，然后朝着您需要的方向滑动。

图片下方的橙色功能条显示了可供选择的其他选项。

触摸一个或多个带有*附加选项*的感应控制键，选择*附加选项*。

当前选定的*附加选项*将被标记为橙色。

如要取消选择某个*附加选项*，只需再次触摸该*附加选项*的感应控制键。

触摸OK感应控制键激活所有选定的*附加选项*。

设置数值

您可以设置某些菜单中的数值。

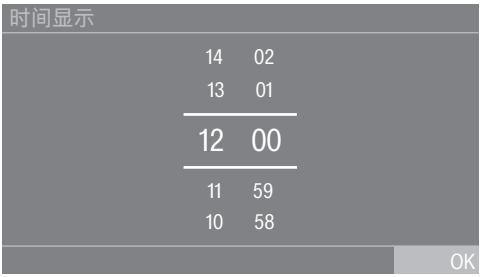

通过上下滑动输入数字。将手指放在您想要更改的数字上，然后朝着您需要的方向滑动手指。触摸OK感应控制键接受设置的数值。

提示：只需简单触摸数字，即可激活数字键盘。输入有效数字后，OK感应控制键将以绿色突出显示。

下拉菜单

下拉菜单可用于显示诸如有关某个洗涤程序的信息。

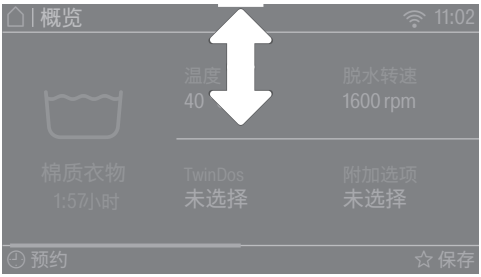

触摸屏幕中间的顶部边缘，然后用手指向下拖动。

帮助显示屏

帮助将显示在主菜单和程序菜单中显示屏的底部。

- 触摸**帮助**感应控制键，显示文本。
- 触摸**关闭**感应控制键，返回上一屏。

退出菜单

- 触摸↩感应控制键，返回上一屏。

系统不会保存在此之前输入的未经触摸OK进行确认的内容。

⚠ 安装和连接不当可能导致损坏。
洗衣机安装和连接不当将造成严重的财产损失。
参见“安装和连接”。

洗衣机在工厂已进行了一次完整的功能测试，所以此过程会导致滚筒内有一些残留的水。

取下保护膜和贴纸

■ 取下：

- 机门上的保护膜
- 电器正面和盖子上的任何贴纸

在您打开机门时，请勿取下任何可见标签（例如铭牌）。

从滚筒中取出洗涤剂盒和排水软管弯头

两个用于洗涤剂自动配给的洗涤剂盒和一个排水软管的弯头配件存放在滚筒中。

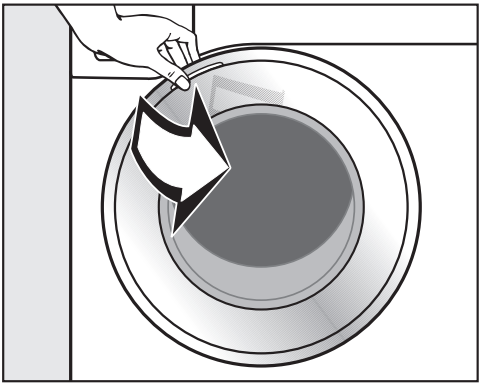

■ 拉开机门。

■ 从滚筒中取出两个剂盒和弯头配件。

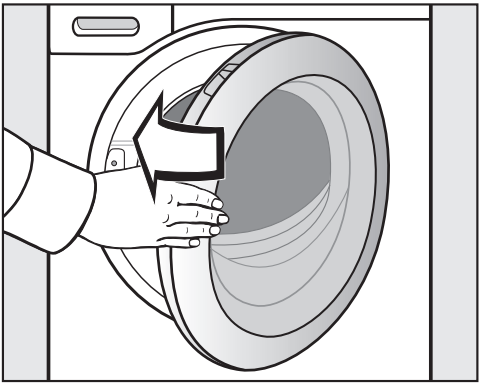

■ 轻推关上机门。

Miele@home

您的洗衣机配有一个集成的WiFi模块。

为使用该模块，你需要以下设备：

- WiFi网络
- Miele@mobile应用程序
- 一个Miele用户账户。您可通过Miele@mobile应用程序创建用户账户。

Miele@mobile应用程序将在您将洗衣机连接到家庭WiFi网络时为您提供指导。

当您的洗衣机连接到WiFi网络后，您便可以使用应用程序进行以下活动：

- 远程操作您的洗衣机
- 获取洗衣机操作状态的相关信息
- 获取洗衣机上某一程序进程的相关信息

将您的洗衣机连接到WiFi网络会增加能耗，即使是在洗衣机关机的情况下亦会如此。

在将洗衣机安装到最终位置之前，确保您的WiFi网络信号足够强。

WiFi 连接的可用性

WiFi 连接与其他电器（包括微波炉和遥控玩具）共享频率范围。这可能会导致连接断断续续，甚至彻底连接失败。因此，无法保证功能的可用性。

Miele@home 可用性

能否使用 Miele@mobile 应用程序取决于 Miele@home 服务在您所在国家的可用性。

我们并非在每个国家都提供 Miele@home 服务。

如需了解有关可用性的信息，请咨询Miele客户关爱热线。

Miele@mobile应用程序

Miele@mobile应用程序可以从Apple App Store® 或Google Play Store™免费下载。

App Store 下载

即刻获取 Google Play

*Miele@mobile应用程序平台上架时间与产品使用所在国家相关，具体请咨询Miele客户关爱热线。

打开洗衣机

■ 按下⏻按钮。

欢迎屏幕会亮起。

显示屏会通过初始调试过程的 **6 个步骤**为您提供指导。

1. 设置语言

您需要选择显示屏所用的语言。您可随时通过设置菜单更改语言。

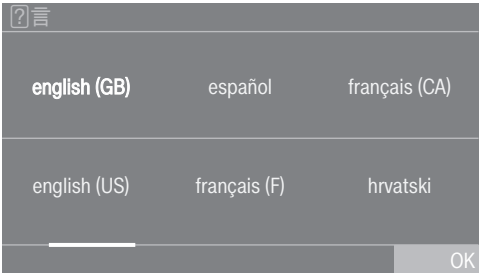

■ 向左或向右滚动，直至出现您所需的语言。

■ 触摸感应键，选择您所需的语言。

所选语言将以橙色突出显示，显示屏将变为用于设置 Miele@home 的菜单。

2. 设置Miele@home

■ 如需现在设置 Miele@home：触摸**继续**感应控制键。

提示：如需稍后设置：触摸**跳过**感应控制键。然后显示屏上将显示下列消息：
i 可稍后于"设置"/"TwinDos"中设置
触摸OK感应控制键进行确认。

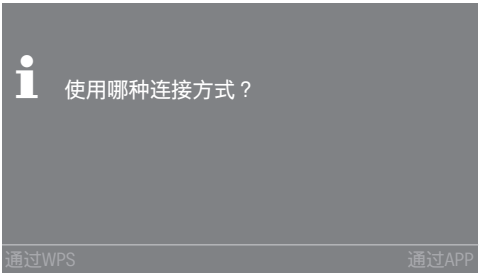

■ 选择您所需的连接方式。

然后您将通过显示屏和 Miele@mobile 应用程序获得指导。

3. 设置时间格式

时间可为 12 小时制或 24 小时制显示。

■ 选择您所需的时间格式，触摸OK感应控制键进行确认。

然后显示屏将激活用于设置时间的屏幕。

设置时间

此消息只有在洗衣机尚未连接 WiFi 网络时才会出现。

如果 WiFi 网络已连接，则会自动设置时间。

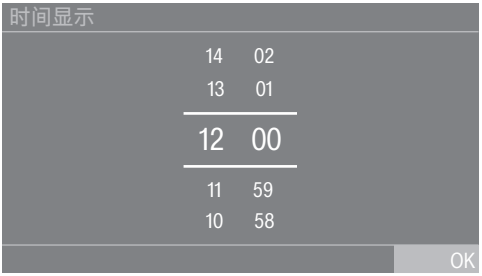

■ 将手指放在您想要更改的数字上，然后朝着您需要的方向滑动手指。

■ 触摸OK感应控制键进行确认。

4. 拆下运输杆

⚠ 未能拆下运输杆可能导致损坏。
若未能拆下运输杆，可能会导致洗衣机及相邻橱柜或电器受损。
按照“安装和连接”中所述拆下运输杆。

■ 触摸OK感应控制键，确认已拆下运输杆。

然后显示屏上将显示下列消息：

ℹ 取出运输限位杆并注意说明书中 注意事项和安全说明。

■ 触摸OK感应控制键，确认消息。

然后显示屏将变为用于设置 TwinDos 洗涤剂自动配给系统的屏幕。

5. 调试 TwinDos 洗涤剂自动配给系统

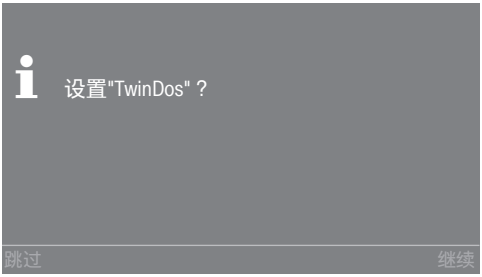

■ 触摸**继续**感应控制键，立即设置 TwinDos 洗涤剂自动配给系统。

提示：如需稍后设置：触摸**跳过**感应控制键。然后显示屏上将显示下列消息：
ℹ 可稍后于"设置"/"TwinDos"中设置
触摸OK感应控制键进行确认。

配给格①设置

下文描述了 Miele UltraPhase 1 和 Miele UltraPhase 2 的步骤。其他洗涤剂的步骤与此类似。

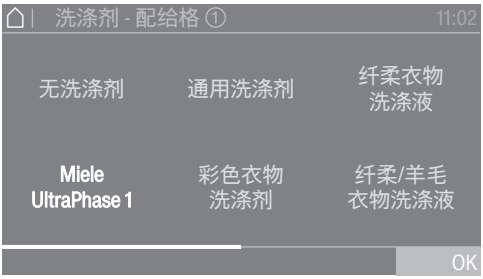

■ 触摸Miele UltraPhase 1感应键。

然后显示屏上将显示下列消息：
ℹ 请输入所选洗涤剂清洗普通脏污程度的建议剂量 请注意水质硬度等级

UltraPhase 1 的配给量已为 **(硬度等级 I 级) 预先设定**

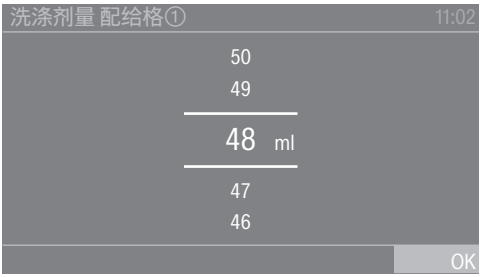

■ 触摸*确定*感应键确认预设值，或修改预设值。

UltraPhase 1	
硬度等级 I 级	48 毫升
硬度等级 II 级	60 毫升
硬度等级 III 级	72 毫升

显示屏上将显示下列内容：
ℹ 请装入配给格①

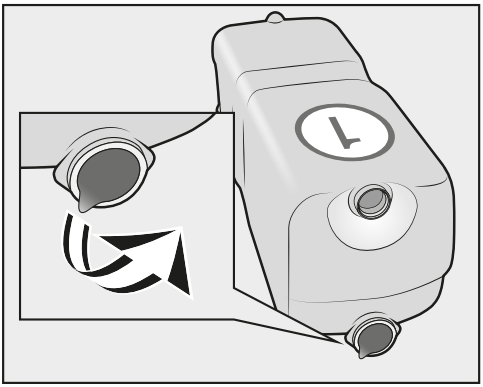

■ 从洗涤剂盒中取下箔纸。

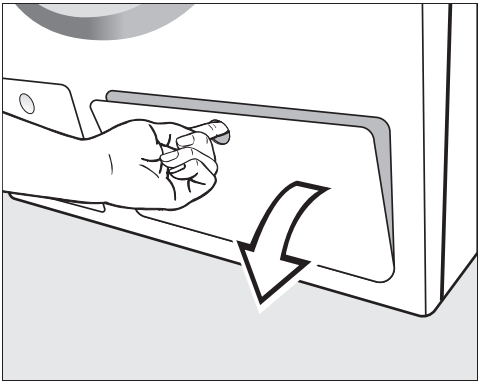

■ 打开 TwinDos 洗涤剂自动配给系统的检修门。

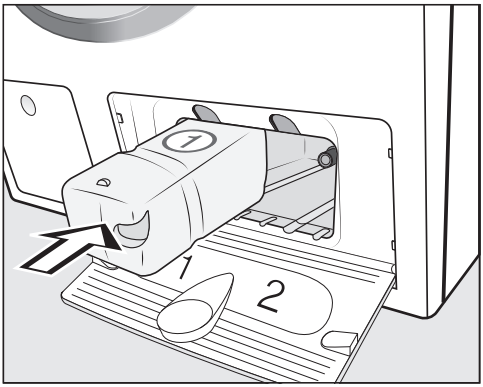

■ 将 **UltraPhase 1** 洗涤剂盒推入**配给格 1**，直至其卡入到位。

显示屏中将显示下列消息：
ℹ **请设置** UltraPhase 2

配给格②设置

UltraPhase 2 的配给量已为 **(硬度等级 I 级)预先设定**

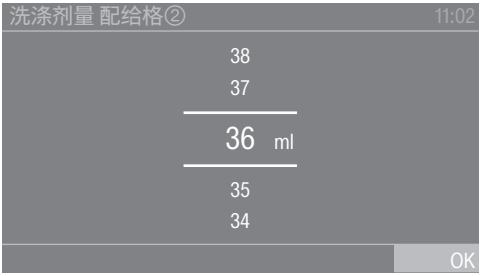

■ 触摸*确定*感应键确认预设值，或修改预设值。

UltraPhase 2		
	硬度等级 I 级	36 毫升
	硬度等级 II 级	45 毫升
	硬度等级 III 级	54 毫升

显示屏上将显示下列内容：
ℹ **请装入配给格②**

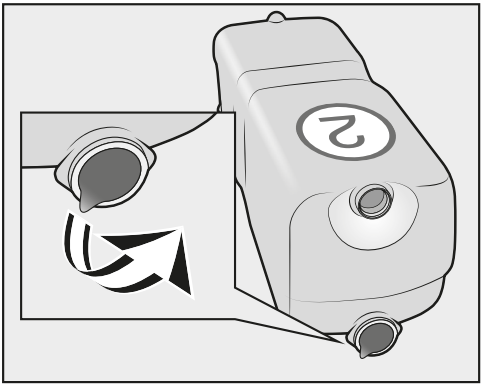

■ 从洗涤剂盒中取下箔纸。

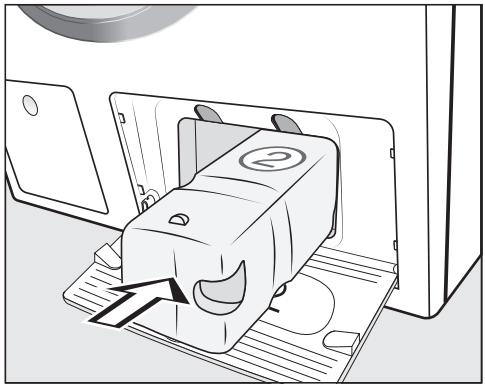

■ 将 **UltraPhase 2** 洗涤剂盒推入**配给格 2**，直至其卡入到位。

推入洗涤剂盒后，显示屏消息切换为：
ℹ "TwinDos"**已设定 您可在**"**设置**" / "TwinDos"**中更改**

■ 触摸OK感应键进行确认。

■ 关闭 TwinDos 洗涤剂自动配给系统的检修门。

然后显示屏将变为校准程序的屏幕。

6. 启动校准程序

为实现最佳耗水量和耗电量及良好的洗涤效果，对洗衣机进行校准至关重要。

如要执行校准，**必须**在无待洗衣物的情况下运行*棉质衣物*程序。

在完成校准之前，不可启动其他程序。

然后显示屏上将显示下列消息：

ℹ 请打开水龙头，空机运行 棉质程序 90°C 程序

■ 触摸OK感应控制键进行确认。

然后显示屏将变为*棉质衣物*程序的标准显示屏。

■ 触摸*开始/停止*感应控制键。

然后，校准程序启动。校准需要约 2 小时完成。

在程序完成后，显示屏上将显示下列消息：

ℹ 初始设置完成

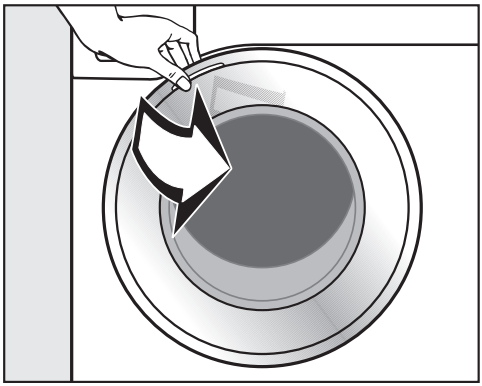

■ 抓住机门并拉开。

提示：将机门稍微打开一些，让滚筒晾干。

■ 使用⏻控制键关闭洗衣机。

耗电量和耗水量

- 为最大限度使用洗衣机，请装载您所用程序的最大干衣装载量。
  实现最低的耗电量和耗水量与装载量直接相关。
- 在洗涤的衣物量较小的情况下，装载量自动感应系统将减少用水和用电量。
- *超快 20*程序适用于小件、脏污程度较轻的衣物。
- 现代洗涤剂可在较低温度（例如 *20℃*）下洗涤。采用低温设置会更加节能。
- 在低温下洗涤及/或使用洗衣液可能会导致洗衣机内产生细菌和异味。因此，Miele 建议每月清洁一次洗衣机。

  洗衣机显示屏上会显示下列消息，以提醒您进行清洁：**卫生信息：请选择"保养"并 运行"机器清洁"程序。**
- 使用热水连接以节约电能。
- 您可以选择其他供水系统（如雨水）。

洗涤剂

- 为保证精确配给，请使用洗涤剂自动配给。
- 根据衣物的污渍程度调整洗涤剂用量。
- 洗涤剂的用量不得超过包装上制造商的建议用量。

使用滚筒式干衣机烘干

如后续使用滚筒式干衣机烘干，则为清洗程序选择最高转速，这样有助于节省用电量。

EcoFeedback 能耗信息

您可以通过下拉菜单查看有关洗衣机的耗电量和耗水量的信息。

显示屏上将显示下列信息：

- 在程序开始之前，显示耗电量和耗水量的预估值。
- 在程序运行期间或在程序结束之后，显示实际的耗电量和耗水量。

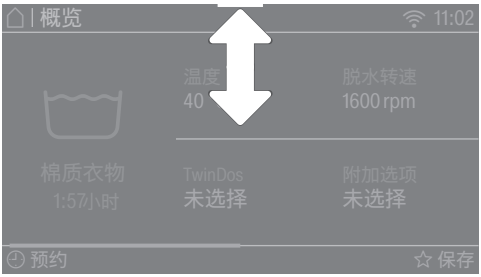

■ 打开下拉菜单。

1. 预估能耗量

预估的耗电量和耗水量水平将以条形图的形式在右侧显示。

显示的条形越多，耗电量或耗水量越高。

预估能耗量将根据洗涤程序、温度以及所选的任何附加选项而有所不同。

2. 实际能耗量

在程序运行期间或在程序结束之后，您可以查看程序所使用的实际耗电量和耗水量。

也将显示成本。请参见“设置 – 能耗”部分，了解有关成本的更多详细信息。

能耗会随着程序的运行而变化。

如果机门打开或机器在程序结束时自动关闭，数据会恢复至能耗估值。

提示：您可以查看上一次洗涤程序的能耗参数和总能耗量（参见“设置 – 能耗”）。

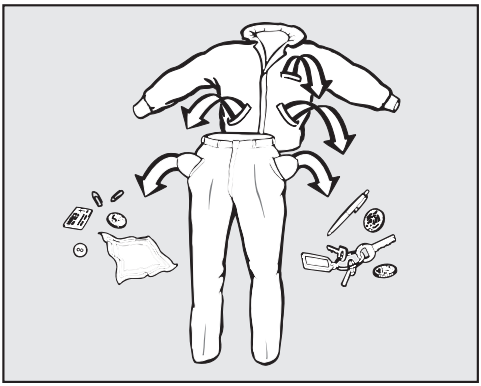

■ 清空所有口袋。

⚠ 异物可能导致损坏。
钉子、硬币、回形针等异物会损坏衣物和洗衣机组件。
在洗涤之前，请检查待洗衣物，并取出任何异物。

分类衣物

■ 按颜色和护理标签分类衣物。大多数服装在衣领或侧缝上都有纺织品护理标签。

提示：深色纺织品通常含有过多染料，在与其他衣物混合装入洗衣机前要单独清洗几次。务必将白色衣物与其他颜色的衣物分开清洗。

预处理污渍

■ 应尽快清洗脏污严重的部位和污渍，最好在污渍未干的情况下进行处理。使用不褪色的软布轻拭溅到衣物上的液体。切勿用力揉搓。

提示：可利用一些简便技巧对污渍（如血迹、鸡蛋渍、咖啡渍、茶渍）进行预处理，您可在 Miele 衣物护理指南中找到这些技巧。

⚠ 溶剂型清洁剂可能导致损坏
含挥发油的清洁剂以及去污剂等会损坏塑料部件。
在对织物进行预处理时，请确保任何塑料部件（如扣子）不会接触清洁剂。

⚠ 溶剂型清洁剂可能导致爆炸。
使用溶剂型清洁剂时，可能会产生爆炸混合物。
切勿在洗衣机内使用溶剂型清洗剂。

一般建议

- 窗帘：首先拆下挂钩和装饰物，或放入洗衣袋内。
- 内衣和领口硬衬：文胸、衬衫上易松动的部件，清洗时应该将其取出或者缝合。
- 在洗涤之前，要拉上任何拉链、扣上尼龙搭扣、勾住挂钩并扣上纽扣等。
- 拉上被套、枕套等的拉链，防止小物品被卷入内里。

如果制造商在衣物护理标签上标有**“不可机洗”**（ 符号），则切勿将其放入洗衣机内清洗。

打开洗衣机

■ 按下⏻控制键。

内部滚筒照明将亮起。

滚筒照明将在 5 分钟后自动熄灭。

提示：如要再次打开照明，请从概览菜单中打开下拉菜单，然后触摸☼感应键。

然后主菜单将出现在显示屏上。

选择程序

■ 触摸**程序**感应键。

■ 向右滚动，直至显示屏上出现您所需的程序。

■ 触摸该程序的感应键。

然后显示屏将变为显示**概览**菜单。

有 3 种方式可以选择程序。

1. 用户偏好
2. 洗衣提示
3. MobileControl

选择温度

您可更改某个洗涤程序的预设温度。

洗衣机内部达到的温度可能与所选温度不同。若要实现理想的洗涤效果，需要正确的能耗使用和合理的洗涤时间共同配合。

■ 触摸 **温度** 感应键。

■ 选择所需温度。

显示屏将更改为 **概览** 菜单。

选择脱水转速

您可更改某个洗涤程序的脱水转速。

■ 触摸**脱水转速**感应键。

■ 选择您所需的脱水转速。

然后显示屏将变为显示**概览**菜单。

激活 TwinDos 洗涤剂自动配给系统

所有可进行配给的程序均会自动激活 TwinDos 洗涤剂自动配给系统。

1. 打开或关闭 TwinDos 洗涤剂自动配给系统

■ 触摸TwinDos感应键，选择**关闭**或**开启**。

2. 选择洗涤剂

使用 Miele 的 Twindos洗涤剂自动配给系统时，您必须设置衣物的颜色。

■ 选择**白色**，装载白色衣物。.或选择**彩色衣物**，装载彩色衣物。

如果使用不同类型的洗涤剂，则必须进行选择。

■ 选择配给格①或②。

提示：仅显示该程序可用的洗涤剂。

3. 选择脏污程度

显示屏将要求您输入衣物的脏污程度。

■ 选择**轻度**、**一般**或**重度**。

■ 触摸OK感应控制键确认您的选择。

自动配给已经打开。

显示屏将更改为**概览**菜单。

参见“5. 添加洗涤剂 - TwinDos 洗涤剂自动配给系统”部分，了解更多信息。

选择附加选项

您可用附加选项来补充洗涤程序。

■ 触摸**附加选项**感应控制键。

■ 选择一个或多个附加选项。

并非每个程序都可以选择所有附加选项，例如**节能**和**快速**。无法合并的附加选项将被混合，无法选择。

■ 触摸*OK*感应控制键进行确认。

显示屏将更改为**概览**菜单。

参见“附加选项”部分，了解更多信息。

激活 CapDosing 洗涤胶囊自动配给

该洗涤程序可以使用 CapDosing 洗涤胶囊自动配给功能。

■ 触摸CapDosing感应键。

显示屏上将显示该程序可用的胶囊类型。

■ 选择您所需的胶囊类型。

CapDosing 洗涤胶囊自动配给已经启用。

然后显示屏将变为显示**概览**菜单。

参见“5. 添加洗涤剂 - CapDosing 洗涤胶囊自动配给”部分，了解更多信息。

选择污渍

为了更有效地清洁带有污渍的衣物，您可以从多种污渍类型列表中进行选择。然后洗涤程序将适应所选的污渍类型。

■ 触摸**污渍类型**感应控制键。

■ 从列表中选择装载衣物的污渍类型。

■ 触摸OK感应控制键确认您的选择。

选择某些污渍后，显示屏上也会显示相应的帮助信息。

■ 触摸OK感应控制键确认信息。

显示屏将更改为**概览**菜单。

预约

您可以利用预约功能设置洗涤程序的开始时间或完成时间。

参见“预约”部分，了解更多信息。

打开机门

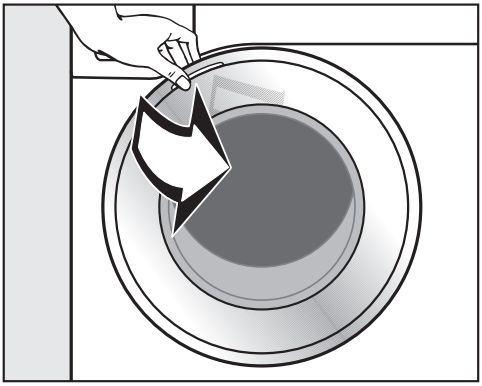

■ 抓住机门并拉开。

在装入待洗衣物之前，检查滚筒内是否有宠物或异物。

在滚筒满载时，可实现最高效的用电和用水。但不得超载，因为这样会降低清洗效率并导致折痕。

■ 展开待洗衣物，以蓬松状态装入滚筒内。

将大件和小件衣物混合洗涤可获得更佳的洗涤效果，同时有助于在脱水期间均匀分布装载的衣物。

提示：下拉菜单中将显示所选程序的最大装载量。

如果未采用 TwinDos 洗涤剂自动配给系统，则以 25 % 的增量显示滚筒中最大装载量的百分比和洗涤剂分配量。

关闭机门

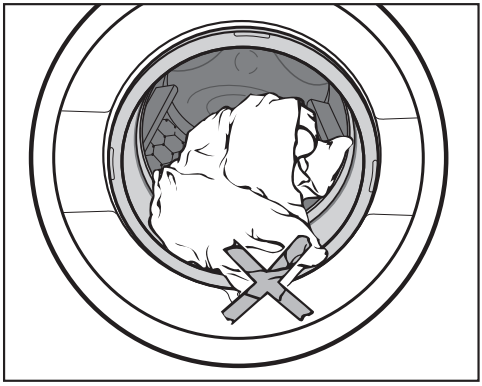

■ 确保机门与密封条之间未夹住任何物品。

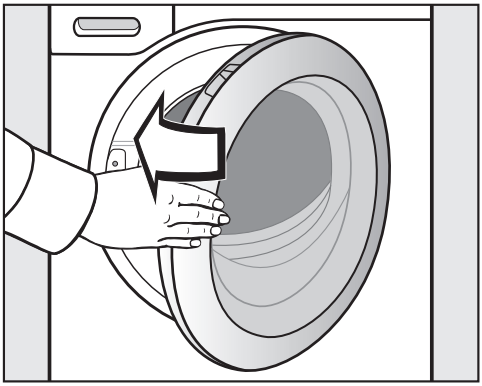

■ 轻推关上机门。

多种方式可用于添加洗涤剂。

TwinDos配给系统

洗衣机装有TwinDos配给系统。

需按照“首次使用前”所述激活TwinDos配给系统。

UltraPhase 1和UltraPhase 2运作方式

UltraPhase 1是一种洗涤液，它可以溶解污垢并去除多数常见污渍。
UltraPhase 2是一种漂白剂，可去除顽固污渍。为获得最佳清洁效果，洗衣机会在洗涤过程中的不同时段配给这两种溶剂。UltraPhase 1和UltraPhase 2可有效清洁白色及彩色织物。
UltraPhase 1和UltraPhase 2可从Miele线上商店订购。

激活 TwinDos 洗涤剂自动配给系统

所有可进行配给的程序均会自动激活TwinDos 洗涤剂自动配给系统。

提示：洗涤剂配给量均已预先设定。如果出现过多泡沫，可通过⚙ **设置**、**程序阶段**、TwinDos菜单减少配给量。

更改 TwinDos 洗涤剂自动配给系统

您可以更改衣物的颜色组合设置。

- 触摸TwinDos感应键，选择衣物的颜色组合。

禁用 TwinDos 洗涤剂自动配给系统

- 触摸TwinDos感应键。
- 触摸**关闭**感应键。

取下剂盒

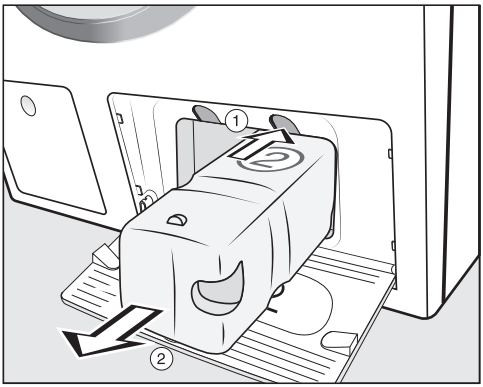

① 按下剂盒上方的黄色按钮，进行解锁。

② 拉出自动配给洗涤剂盒。

污渍程度

衣物的污渍程度分为三种设置：

- 轻度
  无可见污物或污渍
- 一般
  可见污物和/或仅有少量轻微污渍
- 重度
  严重污物和/或污渍清晰可见。

TwinDos 洗涤剂自动配给系统的配给量和漂洗所需的用水量针对 一般污渍程度已预先设定。

■ 触摸TwinDos感应键，选择不同的污渍程度。

洗衣机将会调整洗涤剂和水的用量，以适应所选的污渍程度。

某些程序不会要求您设置污渍程度。这些程序仅适用于带有轻度污物的衣物。

采用其他方式去除污渍

如果您希望采用其他去除污渍的方式，有以下选项可供您选择：

- 使用污渍溶解胶囊并激活 CapDosing（胶囊洗涤液配给）。
- 将去污剂添加到隔间中。

洗涤剂配给抽屉

可使用适用于前开式自动洗衣机的任何洗涤剂。请遵循洗涤剂包装上关于使用方法和洗涤剂用量的说明。

确保TwinDos配给系统配给已禁用。

根据下拉洗涤剂用量显示屏中的数值添加洗涤剂。

所示的百分比与包装上制造商的建议用量相关。

40 % = 添加略低于建议用量的一半
50 % = 添加建议用量的一半
60 % = 添加略高于建议用量的一半
75 % = 添加建议用量的四分之三
100 % = 添加建议用量的全部

请考虑您的水质硬度等级。

添加洗涤剂

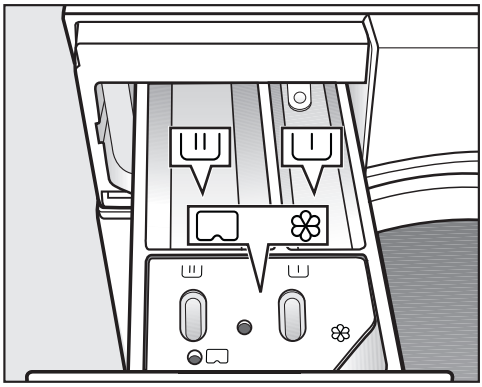

■ 拉开洗涤剂配给抽屉，将洗涤剂添加到隔间内。

用于预洗的洗涤剂

用于主洗和浸泡的洗涤剂

衣物柔顺剂、浆洗液或胶囊

片状洗涤剂或小包装洗衣液

始终将片状洗涤剂或小包装洗衣液直接与衣物一起放入滚筒内。不得通过洗涤剂配给抽屉进行添加。

使用洗涤液进行预洗

若已选择预洗，则主洗时无法再次添加洗涤液。

建议使用TwinDos配给系统自动配给。

添加衣物柔顺剂

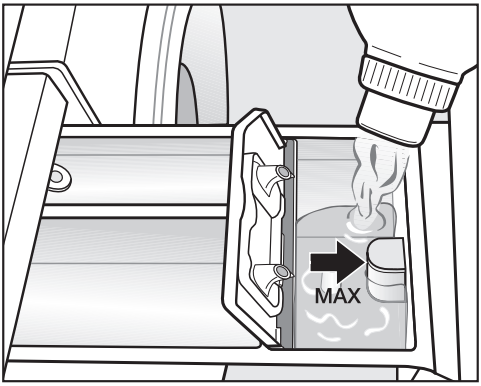

■ 在 ❀ 隔间内添加衣物柔顺剂或浆洗液。**不得超过最大液位标志。**

在最终漂洗过程中可自动配给洗涤剂。在程序完成时，❀隔间内会残留少量水分。

若经常浆洗，要彻底清洗洗涤剂配给抽屉隔间，尤其是要经常清洗止回阀。

关于洗涤剂用量的建议

根据待洗衣物的污渍程度和装载量调整洗涤剂用量。在装载量较少的情况下，减少洗涤剂用量（在洗涤一半衣物量时，可将洗涤剂的用量减少约 ⅓）。

洗涤剂过少：

- 会导致衣物无法清洗干净，且随着时间的推移衣物颜色不再亮丽且污渍难以洗净。
- 可能导致洗衣机内霉菌堆积。
- 会导致衣物上的油脂不能完全清除。
- 会导致水垢沉积在加热元件上。

洗涤剂过多

- 会导致洗涤、漂洗及脱水效果不佳。
- 会导致耗水量增加，因为额外漂洗周期会自动激活。
- 会增加环境负担。

请参见“洗涤剂”部分，了解更多信息。

CapDosing 洗涤胶囊自动配给

如果您在设置程序时选择了CapDosing，那么将通过该洗涤程序胶囊分配洗涤剂。

每个洗涤程序只能选择一个胶囊。

有三种不同类型的胶囊：

❀ = 衣物护理剂（例如衣物柔顺剂、涂层护理剂）

= 添加剂（例如清洁强化剂）

= 洗涤剂（仅适用于主洗）

根据所选的设置，机器将通过胶囊分配洗涤剂、添加剂和衣物护理剂。

每个胶囊的含量为一个清洗周期。

您可通过 Miele服务部 或德国美诺 Miele 网上商店订购胶囊（详细联系方式请参见本手册末页）。

⚠ 胶囊存在健康风险。
如果误吞或接触皮肤，胶囊的成份可能危害健康。
将胶囊放在儿童触及不到的地方。

插入胶囊

■ 打开洗涤剂配给抽屉。

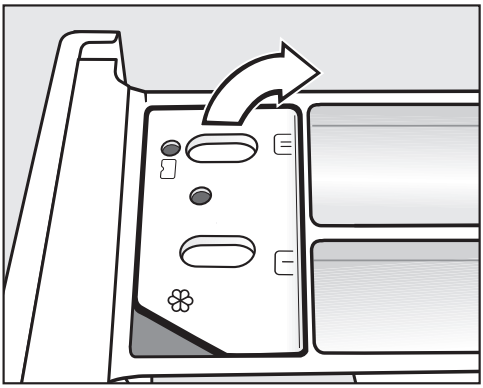

■ 打开❀/配给格的盖子。

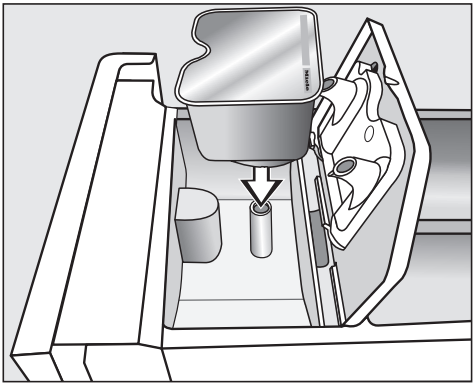

■ 将胶囊紧紧压入。

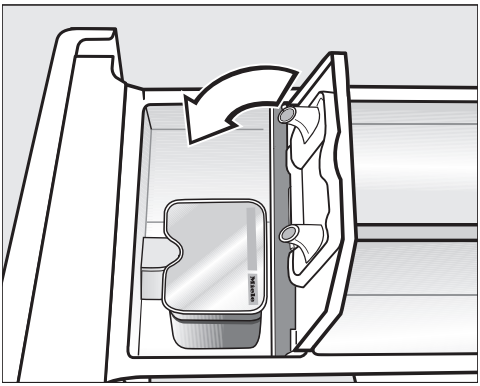

■ 关闭盖子，并紧紧压拢。

■ 关闭洗涤剂配给抽屉。

将胶囊插入洗涤剂配给抽屉即可打开胶囊。若您在胶囊使用之前便将其从配给抽屉中取出，胶囊中的内容物也会耗尽。
请弃置打开的胶囊。

洗涤程序会适时配给胶囊中的内容物。

❀配给格仅可通过胶囊处进水。
请勿向❀配给格内添加任何额外的衣物柔顺剂。

■ 在程序完成时，取出空的胶囊。

由于技术原因，胶囊内会残留少量水分。

启动程序

*开始/停止*感应控制键闪烁时，可以启动程序。

■ 触摸*开始/停止*感应控制键。

机门将锁定，程序将启动。

显示屏上将显示程序状态。

洗衣机会让您随时了解程序状态以及程序运行的剩余时间。

若已选择延迟启动时间段，那么将在显示屏上显示倒计时，直至程序启动。

程序启动后，滚筒照明将关闭。

节能程序

10分钟后，指示器熄灭。*开始/停止*感应键缓慢闪烁。

如要重新激活指示器：

■ 触摸*开始/停止*感应键（这对正在运行的程序没有任何影响）。

程序顺序期间放入衣物

可随时放入或取出衣物。

■ 触摸*继续添加衣物*感应控制键。

显示屏上将显示下列内容：

请稍后

程序将停止，且机门将解锁。

显示屏上将显示下列内容：

■ 打开机门，放入或取出衣物。

■ 关闭机门。

■ 触摸*开始/停止*感应控制键。

程序将继续运行。

在下列情况下，通常无法放入或取出衣物：

- 肥皂水温度高于 55℃
- 滚筒中的水位高于某一水平

程序结束

在运行防皱阶段期间，机门仍处于锁定状态，显示屏上将交替显示**完成/防皱**和**按"开始/停止"解锁**。

■ 触摸*开始/停止*感应控制键。机门将解锁。

滚筒照明将亮起。

提示：防皱阶段结束后，机门将自动解锁。

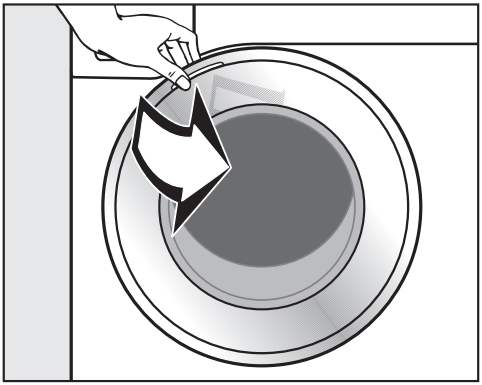

■ 抓住机门并拉开。

■ 取出衣物。

滚筒内遗留的衣物可能会将下次洗涤的其他衣物染色或使其本身褪色。
取出滚筒中的所有衣物。

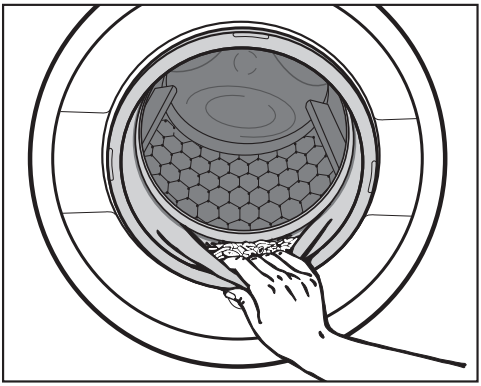

■ 检查机门密封条的折叠处是否有任何小件物品，例如纽扣等可能会夹在那里。

提示：将机门稍微打开一些，让滚筒晾干。

■ 使用⏻控制键关闭洗衣机。

■ 在适当情况下，可从洗涤剂配给抽屉中取出用过的胶囊。

提示：将洗涤剂配给抽屉稍微打开一些，让其晾干。

程序的最终脱水电机转速

在选定某个程序后，显示屏上将显示该洗涤程序的最佳脱水电机转速。

某些洗涤程序可选择较快的脱水电机转速。

表中列出了可选择的最快脱水电机转速。

程序	转/分
棉质衣物	1600
棉质衣物	1400
免熨衣物	1200
纤柔衣物	900
QuickPowerWash	1600
自动感应	1400
羊毛衣物	1200
丝质衣物	600
超快 20	1200
衬衫	900
牛仔衣物	900
深色衣物	1200
运动衣物	1200
运动鞋	600
户外衣物	800
涂层护理	1000
羽绒衣物	1200
羽绒被	1200
枕芯内胆	1200
棉质卫生	1600
窗帘	600
新衣物首洗	1200
单独漂洗	1600
上浆	1200
清新护理	-
蒸汽护理	-
排水/脱水	1600
机器清洁	900

略过最终脱水程序（暂停漂洗）

■ 选择**暂停漂洗**附加选项。

若选择暂停漂洗，则在最终漂洗周期完成后，衣物仍会留在水中。若在程序完成后不立即将衣物从滚筒中取出，这可有助于防止褶皱。

结束包含脱水周期的程序

将洗涤程序设置为最佳脱水转速。您可以更改脱水转速。

■ 触摸**更改脱水转速**感应控制键。

■ 选择所需脱水转速。

■ 触摸*开始/停止*感应控制键启动最终脱水程序。

结束不含脱水周期的程序

■ 触摸**更改脱水转速**感应控制键。

■ 选择脱水转速 0 **转/分**（无脱水）。

■ 触摸*开始/停止*感应控制键。

临时脱水

在主洗程序之后及漂洗程序之间会执行一个脱水周期。降低最终脱水转速也会适当降低临时脱水转速。

略过临时脱水和最终脱水程序

■ 触摸**脱水转速**感应键。

■ 选择0 **转/分**设置。

在完成最终漂洗后，机器将抽出水并启动防皱阶段。

在运行某些程序时，采用此设置会引入额外漂洗。

棉质衣物	冷水至 90 °C	最大装载量 9.0 公斤
衣物	棉质衣物、亚麻或纤维混合织物，例如桌布、毛巾面料、内衣、T 恤等。	
提示	- 与*棉质衣物* 60°C/40°C程序相比，*棉质衣物* 60℃/40℃程序的持续时间更短、温度保持时间更长且耗电量更高。 - 在对卫生水平要求特别高的情况下，请选择 60℃ 或更高温度。	
棉质衣物	60°C/40°C	**最大装载量 9.0 公斤**
衣物	普通脏污的棉质衣物	
提示	- 从耗电量和耗水量的角度来说，这是洗涤棉质衣物时最有效的设置。 - 采用60°C时，尽管洗涤性能与采用标准棉质衣物 60℃ 洗涤程序时相同，但达到的实际洗涤温度将低于 60℃。	
测试机构须知： 棉质衣物40°C测试程序符合中华人民共和国国家标准 GB 12021.4-2013 进行比较试验时，必须停用 TwinDos 洗涤剂自动配给系统。		
免熨衣物	**冷水至 60 °C**	**最大装载量 4.0 公斤**
衣物	合成纤维和混合纤维织物以及易于护理的棉质衣物	
提示	对于易产生褶皱的面料，要降低脱水转速。	
纤柔衣物	**冷水至 40 °C**	**最大装载量 3.0 公斤**
衣物	由合成纤维、混合纤维和粘胶纤维制成的纤柔衣物	
提示	对易产生褶皱的衣物，勿选择脱水选项。	

QuickPowerWash	**60 °C – 40 °C**	**最大装载量 4.0 公斤**
衣物	同样适合在*棉质衣物*程序中洗涤的轻度至中度脏污衣物	
提示	特殊的饱和过程和洗涤节奏能够确保特别快速、彻底地洗净衣物。	
自动感应	**冷水至 40 °C**	**最大装载量 6.0 公斤**
衣物	适用于*棉质衣物*和*免熨衣物*程序的按颜色分类的混合衣物	
提示	在使用此程序时，将自动调整洗涤参数（例如水位、洗涤节奏及脱水转速），以确保每件衣物获得最佳护理和洗涤效果。	
羊毛衣物	**冷水至 40 °C**	**最大装载量 2.0 公斤**
衣物	羊毛或羊毛混纺织物	
提示	对于易产生褶皱的面料，要降低脱水转速。	
丝质衣物	**冷水至 30 °C**	**最大装载量 1.0 公斤**
衣物	丝绸及其他不含羊毛的手洗面料，例如绸缎、蕾丝和真丝	
提示	将紧身裤、文胸等放在洗衣袋内。	
超快 20	**冷水至 40 °C**	**最大装载量 3.5 公斤**
衣物	几乎未磨损或仅有极轻微污渍的棉质衣物	
提示	*快速*附加选项自动激活。	

衬衫	**冷水至 60 °C**	**最大装载量 1,0 公斤/2,0 公斤**
衣物	由棉质和混合纤维制成的衬衫和宽松短衫	
提示	- 根据污渍程度对衣领和袖口进行预处理。 - 采用*丝质衣物*程序洗涤丝绸衬衫和宽松短衫。 - 若预设的*预熨烫*附加选项关闭，则最大装载量增加至 2,0 公斤。	
牛仔衣物	**冷水至 60 °C**	**最大装载量 3.0 公斤**
提示	- 内外翻面洗涤。 - 深色纺织品通常含有过多染料，在与其他衣物混合装入洗衣机前要单独清洗几次。因此，浅色和深色衣物要分开洗涤。 - 在洗涤之前应拉上拉链，扣上扣子等。	
深色衣物	**冷水至 60 °C**	**最大装载量 3.0 公斤**
衣物	由棉或混合纤维制成的黑色和深色衣物	
提示	内外翻面洗涤。	
运动衣物	**冷水至 60 °C**	**最大装载量 3.0 公斤**
衣物	汗衫、紧身运动裤等运动衣物以及纤维和摇粒绒衣物	
提示	- 不得使用衣物柔顺剂 - 请按照护理标签上的说明进行操作	

运动鞋	**冷水至 40 °C**	**最多 2 双鞋子**
衣物	仅限运动鞋（非皮鞋）	
提示	- 请按照护理标签上的说明进行操作。 - 洗涤前首先应刷掉粗糙污物。 - 扣上尼龙搭扣。 - 不得使用衣物柔顺剂。 - 可用干衣篮进行滚筒烘干。	
户外衣物	**冷水至 40 °C**	**最大装载量 2,5 公斤**
衣物	由 Gore-Tex®、SYMPATEX®、WINDSTOPPER® 等膜材料织物制成的功能性户外衣物（如夹克和长裤）。	
提示	- 洗涤前拉上夹克的拉链或扣上尼龙搭扣。 - 不得使用衣物柔顺剂。 - 若需要，还可使用*涂层护理*程序对这些衣物进行二次涂层护理。不建议每结束一个清洗周期就进行涂层处理。	
涂层护理	**40 °C**	**最大装载量 2,5 公斤**
衣物	处理主要由合成纤维制成的超细纤维面料、滑雪服及桌布，以提供防水和防尘表面	
提示	- 在进行涂层护理之前，衣物必须刚洗过且已甩干或烘干。 - 为达到最佳效果，应在之后对衣物进行加热处理。可以通过在滚筒式干衣机中烘干或熨烫进行加热处理。	

羽绒衣物	**冷水至 60 °C**	**最大装载量 2,0 公斤**
衣物	夹克、睡袋、枕头以及其它羽绒衣物	
提示	- 在洗涤之前应排出衣物中的空气，以防积聚过多的泡沫。为此，应将衣物装入窄小的洗衣袋中进行压缩，或者使用可清洗的布带将衣物捆扎起来。 - 请按照护理标签上的说明进行操作	
羽绒被	**冷水至 60 °C**	**最大装载量 2,5 千克** **1 条羽绒被 2,20 米 x 2,00 米**
衣物	采用羽毛或羽绒填充的被褥、羽绒被（衫）和枕头	
提示	- 在洗涤之前应排出衣物中的空气，以防积聚过多的泡沫。为此，应将衣物装入窄小的洗衣袋中进行压缩，或者使用可清洗的布带将衣物捆扎起来。 - 请按照护理标签上的说明进行操作	
枕芯内胆	**冷水至 60 °C**	**2 个枕头（40 x 80 厘米）或** **1 个枕头（80 x 80 厘米）**
衣物	可清洗的合成物填充枕头	
提示	- 在洗涤之前应排出衣物中的空气，以防积聚过多的泡沫。为此，应将衣物装入窄小的洗衣袋中进行压缩，或者使用可清洗的布带将衣物捆扎起来。 - 请按照护理标签上的说明进行操作	
棉质卫生	**90 °C 至 60 °C**	**最大装载量 9.0 公斤**
衣物	直接与皮肤接触的棉质或亚麻衣物或有特殊卫生要求的衣物，如内衣裤、床单、包裹产品等	
提示	- 温度保持时间比*棉质衣物*程序中的时间要长。 - 请按照护理标签上的说明进行操作。	

窗帘	**冷水至 40 °C**	**最大装载量 2,0 公斤**
衣物	制造商指定为可机洗的窗帘	
提示	- 为实现除尘，已自动选择*预洗*附加选项。 - 对于容易起皱的窗帘，应降低脱水转速或取消脱水。 - 从窗帘上拆下重饰	
新衣物首洗	**冷水至 40 °C**	**最大装载量 2,0 公斤**
衣物	新的棉质衣物、毛巾面料和聚酯织物	
提示	使用此程序清洗新产品所含有的任何制造残留物。	
单独漂洗		**最大装载量 8.0 公斤**
衣物	漂洗手洗的衣物	
提示	对于易产生褶皱的衣物，要降低脱水转速。	
上浆		**最大装载量 8.0 公斤**
衣物	需要浆洗的桌布、餐巾和工作服	
提示	- 对于易产生褶皱的衣物，要降低脱水转速。 - 待浆洗的衣物仅应洗涤，而不得使用衣物柔顺剂进行处理。	

清新护理	**最大装载量 1.0 公斤**
衣物	略微褶皱的干燥洁净的棉质衣物、亚麻或混合纤维衣物。 衣物必须能够在滚筒式干衣机内烘干并能够熨烫。
提示	- 装载量较少的情况下会获得更好的效果。 - 程序结束后请尽快取出衣物，然后使用烘干机的轻柔平整护理程序烘干，或放在衣架上晾干。 - 不适合羊毛或羊毛混纺织物制成的衣物。
蒸汽护理	**最大装载量 2,0 公斤**
衣物	减少刚刚洗过的潮湿棉纺或亚麻衣物的褶皱。 衣物必须能够在滚筒式干衣机内烘干并能够熨烫。
提示	- 5 - 6 件衬衫即可达到 2,0 公斤的装载量。 - 装载量较少的情况下会获得更好的效果。 - 程序结束后请尽快取出衣物，然后使用烘干机的轻柔平整护理程序烘干，或放在衣架上晾干。 - 不适合羊毛或羊毛混纺织物制成的衣物。
排水/脱水	**–**
提示	- 排水：将脱水转速设置为0 **转**/分 - 请确保选择适当的脱水转速

保养

洗衣机包含两个保养程序。

1. **机器清洁**用于清洁洗衣机。
2. "TwinDos" **保养**用于保养 TwinDos 洗涤剂自动配给系统配给格①/②。参见“清洁与保养 - TwinDos 洗涤剂自动配给系统保养”部分，了解更多详细信息。

机器清洁	**85°C**	**空载**
频繁低温清洗后，洗衣机中可能有细菌滋生。 清洁洗衣机可显著减少细菌、霉菌和菌膜，避免洗衣机积聚异味。		
注	- 可使用Miele洗衣机去污剂实现最佳效果。或者，也可使用通用洗衣粉。 - 直接在滚筒内加入洗衣机去污剂或通用洗涤剂。 - 不要装载任何衣物。为执行清洁程序，必须将滚筒清空。	

清洗	
桶内引用的数字为洗涤衣物时的最高温度。符号下方的横杠数表示允许翻转的程度。	
95	符号下方无横杠： = 正常翻转
60	符号下方有一条横杠： = 轻柔翻转
30	符号下方有两条横杠： = 轻柔加强翻转
	手洗（若未指定温度，应使用最低温度或冷水洗涤）
	不得洗涤

程序选择示例

程序	衣物护理标签符号
棉质衣物	95 70 60 50 40 30
免熨衣物	95 60 50 40 30
纤柔衣物	40 30
羊毛衣物	
丝质衣物	
超快 20	40 30
自动感应	40 30 40 30

烘干	
点数表示烘干温度	
	常温
	低温
	不得滚筒烘干

熨烫	
点数表示熨烫温度	
	高温熨烫（熨斗底板的最高温度约为200℃）
	中温熨烫（熨斗底板的最高温度约为150℃）
	低温熨烫（熨斗底板的最高温度约为110℃）。 不要以蒸汽熨烫带有此符号的衣物，因为这会对衣物造成不可挽回的损坏。
	不得熨烫

专业洗衣	
F P	仅可干洗。字母表示所需清洗剂的类型。
W	仅可专业湿洗
	不得干洗

漂白	
	可使用任何氧化漂白剂
	仅可使用含氧型漂白剂或非氯漂白剂
	不可漂白

附加选项

您可用附加选项按钮来增强洗涤程序。

快速

程序持续时间将缩短。机械操作和耗电量会增加。

节能

*节能*附加选项有助于节省电能。洗涤温度降低，洗涤持续时间延长。洗涤程序继续提供良好的效果。

水量 +

主洗和漂洗阶段的水位会上升。

您可以选择上升多少水位（参见“设置 – 增加水量水位”）。

额外漂洗

可以激活额外漂洗，以达到更好的洗涤效果。

单件洗

适用于在正常洗涤程序中有效地清洗非常少量的衣物（< 1 千克）。缩减洗涤持续时间。

请注意以下建议：

- 使用洗衣液。
- 对 ½ 装载量的情况，最多可将洗衣液用量减少 50 %。

预熨烫

为减少褶皱，在程序完成时，将对衣物进行平整护理处理。将最大装载量减少 50 % 会获得更好的效果。请按照显示屏上的说明进行操作。装载量较少的情况下会获得更好的效果。

衣物必须能够在滚筒式干衣机内烘干并能够熨烫。

预洗

适用于有大片脏污（例如灰尘和沙土）的衣物。

浸泡

适用于带有蛋白质污渍的严重脏污衣物。

可选择的浸泡程序持续时间从 30 分钟到 6 小时不等，增量为 30 分钟。请参见“设置”部分，了解更多信息。

出厂默认设置是 30 分钟。

强力清洗

适用于脏污非常严重的耐磨衣物。通过增强机械操作和应用更多热能，提升清洁效率。

防敏洗

在要求较高卫生标准的情况下，应采用此选项。为延长温度保持时间，耗电量将会增加，同时为提高漂洗效率，耗水量也会增加。衣物必须适合在滚筒式干衣机内烘干并适合熨烫。

轻柔加强

该选项可以减缓滚筒转速并减少洗涤持续时间。样可以更温和地洗涤轻度脏污的衣物。

超静音

此选项可降低洗涤程序启动期间的噪音水平。若您想要在安静的时间（例如孩子睡觉时）洗衣服，可使用此选项。最终脱水程序会自动降至（暂停漂洗）。但程序持续时间会增加。

漂洗暂停

最终漂洗后衣物不会进行脱水，并留在漂洗的水中。若在程序完成后不立即将衣物从滚筒中取出，这可有助于防止褶皱。

并非每个程序都可以选择所有附加选项。如果某个洗涤程序不允许进行某个附加选项，那么该选项将不会显示在显示屏上。参见“洗涤程序概览 - 附加选项”。

清洗程序参照表 – 附加选项

	快速	节能	水量 +	额外漂洗	单件洗
棉质衣物	●	●	●	●	●
棉质衣物	●	–	●	●	●
免熨衣物	●	●	●	●	●
纤柔衣物	●	●	●	●	●
QuickPowerWash	✓	–	–	–	●
自动感应	●	●	●	●	●
羊毛衣物	–	–	–	–	●
丝质衣物	–	–	–	–	●
超快 20	✓	–	–	–	–
衬衫	●	●	●	●	●
牛仔衣物	●	●	●	●	●
深色衣物	●	●	●	●	●
运动衣物	●	●	●	●	●
运动鞋	–	–	●	–	–
户外衣物	●	●	●	●	–
涂层护理	–	–	–	–	–
羽绒衣物	●	●	●	●	–
羽绒被	●	●	●	●	–
枕芯内胆	●	●	●	●	–
棉质卫生	●	●	●	●	–
窗帘	●	●	●	●	–
新衣物首洗	–	–	●	●	●
单独漂洗	–	–	●	–	–
上浆	–	–	●	–	–

预熨烫	预洗	浸泡	强力清洗	防敏洗	轻柔加强	超静音	漂洗暂停
●	●	●	●	●	●	●	●
●	●	●	●	●	●	●	●
●	●	●	●	●	●	●	●
●	●	●	–	●	●	●	●
●	–	–	–	–	–	–	●
●	●	●	–	●	●	●	●
–	–	–	–	–	–	●	●
–	–	–	–	–	–	●	●
●	–	–	–	–	–	–	●
✓	●	●	–	●	●	●	●
●	●	●	–	●	●	●	●
✓	●	●	–	●	●	●	●
●	●	●	–	●	●	●	●
–	–	–	–	–	–	●	●
–	●	●	–	–	●	●	●
–	–	–	–	–	–	–	●
–	●	–	–	●	●	●	●
–	●	–	–	●	●	●	●
–	●	–	–	●	●	●	●
●	●	●	–	●	●	●	●
●	✓	–	–	●	●	●	●
●	–	–	–	–	●	●	●
–	–	–	–	–	–	–	●
–	–	–	–	–	–	–	●

● = 可选择　　✓ = 自动激活

– = 不可选择

程序进程

	主洗		漂洗		脱水
	水位	洗涤节奏	水位	漂洗	
棉质衣物		Ⓐ		2–5[1, 2, 3]	✓
棉质衣物		Ⓐ		2–5[2, 3]	✓
免熨衣物		Ⓑ		2–4[2, 3]	✓
纤柔衣物		Ⓒ		2–4[2, 3]	✓
QuickPowerWash		Ⓐ		2	✓
自动感应		ⒶⒷ		2–4[2, 3]	✓
羊毛衣物		Ⓔ		2	✓
丝质衣物		Ⓔ		2	✓
超快 20		Ⓐ		1	✓
衬衫		Ⓒ		3–4[3]	✓
牛仔衣物		Ⓑ		2–4[2, 3]	✓
深色衣物		Ⓑ		3–5[2, 3]	✓
运动衣物		Ⓒ		2–3[3]	✓
运动鞋		Ⓓ		2	✓
户外衣物		Ⓒ		3–4[3]	✓
涂层护理	–	Ⓑ		1	✓
羽绒衣物 [4]		Ⓒ		3–4[3]	✓
羽绒被		Ⓒ		3–4[3]	✓
枕芯内胆 [4]		Ⓒ		3–4[3]	✓
棉质卫生		Ⓐ		3–5[2, 3]	✓
窗帘		Ⓒ		3–4[3]	✓
新衣物首洗		Ⓑ		2–3[3]	✓
单独漂洗	–	–		2	✓
上浆		Ⓑ	–	–	✓

= 低水位

= 中等水位

= 高水位

Ⓐ = 强力节奏

Ⓑ = 标准节奏

Ⓒ = 敏感节奏

Ⓓ = 超敏感节奏

Ⓔ = 手洗节奏

✓ = 执行

– = 不执行

此款洗衣机配有自动感应装载量的全电子控件。此款洗衣机可根据洗衣量和吸水率放入洗涤程序所需的适当水量。

图中所述的程序进程基于洗涤全部衣物量时所用的基本程序。

洗衣机的程序进程显示屏中将显示所达到的程序阶段。

程序进程的特殊功能

防皱：
在程序完成时，滚筒继续间歇性翻转，最长可持续30分钟，以防出现褶皱。
例外：在*羊毛衣物*和*丝质衣物*程序中，无防皱阶段。
在防皱操作期间，可随时打开机门。

1) 若选择的温度为 60℃ 或更高，则执行两次漂洗。若选择的温度低于 60℃，则执行三次漂洗。

2) 若存在下列情况，则执行额外漂洗：

- 滚筒内泡沫过多
- 选择的脱水电机转速低于700转/分。

3) 若存在下列情况，则执行额外漂洗：

- 选择了**额外漂洗**附加选项

4) 预备脱水：洗涤程序开始对羽绒衣物进行排气处理前执行预备脱水。主洗涤程序的后续进水将通过清洗腔 。

PowerWash

PowerWash 是一项由美诺 Miele 开发的洗涤技术。可在下列程序中激活：

- 棉质衣物（带有小件或中等型号装载物）
- 免熨衣物
- 衬衫
- 自动感应
- 纤柔衣物

运行方式

传统的洗涤技术使用多于衣物可以吸收的水量进行清洗。在这种方式中，总水量需要进行加热。

PowerWash 洗涤技术仅使用略多于衣物可以吸收的水量进行清洗。未被衣物吸收的水量将被用于加热滚筒和衣物，并被反复喷洒在衣物上。可降低耗电量。

特殊功能

- **打湿浸透阶段**
  洗衣机会在程序开始时运行几次脱水。在脱水期间，排水将被喷回到衣物上，以实现最佳打湿效果。

  最佳水量将在打湿浸透阶段结束时进行设置。如有必要，洗衣机将向外抽水或吸收稍多些清水。
- **加热阶段中的噪音**
  在加热衣物和滚筒期间可能会产生不寻常的咕噜咕噜冒泡声。

激活

在以上程序中，PowerWash 可**自动**激活。

在下列情况下，PowerWash 将停用：

- 选定的最终脱水转速低于 600 转/分
- 主洗程序中已选择 CapDosing 洗涤剂自动配给系统（ , ）
- 洗涤温度高于 60 ℃
- 已选择*预洗*或*水量 +*等附加选项
- *棉质衣物*程序中洗涤的装载量较大

取消某个程序

洗涤程序开始后可随时取消。

■ 触摸*开始/停止*感应键。

显示屏上将显示下列内容：

i 确认取消程序？

■ 选择**是。**

显示屏上将显示下列内容：

程序已取消.

洗涤水将被抽走。

■ 等待至机门解锁。

■ 拉开机门。

■ 取出衣物。

选择其他程序

■ 关闭机门。

■ 选择您所需的程序。

■ 必要时，向洗涤剂配给抽屉中添加洗涤剂。

■ 触摸*开始/停止*感应键。

新程序将开始运行。

中断某个程序

■ 使用⏻控制键关闭洗衣机。

■ 使用⏻控制键重启洗衣机，继续运行同一程序。

改变程序（安全锁）

程序、温度、脱水转速或者所选选项在洗衣机顺利启动后不可改变。这是为了防止洗衣机运行被篡改（例如，被小孩篡改）。

创建用户偏好程序

您可以以您喜欢的名称保存您的自定义洗涤程序。

选项 1

- 主菜单必须显示在显示屏上。触摸**用户偏好 程序**感应控制键。

显示屏将显示“用户偏好程序”菜单。

触摸**创建**感应控制键。

显示屏将更改为**新建用户偏好程序**菜单。

- 选择您所需的程序。
- 选择您所需的所有程序设置。
- 然后选择**保存**。
- 输入名称。

选项 2

您可以在启动之前保存已选择为用户偏好程序的程序。

- 启动程序之前，触摸☆ **保存**感应控制键。
- 输入名称。

如果已经保存 12 个用户偏好程序，那么系统将不再显示**创建**或☆ **保存**感应控制键。如果想要新建一个用户偏好程序，请删除某个现有的用户偏好程序。

输入名称

最好选择简短好记的名称。

- 触摸您所需的字母或字符。
- 触摸**保存**感应键进行确认。

然后该洗涤程序将被保存到用户偏好程序列表。

更改用户偏好程序

您可以对用户偏好程序进行重新命名、删除或移动。

- 从主菜单中选择**用户偏好 程序**。
- 触摸您想更改的用户偏好程序，直至“背景”菜单打开。
- 选择**重新命名**、**删除**或**移动**。

洗衣提示可帮助您装载具有不同护理说明的衣物。洗衣机将根据衣物列表汇总一个适当的洗涤程序。

■ 滚动至主菜单的第二页。

■ 触摸**洗衣提示**感应控制键。

将出现一个衣物列表。

■ 触摸与您的衣物相对应的感应控制键。

选定衣物将以橙色突出显示。您可以选择多种衣物。

选择某些衣物后，显示屏上也会显示相应的有用信息。

■ 触摸OK感应控制键进行确认。

■ 请按照显示屏上的说明进行操作。

然后，将在显示屏上显示所选参数的概要。

■ 触摸OK感应控制键进行确认，或者如果您想要进行更改请选择**更改**。

为您的衣物量身定制的程序已准备就绪，可启动。

提示：您可以在启动程序之前，添加个别程序的设置，如*附加功能*。

预约

预约功能可用于设置您所需的程序开始时间或完成时间。程序启动可延迟最长 24 小时。

设置预约

- 触摸 **预约**感应键。
- 选择**完成于**或**开始于**选项。
- 使用OK感应键设置小时和分钟数。

更改预约

在程序启动之前，可更改选定的预约时间。

- 触摸或感应键。
- 更改指定的时间，并触摸OK感应键进行确认。

删除预约

在程序启动之前，可更改选定的预约时间。

- 触摸或感应键。

显示屏上将显示选定的预约时间。

- 触摸**删除**感应键。
- 触摸OK感应键进行确认。

现在选定的预约时间已经删除。

启动预约

- 触摸*开始/停止*感应键。

机门将锁定，程序启动倒计时将显示在显示屏上。

在程序启动后，仅可更改选定的时间或通过中断程序进行取消。

现在可以启动程序。

- 触摸**现在开始**感应键。

智能启动

*智能启动*功能可让您规定洗衣机自动启动的时间段。电器将在收到信号后启动，如您的能源供应商发出的信号，该信号表明电价优惠。

当开启**智慧用电** SmartGrid设置时，此功能有效。

时间段可规定为 1 分钟至 24 小时之间。在此时间段内，洗衣机会等待能源供应商发出的信号。如果在规定时间段内未发送信号，洗衣机则会启动洗涤程序。

设置时间段

如果您已激活设置中的**智慧用电** SmartGrid功能，则当您触摸**智能开始**至感应键时，**智能完成至**或**开始于**会代替**完成于**或 **预约**显示在显示屏上（参见“设置 - 智慧用电 SmartGrid”）。

设置此功能的步骤与设置延时启动时间的步骤相同。

- 现在设置您所需的时间，并触摸OK感应键进行确认。
- 触摸*开始/停止*感应键，通过*智能启动*开启洗涤程序。

能源供应商发出信号，或者已达到最新计算启动时间，选定程序将自动启动。

更改或删除*智能启动*功能的步骤与延时启动功能相同。

正确的洗涤剂

所有用于自动洗衣机的洗涤剂均适用。请遵守包装上的制造商说明和洗涤剂用量建议。

亚洲地区用户：
请使用适合滚筒洗衣机的低泡型洗涤剂

配给的正确用量取决于下列情况：

- 装入衣物的污渍程度
- 衣物的数量
- 水质硬度等级。
  若您不了解所在地区的水质硬度等级，请咨询当地的供水商。

软水剂

在水质硬度为二级和三级的地区，可使用软水剂，以减少洗涤剂的用量。根据包装上规定的用量进行配给。首先加入洗涤剂，然后再加入软水剂。

水质硬度为一级时，您可采用建议的洗涤剂用量。

水质硬度等级

硬度量表	硬度水平，毫摩尔/升	德国量表 °Cd
一级（软）	0 - 1.5	0 - 8.4
二级（中等）	1.5 - 2.5	8.4 - 14
三级（硬）	2.5 以上	14 以上

配给辅助装置

若随洗涤剂提供了配给辅助装置（例如洗衣凝珠），则可使用，尤其在使用洗衣液时，更要使用。

补充装洗涤剂

在购买洗涤剂时，尽可能购买补充装。这有助于减少废弃包装的数量。

衣物柔顺剂和浆洗液

衣物柔顺剂
可令衣物拥有柔软的手感，且在执行滚筒烘干时，可防止静电吸附。

浆洗
可令洗涤的衣物和物品发硬和发挺，例如衬衫、桌布及床单。

单独添加衣物柔顺剂或液态粉浆

根据包装上生产商的说明准备粉浆。

提示：在加入衣物柔顺剂时，激活**增加水量**附加选项。

通过洗涤剂配给抽屉进行配给

- 向❀配给格内加入衣物柔顺剂或插入合适的胶囊。
- 向❀配给格内加入液态粉浆，并向⊔配给格内加入上浆剂或上浆膏。
- 选择**单独漂洗**程序。
- 必要时，可更改脱水转速。
- 若使用胶囊，触摸CapDosing感应键，激活 Cap 洗涤胶囊。
- 触摸*开始/停止*感应键。

TwinDos 洗涤剂自动配给系统

其中一个自动配给容器内必须装满衣物柔顺剂。

- 选择**单独漂洗**程序。
- 必要时，可更改脱水转速。
- 触摸TwinDos感应键。
- 触摸**开启**感应键，激活 TwinDos 洗涤剂自动配给系统。
- 触摸*开始/停止*感应键。

脱色剂和去色剂/染色剂

⚠ 脱色剂/去色剂可能导致损坏。
脱色剂和去色剂可能会导致洗衣机内部受到腐蚀。
请勿在此款洗衣机中使用脱色剂或去色剂。

可使用适用于家用洗衣机的染色剂。但是，请注意，如果您频繁使用染色剂的话，在染色过程中使用的盐可能会导致机器中的不锈钢部件受到腐蚀。请始终严格遵守染色剂制造商的说明。

在使用机器对织物染色时，必须选择*水量 +*附加选项。

美诺 Miele 建议使用的洗涤剂

美诺 Miele 洗涤剂专为美诺 Miele 洗衣机的日常使用而设计。参见“洗涤剂和护理产品”，了解有关洗涤剂的更多信息。

	美诺 Miele UltraPhase 1 和 2	美诺 Miele 单次洗涤胶囊		
棉质衣物	✓	–	✓	✓
棉质衣物	✓	–	✓	✓
免熨衣物	✓	–	✓	✓
纤柔衣物	✓	✓	✓	–
QuickPowerWash	✓	–	–	–
自动感应	✓	–	✓	✓
羊毛衣物	–	✓	–	–
丝质衣物	–	✓	–	–
超快 20	✓	–	✓	–
衬衫	✓	–	✓	✓
牛仔衣物	✓	–	✓	–
深色衣物	✓	–	✓	–
运动衣物	–	✓	–	–
运动鞋	✓	–	–	✓
户外衣物	–	✓	–	–
羽绒衣物	–	✓	–	–
羽绒被	–	✓	–	–
枕芯内胆	✓	–	–	–
棉质卫生	✓	–	✓	✓
窗帘	✓	–	–	✓
新衣物首洗	✓	–	✓	–
单独漂洗	–	–	✓	–

✓ 建议

– 不建议

专用洗涤剂（例如 羊毛衣物）

衣物护理剂（例如衣物柔顺剂）

添加剂（例如辅助制剂）

按照（EU）1015/2010条例
建议的洗涤剂

这些建议适用于程序参照表中提供的温度范围。

	通用	彩色衣物	纤柔衣物和羊毛衣物	专用
	洗涤剂			
棉质衣物	✓	✓	–	–
棉质衣物	✓	✓	–	–
免熨衣物	–	✓	–	–
纤柔衣物	–	–	✓	–
QuickPowerWash	✓	✓	–	–
自动感应	–	✓	–	–
羊毛衣物	–	–	✓	✓
丝质衣物	–	–	✓	✓
超快 20	–	✓[1]	–	–
衬衫	✓	✓	–	–
牛仔衣物	–	✓[1]	–	✓
深色衣物	–	✓[1]	–	✓
运动衣物	–	–	✓	✓
运动鞋	–	✓	–	–
户外衣物	–	–	✓	✓
羽绒衣物	–	–	✓[1]	✓
羽绒被	–	–	✓[1]	✓
枕芯内胆	–	–	✓[1]	✓
窗帘	✓[2]	–	–	✓
新衣物首洗	–	✓	–	–
机器清洁	✓[2]	–	–	✓

✓ 建议

– 不建议

1) 洗衣液

2) 洗衣粉

清洁外壳和控制面板

⚠ 触电危险！
即使关闭洗衣机，也会存在电源电压
在清洁和保养之前，将洗衣机与电源断开。

⚠ 渗水可导致损坏。
高压出水组件的压力会致使水进入洗衣机，从而导致组件损坏。
请勿使用喷水器喷射洗衣机。

- 请用中性清洁剂或肥皂和水清洁外壳和控制面板，然后用软布擦干。
- 按照包装上的制造商说明，用适当的不锈钢清洁剂清洁滚筒。

⚠ 清洁剂可能导致损坏。
溶剂型清洗剂、研磨剂、玻璃清洁剂或多用途清洁剂可能导致塑料表面及其他部件损坏。
请勿使用任何此类清洁剂。

清洁洗涤剂配给抽屉

在低温下洗涤及使用洗涤液可能会导致洗涤剂配给抽屉内滋生细菌。

- 出于卫生原因，要定期清洁整个洗涤剂配给抽屉，即使您仅使用TwinDos配给系统亦要如此。

取出洗涤剂配给抽屉

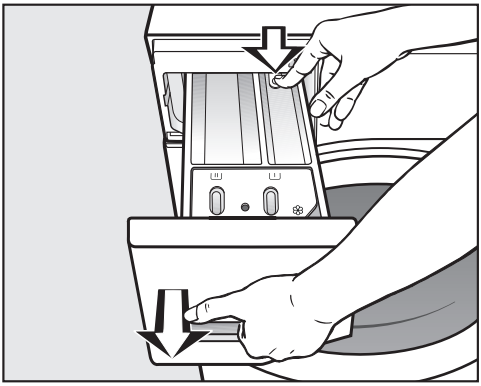

- 向外拉动洗涤剂配给抽屉，直至感到受阻为止。按下限位按钮，同时从洗衣机中取出抽屉。
- 用温水清洁洗涤剂配给抽屉。

清洁虹吸管和❀/▭配给格通道

浆洗液会导致堵塞。如果发生堵塞，❀/▭配给格内的虹吸管将无法工作，配给格也会溢流。
在使用数次浆洗液后，要特别彻底清洁虹吸管。

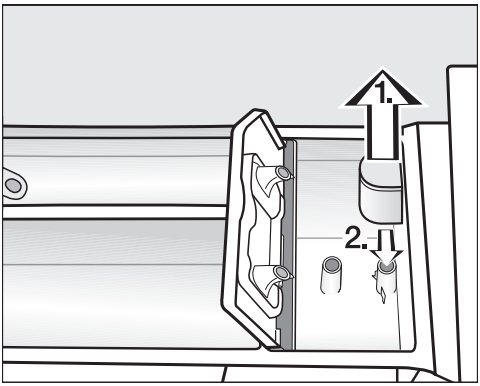

1. 从❀配给格内取出虹吸管，在流动温水下进行清洁。用同样的方法清洁虹吸管。
2. 更换虹吸管。

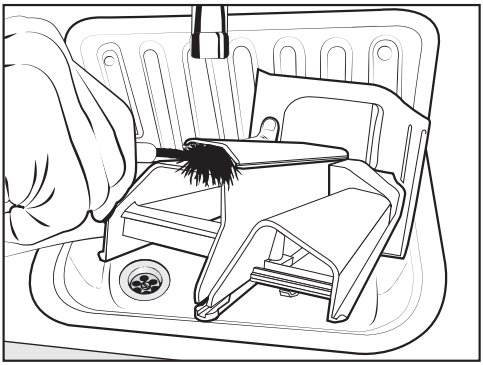

■ 用刷子和温水清洁衣物柔顺剂通道。

清洁洗涤剂配给抽屉隔间

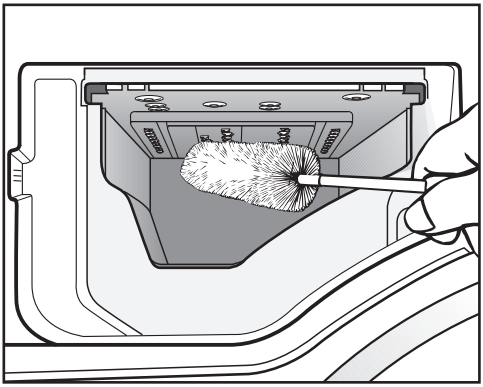

■ 用瓶刷清除洗涤剂配给抽屉喷嘴上残留的洗涤剂和水垢。

■ 更换洗涤剂配给抽屉。

提示：将洗涤剂配给抽屉稍微打开一些，让其晾干。

清洁滚筒（卫生信息）

在低温下洗涤及/或使用洗衣液可能会导致洗衣机内产生细菌和异味。使用**机器清洁**程序清洁洗衣机。定期或最迟在显示屏上显示**卫生信息：请选择"保养"并运行"机器清洁"程序**消息时运行此程序。

TwinDos 洗涤剂自动配给系统保养

⚠ 干燥的洗涤剂可能导致损坏。
如果长时间（超过两个月）未使用系统，软管中的洗涤剂会变粘或变干。软管可能会堵塞，需要由售后服务技术人员进行清洁。
清洁 TwinDos 洗涤剂自动配给系统。

如需清洁系统，您需要一个“TwinDosCare”清洁盒（仅在某些国家/地区有售）或空的 TwinDos 洗涤剂自动配给系统容器。可从 Miele 网上商店购买这两个设备。

洗衣机带有 TwinDos 洗涤剂自动配给系统清洁程序。运行清洁程序可以清洁洗衣机内的软管。

启动保养程序

- 打开洗衣机。
- 滚动至主菜单的第二页。
- 触摸**保养**感应键。

然后显示屏将变为显示*保养*菜单。

- 选择"TwinDos" **保养**。
- 触摸感应键，选择您要清洁的容器。
- 触摸**是**感应键，对**保养程序开始？**进行确认。
- 请按照显示屏上的说明进行操作。

此操作会清洁软管。然后可随时再次使用 TwinDos 洗涤剂自动配给系统。

清洁配给格

洗涤剂残留会造成堵塞。

- 当您更换剂盒或容器时，请用湿布清洁配给格内部。

清洁进水过滤器

此款洗衣机配有一个过滤器来保护进水阀。进水软管开口端接头中的可触及过滤器应每六个月左右检查一次，或者若供水经常发生中断，则增加检查频率。

- 首先关闭水龙头。
- 从水龙头上拧下进水软管。

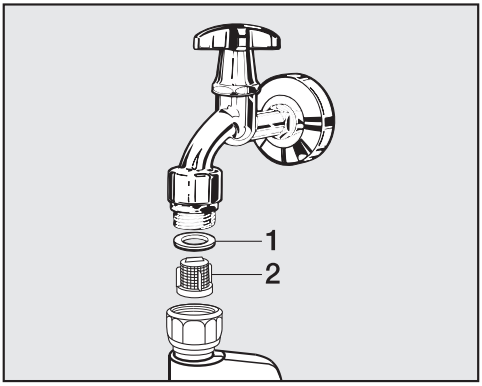

- 从凹槽中拆下橡胶密封件 **1**。
- 用尖嘴钳夹住塑料滤棒 **2**，将其取出。清洁塑料过滤器。
- 放回过滤器，按相反顺序密封，并重新连接软管。

打开水龙头，检查连接处是否滴水。如滴水，要拧紧连接处。

在完成清洁后，**必须**将过滤器安回原处。

故障排除指南

借助以下指南，某些因日常操作不当而引起的故障可以轻易解决， 而无需致电Miele服务部门，省时又省钱。

以下指南可能会帮助您发现故障原因并进行排除。

程序未启动

问题	原因和纠正
显示屏一直黑屏，开始/停止按钮的指示灯未亮。	洗衣机未通电。 ■ 检查电源插头是否插入并开启。 ■ 检查保险丝或断路器是否跳闸。
	为了节省电能，洗衣机自动关闭。 ■ 按下⏻按钮，重启洗衣机。
显示屏提示您输入锁定密码。	已激活通过锁定密码进行访问。 ■ 输入锁定密码并确认输入。若您不希望在下次开启洗衣机时显示屏上显示此条消息，则禁用该锁定密码。
显示屏上将显示下列内容： **⚠机门无法锁闭，请联系客服**	机门未关好。机门锁无法啮合。 ■ 再次关闭机门。 ■ 重启程序。 若再次出现故障提示消息，请与 Miele 服务部联系。

程序中断后出现故障提示消息。

问题	原因和纠正
排水故障 清洁排水过滤装置和泵 检查排水管路	出水管堵塞或受阻。 排水软管固定得过高。 ■ 清洁排水过滤器和排水泵。 ■ 最大排水高度为 1.0 米。
进水故障，打开水龙头	进水管堵塞或受阻。 ■ 检查是否已正确打开水龙头。 ■ 检查进水软管是否扭结。 ■ 检查是否达到足够的水压。
	进水管内的过滤器堵塞。 ■ 清洁过滤器。
故障码F 如果重启失败, 请联系客服	这是故障。 ■ 断开洗衣机电源，或从墙壁插座上拔掉插头，使其关闭，或在断路器处断开连接。 ■ 至少**等待 2 分钟**，然后再重新将洗衣机连接到电源。 ■ 然后再打开洗衣机的开关。 ■ 重启程序。 若再次出现故障提示消息，请与德国美诺 Miele 服务部联系。
防水系统已启动, 请关闭水龙头 请联系客服	防漏水系统已作出反应。 ■ 关闭水龙头。 ■ 致电售后服务部门。

如要关闭故障提示消息：请按下⏻按钮，关闭洗衣机。

程序完成时出现故障提示消息

问题	原因和纠正
i 请检查洗涤剂量	洗涤过程中积聚了过多的泡沫。 ■ 检查洗涤剂的配给量。 ■ 如使用自动洗涤剂配给，则检查设定的洗涤剂用量。 ■ 请遵循洗涤剂包装上的说明并参考衣物的脏污程度。 ■ 如有必要，将配给量减少 10 %。
i 卫生信息：请选择"保养"并运行"机器清洁"程序	长时间未运行温度高于 60 ℃ 的洗涤程序。 ■ 为防止洗衣机内产生细菌和异味，可加入 Miele 洗衣机去污剂或通用洗衣粉，运行*机器清洁*程序。
i 请检查热水进水口	热水进水口堵塞或关闭。使用冷水执行该程序。 ■ 检查是否已正确打开水龙头。 ■ 检查进水软管是否扭结。 ■ 检查是否达到足够的水压。

在程序完成时及洗衣机开启时会出现此消息，需要触摸*OK*感应键进行确认。

程序完成时出现故障提示消息

问题	原因和纠正
i 循环系统：请清洁过滤网和喷嘴 或清除水泵外壳上的杂物	泵过脏。 ■ 按照“故障排除指南－ 排水口堵塞和/或断电时打开机门“中所述，对水泵进行清洁。 ■ 清洁后重启程序。
	机门密封圈顶面的喷嘴被绒毛堵住。 ■ 用手指清除绒毛。请勿使用任何锋利或尖锐的工具取出绒毛。 ■ 清洁后重启程序。
	若再次出现故障提示消息，请与 Miele 服务部联系。洗衣机仍可使用，但功能有所下降。
i 请校准机器调平 衣物无法正常脱水	在程序完成时运行的**预熨烫**附加选项无法正确执行。 ■ 检查是否按“安装和连接 - 调平机器”中所述，正确调平洗衣机。 ■ 检查最大排水高度是否超过 1 米。
	若再次出现故障提示消息，请与 Miele 服务部联系。洗衣机仍可使用，但功能有所下降。

在程序完成时及洗衣机开启时会出现此消息，需要触摸*OK*感应键进行确认。

TwinDos配给系统的提示消息或故障

问题	原因和纠正
i 洗涤剂配给盒即将用完 请为配给格 ① 准备新的洗涤剂配给盒	洗涤剂盒中的洗涤剂即将用尽。剩余洗涤剂足以执行约 4 到 8 个洗涤程序。 ■ 订购新的洗涤剂盒。
i 请装入新的洗涤剂配给盒 或填装容器 ① 请查看洗衣效果	洗涤剂盒已空。 ■ 更换洗涤剂盒。 ■ 检查衣物是否洗净。如果未洗净，则洗涤剂可能不够。 如有必要，再次洗涤衣物。
i 请使用 "TwinDos" 或在"保养"目录 中选择 "TwinDos" 保养， 详见使用说明书	很长时间未使用 TwinDos 洗涤剂自动配给系统或通过配给格①和/或②进行自动配给。 ■ 在您下次洗涤衣物时使用 TwinDos 洗涤剂自动配给系统。 ■ 按照“清洁与保养 - TwinDos 洗涤剂自动配给系统保养”中所述执行 TwinDos 洗涤剂自动配给系统保养程序。
⚠ "TwinDos"保养 请在目录中选择 配给格 ① 立刻开始保养。 详见使用说明书	很长时间未使用 TwinDos 洗涤剂自动配给系统或通过配给格①和/或②进行自动配给。软管内的洗涤剂可能已干。 ■ 按照“清洁与保养 - TwinDos 洗涤剂自动配给系统”中所述**立即**执行 TwinDos 洗涤剂自动配给系统保养程序。
此页面中所示消息为示例。它们会因配给格①或②而有所不同。	

在程序完成时及洗衣机开启时会出现此消息，需要触摸*OK*感应键进行确认。

TwinDos 洗涤剂自动配给系统的问题

问题	原因和纠正
洗衣液中有深色斑点。	洗涤剂已发霉。 ■ 将洗衣液从容器中倒出，然后彻底清洁容器。
未配给洗涤剂和/或衣物柔顺剂。	自动配给未激活。 ■ 触摸TwinDos感应键，然后再运行下一程序。 自动配给将被激活。
	尽管已激活自动配给，但仍未配给洗涤剂和/或衣物柔顺剂。 ■ 重试。 ■ 若仍未配给洗涤剂，请致电 Miele 服务部。

洗衣机常见问题

问题	原因和纠正
洗衣机有异味。	卫生信息被忽略。长时间未运行温度高于60℃的洗涤程序。 ■ 为防止洗衣机内产生细菌和难闻的气味，可加入Miele洗衣机去污剂或通用洗衣粉，运行*滚筒清洁保养*程序。
	清洗后，机门和洗涤剂配给抽屉处于打开状态。 ■ 将机门和洗涤剂配给抽屉稍微打开一些，让其晾干。
洗衣机在脱水过程中抖动。	洗衣机支脚不平。 ■ 调平机器，并正确调整支脚。
衣物甩干不彻底，仍是湿的。	在执行最终脱水周期期间，洗衣机检测到不平衡，自动降低脱水电机转速。 ■ 将大件和小件衣物混合装入，这样在脱水期间可更均匀地分布。
水泵发出奇怪声响。	这不是故障。 在抽水进程结束时发出的啧啧声是正常操作的一部分。
滚筒照明不亮。	滚筒照明在 5 分钟后自动熄灭。 ■ 从概览菜单中打开下拉菜单，然后触摸☼感应控制键。
	滚筒照明故障。 ■ 致电美诺 Miele 客户服务部。

洗衣机常见问题

问题	原因和纠正
洗涤剂配给抽屉内残留大量洗涤剂。	水压过低。 ■ 清洁进水过滤器。 ■ 选择水量 +附加选项可能会有所帮助。
	洗衣粉与软水剂共用会变得粘稠。 ■ 之后要首先向洗涤剂配给抽屉中加入洗衣粉，然后再加入软水剂。
衣物柔顺剂未完全配给或 ❀ 隔间内残留过多水分。	止回阀位置不当或堵塞。 ■ 清洁止回阀，请参见“清洗和护理 – 清洁洗涤剂配给抽屉”。
在程序完成时，胶囊内仍有洗衣液。	洗涤剂配给抽屉中的小管（安放胶囊的位置）堵塞。 ■ 清洁小管。
	这不是故障。 胶囊内残留少量水分是正常现象。
衣物柔顺剂配给格中的胶囊旁有水	未激活CapDosing，或在上一次洗涤程序完成时未取出空胶囊。 ■ 确保记得下次插入胶囊时，激活CapDosing。 ■ 在每次程序完成时，取出并弃置空胶囊。
	洗涤剂配给抽屉中的小管（安放胶囊的位置）堵塞。 ■ 清洁小管。

洗衣机常见问题

问题	原因和纠正
产生蒸汽时，蒸汽会从洗涤剂配给抽屉中冒出。	这不是故障。 根据衣物量和环境温度，洗涤剂配给抽屉可能冒出蒸汽。
产生蒸汽时会出现噪音。	这不是故障。 产生蒸汽时和蒸汽注入滚筒时都会出现噪音。
当滚筒为空时，下拉菜单中显示装载量。当滚筒满载时，显示 <25 % 的装载量为。	洗衣机打开时，滚筒内有衣物。导致装载传感器零点设置不正确。 ■ 清空滚筒，关闭洗衣机并重启。

洗涤效果不佳

问题	原因和纠正
洗涤液无法达到所需的效果。	洗衣液通常不含漂白剂。无法去除水果渍、咖啡渍和茶渍。 ■ 使用 Twindos 洗涤剂自动配给系统。在洗涤过程中有针对性地添加 UltraPhase 2 可有效去除污渍。 ■ 使用含有漂白剂的通用洗衣粉。
洗后的深色织物上可见洗衣粉状的白色残留物。	洗涤剂中含有不溶于水的化合物（沸石），用于软化水质。这些化合物最终会残留在衣物上。 ■ 晾干衣物后，尝试用软刷刷掉残留物。 ■ 用不含沸石的洗涤剂清洗深色织物。洗衣液通常不含沸石。 ■ 使用*深色衣物*程序。
洗过的衣物上粘附有灰色油脂颗粒。	洗涤剂用量不足，无法分解严重脏污衣物上的油脂颗粒。 ■ 增加洗涤剂用量。 ■ 在下一次洗涤衣物之前，加入Miele洗衣机去污剂或洗衣粉，运行*机器清洁*程序。

无法打开机门

问题	原因和纠正
在程序运行期间，无法拉开机门。	在程序运行期间，机门锁定。 ■ 触摸*开始/停止*感应键，取消程序。 程序取消后，机门会解锁，您便可将其拉开。
	滚筒内仍有水，且洗衣机无法排水。 ■ 清洁排水过滤器和排水泵，如“排水管堵塞和/或断电时打开机门”部分所述。
在取消程序后，显示屏上显示舒适冷却。	为防止用户烫伤，如果滚筒中水温高于 55℃ 则滚筒门将无法打开。 ■ 待滚筒内温度下降，显示屏上的提示消息消失后，方可打开机门。
***蒸汽护理*或*清新护理*程序完成后，机门未打开。**	*蒸汽护理*或*清新护理*程序连续启动多次。蒸汽导致滚筒内的温度高于 55 ℃。为了防止烫伤，机门被锁定。 ■ 等待几分钟，直至滚筒内的温度下降。
显示屏上将显示下列内容： **⚠ 机门锁故障，请联系客服**	机门锁卡住。 ■ 致电售后服务部门。

排水管堵塞和/或断电时打开机门

■ 关闭洗衣机。

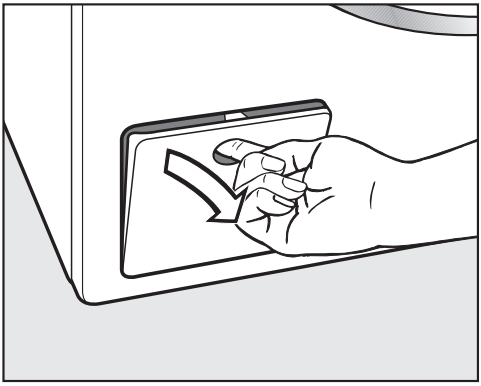

■ 打开排水泵检修门。

排水管堵塞

如果排水管堵塞，洗衣机中会残留大量水。

⚠ 若在高温下洗涤衣物，则洗衣机排出的水仍会很热。谨防烫伤！
洗衣机排水时要小心。

洗衣机排水程序

在为洗衣机排水时，请勿完全拧下排水过滤器或将其完全取出。

■ 在检修门下方，放置一个适当的容器，如 Miele 通用烤箱盘。

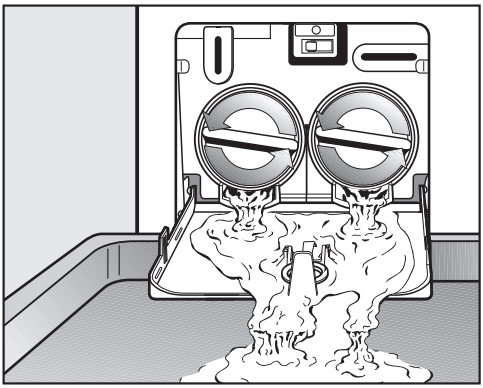

■ 缓慢且小心地拧下过滤器，让水排出来。小心不要立即释放过多的水。如果水流过猛，一些水可能会流入洗衣机底座并激活防水浮子开关。这样会妨碍洗衣机正常运转。

■ 如果您需要中断水流的话，应将排水过滤器重新拧回原位并拧紧。

当水流停止时：

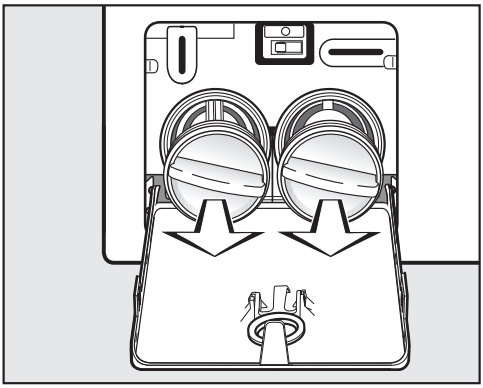

■ 完全取出排水过滤器。

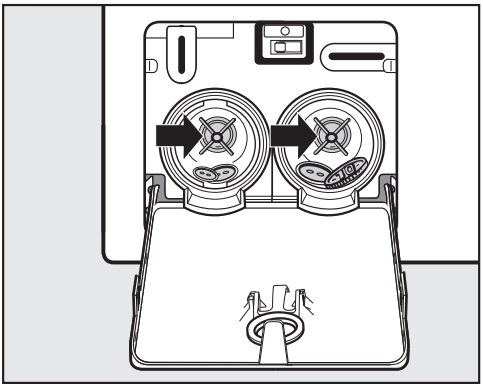

■ 对其进行彻底清洁。

■ 从过滤器外壳中取出任何异物（如纽扣、硬币等）和绒毛。用手转动叶轮，检查它们是否可以自由旋转。

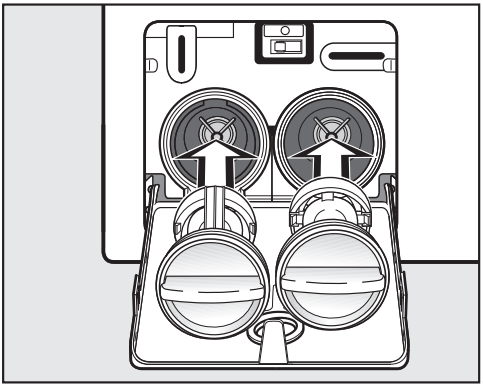

■ 正确更换排水过滤器（右侧和左侧）并将其牢固拧紧。

⚠ 洗衣机漏水可能会造成损坏。
更换排水过滤器并将其牢固拧紧。

打开机门

⚠ 伸手拿出衣物之前，应始终确保滚筒处于静止状态。将手伸入正在运转的滚筒之中非常危险。

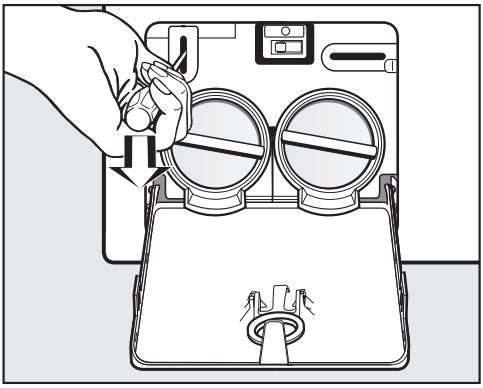

■ 用螺丝刀打开机门。

■ 拉开机门。

若发生故障，请联系我们

若发生任何您无法自行解决的故障，请联系Miele经销商或Miele售后服务部或贵宾展厅。

在本文结尾处可找到Miele售后服务部的联系信息。

请注意，我们会出于培训目的而监听来电并录音，若上门维修的问题属于可以根据说明书解决的问题，则将收取服务费。

在您与Miele联系时，请报上您的电器型号和序列号。您可在铭牌上找到此信息。

铭牌位于观察口玻璃上方，在打开机门时会看到。

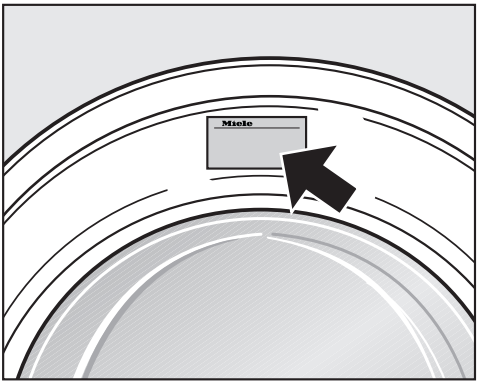

可选配件

如您需要选购本机适用的相关配件，您可以访问Miele官网商店、联系Miele服务部或者前往展厅。

请注意，我们会出于培训目的而监听来电并录音。

保修

如需了解针对您所在国家的电器保修信息，请与Miele联系。详细联系方式请见本说明书末页。

正面视图

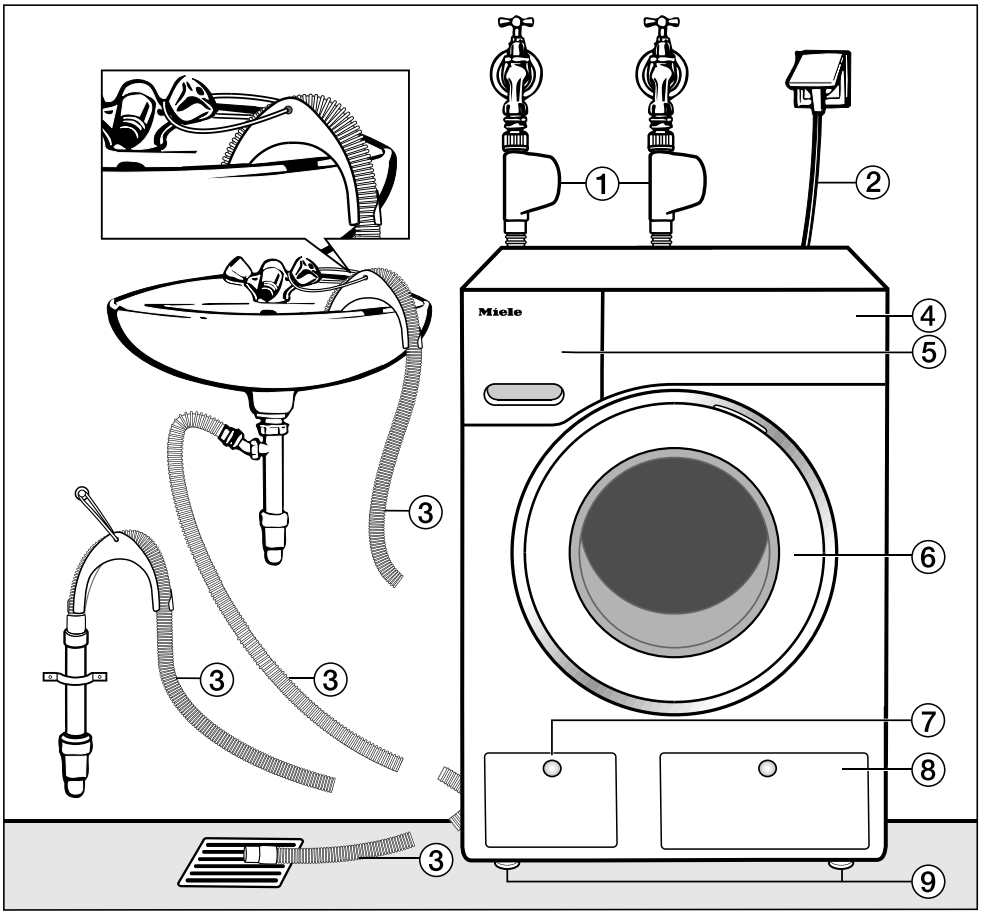

① 带有可供冷自来水和其他供水系统使用的防水系统的进水软管

② 电源连接线

③ 柔性排水软管（带可拆卸的旋转弯头）

④ 控制面板

⑤ 洗涤剂配给抽屉

⑥ 机门

⑦ 使用过滤器、水泵和紧急解锁

⑧ TwinDos配给系统剂盒的检修门

⑨ 四个高度可调的支脚

后视图

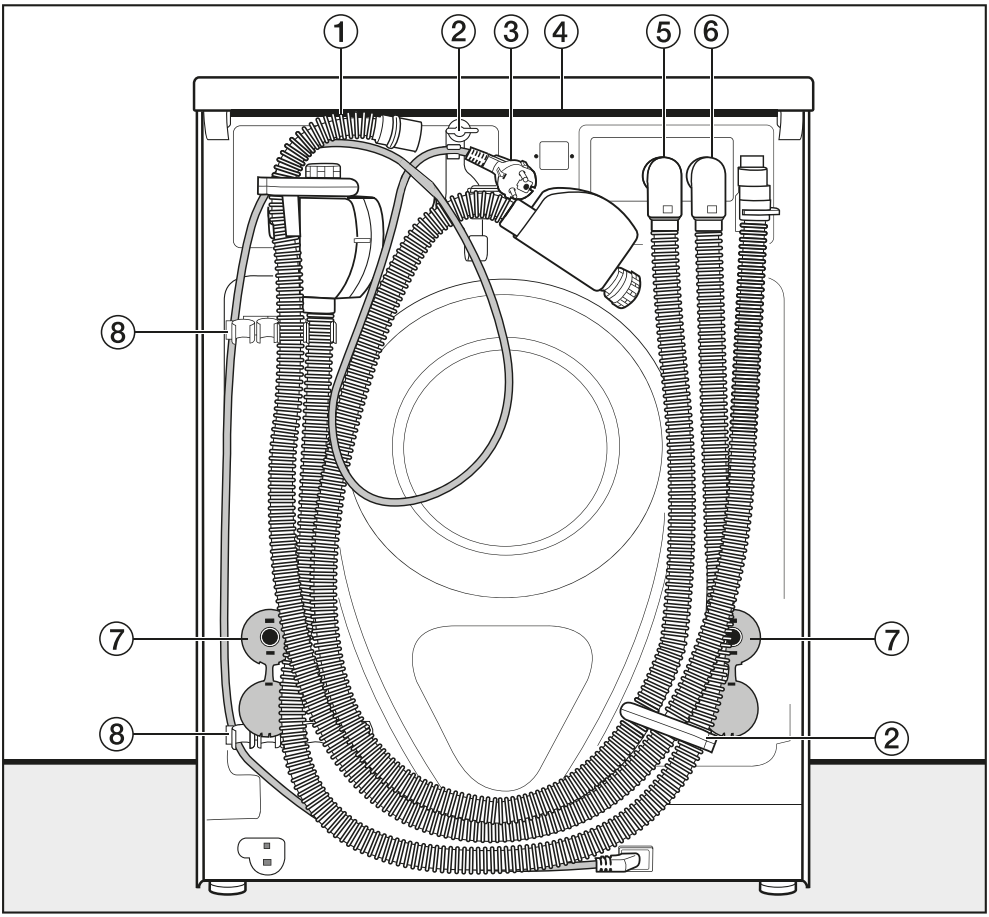

① 排水软管

② 用于夹住进水和排水软管及电源接线电缆的运输夹

③ 电源连接线

④ 在搬运洗衣机时用于固位的凸盖

⑤ 带有防水系统的冷水进水软管。

⑥ 带有可供其他供水系统使用的防水系统的进水软管。

⑦ 运输杆的安全帽

⑧ 用于夹住进水和排水软管及电源接线电缆及用于存放闲置运输杆的运输夹

安装地面

混凝土地面是最适合安装洗衣机的表面。与木地板或地毯表面相比，在运行脱水周期时，更不易产生振动。

请注意：

- 洗衣机必须水平稳固放置。
- 为避免在脱水过程中产生振动，不应将洗衣机安装在松软的地板覆盖物上。

若安装在木质地面上：

- 将洗衣机安装在胶合板基底（至少为 59 x 52 x 3 厘米）上。基底应跨越数个梁，并且栓接在拖梁上，而非仅仅栓接于地板。请先检查管道和电线。

提示： 如有可能，可将洗衣机安装在角落里。因为这通常是地面最稳定的部分。

⚠ 如果未对洗衣机进行充分固定，则可能会造成损坏。

在安装过程中，洗衣机必须固定在现场的基座（混凝土或砖块）上，确保其不会跌落或滑到。

使用夹具/固定支架（MTS 地板安装套件 - 可从 Miele 服务部订购）固定洗衣机。

将洗衣机运送到安装地点

⚠ 盖子不稳固可能造成受伤危险。

确保盖子后侧的固定件稳固。否则，在搬运洗衣机时，会产生盖子被拉断的危险。

在搬运洗衣机之前，检查盖子是否固定在洗衣机后侧凸起之处。

- 使用洗衣机前脚和在机器后侧凸起之处的盖子搬运机器。

拆下运输杆

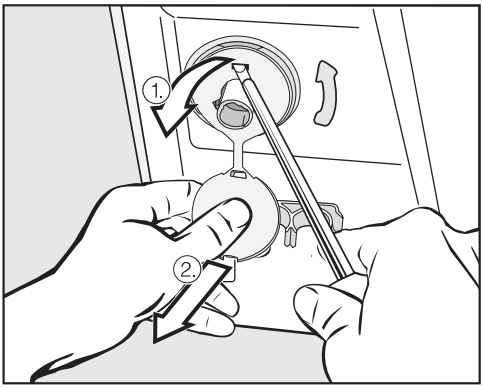

- 拆下左盖和右盖。

1. 取下运输杆盖，
2. 然后用螺丝刀拧开顶部和底部的锁扣。

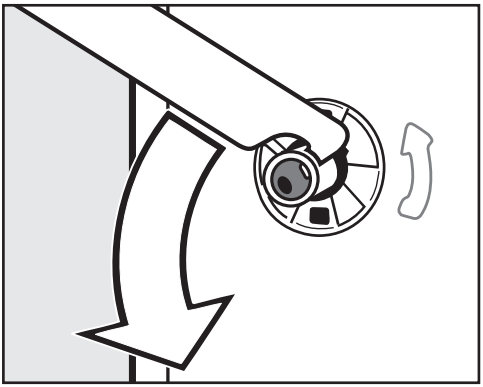

■ 用提供的扳手将左侧的运输杆转动 90℃，然后

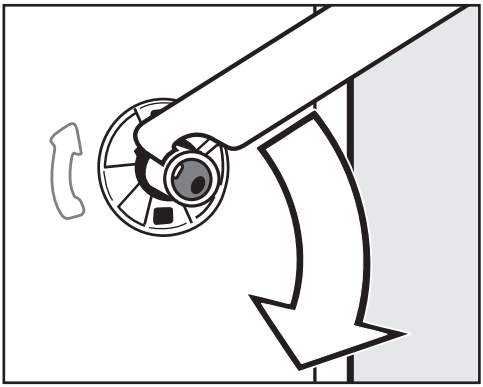

■ 将右侧的运输杆转动 90℃，然后

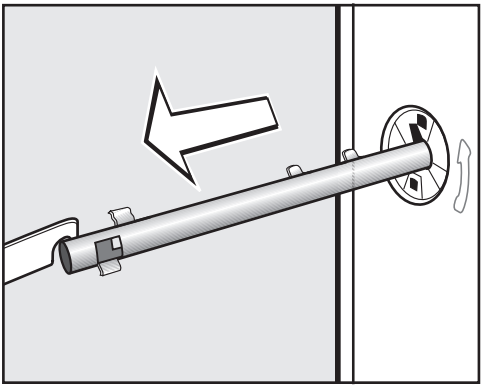

■ 拔出运输杆。

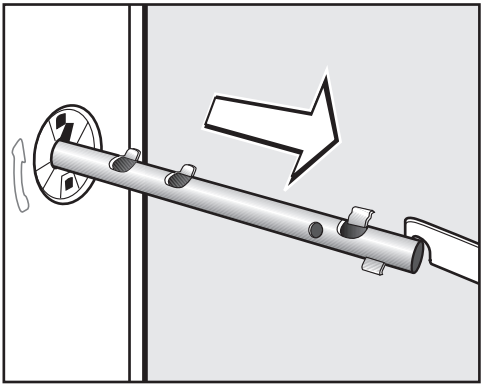

■ 拔出运输杆。

⚠ 锐边可导致划伤。
将手伸入未遮盖的孔中可导致受伤。
在取下运输杆后，盖住用于安装运输杆的孔。

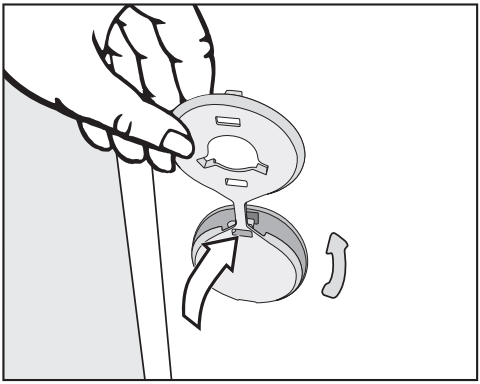

■ 将塞子塞到到两个孔中。

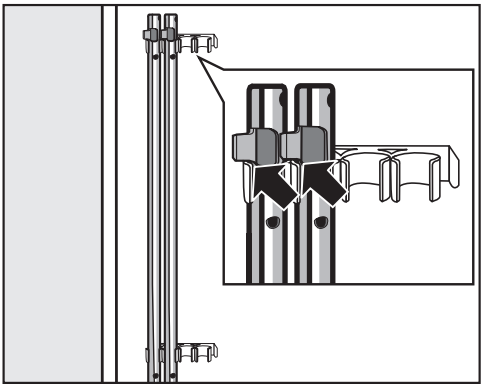

■ 将运输杆固定在洗衣机的后侧。确保顶部锁扣位于支架上方。

⚠ 运输不当可导致损坏。
在未将运输杆安回的情况下搬移洗衣机，可能造成洗衣机损坏。
将运输杆放在安全的地方。若要搬移洗衣机（如搬家时），须重新安装运输杆。

装回运输杆

按相反步骤装回运输杆。

调平机器

洗衣机的四个支脚必须完全保持水平，以确保安全正确的操作。

安装不当会增加耗电量和耗水量，且可能导致洗衣机移位。

拧下并调整支脚

四个可调节的螺钉支脚可用于调平洗衣机。在洗衣机送达时，四个支脚是全部拧上的。

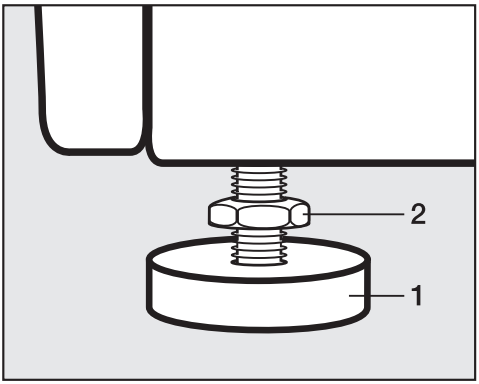

■ 用提供的扳手顺时针转动埋头螺母 **2**。然后，转动埋头螺母 **2** 及支脚 **1**，拧松。

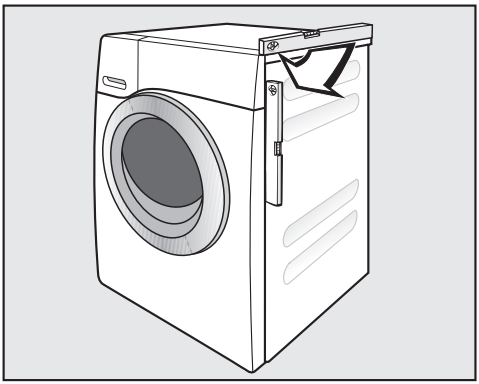

■ 使用水平仪检查洗衣机是否调平。

■ 用管钳将支脚 **1** 拧紧固定。再次用提供的扳手转动埋头螺母 **2**，直至其牢固贴合至外壳上。

⚠ 调平不当可导致洗衣机损坏。
如果支脚未固定，在搬运洗衣机时，会产生危险。
转动支脚的四个埋头螺母，直至其牢固贴合至外壳上。同时也请检查无需调整的支脚。

将洗衣机安装在橱柜台面下方

⚠ 裸露的电线可能导致触电
拆下机盖时，有接触带电部件的风险。
请勿拆下洗衣机盖。

若工作台下有足够的空间，可将此款洗衣机（带有完好的盖子）推入台面下方。

洗衣机-干衣机叠放安装

可以洗衣机-干衣机叠放安装的形式，将此款洗衣机与Miele滚筒式干衣机进行组合。需要采用与干衣机匹配的适当“WTV”叠放安装套件*。

所有标记*的所有部件均可通过Miele服务部购买。

请注意：

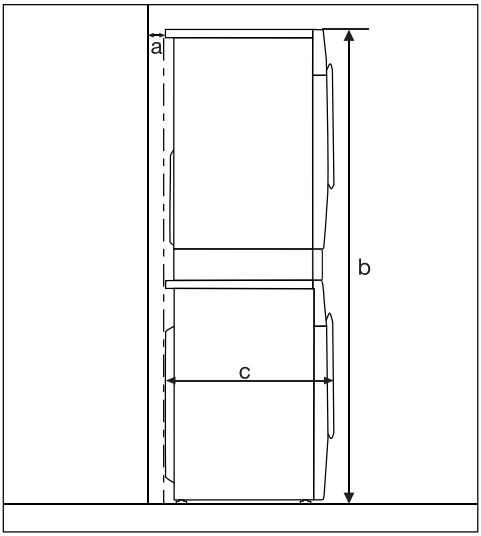

a = 至少2厘米

b = 不带抽屉的WTV套件：172厘米
带抽屉的WTV套件：181厘米

c = 65厘米

防漏水系统

Miele防漏水保护系统可避免洗衣机因溢水而损坏。

该系统由三个主要部分组成：

- 进水软管
- 电子装置、排水管及溢流保护
- 排水软管

防水系统（WPS）

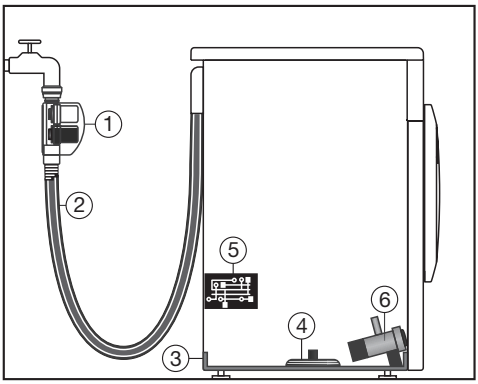

① 2 个电磁阀

② 双层进水软管

③ 排水槽

④ 浮动开关

⑤ 电子装置

⑥ 排水泵

进水软管

- 进水软管的外壳上带有两个电磁阀①，可直接在水龙头处切断进水。这两个阀门可提供双重保护。如果其中一个阀门出现故障，另一个阀门将切断进水。
  在水龙头处阻塞进水意味着进水软管仅在洗衣机进水时处于压力之下。在其他时间，进水软管上的压力可以忽略不计。
- 防止电磁阀爆裂。
  电磁阀经过 7,000 千帕至 10,000 千帕的防爆测试。
- 双层进口软管②带有耐压内软管和保护套。任何漏水都会通过该保护套进入排水槽③。浮动开关④会关闭电磁阀，以防更多的水流入机体内及内筒中的水被抽走。

电子装置⑤、排水及溢流保护

- 排水保护
  任何漏水都会收集在洗衣机底部的排水槽③内。浮动开关④会关闭电磁阀①，以防更多的水流入机体内及内筒中的水被抽走。

- 溢流保护
  如果超过一定水位，排水泵⑥将开启，并以可控的方式泵出多余的水。如果水位以不可控的方式反复上升，将连续开启排水泵⑥，洗衣机将指示出现故障并且会发出声音。

排水软管

排水软管由通风系统保护，可防止洗衣机完全排空。

连接至供水系统

⚠ 受污染的进水可能会导致健康风险和损害危险。
进水的水质必须符合洗衣机运行所在国家/地区的饮用水规格。
请始终将洗衣机连接到自来水供水系统。

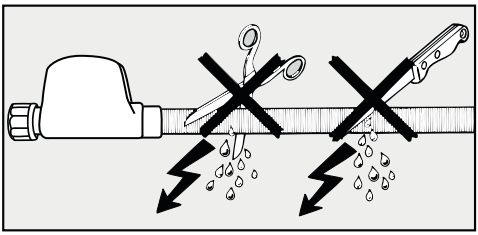

⚠ 触电危险！
进水软管中有电线。
切勿在受喷淋水影响的区域连接进水软管，如：卫生间或浴室。

应按照现行的地方和国家安全法规将洗衣机连接到自来水供水系统。因为洗衣机的设计已符合 DIN 的规定，所以德国主管机构不要求洗衣机配有止回阀。

水管压力需要在 100 千帕至 1000 千帕之间。如果水管压力超过 1000 千帕，则必须安装减压阀。

连接处需要一个带有 ¾ 英寸螺纹接头的水龙头。如果没有完成上述操作，只能由有资质的安装人员将洗衣机连接到自来水系统。

连接点必须能够承受给水压力。
缓慢打开水龙头并检查有无泄漏。必要时，应修正垫圈和螺纹接头的位置。

保养

如需更换，只能使用 **Miele 防水系统**软管。

⚠ 脏水可能导致损坏。
此款洗衣机的连接软管中配有一个过滤器来保护电磁阀。
切勿拆下过滤器。

软管延长

作为可选的附加选项，可从 Miele 经销商或 Miele 备件部门，订购 1.5 米长的（金属）延长软管。

该软管经过测试可承受高达 14,000 千帕的压力，可灵活延长供水系统。

使用冷水或其他供水系统操作

除冷水以外，此款洗衣机也可使用其他供水系统。

其他供水系统：

- 热水
- 软水
- 雨水
- 井水

⚠ 水管连接不当可能导致损坏。
出于卫生和技术原因，洗衣机必须始终连接到冷自来水。
请始终将洗衣机连接到冷自来水。

提示：参见“设置 – 进水”部分，了解有关如何设置其他供水系统的说明。

进水软管上的标记

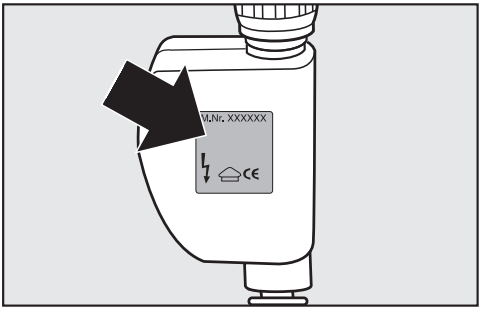

冷水（冷自来水）	=	银色标签
热水或其他供水系统	=	红色标签

冷水（出厂设置）

洗衣机将只能用冷自来水运行。

其他进水软管固定在洗衣机的后侧。

热水

- 首选温度为 55℃。温度不得超过 60℃。如果温度超过 60℃，请咨询合格的水暖工。
- 您可以利用较为便宜的一次能源对水进行加热，如天然气、太阳能、石油。
- 连接自来水水龙头之前，请检查冷水流出量是否超过 5 升。每增加一升冷水就会相应地降低能耗效率。
- 如果某一段时间内热水龙头关闭，洗衣机将自动切换到冷水连接。这一安全措施不适用于电器的永久性操作，会影响洗涤效果。

软水、雨水和井水

1. 出于卫生考虑，水质不得低于淋浴水。
2. 水的化学成分不得危及洗衣机的任何部件。
3. 水中不得含有砂子等任何固体颗粒。我们建议安装过滤通量为 0.1 毫米的上游过滤器。

有关水质的其他规范

铁	≤ 0.10 毫克/升
锰	≤ 0.05 毫克/升
铜	≤ 0.10 毫克/升
锌	≤ 1.50 毫克/升
氯化物	≤ 200.00 毫克/升
pH 值	5 - 9.5
水质硬度	≥ 5℃d
水温	≤ 60℃

操作者负责确保水质适宜。

不同设置选项的进水概览

	主洗	漂洗	
		首次与后续漂洗	最终漂洗
冷水	Ⓐ	Ⓐ	Ⓐ
热水主洗	Ⓐ/Ⓑ	Ⓐ	Ⓐ
热水主洗 + 漂洗	Ⓐ/Ⓑ	Ⓐ/Ⓑ	Ⓐ
软水	Ⓑ	Ⓐ	Ⓐ
雨水	Ⓑ	Ⓑ	Ⓐ
地下水	Ⓐ	Ⓑ	Ⓐ

Ⓐ = 冷水进水软管**银色**标签

Ⓑ = 热水或其他供水系统 – 进水软管**红色**标签

排水

洗涤水通过排水泵以1米的排水高度排出。为顺畅排水，软管必须无扭结。
若需要，可将软管延长至5米。所需配件可向Miele服务部购买。

为使排水高度超过1米（最高为1.8米），需要安装替代的排水泵。如需获得建议，请与Miele联系。
为使排水高度达到1.8米，可将软管延长至2.5米。所需配件可向Miele服务部购买。

排水选项：

1. 流入水槽或水池：

   请注意：

   - 将软管钩在边缘并固定。
   - 若将水抽到盥洗池内，要确保可自如排水。否则，会有溢流的风险，或是一些被排出的水会再度被吸入到洗衣机内。

2. 用橡胶接头将其牢固连接至塑料排水管。无需使用止回阀。
3. 牢固连接至地面排水管（排水渠）。
4. 用塑料接头牢固连接至盥洗池。

请注意：

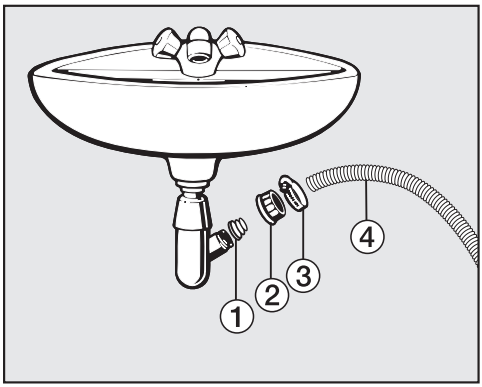

① 接合器

② 导向螺母

③ 软管夹

④ 软管末端

■ 用螺母将接合器 ① 安装到水槽的排水口 ②。

■ 将软管末端 ④ 与接合器 ① 连接。

■ 用螺丝刀拧紧螺母旁边的软管夹 ③。

电气连接

洗衣机配有带模压插头的电气连接，可随时连接到开关插座。

安装洗衣机后，插座必须便于触及。如果无法做到这一点，请确保在每极的安装侧提供适当的断开方式。

⚠ 过热可引发火灾。
通过多插座适配器或延长电线将洗衣机连接至电源可能导致电线过载。
请勿使用延长电线或多插座适配器。

电气系统必须符合地方和国家安全法规（英国的 BS 7671）。

如果连接电线损坏，必须使用相同类型的特定连接电线（可从美诺 Miele 客户服务部订购）进行替换。出于安全考虑，此类更换只能由具有资质的技术人员或美诺 Miele 客户服务部执行。

铭牌显示了标称功率消耗和适当的保险丝额定值。将铭牌上的规格与电源的规格进行比较，确保二者相互匹配。

如有疑问，请咨询具有资质的电工。

请勿将洗衣机连接到独立的换流器，如与自主能源一起使用的换流器，例如太阳能。当打开洗衣机时，电涌可能会导致安全切断。这可能会损坏电子模块。

能耗参数

		装载量 公斤	耗电量 千瓦时	水 升	持续时间 小时：分钟	残余水分 %
棉质衣物	90℃	9.0	2.60	69	2:31	50
	60℃	9.0	1.45	69	2:31	50
	60℃	4.5	1.10	56	2:21	50
	60°C	9.0	0.60	54	2:59	44
	60°C	4.5	0.43	49	2:59	44
	40℃	9.0	1.03	79	2:41	46
	40℃	4.5	0.70	56	2:31	46
	40°C*	9.0	0.80	54	3:29	44
	40°C*	4.5	0.68	42	3:29	44
	20℃	9.0	0.40	79	2:41	46
免熨衣物	30℃	4.0	0.34	56	2:01	30
纤柔衣物	30℃	3.0	0.20	43	1:10	–
羊毛衣物	30℃	2.0	0.23	38	0:40	–
自动感应	40℃	6.0	0.60	63	2:01	–
快速强力洗	40℃	4.0	0.58	40	0:49	–
超快 20[1]	40℃	3.5	0.33	30	0:20	–
衬衫 [2]	60℃	2.0	0.66	43	1:32	–

1) *快速*附加选项已激活

2) *预熨烫*附加选项未启用

能耗参数可能会不同于所提供的标称值，具体取决于水压、水质硬度、进水温度、室温、装载类型和装载量、供电的波动性及任何其他选项。

EcoFeedback 能耗信息显示屏上显示的能耗数据可能与此处提供的能耗数据不同。组件容差和现场条件都会导致变化，如供水压力波动、电源电压以及电源电压波动。

测试机构须知

*测试程序符合中华人民共和国国家标准GB 12021.4-2013

利用 *PowerWash 双泵强效洗* 洗涤技术，内筒中的传感器在加热阶段测量的温度高于衣物的实际温度。
测量的温度**不能**反映衣物的温度。

进行比较试验时，必须停用 TwinDos 洗涤液自动配给系统。

技术参数

高度	850 毫米
宽度	596 毫米
深度	643 毫米
机门开启时的深度	1.077 毫米
下嵌高度	850 毫米
下嵌宽度	600 毫米
重量	约 96 公斤
容量	9 公斤干燥衣物
电压	参见铭牌
额定功率	参见铭牌
保险丝额定值	参见铭牌
能耗参数	参见“能耗参数”
最小水流压力	100 千帕（1 巴）
最大水流压力	1000 千帕（10 巴）
进水软管长度	1.60 米
排水软管长度	1.50 米
电源连接线长度	2 米
最大排水泵扬程高度	1 米
最大排水软管长度	5 米
LED 灯	1 级
获得的检测证书	参见铭牌
频带	2.4000 GHz - 2.4835 GHz
最大传输功率	< 100 mW
洗涤时产生的空气噪音	≤ 51 dB (A) re 1 pW
脱水时产生的空气噪音	≤ 72 dB (A) re 1 pW
关闭电源时的能耗	0,3 瓦
未关闭电源时的能耗	0,3 瓦
CMIIT ID:	2018DJ0478

您可使用设置功能更改洗衣机的电子器件，以适应不断变化的需求。

设置可随时更改。

访问设置菜单

- 打开洗衣机。
- 滚动至主菜单的第二页。
- 触摸**设置**感应键。

然后显示屏将变为显示”设置“菜单。

选择设置

设置分为不同的区域。

- 选择所需区域。
- 滚动浏览列表，直至出现您所需的设置。
- 触摸感应键，选择您所需的设置。

更改设置

- 更改显示的值，然后触摸OK确定进行确认。

或

- 触摸选项进行选择。

选定选项将以橙色突出显示。

保存该选项。然后显示屏将转换至设置菜单，或返回上一级菜单。

关闭设置菜单

- 触摸⮌感应键。

然后显示屏将返回上一级菜单。

- 触摸⌂感应键。

显示屏将变为显示主菜单。

控制器 / 显示 ⚑

语言 ⚑

在数种不同语言中，可将显示屏设置为以其中一种语言显示。

一旦您设置了自己不懂的语言，*语言*一词后的旗帜⚑符号将引导您重新设置。

保存所选语言。

能耗量

在此设置中，您可以检查节约的耗电量和耗水量数值并输入能源成本。

选项

- **上一个程序**
  显示上一次执行洗涤程序产生的能耗量。
- **总能耗量**
  显示先前程序的用电总量和用水总量。
- **费用设置**
  您可以输入能源（电）和水的成本。

密码

锁定密码可防止洗衣机在您不知情的情况下被使用。

选项

- **激活**
  若您激活了锁定密码，您必须在打开洗衣机开关后输入一个锁定密码。否则洗衣机无法运行。
  出厂默认的锁定密码是 125。
- **更改**
  您可根据自己的意愿设置不同的三位数锁定密码。

⚠ 不要忘记您设置的锁定密码。
如果忘记密码，洗衣机将需要由Miele服务部解锁。
记下您的新锁定密码。

- **解除**
  洗衣机将再次运行，无需输入锁定密码。仅在您先前已激活锁定密码的情况下才会出现。

记忆

在某个程序启动后，洗衣机将保存上次该程序的设置（温度、脱水转速及一些附加选项）。

当再次选择此程序时，显示屏上将显示保存的设置。

出厂设置为：记忆功能未启用。

时间显示

选择时间格式后，您可以设置时间。

时间制式

- 24 小时制（出厂设置）
- 12 小时制

时间设置

- 可设置时间。

音量

完成提示音

您可以更改程序结束时响起的提示音音量。

共有七种不同设置，您可设定为其中一种，也可以全部关闭。

按键音

您也可以更改触摸感应键时发出的提示音音量。

共有七种不同设置，您可设定为其中一种，也可以全部关闭。

显示屏亮度

您可以更改显示屏的亮度。

共有七种不同设置，您可设定为其中一种。

温度单位

温度可显示为摄氏度（℃）或华氏度（℉）。

出厂设置为 ℃/摄氏度。

″显示屏″关闭设置

关闭显示屏和感应控制键照明，以节省电能。*开始/停止*感应键缓慢闪烁。

选项

- **关闭**
  照明持续亮起。
- **开启**（出厂设置）
  10 分钟后照明关闭。
- **开启，不在 当前程序**
  在程序运行期间，照明会持续亮起。在程序完成后 10 分钟，照明关闭。

程序阶段

TwinDos

您可以设置洗涤剂类型和配给量，并检查 UltraPhase 1和 UltraPhase 2 剂盒。

选择洗涤剂

如果您希望在 TwinDos 洗涤剂自动配给系统功能中使用自己的洗涤剂，代替 UltraPhase 1 和 2，则需要单独购买空的 TwinDos 洗涤剂自动配给系统容器（可选配件）。

UltraPhase 1 和 2 仅可作为成套包装进行配给。如果选择不同的溶剂，另一配给格的设置会自动删除。

可以使用以下溶剂：

- Miele UltraPhase 1
- Miele UltraPhase 2
- **通用洗涤剂**
- **彩色衣物 洗涤剂**
- **纤柔衣物 洗涤液**
- **纤柔/羊毛 衣物洗涤液**
- **衣物柔顺剂**

请遵守包装上生产商给出的洗涤剂用量说明。

务必设置溶剂所需的用量。请按照显示屏上的操作说明进行操作。

提示：若您选择**无洗涤剂**，则会禁用所有 TwinDos 洗涤剂自动配给系统配给格。

更改 洗涤剂量

可以检查和修改配给格①和②配给洗涤剂的设置值。

脏污程度

您可以指定脏污程度的出厂设置。

以下脏污等级可供选择：

- **轻度**
- **一般**
- **重度**

出厂默认设置为：**一般**

提高水位

增加水量附加选项有四个不同的水位可供选择。

水位

- **一般**（出厂设置）
- + ◊
- + ◊◊
- + ◊◊◊

最高漂洗水位

可将漂洗阶段的水位永久设置为最高值。

此功能对于过敏患者而言非常重要，因为可获得极佳的漂洗效果。耗水量将增加。

出厂设置为：最高漂洗水位设置未启用。

浸泡时间

您可设置浸泡程序的持续时间，从 30 分钟到 6 小时不等。

可选择的持续时间增量是 30 分钟。在选择*浸泡*附加选项后，衣物的浸泡时间将为选定的持续时间。

出厂设置为：持续时间设置为30 **分钟**。

棉质衣物 延长预洗

在*棉质衣物*程序中，若您需要较长时间的预洗，可将 25 分钟的标准预洗时间延长。

- **一般**（出厂设置）
  25 分钟预洗。
- **+ 6分钟**
  31 分钟预洗。
- **+ 9分钟**
  34 分钟预洗。
- **+ 12分钟**
  37 分钟预洗。

轻柔翻转

激活轻柔翻转功能，以减少滚筒的翻转。这样可以更温和地洗涤轻度脏污的衣物。

可激活*棉质衣物*和*免熨衣物*程序的轻柔翻转功能。

出厂设置为：轻柔翻转功能未启用。

防皱

防皱功能有助于在程序结束后防止衣物起皱。

在程序完成时，滚筒继续间歇性旋转，最长可持续至 30 分钟。触摸*开始/停止*感应键，可随时解锁洗衣机门，然后即可打开。

出厂设置为：防皱功能已启用。

网络

Miele@home

用您的 WiFi 网络控制洗衣机联网。

子菜单中将显示以下几点内容：

建立连接

此消息只有在洗衣机尚未连接 WiFi 网络时才会出现。

请参见“首次使用前”，了解连接方式说明。

激活

（禁用 Miele@home 时可见）

重新激活 WiFi 功能。

解除

（激活 Miele@home 时可见）

Miele@home 保持设置状态时会关闭 WiFi 功能。

连接状态

（激活 Miele@home 时可见）

会显示以下数值：

- WiFi 接收质量
- 网络名称
- IP 地址

新建

（设置完成后可见）

重置 WiFi 登录（网络），立即重新建立新的连接。

重置

（设置后可见）

- WiFi 关闭。
- WiFi 连接将重置为出厂默认设置。

处理或出售洗衣机时，或者将使用过的洗衣机投入运行时，都应重置网络配置。这是确保所有个人数据均已清除并且既往所有者无法再访问洗衣机的唯一方法。

为再次使用 Miele@home 设置，务必要进行新的连接设置。

智慧用电SmartGrid

只有在Miele@home设置已设定好且激活的情况下，**智慧用电** SmartGrid设置才可见。

此功能可用于在您的能源供应商的能源成本最为划算时自动启动洗衣机。

激活**智慧用电** SmartGrid会为*预约*感应键提供新的功能。使用”预约“感应键设置*智能启动*。然后洗衣机会在收到您的能源供商应发出的信号后在您指定的时间段内启动。
如果洗衣机在最迟启动时间设置前仍未收到能源供应商发出的信号，则将自动启动（参见“延时启动”）。

出厂设置为：智慧用电 SmartGrid 未启用。

远程控制

只有在Miele@home设置已设定好且激活的情况下，**远程控制**设置才可见。

当您的移动设备上已安装Miele@mobile 应用程序后，您可以在任何地点检查洗衣机状态并远程启动。您也可以通过*MobileControl*程序远程控制滚筒式干衣机。

如果您不希望通过移动设备操作洗衣机，可以关闭**远程控制**设置。

如果未开启**远程控制**，则应用程序会取消程序。

利用“计时器”感应控制键设置您希望启动洗衣机的时间段和计时器（参见“计时器”）。
然后洗衣机会在收到信号后的指定时间段内启动。
如果洗衣机在最迟启动时间设置前仍未收到信号，则将自动启动。

远程控制默认已激活。

远程更新

仅在符合 Miele@home 使用要求的情况下显示并且可以选择**远程更新**菜单选项（参见“首次使用前 - Miele@home”）。

远程更新功能用于更新洗衣机内的软件。如果您的洗衣机可进行更新，系统将自动下载更新。更新不会自动安装。必须手动执行。

如果您未安装更新，则可继续以常规方式使用您的洗衣机。但是，美诺 Miele 建议您安装更新。

启用/停用

远程更新功能默认设置为停用。系统将自动下载可用的更新，但只能由您手动执行安装。

如果您不想自动下载任何更新，请停用远程更新。

运行远程更新

有关更新内容和范围的信息将参见 Miele@mobile 应用程序。

如果软件更新可用，您的洗衣机显示屏上将显示消息。

您可以立即或稍后安装更新。当洗衣机再次打开时，您将会收到更新提醒。

如果您不想安装更新，请停用远程更新。

更新可能需要几分钟的时间。

请注意有关远程更新功能的以下信息：

- 只有在更新可用时您才会收到消息。
- 安装更新后不能取消。
- 在更新期间，切勿关闭洗衣机。否则，更新将会中止且不会安装成功。
- 一些软件更新工作只能由美诺 Miele 客户服务部执行。

机器参数

进水口

您可以为进水设置 6 个选项。

选项

- 冷水（出厂设置）
  仅使用自来水。
- 热水主洗
  如果选择 30 ℃ 以上的洗涤温度，则使用热水进行主洗。
- 热水主洗 + 漂洗
  热水用于主洗和漂洗。用热水进行漂洗，耗水量可减少约 10 %。
- 软水
  外部软水剂用于产生软水。可使用皂基洗涤剂，防止洗衣机内积聚水垢。
- 雨水
  如果其他供水系统的水质硬度低于自来水供水系统，则建议采用此设置。采用此设置可以节省洗涤剂。
- 地下水
  如果其他供水系统的水质硬度低于自来水供水系统，则建议采用此设置，以防止洗衣机内积聚水垢。

设置不当将导致织物损坏（例如，设置为适用于雨水，而进水软管连接到热水供水系统）。
确保设置与进水正确匹配。

请遵循“安装和连接 – 进水”中有关水质的要求。

法律信息

开源许可证

您可以在此处查看信息。

版权与许可证

德国美诺 Miele 使用其自己的以及第三方软件来操作和控制电器，这些软件不受任何所谓的开源许可证的约束。该软件/这些软件组件受版权保护。应遵守德国美诺 Miele 及第三方版权。

此外，此电器包含在开源许可证条件下发布的软件组件。请参考电器中的菜单项**设置** | **电器参数** | **法律信息** | **开源许可证**了解此处包含的开源组件，以及相应的版权声明，当时有效的许可条件副本以及任何其他信息。其中所述的开源许可证条款和条件的责任和保证条款仅适用于各自的权利所有者。

安装要求

低水压

若水压低于 100 千帕（1 巴），程序将被取消，并显示故障提示消息。

若现场水压无法提升，激活此功能可防止程序被取消。

出厂设置为：低水压设置未启用。

冷却洗衣水

主洗过程结束时将有清水流入滚筒内，以冷却洗衣水。

当选择温度为 70℃ 或更高的棉质衣物程序时，执行冷却洗衣水。

应在下列情况下激活冷却洗衣水：

- 若将排水软管钩在水槽或水池边缘，激活冷却洗衣水可防止烫伤的危险。
- 在排水管不符合 DIN 1986 的情况下，应激活冷却洗衣水。

出厂设置为：冷却洗衣水功能未启用。

降低水温

在高海拔地区，水的沸点较低。Miele 建议在海拔高度达到 2000 米或以上时，激活降低水温设置，以防水沸腾。若选择了较高温度，则可将最高温度降至 80℃。

出厂设置为：降低水温功能未启用。

洗涤剂和护理产品

洗涤剂、织物护理剂、添加剂及洗衣机护理产品均适用于此款洗衣机。所有产品均专用于Miele洗衣机。

以上这些产品和其他有用的产品可通过Miele官方网上商店shop.miele.cn、Miele服务部或旗舰展厅（联系方式参见本手册封底）订购。

洗涤剂

美诺 Miele UltraPhase 1 和 2

- 洗涤剂包含两种成分，用于白色和彩色衣物
- 适用于鲜艳衣物和亮白色衣物
- 低温下去污效果依然良好

UltraWhite 炫白（洗衣粉）

- 在 20/30/40/60/95℃ 下，可实现最佳清洗效果
- 采用添加活性氧的强力清洁配方，洗后衣物亮白如新
- 低温下去污效果依然良好

UltraColor 炫彩（洗衣液）

- 在 20/30/40/60℃ 下，可实现最佳清洗效果
- 采用色彩保护配方，洗后衣物亮洁如新
- 低温下去污效果依然良好

WoolCare 纤柔衣物洗涤剂（洗衣液）

- 适用于羊毛、丝质和纤柔衣物
- 基于小麦蛋白和色彩保护配方的复杂特殊护理
- 在 20/30/40/60℃ 下，可实现最佳清洗效果

专用洗涤剂

胶囊型专用洗涤剂，装有单次用量，使用更方便。

运动衣物洗涤胶囊

- 适用于混合纤维织物
- 内置吸味剂可中和难闻的气味
- 防止衣服产生静电
- 保持混合纤维织物的形状和透气性

羽绒衣物洗涤胶囊

- 适用于羽绒填充物
- 保持羽绒衣物的弹性和透气性
- 羊毛脂可实现高效清洁和温和护理
- 羽绒不会粘在一起并保持其柔软性

羊毛衣物洗涤胶囊

- 羊毛和纤柔衣物洗涤剂
- 基于小麦蛋白的特殊洗涤剂
- 纤维保护技术有助于防止衣物缩水和起球
- 适合进行温和清洁的色彩保护配方

棉质衣物洗涤胶囊

- 棉织物专用洗涤剂
- 只需一次清洗即可明显更新织物
- 诺维信技术提供的美诺 Miele 的特殊芬芳
- 消除起球并更新色彩强度和亮度
- 根据织物类型，每年使用不超过 1 - 2 次

衣物护理剂

胶囊型衣物护理产品，装有单次用量，使用更方便。

衣物柔顺剂胶囊

- 衣物柔顺剂为衣物提供淡淡芬芳
- 实现彻底的清洁并伴有淡淡香味
- 适用于柔软、蓬松的衣物
- 防止衣服产生静电

添加剂

胶囊型添加剂，装有单次用量，使用更方便。

辅助制剂胶囊

- 高效去除污渍
- 酶技术有助于去除顽固污渍
- 适于白色及彩色衣物的洗涤
- 低温下去污效果依然良好

洗衣机护理

TwinDosCare

- 用于 TwinDos 洗涤剂自动配给系统的清洁剂
- 在较长停机时间（至少 2 个月）前使用
- 在更改至不同产品之前使用

除垢剂

- 去除重度水垢沉积
- 使用天然柠檬酸，可实现温和轻柔的清洁效果
- 温和处理加热元件、滚筒和其他组件

IntenseClean

- 实现洗衣机的卫生清洁
- 去除油污、细菌及相关难闻气味
- 有效而彻底的清洁

水质软化片

- 对于硬水，应减少所需的洗涤剂用量
- 衣物中的洗涤剂残留更少
- 减少洗涤剂用量可减少废水中的化学物质

该表显示了自所附产品销售日期起，可在Miele电子电气产品供应链中发现此类物质的地方。该表系按照SJ/T 11364的规定编制。

部件名称	有害物质					
	Pb	Hg	Cd	Cr (VI)	PBB	PBDE
铸件	x	o	o	o	o	o
电气电子元件	x	o	x	o	o	o
印刷电路板	x	o	o	o	o	o
金属部件	x	x	x	o	o	o

Pb=铅；Hg=汞；Cd=镉；Cr(VI)=六价铬；PBB=多溴联苯；PBDE=多溴二苯醚

o = 表示零件中所有均质材料中的有害物质含量低于GB/T 26572标准的相关限量。

x = 表示零件中至少一种均质材料中的有害物质含量高于GB/T 26572标准的相关限量。

所附全部产品及其部件的环保使用期限（EFUP）与此处所示符号相符，除非另有标记。某些现场可替换零件具有不同的环保使用期限（如电池模块），所以另有相应标记。当产品在正常情况下运行时，环保使用期限方为有效。

美诺电器有限公司
上海市静安区石门一路82号
邮编：200040
电话：+86 21 6157 3500
传真：+86 21 6157 3511

Miele Electrical Appliances Co., Ltd.
No. 82 Shi Men Yi Road
Jing An District
Shanghai 200040, PRC
Tel.: +86 21 6157 3500
Fax: +86 21 6157 3511

美诺中国售后服务
Miele China Service

Hotline 客户关爱热线：**4006 306 306**
（周一至周日 **09:00 - 18:00,** 国家法定节假日除外）

Email: info@miele.cn

www.miele.cn

关注 **Miele** 官方微信公众号

Miele & Cie. KG
Carl-Miele-Straße 29
33332 Gütersloh
Germany

Miele

WWV 980 WPS C Passion

zh-CN

M.-Nr. 11 311 770 / 00