SANYO 三洋

中文简体

快速入门

数码录像机

重要提示

本说明书将说明如何安全、正确地操作使用数码相机 VPC-HD1000EX, VPC-HD1000 和 VCP-HD1000GX。
对于仅与其中一种型号相关的信息，将明确标示。

使用本相机之前请务必仔细阅读这些说明。
请务必仔细阅读并正确理解单独的 “安全说明书”。请妥善保存本说明书以备将来参阅。



此标识适用于在中华人民共和国销售的电子信息产品，标识中央的数字为环境保护使用期限的年数。
环保使用期限是指产品的环境保护期限，并非产品的保修期。

本产品中有毒有害物质或元素的名称及含量

环保使用期限	部件名称			有毒有害物质或元素					
				铅（Pb）	汞（Hg）	镉（Cd）	六价铬（Cr6+）	多溴联苯（PBB）	多溴二苯醚（PBDE）
	本机		机壳（金属）	○	○	○	○	○	○
			机壳（树脂）	○	○	○	○	○	○
			光学镜头	×	○	○	○	○	○
			印刷电路板・组装部件	×	○	○	○	○	○
			结构部件	×	○	○	○	○	○
	附件	基座	机壳（树脂）	○	○	○	○	○	○
			印刷电路板・组装部件	×	○	○	○	○	○
		AC适配器	机壳（树脂）	○	○	○	○	○	○
			打印电路板・组装部件	×	○	○	○	○	○
		遥控器		×	○	○	○	○	○
		其它（电缆等）		×	○	○	○	○	○

环保使用期限	部件名称		有毒有害物质或元素					
			铅（Pb）	汞（Hg）	镉（Cd）	六价铬（Cr6+）	多溴联苯（PBB）	多溴二苯醚（PBDE）
	附件	DVD-ROM	○	○	○	○	○	○
	消耗品	锂离子电池	×	○	○	○	○	○

○：表示该有毒有害物质在该部件所有均质材料中的含量均在SJ/T11363-2006标准规定的限量要求以下。

×：表示该有毒有害物质至少在该部件的某一均质材料中的含量超出SJ/T11363-2006标准规定的限量要求。

目录

关于本说明书 2
各部分名称 3
插入卡 5
给电池充电 6
打开 / 关闭相机 8
日期和时间设置 9
在拍摄模式和回放模式间切换 11
SIMPLE （简易）模式 /NORMAL （标准）模式 12
拍摄录像片断 18
拍摄单幅图像 19
回放录像片断和静止图像 21
使用 Xacti Library 23

关于本说明书

本说明书对相机的基本操作进行了说明。
有关相机操作和使用的完整信息，请阅读相机所附带 DVD-ROM 光盘（Xacti 软件 DVD）中的 PDF 文件。

关于 PDF 格式的使用说明书

相机和Xacti Software DVD（Xacti 软件 DVD）的使用说明书以PDF文件格式保存在DVD-ROM光盘（Xacti Software DVD（Xacti 软件 DVD））中。
若要阅读这些 PDF 文件，必需Adobe®Acrobat®Reader 4.0 或更高版本的软件。 若尚未在所使用的计算机中安装，请利用 DVD-ROM光盘（Xacti Software DVD（Xacti 软件 DVD））进行安装。
英语版Adobe®Acrobat®Reader包含在DVD-ROM光盘（Xacti Software DVD（Xacti 软件 DVD））中。 若需要其它语言版本的该软件，可以从下列网站下载Adobe®Reader）。
http://www.adobe.com/products/acrobat/readstep2.html

■ 若要安装 Acrobat Reader

关于如何使用 Acrobat Reader 的信息，请阅读 Acrobat Reader 的帮助文件。

安装到 Windows 计算机

1 将DVD-ROM光盘（Xacti Software DVD（Xacti 软件 DVD））插入DVD驱动器。
- 不久将出现安装窗口。
- 若未出现安装窗口，请在我的电脑窗口双击［XACTI DISC (D:)］图标，并在［XACTI DISC (D:)］窗口双击［Autorun.exe］。
  * 在所使用的计算机上，驱动器名称 (D:) 可能不同。

2 在安装窗口，请单击 [Adobe Reader 8]。
- 开始安装。按照屏幕上显示的说明完成安装。
- 当安装结束时，请重新启动计算机。

安装到 Macintosh 计算机

双击DVD-ROM光盘上DOCS文件夹内Acrobat文件夹中的安装程序图标。
- 打开安装程序窗口后，请按照屏幕上显示的说明完成 Acrobat Reader 的安装。

■ 阅读 PDF 格式使用说明书的方法

1 将DVD-ROM光盘（Xacti Software DVD（Xacti 软件 DVD））插入计算机的DVD驱动器。
- 将出现安装窗口。

2 在安装窗口中，点击［使用说明书（PDF）］。
- 将出现可选用使用说明书的语言列表。

3 点击所选语言。
- 将打开包含使用说明书的文件夹。
- 双击图标查看使用说明书。

各部分名称

相机

正面

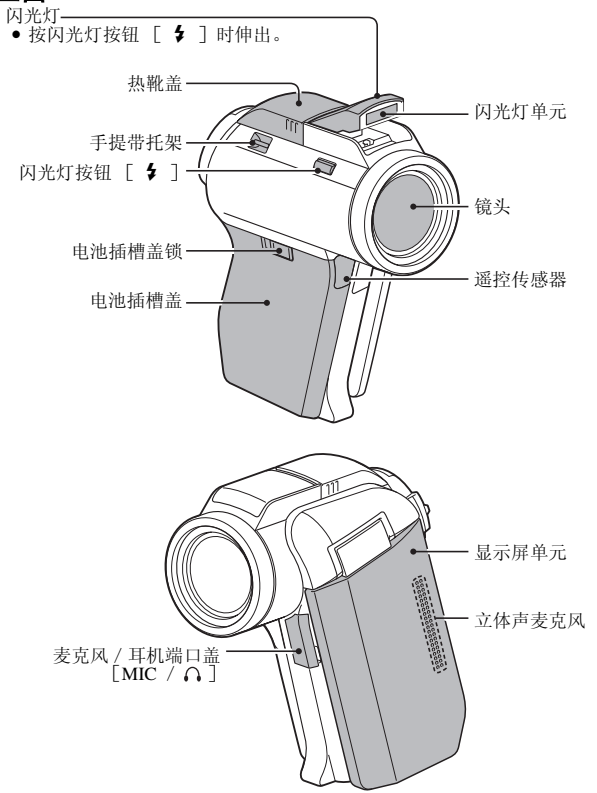
闪光灯
● 按闪光灯按钮 [ϟ] 时伸出。
热靴盖
手提带托架
闪光灯按钮 [ϟ]
电池插槽盖锁
电池插槽盖
闪光灯单元
镜头
遥控传感器
显示屏单元
立体声麦克风
麦克风 / 耳机端口盖
[MIC / 🎧]

背面

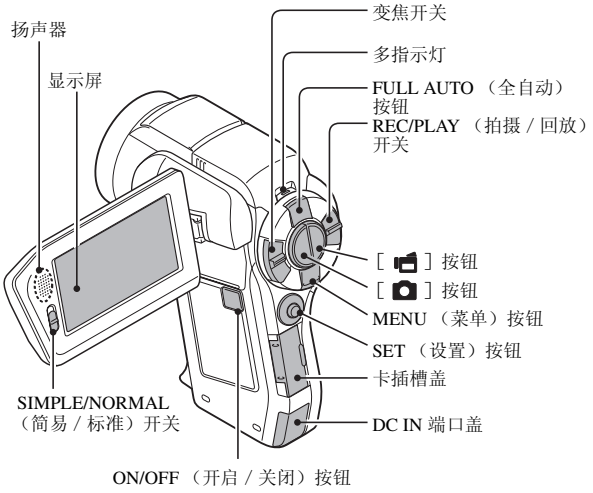
扬声器
显示屏
变焦开关
多指示灯
FULL AUTO （全自动）按钮
REC/PLAY （拍摄 / 回放）开关
[ ] 按钮
[ ] 按钮
MENU （菜单）按钮
SET （设置）按钮
卡插槽盖
DC IN 端口盖
SIMPLE/NORMAL（简易 / 标准）开关
ON/OFF （开启 / 关闭）按钮

底部

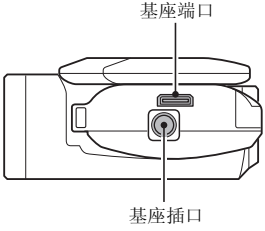
基座端口
基座插口

插入卡

1 **打开卡插槽盖，然后将卡插入卡插槽。**

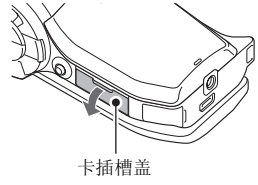

2 **将卡完全插入。**

- 完全插入，直到听见咔嗒声为止。

3 **关上卡插槽盖。**

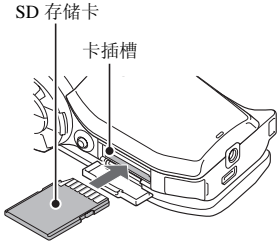

< 取出卡 ...>

- 若要取出卡，先向内按卡，然后松开。卡将弹出少许，即可将它拉出。

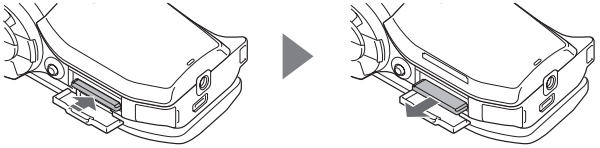

给电池充电

1 **按电池插槽盖锁时，将其滑动（①），然后向相机底部拉出电池插槽盖（②）。**

• 电池插槽盖脱离。

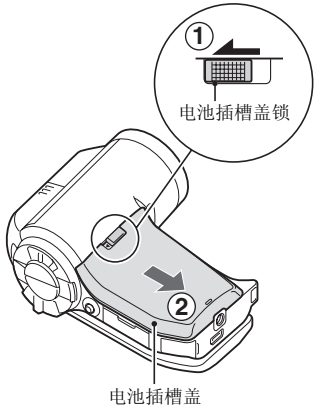

2 **插入电池。**

• 注意电池位置正确。

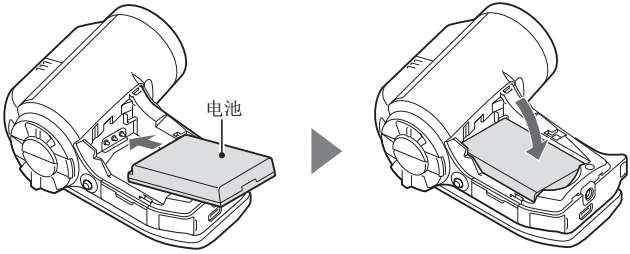

给电池充电

3 **更换电池插槽盖。**

< 取出电池 ...>

- 抬起电池边缘将其取出。

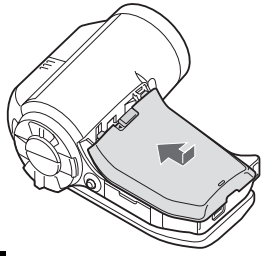

4 **关闭相机显示屏，将相机放入基座。**

- 牢固地放入相机，确定相机正确地放在基座的端口触点上。
- 相机放入基座后，充电将开始。
- 充电过程中，多指示灯亮红灯。充电结束后，指示灯关闭。
- 如果多指示灯亮红灯，则表示电池损坏或者相机未正确地放在基座中。请将相机正确地重新放入基座。
- 充电时间大约为 200 分钟。

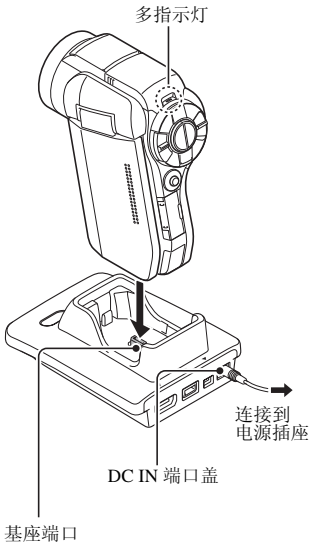

打开 / 关闭相机

打开相机

1 **设置 REC/PLAY（拍摄 / 回放）开关。**
若要拍摄照片：
置于 REC（拍摄）。
若要回放图像：
置于 PLAY（回放）。

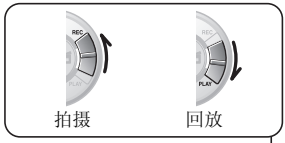

2 **打开显示屏单元。**

3 **按 ON/OFF（开启 / 关闭）按钮并至少保持 1 秒钟。**
- 打开相机电源。
- 如果未设定日期和时间，在显示屏上将显示设定日期和时间的屏幕。

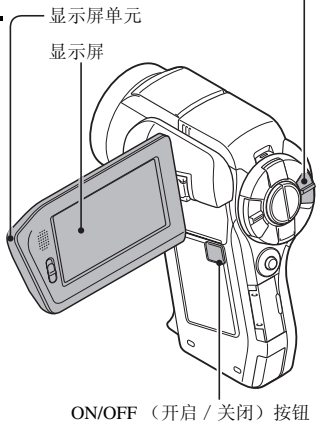

关闭相机

1 **按 ON/OFF（开启 / 关闭）按钮并至少保持 1 秒钟。**
- 相机关闭。

日期和时间设置

本相机将记录拍摄图像或录音时的日期和时间，使您在回放时可显示这些信息。因此，在拍摄图像之前，请务必设置正确的日期和时间。

示例：若要将时钟设置为 2007 年 12 月 24 日下午 7:30

1 **打开相机（参考第 8 页），然后按 SET（设置）按钮。**

- 将出现时钟设置屏幕。
- 将显示当前的日期和时间设置。
- 按照如下步骤开启或关闭回放过程中的日期显示、设置日期的显示格式、设置日期和时间。
- 若要显示拍摄或回放屏幕，按 MENU（菜单）按钮 2 次。



2 **设置日期。**

① 选择“日期”。
② 按 SET（设置）按钮。
- 将出现设置日期屏幕。

③ 将日期设置为“2007/12/24”。
- 按照如下顺序设置日期：设置年 → 设置月 → 设置日。
- 将 SET（设置）按钮向左或向右拨动选择年月日。将 SET（设置）按钮向上或向下拨动增加或减小数字。

④ 按 SET（设置）按钮。



3 设置时钟。

① 选择 “时间”。
② 按 SET （设置）按钮。
- 将出现设置时间屏幕。

③ 将时间设置为 “19:30”。
- 按照如下顺序设置时间：设置时 → 设置分。
- 时间显示采用 24 小时制。

④ 按 SET （设置）按钮。

4 设置回放过程中显示日期的顺序。

① 选择 “显示”。
② 按 SET （设置）按钮。
- 将出现设置日期格式屏幕。

③ 将 SET （设置）按钮向上或向下拨动。
- 将 SET （设置）按钮向上拨动变更显示的日期顺序如下：

年 /月 /日→月 /日 /年→日 /月 /年

将 SET （设置）按钮向下拨动以相反的顺序变更日期显示的格式。

④ 按 SET （设置）按钮。

5 按 MENU （菜单）按钮。

- 完成日期和时间设定。
- 若要显示拍摄或回放屏幕，按 MENU （菜单）按钮。

在拍摄模式和回放模式间切换

在拍摄模式 （用于拍摄）和回放模式 （用于查看拍摄的图像）间切换。

1 **打开相机 （参考第 8 页）。**

2 **将 REC/PLAY （拍摄 / 回放）开关设置为需要的模式。**

拍摄时：

置于 REC （拍摄）。

回放时：

置于 PLAY （回放）。

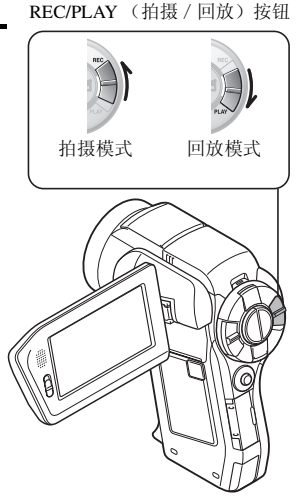

SIMPLE （简易）模式 /NORMAL （标准）模式

在 SIMPLE （简易）和 NORMAL （标准）模式间切换

使用位于显示屏附近的 SIMPLE / NORMAL （简易 / 标准）开关，在 SIMPLE （简易）和 NORMAL （标准）模式间切换。

1 **将 SIMPLE/NORMAL 开关设置为需要的模式。**

SIMPLE （简易）模式：
置于 SIMPLE （简易）。

NORMAL （标准）模式：
置于 NORMAL （标准）。

SIMPLE/NORMAL （简易 / 标准）开关

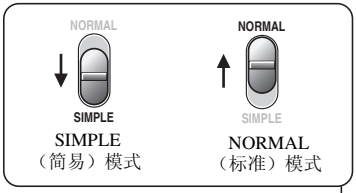

SIMPLE
（简易）模式

NORMAL
（标准）模式

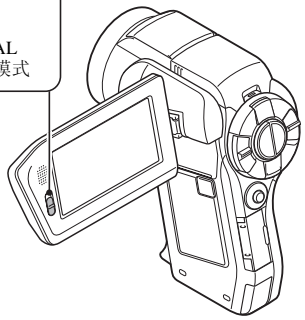

SIMPLE （简易）模式 /NORMAL （标准）模式

进入 / 退出 SIMPLE/NORMAL （简易 / 标准）模式菜单屏幕

1 **设置相机为拍摄或回放模式。**

• 使用 REC/PLAY （拍摄 / 回放）开关选择拍摄模式或回放模式。

若要进入拍摄菜单：

将开关置于 REC （拍摄）。

若要进入回放菜单：

将开关置于 PLAY （回放）。

2 **设置相机为 SIMPLE （简易）模式或 NORMAL （标准）模式。**

• 使用 SIMPLE/NORMAL （简易 / 标准）开关选择理想的模式。

若要选择 SIMPLE （简易）模式：

将开关置于 SIMPLE （简易）。

若要选择 NORMAL （标准）模式：

将开关置于 NORMAL （标准）。

3 **按 MENU（菜单）按钮。**

- 显示屏上出现步骤 **1** 和 **2** 中选择模式的菜单屏幕。
  SIMPLE（简易）模式菜单屏幕→进至第 15 页步骤 **4**。
  NORMAL（标准）模式菜单屏幕→进至第 16 页步骤 **4**。
- 若要退出菜单屏幕，按 MENU（菜单）按钮。



< 示例：NORMAL（标准）模式拍摄菜单 >

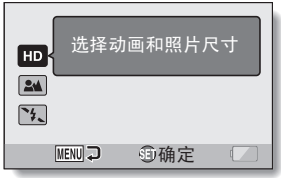

< 示例：SIMPLE（简易）模式拍摄菜单 >

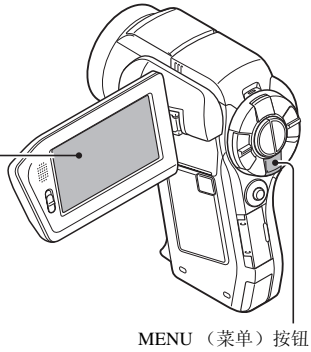

若要进入 SIMPLE （简易）模式设置菜单屏幕

4 **将 SET （设置）按钮向上或向下拨动选择要更改的项目，然后按 SET （设置）按钮。**

• 出现所选项目的设置屏幕。

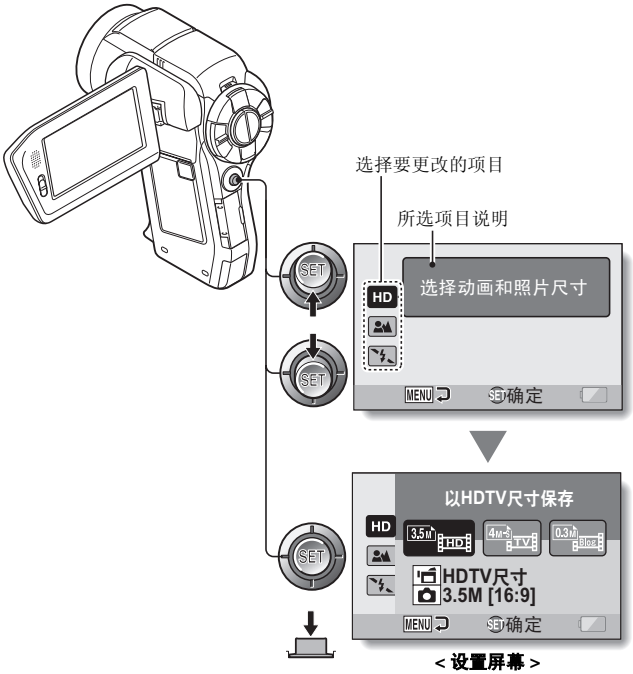

< 设置屏幕 >

若要进入 NORMAL （标准）模式设置菜单

4 **将 SET （设置）按钮向上或向下拨动选择某个菜单条。**

• 出现所选菜单条的菜单屏幕。

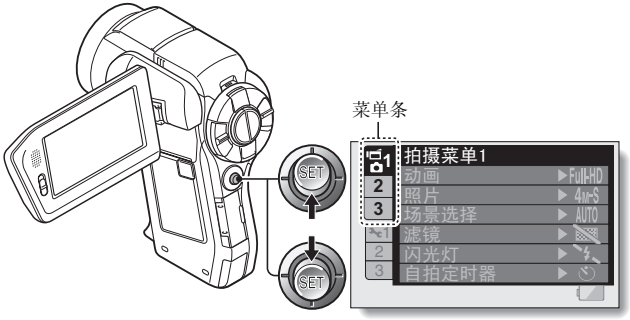

5 **将 SET （设置）按钮向右拨动。**

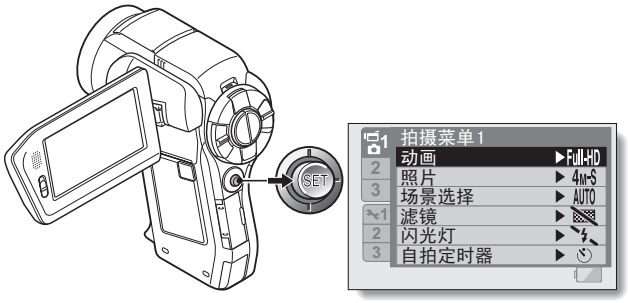

6 **将 SET （设置）按钮向上或向下拨动选择要更改的项目，然后按 SET （设置）按钮。**

- 出现所选项目的设置屏幕。
- 若要返回到菜单屏幕，请按 MENU （菜单）按钮。

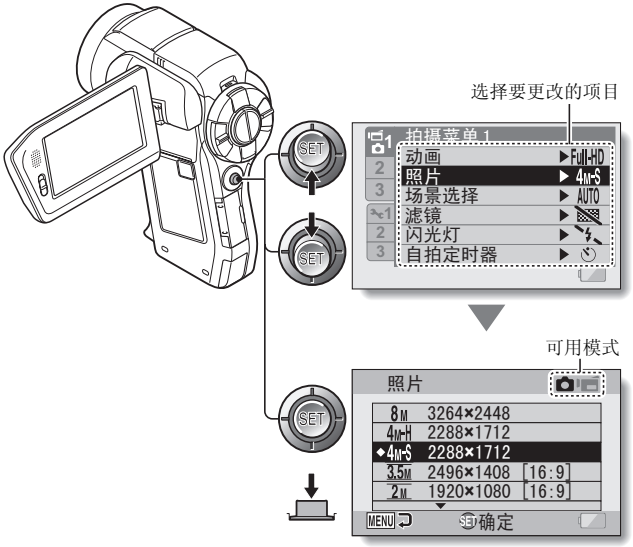

< 设置屏幕 >

提示

关于可用模式指示图标

- 指示图标显示对于所选设置有效的拍摄模式。
  - ：静止图像拍摄期间此项设置有效。
  - ：录像片断拍摄期间此项设置有效。
  - ：静止图像拍摄和录像片断拍摄期间此项设置有效。

拍摄录像片断

1 **打开相机（参考第 8 页），然后设置为拍摄模式（参考第 11 页）。**

2 **按［ ］按钮。**

- 开始拍摄。
- 拍摄过程中，无需一直按住［ ］按钮不放。
- 如果在拍摄过程中按下了［ ］按钮，就可以拍摄静止图像。
- 当前录像片段的剩余可录像时间所剩不多时，显示屏上将出现剩余录像时间的倒计时。

3 **结束录音。**

- 再次按［ ］按钮停止录音。

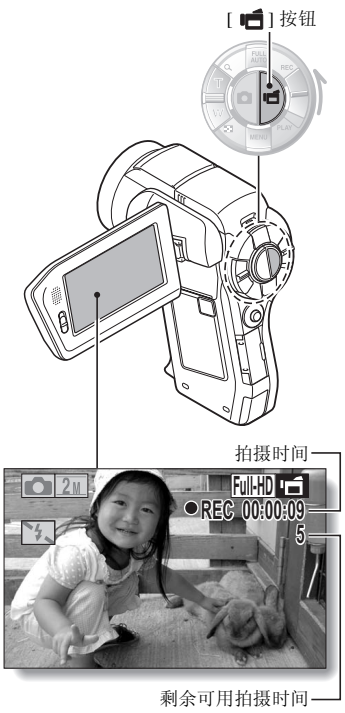

拍摄单幅图像

抓拍静止图像（单幅）。

1 **打开相机（参考第 8 页），然后设置为拍摄模式（参考第 11 页）。**

2 **按 [📷] 按钮。**

① **半按 [📷] 按钮。**
- 自动聚焦开始启动，图像被聚焦（聚焦锁定）。

② **轻轻将 [📷] 按钮按到底。**
- 释放快门并完成图像拍摄。
- 拍摄图像时，只要继续按住 [📷] 按钮，可在显示屏上查看所拍摄的图像（查看）。

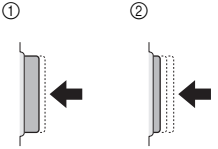

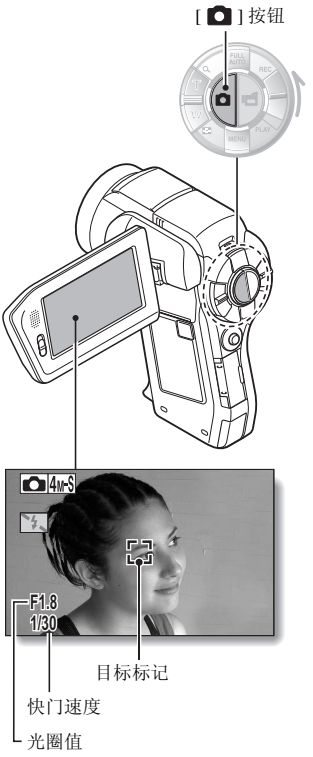

使用闪光灯

1 **按 [ ] 按钮打开闪光灯单元。**

• 闪光灯单元开启。

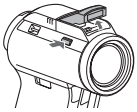

2 **显示 SIMPLE（简易）模式拍摄菜单（参考第 13 页），选择闪光设置，并且按 SET（设置）按钮。**

• 将出现用来选择闪光灯操作的屏幕。

[ ]: 相机将检测拍摄对象的亮度，仅在需要时自动闪光。

[ ]: 无论周围条件如何，每次拍摄图像时闪光灯都闪光。

[ ]: 即使在昏暗条件下闪光灯也不闪光。

[ ]: 相机将检测拍摄对象的亮度，仅在需要时自动闪光。此时闪光灯将以减轻拍摄对象眼睛中红色反射（“红眼”）的方式操作。

3 **选择所需要的闪光灯操作，然后按 SET（设置）按钮。**

• 至此，完成了闪光灯操作设置。

4 **按 [ ] 按钮拍摄照片。**

回放录像片断和静止图像

1 **将相机设置为回放模式 （参考第 11 页）。**

2 **将 SET （设置）按钮向左或向右拨动显示要回放的图像。**
- 录像片断在屏幕的左侧和右侧以录像片断图案显示。



< 示例：拍摄录像片断后 >

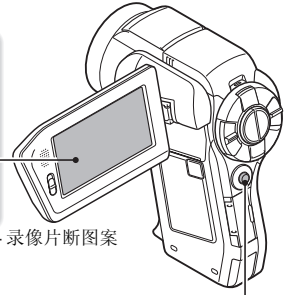



< 示例：抓拍静止图像后 >

3 **对于录像片断，按 SET （设置）按钮。**
- 开始回放。

操作项目 ...		操作说明
标准正向回放		按 SET （设置）按钮。
停止回放		回放过程中，将 SET （设置）按钮向下拨动。
暂停		回放过程中，按 SET （设置）按钮或将 SET （设置）按钮向上拨动。 加速回放过程中，将 SET （设置）按钮向上拨动。
每次回放一幅图像（单幅回放）	在正向回放过程中	暂停回放后，请将 SET （设置）按钮向右拨动。
	在反向回放过程中	暂停回放后，请将 SET （设置）按钮向左拨动。
慢速回放	在正向回放过程中	暂停回放后，请将 SET （设置）按钮向右按并保持。
	在反向回放过程中	暂停回放后，请将 SET （设置）按钮向左按并保持。
加速回放	正向回放	在正向回放过程中，将 SET （设置）按钮向右拨动。 * 每将 SET （设置）按钮向右拨动一次，回放速度按如下顺序改变： 标准回放 → 2 倍 → 5 倍 → 10 倍 → 15 倍 将 SET （设置）按钮向左拨动则恢复到标准回放速度。
	反向回放	在正向回放过程中，将 SET （设置）按钮向左拨动。 * 每将 SET （设置）按钮向左拨动一次，回放速度按如下顺序改变： 15 倍 ← 10 倍 ← 5 倍 将 SET （设置）按钮向右拨动则恢复到标准回放速度。
返回到标准速度回放		按 SET （设置）按钮。
调整音量		**过大：**回放过程中，向 ［T］侧推变焦开关。 **过小：**回放过程中，向 ［W］侧推变焦开关。

使用 Xacti Library

1 **将电视机和硬盘连接到基座，然后将相机放在基座中。**
* 请确认在继续下一步之前已将相机和所有设备关闭。

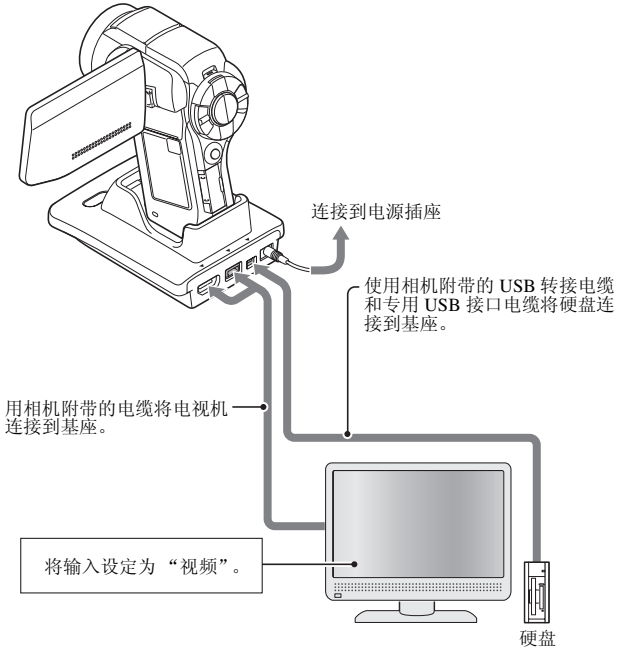

2 从装入相机的卡中将文件复制到硬盘。

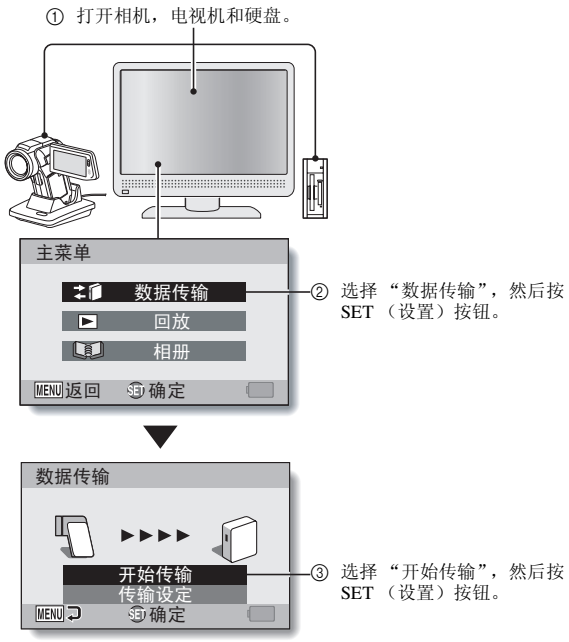

- 将开始从相机到硬盘的文件复制。
- 复制完成后，按 SET （设置）按钮。

提示

完成步骤 1 后，是否出现创建库的屏幕？

- 如果第一次用 Xacti Library 使用硬盘，会出现确认是否希望创建库的屏幕。选择 “是”，并按 SET 按钮， Xacti Library 主菜单将出现。

3 回放复制到硬盘的文件。

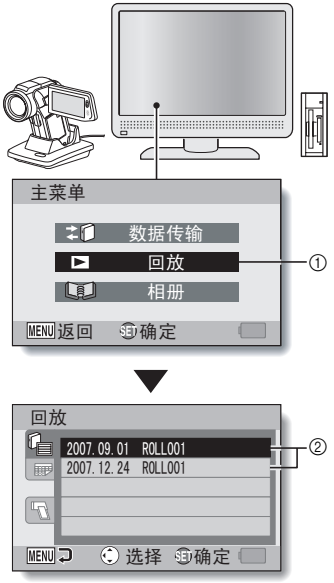

- 其余回放步骤与正常的相机操作相同。
- 使用相机完成时，请关闭相机并从基座上移开。